ТОО "ПИ Алматыгипрогор-1"

"Строительство семи 16-ти этажных жилых домов южнее ул. Жандосова, между ул. Сулейменова и ул. Щепкина в Ауэзовском районе г. Алматы"
(без внутриплощадочных и внеплощадочных инженерных сетей).
Завершение строительства.

РАБОЧИЙ ПРОЕКТ

Том II-1, Альбом 2

2х ярусный автопаркинг в осях 2 - 37 на 648 машиномест
пятно-8

Проектировщик: ТОО "ПИ Алматыгипрогор-1"
Адрес: Алматы, А05А2М5, ул.Абылай хана-60,тел.273-89-43

г.АЛМАТЫ-2022

C:\Users\Кумар Ахыкович\Desktop\16-этажка АР\Автопаркинг оси 2 - 37 - 15.03.2021.dwg, 25.10.2021 11:21:28, DWG To PDF.pc3

ТОО "ПИ Алматыгипрогор-1"

"Строительство семи 16-ти этажных жилых домов южнее ул. Жандосова, между ул. Сулейменова и ул. Щепкина в Ауэзовском районе г. Алматы"

(без внутриплощадочных и внеплощадочных инженерных сетей).
Завершение строительства.

РАБОЧИЙ ПРОЕКТ

5092 К2 - 8 - АР

Том II-1, Альбом 2

2х ярусный автопаркинг в осях 2 - 37 на 648 машиномест
пятно-8

Директор ТОО «ПИ Алматыгипрогор-1» **Тулебаев К.Р.**

Начальник АСО-6
гл. архитектор проекта - **Нурманбетов К.А.**

г.АЛМАТЫ-2022

C:\Users\Кумар Ахыкович\Desktop\16-этажка АР\Автопаркинг оси 2 - 37 - 15.03.2021.dwg, 25.10.2021 11:21:52, DWG To PDF.pc3

ВЕДОМОСТЬ РАБОЧИХ ЧЕРТЕЖЕЙ МАРКИ "АР"

Лист	Наименование	Примечание
1	2	3
АР-1	Общие данные	
АР-1.1	Общие указания	
АР-2и1	План подвала на отм. -7.800 --16.700 □автопаркинг□в осях 2 - 37	
АР-3и1	План подвала на отм. -4.500 --13.400 □автопаркинг□в осях 2 - 37	
АР-4	Разрез 3-3	
АР-5	Разрез 5-5	
АР-6	Разрез 6-6	
АР-7	Разрез по оси 5 в осях А-Ж.	
АР-8	Развертка фасадов по оси "Д" □фасады по ул. Жандосова□	
АР-9	Спецификация заполнение оконных проемов	
АР-10и1	Спецификация дверных проемов	
АР-11	Экспликация полов на отм. -7.800÷16.700	
АР-12	Экспликация полов на отм. -4.500÷13.□00	
АР-13и1	Ведомость отделки помещений на отм. -7.800÷16.700	
АР-14и1	Ведомость отделки помещение подвала на отм. -4.500÷13.400 (окончание)	
АР-15	Рампа Р-1 Сечение и узлы, спецификация □автопаркинг□	
АР-16	Рампа □Р-2□сечение, фрагмент плана, узлы и детали, спецификация	
АР-17	Фрагмент благоустройства подпорная стена "ПС-1"по оси "12"	
АР-18	Фрагмент благоустройства подпорная стена "ПС-2"по оси "23"	
АР-19	Фрагмент благоустройство подпорная стена ПС-5 по оси "Ж" сечение, узлы, спецификация	
АР-20	Фрагмент благоустройства подпорная стена "ПС-6"по оси "Ж" сечение, узлы, спецификация	
АР-21	Фрагмент благоустройство подпорная стена ПС-7 по оси "Ж" сечение, узлы, спецификация	
АР-22	Фрагмент благоустройства подпорная стена "ПС-10"по оси "6" сечение, узлы, спецификация	
АР-23	Фрагмент благоустройство подпорная стена ПС-11 по оси "1" сечение, узлы, спецификация	
АР-24	Приямки П-□, сечение, фрагмент плана, узлы, спецификация	
АР-25	Канализационная шахта, сечение, узлы, спецификация расхода материалов.	
АР-26	Воздухозаборная шахта "ВШ-1"	
АР-27	Воздухозаборная шахта "ВШ-2"	
АР-28	Развертка фасада по оси "1"	
АР-29	План кровли автопаркинга в осях 2 ÷ 37.	

Ведомость основных комплектов рабочих чертежей

№	Обозначение	Наименование	Примечание
1	□092 К2-8-ОПЗ	Общая пояснительная записка	Том □
2	□092 К2-ГП	Генеральный план	Том □□-1,Альбом 1
3	5092 К2-8-АР	Архитектурные чертежи	Том □□-1,Альбом 2
□	5092 К2-8-КЖ	Конструктивные чертежи	Том □□-2,Альбом 1
□	5092 К2-8-ОВ	Отопление и вентиляция	Том □□□-1,Альбом1
6	5092 К2-8-ВК	Водопровод и канализация	Том □□□-2,Альбом1
7	5092 К2-8-ЭЛ	Электрооборудование	Том □□□-3,Альбом1
8	5092 К2-8-СС	Слабаточные сети	Том □□□-3,Альбом2
9	5092 К2-8-АОВ	Автоматика Отопления, Вентиляция	Том □□□-3,Альбом3
10	5092 К2-8-АВК	Автоматика Водоснабжения, Канализация	Том □□□-3,Альбом4
11	5092 К2-8-АПТ	Автоматика пожаротушение	Том □□□-3,Альбом5
12	5092 К2-8-ПОС	Проект организации строительства	Том □□
13	5092 К2-МГН	Маломобильные группы населения	Альбом 6

.Технико-экономические показатели

1. Автопаркинг на отм. -7,800

а) площадь автопаркинга S= 10496.80 м2.
б) площадь тех.помещения S= 473.27 м2.
Общая площадь автопаркинга на отм. -7,800 S= 10970.17 м2.

2. Автопаркинг на отм. -4,500

а) площадь автопаркинга S= 10652.34 м2.
б) площадь тех.помещения S= 609.84 м2.
Общая площадь автопаркинга на отм. -4,500 S= 11262.18 м2.

1. Площадь застройки автопаркинга S= 14042.20 м2.
В осях 37÷2, S= 6623.8 м2 (в осях 37÷75, S= 7418.40 м2)

2. Строительный объем автопаркинга V= 109820.75 м3.
В осях 37÷2, V= 54182.37 м3 (в осях 37÷75, V= 55638.37 м3)

5. Общая площадь автопаркинга - 22232.35 м2.
В осях 37÷2, S= 10892.57 м2 (в осях 37÷75, S= 11339.78 м2)

6. Полезная площадь - 21149.24 м2.
7. Площадь тех.помещение - 1083.11 м2.
8. Количество машина мест - 648 мест (в осях 2÷75).
9. Количество машина мест - 151.0 мест (в осях 37÷2).

Ведомость ссылочных и прилагаемых документов

Обозначение	Наименование	Примечание
	Ссылочные документы	
СН РК 3.01-01-2013*	Градостроительство. Планировка и застройка городских и сельских населенных пунктов	
СП РК 3.01-101-2013*	Градостроительство. Планировка и застройка городских и сельских населенных пунктов	
СН РК 3.02-01-2018	Здания жилые многоквартирные	
СП РК 3.02-101-2012*	Здания жилые многоквартирные	
СН РК 3.02-09-2019	Многофункциональные здания и комплексы	
СП РК 3.02-109-2012*	Многофункциональные здания и комплексы	
СН РК 3.02-07-2014*	Общественные здания и сооружения	
СП РК 3.02-107-2014*	Общественные здания и сооружения	
СНиП РК 2.02-05-2009*	Пожарная безопасность зданий и сооружений	
СН РК 3.02-08-2013*	Административные и бытовые здания	
СП РК 3.02-108-2013	Административные и бытовые здания	
СН РК 4.01-01-2011	Внутренний водопровод и канализация зданий и сооружений	
СП РК 4.01-01-2012*	Внутренний водопровод и канализация зданий и сооружений	
СН РК 4.02-01-2011*	Отопление, вентиляция и кондиционирование воздуха	
СП РК 4.02-101-2012*	Отопление, вентиляция и кондиционирование воздуха	
СН РК 3.02-37-2013	Крыши и кровля	
СП РК 3.02-137-2013	Крыши и кровля	
СН РК 3.06-01-2011	Доступность зданий и сооружений для маломобильных групп населения	
МСН 2.02-05-2000	Стоянки автомобилей	
ГОСТ 6629-88	Двери деревянные внутренние для жилых и общественных зданий	
ГОСТ 24698-81	Двери деревянные наружные для жилых и общественных зданий	

1. Данный лист читать совместно с листами АР-2,3

Согласовано: ГКП Демеуов Б.; Гл.спец ОВ Журавлева; Гл.спец ВК Питаленко; Гл.спец ЭЛ Кошелева Л.; Гл.спец СС Рыбалко В.; Гл.спец АПТ Кокарев Е.

Взам.инв.№ | Подпись и дата 28.09.18г. | Инв.№ подл. 95

Рабочий проект разработан в соответствии с нормами и правилами, действующими на территории Республики Казахстан и предусматривает мероприятия, обеспечивающие взрывобезопасность и пожаробезопасность при эксплуатации

ГАП Нурманбетов К.А.

Изм.	Кол.уч.	Лист	№ Док.	Подпись	Дата
ГАП		Нурманбетов			
Провер.		Нурманбетов			
Разраб.		Прохоров А.			
н.контр.		Прохоров А.			

5092 К2-8-АР

"Строительство семи 16-ти этажных жилых домов южнее ул. Жандосова, между ул. Сулейменова и ул. Щепкина в Ауэзовском районе г. Алматы" (без внутриплощадочных и внеплощадочных инженерных сетей). Завершение строительства.

ПЯТНО - 8 автопаркинг в осях 2 - 37

Стадия	Лист	Листов
РП	1	

Общие данные

ТОО "ПИ Алматыгипрогор-1"

F:\Паркинг\Автопаркинг оси 2 - 37 - 15.03.2021.dwg, 11.08.2022 16:13:55, DWG To PDF.pc3

ОБЩИЕ УКАЗАНИЯ

Рабочие проект основного комплекта марки АР разработаны на основании Задания на проектирование, утвержденного заказчиком.

Проект разработан для следующих условий:

- Климатический район строительства - III В.
- Расчетная зимняя температура наружного воздуха :
- средняя наиболее холодной пятидневки - 20.1 С° (обеспеченностью 0.92)
- Вес снегового покрова на горизонтальную поверхность - 70 кгс/м²
- Нормативный скоростной напор ветра - 38 кгс/м²
- Сейсмичность района строительства - 9 баллов
- Категория грунтов по сейсмическим свойствам - первая.

1.Здание II степени огнестойкости.
2. Категория автомобильного транспорта - II
3. По функциональной пожарной опасности - Ф 5,2
4. Класс конструктивной пожарной опасности здания - СО
5. Площадь противопожарных стен, отсека - 6000 м2.
6. Категория помещений по взрывопожарной и пожарной безопасности автопаркинга согласно СП РК 3.03-105-2014 - В.
7. Расчетный срок службы здания (сооружения): Здания и сооружения массового строительства в обычных условиях эксплуатации (здания жилищно-гражданского и производственного строительства)-не менее 50 лет.

-По периметру здания проектом предусмотрена отмостка асфальтобетонная h=0.10 м, шириной 1м. Отмостки по периметру зданий должны плотно примыкать к цоколю здания.

Уклон отмосток должен быть не менее 1 % и не более 10%. В местах, недоступных для работы механизмов, основание под отмостки допускается уплотнять вручную до исчезновения отпечатков от ударов трамбовки и прекращения подвижек уплотняемого материала. Наружная кромка отмосток в пределах прямолинейных участков не должна иметь искривлений по горизонтали и вертикали более 10 мм.

- Наружная отделка торцовых монолитных стен - штукатурка с покраской.
- Наружные и внутренние штукатурные работы в зимний период выполняют подогретым раствором или раствором, который содержит противоморозные добавки.

В зимних условиях кладку из теплоблока обычно выполняют методом замораживания. Теплоблок не подогревают, но они должны быть очищены от льда и снега. Температура воды для приготовления раствора должна быть не выше 80° С, а песка -- не выше 60° С. Кладка, выполненная методом замораживания и подвергнутая последующему искусственному оттаиванию путем обогрева помещений, имеет значительно меньшую осадку и более высокую прочность, и устойчивость в период весеннего оттаивания. Для конструкций, возводимых методом замораживания с последующим искусственным обогревом, должен использоваться раствор не ниже марки 25. Отделку внутри здания следует производить после заполнения оконных и дверных проемов и их остекления при постоянно действующих и проверенных системах отопления и вентиляции. Если отопления недостаточно следует пользоваться системой временного отопления, например калориферами, подающий чистый нагретый воздух. Приготовление, транспортировка и хранение штукатурных растворов должны быть организованы таким образом, чтобы раствор в момент нанесения имел температуру не ниже 8°С.

Производство наружных штукатурных работ допускается при температуре воздуха ниже +5°С с применением раствора, содержащего химические добавки, которые понижают температуру замерзания раствора.

-***Описание архитектурно -- строительных мероприятий, обеспечивающих защиту помещений от шума, вибраций и другого воздействия.***

Единственным источником шума является транспорт по ул.Жандосова. В целях снижения шумового воздействия от транспорта по ул.Жандосова предусмотрены следующие мероприятия:

-отступ жилых зданий от проектной линии на 15,8 метров, кроме того дополнительную защиту создают наружная стена паркинга высотой от 3,0 метров и вывше,ярусное озеленение вдоль проезжей части улицы.

Источники вибрации на проектируемом объекте отсутствуют.

При проектировании жилого дома руководствовались требованиями СП РК 2.04-105-2012 «Проектирование звукоизоляции ограждающих конструкций жилых и общественных зданий».

Защита от шума обеспечена благодаря:- применению ограждающих конструкций, обеспечивающих нормативную звукоизоляцию; - применению звукопоглощающих облицовок; - виброизоляции инженерного и санитарно -- технического оборудования. Звукоизоляция применяемых в проекте наружных и внутренних ограждающих конструкций жилых помещений обеспечивает снижение звукового давления от внешних источников шума, а так же от ударного шума и шума оборудования инженерных систем, воздуховодов и трубопроводов до уровня, не превышающего допустимых значений по СП РК 2.04-105-2012.

-***Для обеспечения допустимого уровня шума исключено:***

- крепление санитарных приборов и трубопроводов непосредственно к межквартирным стенам и перегородкам, ограждающим жилые комнаты и к их продолжению (крепление унитазов осуществляется к основанию пола, разводка трубопроводов предусмотрена в конструкции пола, кухонная мойка принята - металлическая, на подстолье по ГОСТ Р50851-96.)
- соблюдение требуемых теплозащитных характеристик ограждающих конструкций;

Конструкция наружных стен зданий принята с учетом требований теплозащиты для районов Алматинской области. Проект характеризуется следующими основными конструкциями:

- внутренние стены -- мополитные железобетонные толщиной 200 мм; - перегородки обыкновенный кирпич δ=120 мм; - кровля - плоская.

Требования к гидроизоляционным материалам:

1.Перед началом работ гидроизоляционный материал должен быть подвергнут входному контролю с обязательной проверкой:
- наличия сопроводительного документа (паспорта), удостоверяющего качество материала;
- отсутствие внешних повреждений материалов;
- соответствия показателей качества, указанных в паспорте, требованиям ТУ на материал; отсутствие внешних повреждений материалов.
2. Основные параметры и характеристики:
3. Полотно материала гидроизоляции не должно иметь трещин, дыр, разрывов, пузырей, складок, отслоения полимерной пленки.

Технология производства работ по устройству гидроизоляции

1. Гидроизоляцию укладывают в один слой по подготовленной в соответствии с поверхности выравнивающего слоя или плиты проезжей части.
2. Устройство гидроизоляции выполняют при температуре воздуха не ниже температуры гибкости материала. Укладку гидроизоляции в условиях отрицательных температур рекомендуется производить с использованием тепляков. Работы по устройству гидроизоляции должны выполняться в сухую погоду.
3. Укладку материалов на бетонную плиту начинают с пониженных мест в продольном направлении, относительно движению транспорта.

Архитектурно-планировочное решение

Подземный паркинг на 648 (в том числе в осях 37÷2 на машиномест - 151) машиномест под дворовой площадкой между пятнами 1,2,3,4,5,6,7- 16-ти этажных домов, сохраняя рельеф местности с активным уклоном с запада на восток и с юга на север.

Подземный 2-х ярусный автопаркинг имеет прямоугольную форму, общий габаритный размер автопаркинга со 2 оси по 37 ось составляет 188.1 на 38.4 м, каждый уровень имеет два выезда, эвакуационную лестницу и приямки дымоудаления. Каждый этаж автопаркинга разделен на противопожарные отсеки, противопожарными стенами и противопожарными воротами с калитками.

Потолок и стены паркинга - водоэмульсионная покраска.

Полы- наливной пол.

Окна - металлопластиковые, внутренние двери металлические противопожарные. Ворота -автоматическое противопожарное с калиткой.

В проектируемом здании предусмотрены конструктивные, объемно-планировочные и инженерно-технические решения, обеспечивающие в случае пожара:

- возможность эвакуации людей независимо от их возраста и физического состояния наружу на прилегающую к зданию территорию до наступления угрозы их жизни и здоровью вследствие воздействия опасных факторов пожара; -возможность спасения людей; - возможность доступа личного состава пожарных подразделений и подачи средств пожаротушения к очагу пожара, а также проведения мероприятий по спасению людей и материальных ценностей;

Для доступа маломобильных групп населения перед входом в здание проектом предусмотрен пандус, на первом этаже лестницы подъемник ПН 245 П фирмы "МО LIFT" (г. Алматы).

Взам.инв.№	Подпись и дата	Инв.№ подл.
	28.09.18г.	95

Изм	Кол.уч	Лист	№ Док.	Подпись	Дата	5092 К2 -8-АР			
						"Строительство семи 16-ти этажных жилых домов южнее ул. Жандосова, между ул. Сулейменова и ул. Щепкина в Ауэзовском районе г. Алматы" (без внутриплощадочных и внеплощадочных инженерных сетей). Завершение строительства.			
ГАП		Нурманбетов				ПЯТНО - 8 автопаркинг в осях 2 - 37	Стадия	Лист	Листов
							РП	1.1	
Провер.		Нурманбетов							
Разраб.		Прохоров А.				Общие указания	ТОО "ПИ Алматыгипрогор-1"		
н.контр.		Прохоров А.							

F:\Паркинг\Автопаркинг оси 2 - 37 - 15.03.2021.dwg, 11.08.2022 16:14:33, DWG To PDF.pc3

ПЛАН НА ОТМ.-7,800 ÷16.700

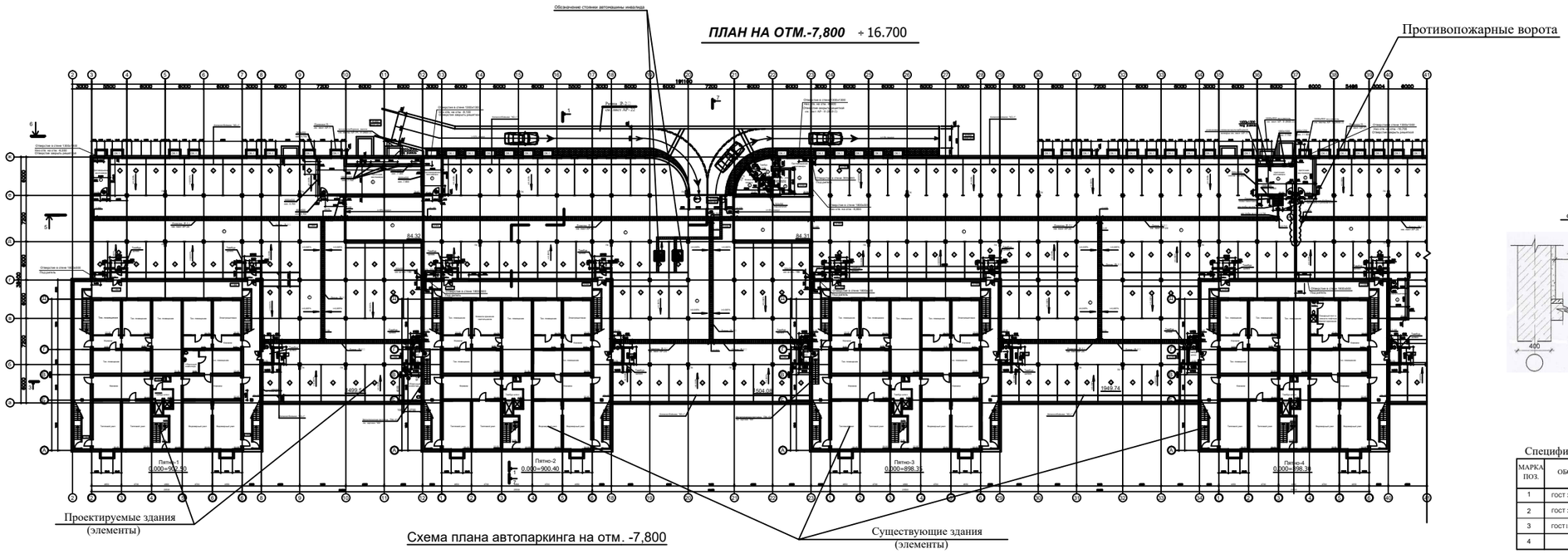

Схема плана автопаркинга на отм. -7,800

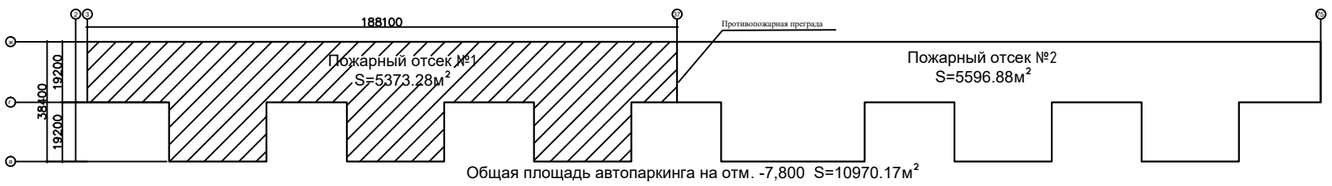

Общая площадь автопаркинга на отм. -7,800 S=10970.17м²

Экспликация помещений

Номер помещения	Наименование	Площадь м2	Категория
001	Паркинг на отм. -7.800	1242.10	
002	Противодымная венткамера	13.83	
003	Приточная венткамера	74.23	
004	Шахта вентканалы	10.44	
005	Пандус	84.32	
006	Паркинг на отм. -9.900	1498.58	
007	Противодымная венткамера	15.65	
008	Комната охраны	11.06	
009	Тамбур	8.52	
0010	Противодымная венткамера	21.07	
0011	Помещение для дежурного -персонала-	9.71	
0012	С/У	2.09	
0013	С/У	2.30	
0014	Пандус	84.32	
0015	Паркинг на отм. -11.950 в осях 2-37	1973.60	
0016	Приточная венткамера	25.59	
0017	Шахта вентканалы	5.06	
0017	Комната уборочного инвентаря	10.80	

Сечение А-А

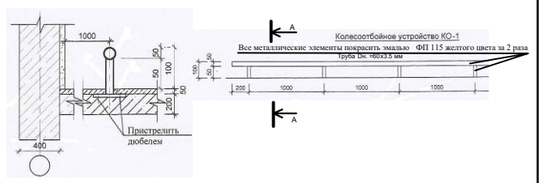

Спецификация расход материалов на колесоотбойное устройство КО-1

МАРКА ПОЗ.	ОБОЗНАЧЕНИЕ	НАИМЕНОВАНИЕ	КОЛ. ШТ	МАССА ЕД. КГ	ПРИМЕЧАНИЕ
1	ГОСТ 3262-91	Труба Dн. =60х3.5 мм пм	850.00 пм.	4.88 кг	4148.00 кг
2	ГОСТ 3262-91	Стойка труба Dн. =60х3.5 мм, L= 0.05м шт	1010 шт.	4.88 кг	246.44 кг
3	ГОСТ 103-2006	- 120х4 □120мм шт	1010 шт.	3.77	456.92кг
4		Анкерные болты Ø10, L=100 мм шт	2020 шт.		

1. Пожарный отсек выполнено по требованиям СП РК 3.03-105-2014 "Стоянки автомобилей" таблица 4. Перегородки пожарного отсека из керамического кирпича толщ. 2□0мм
2. Данный лист читать совместно с листами АР- 3,□□□
3. Абсолютная отметка ±0,000 пятно-8, условно принято уровень пола жилого дома пятно-1 (±0,000=902.50)

Изм.	Кол.уч.	Лист	N док.	Подп.	Дата	5592 К2-8-АР	
ГИП	Шишкинский					Корректировка 1-го этапа жилого комплекса в мкр.Самал между ул. Сутбаева и ул. Шевченко в Алуашском районе г. Алматы (без внутренних инженерных и внеплощадочных инженерных сетей) Блокировка строительства	
Проверил	Шишкинский					Пятно - 8 автопаркинг в осях 2 - 37	Стадия: РП / Лист: 2из1 / Масштаб:
Архит.	Прокопов А.					План подвала и автопаркинга в осях 2-37 на отм.-7.800 ÷ -16.700	ТОО "ПИ Алматытипгорстрой -1"
Констр.	Прокопов А.						

Инв.№ подл. | Подпись и дата | Взам.инв.№

C:\Users\Кумар Ахыкович\Desktop\Завершение 2022 г\АР паркинг\Автопаркинг оси 2 - 37 - 15.03.2021.dwg, 24.02.2022 15:52:

ПЛАН НА ОТМ.-4,500 ÷ 13.400

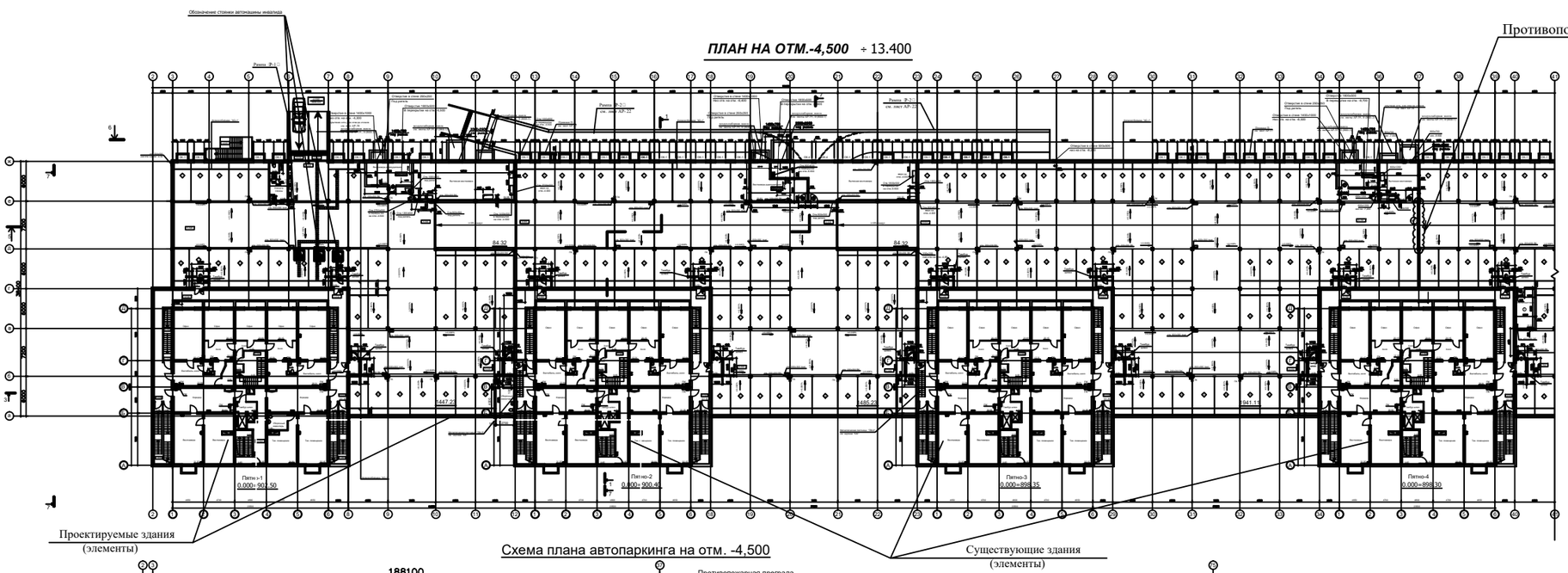

Схема плана автопаркинга на отм. -4,500

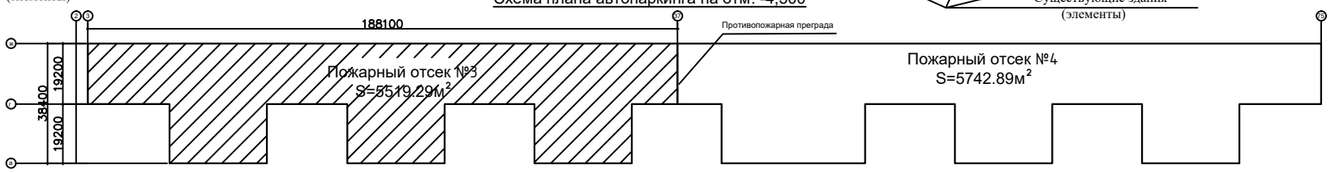

Общая площадь автопаркинга на отм. -4,500 S=11262.18 м²

Экспликация помещений

Номер помещения	Наименование	Площадь м2	Категория
01	Паркинг на отм. -4.500	1219.76	
02	Комната охраны	12.90	
03	С/У	2.10	
04	Венткамера дымоудаления	23.06	
05	Вытяжная венткамера	85.11	
06	Пандус	84.32	
07	Паркинг на отм. -6.600	1487.63	
08	Венткамера дымоудаления	34.83	
09	Вытяжная венткамера	104.13	
010	Пандус	84.32	
011	Паркинг на отм. -8.650	1947.32	
012	Венткамера дымоудаления	22.52	
013	Вытяжная венткамера	33.59	
014	комната уборочного инвентаря	10.80	

Сечение А-А

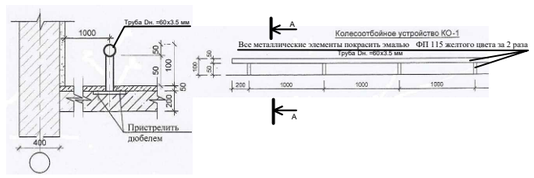

Спецификация расход материалов на колесоотбойное устройство КО-1

МАРКА ПОЗ.	ОБОЗНАЧЕНИЕ	НАИМЕНОВАНИЕ	КОЛ. ШТ	МАССА ЕД. КГ	ПРИМЕЧАНИЕ
1	ГОСТ 3262-91	Труба Дн. ⌀60х3.5 мм пм	850.00 пм.	4.88 кг	4148.00 кг
2	ГОСТ 3262-91	Стойка труба Дн. ⌀60х3.5 мм, L= 0.05м шт	1010 шт.	4.88 кг	246.44 кг
3	ГОСТ 103-2006	- 120х4 □120мм шт	1010 шт.	3.77	456.92кг
4		Анкерные болты Ø10, L=100 мм шт	2020 шт.		

1. Пожарный отсек выполнено по требованиям СП РК 3.03-105-2014 "Стоянки автомобилей" таблица 4. Перегородки пожарного отсека из керамического кирпича толщ. 2□0мм
2. Данный лист читать совместно с листами АР- 2,□□
3. Абсолютная отметка ±0,000 пятно-8, условно принято уровень пола жилого дома пятно-1 (±0,000=902,50)

Изм.	Кол.уч.	Лист	N док.	Подп.	Дата
ГИП	Шошмаева				
Проверил	Сулейменов				
Архит.	Шестаков А.				
Разраб.	Шестаков А.				

5092 К2 -8-АР

Строительство 8-ми этажного жилого дома по ул. Сулейменова в районе пересечения с ул. Щепкина в Алатауском районе г. Алматы (без встроенно-пристроенных и многоуровневых помещений стоянок)

Паркинг - 8
автопаркинг в осях
2- 37

Стадия	Лист	Листов
РП	1л1	

План подвала и автопаркинга в осях 2-37 на отм. -□.00 ÷ -13.□00

ТОО "ТИ Алматыпирогор -1"

Согласовано

Взам. инв. №

Подпись и дата

Инв. № подл.

C:\Users\Кумар Ахыкович\Desktop\Завершение 2022 г\АР паркинг\Автопаркинг оси 2 - 37 - 15.03.2021.dwg, 24.02.2022 15:53:

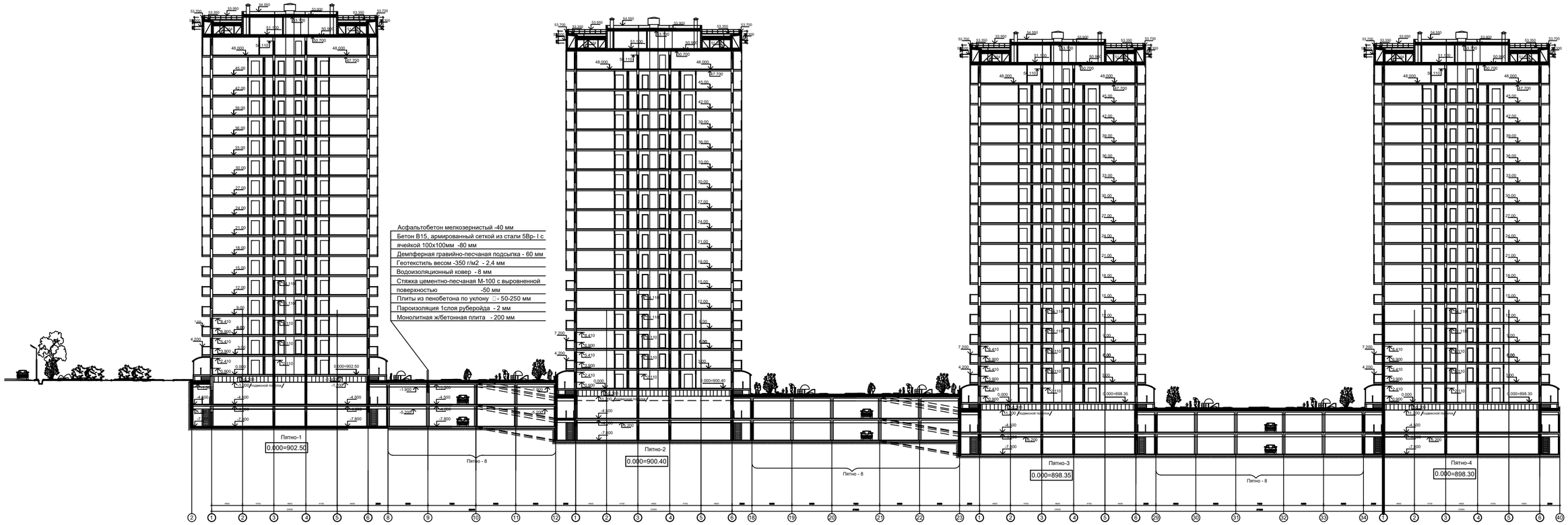

1. Данный лист читать совместно с листами АР- 2,3,□
2. Абсолютная отметка ±0,000 пятно-8, условно принято уровень пола жилого дома пятно-1 (±0,000=902,50)

					5092 К2 -8-АР			
Изм.	Кол.уч.	Лист	№ Док.	Подпись	Дата	"Строительство семи 16-ти этажных жилых домов южнее ул. Жандосова, между ул. Сулейменова и ул. Щепкина в Аутожском районе г. Алматы" (без внутриплощадочных и внеплощадочных инженерных сетей). Завершение строительства		
ГАП		Гурманбетов				Пятно - 8 автопаркинг в осях 2 - 37	Стадия	Лист	Листов
Провер.		Гурманбетов					РП	4	
Архит.		Трохоров А.				Разрез 3-3	ТОО "ПИ Алматыгипрогор-1"		
Н.контр.		Трохоров А.							

Взам.инв.№ | Подпись и дата | Инв.№ подл.

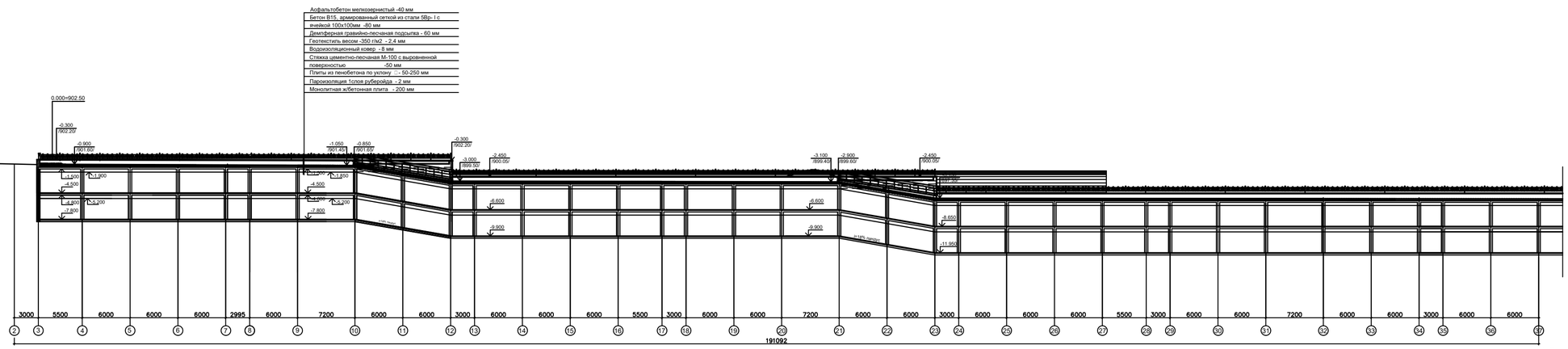

1. Данный лист читать совместно с листами АР- 2,3,□

2. Абсолютная отметка ±0,000 пятно-8, условно принято уровень пола жилого дома пятно-1 (±0,000=902,50)

							5092 К2 -8-АР		
Изм.	Кол.уч.	Лист	№ Док.	Подпись	Дата	"Строительство семи (пяти этажных жилых домов кожно уз. Жаппасова, между уз. Сузиенкова и уз. Щаскина в Алуэовском районе г. Алматы" (без внутриплощадочных и внеплощадочных инженерных сетей). Завершение строительства.			
ГАП		Турманбетов				Пятно - 8 автопаркинг в осях 2 - 37	Стадия	Лист	Листов
							РП	5	
Провер.		Турманбетов							
Разраб.		Трохоров А.				Разрез 5-5	ТОО "ПИ Алматыгипрогор-1"		
Н.контр.		Трохоров А.							

Инв.№ подл. | Подпись и дата | Взам.инв.№
95 | 18.09.18

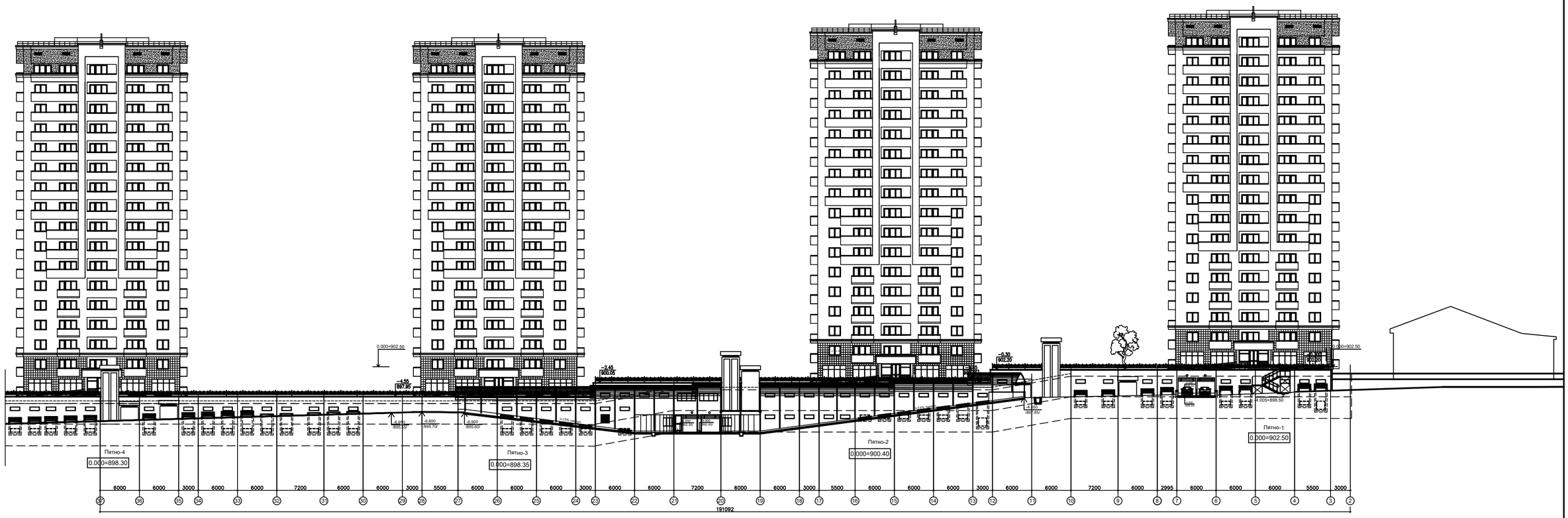

1. Данный лист читать совместно с листами АР- 2,3, 20÷□0

2. Абсолютная отметка ±0,000 пятно-8, условно принято уровень пола жилого дома пятно-1 (±0,000=902,50)

					5092 К2 -8-АР
Изм.	Кол.уч.	Лист	№ Док.	Подпись	Дата
ГАП		Турманбетов			
Провер.		Турманбетов			
Разраб.		Прохоров А.			
Н.контр.		Прохоров А.			

"Строительство семи 18-ти этажных жилых домов южнее ул. Жандосова, между ул. Сулейменова и ул. Щепкина в Аузовском районе г. Алматы" (Без внутриплощадочных и внеплощадочных инженерных сетей).

Завершение строительства

Пятно - 8 автопаркинг в осях 2 ÷ 37

Стадия	Лист	Листов
РП	6	

Разрез 6-6

ТОО "ПИ Алматыгипрогор-1"

Подпись и дата	Взам.инв.№
28.09.16г	

Инв.№ подл.
96

Разрез по оси 5 в осях А-Ж

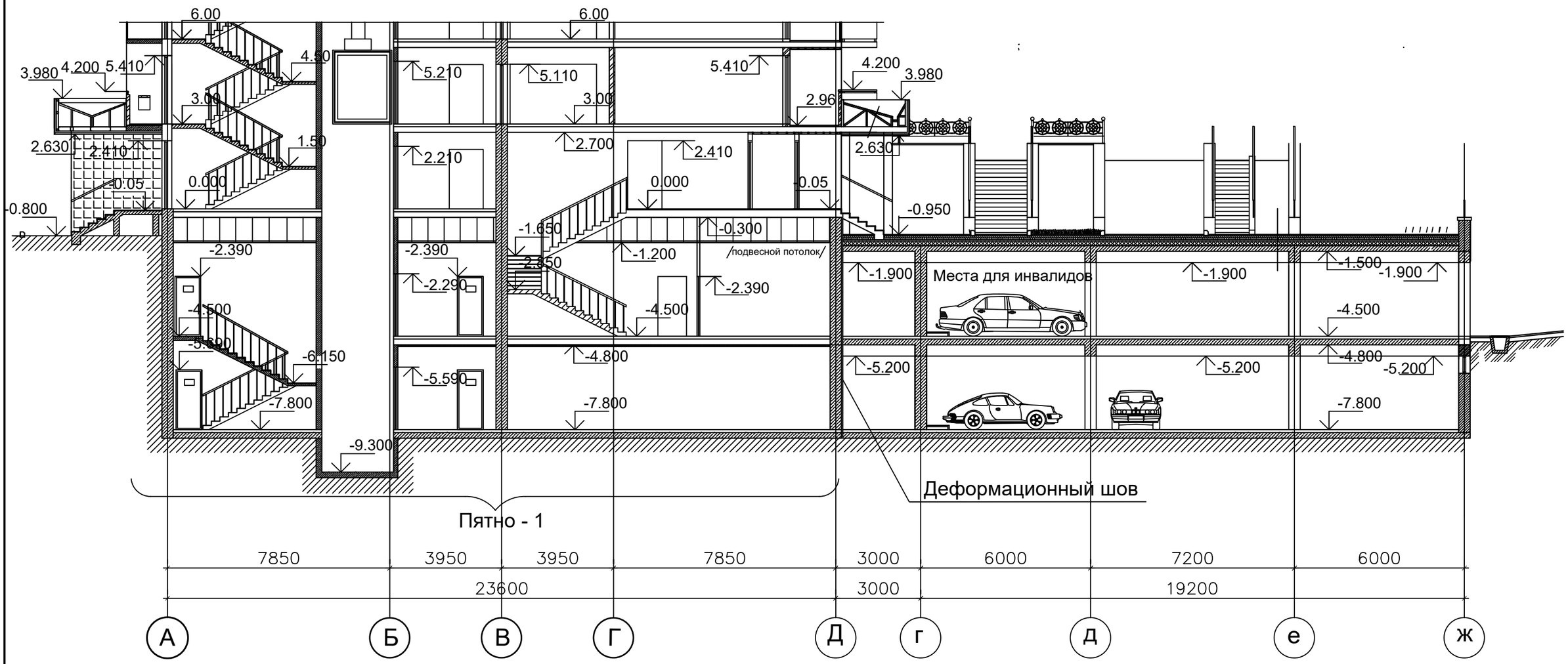

Изм	Кол.уч	Лист	№ Док.	Подпись	Дата
ГАП		Нурманбетов			
Провер.		Нурманбетов			
Разраб.		Прохоров А.			
н.контр.		Прохоров А.			

5092 К2 -8-АР

"Строительство семи 16-ти этажных жилых домов южнее ул. Жандосова, между ул. Сулейменова и ул. Щепкина в Ауэзовском районе г. Алматы" (без внутриплощадочных и внеплощадочных инженерных сетей). Завершение строительства.

ПЯТНО - 8
автопаркинг
в осях 2 - 37

Стадия	Лист	Листов
РП	7	

Разрез по оси 5 в осях А-Ж.

ТОО "ПИ Алматыгипрогор-1"

Инв.№ подл.	Подпись и дата	Взам.инв.№
95	28.09.18г.	

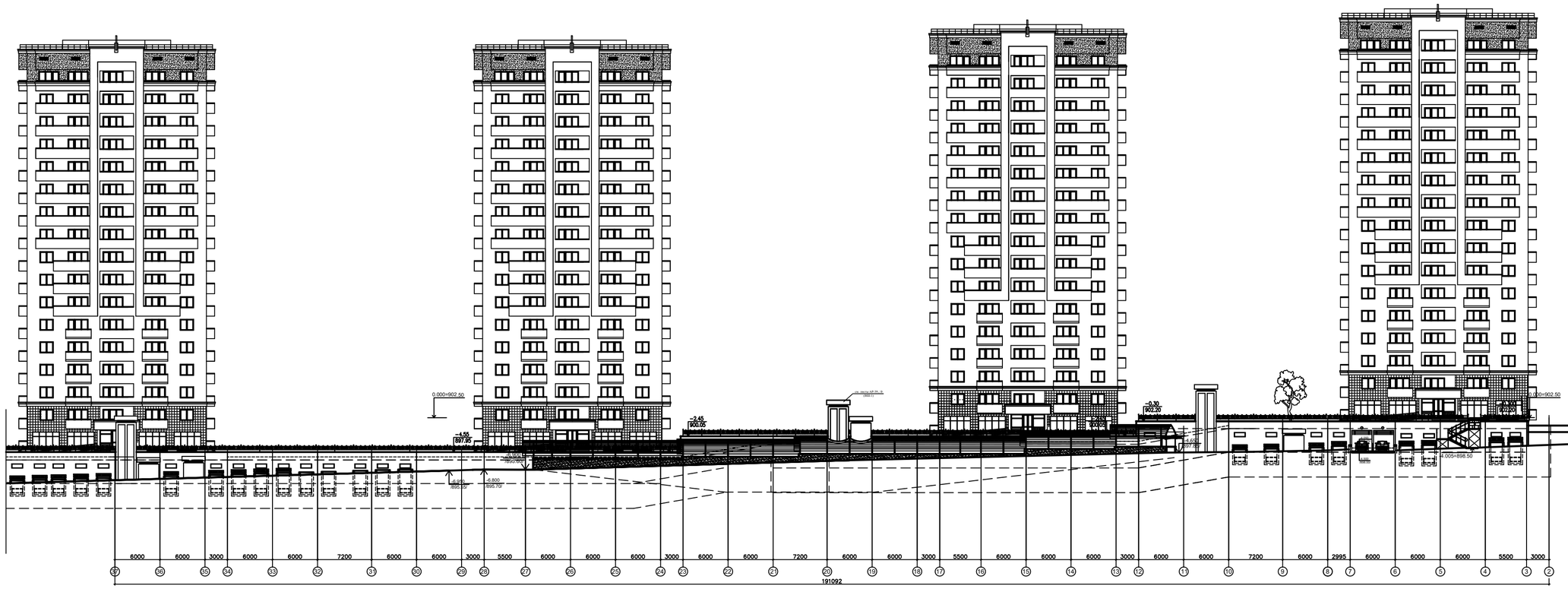

1. Данный лист читать совместно с листами АР- 2,3, 20-□0

2. Абсолютная отметка ±0,000 пятно-8, условно принято уровень пола жилого дома пятно-1 (±0,000=902,50)

					5092 К2 -8-АР
Изм.	Кол.уч.	Лист	№ Док.	Подпись	Дата
ГАП		Турманбетов			
Провер.		Турманбетов			
Разраб.		Прохоров А.			
Гл.контр.		Прохоров А.			

"Строительство семи 18-ти этажных жилых домов южнее ул. Жандосова, между ул. Сулейменова и ул. Щепкина в Аугезовском районе г. Алматы"
(Без внутриплощадочных и внеплощадочных инженерных сетей).
Завершение строительства.

Пятно - 8
автопаркинг
в осях 2 - 37

Стадия	Лист	Листов
РП	8	

Развертка фасадов по ул.Жандосова

ТОО "ПИ Алматыгипрогор-1"

Подпись и дата	Взам.инв.№
28.09.16г	

Инв.№ подл.
96

Спецификация заполнения оконных проемов

Марка поз.	Обозначение	Наименование	количество шт.			Примечание
			–7,800	–4,500	всего	
ОК–1	Металлопластик однокамерный стеклопакет (коричневый цвет) ГОСТ 30674–99	600(h)x1500	34	38	72	энерго–сберегающий стекло.
		Подоконная доска ламинир. 1500x200x30 ГОСТ 23166–99				
	ГОСТ 14918–80	слив– оцинков. кровель. сталь толщ.=0,8мм300x1500				
ОК–4	Металлопластик однокамерный стеклопакет (коричневый цвет) ГОСТ 30674–99	1200(h)x2800	–	2	2	энерго–сберегающий стекло.
		Подоконная доска ламинир. 2800x200x30 ГОСТ 23166–99				
	ГОСТ 14918–80	слив– оцинков. кровель. сталь толщ.=0,8мм300x2800				
ОК–5	Металлопластик однокамерный стеклопакет (коричневый цвет) ГОСТ 30674–99	1300(h)x3000	1	–	1	энерго–сберегающий стекло.
		Подоконная доска ламинир. 3000x200x30 ГОСТ 23166–99				
	ГОСТ 14918–80	слив– оцинков. кровель. сталь толщ.=0,8мм300x3000				
ОК–6	Металлопластик однокамерный стеклопакет (коричневый цвет) ГОСТ 30674–99	1200(h)x2420	–	1	1	энерго–сберегающий стекло.
		Подоконная доска ламинир. 2420x200x30 ГОСТ 23166–99				
	ГОСТ 14918–80	слив– оцинков. кровель. сталь толщ.=0,8мм300x2420				

Схема оконного блока ОК–5

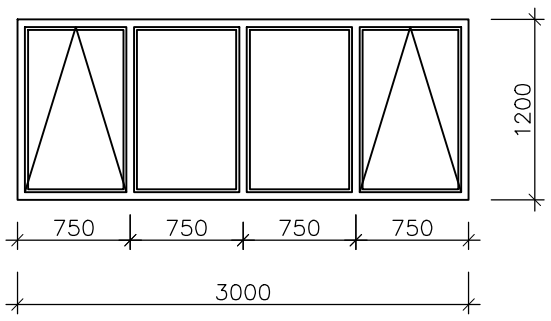

Схема оконного блока ОК–1

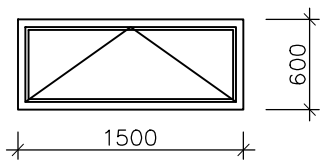

Схема оконного блока ОК–4

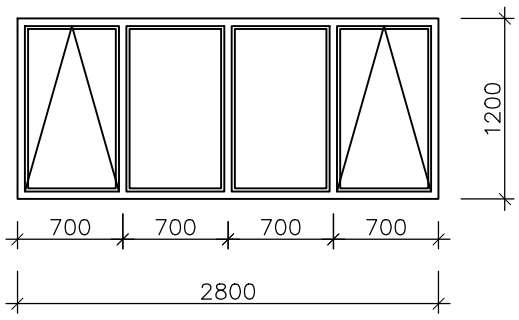

Схема оконного блока ОК–6

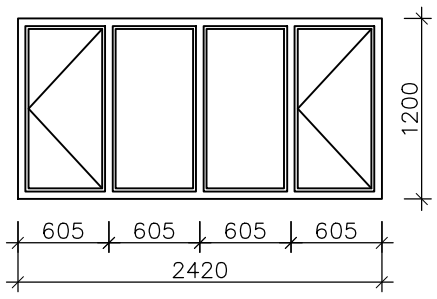

1. Данный лист читать совместно с листами АР-□-12,2□
2. Для остекления окон и витражей использовать энергосберегающий стекло, безопасное стекло.

Изм.	Кол.уч	Лист	№ Док.	Подпись	Дата
ГАП		Нурманбетов			
Провер.		Нурманбетов			
Разраб.		Прохоров А.			
н.контр.		Прохоров А.			

5092 К2 -8-АР

"Строительство семи 16-ти этажных жилых домов южнее ул. Жандосова, между ул. Сулейменова и ул. Щепкина в Ауэзовском районе г. Алматы" (без внутриплощадочных и внеплощадочных инженерных сетей). Завершение строительства.

Пятно - 8 автопаркинг в осях 2 - 37

Стадия	Лист	Листов
РП	9	

Спецификация заполнения оконных проемов

ТОО "ПИ Алматыгипрогор-1"

Взам.инв.№	
Подпись и дата	28.09.18г.
Инв.№ подл.	95

F:\Паркинг\Автопаркинг оси 2 - 37 - 15.03.2021.dwg, 11.08.2022 16:20:24, DWG To PDF.pc

Ведомость дверей

Позиция	Марка	Габариты проема	Эскиз	Конструкция, отделка, комплектующие	−7.800	−4.500	Общее кол−во шт.	Примечание
2	Д1 л	2100 710	4250 1000 630 700 6030 6100	Дверь однопольная глухая. правая облегченная. из МДФ комплект навесы, ручка с замком	–	1	1	СТ РК 943−92
3	Д2	2100 810	1040 1780 250 1780 2030 2100 730 800	Дверь однопольная глухая. правая облегченная. из МДФ комплект навесы, ручка с замком	1	–	1	СТ РК 943−92
4	Д2 л	2100 810	250 1780 1000 2030 2100 730 800	Дверь однопольная глухая. левая облегченная. из МДФ комплект навесы, ручка с замком	1	–	1	СТ РК 943−92
5	Д3	2100 910	250 1000 2030 2100 830 900	Дверь однопольная глухая. правая облегченная. из МДФ комплект навесы, ручка с замком	3	2	5	СТ РК 943−92
6	Д3 л	2100 910	250 1780 1000 2030 2100 830 900	Дверь однопольная глухая. левая облегченная. из МДФ комплект навесы, ручка с замком	1	1	2	СТ РК 943−92
7	Д4	2100 1010	250 1780 2030 2100 1000 930 1000	Дверь однопольная глухая. левая Металлическая, противопожарная комплект навесы, ручка с замком	17	17	38	ГОСТ 31173−2003
8	Д4 л	2100 1010	250 1780 1000 2030 2100 930 1000	Дверь однопольная глухая. левая Металлическая, противопожарная комплект навесы, ручка с замком	4	4	8	ГОСТ 31173−2003
9	Д5	2400 1310	450 2080 2400 1000 400 900 1300	Дверь двупольная глухая, правая Металлическая, противопожарная комплект навесы, ручка	11	11	22	ГОСТ 31173−2003
10	Вр−1	2600 3750	500 2100 2600 1000 2750 3750	Ворота с калиткой с разм. 3750х2600(h), (калитка 800х2100h) TLP−STD Automat /ворота секционные подъемные автоматические/ ГОСТ 31174−2017	1	–	1	Автоматическая противопожарная ворота с калиткой
11	Вр−2	2600 2750	2600 2750	Ворота с разм. 2750х2600(h), TLP−STD Automat /ворота секционные подъемные автоматические/ ГОСТ 31174−2017	1	2	3	Автоматическая противопожарная ворота

1. Маркировку окон см. лист АР−4−12.
2. Данный лист читать вместе с листами АР−4−12.

Изм	Кол.уч	Лист	№ Док.	Подпись	Дата
ГАП		Нурманбетов			
Провер.		Нурманбетов			
Разраб.		Прохоров А.			
н.контр.		Прохоров А.			

5092 К2 -8-АР

"Строительство семи 16-ти этажных жилых домов южнее ул. Жандосова, между ул. Сулейменова и ул. Щепкина в Ауэзовском районе г. Алматы" (без внутриплощадочных и внеплощадочных инженерных сетей). Завершение строительства.

Пятно - 8 автопаркинг в осях 2 - 37

Стадия	Лист	Листов
РП	10и1	

Спецификация дверных проемов

ТОО "ПИ Алматыгипрогор-1"

Взам.инв.№	Подпись и дата	Инв.№ подл.
	28.09.18г.	95

F:\Паркинг\Автопаркинг оси 2 - 37 - 15.03.2021.dwg, 23.08.2022 13:23:45, DWG To PDF.pc3

Экспликация полов автопаркинга на отм. −7.800 ÷ 16.700

Номер помещения по плану	Тип пола по проекту	Схема пола	Элементы пола и их толщина	Площадь пола кв. м.
001 00□ 006 001□ 001□	1	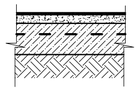	1. Асфальтобетон мелкозернистый −4мм 2. Уклонообразующая цем/песч. стяжка −56−26мм 3. Армобетон с сеткой С 8АIII−200/200 −100мм 4. Щебень втрамбованный грунт на глубину −40мм	4882.92
008 009 0011	2	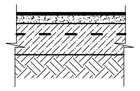	1. Керамическая плитка на клеящем растворе −15мм 2. Выравнивающий стяжка из цем.−песчанного раствора М−150 −45мм 3. Бетонная подготовка М−100 −100мм 4. Щебень втрамбованный грунт на глубину −40мм Плинтус Н=60мм −56.1п.м.	29.29
002 003 007 0010 0012 0013 0016	3	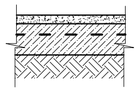	1. Керамическая плитка на клеящем растворе −15мм 2. Выравнивающий стяжка из цем.−песчанного раствора М−100 −30мм 3. Гидроизоляция−2 слоя гидроизола на битумной мастике −15мм 3. Бетонная подготовка М−100 −100мм 4. Щебень втрамбованный грунт на глубину −40мм Плинтус Н=60мм −285.25п.м.	154.76

1. Данный лист считать совместно с листами АР −4−12.
2. Полы запроектированы в соответствии со СН РК 3.02−36−2012. Детали полов выполнены согласно серии 2.244−1.
3. Полы в санузлах выполнять на 20мм ниже уровня пола оснавных помещений Гидроизоляцию полов выполнять непрерывно по всей площади помещений, завести на стены на 300мм и вывести за порог смежного помещения на 500мм.
4. Устройство чистых полов пройзводить после прокладки скрытых в полу сантехнических и электротехнических комуникаций.
5. Уклон к трапам выполнить за счет цементно−песчаной стяжкой не менее i=0.01.
6. Ранее выданный лист АР−14 аннулируется, взамен лист АР−14и1

Изм	Кол.уч	Лист	№ Док.	Подпись	Дата
ГАП		Нурманбетов			
Провер.		Нурманбетов			
Разраб.		Прохоров А.			
н.контр.		Прохоров А.			

5092 К2 -8-АР

"Строительство семи 16-ти этажных жилых домов южнее ул. Жандосова, между ул. Сулейменова и ул. Щепкина в Ауэзовском районе г. Алматы" (без внутриплощадочных и внеплощадочных инженерных сетей). Завершение строительства.

Пятно - 8
автопаркинг
в осях 2 - 37

Стадия	Лист	Листов
РП	11	

Экспликация полов
на отм. -7.800÷16.700

ТОО "ПИ Алматыгипрогор-1"

Инв.№ подл.	Подпись и дата	Взам.инв.№
95	28.09.18г.	

Экспликация полов автопаркинга на отм. −4.500 ÷ 13.400

Номер помещения по плану	Тип пола по проекту	Схема пола	Элементы пола и их толщина	Площадь пола кв. м.
01 06 07 010 011	1	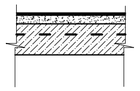	1. Асфальтобетон мелкозернистый −4мм 2. Уклонообразующая цем/песч. стяжка −58−28мм 3. Монолитная железобетонная плита перекрытия −200мм	4823.35
02	2	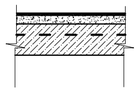	1. Керамическая плитка на клеящем растворе −15мм 2. Выравнивающий стяжка из цем.−песчанного раствора М−150 −45мм 3. Монолитная железобетонная плита перекрытия −200мм Плинтус Н=60мм −25.6п.м.	12.90
03 0□ 0□ 08 09 012 013	3	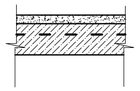	1. Керамическая плитка на клеящем растворе −15мм 2. Выравнивающий стяжка из цем.−песчанного раствора М−100 −30мм 3. Монолитная железобетонная плита перекрытия −200мм Плинтус Н=60мм −324.2п.м.	305.34

1. Данный лист считать совместно с листами АР −4−12.
2. Полы запроектированы в соответствии со СН РК 3.02−36−2012. Детали полов выполнены согласно серии 2.244−1.
3. Полы в санузлах выполнять на 20мм ниже уровня пола оснавных помещений Гидроизоляцию полов выполнять непрерывно по всей площади помещений, завести на стены на 300мм и вывести за порог смежного помещения на 500мм.
4. Устройство чистых полов пройзводить после прокладки скрытых в полу сантехнических и электротехнических комуникаций.
5. Уклон к трапам выполнить за счет цементно−песчаной стяжкой не менее i=0.01.

Изм	Кол.уч	Лист	№ Док.	Подпись	Дата
ГАП		Нурманбетов			
Провер.		Нурманбетов			
Разраб.		Прохоров А.			
н.контр.		Прохоров А.			

5092 К2 -8-АР

"Строительство семи 16-ти этажных жилых домов южнее ул. Жандосова, между ул. Сулейменова и ул. Щепкина в Ауэзовском районе г. Алматы" (без внутриплощадочных и внеплощадочных инженерных сетей). Завершение строительства.

Пятно - 8
автопаркинг
в осях 2 - 37

Стадия	Лист	Листов
РП	12	

Экспликация полов
на отм. -4.500÷13.400

ТОО "ПИ Алматыгипрогор-1"

Взам.инв.№	Подпись и дата	Инв.№ подл.
	28.09.18г.	95

Инв. N подл.	Подп. и дата	Взам. инв. N
95	28.09.18г.	

Ведомость отделки помещений

НАИМЕНОВАНИЕ ИЛИ НОМЕР ПОМЕЩЕНИЯ	ПОТОЛОК		СТЕНЫ						ПЕРЕГОРОДКИ						Колонна		Примечание
			Бетонная стена		Теплоблок стена		Кирпичная стена		из теплоблока		из гипсокартона		из кирпича				
	ПЛОЩАДЬ, кв.м.	ВИД ОТДЕЛКИ	ПЛОЩАДЬ, кв.м.	ВИД ОТДЕЛКИ	ПЛОЩАДЬ, кв.м.	ВИД ОТДЕЛКИ	ПЛОЩАДЬ, кв.м.	ВИД ОТДЕЛКИ	ПЛОЩАДЬ, кв.м.	ВИД ОТДЕЛКИ	ПЛОЩАДЬ, кв.м.	ВИД ОТДЕЛКИ	ПЛОЩАДЬ, кв.м.	ВИД ОТДЕЛКИ	ПЛОЩАДЬ, кв.м.	ВИД ОТДЕЛКИ	
ПЛАН на отм. -7.800																	
001	1□93.□8	сплошное выравнив. бетонных поверхностей □однослойная штукат.□ из сухих растворных смеси толщ.-3мм, финишный левкас, улучшенная водоэмуль. покраска	□□8.□3	сплошное выравнив. бетонных поверхностей □однослойная штукат.□ из сухих растворных смеси толщ.-3мм, финишный левкас, улучшенная водоэмуль. покраска									□□.□9	Улучшенная штукатурка цементном песчанном растворе, левкас и водоэмульсионная покраска (улучшенная)	112.02	сплошное выравнив. бетонных поверхностей □однослойная штукат.□ из сухих растворных смеси толщ.-3мм, финишный левкас, улучшенная водоэмуль. покраска	
002	13.83	сплошное выравнив. бетонных поверхностей □однослойная штукат.□ из сухих растворных смеси толщ.-3мм, финишный левкас, улучшенная водоэмуль. покраска	2□09	сплошное выравнив. бетонных поверхностей □однослойная штукат.□ из сухих растворных смеси толщ.-3мм, финишный левкас, улучшенная водоэмуль. покраска									2□06	Улучшенная штукатурка цементном песчанном растворе, левкас и водоэмульсионная покраска (улучшенная)			
003	81.19	сплошное выравнив. бетонных поверхностей □однослойная штукат.□ из сухих растворных смеси толщ.-3мм, финишный левкас, улучшенная водоэмуль. покраска	□8.20	сплошное выравнив. бетонных поверхностей □однослойная штукат.□ из сухих растворных смеси толщ.-3мм, финишный левкас, улучшенная водоэмуль. покраска									68.□0	Улучшенная штукатурка цементном песчанном растворе, левкас и водоэмульсионная покраска (улучшенная)	2.□0	сплошное выравнив. бетонных поверхностей □однослойная штукат.□ из сухих растворных смеси толщ.-3мм, финишный левкас, улучшенная водоэмуль. покраска	
00□	10.□□	сплошное выравнив. бетонных поверхностей □однослойная штукат.□ из сухих растворных смеси толщ.-3мм, финишный левкас, улучшенная водоэмуль. покраска	3□80	сплошное выравнив. бетонных поверхностей □однослойная штукат.□ из сухих растворных смеси толщ.-3мм, финишный левкас, улучшенная водоэмуль. покраска									□0.20	Улучшенная штукатурка цементном песчанном растворе, утеплитель ПТЭ-150 толщ. 100мм, сетка рабица №10, Ф1,4мм			
00□	9□20	сплошное выравнив. бетонных поверхностей □однослойная штукат.□ из сухих растворных смеси толщ.-3мм, финишный левкас, улучшенная водоэмуль. покраска	67.20	сплошное выравнив. бетонных поверхностей □однослойная штукат.□ из сухих растворных смеси толщ.-3мм, финишный левкас, улучшенная водоэмуль. покраска											7.20	сплошное выравнив. бетонных поверхностей □однослойная штукат.□ из сухих растворных смеси толщ.-3мм, финишный левкас, улучшенная водоэмуль. покраска	
ПЛАН на отм. -9.900																	
006	181□29	сплошное выравнив. бетонных поверхностей □однослойная штукат.□ из сухих растворных смеси толщ.-3мм, финишный левкас, улучшенная водоэмуль. покраска	□81.□3	сплошное выравнив. бетонных поверхностей □однослойная штукат.□ из сухих растворных смеси толщ.-3мм, финишный левкас, улучшенная водоэмуль. покраска									2□60	Улучшенная штукатурка цементном песчанном растворе, левкас и водоэмульсионная покраска (улучшенная)	1□1.90	сплошное выравнив. бетонных поверхностей □однослойная штукат.□ из сухих растворных смеси толщ.-3мм, финишный левкас, улучшенная водоэмуль. покраска	
007	17.89	сплошное выравнив. бетонных поверхностей □однослойная штукат.□ из сухих растворных смеси толщ.-3мм, финишный левкас, улучшенная водоэмуль. покраска	2□0□	сплошное выравнив. бетонных поверхностей □однослойная штукат.□ из сухих растворных смеси толщ.-3мм, финишный левкас, улучшенная водоэмуль. покраска									2□60	Улучшенная штукатурка цементном песчанном растворе, левкас и водоэмульсионная покраска (улучшенная)	0.□□	сплошное выравнив. бетонных поверхностей □однослойная штукат.□ из сухих растворных смеси толщ.-3мм, финишный левкас, улучшенная водоэмуль. покраска	
008	11.06	сплошное выравнив. бетонных поверхностей □однослойная штукат.□ из сухих растворных смеси толщ.-3мм, финишный левкас, улучшенная водоэмуль. покраска	2□3□	сплошное выравнив. бетонных поверхностей □однослойная штукат.□ из сухих растворных смеси толщ.-3мм, финишный левкас, улучшенная водоэмуль. покраска							1□37	водоэмульсионная покраска (улучшенная)					
009	8.□2	сплошное выравнив. бетонных поверхностей □однослойная штукат.□ из сухих растворных смеси толщ.-3мм, финишный левкас, улучшенная водоэмуль. покраска	11.3□	сплошное выравнив. бетонных поверхностей □однослойная штукат.□ из сухих растворных смеси толщ.-3мм, финишный левкас, улучшенная водоэмуль. покраска							13.02	водоэмульсионная покраска (улучшенная)	9.39	Улучшенная штукатурка цементном песчанном растворе, левкас и водоэмульсионная покраска (улучшенная)			
0010	21.07	сплошное выравнив. бетонных поверхностей □однослойная штукат.□ из сухих растворных смеси толщ.-3мм, финишный левкас, улучшенная водоэмуль. покраска	□3.0□	сплошное выравнив. бетонных поверхностей □однослойная штукат.□ из сухих растворных смеси толщ.-3мм, финишный левкас, улучшенная водоэмуль. покраска									2□0□	Улучшенная штукатурка цементном песчанном растворе, левкас и водоэмульсионная покраска (улучшенная)			
0011	9.71	сплошное выравнив. бетонных поверхностей □однослойная штукат.□ из сухих растворных смеси толщ.-3мм, финишный левкас, улучшенная водоэмуль. покраска	7.□0	сплошное выравнив. бетонных поверхностей □однослойная штукат.□ из сухих растворных смеси толщ.-3мм, финишный левкас, улучшенная водоэмуль. покраска									30.□□	Улучшенная штукатурка цементном песчанном растворе, левкас и водоэмульсионная покраска (улучшенная)			
0012	2.09	сплошное выравнив. бетонных поверхностей □однослойная штукат.□ из сухих растворных смеси толщ.-3мм, финишный левкас, улучшенная водоэмуль. покраска									1□□9	Керамическая плитка	3.21	Улучшенная штукатурка цементном песчанном растворе, Керамическая плитка			
0013	2.30	сплошное выравнив. бетонных поверхностей □однослойная штукат.□ из сухих растворных смеси толщ.-3мм, финишный левкас, улучшенная водоэмуль. покраска	□.6□	Сплошное выравнив. бетонных поверхностей □однослойная штукат.□ из сухих растворных смеси толщ.-3мм керамическая плитка							9.2□	Керамическая плитка	3.60	Улучшенная штукатурка цементном песчанном растворе, Керамическая плитка			
001□	9□20	сплошное выравнив. бетонных поверхностей □однослойная штукат.□ из сухих растворных смеси толщ.-3мм, финишный левкас, улучшенная водоэмуль. покраска	67.20	сплошное выравнив. бетонных поверхностей □однослойная штукат.□ из сухих растворных смеси толщ.-3мм, финишный левкас, улучшенная водоэмуль. покраска											7.20	сплошное выравнив. бетонных поверхностей □однослойная штукат.□ из сухих растворных смеси толщ.-3мм, финишный левкас, улучшенная водоэмуль. покраска	
Тамбур шлюз	□2.□0	сплошное выравнив. бетонных поверхностей □однослойная штукат.□ из сухих растворных смеси толщ.-3мм, финишный левкас, улучшенная водоэмуль. покраска							□60.□□	сплошное выравнив. бетонных поверхностей □однослойная штукат.□ из сухих растворных смеси толщ.-3мм, финишный левкас, улучшенная водоэмуль. покраска							

1. Ранее выданный лист АР-13 аннулируется, взамен лист АР-13и1

Изм.	Кол.уч.	Лист	№ Док.	Подпись	Дата
ГАП		Нурманбетов			
Провер.		Нурманбетов			
Разраб.		Прохоров А.			
н.контр.		Прохоров А.			

5092 К2 -8-АР

"Строительство семи 16-ти этажных жилых домов южнее ул. Жандосова, между ул. Сулейменова и ул. Щепкина в Ауэзовском районе г. Алматы" (без внутриплощадочных и внеплощадочных инженерных сетей). Завершение строительства.

Пятно - 8
автопаркинг
в осях 2 - 37

Стадия	Лист	Листов
РП	13и1	

Ведомость отделки помещение подвала на отм. -7.800÷16.700 (начало)

ТОО "ПИ Алматыгипрогор-1"

Инв. N° подл.	Подп. и дата	Взам. инв. N°

Ведомость отделки помещений

НАИМЕНОВАНИЕ ИЛИ НОМЕР ПОМЕЩЕНИЯ	ПОТОЛОК		СТЕНЫ						ПЕРЕГОРОДКИ						Колонна		Примечание
			Бетонная стена		Теплоблок стена		Кирпичная стена		из теплоблока		из гипсокартона		из кирпича				
	ПЛО-ЩАДЬ, кв.м.	ВИД ОТДЕЛКИ	ПЛО-ЩАДЬ, кв.м.	ВИД ОТДЕЛКИ	ПЛО-ЩАДЬ, кв.м.	ВИД ОТДЕЛКИ	ПЛО-ЩАДЬ, кв.м.	ВИД ОТДЕЛКИ	ПЛО-ЩАДЬ, кв.м.	ВИД ОТДЕЛКИ	ПЛО-ЩАДЬ, кв.м.	ВИД ОТДЕЛКИ	ПЛО-ЩАДЬ, кв.м.	ВИД ОТДЕЛКИ	ПЛО-ЩАДЬ, кв.м.	ВИД ОТДЕЛКИ	
ПЛАН на отм. -4.500÷13.400																	
Паркинг на отм. -11.300	3211.83	сплошное выравнив. бетонных поверхностей □однослойная штукат.□ из сухих растворных смеси толщ.-3мм, финишный левкас, улучшенная водоэмуль. покраска	1028.22	сплошное выравнив. бетонных поверхностей □однослойная штукат.□ из сухих растворных смеси толщ.-3мм, финишный левкас, улучшенная водоэмуль. покраска									62.79	Улучшенная штукатурка цементном песчанном растворе, левкас и водоэмульсионная покраска (улучшенная)	297.6	сплошное выравнив. бетонных поверхностей □однослойная штукат.□ из сухих растворных смеси толщ.-3мм, финишный левкас, улучшенная водоэмуль. покраска	
Комната охраны	9.□8	сплошное выравнив. бетонных поверхностей □однослойная штукат.□ из сухих растворных смеси толщ.-3мм, финишный левкас, улучшенная водоэмуль. покраска	□2□	сплошное выравнив. бетонных поверхностей □однослойная штукат.□ из сухих растворных смеси толщ.-3мм, финишный левкас, улучшенная водоэмуль. покраска									3□.□6	Улучшенная штукатурка цементном песчанном растворе, левкас и водоэмульсионная покраска (улучшенная)			
Санузел	1.79	сплошное выравнив. бетонных поверхностей □однослойная штукат.□ из сухих растворных смеси толщ.-3мм, финишный левкас, улучшенная водоэмуль. покраска	3.60	Сплошное выравнив. бетонных поверхностей □однослойная штукат.□ из сухих растворных смеси толщ.-3мм керамическая плитка							1.9□	Керамическая плитка	11.30	Улучшенная штукатурка цементном песчанном растворе, Керамическая плитка			
Венткамера дымоудаления	□7.26	сплошное выравнив. бетонных поверхностей □однослойная штукат.□ из сухих растворных смеси толщ.-3мм, финишный левкас, улучшенная водоэмуль. покраска	2□.6□	сплошное выравнив. бетонных поверхностей □однослойная штукат.□ из сухих растворных смеси толщ.-3мм, финишный левкас, улучшенная водоэмуль. покраска									□8.1□	Улучшенная штукатурка цементном песчанном растворе, левкас и водоэмульсионная покраска (улучшенная)			
Вытяжная венткамера	□□.2□	сплошное выравнив. бетонных поверхностей □однослойная штукат.□ из сухих растворных смеси толщ.-3мм, финишный левкас, улучшенная водоэмуль. покраска	63.□□	сплошное выравнив. бетонных поверхностей □однослойная штукат.□ из сухих растворных смеси толщ.-3мм, финишный левкас, улучшенная водоэмуль. покраска									1□.7	Улучшенная штукатурка цементном песчанном растворе, левкас и водоэмульсионная покраска (улучшенная)			
Венткамера	29.12	сплошное выравнив. бетонных поверхностей □однослойная штукат.□ из сухих растворных смеси толщ.-3мм, финишный левкас, улучшенная водоэмуль. покраска	32.□0	сплошное выравнив. бетонных поверхностей □однослойная штукат.□ из сухих растворных смеси толщ.-3мм, финишный левкас, улучшенная водоэмуль. покраска									30.□0	Улучшенная штукатурка цементном песчанном растворе, левкас и водоэмульсионная покраска (улучшенная)			
Паркинг на отм. -16.700	□89.□0	сплошное выравнив. бетонных поверхностей □однослойная штукат.□ из сухих растворных смеси толщ.-3мм, финишный левкас, улучшенная водоэмуль. покраска	2□0.0	сплошное выравнив. бетонных поверхностей □однослойная штукат.□ из сухих растворных смеси толщ.-3мм, финишный левкас, улучшенная водоэмуль. покраска											38.□	сплошное выравнив. бетонных поверхностей □однослойная штукат.□ из сухих растворных смеси толщ.-3мм, финишный левкас, улучшенная водоэмуль. покраска	
Тамбур шлюз	□2.□0	сплошное выравнив. бетонных поверхностей □однослойная штукат.□ из сухих растворных смеси толщ.-3мм, финишный левкас, улучшенная водоэмуль. покраска							□60.□□	сплошное выравнив. бетонных поверхностей □однослойная штукат.□ из сухих растворных смеси толщ.-3мм, финишный левкас, улучшенная водоэмуль. покраска							

Изм.	Кол.уч.	Лист	№ Док.	Подпись	Дата
ГАП		Нурманбетов			
Провер.		Нурманбетов			
Разраб.		Прохоров А.			
н.контр.		Прохоров А.			

5092 К2 -8-АР

"Строительство семи 16-ти этажных жилых домов южнее ул. Жандосова, между ул. Сулейменова и ул. Щепкина в Ауэзовском районе г. Алматы" (без внутриплощадочных и внеплощадочных инженерных сетей). Завершение строительства.

Пятно - 8
автопаркинг
в осях 2 - 37

Стадия	Лист	Листов
РП	14и1	

Ведомость отделки помещение подвала на отм. -4.500÷13.400 (окончание)

ТОО "ПИ Алматыгипрогор-1"

Вид Б-Б
Рампа Р-1

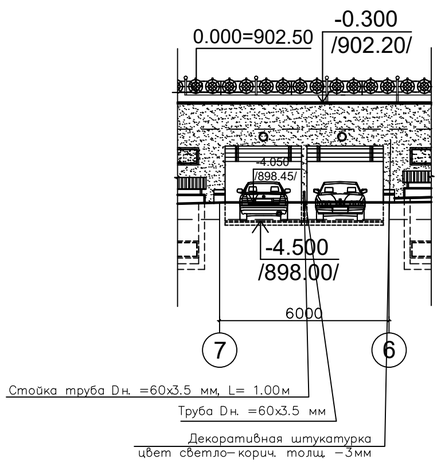

Сечение А-А
Рампа Р-1

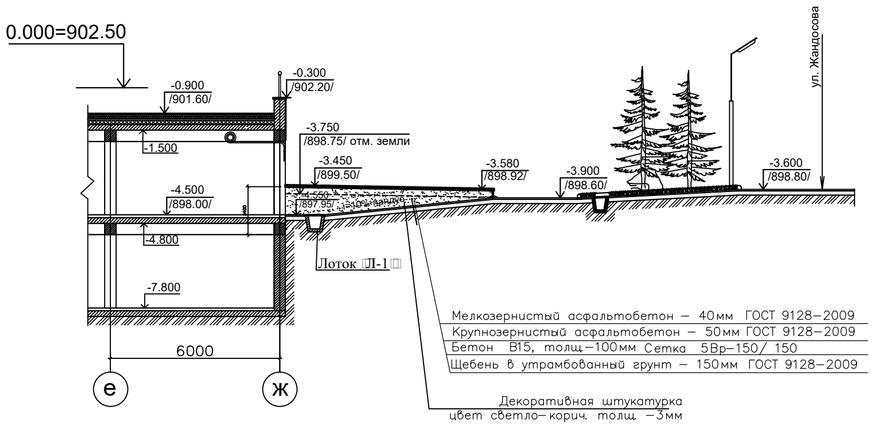

Фрагмент плана на отм.-4.500
Рампа Р-1

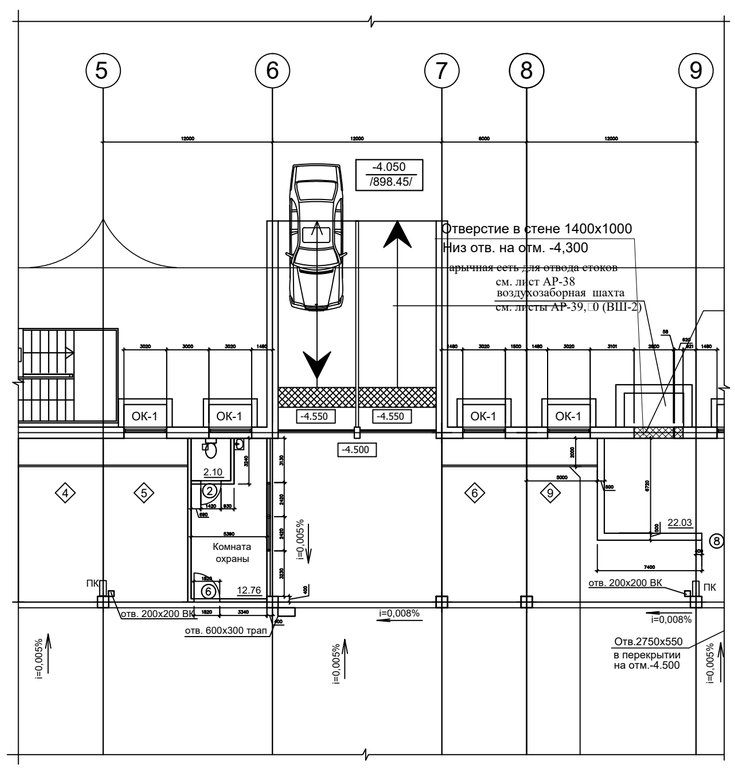

Лоток Л-1

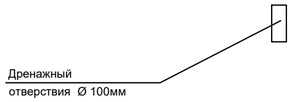

Решетка Р-1

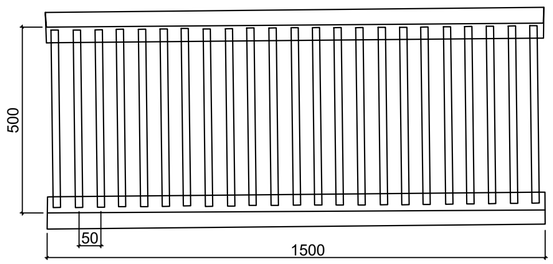

Спецификация расход материалов на облицовку рампу Р-1

МАРКА ПОЗ.	ОБОЗНАЧЕНИЕ	НАИМЕНОВАНИЕ	КОЛ. ШТ	МАССА ЕД. КГ	ПРИМЕЧАНИЕ
1		Улучшенная штукатурка толщ. -25мм Декоративная штукатурка цвет светло-коричневый толщ. - 3мм м2	22.0 м2.		
2	ГОСТ 5336-80	Сетка "Рабица"№10, Ø1.4мм м2	22.00 м2.	3.0 кг	66.00 кг
3	ГОСТ 34028-2016	Тяжи из арм.Ø10 А-I А240, L=100мм шт.	30	0.617 кг	0.0.18 кг
4		Накрывочный камень,с разм. 550х300х68мм м2	7.50 м2.		цвет светло-корич.
5		Бетон В12.5 м3	9.95 м3		Подпорная стена
6	ГОСТ 8478-81	Сетка 5Вр-200/ 8АIII-150 м2	54.10м2.	3.35 кг	181.23 кг
7	ГОСТ 3262-91	Труба Dн. =60х3.5 мм пм.	14.6пм	4.88 кг	71.25 кг
8	ГОСТ 3262-91	Стойка труба Dн. =60х3.5 мм, L= 1.00м шт.	7 шт.	4.88 кг	34.16 кг
9	ГОСТ103-2006	- 120х4 120мм шт шт.	7 шт.	3.77	3.17 кг
10		Анкерные болты.Ø10, L=100мм шт.	28 шт.		
11		Бетон В12.5 м3	1.35 м3		/центральный/
12					
	Спецификация расход материалов на лоток Л-1				
18		Бетон В12.5 м3	3.05 м3		
19	ГОСТ 8478-81	Сетка 5Вр-200/ 8АIII-150 м2	15.50 м2.	3.35 кг	51.93 кг
	Спецификация расход материалов на решетку Р-1				
20	ГОСТ 8509-93	Уголок L50х5, L=6.10м шт	4шт	3.77 кг	91.99 кг
21	ГОСТ 34028-2016	Арм.Ø 20АIII А500С, L=480мм шт	122шт	2.47 кг	144.64 кг
	Экспликация полов на рампу Р-1				
22		Мелкозернистый асфальтобетон - 40мм по ГОСТ 9128-97 м2	43.15 м2.		
23		Крупнозернистый асфальтобетон - 50мм по ГОСТ 9128-97 м2	43.15 м2.		
24		Бетон В15, толщ.-100мм м3	4.31 м3		
25	ГОСТ 8478-81	Сетка 5Вр-150/ 150 м2	43.15 м2.	1.92кг	82.85 кг
26	ГОСТ 8267-93	Щебень в утрамбованный грунт - 150мм по ГОСТ 9128-2009 м2	43.15м2.		

1. Данный лист читать совместно с листами АР- 2,3,
2. Все металлические элементы покрасить эмалью ПФ115 серого цвета за 2 раза.

Изм	Кол.	Лист	№ Док.	Подпись	Дата
ГАП		Нурманбетов			
Провер.		Нурманбетов			
Разраб.		Прохоров А.			
н.контр.		Прохоров А.			

5092 К2 -8-АР

"Строительство семи 16-ти этажных жилых домов южнее ул. Жандосова, между ул. Сулейменова и ул. Щепкина в Ауэзовском районе г. Алматы" (без внутриплощадочных и внеплощадочных инженерных сетей). Завершение строительства.

Пятно - 8
автопаркинг
в осях 2 - 37

Стадия	Лист	Листов
РП	15	

Рампа Р-1
сечение, фрагмент плана, узлы и детали ,спецификация

ТОО "ПИ Алматыгипрогор-1"

Взам. инв.№ | Подп. и дата 28.09.18г. | Инв. № подл. 95

Фрагмент плана на отм.-9.900
Рампа Р-2

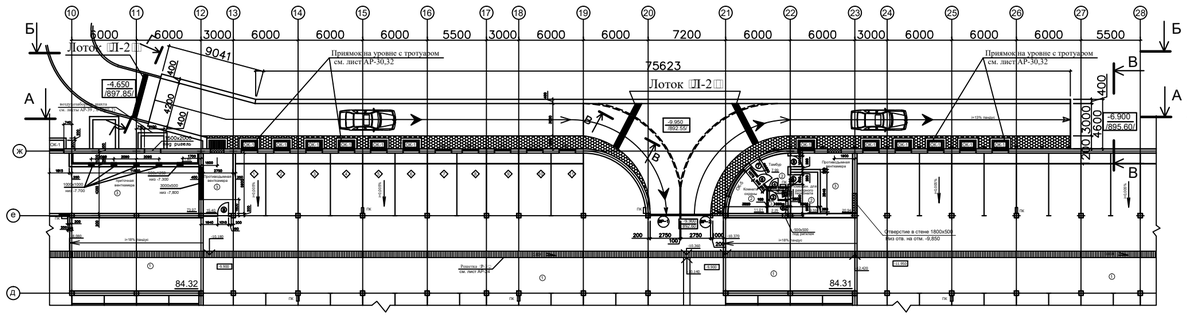

План кровля
Рампа Р-2

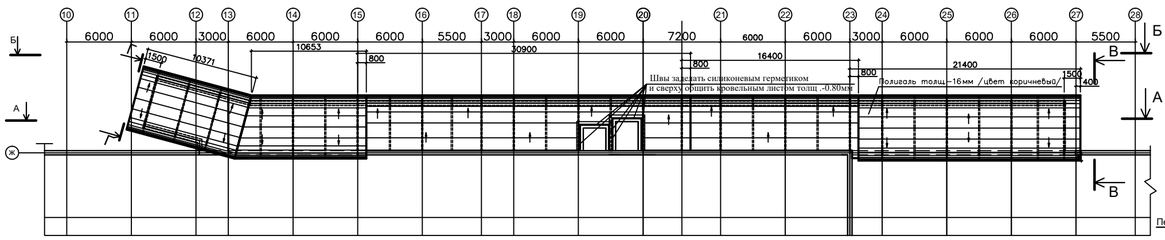

Вид Б-Б
Рампа Р-2

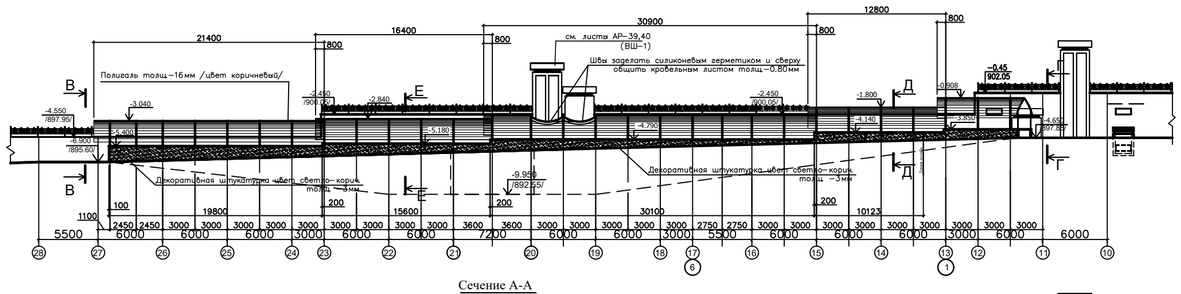

Сечение А-А
Рампа Р-2

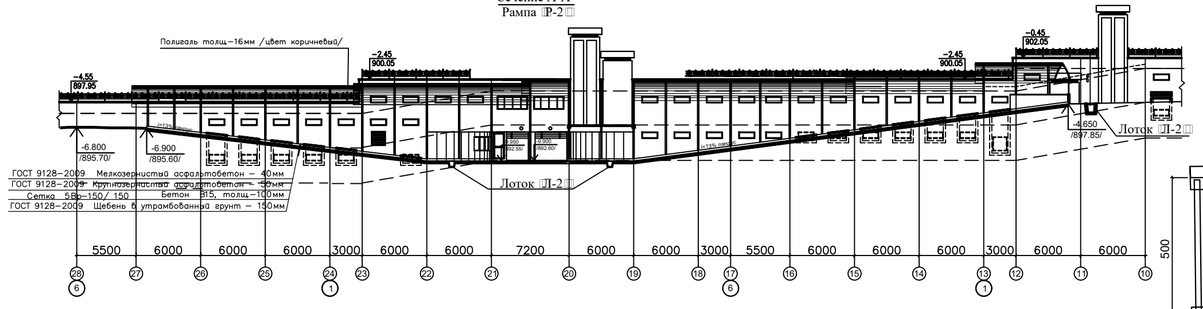

Вид В-В
Рампа Р-2

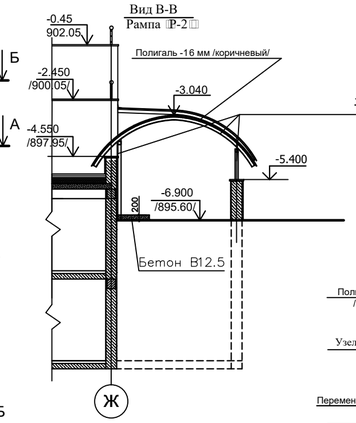

Вид Г-Г
Рампа Р-2

Сечение Е-Е
Рампа Р-2

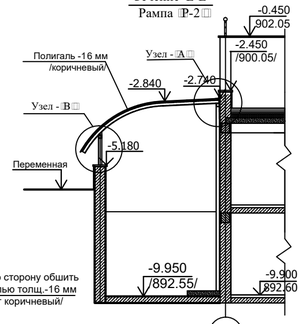

Сечение Д-Д
Рампа Р-2

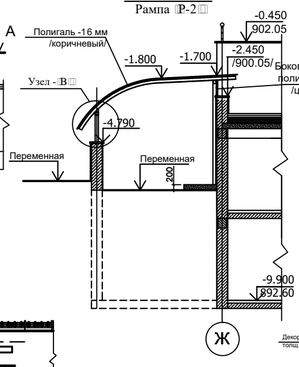

Узел - В

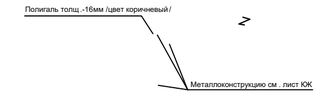

Лоток Л-2

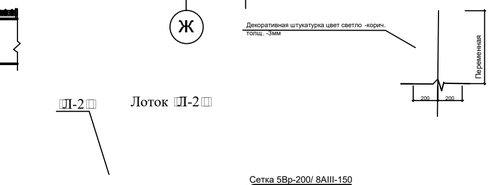

Узел -А

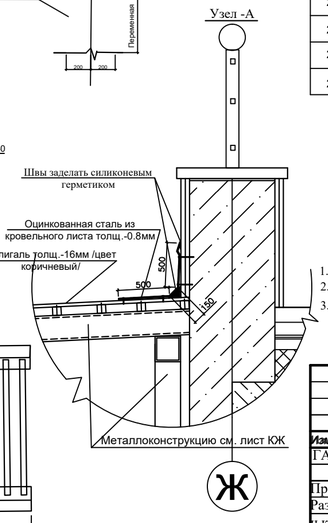

Узел - А
Арм.Ø 20AIII, L=480мм

Решетка Р-1

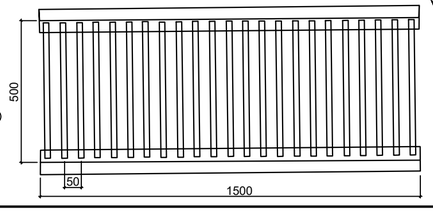

Спецификация расход материалов на облицовку рампу Р-2

МАРКА ПОЗ.	ОБОЗНАЧЕНИЕ	НАИМЕНОВАНИЕ	КОЛ. ШТ	МАССА ЕД. КГ	ПРИМЕЧАНИЕ
1		Улучшенная штукатурка толщ. -25мм Декоративная штукатурка м2	510.54 м2.		
2	ГОСТ 5336-80	цвет светло-коричневый толщ. - 3мм Сетка "Рабица"№10, Ø1.4мм м2	510.54 м2.	3.0 кг	1531.62 кг
3	ГОСТ 34028-2016	Тяжи из арм.Ø10 А-I А240, L=100мм шт.	1300	0.617 кг	74.04 кг
4		Накрывочный камень,с разм. 550x300x68мм м2	50.05м2.		цвет светло-корич.
5		Бетон В12.5 м3	27.93 м3		/тротуар/
6	ГОСТ 8478-81	Сетка 5Вр-200/ 8AIII-150 м2	93.10 м2.	3.35 кг	311.88 кг
7		Бетон В12.5 м3	4.44 м3		
8	**ГОСТ 8478-81**	**Сетка 5Вр-200/ 8AIII-150 м2**	**14.80 м2.**	**3.35 кг**	**49.58 кг**
9		Полигаль толщ.-16мм /цвет коричневый/ м2	669.00 м2.		
10	ГОСТ 11652-80	Винты самонарезные кровельные с резинкой L=45мм,d=5мм шт	7000шт	**5.19 кг**	36.33 кг
11	ГОСТ 17715-72	Сталь листовая кровельная толщ.-0.8мм м2	56.50 м2.	6.28 кг	354.82 кг
12	ГОСТ 8639-82	Труба квадратная 40x3мм пм	98.56пм	3.48 кг	342.99 кг
13		Полигаль толщ.-16мм /цвет коричневый/ м2	55.00 м2.		
14					
15					
16					
17					
Спецификация расход материалов на лоток Л-2 3шт.					
18		Бетон В12.5 м3	3.05 м3		
19	ГОСТ 8478-81	Сетка 5Вр-200/ 8AIII-150 м2	15.50 м2.	3.35 кг	51.93 кг
Спецификация расход материалов на решетку Р-1 2шт.					
20	ГОСТ 8509-86	Уголок L50x5, L=6.10м шт	4шт	3.77 кг	91.99 кг
21	ГОСТ 34028-2016	Арм.Ø 20AIII А500С, L=480мм шт	122шт	2.47 кг	144.64 кг
Экспликация полов на рампу Р-2					
22		Мелкозернистый асфальтобетон - 40мм по ГОСТ 9128-2009 м2	338.00 м2.		
23		Крупнозернистый асфальтобетон - 50мм по ГОСТ 9128-2009 м2	338.00 м2.		
24		Бетон В15, толщ.-100мм м3	33.80 м3		
25	ГОСТ 8478-81	Сетка 5Вр-150/ 150 м2	338.00 м2.	1.92кг	648.96 кг
26	ГОСТ 8267-93	Щебень в утрамбованный грунт - 150мм по ГОСТ 9128-2009 м2	438.00м2.		

1. Данный лист читать совместно с листами АР-2,3,
2. Все металлические элементы покрасить эмалью ПФ115 серого цвета за 2 раза.
3. Все точные размеры металлических элементов определить по месту.

Изм.	Кол.	Лист	№ Док.	Подпись	Дата
ГАП		Нурманбетов			
Провер.		Нурманбетов			
Разраб.		Прохоров А.			
н.контр.		Прохоров А.			

5092 К2 -8-АР

"Строительство семи 16-ти этажных жилых домов южнее ул. Жандосова, между ул. Сулеймeнова и ул. Щепкина в Аузэовском районе г. Алматы" (без внутриплощадочных и внеплощадочных инженерных сетей). Завершение строительства.

Пятно - 8 автопаркинг в осях 2 - 37

Стадия	Лист	Листов
РП	16	

Рампа Р-2 сечение, фрагмент плана, узлы и детали ,спецификация

ТОО "ПИ Алматыгипрогор-1"

Инв. № подл. | Подп. и дата | Взам. инв.№
95 | 28.09.18г.

Фрагмент благоустройства
подпорная стена "ПС-1"по оси "12"

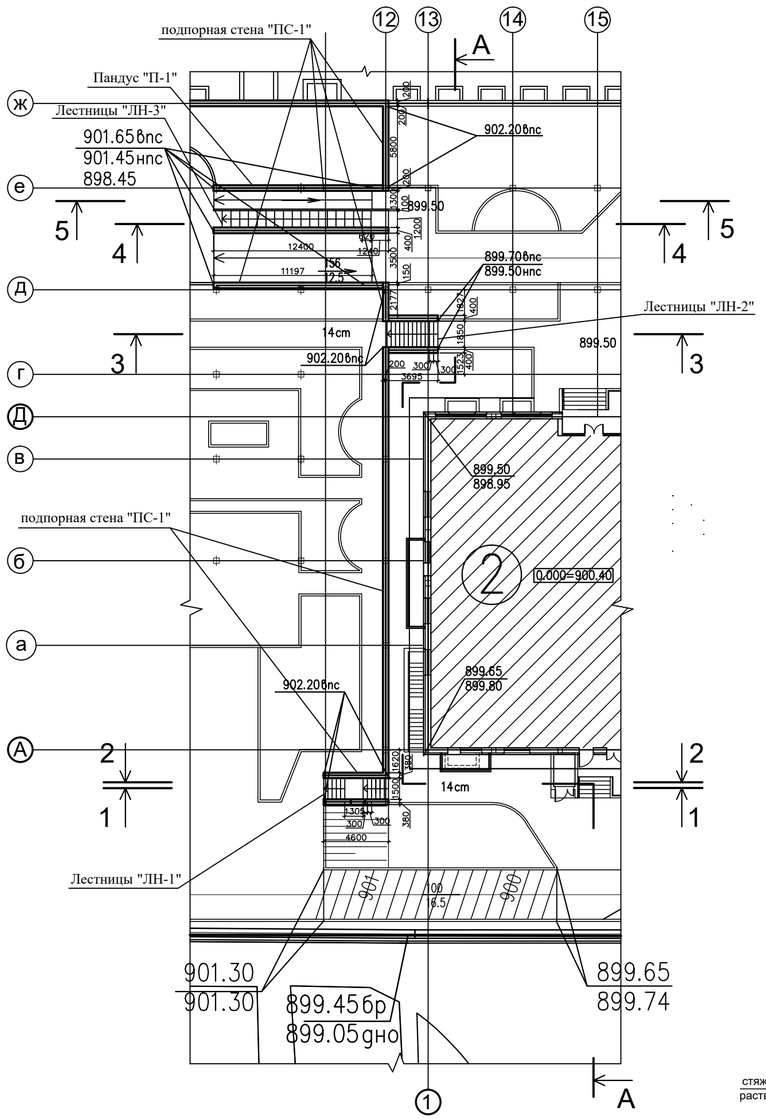

Сечение 1-1
Лестницы "ЛН-1"

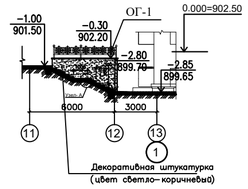

Сечение 2-2
Лестницы "ЛН-1"

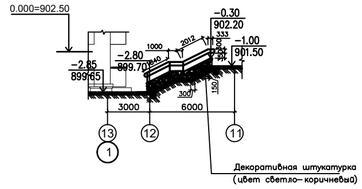

Сечение 3-3
Лестницы "ЛН-2"

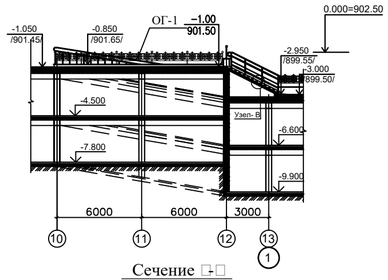

Сечение
Лестницы "ЛН-3"

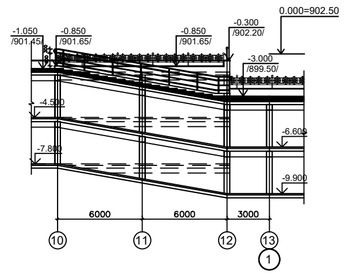

Сечение
Пандус "П-1"

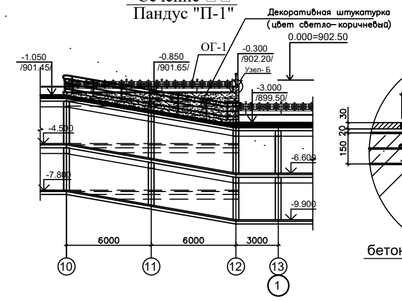

Узел- А, "ЛН-1"

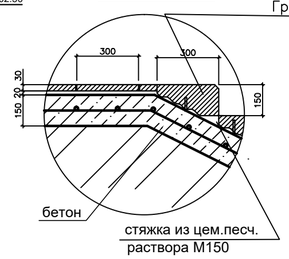

Узел- Б "ПС-1"

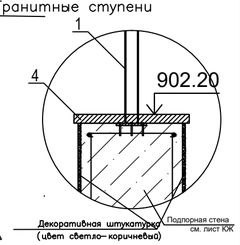

Узел- В, "ЛН-2"

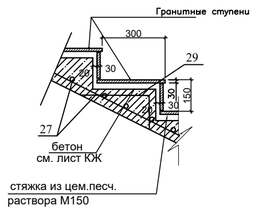

Вид "А-А"

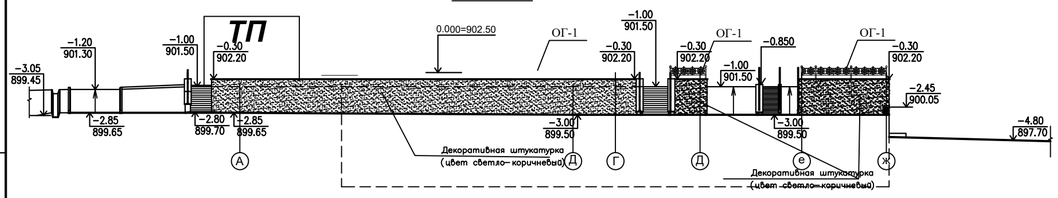

Огражд. ОГ-1 28 секции/

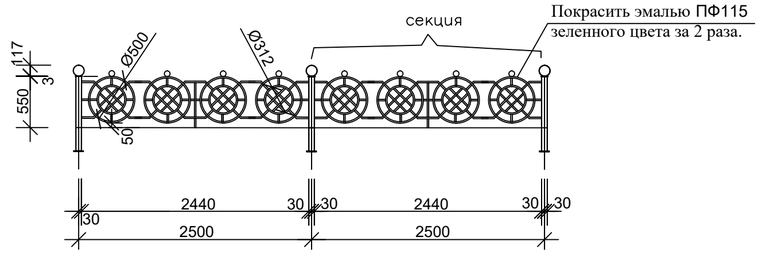

Спецификация расход материалов на облицовку подпорных стен ПС-1, наружную лестницу ЛН-1", ЛН-2", ЛН-3"и на ограждение

МАРКА ПОЗ.	ОБОЗНАЧЕНИЕ	НАИМЕНОВАНИЕ	КОЛ. ШТ	МАССА ЕД. КГ	ПРИМЕЧАНИЕ
1		Улучшенная штукатурка толщ. -25мм Декоративная штукатурка цвет светло-коричневый толщ. - 3мм м2	200.00 м2.		
2	ГОСТ 5336-80	Сетка "Рабица"№10, Ø1.4мм м2	200.00 м2.	3.0 кг	600.00 кг
3	ГОСТ 34028-2016	Тяжи из арм.Ø10 А-I А240, L=100мм шт.	650	0.617 кг	37.02 кг
4		Накрывочный камень,с разм. 550х300х68мм шт.	307 шт.		цвет светло-корич.
		Лестница "ЛН-1"			
5	Майкольское месторождение	Гранитные ступени 300х150х1500 м3	12 шт.	0.81 м3	поверхность под бучарду
6		Бетон В12.5 м3	1.44 м3		
7	ГОСТ 8478-81	Сетка 5Вр-200/ 8AIII-150 м2	9.0 м2.	3.35 кг	30.15 кг
8	ГОСТ 3262-91	Труба Dн. =60х3.5 мм пм.	12.40 пм.	4.88 кг	60.51 кг
9	ГОСТ 3262-91	Стойка труба Dн. =60х3.5 мм, L= 0.67м шт.	4 шт.	4.88 кг	13.08 кг
10	ГОСТ103-2006	- 120х4 120мм шт шт.	4 шт.	3.77	1.81кг
11	ГОСТ 34028-2016	Штыр из арм.Ø10 А-I А240, L=100мм шт.	36 шт.	0.617 кг	2.22 кг
12		Анкерные болты.Ø10, L=100мм шт.	16 шт.		
13	Майкольское месторождение	Гранитные ступени 300х750х30 м2	1.5 м2.		поверхность под бучарду
		Лестница "ЛН-2"			
14	Майкольское месторождение	Гранитные ступени 300х600х30мм м2	7.20 м2		поверхность под бучарду
15	Майкольское месторождение	Гранитные под ступени 150х600х30мм м2	3.60 м2		поверхность пиленные
16	ГОСТ 3262-91	Труба Dн. =60х3.5 мм пм.	30.24 пм.	4.88 кг	147.57 кг
17	ГОСТ 3262-91	Стойка труба Dн. =60х3.5 мм, L= 1.10м шт.	4 шт.	4.88 кг	21.47 кг
18	ГОСТ 2591-2006	Сталь квадратная №20 пм.	3.70 пм	3.14 кг	11.62 кг
19	ГОСТ103-2006	- 120х4 120мм шт шт.	4 шт.	3.77	1.81кг
		Анкерные болты.Ø10, L=100мм шт.	16 шт.		
		Лестница "ЛН-3"			
20	Майкольское месторождение	Гранитные ступени 620х1200х108мм м2	13.40 м2		поверхность под бучарду
21	ГОСТ 5781-82	Штыр из арм.Ø10 А-I, L=100мм шт.	36 шт.	0.617 кг	2.22 кг
22	ГОСТ 3262-91	Труба Dн. =60х3.5 мм пм.	122.80 пм.	4.88 кг	599.26 кг
23	ГОСТ 3262-91	Стойка труба Dн. =60х3.5 мм, L= 1.17м шт.	27 шт.	4.88 кг	154.16 кг
24	ГОСТ 2591-71	Сталь квадратная №20 пм.	37.50 пм	3.14 кг	117.75 кг
25	ГОСТ103-76	- 120х4 120мм шт шт.	27 шт.	3.77	12.22кг
26		Анкерные болты.Ø10, L=100мм шт.	108 шт.		
27		Бетон кл. В15 м3			0.85 м3
		Лестница "ЛН-2"			
28	ГОСТ 34028-2016	арм.Ø16 А-III А500С, L= п.м	117.0	1.578 кг	184.60 кг
29	ГОСТ 34028-2016	арм.Ø6 А-I А240, L=550мм	84	0.13 кг	10.92 кг
30		Бетон кл. В15 м3			1.70 м3

Спецификация расход материалов на ограждения
/Расход учтен только на одну секцию ограждения, а их 28 секции/

МАРКА ПОЗ.	ОБОЗНАЧЕНИЕ	НАИМЕНОВАНИЕ	КОЛ. ШТ	МАССА ЕД. КГ	ПРИМЕЧАНИЕ
НА МЕТАЛЛИЧЕСКУЮ ОГРАДУ ОГ- 1 секция					
1	гост 10704-91	Труба/стойка/ ø60мм δ=4.0мм . 800мм шт	2шт	5.52	8.83кг
2	гост 34028-2016	Арм. ø16А-1 (А240) пм	20.0пм	1.58	31.60кг
3	гост 103-2006	- 80х4 80мм шт	4шт	2.51	0.80кг
4	гост 103-2006	- 120х4 120мм шт	2шт	3.77	0.90кг
5	гост 103-2006	- 120х4 120мм шт	5шт	3.77	2.26кг
6	гост 103-2006	- 70х4 70мм шт	4шт	2.20	0.62кг

Ведомость отделки фасадов

Поз. отделки	Наименование элемента фасада	Наименование материала отделки	Наименование и номер эталона цвета или образец колера	Примечание
1		Улучшенная штукатур. толщ.-25мм Декоративная штукатур. толщ.-3мм	светло-коричневый	200.00 м²
2		Сетка "Рабица" №10, Ø1.4мм		600 кг
3		Тяжи из арм.Ø10 А , 100мм		37.02 кг
3		Накрывочный камень 550х300х68мм	светло-коричневый	307 шт

1. Данный лист читать совместно с листами чертежи марки ТП
2. Все металлические элементы покрасить эмалью ПФ115 зеленного цвета за 2 раза.

Изм.	Кол.уч.	Лист	№ Док.	Подпись	Дата
ГАП		Нурманбетов			
Провер.		Нурманбетов			
Разраб.		Прохоров А.			
н.контр.		Прохоров А.			

5092 К2 -8-АР

"Строительство семи 16-ти этажных жилых домов южнее ул. Жандосова, между ул. Сулейменова и ул. Щепкина в Ауэзовском районе г. Алматы" (без внутриплощадочных и внеплощадочных инженерных сетей). Завершение строительства.

Пятно - 8
автопаркинг
в осях 2 - 37

Стадия	Лист	Листов
РП	17	

Фрагмент благоустройства
подпорная стена "ПС-1"по оси "12"
сечения, узлы, спецификация

ТОО "ПИ Алматыгипрогор-1"

Инв. № подл. | Подп. и дата | Взам. инв.№
95 | 28.09.18г.

Фрагмент благоустройства
подпорная стена "ПС-2"по оси "23"

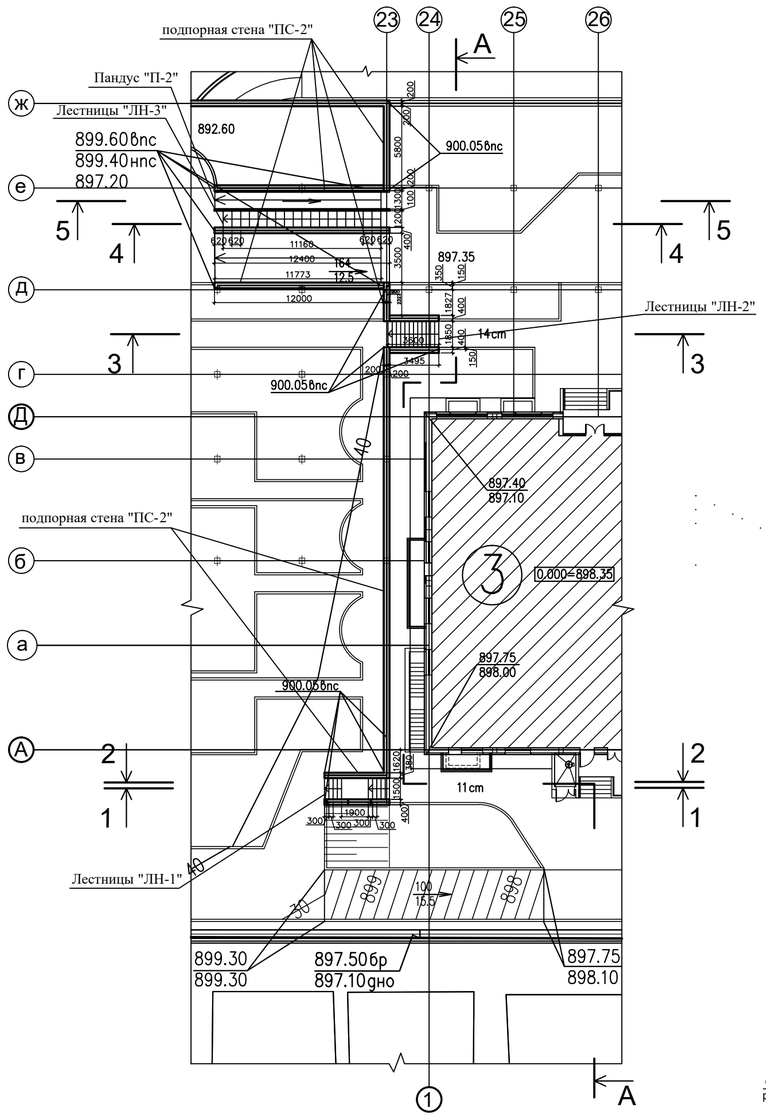

Сечение 1-1
Лестницы "ЛН-1"

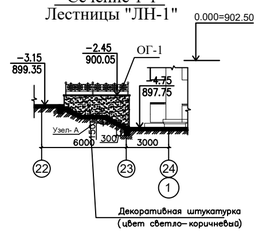

Сечение 2-2
Лестницы "ЛН-1"

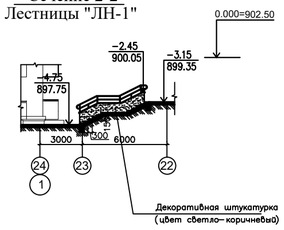

Сечение 3-3
Лестницы "ЛН-2"

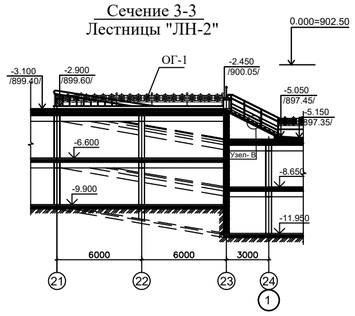

Сечение
Лестницы "ЛН-3"

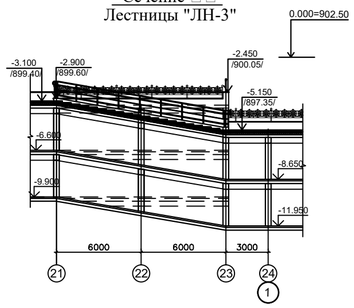

Сечение
Пандус "П-2"

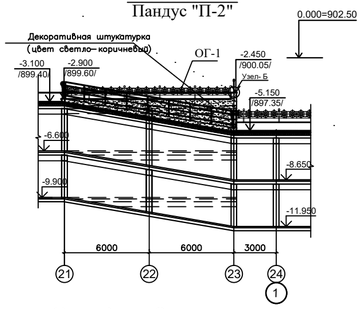

Узел- А, "ЛН-1"

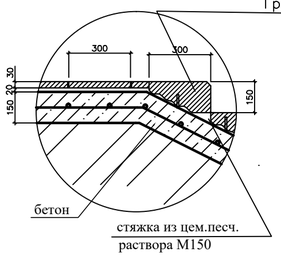

Узел- Б "ПС-2"

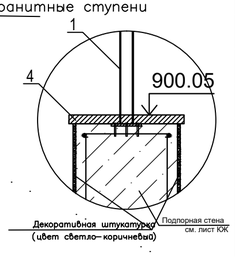

Узел- В, "ЛН-2"

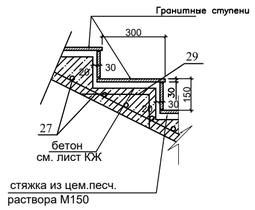

Вид "А-А"

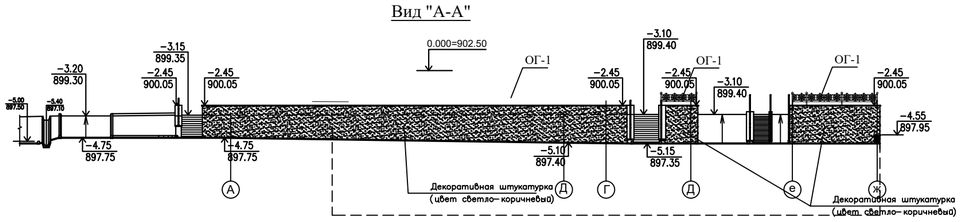

Огражд. ОГ-1 28 секции/

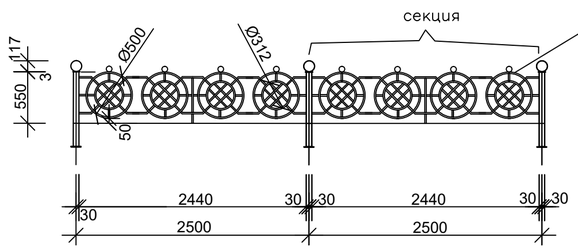

Спецификация расход материалов на облицовку подпорных стен ПС-2, наружную лестницу ЛН-1", ЛН-2", ЛН-3"и на ограждение

МАРКА ПОЗ.	ОБОЗНАЧЕНИЕ	НАИМЕНОВАНИЕ	КОЛ. ШТ	МАССА ЕД. КГ	ПРИМЕЧАНИЕ
1		Улучшенная штукатурка толщ. -25мм Декоративная штукатурка цвет светло-коричневый, толщ. - 3мм м2	215.00 м2.		
2	ГОСТ 5336-80	Сетка "Рабица"№10, Ø1.4мм м2	215.00 м2.	3.0 кг	650.00 кг
3	ГОСТ 34028-2016	Тяжи из арм.Ø10 А-I А240, L=100мм шт.	660	0.617 кг	40.72 кг
4		Накрывочный камень,с разм. 550х300х68мм шт.	307 шт.		цвет светло-корич.
		Лестница "ЛН-1"			
5	Майкольское месторождение	Гранитные ступени 300х150х1500 м3	11 шт.	0.75 м3	поверхность под бучарду
6		Бетон В12.5 м3	1.44 м3		
7	ГОСТ 8478-81	Сетка 5Вр-200/ 8АIII-150 м2	9.0 м2.	3.35 кг	30.15 кг
8	ГОСТ 3262-91	Труба Dн. =60х3.5 мм пм.	12.40 пм.	4.88 кг	60.51 кг
9	ГОСТ 3262-91	Стойка труба Dн. =60х3.5 мм, L= 0.67м шт.	4 шт.	4.88 кг	13.08 кг
10	ГОСТ103-2006	- 120х4 120мм шт шт.	4 шт.	3.77	1.81кг
11	ГОСТ 34028-2016	Штыр из арм.Ø10 А-I А240, L=100мм шт.	36 шт.	0.617 кг	2.22 кг
12		Анкерные болты.Ø10, L=100мм шт.	16 шт.		
13	Майкольское месторождение	Гранитные ступени 300х750х30 м2	2.4 м2.		поверхность под бучарду
		Лестница "ЛН-2"			
14	Майкольское месторождение	Гранитные ступени 300х600х30мм м2	7.20 м2		поверхность под бучарду
15	Майкольское месторождение	Гранитные под ступени 150х600х30мм м2	3.60 м2		поверхность пиленные
16	ГОСТ 3262-91	Труба Dн. =60х3.5 мм пм.	30.00 пм.	4.88 кг	146.40 кг
17	ГОСТ 3262-91	Стойка труба Dн. =60х3.5 мм, L= 1.10м шт.	4 шт.	4.88 кг	21.47 кг
18	ГОСТ 2591-2006	Сталь квадратная №20 пм.	3.70 пм	3.14 кг	11.62 кг
19	ГОСТ103-2006	- 120х4 120мм шт шт.	4 шт.	3.77	1.81кг
		Анкерные болты.Ø10, L=100мм шт.	16 шт.		
		Лестница "ЛН-3"			
20	Майкольское месторождение	Гранитные ступени 620х1200х108мм м2	14.14 м2		поверхность под бучарду
21	ГОСТ 34028-2016	Штыр из арм.Ø10 А-I А240, L=100мм шт.	40 шт.	0.617 кг	2.47 кг
22	ГОСТ 3262-91	Труба Dн. =60х3.5 мм пм.	126.00 пм.	4.88 кг	614.88 кг
23	ГОСТ 3262-91	Стойка труба Dн. =60х3.5 мм, L= 1.17м шт.	33 шт.	4.88 кг	188.42 кг
24	ГОСТ 2591-2006	Сталь квадратная №20 пм.	37.50 пм	3.14 кг	117.75 кг
25	ГОСТ103-2006	- 120х4 120мм шт шт.	33 шт.	3.77	14.93кг
26		Анкерные болты.Ø10, L=100мм шт.	132 шт.		
27		Бетон кл. В15 м3			0.85 м3
		Лестница "ЛН-2"			
28	ГОСТ 34028-2016	арм.Ø16 А-III А500С, L= п.м	117.0	1.578 кг	184.60 кг
29	ГОСТ 34028-2016	арм.Ø6 А-I А240, L=550мм	84	0.13 кг	10.92 кг
30		Бетон кл. В15 м3			1.70 м3

Спецификация расход материалов на ограждения
/Расход учтен только на одну секцию ограждения, а их 28 секции/

МАРКА ПОЗ.	ОБОЗНАЧЕНИЕ	НАИМЕНОВАНИЕ	КОЛ. ШТ	МАССА ЕД. КГ	ПРИМЕЧАНИЕ
НА МЕТАЛЛИЧЕСКУЮ ОГРАДУ ОГ- 1 секция					
1	гост 10704-91	Труба/стойка/ ø60мм δ=4.0мм . 800мм шт	2шт	5.52	8.83кг
2	гост 34028-2016	Арм. ø16А- (А240) пм	20.0пм	1.58	31.60кг
3	гост 103-2006	- 80х4 80мм шт	4шт	2.51	0.80кг
4	гост 103-2006	- 120х4 120мм шт	2шт	3.77	0.90кг
5	гост 103-2006	- 120х4 120мм шт	5шт	3.77	2.26кг
6	гост 103-2006	- 70х4 70мм шт	4шт	2.20	0.62кг

1. Данный лист читать совместно с листами чертежи марки ГП
2. Все металлические элементы покрасить эмалью ПФ115 зеленного цвета за 2 раза.

Изм.	Кол.уч.	Лист	№ Док.	Подпись	Дата
ГАП		Нурманбетов			
Провер.		Нурманбетов			
Разраб.		Прохоров А.			
н.контр.		Прохоров А.			

5092 К2 -8-АР

"Строительство семи 16-ти этажных жилых домов южнее ул. Жандосова, между ул. Сулейменова и ул. Щепкина в Ауэзовском районе г. Алматы" (без внутриплощадочных и внеплощадочных инженерных сетей). Завершение строительства.

Пятно - 8
автопаркинг
в осях 2 - 37

Стадия	Лист	Листов
РП	18	

Фрагмент благоустройства
подпорная стена "ПС-2"по оси "23"
сечения, узлы, спецификация

ТОО "ПИ Алматыгипрогор-1"

Инв. № подл. | Подп. и дата | Взам. инв.№
95 | 28.09.18г.

Фрагмент благоустройства
подпорная стена "ПС-□"по оси "Ж"

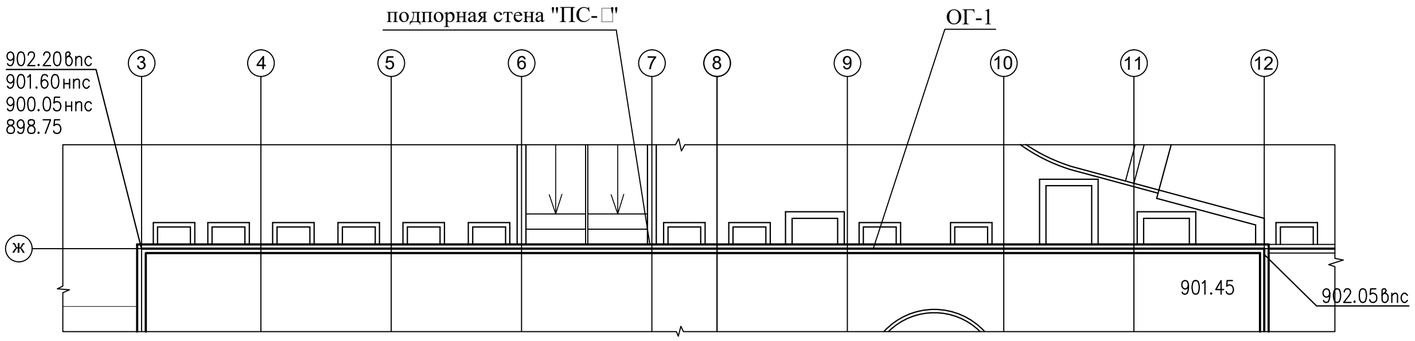

Спецификация расход материалов на облицовку подпорных стен □ПС-□□и на ограждение

МАРКА ПОЗ.	ОБОЗНАЧЕНИЕ	НАИМЕНОВАНИЕ	КОЛ. ШТ	МАССА ЕД. КГ	ПРИМЕЧАНИЕ
1		Улучшенная штукатурка толщ. -25мм м2	373.00 м2.		
2	ГОСТ 5336-80□	Сетка "Рабица"№10, Ø1.4мм м2	373.00 м2.	3.0 кг	1119.00 кг
3		Накрывочный камень,с разм. 550х300х68мм шт.	194 шт.		цвет светло-корич.
4	ГОСТ 34028-2016	Тяжи из арм.Ø10 А-I □А240□ L=100мм шт.	900	0.617 кг	55.53 кг
5		Декоративная штукатурка цвет светло-коричневый толщ. - 3мм м2	373.00 м2.		

Вид "Б-Б"

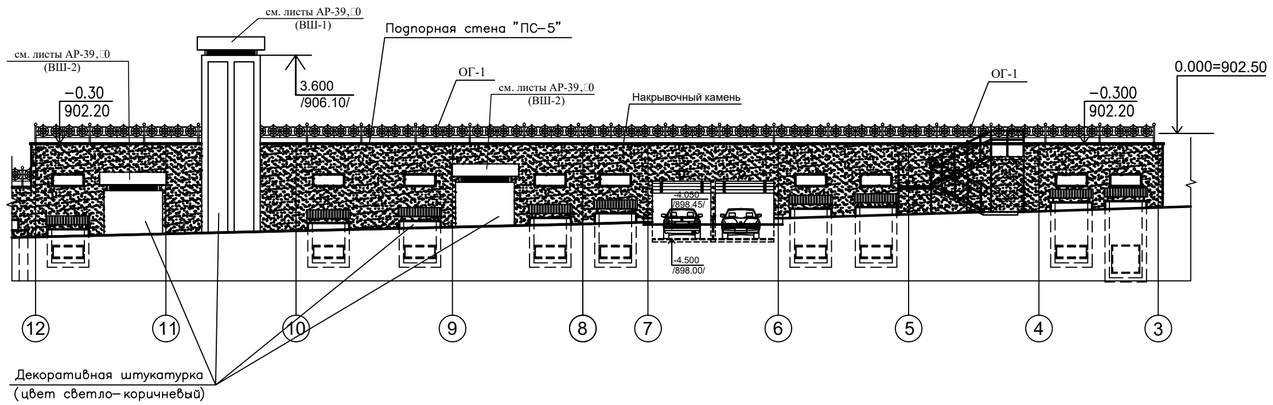

Спецификация расход материалов на ограждения

/Расход учтен только на одну секцию ограждения, а их 2□секции/

МАРКА ПОЗ.	ОБОЗНАЧЕНИЕ	НАИМЕНОВАНИЕ	КОЛ. ШТ	МАССА ЕД. КГ	ПРИМЕЧАНИЕ
		НА МЕТАЛЛИЧЕСКУЮ ОГРАДУ ОГ- 1 □секция□			
1	гост 10704-91	Труба/стойка/ ø60мм δ=4.0мм . □□800мм шт	2шт	5.52	8.83кг
2	гост 34028-2016	Арм. ø16А-1 (А240) пм	20.0пм	1.58	31.60кг
3	гост103-2006	- 80х4 □□80мм шт	4шт	2.51	0.80кг
4	гост103-2006	- 120х4 □□120мм шт	2шт	3.77	0.90кг
5	гост103-2006	- 120х4 □□120мм шт	5шт	3.77	2.26кг
6	гост103-2006	- 70х4 □□70мм шт	4шт	2.20	0.62кг

Огражд. ОГ-1 □2□секции/

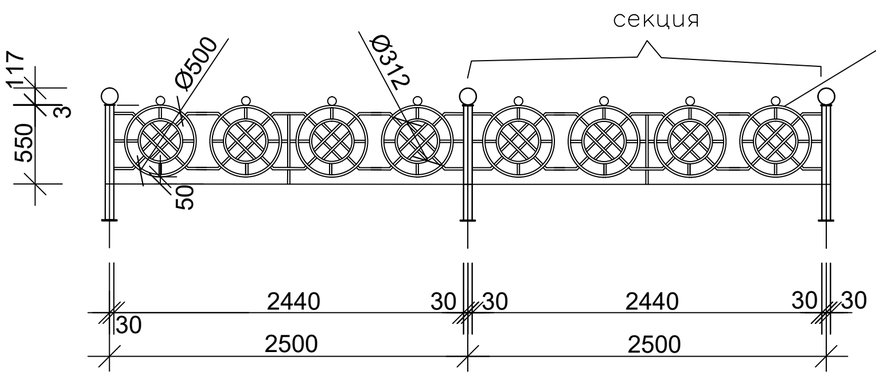

1. Данный лист читать совместно с листами чертежи марки □ГП□□
2. Все металлические элементы покрасить эмалью ПФ115 зеленного цвета за 2 раза.

Изм.	Кол.уч.	Лист	№ Док.	Подпись	Дата
ГАП		Нурманбетов			
Провер.		Нурманбетов			
Разраб.		Прохоров А.			
н.контр.		Прохоров А.			

5092 К2 -8-АР

"Строительство семи 16-ти этажных жилых домов южнее ул. Жандосова, между ул. Сулейменова и ул. Щепкина в Ауэзовском районе г. Алматы" (без внутриплощадочных и внеплощадочных инженерных сетей). Завершение строительства.

Пятно - 8
автопаркинг
в осях 2 - 37

Стадия	Лист	Листов
РП	19	

Фрагмент благоустройства
подпорная стена "ПС-□"по оси "Ж"
сечения, узлы, спецификация

ТОО "ПИ Алматыгипрогор-1"

Инв. № подл.	Подп. и дата	Взам. инв.№
95	28.09.18г.	

Фрагмент благоустройства
подпорная стена "ПС-6"по оси "Ж"

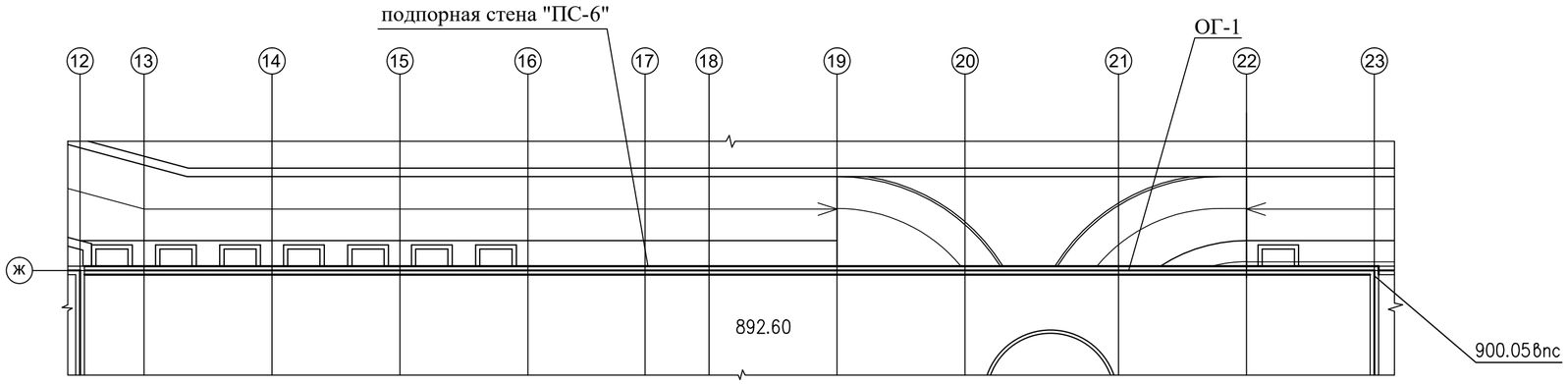

Спецификация расход материалов на облицовку подпорных стен □ПС-6□и на ограждение

МАРКА ПОЗ.	ОБОЗНАЧЕНИЕ	НАИМЕНОВАНИЕ	КОЛ. ШТ	МАССА ЕД. КГ	ПРИМЕЧАНИЕ
1		Улучшенная штукатурка толщ. -25мм м2	422.00 м2.		
2	ГОСТ 5336-80□	Сетка "Рабица"№10, Ø1.4мм м2	422.00 м2.	3.0 кг	1266.0 кг
3		Накрывочный камень,с разм. 550х300х68мм шт.	203 шт.		цвет светло-корич.
4	ГОСТ 34028-2016	Тяжи из арм.Ø10 А-I □А240□ L=100мм шт.	1300	0.617 кг	74.04 кг
5		Декоративная штукатурка цвет светло-коричневый толщ. - 3мм м2	422.00 м2.		
		Спецификация расход материалов на решетку приямков"РП-1"/13шт./			
6	ГОСТ 8509-93	Уголок L50х5, L=5.00м	13 шт	3.77 кг	245.05 кг
7	ГОСТ 34028-2016	Арм.Ø 12AIII □А500С□ L=900мм, с шагом-50мм	390шт	0.888кг	346.32 кг
8	ГОСТ 8509-93	Уголок L50х5, L=5.00м	13 шт	3.77 кг	245.05 кг

Вид "Б-Б"

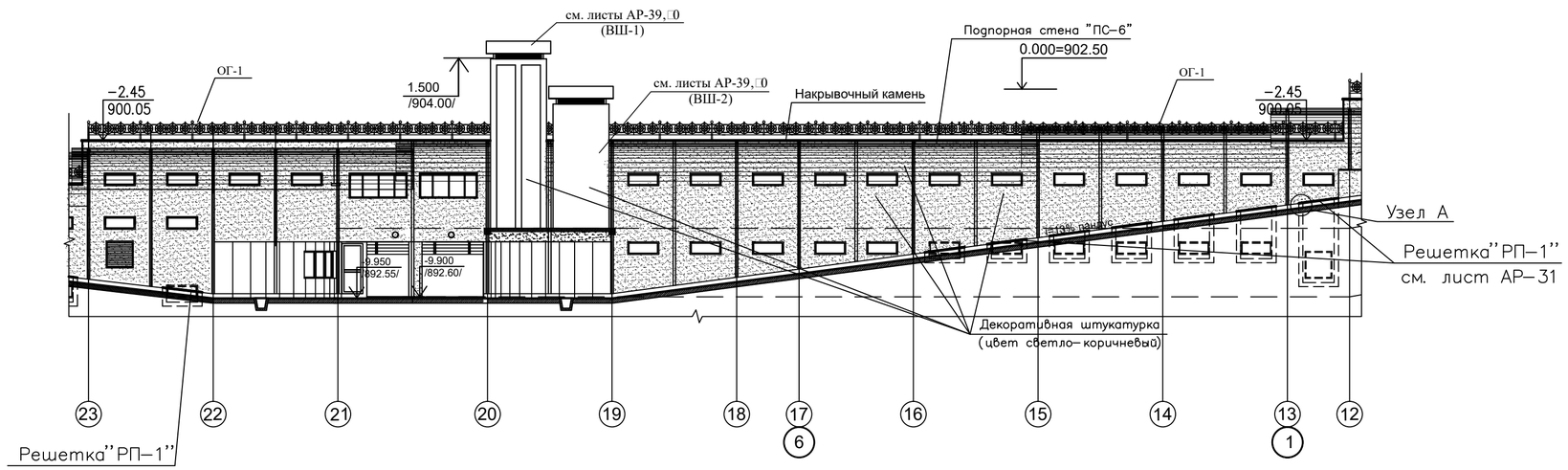

Спецификация расход материалов на ограждения

/Расход учтен только на одну секцию ограждения, а их 2□секции/

МАРКА ПОЗ.	ОБОЗНАЧЕНИЕ	НАИМЕНОВАНИЕ	КОЛ. ШТ	МАССА ЕД. КГ	ПРИМЕЧАНИЕ
		НА МЕТАЛЛИЧЕСКУЮ ОГРАДУ ОГ- 1 □секция□			
1	гост 10704-91	Труба/стойка/ ø60мм δ=4.0мм . □□800мм шт	2шт	5.52	8.83кг
2	гост 34028-2016	Арм. ø16А-1 (А240) пм	20.0пм	1.58	31.60кг
3	гост103-2006	- 80х4 □□80мм шт	4шт	2.51	0.80кг
4	гост103-2006	- 120х4 □□120мм шт	2шт	3.77	0.90кг
5	гост103-2006	- 120х4 □□120мм шт	5шт	3.77	2.26кг
6	гост103-2006	- 70х4 □□70мм шт	4шт	2.20	0.62кг

Решетка □РП-1□□

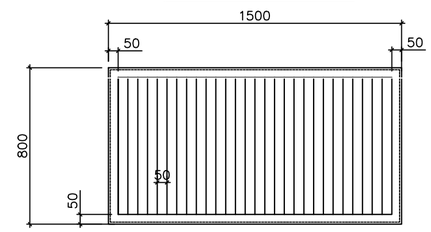

Узел -□А□□

Огражд. ОГ-1 □2□секции/

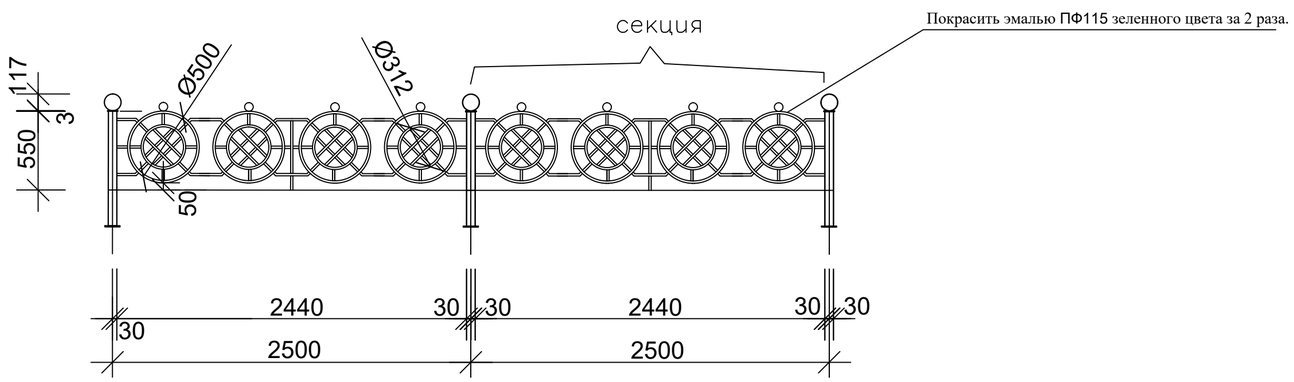

1. Данный лист читать совместно с листами чертежи марки □ГП□□
2. Все металлические элементы покрасить эмалью ПФ115 зеленного цвета за 2 раза.

Изм.	Кол.уч.	Лист	№ Док.	Подпись	Дата
ГАП		Нурманбетов			
Провер.		Нурманбетов			
Разраб.		Прохоров А.			
н.контр.		Прохоров А.			

5092 К2 -8-АР

"Строительство семи 16-ти этажных жилых домов южнее ул. Жандосова, между ул. Сулейменова и ул. Щепкина в Ауэзовском районе г. Алматы" (без внутриплощадочных и внеплощадочных инженерных сетей). Завершение строительства.

Пятно - 8
автопаркинг
в осях 2 - 37

Стадия	Лист	Листов
РП	20	

Фрагмент благоустройства
подпорная стена "ПС-6"по оси "Ж"
сечения, узлы, спецификация

ТОО "ПИ Алматыгипрогор-1"

Взам. инв.№ | Подп. и дата 28.09.18г. | Инв. № подл. 95

Фрагмент благоустройства
подпорная стена "ПС-7"по оси "Ж"

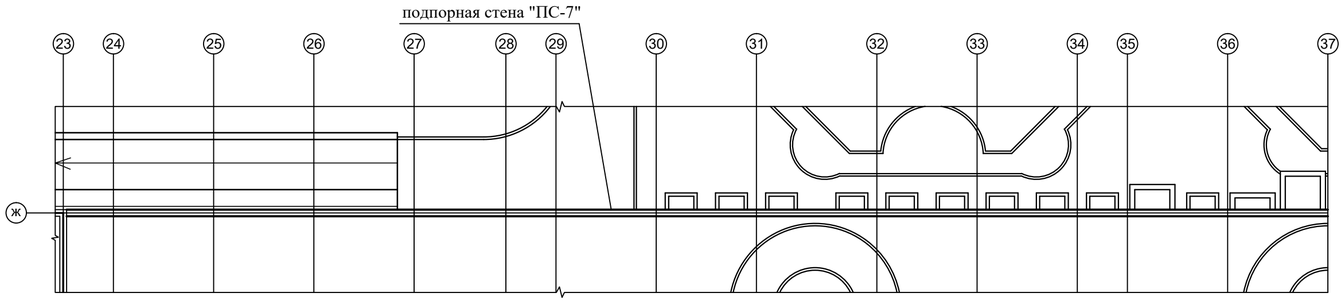

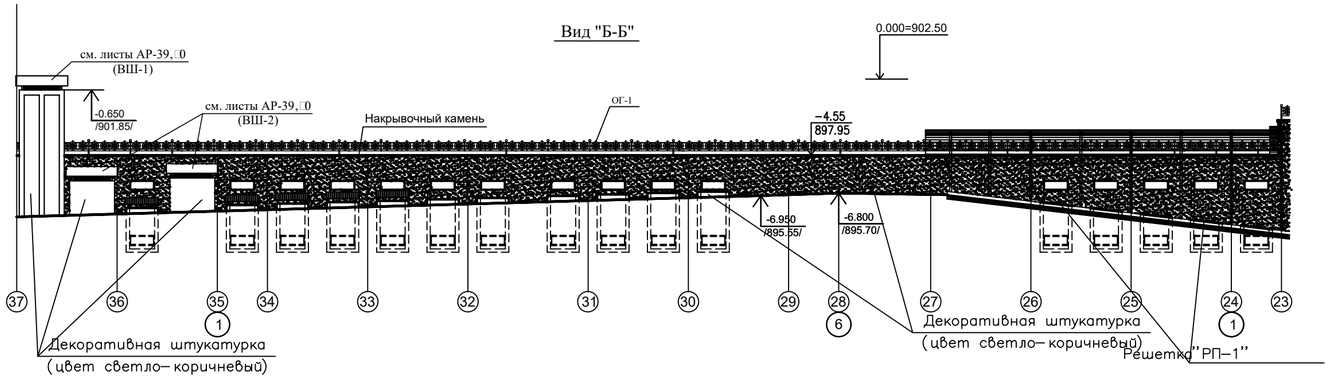

Спецификация расход материалов на облицовку подпорных стен □ПС-7□и на ограждение

МАРКА ПОЗ.	ОБОЗНАЧЕНИЕ	НАИМЕНОВАНИЕ	КОЛ. ШТ	МАССА ЕД. КГ	ПРИМЕЧАНИЕ
1		Улучшенная штукатурка толщ. -25мм м2	695.00 м2.		
2	ГОСТ 5336-80□	Сетка "Рабица"№10, Ø1.4мм м2	695.00 м2.	3.0 кг	2085.00 кг
3		Накрывочный камень,с разм. 550х300х68мм шт.	455 шт.		цвет светло-корич.
4	ГОСТ 34028-2016	Тяжи из арм.Ø10 А-I □А240□ L=100мм шт.	1900	0.617 кг	117.23 кг
5		Декоративная штукатурка цвет светло-коричневый толщ. - 3мм м2	695.00 м2.		

Спецификация расход материалов на ограждения

/Расход учтен только на одну секцию ограждения, а их □□секции/

МАРКА ПОЗ.	ОБОЗНАЧЕНИЕ	НАИМЕНОВАНИЕ	КОЛ. ШТ	МАССА ЕД. КГ	ПРИМЕЧАНИЕ
НА МЕТАЛЛИЧЕСКУЮ ОГРАДУ ОГ- 1 □секция□					
1	гост 10704-91	Труба/стойка/ ø60мм δ=4.0мм , □□800мм шт	2шт	5.52	8.83кг
2	гост 34028-2016	Арм. ø16А-1 пм	20.0пм	1.58	31.60кг
3	гост103-2006	- 80х4 □□80мм шт	4шт	2.51	0.80кг
4	гост103-2006	- 120х4 □□120мм шт	2шт	3.77	0.90кг
5	гост103-2006	- 120х4 □□120мм шт	5шт	3.77	2.26кг
6	гост103-2006	- 70х4 □□70мм шт	4шт	2.20	0.62кг

Огражд. ОГ-1 □□□секции/

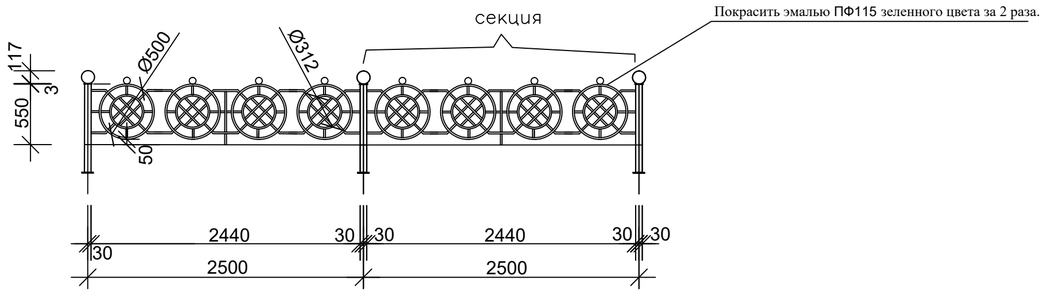

1. Данный лист читать совместно с листами чертежи марки □ТП□□
2. Все металлические элементы покрасить эмалью ПФ115 зеленного цвета за 2 раза.

Изм.	Кол.уч.	Лист	№ Док.	Подпись	Дата
ГАП		Нурманбетов			
Провер.		Нурманбетов			
Разраб.		Прохоров А.			
н.контр.		Прохоров А.			

5092 К2 -8-АР

"Строительство семи 16-ти этажных жилых домов южнее ул. Жандосова, между ул. Сулейменова и ул. Щепкина в Ауэзовском районе г. Алматы" (без внутриплощадочных и внеплощадочных инженерных сетей). Завершение строительства.

Пятно - 8
автопаркинг
в осях 2 - 37

Стадия	Лист	Листов
РП	21	

Фрагмент благоустройства
подпорная стена "ПС-7"по оси "Ж"
сечения, узлы, спецификация

ТОО "ПИ Алматыгипрогор-1"

Инв. № подл. | Подп. и дата | Взам. инв.№
95 | 28.09.18г.

Огражд. ОГ-1 / □секции/

Покрасить эмалью ПФ115 зеленного цвета за 2 раза.

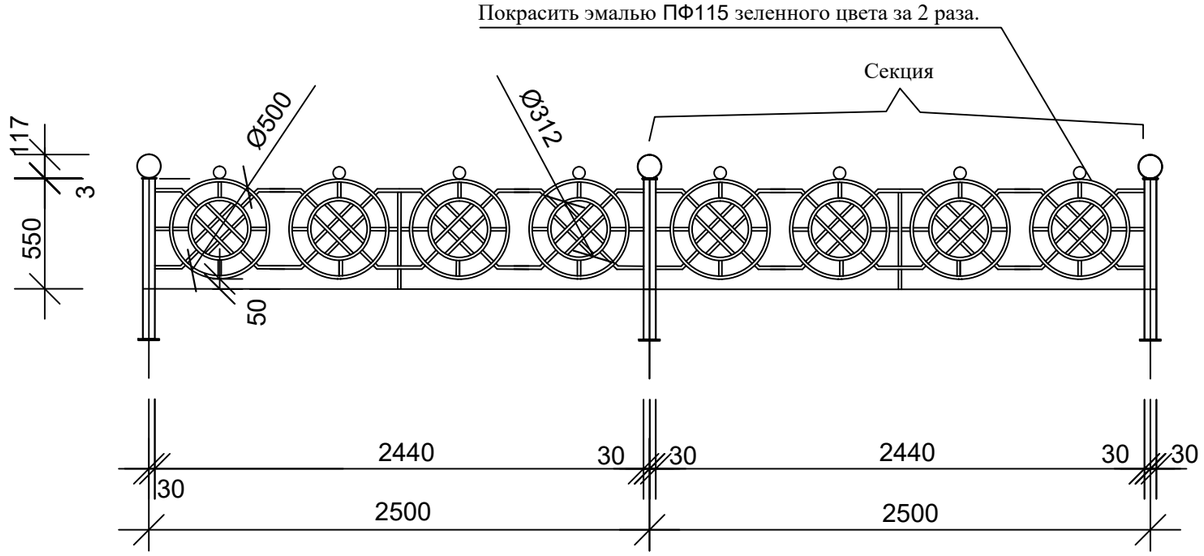

Спецификация расход материалов на ограждения

/Расход учтен только на одну секцию ограждения, а их □секции/

МАРКА ПОЗ.	ОБОЗНАЧЕНИЕ	НАИМЕНОВАНИЕ	КОЛ. ШТ	МАССА ЕД. КГ	ПРИМЕЧАНИЕ
НА МЕТАЛЛИЧЕСКУЮ ОГРАДУ ОГ-1 □секция□					
1.	гост 10704-91	Труба/стойка/ ø60мм δ=4.0мм .□□800мм шт	2шт	5.52	8.83кг
2.	гост 34028-2016	Арм. Ø16А-1 (А240) пм	20.0пм	1.58	31.60кг
3.	гост103-2006	- 80х4 □□80мм шт	4шт	2.51	0.80кг
□.	гост103-2006	- 120х4 □□120мм шт	2шт	3.77	0.90кг
□.	гост103-2006	- 120х4 □□120мм шт	5шт	3.77	2.26кг
6.	гост103-2006	- 70х4 □□70мм шт	4шт	2.20	0.62кг

1. Данный лист читать совместно с листами чертежи марки □ТП□
2. Все металлические элементы покрасить эмалью ПФ115 зеленного цвета за 2 раза.

Изм.	Кол.уч.	Лист	№ Док.	Подпись	Дата
ГАП		Нурманбетов			
Провер.		Нурманбетов			
Разраб.		Прохоров А.			
н.контр.		Прохоров А.			

5092 К2 -8-АР

"Строительство семи 16-ти этажных жилых домов южнее ул. Жандосова, между ул. Сулейменова и ул. Щепкина в Ауэзовском районе г. Алматы" (без внутриплощадочных и внеплощадочных инженерных сетей). Завершение строительства.

Пятно - 8
автопаркинг
в осях 2 - 37

Стадия	Лист	Листов
РП	22	

Фрагмент благоустройства
подпорная стена "ПС-10"по оси "6"
сечения, узлы, спецификация

ТОО "ПИ Алматыгипрогор-1"

Формат А3

Инв. № подл.	Подп. и дата	Взам. инв.№
95	28.09.18г.	

Фрагмент благоустройства
подпорная стена "ПС-11"по оси "1"

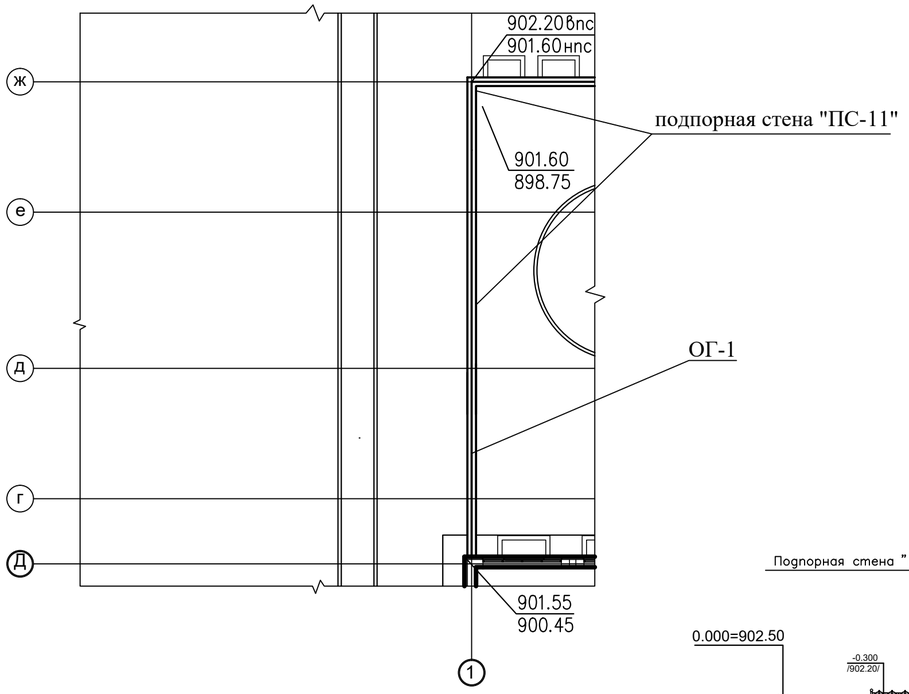

Вид "Б-Б"

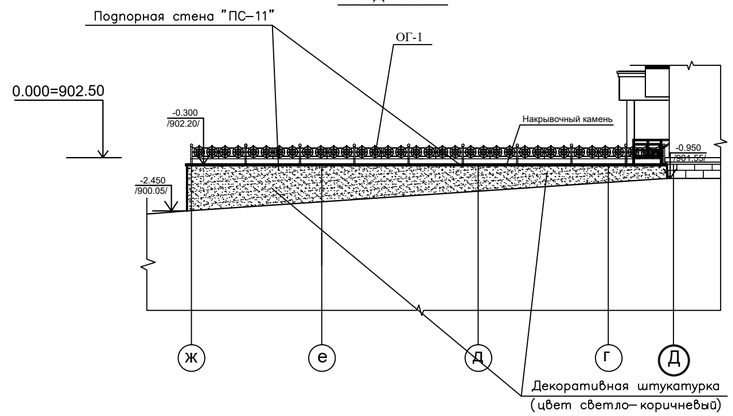

Спецификация расход материалов на облицовку подпорных стен □ПС-11□и на ограждение

МАРКА ПОЗ.	ОБОЗНАЧЕНИЕ	НАИМЕНОВАНИЕ	КОЛ. ШТ	МАССА ЕД. КГ	ПРИМЕЧАНИЕ
1		Улучшенная штукатурка толщ. -25мм м2	32.00 м2.		
2	ГОСТ 5336-80□	Сетка "Рабица"№10, Ø1.4мм м2	32.00 м2.	3.0 кг	96.00 кг
3		Накрывочный камень,с разм. 550х300х68мм шт.	132 шт.		цвет светло-корич.
4	ГОСТ 34028-2016	Тяжи из арм.Ø10 А-I □А240□, L=100мм шт.	300	0.617 кг	18.51 кг
5		Декоративная штукатурка цвет светло-коричневый толщ. - 3мм м2	32.00 м2.		

Спецификация расход материалов на ограждения
/Расход учтен только на одну секцию ограждения, а их 9 секции/

МАРКА ПОЗ.	ОБОЗНАЧЕНИЕ	НАИМЕНОВАНИЕ	КОЛ. ШТ	МАССА ЕД. КГ	ПРИМЕЧАНИЕ
НА МЕТАЛЛИЧЕСКУЮ ОГРАДУ ОГ- 1 □секция□					
1	гост 10704-91	Труба/стойка/ ø60мм δ=4.0мм . □□800мм шт	2шт	5.52	8.83кг
2	гост 34028-2016	Арм. ø16А-1 (А240) пм	20.0пм	1.58	31.60кг
3	гост103-2006	- 80х4 □□80мм шт	4шт	2.51	0.80кг
4	гост103-2006	- 120х4 □□120мм шт	2шт	3.77	0.90кг
5	гост103-2006	- 120х4 □□120мм шт	5шт	3.77	2.26кг
6	гост103-2006	- 70х4 □□70мм шт	4шт	2.20	0.62кг

Огражд. ОГ-1 □9 секции/

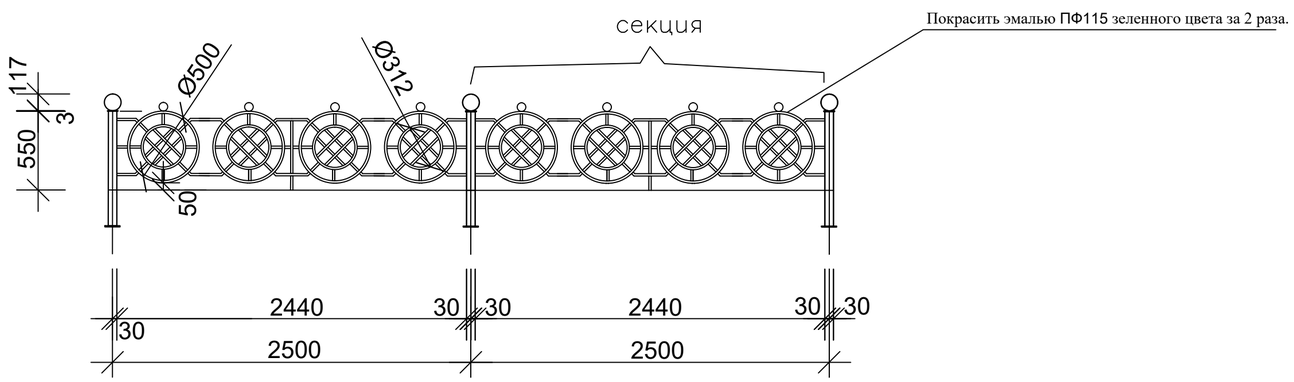

1. Данный лист читать совместно с листами чертежи марки □ПП□□
2. Все металлические элементы покрасить эмалью ПФ115 зеленного цвета за 2 раза.

Изм.	Кол.уч.	Лист	№ Док.	Подпись	Дата
ГАП		Нурманбетов			
Провер.		Нурманбетов			
Разраб.		Прохоров А.			
н.контр.		Прохоров А.			

5092 К2 -8-АР

"Строительство семи 16-ти этажных жилых домов южнее ул. Жандосова, между ул. Сулейменова и ул. Щепкина в Ауэзовском районе г. Алматы" (без внутриплощадочных и внеплощадочных инженерных сетей). Завершение строительства.

Пятно - 8
автопаркинг
в осях 2 - 37

Стадия	Лист	Листов
РП	23	

Фрагмент благоустройства
подпорная стена "ПС-11"по оси "1"
сечения, узлы, спецификация

ТОО "ПИ Алматыгипрогор-1"

Взам. инв.№ | Подп. и дата 28.09.18г. | Инв. № подл. 95

Фрагмент плана на отм.-7.800 -приямок "П-5"

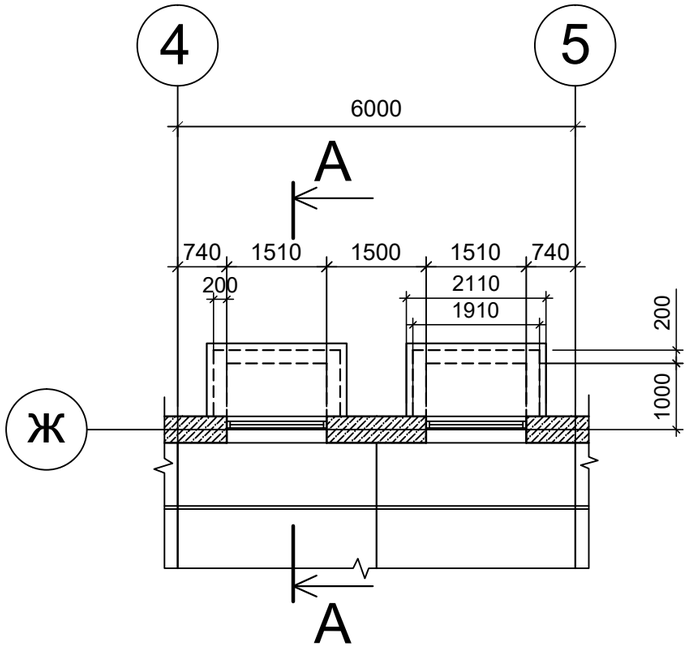

Сечение А-А

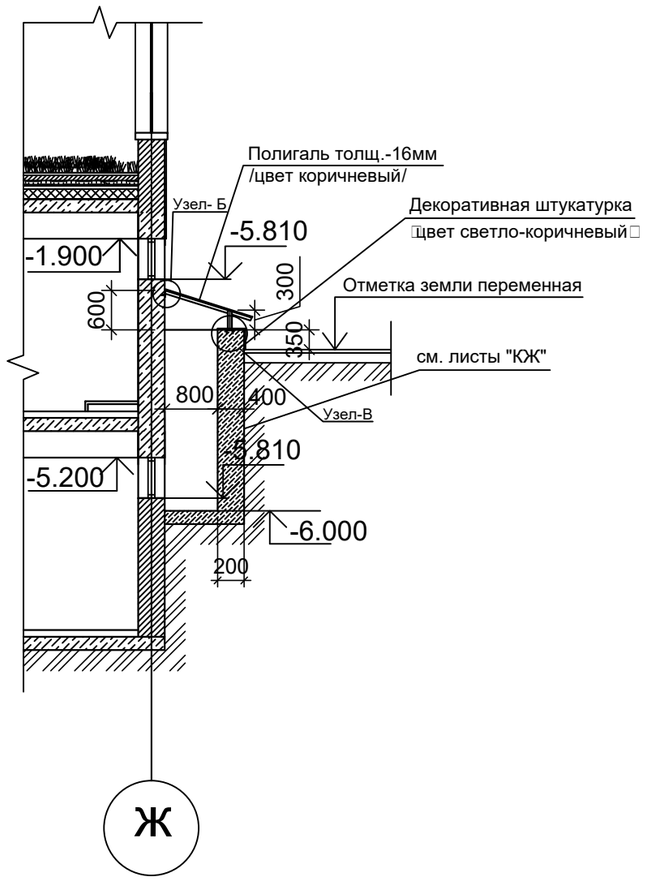

Узел- В

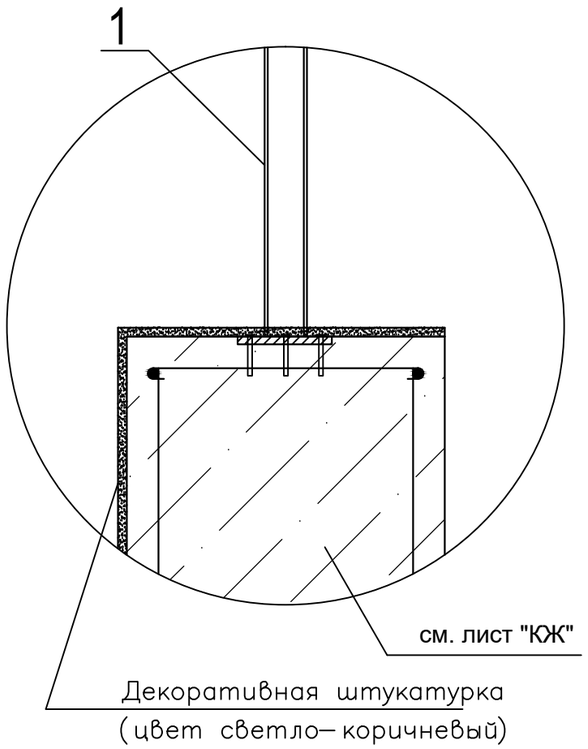

Узел - Б

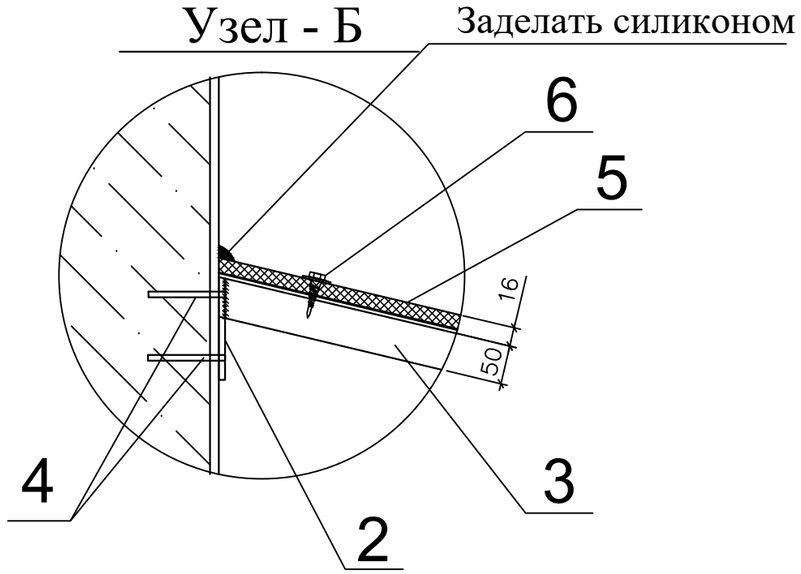

Спецификация расход материалов на приямок П-5

/Расход учтен на один приямок П-5 а их 71 штук/

МАРКА ПОЗ.	ОБОЗНАЧЕНИЕ	НАИМЕНОВАНИЕ	КОЛ. ШТ	МАССА ЕД. КГ	ПРИМЕЧАН.
1	ГОСТ 3262-91	Стойка труба Dн. =48х3.5 мм, L= 0.30м шт	4 шт.	3.84 кг	4.60 кг
2	ГОСТ103-2006	- 120х4 120мм шт шт.	8 шт.	3.77	3.62 кг
3	ГОСТ - 8509-93	L 50х5 , L=1.40м шт.	4 шт.	3.77 кг.	21.11 кг.
4		Анкерные болты.Ø10, L=100мм шт.	16 шт.		
5		Полигаль толщ.-16мм /цвет коричневый/ м2	3.51 м2.		
6	ГОСТ 11652-80	Винты самонарезные L=45мм,d=5мм	20 шт.	5.19 кг	0.10 кг
7		Улучшенная штукатурка толщ. -25мм м2	2.10 м2.		
8	ГОСТ 5336-80	Сетка "Рабица"№10, Ø1.4мм м2	2.10 м2.	3.0 кг	6.30 кг
9		Декоративная штукатурка цвет светло-коричневый толщ. - 3мм м2	2.10 м2.		

1. Данный лист читать совместно с листами АР-3,
2. Все металлические элементы покрасить эмалью ПФ115 серого цвета за 2 раза.

Изм	Кол.уч	Лист	№ Док.	Подпись	Дата	5092 К2 -8-АР
						"Строительство семи 16-ти этажных жилых домов южнее ул. Жандосова, между ул. Сулейменова и ул. Щепкина в Ауэзовском районе г. Алматы" (без внутриплощадочных и внеплощадочных инженерных сетей). Завершение строительства.
ГАП		Нурманбетов				Пятно - 8 автопаркинг в осях 2 - 37
Провер.		Нурманбетов				Стадия: РП; Лист: 24; Листов:
Разраб.		Прохоров А.				Приямки П- , сечение, фрагмент плана, узлы, спецификация
н.контр.		Прохоров А.				ТОО "ПИ Алматыгипрогор-1"

Инв.№ подл.	Подпись и дата	Взам.инв.№
95	28.09.18г.	

Фрагмент плана на отм.-□□00

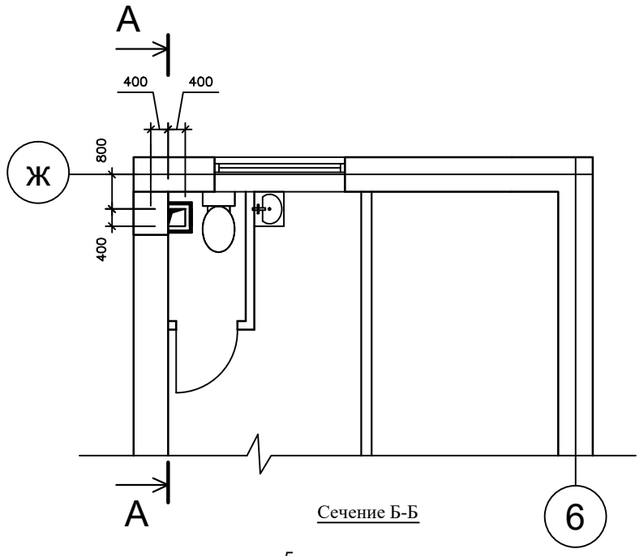

Сечение А-А

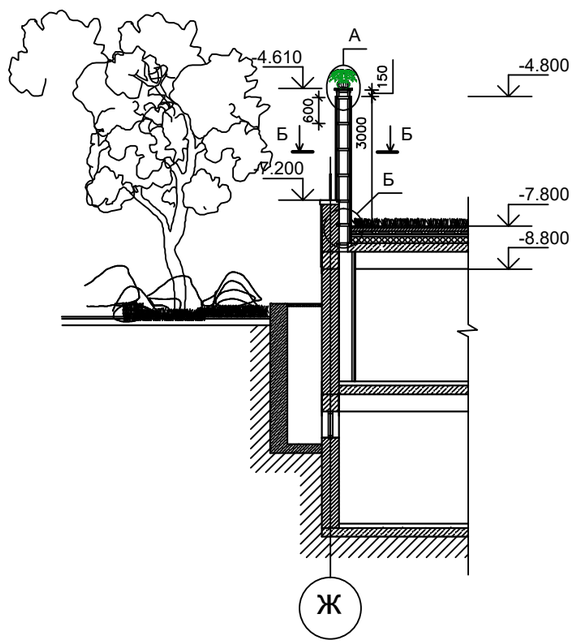

Узел А

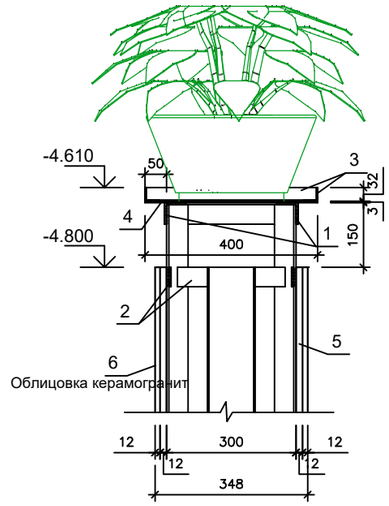

Узел Б

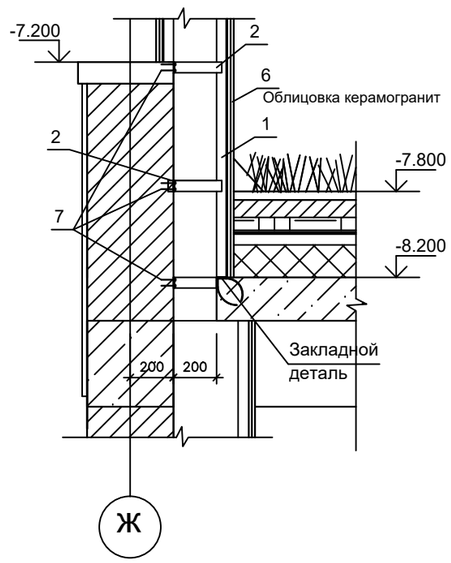

Сечение Б-Б

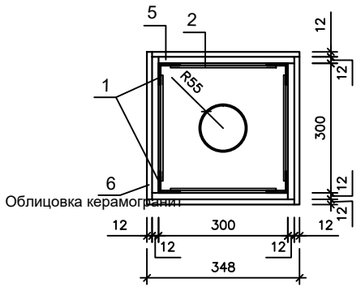

Спецификация расхода материалов на канализационную шахту
расход дано на одну шахту

МАРКА ПОЗ.	ОБОЗНАЧЕНИЕ	НАИМЕНОВАНИЕ	КОЛ. ШТ	МАССА ЕД. КГ	ПРИМЕЧАНИЕ
1	ГОСТ 8509-93	Уголок 504х5 мм пм.	13.5п.м.	3.77 кг	50.89 кг
2	ГОСТ 103-2006	Прокатная полоса 50х5 L= 250мм шт.	28 шт.	1.96 кг	13.72 кг
3	ГОСТ 8509-93	Уголок 32х3 мм пм.	1.6п.м.	1.46 кг	2.33 кг
4	ГОСТ 82-70□	Сталь прокатая широкополосная 400х400мм м²	0.16м²	25.12 кг	4.01 кг
5		Стекломагниевый лист б=12мм м²	17.5 м²		
6		Керамогранит б=12мм м²	17.5 м²		
7		Анкерные болты.Ø10, L=100мм шт.	12 шт.		
Спецификация расход материалов на трубу отвода стоков					
8	ГОСТ 3262-91	Труба Dн 75.5х4,5мм пм.	48.0п.м.	7.88 кг	378.24 кг

Фрагмент плана на отм.-13.□00

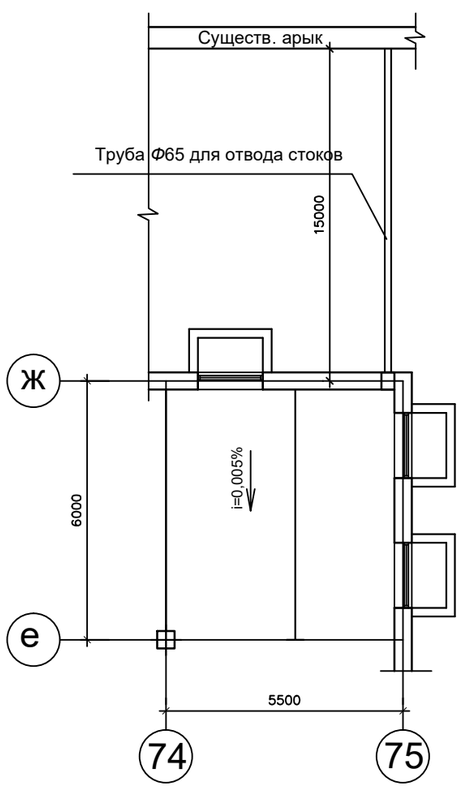

Фрагмент плана на отм.-8.700

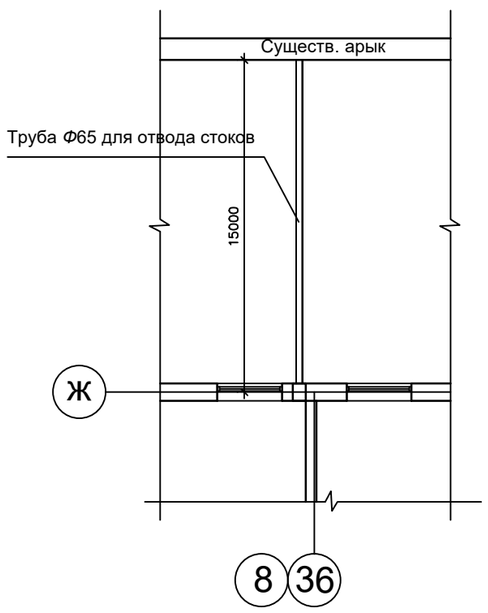

Фрагмент плана на отм.-11.300

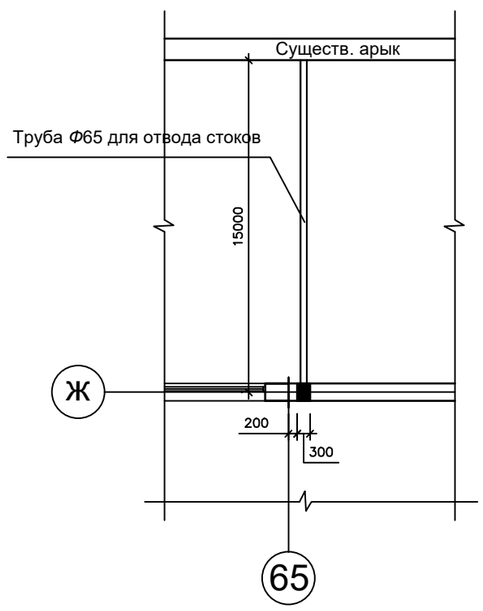

Изм	Кол.уч	Лист	№ Док.	Подпись	Дата
ГАП		Нурманбетов			
Провер.		Нурманбетов			
Разраб.		Прохоров А.			
н.контр.		Прохоров А.			

5092 К2 -8-АР

"Строительство семи 16-ти этажных жилых домов южнее ул. Жандосова, между ул. Сулейменова и ул. Щепкина в Ауэзовском районе г. Алматы" (без внутриплощадочных и внеплощадочных инженерных сетей). Завершение строительства.

Пятно - 8 автопаркинг в осях 2 - 37

Стадия	Лист	Листов
РП	25	

Канализационная шахта, сечение, узлы, спецификация расхода материалов.

ТОО "ПИ Алматыгипрогор-1"

Взам.инв.№	Подпись и дата	Инв.№ подл.
	28.09.18г.	95

Вид "А-А"

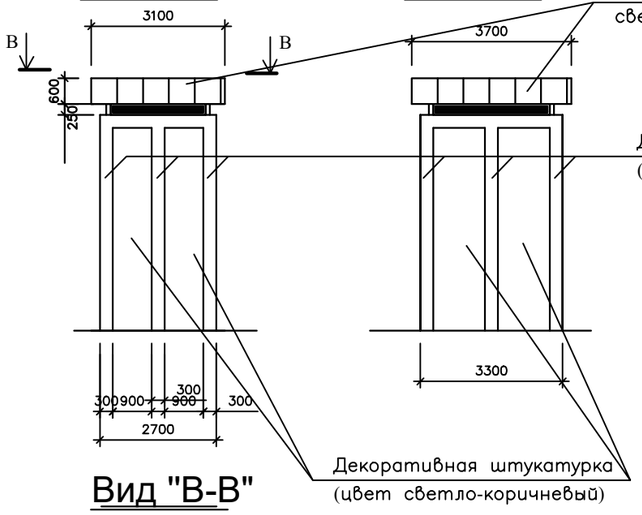

Вид 'Б-Б'

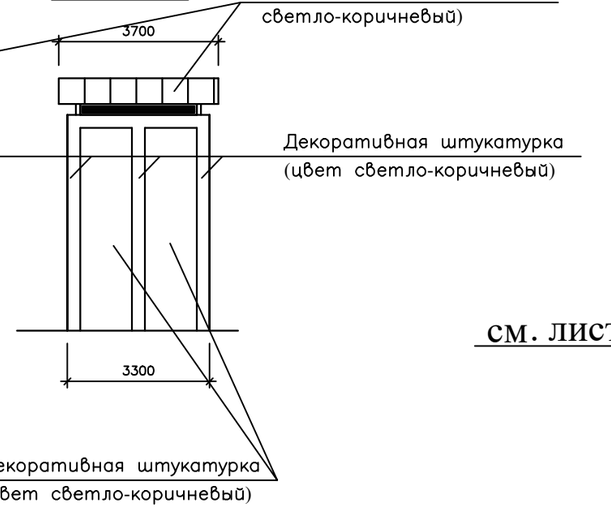

Сечение2 2

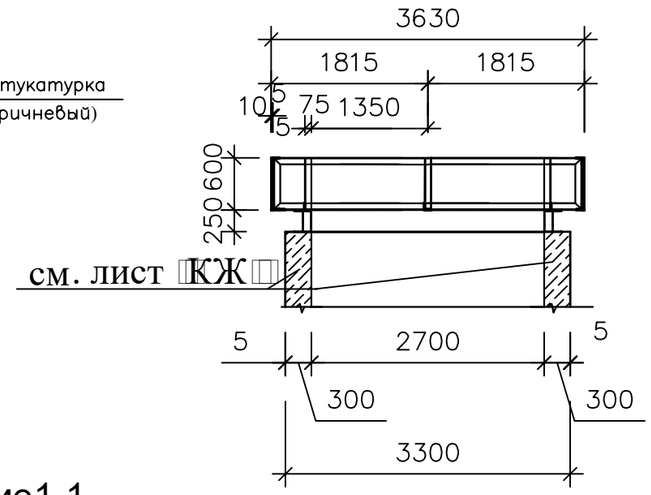

Вид "В-В"

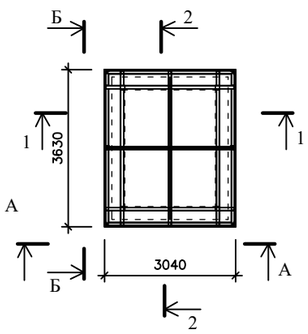

Сечение1-1

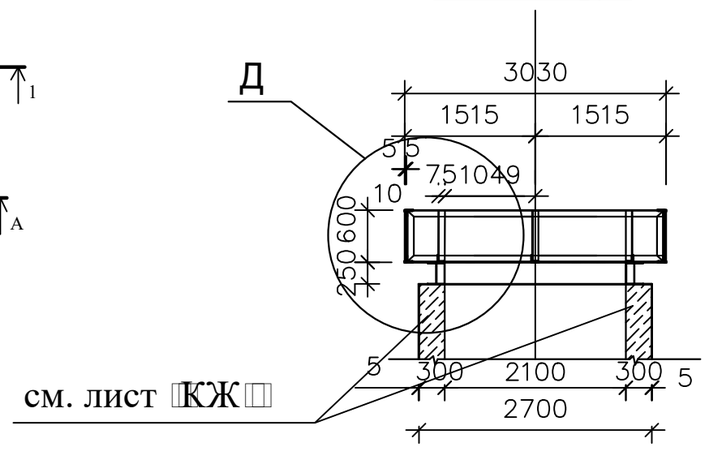

Узел "Д"

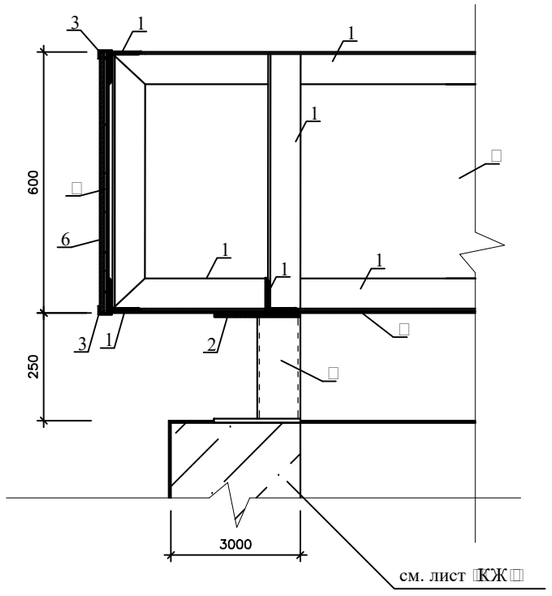

Схема каркаса

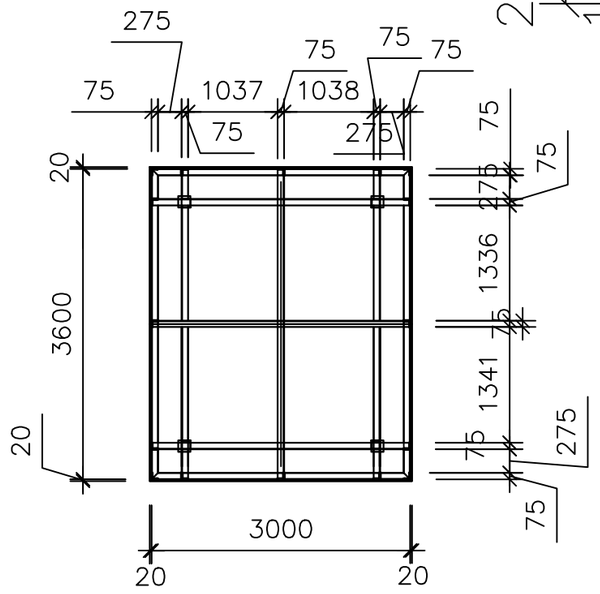

Решетка "Р-1"

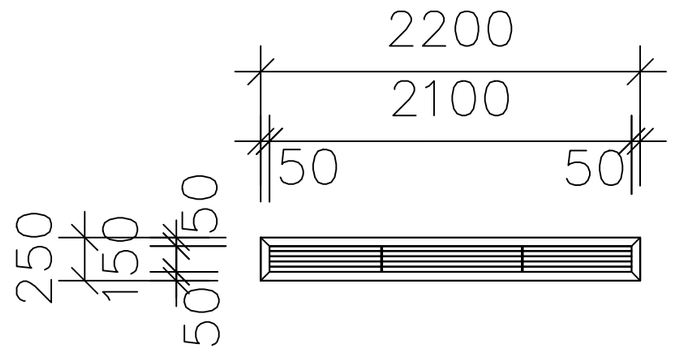

Решетка "Р-2'

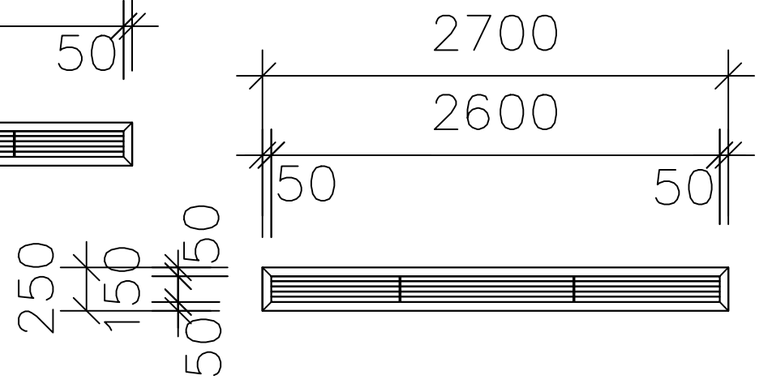

Спецификация расход материалов на воздухозаборную шахту "ВШ-1"
/расход учтен только на одну воздухозаборную шахту "ВШ-1",а их 3шт.

МАРКА ПОЗ.	ОБОЗНАЧЕНИЕ	НАИМЕНОВАНИЕ	КОЛ. ШТ	МАССА ЕД. КГ	ПРИМЕЧАНИЕ
1	ГОСТ 8509-93	Уголок 75х5 мм пм.	52.8п.м.	5.8 кг	306.24 кг
2	ГОСТ 82-70□	Прокатная полоса 200х6 L = 200мм шт.	4 шт.	9.42 кг	7.54 кг
3	ГОСТ 8509-93	Уголок 32х20х4 мм пм.	26.4	1.52 кг	40.13 кг
4	ТУ36-2287-80	Трубы стальные квадратные 100х5мм,L=250мм шт.	4 шт.	15.2 кг	15.2 кг
5	ГОСТ 19903-2015□	Стальной лист б=3мм м²	19.11 м²	23.65 кг	451.95 кг
6		Керамогранит б=10мм на клею м²	8.05 м²		цвет корич.
7		Улучшенная штукатурка толщ. -25мм Декоративная штукатурка цвет светло-коричневый толщ. - 3мм	68.86 м²		
8		Улучшенная штукатурка толщ. -25мм Декоративная штукатурка цвет бежевый толщ. - 3мм	29.54 м²		
9		Сетка "Рабица"№10, Ø1.4мм	98.40 м²	3.0 кг	295.20 кг
10					
Спецификация расход материалов на металлическую решетку "Р-1" /расход учтен только на одну "Р-1",а их 10шт.					
1	ГОСТ 8509-93	Уголок 50х5 мм пм.	4.9	3.77 кг	18.47 кг
2	ГОСТ 103-2006	стальная полоса -50х5 L = 2200мм шт.	4 шт.	1.96 кг	17.25 кг
3	ГОСТ 103-2006	стальная полоса -50х5 L = 250мм шт.	2 шт.	1.96 кг	0.98 кг
Спецификация расход материалов на металлическую решетку "Р-2" /расход учтен только на одну "Р-2",а их 10шт.					
1	ГОСТ 8509-93	Уголок 50х5 мм пм.	5.9	3.77 кг	22.24 кг
2	ГОСТ 103-2006	стальная полоса -50х5 L = 2700мм шт.	4 шт.	1.96 кг	21.16 кг
3	ГОСТ 103-2006	стальная полоса -50х5 L = 250мм шт.	2 шт.	1.96 кг	0.98 кг

1. Данный лист читать совместно с листами АР- 2,3
2. Все металлические элементы покрасить эмальюПФ115 коричнивего цвета за 2 раза.
3. Конструкцию воздухозаборной шахты см. раздел марки- КЖ

□ Окончательные размеры шахты определить по месту

Изм	Кол.уч	Лист	№ Док.	Подпись	Дата	5092 К2 -8-АР			
						"Строительство семи 16-ти этажных жилых домов южнее ул. Жандосова, между ул. Сулейменова и ул. Щепкина в Ауэзовском районе г. Алматы" (без внутриплощадочных и внеплощадочных инженерных сетей). Завершение строительства.			
ГАП		Нурманбетов				Пятно - 8 автопаркинг в осях 2 - 37	Стадия	Лист	Листов
							РП	26	
Провер.		Нурманбетов							
Разраб.		Прохоров А.				Воздухозаборная шахта "ВШ-1" сечение, узлы, спецификация	ТОО "ПИ Алматыгипрогор-1"		
н.контр.		Прохоров А.							

Взам.инв.№ | Подпись и дата 28.09.18г | Инв.№ подл. 95

Вид "А-А"

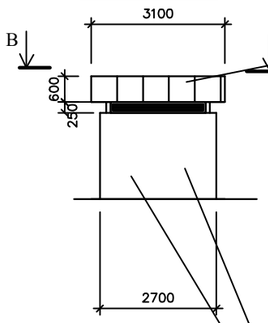

Вид 'Б-Б'

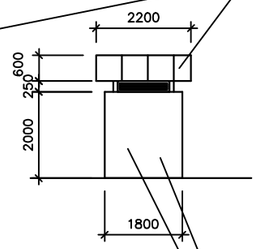

облицовка керамогранитом(цвет светло-коричневый)

Декоративная штукатурка (цвет светло-коричневый)

Сечение2 2

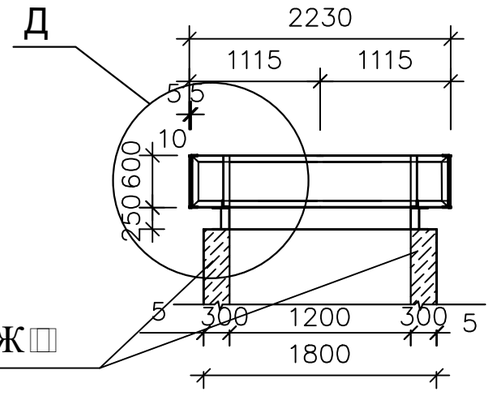

см. лист КЖ

Вид "В-В"

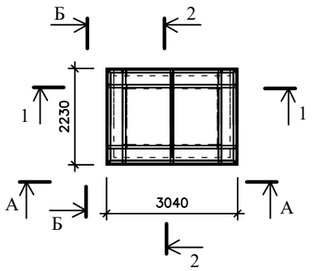

Сечение1-1

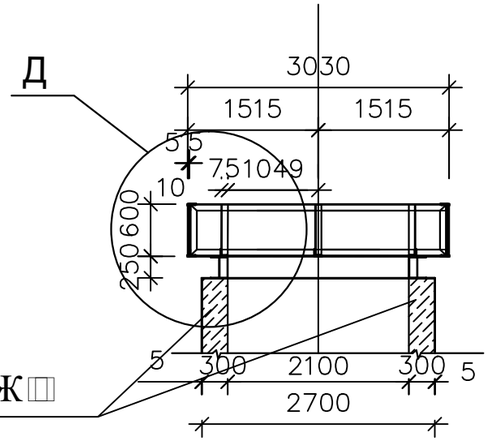

см. лист КЖ

Решетка "Р-4'

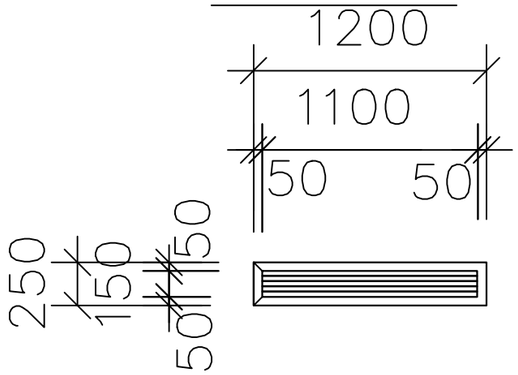

Решетка "Р-3"

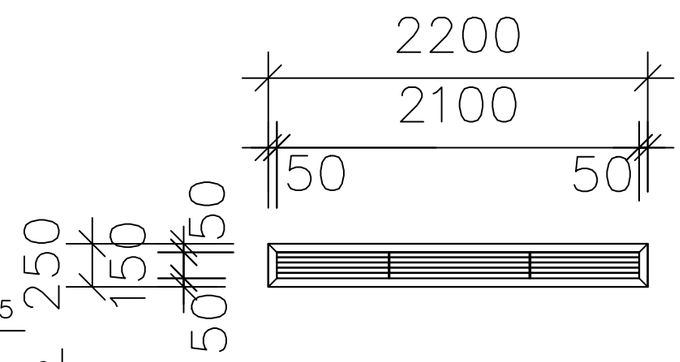

Решетка "Р-5'

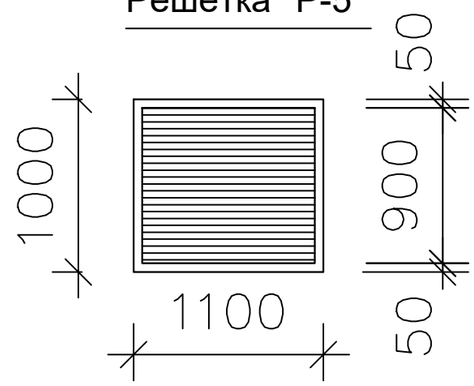

Узел "Д"

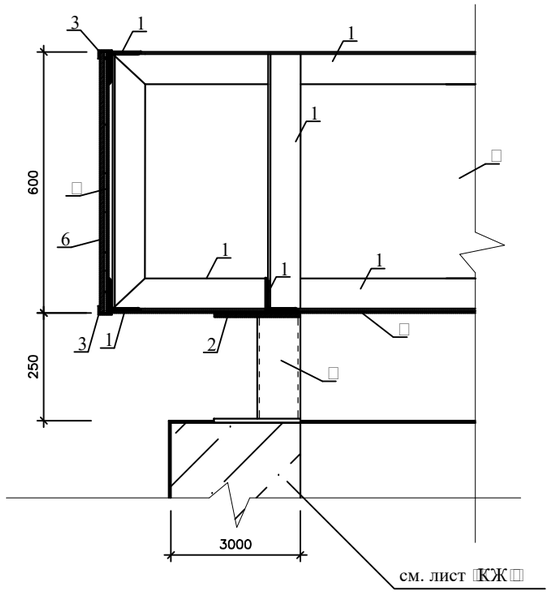

см. лист КЖ

Схема каркаса

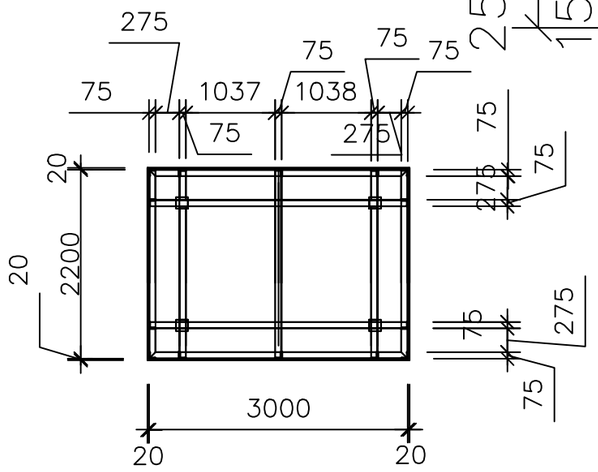

Спецификация расход материалов на воздухозаборную шахту "ВШ-2"
/расход учтен только на одну воздухозаборную шахту "ВШ-2",а их 4шт.

МАРКА ПОЗ.	ОБОЗНАЧЕНИЕ	НАИМЕНОВАНИЕ	КОЛ. ШТ	МАССА ЕД. КГ	ПРИМЕЧАНИЕ
1	ГОСТ 8509-93	Уголок 75х5 мм пм.	42.28	5.8 кг	245.22 кг
2	ГОСТ 82-70□	Прокатная полоса 200х6 L= 200мм шт.	4 шт.	9.42 кг	7.54 кг
3	ГОСТ 8509-93	Уголок 32х20х4 мм пм.	21.08	1.52 кг	32.04 кг
4	ТУ36-2287-80	Трубы стальные квадратные 100х5мм,L=250мм шт.	4 шт.	15.2 кг	15.2 кг
5	ГОСТ 19903-2015□	Стальной лист б=3мм м²	13.10 м²	23.65 кг	309.81 кг
6		Керамогранит б=10мм на клею м²	6.32 м²		цвет корич.
7		Улучшенная штукатурка толщ. -25мм Декоративная штукатурка цвет светло-коричневый толщ. - 3мм	9.0 м²		
8		Сетка "Рабица"№10, Ø1.4мм	9.0 м²	3.0 кг	27.0 кг
Спецификация расход материалов на металлическую решетку "Р-3" /расход учтен только на одну "Р-3",а их 18шт.					
1	ГОСТ 8509-93	Уголок 50х5 мм пм.	4.9	3.77 кг	18.47 кг
2	ГОСТ 103-2006	стальная полоса -50х5 L= 2200мм шт.	4 шт.	1.96 кг	17.25 кг
3	ГОСТ 103-2006	стальная полоса -50х5 L= 250мм шт.	2 шт.	1.96 кг	0.98 кг
Спецификация расход материалов на металлическую решетку "Р-4" /расход учтен только на одну "Р-4",а их 18шт.					
1	ГОСТ 8509-93	Уголок 50х5 мм пм.	2.9	3.77 кг	10.93 кг
2	ГОСТ 103-2006	стальная полоса -50х5 L= 1200мм шт.	4 шт.	1.96 кг	9.41 кг
Спецификация расход материалов на металлическую решетку "Р-5" /расход учтен только на одну "Р-5",а их 6шт.					
1	ГОСТ 8509-93	Уголок 50х5 мм пм.	4.2	3.77 кг	15.83 кг
2	ГОСТ 103-2006	стальная полоса -50х5 L= 1000мм шт.	22 шт.	1.96 кг	43.12 кг

1. Данный лист читать совместно с листами АР- 2,3
2. Все металлические элементы покрасить эмальюПФ115 коричнивего цвета за 2 раза.
3. Конструкцию воздухозаборной шахты см. раздел марки- КЖ

□ Окончательные размеры шахты определить по месту

Изм	Кол.уч	Лист	№ Док.	Подпись	Дата	5092 К2 -8-АР
						"Строительство семи 16-ти этажных жилых домов южнее ул. Жандосова, между ул. Сулейменова и ул. Щепкина в Ауэзовском районе г. Алматы" (без внутриплощадочных и внеплощадочных инженерных сетей). Завершение строительства.
ГАП		Нурманбетов				Пятно - 8 автопаркинг в осях 2 - 37
Провер.		Нурманбетов				Стадия: РП; Лист: 27; Листов:
Разраб.		Прохоров А.				Воздухозаборная шахта "ВШ-2" сечение, узлы, спецификация
н.контр.		Прохоров А.				ТОО "ПИ Алматыгипрогор-1"

Взам.инв.№ | Подпись и дата 28.09.18г | Инв.№ подл. 95

Инв.№ подл.	Подпись и дата	Взам.инв.№
95	28.09.18г.	

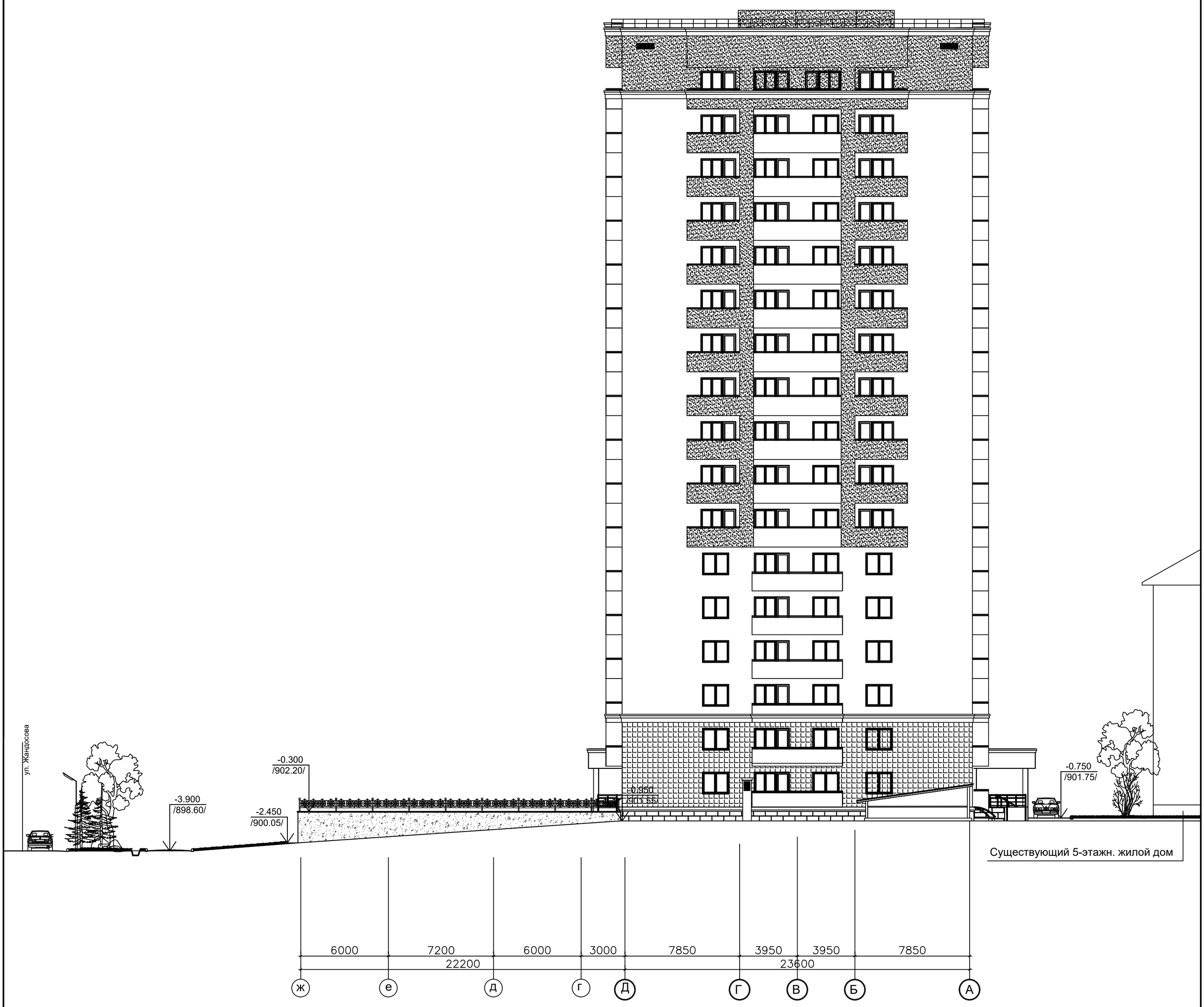

1. Данный лист читать совместно с листами АР-21,22,83

Изм.	Кол.уч.	Лист	№ Док.	Подпись	Дата
ГАП		Нурманбетов			
Провер.		Нурманбетов			
Разраб.		Прохоров А.			
н.контр.		Прохоров А.			

5092 К2 -8-АР

"Строительство семи 16-ти этажных жилых домов южнее ул. Жандосова, между ул. Сулейменова и ул. Щепкина в Ауэзовском районе г. Алматы" (без внутриплощадочных и внеплощадочных инженерных сетей). Завершение строительства.

Пятно - 8
автопаркинг
в осях 2 - 37

Стадия	Лист	Листов
РП	28	

Развертка фасада по оси"1"

ТОО "ПИ Алматыгипрогор-1"

ПЛАН КРОВЛИ АВТОПАРКИНГА В ОСЯХ 2 ÷ 37

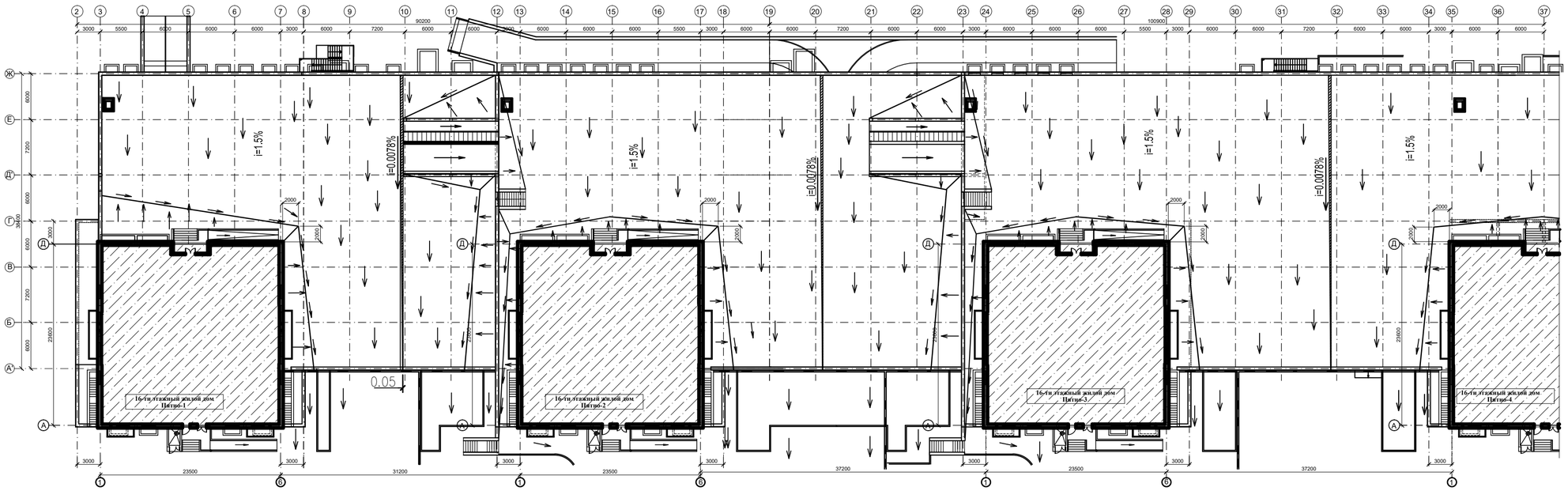

Изм.	Кол.уч.	Лист	№ Док.	Подпись	Дата	5092 К2 -8-АР
						"Строительство семи 16-ти этажных жилых домов южнее ул. Жандосова, между ул. Сузгенбаева и ул. Щепкина в Ауэзовском районе г. Алматы" (без внутриплощадочных и внеплощадочных инженерных сетей). Завершение строительства.
ГАП		Бурманбетов				Пятно - 8 автопаркинг в осях 2 - 37
Провер.		Бурманбетов				Стадия: РП; Лист: 29; Листов:
Разраб.		Прохоров А.				План кровли автопаркинга в осях 2 - 37
Н.контр.		Прохоров А.				ТОО "ПИ Алматытипрогор-1"