ТОО "ПИ Алматыгипрогор-1"

"Строительство семи 16-ти этажных жилых домов южнее ул. Жандосова,
между ул. Сулейменова и ул. Щепкина в Ауэзовском районе г. Алматы"
(без внутриплощадочных, внеплощадочных инженерных сетей).
Завершение строительства

РАБОЧИЙ ПРОЕКТ

"2-х ярусный автопаркинг в осях 2 - 37 на 648 машиномест" /пятно-8/

5092 К2 - 8 - КЖ

Том II - 2, Альбом 1

Проектировщик: ТОО "ПИ Алматыгипрогор-1"
Адрес: Алматы, А05А2М5, ул.Абылай хана-60,тел.273-89-43

г.АЛМАТЫ-2021

ТОО "ПИ Алматыгипрогор-1"

"Строительство семи 16-ти этажных жилых домов южнее ул. Жандосова, между ул. Сулейменова и ул. Щепкина в Ауэзовском районе г. Алматы" (без внутриплощадочных, внеплощадочных инженерных сетей). Завершение строительства

РАБОЧИЙ ПРОЕКТ

5092 К2 - 8 - КЖ

Том II - 2, Альбом 1

"2-х ярусный автопаркинг в осях 2 - 37 на 648 машиномест"

/пятно-8/

Директор ТОО «ПИ Алматыгипрогор-1»	Тулебаев К.Р.
Начальник АСО-6 гл. архитектор проекта	Нурманбетов К.А.

г.АЛМАТЫ-2021

ОБЩИЕ УКАЗАНИЯ

Рабочие чертежи основного комплекта марки КЖ разработаны в соответствии с рабочими чертежами основного комплекта марки АР

Площадка строительства автопаркинга расположена в зоне II участок II-А-1(согласно строительным нормам СН РК 2.03-07-2001)
Категория грунтов по сейсмическим свойствам - первая.
Расчетная сейсмичность участка 9 баллов.
По данным инженерно - геологических изысканий основанием под фундаменты служат галечниковые грунты с песчаным заполнителем со следующими характеристиками:

- плотность грунта в условиях естественного залегания - ρ_I=2.25г/ см^3 ρ_{II}=2.26г/ см^3
- удельное сцепление C_I =31кПа; C_{II}=33кПа
- угол внутреннего трения F_I=38°; F_{II}=39°.
- модуль деформации E = 78 мПа.
- условное расчетное сопротивление Ro=600кПа.

- Здание II степени огнестойкости.
- По функциональной пожарной опасности - Ф 5,2
- Класс конструктивной пожарной опасности здания - СО.

Паркинг пристроенный в уровне подземных этажей жилых домов в представленных расчетах указано, что они выполнены согласно СП РК 2.03-30-2017.
Армирование элементов несущих конструкций назначено по результатам расчетов по программе " Лира".
Все силовые нагрузки на здание приняты по действующим нормам для данного района строительства, согласно СНиП 2.01.07-85* Нагрузки и воздействия. .
Несущие конструкции обеспечены необходимой прочностью, устойчивостью и жесткостью, в том числе на нагрузки 9-ти бальной расчетной сейсмичности здания.
Бетон всех конструкций -В25.
Арматура класса А 240; А500С.
Ответсвенные конструккции, по мере их готовности,подлежат приемке в процессе строительства с составлением акта промежуточной приемки в соответствии со СН РК 1.03-00-2011* "Строительное производство.Организация строительства предприятий, зданий и сооружений".

В данном проекте выполнено сокращение автопаркинга на 6 метров, сохраняя все отметки по раннее выданного проекта.

В связи с сокращением длины паркинга (пятно-8) на 6 метров, выполнены следующие корректировки:

1) сдвигается от оси 1 на 2 ось 3 метра и от оси 7 на 8 ось 3 метра;
2) убирается с оси 1 "Рампа-1" (между осями е÷д), новый Рампа-1 разрабатывается между осями 6÷7 на отм. -4.500;
3) корректируется заезд "Рампа-2" от оси 11 по 21 оси (разрабатывается) от оси 21÷27 выполнено;
4) паркинг пятно-8 в осях 12-37 работы выполнены, в осях 2-12 не выполнены;
5) благоустройство в осях 24-37 работы выполнены, в осях 2-24 не выполнены.

Рабочий проект разработан в соответствии с нормами и правилами, действующими на территории Республики Казахстан и предусматривает мероприятия, обеспечивающие взрывобезопасность и пожаробезопасность при эксплуатации.

Главный архитектор проекта /Нурманбетов К.А./

Конструктивные решения

Проект подземного 2х-ярусного автопаркинга выполнен в монолитных железобетонных конструкциях.Автопаркинг распологается под 16-ти этажными жилыми домами и имеет размеры в плане по осям 38,4х402,7м.Высота ярусов 3,3 и 3,2 м.
Перечень видов работ, для которых необходимо составлять акты освидительствования скрытых работ:

а) Фундаменты под стен ленточные размерами 1000х600мм и столбчатый
б) Колонны размерами 400х400мм
в) Ригели размером 400х600(h)мм
г) Монолитные плиты перекрытия принятый толщиной 200мм
д) Наружные стены монолитные железобетонные толщиной 400мм.

В автопаркинге предусмотрены три рампы-пандуса для заезда и выезда автомашин.
Конструкции пандусов выполнены в виде подпорных стен из монолитного железобетона.
Перекрытия пандусов выполнены арочного типа из легких металлических конструкции с ограждением из данпалона.

Противопожарные мероприятия и взрывопожарные мероприятия

Здание запроектировано в соответствии со СП РК 2.02-101-2014 «Пожарная безопасность зданий сооружений», СП РК 3.02-107-2014 «Общественные здания и сооружения».

Принятые конструкции соответствуют I и II степени огнестойкости.

Количество выходов обеспечит эвакуацию людей при пожаре. Все двери открываются по направлению к выходу.

Внутреннее пожаротушение здания предусматривается от пожарных гидрантов внутриплощадочной сети. Помещения должны быть обеспечены первичными средствами пожаротушения и пожарным инвентарем.

Согласовано: Нурманбетов, Журавлева, Питаленко
ГАП, АР; Гл.спец. ОВ; Гл.спец. ВК
Гл.спец.СС; Гл.спец. ЭЛ; Гл.спец АПТ
Рыбалко.В; Кошелева.Л; Кокарев Е.
Взам.инв.№
Подпись и дата 28.09.18г.
Инв.№ подл. 96

Изм.	Кол.	Лист	№ док	Подпись	Дата
ГКП		Демеуов Б.			
Проверил		Демеуов Б.			
Разработ.		Акебекова			
н.контрол.		Прохоров А.			

Заказ №5092 К2 - 8 - КЖ

«Строительство семи 16-ти этажных жилых домов южнее ул. Жандосова, между ул. Сулейменова и ул. Щепкина в Ауэзовском районе г.Алматы» (без внутриплощадочных и внеплощадочных инженерных сетей).
Завершение строительства

"2-х ярусный автопаркинг в осях 2 - 37 на 648 машиномест" /пятно-8/

Стадия	Лист	Листов
РП	КЖ-1	64

Общие данные

ТОО "ПИ Алматыгипрогор-1"

Формат А3

F:\Паркинг\Автопаркинг КЖ по оси 2-37 - 2022 ок.dwg, 12.08.2022 11:16:48, DWG To PDF.pc3

Ведомость основных комплектов рабочих чертежей

№	Обозначение	Наименование	Примечание
1	5092 К-2-8-ОПЗ	Общая пояснительная записка	Том I
2	5092 К-2-ГП	Генеральный план	Том II-1,Альбом 1
3	5092 К-2-8-АР	Архитектурные чертежи	Том II-1,Альбом 2
4	5092 К-2-8-КЖ	Конструктивные чертежи	Том II-2,Альбом 1
5	5092 К-2-8-ОВ	Отопление и вентиляция	Том III-1,Альбом1
6	5092 К-2-8-ВК	Водопровод и канализация	Том III-2,Альбом1
7	5092 К-2-8-ЭЛ	Электрооборудование	Том III-3,Альбом1
8	5092 К-2-8-СС	Слабаточные сети	Том III-3,Альбом2
9	5092 К-2-8-АОВ	Автоматика Отопления, Вентиляция	Том III-3,Альбом3
10	5092 К-2-8-АВК	Автоматика Водоснабжения, Канализация	Том III-3,Альбом4
11	5092 К-2-8-АПТ	Автоматика пожаротушение	Том III-3,Альбом5
12	5092 К-2-8-ПОС	Проект организации строительства	Том VI
13	5092 К-2-МГН	Маломобильные группы населения	Альбом 6

Ведомость ссылочных и прилагаемых документов

Обозначение	Наименование	Примечание
	Нормативные документы	
СП РК 2.03-30-2017	Строительство в сейсмических районах (зонах) РК	
СНиП 2.01.07-85*	Нагрузки и воздействия	
СП РК 2.04-01-2017	Строительная климатология	
СН РК 5.01-02-2013	Основания зданий и сооружений	
СНиП РК 5.04-18-2002	Металлические конструкции	
СН РК 5.03-07-2013	Несущие и ограждающие конструкции	
СНиП 5.03-34-2005	Бетонные и железобетонные конструкции. Основные положения проектирования.	
СП РК 2.02-101-2014	Пожарная безопасность зданий и сооружений	
ГОСТ 34028-2016	Прокат арматурный для железобетонных конструкций	

Взам.инв.№	Подпись и дата	Инв.№ подл.
	28.09.18г.	96

Изм.	Кол.	Лист	№ док.	Подпись	Дата
ГКП		Демеуов Б.			
Проверил		Демеуов Б.			
Разработ.		Акебекова			
н.контрол.		Прохоров А.			

Заказ №5092 К2 - 8 - КЖ

«Строительство семи 16-ти этажных жилых домов южнее ул. Жандосова, между ул. Сулейменова и ул. Щепкина в Ауэзовском районе г.Алматы» (без внутриплощадочных, внеплощадочных инженерных сетей и сметной документации). Завершение строительства

"2-х ярусный автопаркинг в осях 2 - 37 на 648 машиномест" /пятно-8/

Стадия	Лист	Листов
РП	КЖ-1.1	

Общие данные

ТОО "ПИ Алматыгипрогор-1"

Формат А3

Ведомость рабочих чертежей основного комплекта (начало)

Лист	Наименование	Примечание
1	Общие данные.	
1.1...1.3	Общие данные.	
2	Схема расположения элементов фундамента и выпусков из фундамента между осями 2 ÷ 19 до корректировки	
2.1	Схема расположения элементов фундамента и выпусков из фундамента между осями 2 ÷ 19 после корректировки	
3	Схема расположения элементов фундамента и выпусков из фундамента между осями 19 ÷ 36 до корректировки	
3.1	Схема расположения элементов фундамента и выпусков из фундамента между осями 19 ÷ 37 после корректировки	
3.2	Компоновочная схема фундаментов пятен 1, 8.	
4	Разрезы а-а, б-б, в-в, д-д, с-с	
5	Фундамент Фм-1	
6	Спецификация к схеме фундаментов. Разрезы 1-1,2-2	
7	Узел А	
8	Схема расположения элементов каркаса на отм. -7,800 и -9,900 между осями 1 ÷ 19 до корректировки	
8.1	Схема расположения элементов каркаса на отм. -7,800 и -9,900 между осями 2 ÷ 19 после корректировки	
9	Схема расположения элементов каркаса на отм.-9,900 и -11,950 между осями 19 ÷ 37 до корректировки	
9.1	Схема расположения элементов каркаса на отм.-9,900 и -11,950 между осями 19 ÷ 37 после корректировки	
10	Схема расположения элементовкаркаса на отм. -4,600 и -6,700 между осями 1 ÷ 19 до корректировки	
10.1	Схема расположения элементовкаркаса на отм. -4,600 и -6,700 между осями 2 ÷ 19 после корректировки	
11	Схема расположения элементов каркаса на отм.-6,700 и -8,800 между осями 19 ÷ 37 до корректировки	
11.1	Схема расположения элементов каркаса на отм.-6,700 и -8,800 между осями 19 ÷ 37 после корректировки	
12	Схема расположения элементов каркаса на отм. -1,300 и -3,400 между осями 1 ÷ 19 до корректировки	
12.1	Схема расположения элементов каркаса на отм. -1,300 и -3,400 между осями 2 ÷ 19 после корректировки	
13	Схема расположения элементов каркаса на отм.-3,400 и -5,500 между осями 19 ÷ 37 до корректировки	
13.1	Схема расположения элементов каркаса на отм.-3,400 и -5,500 между осями 19 ÷ 37 после корректировки	
14	Сечение 1-1,2-2,3-3 к схеме расположения элементов каркаса.	
15	Сечение 4-4,5-5,6-6 к схеме расположения элементов каркаса.	
16	Сечение 8-8, 9-9 к схеме расположения элементов каркаса.	
17	Колонна монолитная Км-1	
18	Колонна монолитная Км-2. Ведомость расхода стали на элемент	
19	Балка монолитная Бм-1....Бм-4.	
20	Балка монолитная Бм-5....Бм-8.	
21	Балка монолитная Бм-10....Бм-12.	
21.1	Балка монолитная Бм-10...Бм-12-1.	

Ведомость рабочих чертежей основного комплекта

Лист	Наименование	Примечание
22	Балка монолитная Бм-13,Бм-19.	
23	Балка монолитная Бм-20....Бм-23.	
24	Балка монолитная Бм-24...Бм-26.	
25	Балка монолитная Бм-27...Бм-30.	
25.1	Балка монолитная Бм-27...Бм-30-1.	
26	Балка монолитная Бм-28,Бм-33.	
27	Балка монолитная Бм-1÷Бм-33.Ведомость расхода стали на элемент. Начало	
28	Балка монолитная Бм-1÷Бм-33.Ведомость расхода стали на элемент. Окончание	
29	Схема раскладки арматуры верхней и нижней зоны плиты перекрытия на отм.-4.600 и -6.700 между осями 1÷19 до корректировки	
29.1	Схема раскладки арматуры верхней и нижней зоны плиты перекрытия на отм.-4.600 и -6.700 между осями 2÷19 после корректировки	
30	Схема раскладки арматуры верхней и нижней зоны плиты перекрытия на отм.-6.700 и -8.750 между осями 19÷37 до корректировки	
30.1	Схема раскладки арматуры верхней и нижней зоны плиты перекрытия на отм.-6.700 и -8.750 между осями 19÷37 после корректировки	
31	Спецификация элементов плиты на отм.-4.600,-6.700 и -8.750 от оси 2 до 37 оси	
32	Схема раскладки арматуры верхней и нижней зоны плиты перекрытия на отм.-1.300 и -3.400 между осями 1÷19 до корректировки	
32.1	Схема раскладки арматуры верхней и нижней зоны плиты перекрытия на отм.-1.300 и -3.400 между осями 2÷19 после корректировки	
33	Схема раскладки арматуры верхней и нижней зоны плиты перекрытия на отм.-3.400 и -5.500 между осями 19÷37 до корректировки	
33.1	Схема раскладки арматуры верхней и нижней зоны плиты перекрытия на отм.-3.400 и -5.500 между осями 19÷37 после корректировки	
34	Спецификация элементов плиты на отм.-1.300,-3.400,-5.450 от оси 2 до 37 оси	
35	Стена монолитная Стм-1	
36	Стена монолитная Стм-2	
37	Стена монолитная Стм-4	
38	Стена монолитная Стм-5	
39	Стена монолитная Стм-6	
40	Стена монолитная Стм-6.1	
41	Стена монолитная Стм-8	

Взам.инв.№

Подпись и дата — 28.09.18г.

Инв.№ подл. 96

Изм.	Кол.	Лист	№ док.	Подпись	Дата
ГКП		Демеуов Б.			
Проверил		Демеуов Б.			
Разработ.		Акебекова			
н.контрол.		Прохоров А.			

Заказ №5092 К2 - 8 - КЖ

«Строительство семи 16-ти этажных жилых домов южнее ул. Жандосова, между ул. Сулейменова и ул. Щепкина в Ауэзовском районе г.Алматы» (без внутриплощадочных и внеплощадочных инженерных сетей). Завершение строительства

"2-х ярусный автопаркинг в осях 2 - 37 на 648 машиномест" /пятно-8/

Стадия	Лист	Листов
РП	КЖ-1.2	

Общие данные

ТОО "ПИ Алматыгипрогор-1"

Формат А3

C:\Users\Кумар Ахыкович\Desktop\Завершение ок 2022 г\КЖ паркинг\Автопаркинг КЖ по оси 2-37 - 2022 г.dwg, 17.03.2022 11:58:22, DWG To PDF.pc3

Ведомость рабочих чертежей основного комплекта (продолжение)

Лист	Наименование	Примечание
44	Стена монолитная Стм-12 между осями 22÷37	
45	Стена монолитная Стм-17	
46	Фрагменты плана на отм.-9.900. Схема расположения элементов металлических конструкций (Рампы "Р-2")	
46.1	Разрез К-К Рампы "Р-2"	
47	Развертка стен. Рампы Р-2.Схема расположения конструктивных элементов навеса рампы	
48и1	Рампа Р-2.Разрез 2-2	
49и1	Сечения А-А,В-В,Д-Д,Е-Е,С-С ; Узел А	
50и1	Разрез 1-1; Узлы А, Б, Г	
51	Схема расположения элементов плит перекрытия над лестницей Л -6,Л-7. Разрезы 1-1, 2-2. Узлы 1-5	
52	Монолитные железобетонные элементы Км-1-1; Бм-1-1	
53	Спецификация материалов элементов на Км-1-1, Бм-1-1.	
54	Фундамент Фм-1-1	
55	Приямок Пр-2	
56	Фундамент под оборудование Ф-1,Ф-2	
57	Приямок Пр-3	
58	Шахта ВШ-1	
59	Шахта ВШ-3	
60	Схема армирования кирпичных перегородок толщ. 120мм	
61	Схема армирования кирпичных перегородок толщ . 250 мм	
62	Тамбур шлюз (начало)	
63	Тамбур шлюз (окончание)	
64	Рампа -1, сечение, фрагмент плана	

Схема блокировки автопаркинга до корректировки

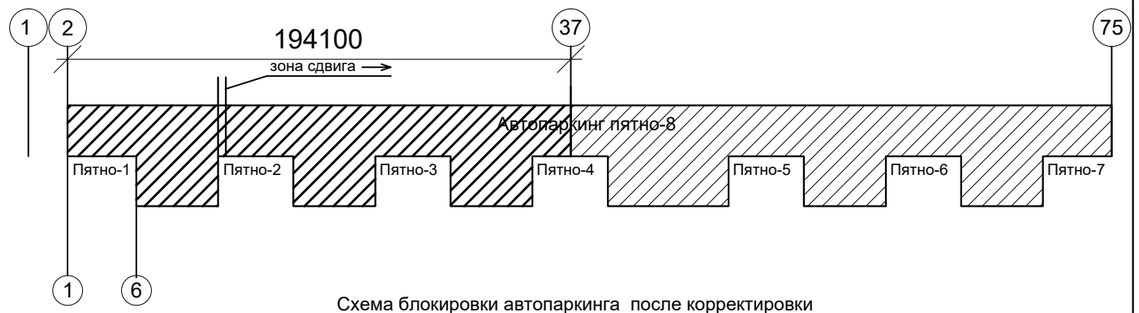

Схема блокировки автопаркинга после корректировки

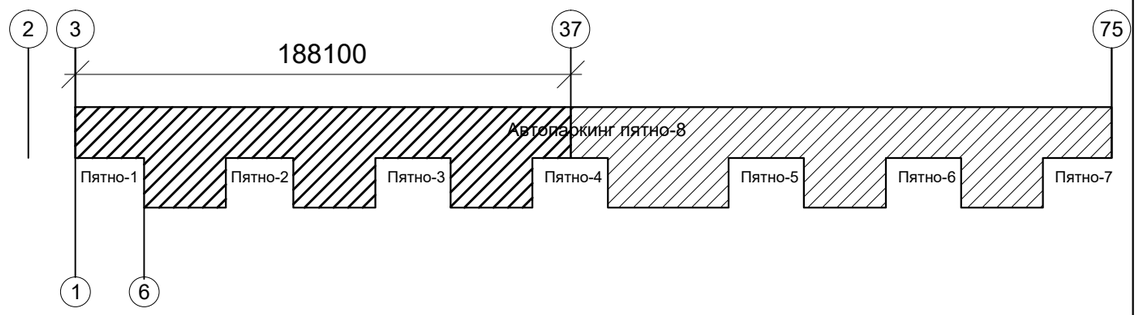

Взам.инв.№	
Подпись и дата	28.09.18г.
Инв.№ подл.	96

Изм.	Кол.	Лист	№ док.	Подпись	Дата
ГКП		Демеуов Б.			
Проверил		Демеуов Б.			
Разработ.		Акебекова			
н.контрол.		Прохоров А.			

Заказ №5092 К2 - 8 - КЖ

«Строительство семи 16-ти этажных жилых домов южнее ул. Жандосова, между ул. Сулейменова и ул. Щепкина в Ауэзовском районе г.Алматы» (без внутриплощадочных и внеплощадочных инженерных сетей). Завершение строительства

"2-х ярусный автопаркинг в осях 2 - 37 на 648 машиномест" /пятно-8/

Стадия	Лист	Листов
РП	КЖ-1.3	

Общие данные

ТОО "ПИ Алматыгипрогор-1"

Формат А3

F:\Паркинг\Автопаркинг КЖ по оси 2-37 - 2022 ок.dwg, 12.08.2022 9:59:35, DWG To PDF.pc3

Схема расположения элементов фундамента
и выпусков из фундамента между осями 1 ÷ 19 до корректировки

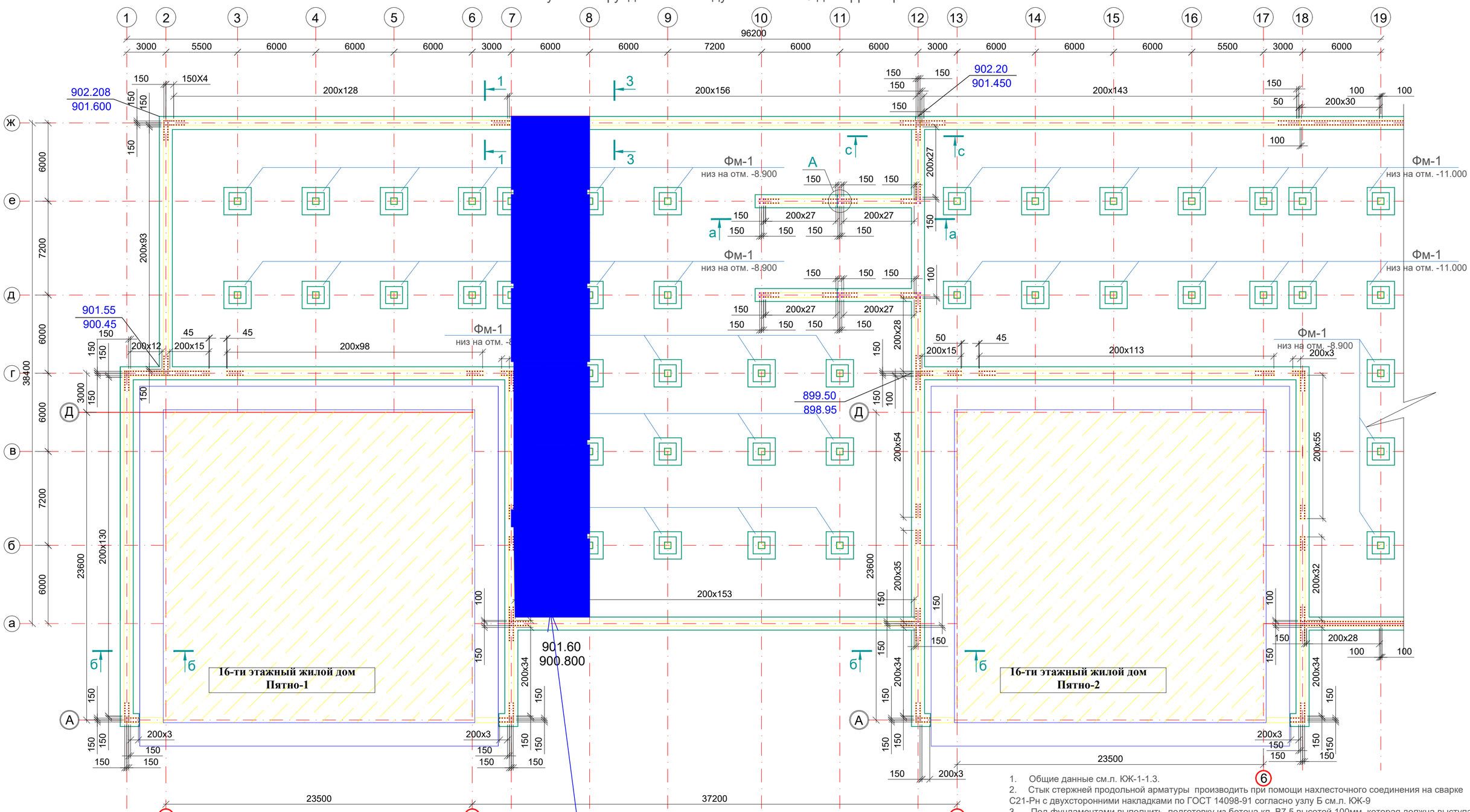

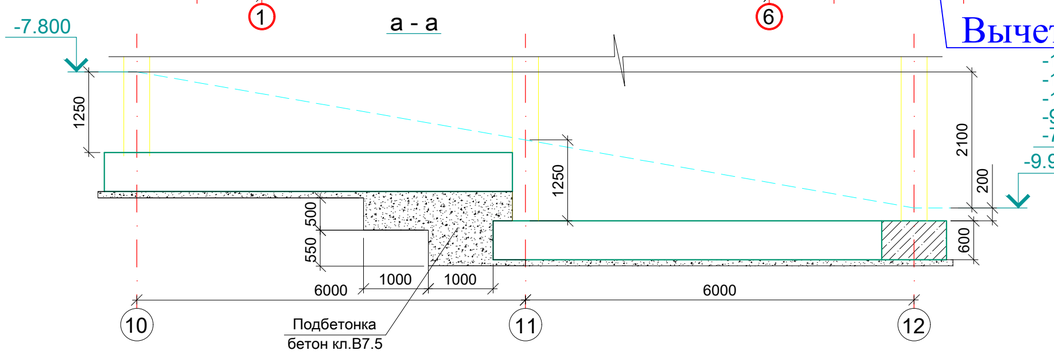

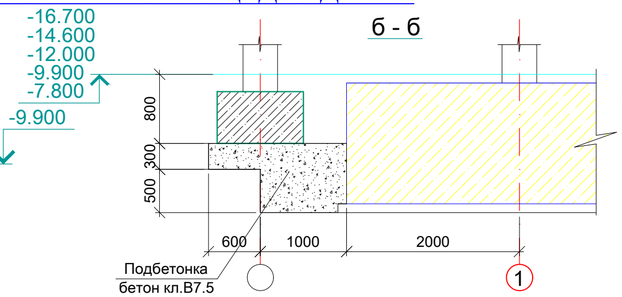

1. Общие данные см.л. КЖ-1-1.3.
2. Стык стержней продольной арматуры производить при помощи нахлесточного соединения на сварке С21-Рн с двухсторонними накладками по ГОСТ 14098-91 согласно узлу Б см.л. КЖ-9
3. Под фундаментами выполнить подготовку из бетона кл. В7,5 высотой 100мм, которая должна выступать за грань подошвы фундаментов на 100мм.
4. Боковые поверхности фундаментов, соприкасающиеся с грунтом покрыть горячим битумом за 2 раза.
5. Узел А выпуски арматуры колонн см.л. КЖ-9
6. Спецификацию см.л. КЖ-8
7. Фундамент Фм-1 см.л. КЖ-7
8. Разрезы 1-1,2-2,3-3 на листе 8,Разрез с-с на листе КЖ-4

изм.	Nуч.	лист	Nдок.	подпись	дата
Гл.констр		Демеуов			
Н.Контроль		Демеуов			
Исполнил		Мельникова			
Проверил		Демеуов			

Заказ №5092-8КЖ

Один 16-ти этажный жилой дом и повторное применение проекта по строительству шести 16-ти этажных жилых домов, и разработка проекта по строительству подземного 2-х ярусного автопаркинга на 660 машиноместЛ очереды/, расположенных по адресу: ул. Жандосова(ул. Сулейменова) в Аузовском р-оне г. Алматы со сносом существующих жилых домов

Пятно 8
Автопаркинг

стадия	лист	листов
РП	2	

Схема расположения элементов фундамента и выпусков из фундамента между осями 1 ÷ 19 до корректировки

ТОО ПИ
Алматыгипрогор-1

Взам. инв.№ | Подпись и дата | Инв. № подл.

формат А2

Схема расположения элементов фундамента
и выпусков из фундамента между осями 2 ÷ 19 после коррректировки

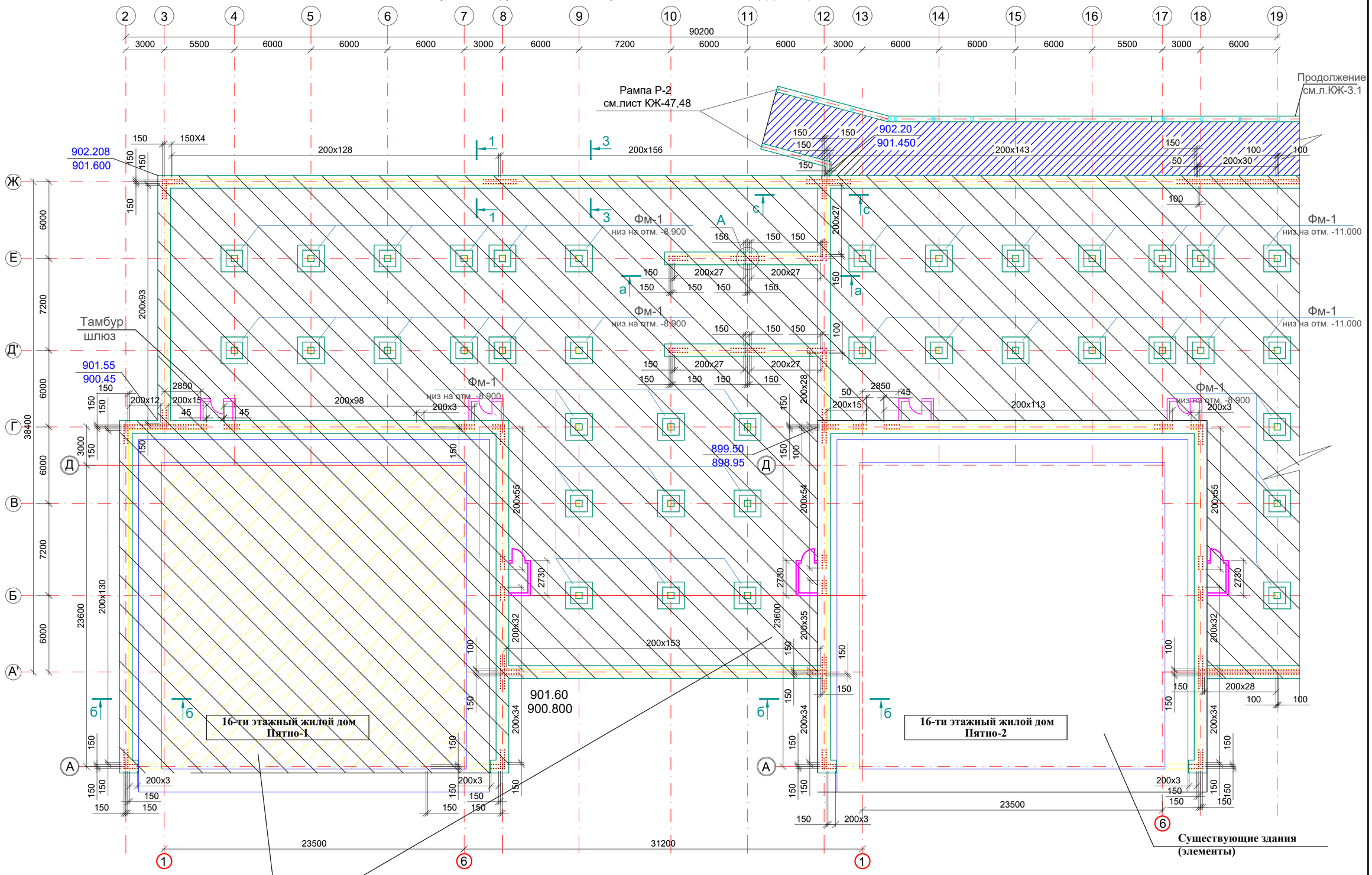

1. Общие данные см.л. КЖ-1-1.3.
2. Стык стержней продольной арматуры производить при помощи нахлесточного соединения на сварке С21-Рн с двухсторонними накладками по ГОСТ 14098-2014* согласно узлу Б см.л. КЖ-7
3. Под фундаментами выполнить подготовку из бетона кл. В7,5 высотой 100мм, которая должна выступать за грань подошвы фундаментов на 100мм.
4. Боковые поверхности фундаментов, соприкасающиеся с грунтом покрыть горячим битумом за 2 раза.
5. Узел А выпуски арматуры колонн см.л. КЖ-7
6. Спецификацию см.л. КЖ-6
7. Фундамент Фм-1 см.л. КЖ-5
8. Разрезы 1-1,2-2,3-3 на листе КЖ-6,Разрез с-с на листе КЖ-4.
9. Тамбур шлюз смотреть листы КЖ-62; КЖ-63.

Изм.	Кол.	Лист	№Док	Подпись	Дата
ГКП		Демеуов Б.			
Проверил		Демеуов Б.			
Разработ.		Акебекова			
н.контрол.		Прохоров А.			

Заказ №5092К2 -8-КЖ

«Строительство семи 16-ти этажных жилых домов южнее ул. Жандосова, между ул. Сулейменова и ул. Щепкина в Ауэзовском районе г.Алматы» (без внутриплощадочных и внеплощадочных инженерных сетей). Завершение строительства.

"2-х ярусный автопаркинг в осях 2-37 на 648 машиномест" /пятно-8/

стадия	лист	листов
РП	КЖ-2.1	

Схема расположения элементов фундамента и выпусков из фундамента между осями 2 ÷ 19 после корректировки

ТОО "ПИ Алматыгипрогор-1"

Взам.инв.№	Подпись и дата	Инв.№ подл.
	28.09.18г.	96

формат А2

Схема расположения элементов фундамента
и выпусков из фундамента между осями 19 ÷ 36 до корректировки

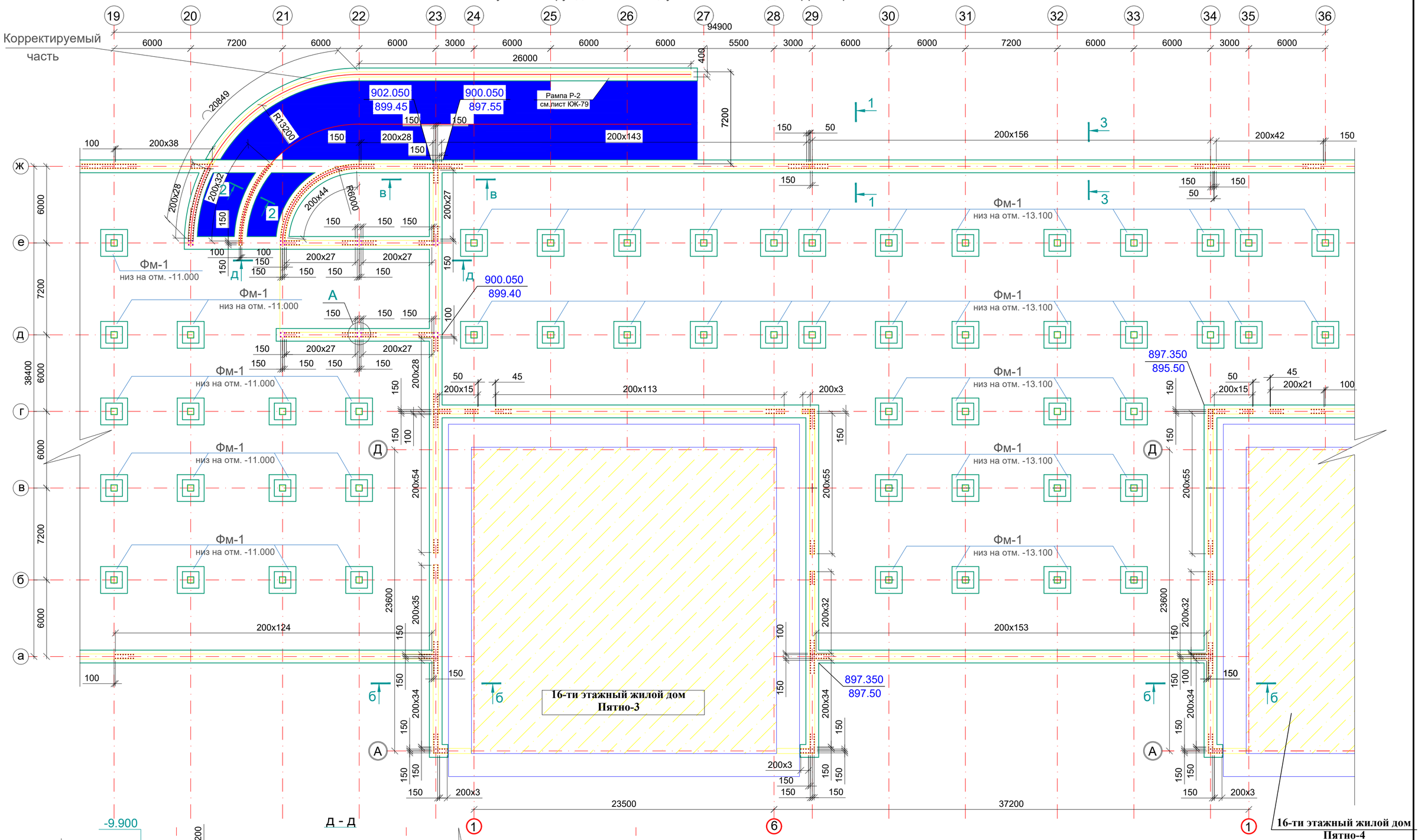

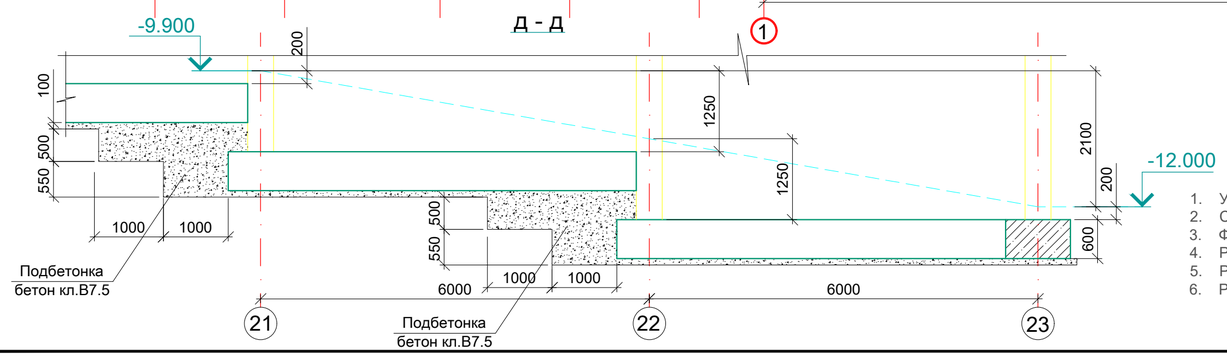

1. Узел А выпуски арматуры колонн см.л. КЖ-9
2. Спецификацию см.л.КЖ-8
3. Фундамент Фм-1 см.л. КЖ-7
4. Разрезы 1-1,2-2,3-3 см.л. КЖ-8
5. Разрез в-в см.л. КЖ4
6. Разрез б-б см.л. КЖ-2

изм.	Nуч.	лист	Nдок.	подпись	дата
Гл.констр		Демеуов			
Н.Контроль		Демеуов			
Исполнил		Мельникова			
Проверил		Демеуов			

Заказ №5092-8КЖ

Один 16-ти этажный жилой дом и повторное применение проекта по строительству шести 16-ти этажных жилых домов, и разработка проекта по строительству подземного 2-х ярусного автопаркинга на 660 машиномест /II очереди/, расположенных по адресу: ул. Жандосова(ул. Сулейменова) в Аузовском р-оне г. Алматы со сносом существующих жилых домов

Пятно 8
Автопаркинг

стадия	лист	листов
РП	3	

Схема расположения элементов фундамента и выпусков из фундамента между осями 19 ÷ 36 до корректировки

ТОО ПИ Алматыгипрогор-1

формат А2

Взам. инв.№ | Подпись и дата | Инв. № подл.

Схема расположения элементов фундамента
и выпусков из фундамента между осями 19 ÷ 37 после коррректировки

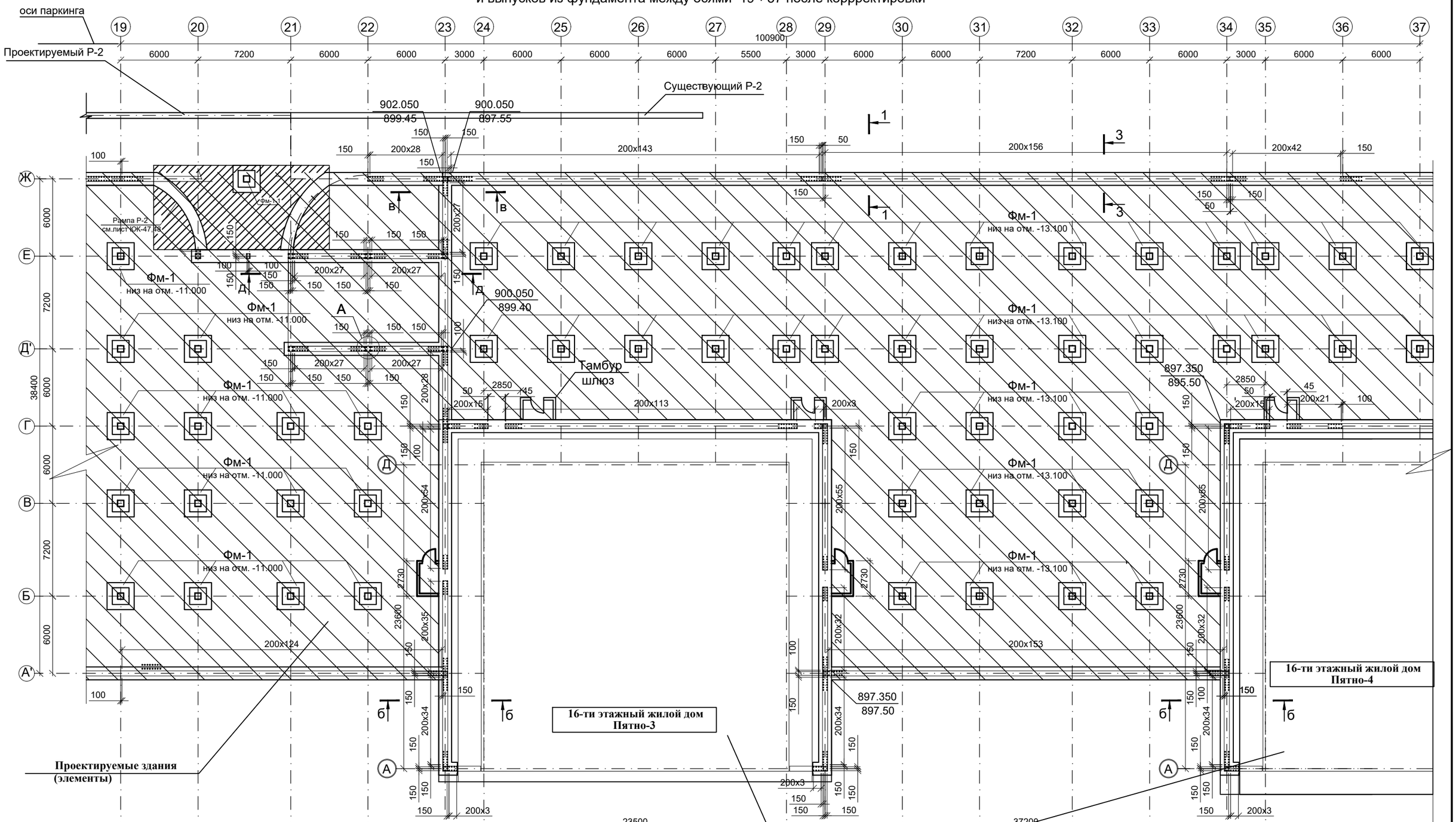

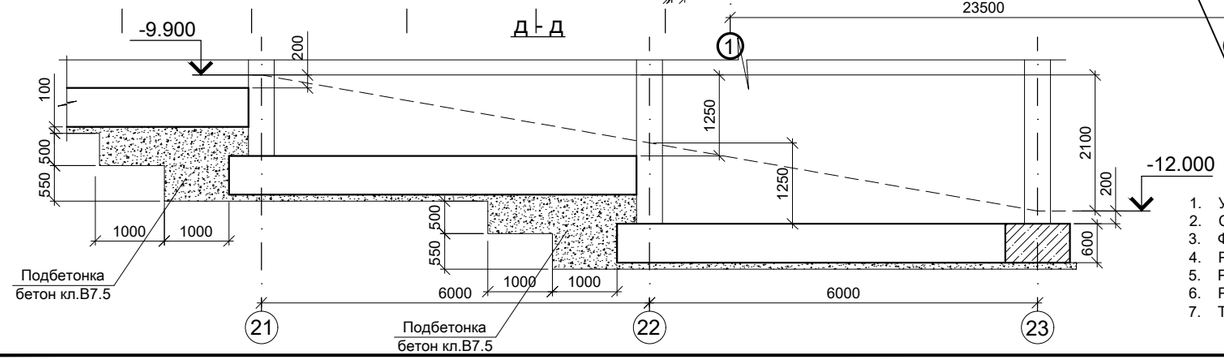

1. Узел А выпуски арматуры колонн см.л. КЖ-7
2. Спецификацию см.л.КЖ-6
3. Фундамент Фм-1 см.л. КЖ- 5
4. Разрезы 1-1,2-2,3-3 см.л. КЖ-6
5. Разрез в-в см.л. КЖ-4
6. Разрез б-б см.л. КЖ-4
7. Тамбур шлюз смотреть листы КЖ-62; КЖ-63.

изм.	Nуч.	лист	Nдок.	подпись	дата
ГКП		Демеуов Б.			
Проверил		Демеуов Б.			
Разработ.		Акебекова			
н.контрол.		Прохоров А.			

Заказ №5092К2 -8-КЖ

«Строительство семи 16-ти этажных жилых домов южнее ул. Жандосова, между ул. Сулейменова и ул. Щепкина в Ауэзовском районе г.Алматы» (без внутриплощадочных и внеплощадочных инженерных сетей). Завершение строительства.

"2-х ярусный автопаркинг в осях 2-37 на 648 машиномест" /пятно-8/

стадия	лист	листов
РП	КЖ-3.1	

Схема расположения элементов фундамента и выпусков из фундамента между осями 19 ÷ 37 после коррректировки

ТОО "ПИ Алматыгипрогор-1"

Взам.инв.№

Подпись и дата 28.09.18г.

Инв.№ подл. 96

формат А2

Компоновочная схема фундаментов пятен 1 , 8

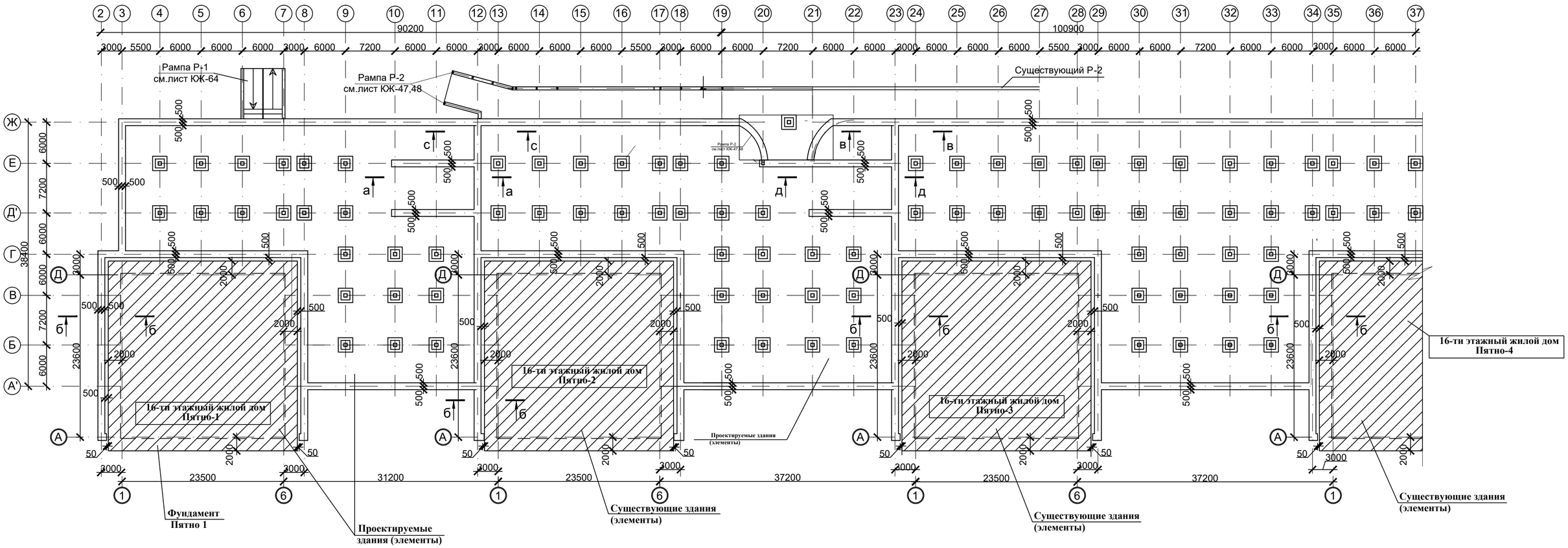

1. Общие данные см. листы КЖ-1-1.3.
2. Разрезы а-а, б-б, в-в, д-д, с-с см. лист КЖ-4.

Изм.	Кол.	Лист	№ док.	Подпись	Дата
ГКП		Демеуов Б.			
Проверил		Демеуов Б.			
Разработ.		Акебекова			
н.контрол.		Прохоров А.			

Заказ №5092 К2 - 8 - КЖ

«Строительство семи 16-ти этажных жилых домов южнее ул. Жандосова, между ул. Сулейменова и ул. Щепкина в Ауэзовском районе г.Алматы» (без внутриплощадочных и внеплощадочных инженерных сетей). Завершение строительства

"2-х ярусный автопаркинг в осях 2 - 37 на 648 машиномест" /пятно-8/

Стадия	Лист	Листов
РП	КЖ-3.2	

Компоновочная схема фундаментов пятен 1, 8.

ТОО "ПИ Алматыгипрогор-1"

Формат А3

Взам.инв.№	Подпись и дата	Инв.№ подл.
	28.09.18г.	96

C:\Users\Кумар Ахыкович\Desktop\Завершение ок 2022 г\КЖ паркинг\Автопаркинг КЖ по оси 2-37 - 2022 г.dwg, 16.03.2022 12:06:28, DWG To PDF.pc3

Разрезы а-а, б-б, в-в, д-д, с-с

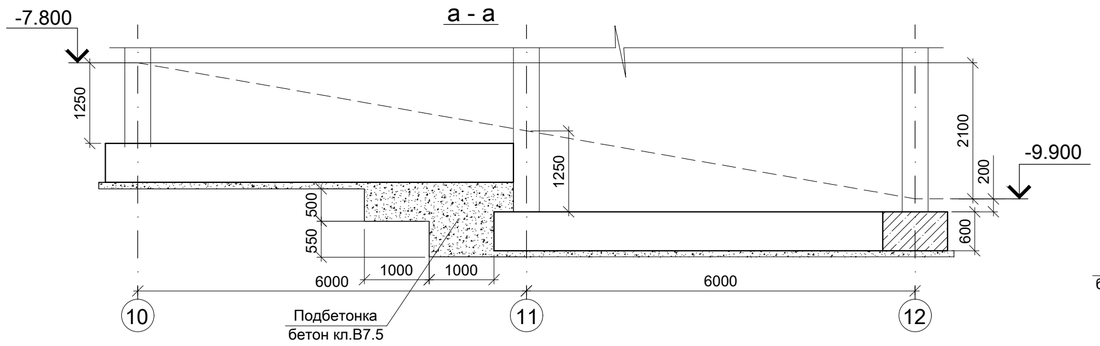

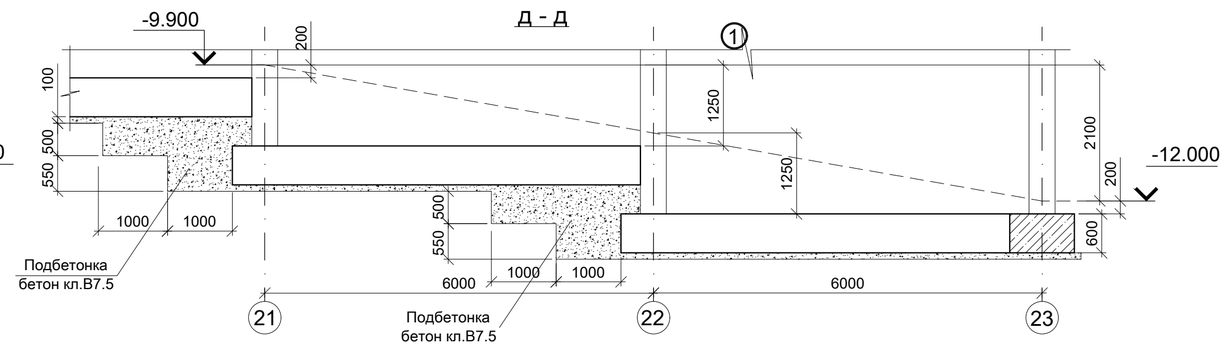

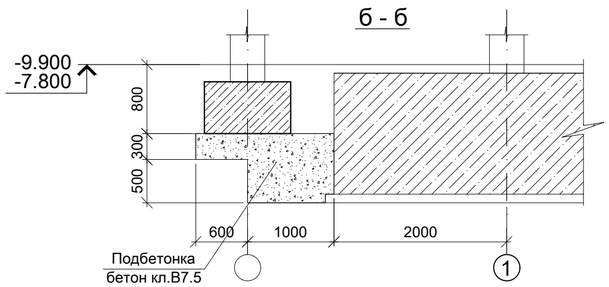

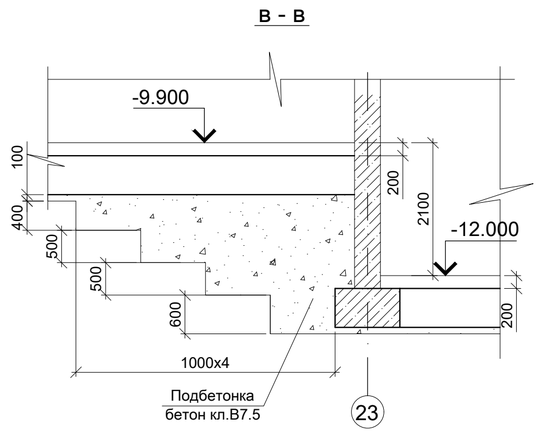

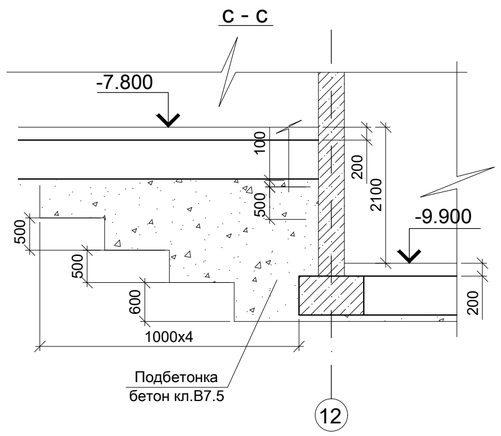

1. Схема расположения элементов фундамента и выпусков из фундамента см. л. КЖ-2, КЖ-3
2. Фундамент Фм-1 см.л. КЖ-5
3. Спецификацию см.л.КЖ-6
4. Узел А выпуски арматуры колонн см.л. КЖ-7

						Заказ №5092К2 -8-КЖ
						«Строительство семи 16-ти этажных жилых домов южнее ул. Жандосова, между ул. Сулейменова и ул. Щепкина в Ауэзовском районе г.Алматы» (без внутриплощадочных и внеплощадочных инженерных сетей). Завершение строительства.
изм.	Nуч.	лист	Nдок.	подпись	дата	
ГКП		Демеуов Б.				"2-х ярусный автопаркинг в осях 2-37 на 648 машиномест" /пятно-8/ — стадия: РП; лист: КЖ-4; листов:
Проверил		Демеуов Б.				
Разработ.		Акебекова				Разрезы а-а, б-б, в-в, д-д, с-с
н.контрол.		Прохоров А.				ТОО "ПИ Алматыгипрогор-1"

Взам.инв.№	Подпись и дата	Инв.№ подл.
	28.09.18г.	96

формат А2

Фундамент Фм-1

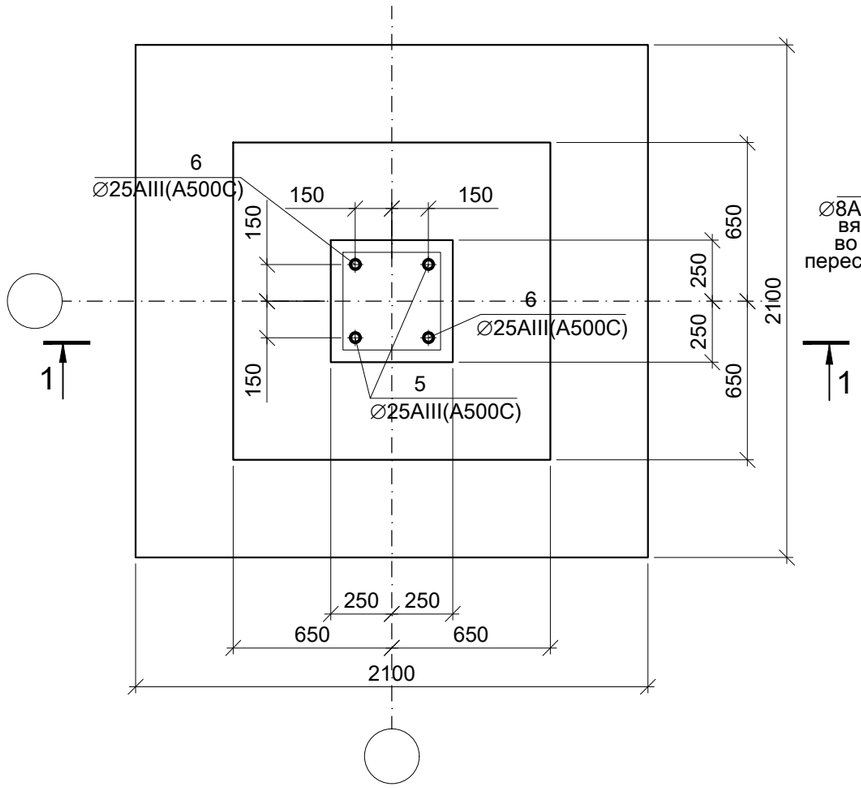

2 - 2

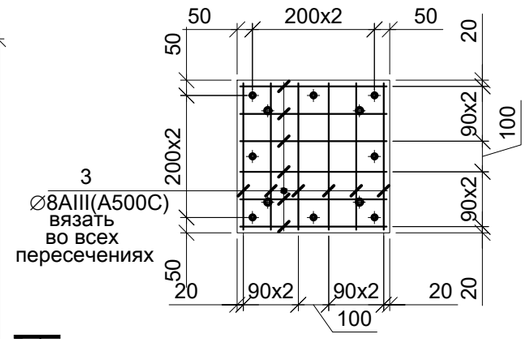

3 - 3

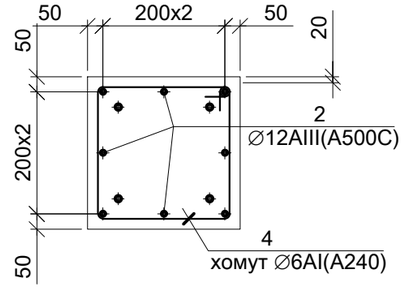

Ведомость деталей

Поз.	Эскиз
4	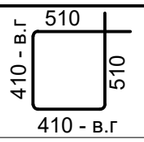

1 - 1

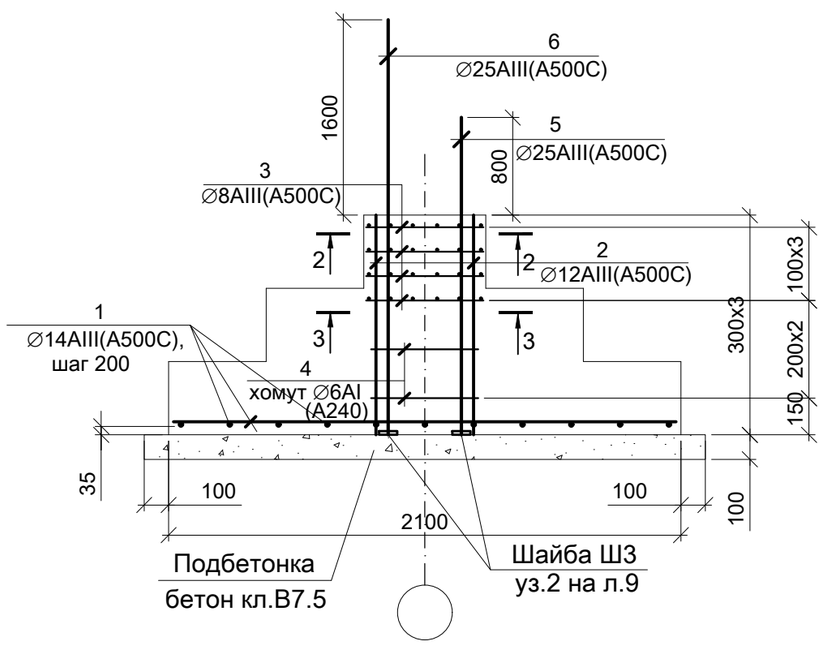

Спецификация элементов фундамента Фм-1 от оси 2 до 37

Марка, поз.	Обозначение	Наименование		Кол. шт.	Масса ед., кг	Приме-чание
		Фм-1		87		
1	ГОСТ 34028-2016	Ø14AIII (A500C)	L=2060	22	2.50	50.0
2	"	Ø12AIII (A500C)	L=880	8	0.78	6.24
3*	"	Ø8AI (A240)	L=480	48	0.19	9.12
4*	"	Ø6AI (A240)	L=1840	2	0.41	0.82
5	Ш3 1700 уз.2 на л.9 "	Ø25AIII (A500C)	L=1700	2	6.55	13.1
6	Ш3 2500 уз.2 на л.9 "	Ø25AIII (A500C)	L=2500	2	9.63	19.3
Ш3	лист 9	-20x100 ГОСТ19903-2015	L=100	4	1.57	6.28
		Материалы				
		Бетон класса В25		1.91		$м^3$
		Бетон класса В7.5 (подготовка)		0.53		$м^3$

изм.	Кол.уч	лист	Nдок.	подпись	дата
ГКП		Демеуов Б.			
Проверил		Демеуов Б.			
Разработ.		Акебекова			
н.контрол.		Прохоров А			

Заказ №5092 К2 - 8 - КЖ

« Строительство семи 16-ти этажных жилых домов южнее ул. Жандосова, между ул. Сулейменова и ул. Щепкина в Ауэзовском районе г.Алматы» (без внутриплощадочных и внеплощадочных инженерных сетей). Завершение строительства.

"2-х ярусный автопаркинг в осях 2 - 37 на 648 машиномест" /пятно-8/

стадия	лист	листов
РП	КЖ- 5	

Фундамент Фм-1

ТОО "ПИ Алматыгипрогор-1"

Взам.инв.№

Подпись и дата 28.09.18г.

Инв.№ подл. 96

формат А3

1 - 1

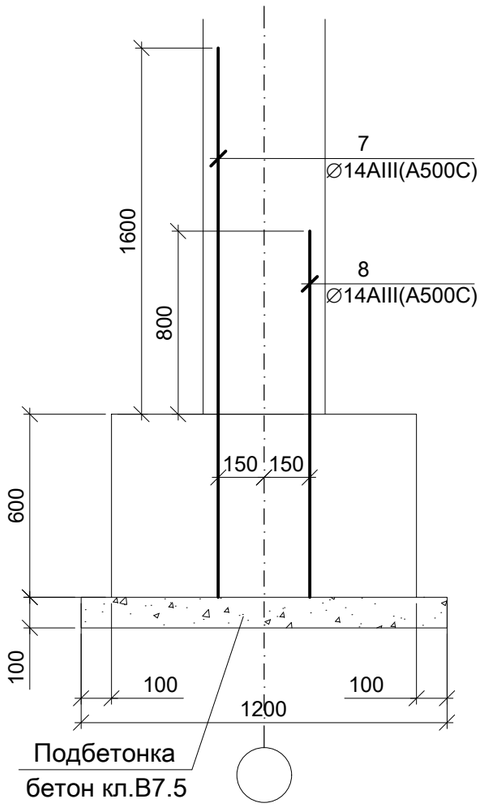

2 - 2

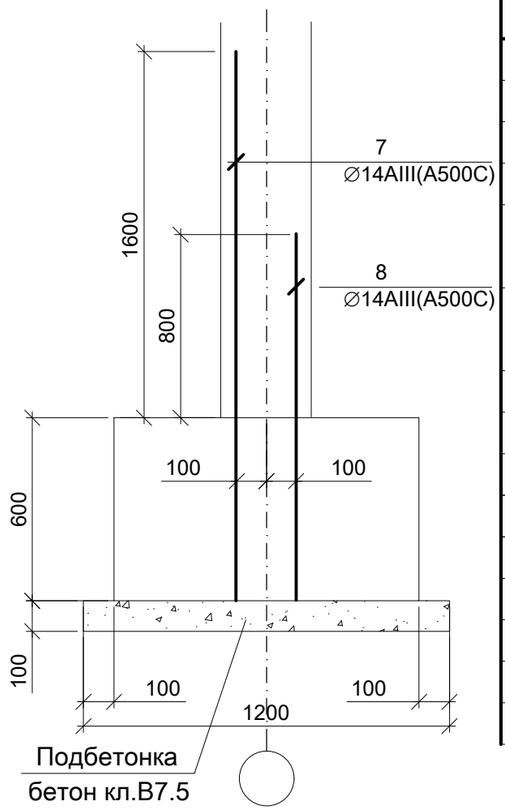

Спецификация элементов ленточного фундамента от оси 2 до 37

Марка, поз.	Обозначение	Наименование	Кол. шт.	Масса ед., кг	Приме-чание
1	ГОСТ 34028-2016	Ø18AIII (A500C) L=2749м		2.00	5498
2	"	Ø20AIII (A500C) L=2749м		2.47	6790
3	"	Ø12AIII (A500C) L=960	5498	0.85	4673.3
4	"	Ø8AIII (A500C) L=520	13725	0.2	2745
5	Ш3 2200 уз.2 на л.9 "	Ø25AIII (A500C) L=2200	24	8.47	203.3
6	Ш3 1400 уз.2 на л.9 "	Ø25AIII (A500C) L=1400	24	5.39	129.4
7	"	Ø14AIII (A500C) L=2200	2820	2.66	7501.2
8	"	Ø14AIII (A500C) L=1400	2820	1.70	4794
Н3	"	Ø18AIII (A500C) L=180	380	0.36	136.8
Н4	лист 9 "	Ø20AIII (A500C) L=200	380	0.5	190
Ш3		-20x100 ГОСТ19903-2015 L=100	48	1.57	75.4
		Материалы			
		Бетон класса В25		275.0	$м^3$
		Подбетонка класс В7,5 t=100мм		66	$м^3$
		Остальные класс В7,5		150	$м^3$

3 - 3

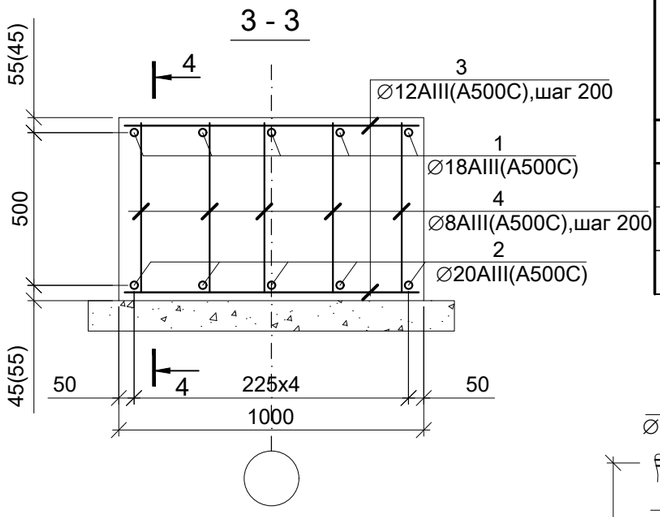

Ведомость расхода стали на элемент ,кг

Наименование	Арматурные изделия												Изделия закладные						общий расход
	Арматура класса											всего	Прокат марки					всего	
	А-I (А240)			А-III (А500С)									С245						
	ГОСТ 34028-2016												ГОСТ19903-2015						
	Ф6	Ф8	итого	Ф8	Ф12	Ф14	Ф18	Ф20	Ф25		итого		-t25	-t22	-t20	-t18			
Фундамент Фм-1	0.82	9.12	9.94		6.24	50.0			32.4		88.62	98.6			6.28			6.28	104.86
Ленточный фундамент				2745	4673.3	12295.2	5634.8	6980	332.7		32658	32658			75.4			75.4	32733.4

4 - 4

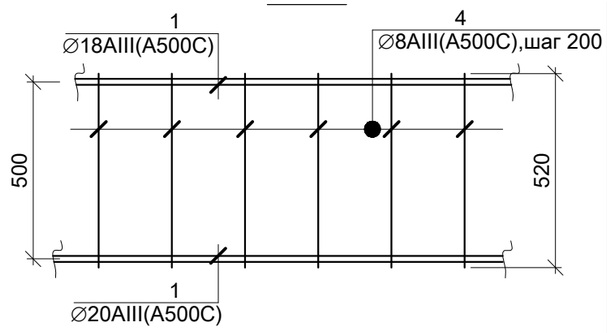

изм.	Кол.уч	лист	Nдок.	подпись	дата
ГКП		Демеуов Б.			
Проверил		Демеуов Б.			
Разработ.		Акебекова			
н.контрол.		Прохоров А.			

Заказ №5092 К2 - 8 - КЖ

« Строительство семи 16-ти этажных жилых домов южнее ул. Жандосова, между ул. Сулейменова и ул. Щепкина в Ауэзовском районе г.Алматы» (без внутриплощадочных и внеплощадочных инженерных сетей). Завершение строительства.

"2-х ярусный автопаркинг в осях 2 - 37 на 648 машиномест" /пятно-8/

стадия	лист	листов
РП	КЖ-6	

Спецификация к схеме фундаментов. Разрезы 1-1,2-2

ТОО "ПИ Алматыгипрогор-1"

Взам.инв.№

Подпись и дата 28.09.18г.

Инв.№ подл. 96

формат А3

Схема стыковки

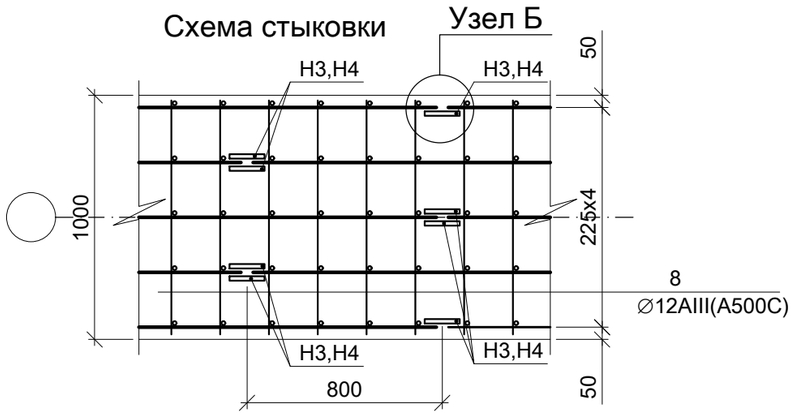

Марка эл-та		Масса ед,кг
Н1	Ф25AIII (A500C), L=250	0,96
Н2	Ф16AIII (A500C), L=160	0,25
Н3	Ф18AIII (A500C), L=180	0,36
Н4	Ф20AIII (A500C), L=200	0,49
Н5	Ф28AIII (A500C), L=280	1,4
Н6	Ф22AIII (A500C), L=220	0,66
Н7	Ф32AIII (A500C), L=320	2,57

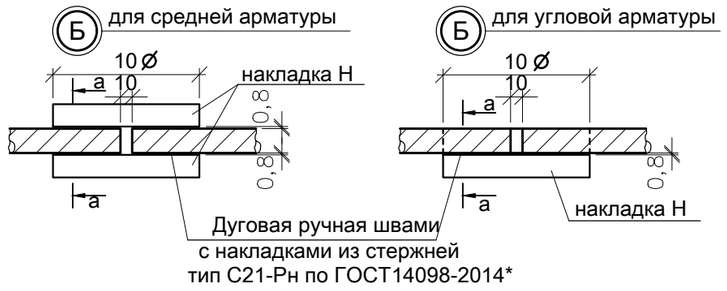

а-а

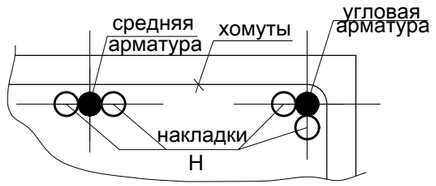

1 - 1

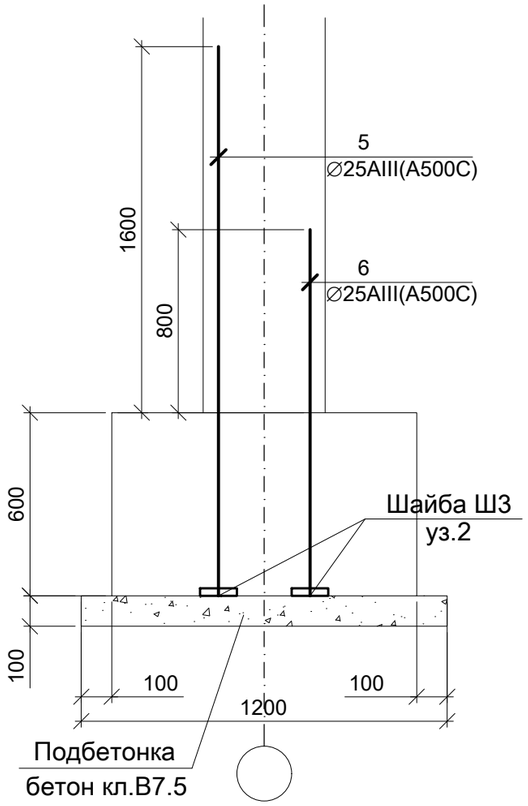

Марка эл-та	dн ар-ры	d	размер пластины	Масса ед,кг	c
Ш1	32	36,5	25x130x130	3,32	89
Ш2	28	32,5	22x115x115	2,28	78
Ш3	25	29	20x100x100	1,57	70
Ш4	22	26	18x90x90	1,14	62
Ш5	20	24	16x80x80	0,8	55
Ш6	18	22	14x75x75	0,62	48
Ш7	36	41,5	28x145x145	4,62	101

S > 0,75xdн; b > 2x2xdн

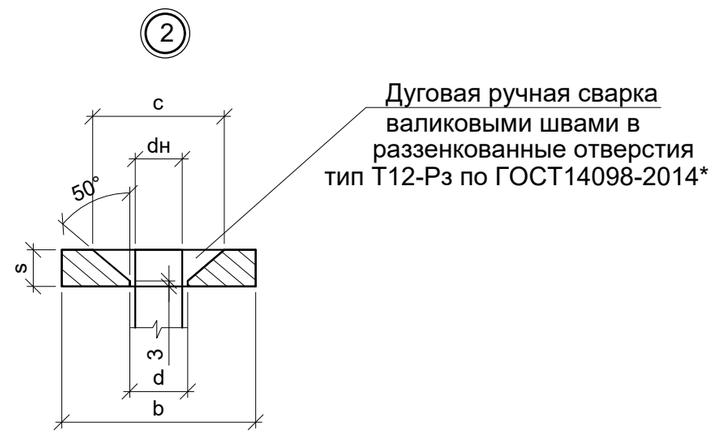

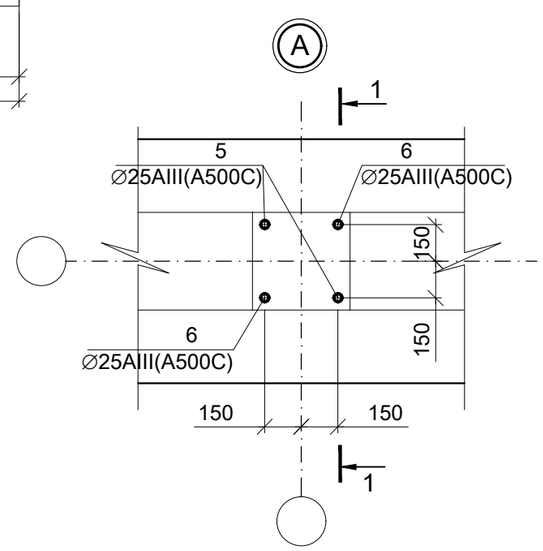

1. Общие данные см.л. КЖ-1-1.3.
2. Разрезы1-1,2-2 на листе КЖ-6
3. Спецификацию см.л. КЖ-6
4. Данный лист смотреть совместно с листом КЖ-6

изм.	Кол.уч	лист	Nдок.	подпись	дата
ГКП		Демеуов Б.			
Проверил		Демеуов Б.			
Разработ.		Акебекова			
н.контрол.		Прохоров А.			

Заказ №5092 К2 - 8 - КЖ

« Строительство семи 16-ти этажных жилых домов южнее ул. Жандосова, между ул. Сулейменова и ул. Щепкина в Ауэзовском районе г.Алматы» (без внутриплощадочных и внеплощадочных инженерных сетей). Завершение строительства.

"2-х ярусный автопаркинг в осях 2 - 37 на 648 машиномест" /пятно-8/

стадия	лист	листов
РП	КЖ-7	

Узел А

ТОО "ПИ Алматыгипрогор-1"

Взам.инв.№

Подпись и дата 28.09.18г.

Инв.№ подл. 96

формат А3

Схема расположения элементов
каркаса на отм. -7,800 и -9,900 между осями 1 ÷ 19 до корректировки

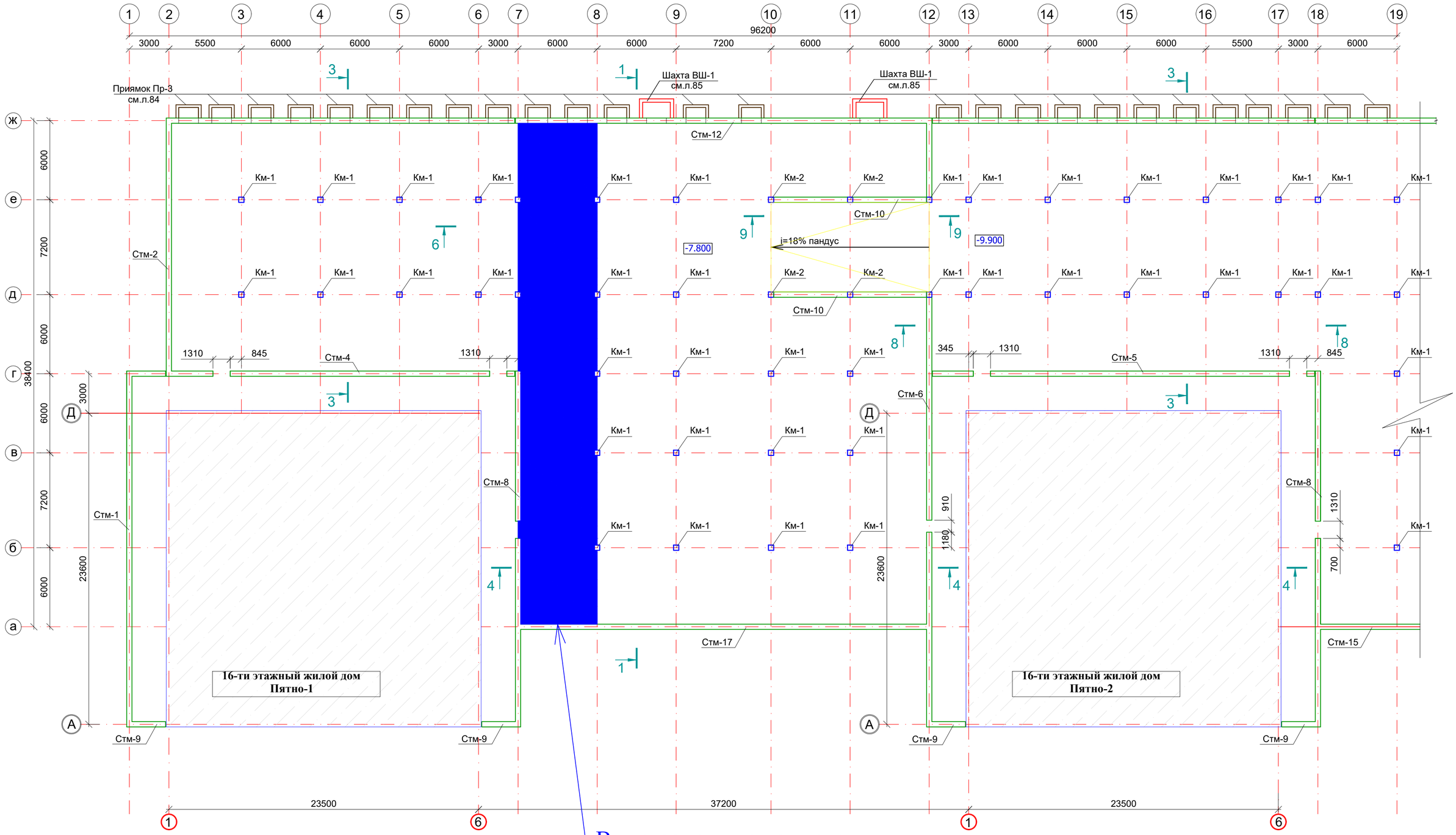

Вычетаемая площадь здания

1. Данный лист читать совместно с л. КЖ-10-:-28.
2. Колонны с примыкающими к ним монолитными стенами и диафрагмами армировать совместно.
3. Схему расположения балок см. Опалубочные чертежи плит перекрытий.
4. Спецификацию к схеме расположения элементов каркаса см.л. КЖ-28.
5. Разрезы 1-1,2-2,3-3,4-4,5-5,6-6,7-7,8-8,9-9 см.л. КЖ-25...28
6. Привязки Пр-3,Вш-1,Вш-2,Вш-3,Вш-4 см. альбом АР

изм.	Nуч.	лист	Nдок.	подпись	дата
Гл.констр		Демеуов			
Н.Контроль		Демеуов			
Исполнил		Мельникова			
Проверил		Демеуов			

Заказ №5092-8КЖ

Один 16-ти этажный жилой дом и повторное применение проекта по строительству шести 16-ти этажных жилых домов, и разработка проекта по строительству подземного 2-х ярусного автопаркинга на 660 машиномест /II очереды/, расположенных по адресу: ул. Жандосова(ул. Сулейменова) в Аэузовском р-оне г. Алматы со сносом существующих жилых домов

Пятно 8
Автопаркинг

стадия	лист	листов
РП	8	

Схема расположения элементов каркаса на отм. -7,800 и -9,900 между осями 1 ÷ 19 до корректировки

ТОО ПИ
Алматыгипрогор-1

Взам. инв.№ | Подпись и дата | Инв. № подп.

формат А2

Схема расположения элементов каркаса на отм. -7,800 и 9,900 между осями 2 ÷ 19

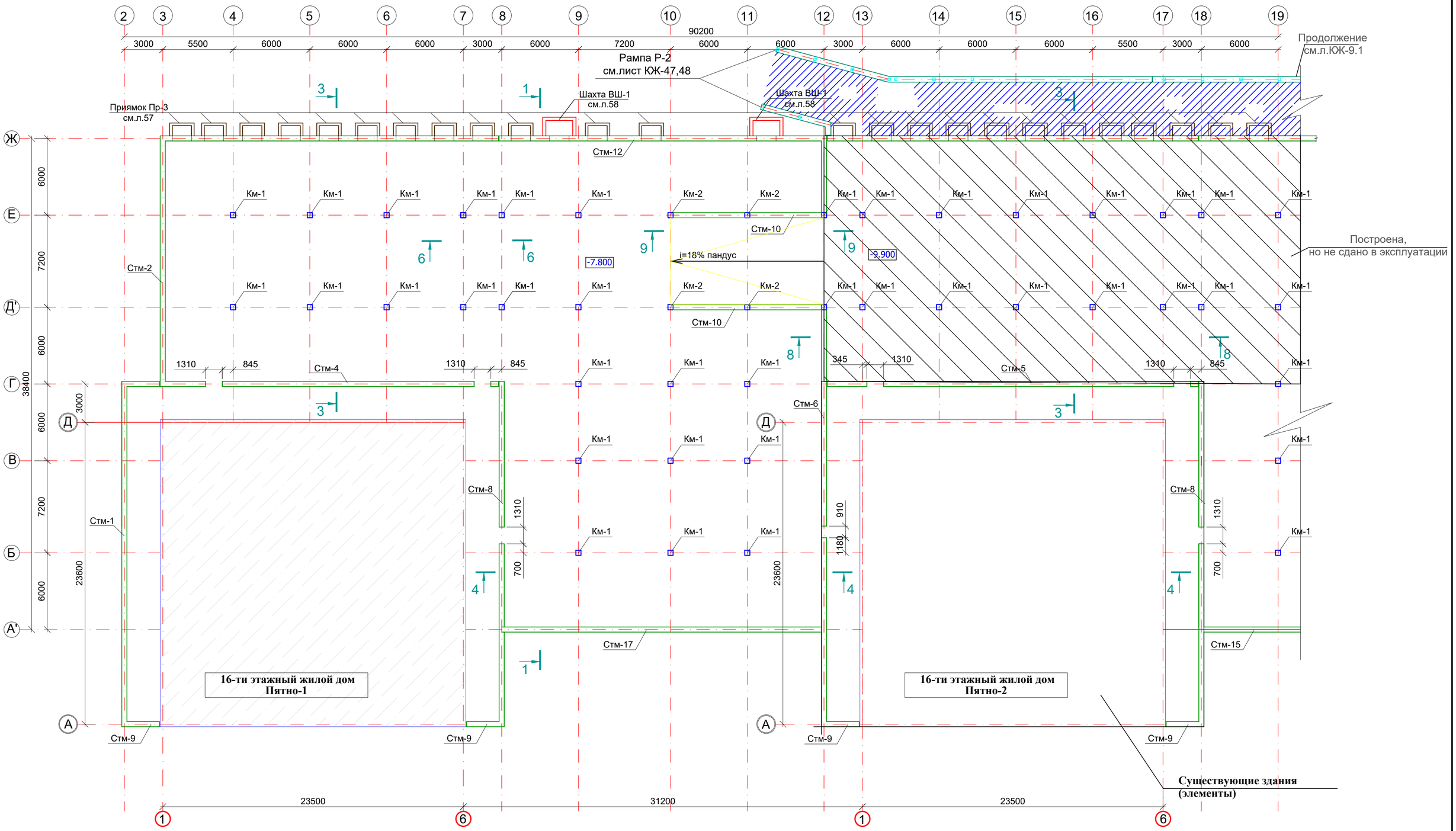

1. Данный лист читать совместно с л. КЖ- 8-:-16.
2. Колонны с примыкающими к ним монолитными стенами и диафрагмами армировать совместно.
3. Схему расположения балок см. Опалубочные чертежи плит перекрытий.
4. Спецификацию к схеме расположения элементов каркаса см.л. КЖ-16.
5. Разрезы 1-1,2-2,3-3,4-4,5-5,6-6,8-8,9-9 см.л. КЖ-14...16.
6. Привязки Пр-3,Вш-1,Вш-3 см. альбом АР
7. От оси 2 по 12 оси до отм. -4,500 выполнены все колонны, ригели каркаса и плиты перекрытия.

изм.	Nуч.	лист	Nдок.	подпись	дата
ГКП		Демеуов Б.			
Проверил		Демеуов Б.			
Разработ.		Акебекова			
н.контрол.		Прохоров А.			

Заказ №5092К2 -8-КЖ

«Строительство семи 16-ти этажных жилых домов южнее ул. Жандосова, между ул. Сулейменова и ул. Щепкина в Ауэзовском районе г.Алматы» (без внутриплощадочных и внеплощадочных инженерных сетей). Завершение строительства.

"2-х ярусный автопаркинг в осях 2-37 на 648 машиномест" /пятно-8/

стадия	лист	листов
РП	КЖ-8.1	

Схема расположения элементов каркаса на отм. -7,800 и -9,900 между осями 2 ÷ 19

ТОО "ПИ Алматыгипрогор-1"

формат А2

Взам.инв.№

Подпись и дата 28.09.18г.

Инв.№ подл. 96

Схема расположения элементов
каркаса на отм. -9,900 и -11,950 между осями 19 ÷ 36 до корректировки

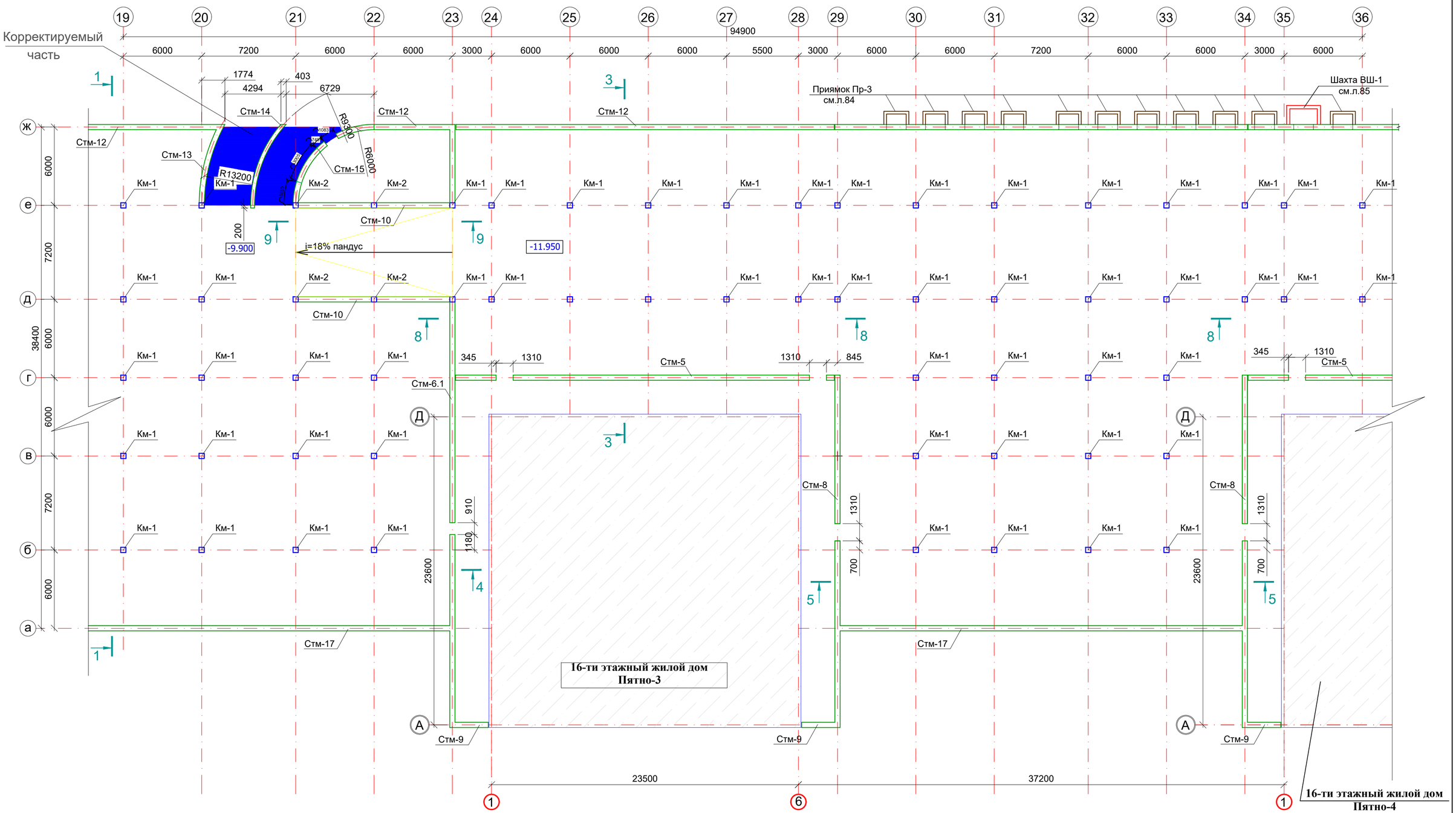

1. Данный лист читать совместно с л.1 КЖ-10-:-28.
2. Колонны с примыкающими к ним монолитными стенами и диафрагмами армировать совместно.
3. Схему расположения балок см. Опалубочные чертежи плит перекрытий.
4. Спецификацию к схеме расположения элементов каркаса см.л.КЖ-28.
5. Разрезы 1-1,2-2,3-3,4-4,5-5,6-6,7-7,8-8,9-9 см.л. КЖ-25...28
6. Привязки Пр-3,Вш-1,Вш-2,Вш-3,Вш-4 см. альбом АР

изм.	Nуч.	лист	Nдок.	подпись	дата
Гл.констр		Демеуов			
Н.Контроль		Демеуов			
Исполнил		Мельникова			
Проверил		Демеуов			

Заказ №5092-8КЖ

Один 16-ти этажный жилой дом и повторное применение проекта по строительству шести 16-ти этажных жилых домов, и разработка проекта по строительству подземного 2-х ярусного автопаркинга на 660 машиноместо /II очереды/, расположенных по адресу: ул. Жандосова(ул. Сулейменова) в Ауэзовском р-оне г. Алматы со сносом существующих жилых домов

Пятно 8
Автопаркинг

стадия	лист	листов
РП	9	

Схема расположения элементов каркаса на отм. -9,900 и -11,950 между осями 19 ÷ 36 до корректировки

ТОО ПИ Алматыгипрогор-1

Взам. инв.№ | Подпись и дата | Инв. № подп.

Схема расположения элементов
каркаса на отм. -9,900 и -11,950 между осями 19 ÷ 37

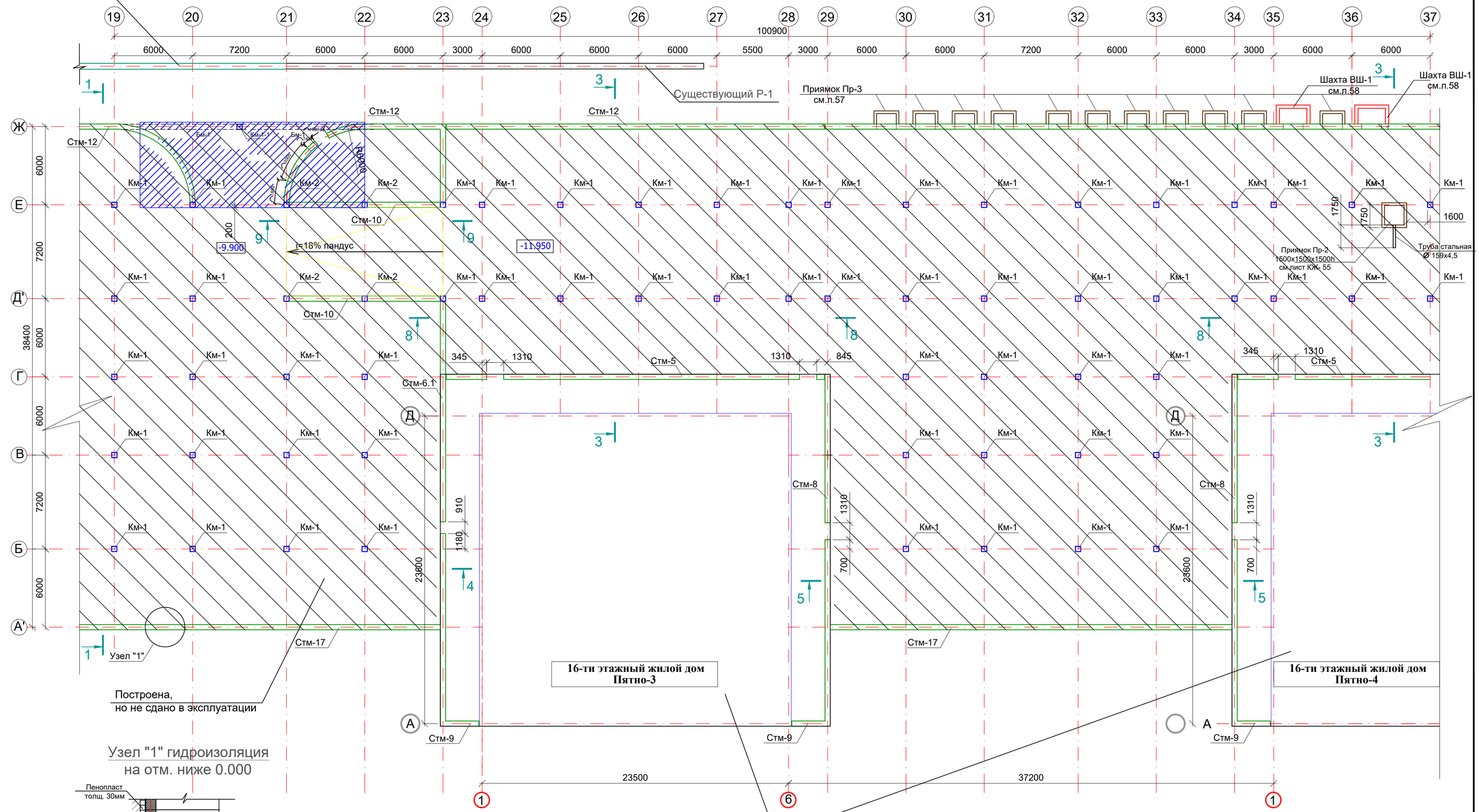

Узел "1" гидроизоляция
на отм. ниже 0.000

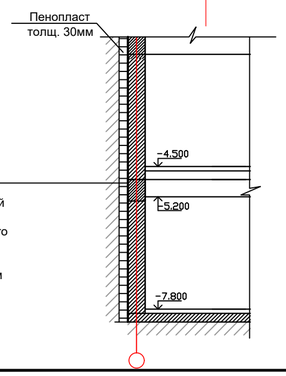

1. Данный лист читать совместно с л.1 КЖ- 8-:-16.
2. Колонны с примыкающими к ним монолитными стенами и диафрагмами армировать совместно.
3. Схему расположения балок см. Опалубочные чертежи плит перекрытий.
4. Спецификацию к схеме расположения элементов каркаса см.л.КЖ-16.
5. Разрезы 1-1,2-2,3-3,4-4,5-5,6-6,8-8,9-9 см.л. КЖ-14...16.
6. Привязки Пр-3,Вш-1,Вш-3 см. альбом АР
7. Общая площадь пенопласта толщиной 30мм - 1700м2.

изм.	Nуч.	лист	Nдок.	подпись	дата	Заказ №5092К2 -8-КЖ
						«Строительство семи 16-ти этажных жилых домов южнее ул. Жандосова, между ул. Сулейменова и ул. Щепкина в Ауэзовском районе г.Алматы» (без внутриплощадочных и внеплощадочных инженерных сетей). Завершение строительства.
ГКП		Демеуов Б.				"2-х ярусный автопаркинг в осях 2-37 на 648 машиномест" /пятно-8/
Проверил		Демеуов Б.				стадия: РП; лист: КЖ-9.1; листов:
Разработ.		Акебекова				Схема расположения элементов каркаса на отм. -9,900 и -11,950 между осями 19 ÷ 37
н.контрол.		Прохоров А.				ТОО "ПИ Алматыгипрогор-1"

Взам.инв.№

Подпись и дата 28.09.18г.

Инв.№ подл. 96

формат А2

Схема расположения элементов
каркаса на отм. -4,600 и -6,700 между осями 1 ÷ 19 до корректировки

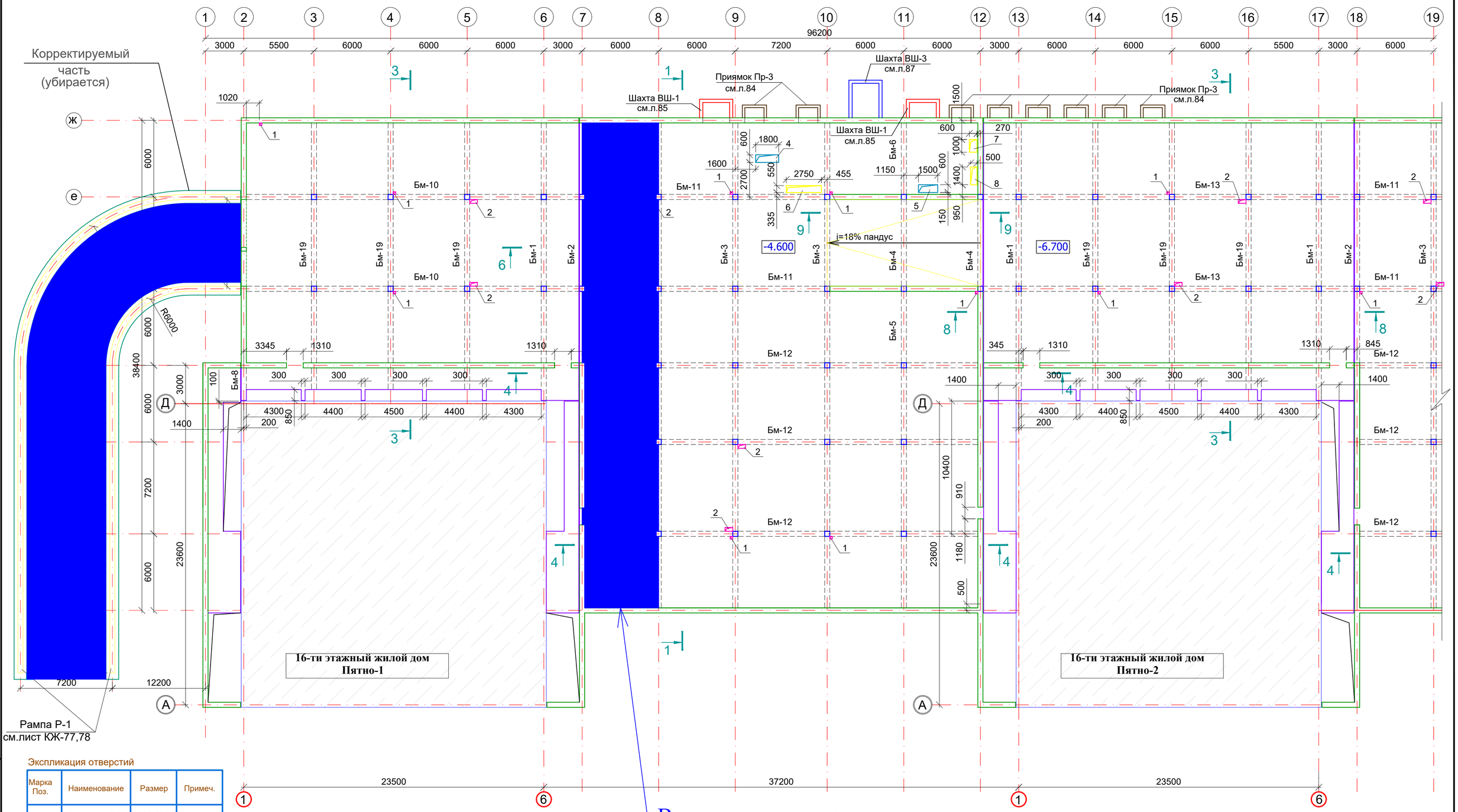

Экспликация отверстий

Марка Поз.	Наименование	Размер	Примеч.
1	Отверстие ВК	200х200	
2	Отверстие ВК	600х300	
3	Отверстие ВК	300х200	
4	Отверстие ОВ	1800х600	
5	Отверстие ОВ	1500х600	
6	Отверстие ОВ	2750х550	
7	Отверстие ОВ	1000х600	
8	Отверстие ОВ	1400х500	

1. Данный лист читать совместно с л. КЖ-10-:-28.
2. Колонны с примыкающими к ним монолитными стенами и диафрагмами армировать совместно.
3. Схему расположения балок см. Опалубочные чертежи плит перекрытий.
4. Спецификацию к схеме расположения элементов каркаса см.л. КЖ-28.
5. Разрезы 1-1,2-2,3-3,4-4,5-5,6-6,7-7,8-8,9-9 см.л. КЖ-25...28
6. Привязки Пр-3,Вш-1,Вш-2,Вш-3,Вш-4 см. альбом АР

изм.	Nуч.	лист	Nдок.	подпись	дата
Гл.констр		Демеуов			
Н.Контроль		Демеуов			
Исполнил		Мельникова			
Проверил		Демеуов			

Заказ №5092-8КЖ

Один 16-ти этажный жилой дом и повторное применение проекта по строительству шести 16-ти этажных жилых домов, и разработка проекта по строительству подземного 2-х ярусного автопаркинга на 660 машиноместо /II очереды/, расположенных по адресу: ул. Жандосова(ул. Сулейменова) в Ауэзовском р-оне г. Алматы со сносом существующих жилых домов

Пятно 8
Автопаркинг

стадия	лист	листов
РП	10	

Схема расположения элементов каркаса на отм. -4,600 и -6,700 между осями 1 ÷ 19 до корректировки

ТОО ПИ Алматыгипрогор-1

формат А2

Взам. инв. № | Подпись и дата | Инв. № подл.

Схема расположения элементов каркаса на отм. -4,600 и -6,700 между осями 2 ÷ 19

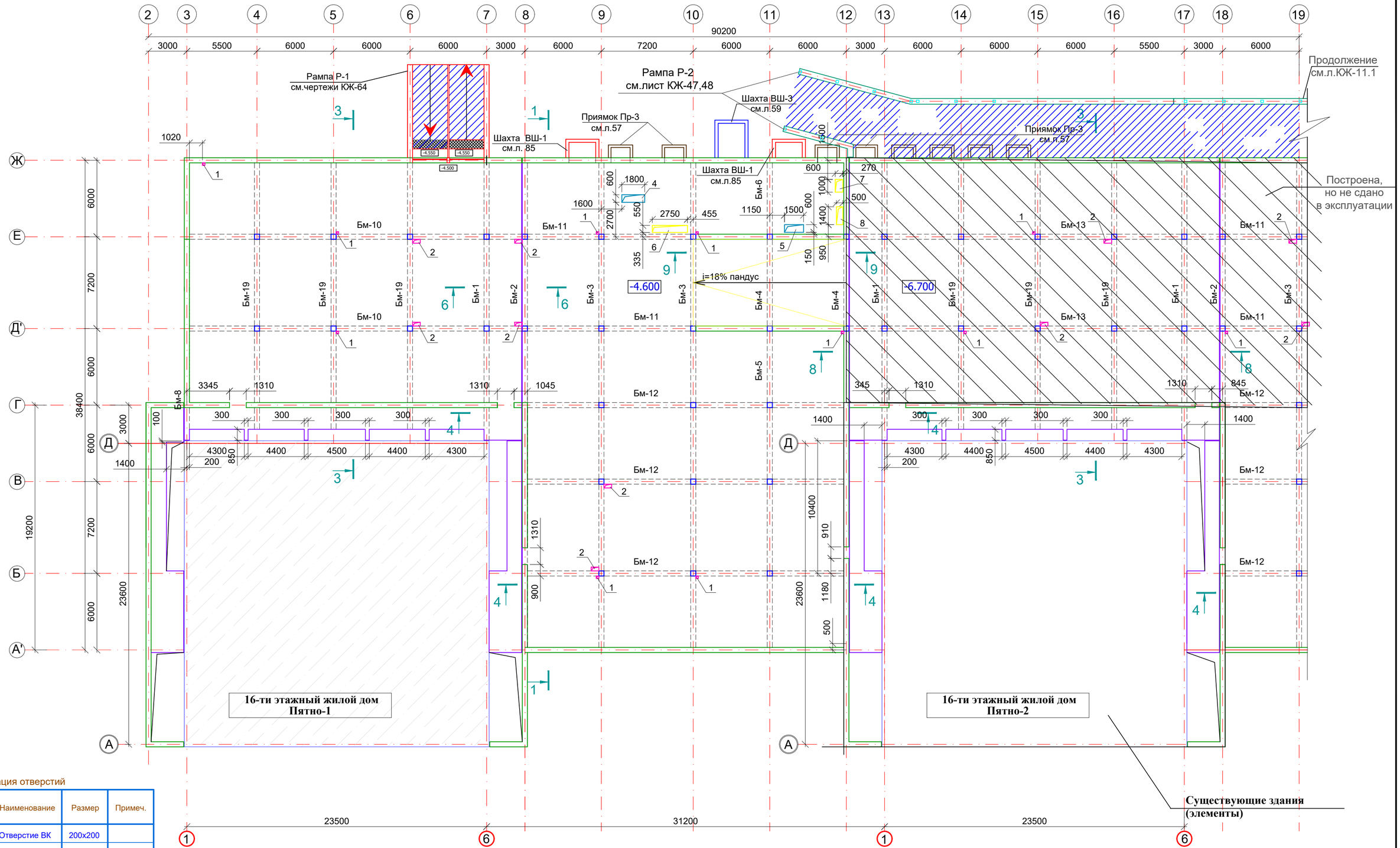

Экспликация отверстий

Марка Поз.	Наименование	Размер	Примеч.
1	Отверстие ВК	200x200	
2	Отверстие ВК	600x300	
3	Отверстие ВК	300x200	
4	Отверстие ОВ	1800x600	
5	Отверстие ОВ	1500x600	
6	Отверстие ОВ	2750x550	
7	Отверстие ОВ	1000x600	
8	Отверстие ОВ	1400x500	

1. Данный лист читать совместно с л. КЖ-8-:-16.
2. Колонны с примыкающими к ним монолитными стенами и диафрагмами армировать совместно.
3. Схему расположения балок см. Опалубочные чертежи плит перекрытий.
4. Спецификацию к схеме расположения элементов каркаса см.л. КЖ-16.
5. Разрезы 1-1,2-2,3-3,4-4,5-5,6-6,8-8,9-9 см.л. КЖ-14...16.
6. Привязки Пр-3,Вш-1,Вш-3 см. альбом АР
7. От оси 2 по 12 оси до отм. -4,500 выполнены все колонны, ригели каркаса и плиты перекрытия.

изм.	Nуч.	лист	Nдок.	подпись	дата
ГКП		Демеуов Б.			
Проверил		Демеуов Б.			
Разработ.		Акебекова			
н.контрол.		Прохоров А.			

Заказ №5092К2 -8-КЖ

«Строительство семи 16-ти этажных жилых домов южнее ул. Жандосова, между ул. Сулейменова и ул. Щепкина в Ауэзовском районе г.Алматы» (без внутриплощадочных и внеплощадочных инженерных сетей). Завершение строительства.

"2-х ярусный автопаркинг в осях 2-37 на 648 машиномест" /пятно-8/

стадия	лист	листов
РП	КЖ-10.1	

Схема расположения элементов каркаса на отм. -4,600 и -6,700 между осями 2 ÷ 19

ТОО "ПИ Алматыгипрогор-1"

формат А2

Взам.инв.№ | Подпись и дата 28.09.18г. | Инв.№ подл. 96

Схема расположения элементов
каркаса на отм. -6,700 и -8,800 между осями 19 ÷ 36 до корректировки

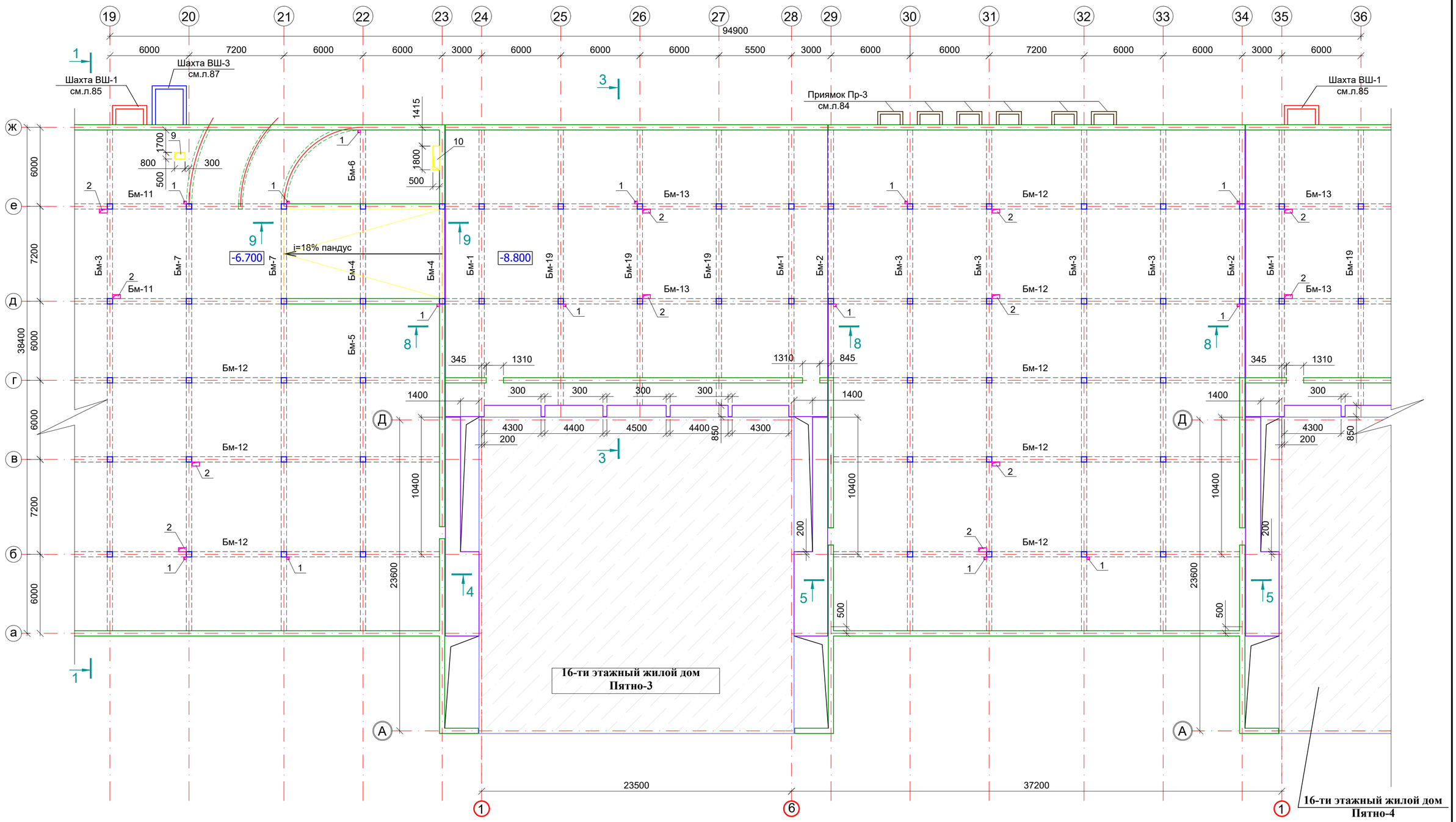

Экспликация отверстий

Марка Поз.	Наименование	Размер	Примеч.
1	Отверстие ВК	200x200	
2	Отверстие ВК	600x300	
9	Отверстие ОВ	800x500	
10	Отверстие ОВ	1800x500	

1. Данный лист читать совместно с л. КЖ-10-:-28.
2. Колонны с примыкающими к ним монолитными стенами и диафрагмами армировать совместно.
3. Схему расположения балок см. Опалубочные чертежи плит перекрытий.
4. Спецификацию к схеме расположения элементов каркаса см.л. КЖ-28.
5. Разрезы 1-1,2-2,3-3,4-4,5-5,6-6,7-7,8-8,9-9 см.л. КЖ-25...28
6. Привязки Пр-3,Вш-1,Вш-2,Вш-3,Вш-4 см. альбом АР

изм.	Nуч.	лист	Nдок.	подпись	дата
Гл.констр		Демеуов			
Н.Контроль		Демеуов			
Исполнил		Мельникова			
Проверил		Демеуов			

Заказ №5092-8КЖ

Один 16-ти этажный жилой дом и повторное применение проекта по строительству шести 16-ти этажных жилых домов, и разработка проекта по строительству подземного 2-х ярусного автопаркинга на 660 машиноместо /II очереди/, расположенных по адресу: ул. Жандосова(ул. Сулейменова) в Ауэзовском р-оне г. Алматы со сносом существующих жилых домов

Пятно 8
Автопаркинг

стадия	лист	листов
РП	11	

Схема расположения элементов каркаса на отм. -6,700 и -8,800 между осями 19 ÷ 36 до корректировки

ТОО ПИ Алматыгипрогор-1

Взам. инв.№ | Подпись и дата | Инв. № подл.

формат А2

Схема расположения элементов каркаса на отм. -6,700 и -8,800 между осями 19 ÷ 37

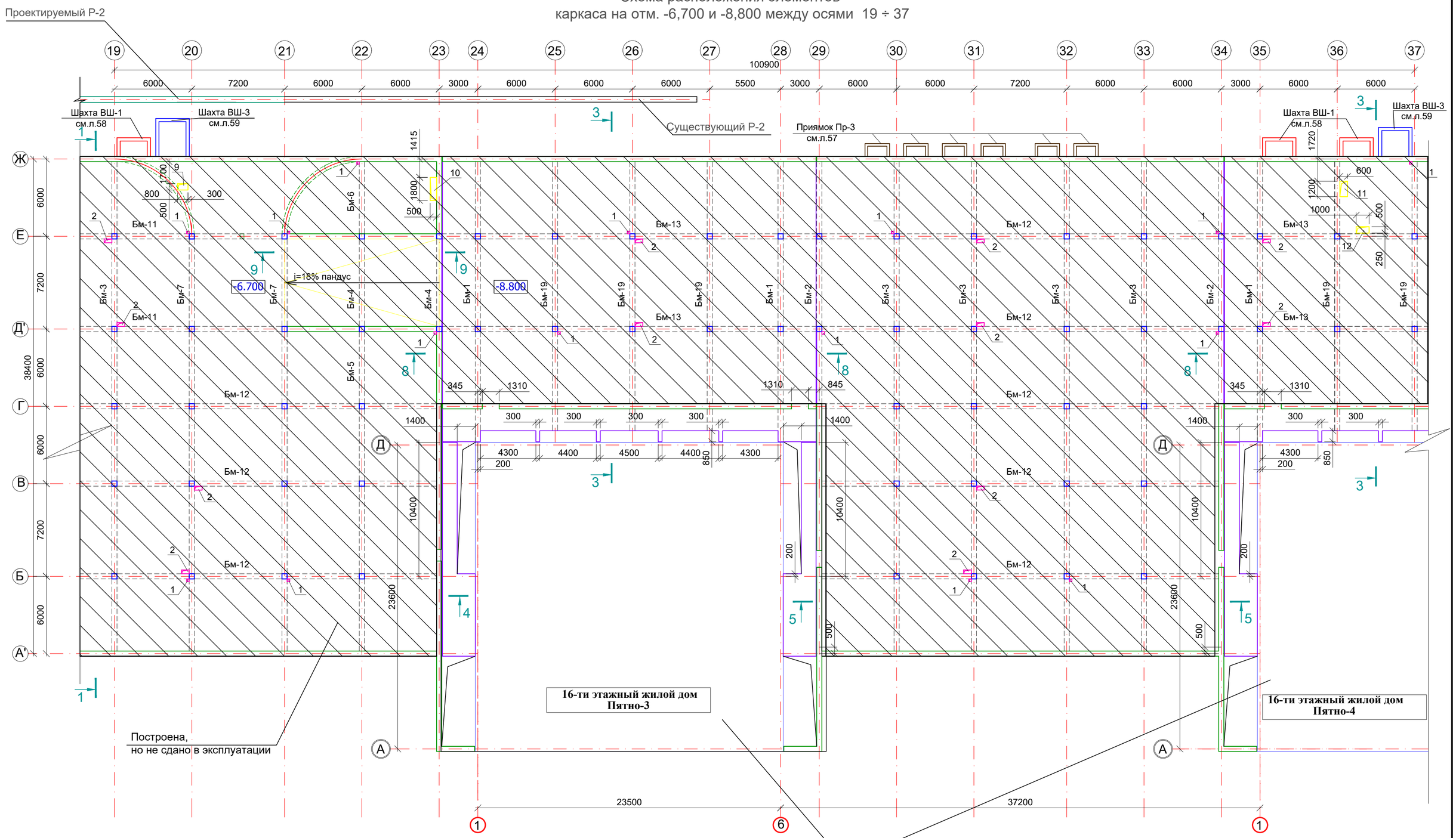

Экспликация отверстий

Марка Поз.	Наименование	Размер	Примеч.
1	Отверстие ВК	200x200	
2	Отверстие ВК	600x300	
9	Отверстие ОВ	800x500	
10	Отверстие ОВ	1800x500	

1. Данный лист читать совместно с л. КЖ-8-:-16.
2. Колонны с примыкающими к ним монолитными стенами и диафрагмами армировать совместно.
3. Схему расположения балок см. Опалубочные чертежи плит перекрытий.
4. Спецификацию к схеме расположения элементов каркаса см.л. КЖ-16.
5. Разрезы 1-1,2-2,3-3,4-4,5-5,6-6,8-8,9-9 см.л. КЖ-14...16.
6. Привязки Пр-3,Вш-1,Вш-3 см. альбом АР

изм.	Nуч.	лист	Nдок.	подпись	дата	Заказ №5092К2 -8-КЖ
						«Строительство семи 16-ти этажных жилых домов южнее ул. Жандосова, между ул. Сулейменова и ул. Щепкина в Ауэзовском районе г.Алматы» (без внутриплощадочных и внеплощадочных инженерных сетей). Завершение строительства.
ГКП		Демеуов Б.				"2-х ярусный автопаркинг в осях 2-37 на 648 машиномест" /пятно-8/
Проверил		Демеуов Б.				стадия: РП; лист: КЖ-11.1; листов:
Разработ.		Акебекова				Схема расположения элементов каркаса на отм. -6,700 и -8,800 между осями 19 ÷ 37
н.контрол.		Прохоров А.				ТОО "ПИ Алматыгипрогор-1"

Взам.инв.№	Подпись и дата	Инв.№ подл.
	28.09.18г.	96

формат А2

Схема расположения элементов
каркаса на отм. -1,300 и -3,400 между осями 1 ÷ 19 до корректировки

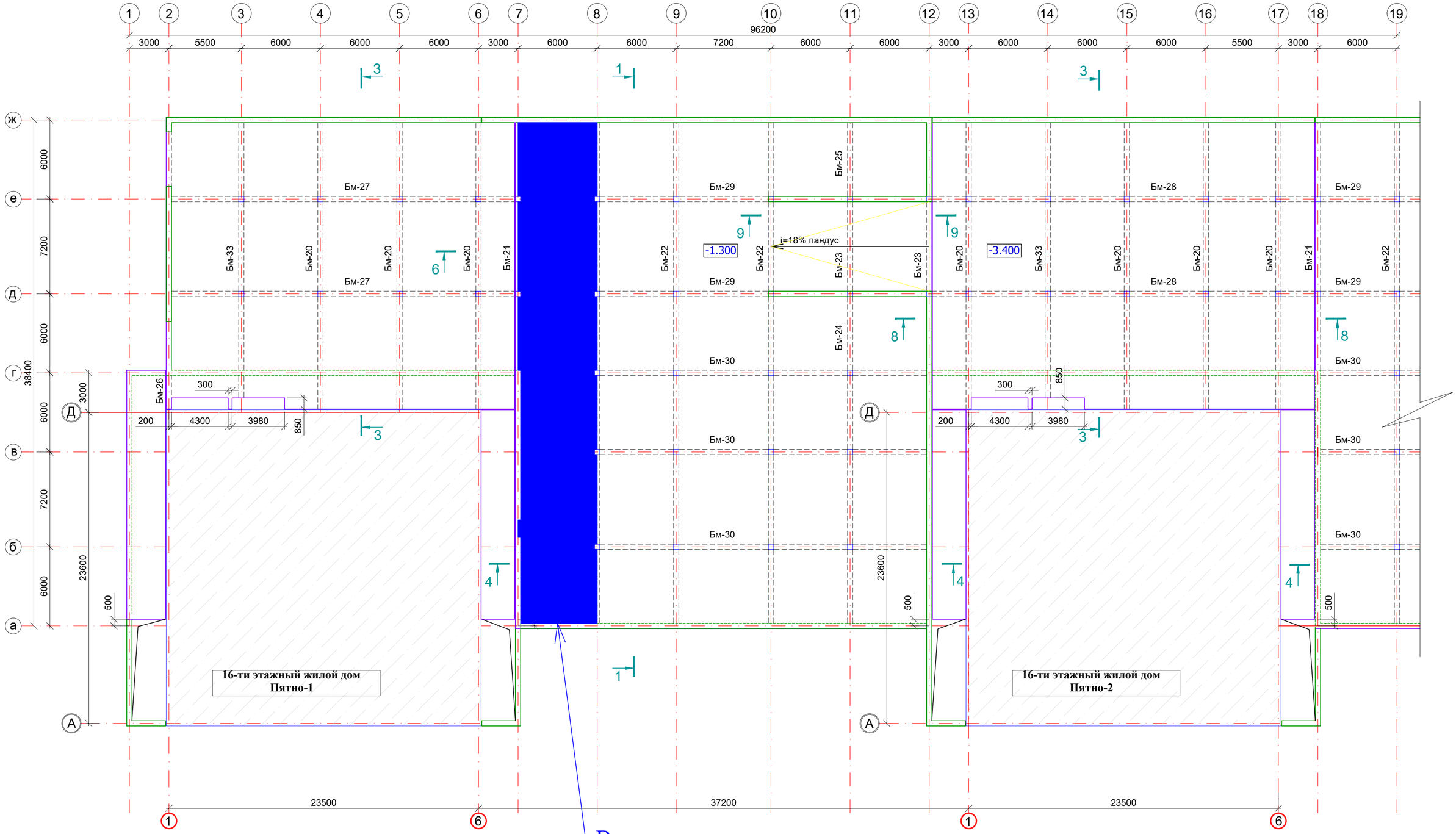

1. Данный лист читать совместно с л. КЖ-10-:-28.
2. Колонны с примыкающими к ним монолитными стенами и диафрагмами армировать совместно.
3. Схему расположения балок см. Опалубочные чертежи плит перекрытий.
4. Спецификацию к схеме расположения элементов каркаса см.л. КЖ-28.
5. Разрезы 1-1,2-2,3-3,4-4,5-5,6-6,7-7,8-8,9-9 см.л. КЖ-25...28

изм.	Nуч.	лист	Nдок.	подпись	дата
Гл.констр		Демеуов			
Н.Контроль		Демеуов			
Исполнил		Мельникова			
Проверил		Демеуов			

Заказ №5092-8КЖ

Один 16-ти этажный жилой дом и повторное применение проекта по строительству шести 16-ти этажных жилых домов, и разработка проекта по строительству подземного 2-х ярусного автопаркинга на 660 машиномест /II очереды/, расположенных по адресу: ул. Жандосова(ул. Сулейменова) в Аузовском р-оне г. Алматы со сносом существующих жилых домов

Пятно 8
Автопаркинг

стадия	лист	листов
РП	12	

Схема расположения элементов каркаса на отм. -1,300 и -3,400 между осями 1 ÷ 19 до корректировки

ТОО ПИ Алматыгипрогор-1

формат А2

Взам. инв.№
Подпись и дата
Инв. № подл.

Схема расположения элементов
каркаса на отм. -1,300 и -3,400 между осями 2 ÷ 19

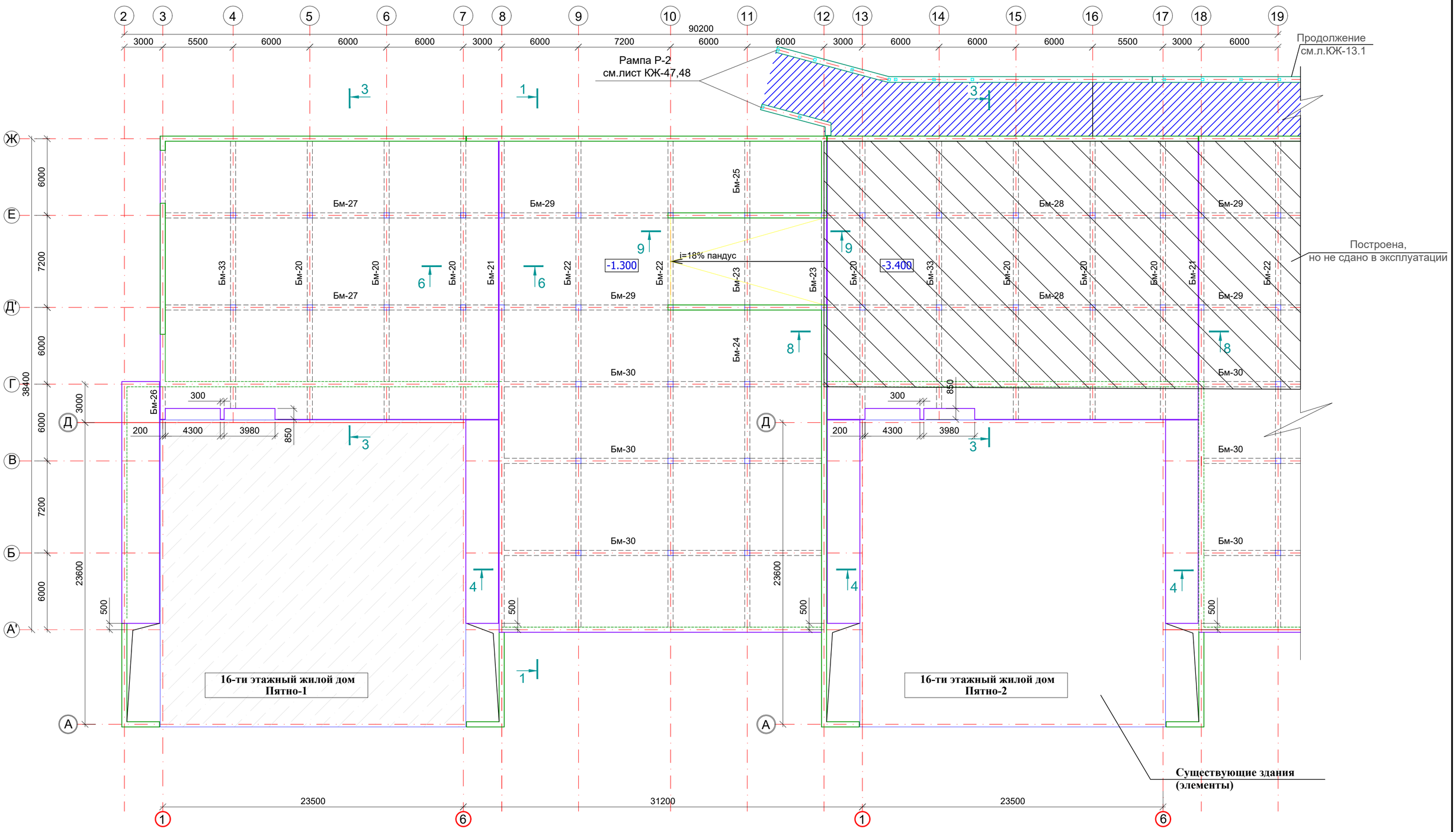

1. Данный лист читать совместно с л. КЖ-8-:-16.
2. Колонны с примыкающими к ним монолитными стенами и диафрагмами армировать совместно.
3. Схему расположения балок см. Опалубочные чертежи плит перекрытий.
4. Спецификацию к схеме расположения элементов каркаса см.л. КЖ-16.
5. Разрезы 1-1,2-2,3-3,4-4,5-5,6-6,8-8,9-9 см.л. КЖ-14...16.
6. От оси 2 по 12 оси до отм. -4,500 выполнены все колонны, ригели каркаса и плиты перекрытия.

изм.	Nуч.	лист	Nдок.	подпись	дата
ГКП		Демеуов Б.			
Проверил		Демеуов Б.			
Разработ.		Акебекова			
н.контрол.		Прохоров А.			

Заказ №5092К2 -8-КЖ

«Строительство семи 16-ти этажных жилых домов южнее ул. Жандосова, между ул. Сулейменова и ул. Щепкина в Ауэзовском районе г.Алматы» (без внутриплощадочных и внеплощадочных инженерных сетей). Завершение строительства.

"2-х ярусный автопаркинг в осях 2-37 на 648 машиномест" /пятно-8/

стадия	лист	листов
РП	КЖ-12.1	

Схема расположения элементов каркаса на отм. -1,300 и -3,400 между осями 2 ÷ 19

ТОО "ПИ Алматыгипрогор-1"

формат А2

Взам.инв.№	
Подпись и дата	28.09.18г.
Инв.№ подл.	96

Схема расположения элементов
каркаса на отм. -3,400 и -5,500 между осями 19 ÷ 36 до корректировки

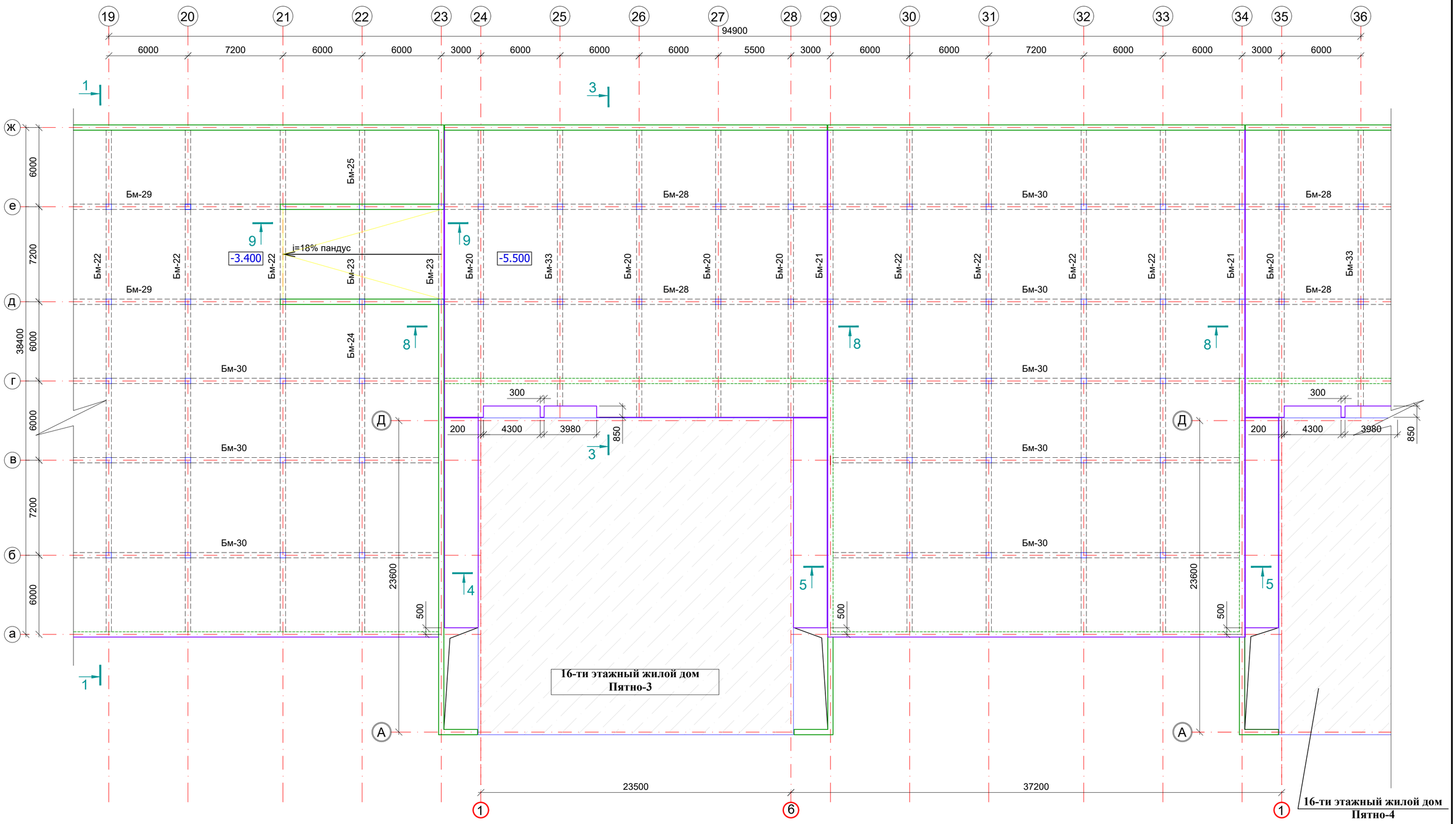

1. Данный лист читать совместно с л. КЖ-10-:-28.
2. Колонны с примыкающими к ним монолитными стенами и диафрагмами армировать совместно.
3. Схему расположения балок см. Опалубочные чертежи плит перекрытий.
4. Спецификацию к схеме расположения элементов каркаса см.л. КЖ-28.
5. Разрезы 1-1,2-2,3-3,4-4,5-5,6-6,7-7,8-8,9-9 см.л. КЖ-25...28

						Заказ №5092-8КЖ
изм.	Nуч.	лист	Nдок.	подпись	дата	Один 16-ти этажный жилой дом и повторное применение проекта по строительству шести 16-ти этажных жилых домов, и разработка проекта по строительству подземного 2-х ярусного автопаркинга на 660 машиномест /II очереды/, расположенных по адресу: ул. Жандосова(ул. Сулейменова) в Ауэзовском р-оне г. Алматы со сносом существующих жилых домов
Гл.констр		Демеуов				Пятно 8 Автопаркинг — стадия: РП; лист: 13; листов:
Н.Контроль		Демеуов				
Исполнил		Мельникова				Схема расположения элементов каркаса на отм. -3,400 и -5,500 между осями 19 ÷ 36 до корректировки
Проверил		Демеуов				ТОО ПИ Алматыгипрогор-1

Взам. инв.№
Подпись и дата
Инв. № подл.

формат А2

Схема расположения элементов каркаса на отм. -3,400 и -5,500 между осями 19 ÷ 37

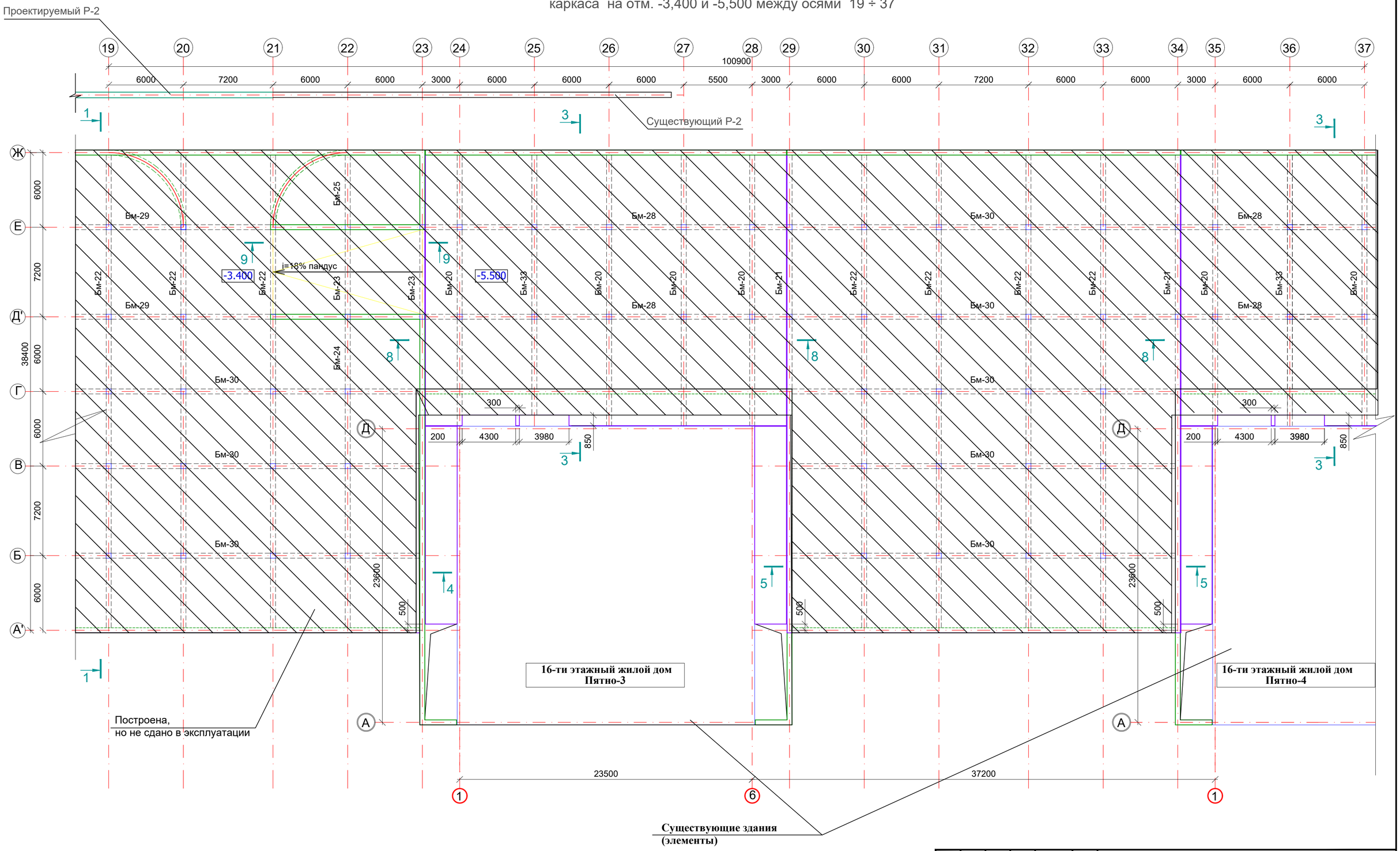

1. Данный лист читать совместно с л. КЖ-8-:-16.
2. Колонны с примыкающими к ним монолитными стенами и диафрагмами армировать совместно.
3. Схему расположения балок см. Опалубочные чертежи плит перекрытий.
4. Спецификацию к схеме расположения элементов каркаса см.л. КЖ-16.
5. Разрезы 1-1,2-2,3-3,4-4,5-5,6-6,8-8,9-9 см.л. КЖ-14...16.

изм.	Nуч.	лист	Nдок.	подпись	дата
ГКП		Демеуов Б.			
Проверил		Демеуов Б.			
Разработ.		Акебекова			
н.контрол.		Прохоров А.			

Заказ №5092К2 -8-КЖ

«Строительство семи 16-ти этажных жилых домов южнее ул. Жандосова, между ул. Сулейменова и ул. Щепкина в Ауэзовском районе г.Алматы» (без внутриплощадочных и внеплощадочных инженерных сетей). Завершение строительства.

"2-х ярусный автопаркинг в осях 2-37 на 648 машиномест" /пятно-8/

стадия	лист	листов
РП	КЖ-13.1	

Схема расположения элементов каркаса на отм. -3,400 и -5,500 между осями 19 ÷ 37

ТОО "ПИ Алматыгипрогор-1"

формат А2

Взам.инв.№	Подпись и дата	Инв.№ подл.
	28.09.18г.	96

Разрез 1-1

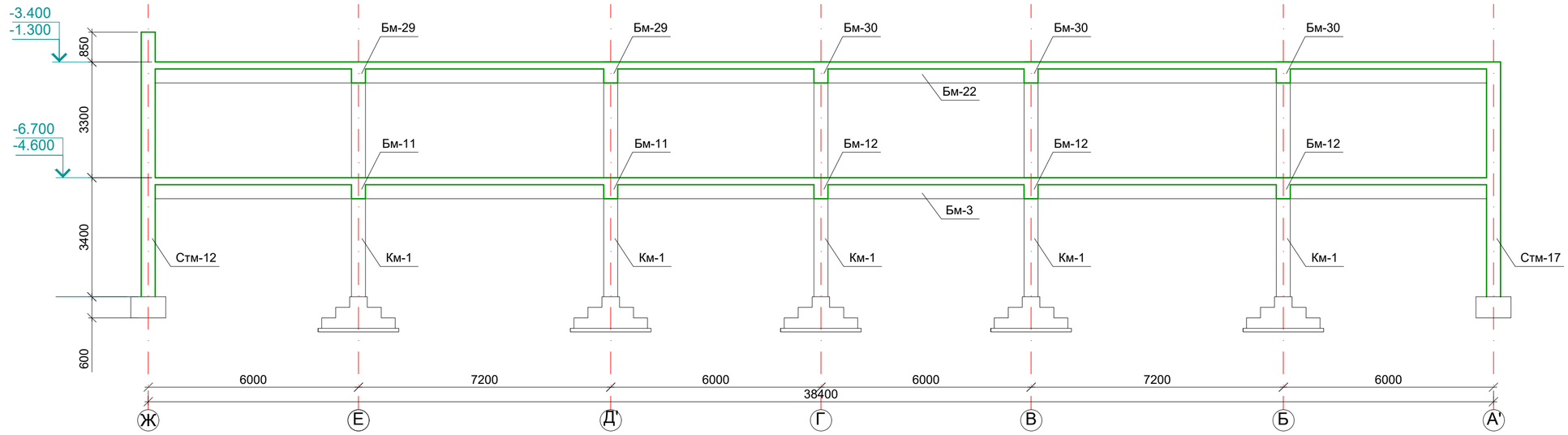

Разрез 2-2

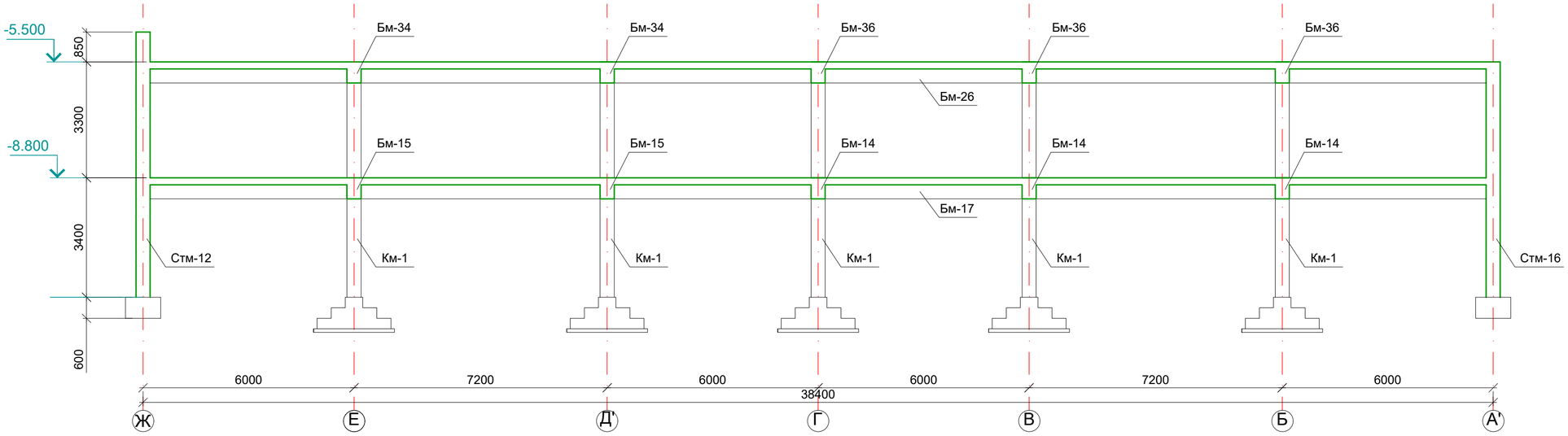

Разрез 3-3

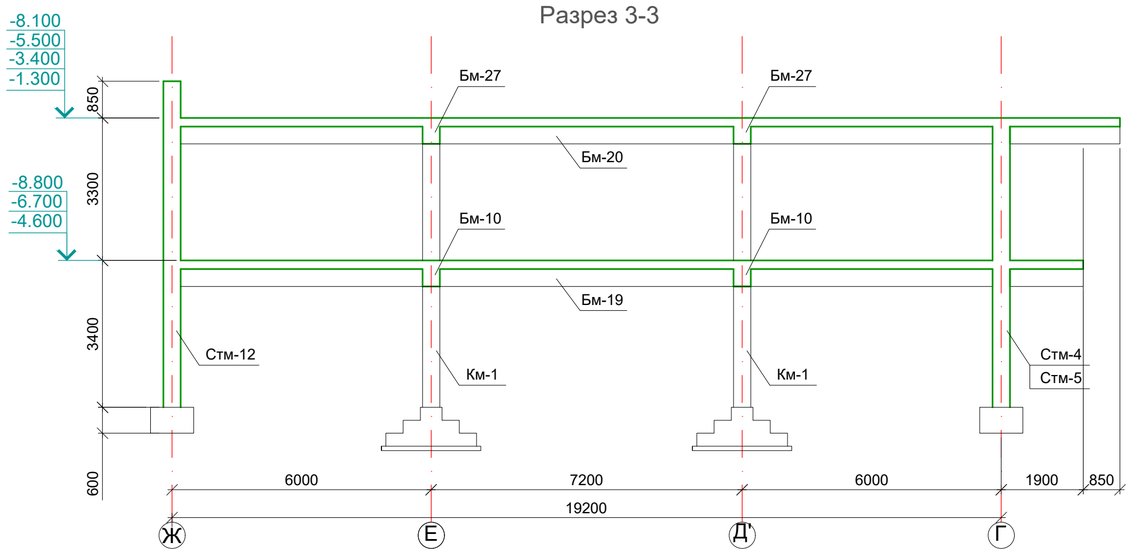

1. Спецификацию к схеме расположения элементов каркаса см.л. КЖ-16.

						Заказ №5092 К2 - 8 - КЖ
						« Строительство семи 16-ти этажных жилых домов южнее ул. Жандосова, между ул. Сулейменова и ул. Щепкина в Ауэзовском районе г.Алматы» (без внутриплощадочных и внеплощадочных инженерных сетей). Завершение строительства.
изм.	Nуч.	лист	Nдок.	подпись	дата	
ГКП		Демеуов Б.				"2-х ярусный автопаркинг в осях 2 - 37 на 648 машиномест" /пятно-8/
Проверил		Демеуов Б.				
Разработ.		Акебекова				Сечение 1-1,2-2,3-3 к схеме расположения элементов каркаса.
н.контрол.		Прохоров А				

стадия	лист	листов
РП	КЖ-14	

ТОО "ПИ Алматыгипрогор-1"

формат А2

Взам.инв.№	Подпись и дата	Инв.№ подл.
	28.09.18г.	96

Разрез 4-4

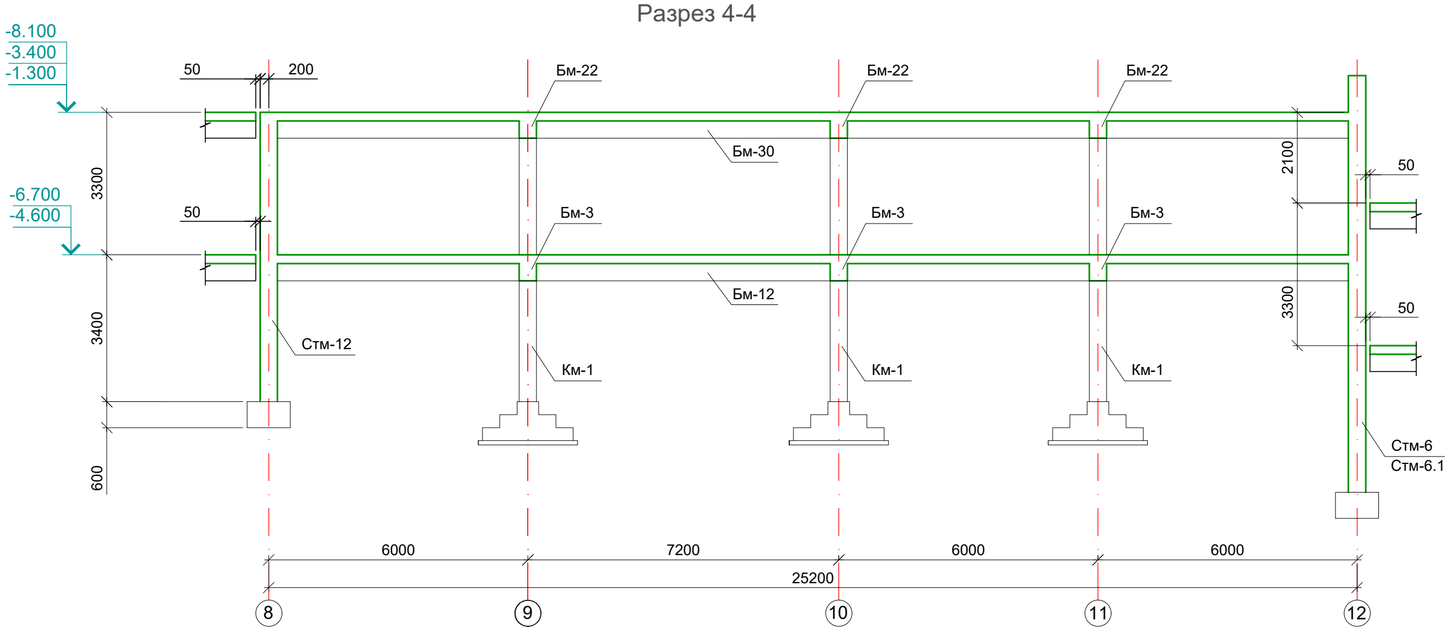

Разрез 6-6

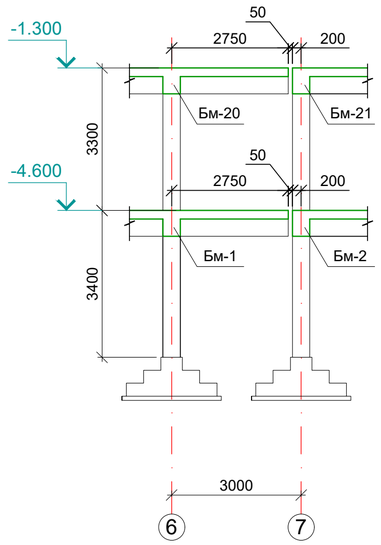

Разрез 5-5

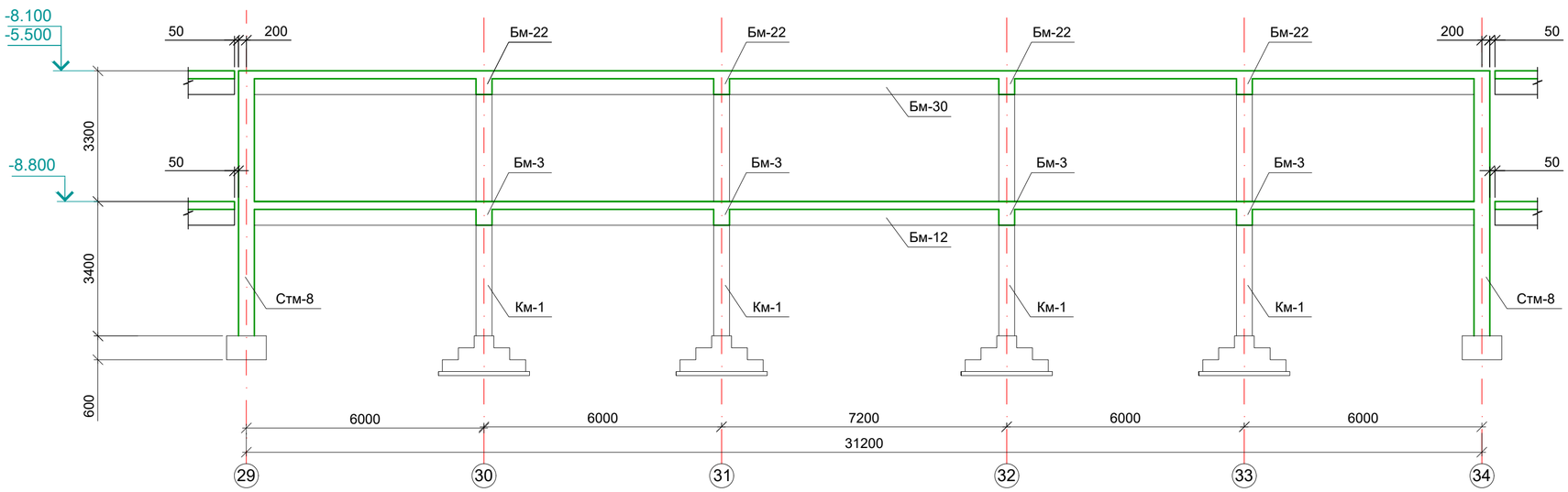

1. Спецификацию к схеме расположения элементов каркаса см.л. КЖ-16.

						Заказ №5092 К2 - 8 - КЖ
						« Строительство семи 16-ти этажных жилых домов южнее ул. Жандосова, между ул. Сулейменова и ул. Щепкина в Ауэзовском районе г.Алматы» (без внутриплощадочных и внеплощадочных инженерных сетей). Завершение строительства.
изм.	Nуч.	лист	Nдок.	подпись	дата	
ГКП		Демеуов Б.				"2-х ярусный автопаркинг в осях 2 - 37 на 648 машиномест" /пятно-8/ — стадия: РП; лист: КЖ-15; листов:
Проверил		Демеуов Б.				
Разработ.		Акебекова				Сечение 4-4,5-5,6-6 к схеме расположения элементов каркаса. — ТОО "ПИ Алматыгипрогор-1"
н.контрол.		Прохоров А.				

Взам.инв.№	Подпись и дата	Инв.№ подл.
	28.09.18г.	96

формат А2

Разрез 9-9

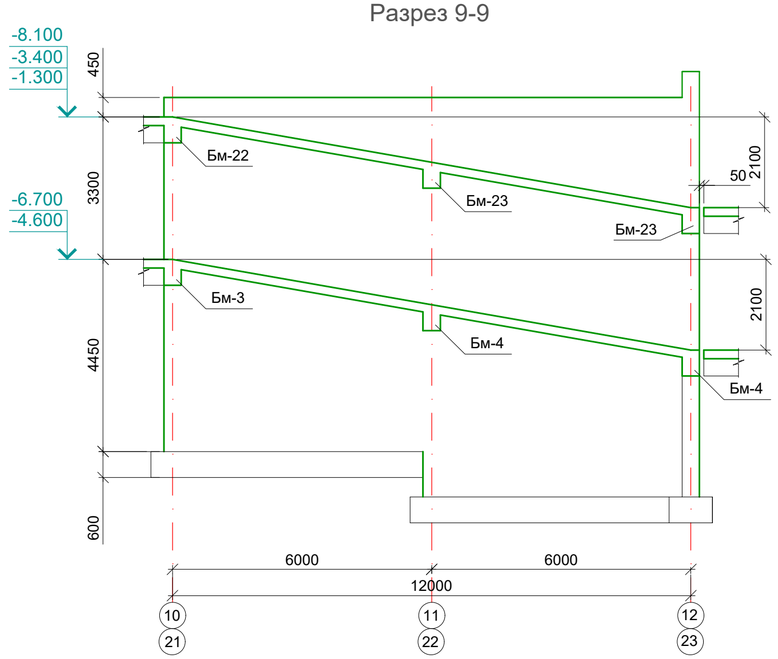

Разрез 8-8

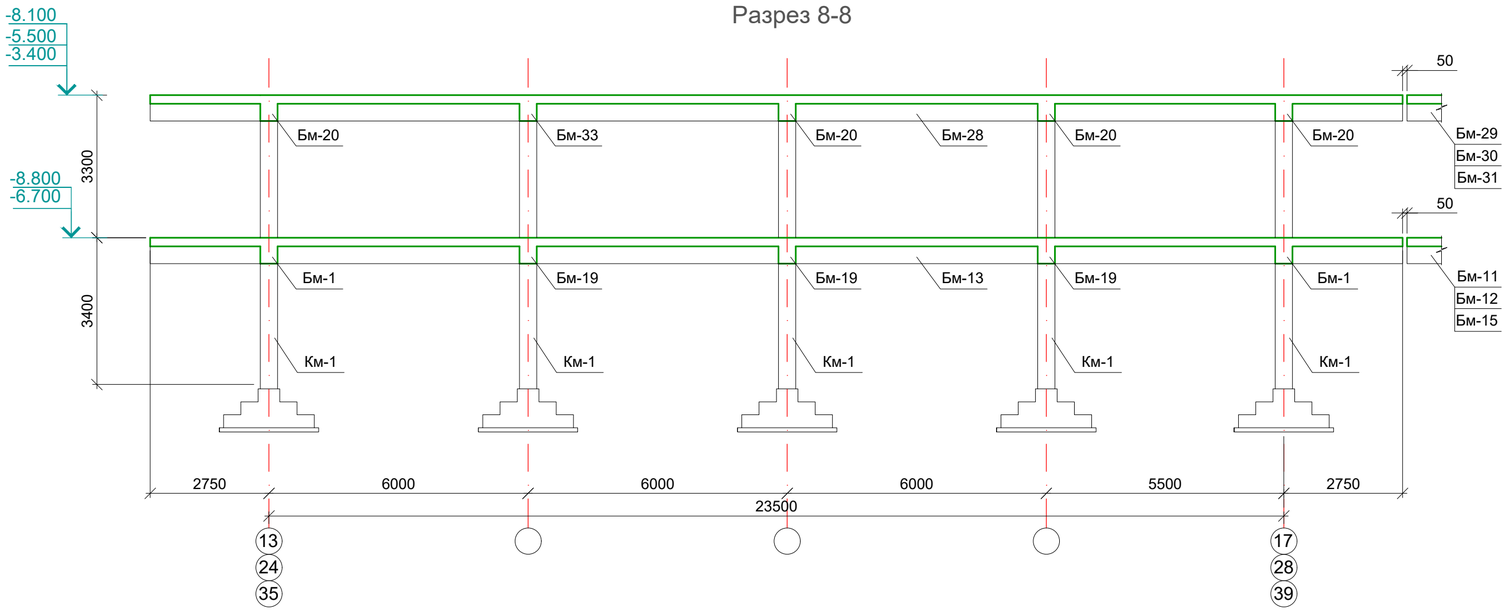

Спецификация элементов монолитных конструкций

Марка	Обозначение	Наименование	Колич.	Масса ед,кг	Приме-чание
Км-1	лист КЖ-17	Колонна монолитная Км-1	91		
Км-2	лист КЖ-18	Колонна монолитная Км-2	8		
Стм-1	лист КЖ-35	Стена монолитная Стм-1	1		
Стм-2	лист КЖ-36	Стена монолитная Стм-2	1		
Стм-4	лист КЖ-37	Стена монолитная Стм-4	1		
Стм-5	лист КЖ-38	Стена монолитная Стм-5	3		
Стм-6	лист КЖ-39	Стена монолитная Стм-6	1		
Стм-6.1	лист КЖ-40	Стена монолитная Стм-6.1	1		
Стм-8	лист КЖ-41	Стена монолитная Стм-8	4		
Стм-9	лист КЖ-42	Стена монолитная Стм-9	4		
Стм-10	лист КЖ-42	Стена монолитная Стм-10	4		
Стм-12	лист КЖ-43-44	Стена монолитная Стм-12	1		
Стм-17	лист КЖ-45	Стена монолитная Стм-17	3		

Спецификация элементов монолитных конструкций

Марка	Обозначение	Наименование	Колич.	Масса ед,кг	Приме-чание
Бм-1	лист КЖ-19	Балка монолитная Бм-1	6		
Бм-2	лист КЖ-19	Балка монолитная Бм-2	4		
Бм-3	лист КЖ-19	Балка монолитная Бм-3	7		
Бм-4	лист КЖ-19	Балка монолитная Бм-4	4		
Бм-5	лист КЖ-20	Балка монолитная Бм-5	2		
Бм-6	лист КЖ-20	Балка монолитная Бм-6	2		
Бм-7	лист КЖ-20	Балка монолитная Бм-7	2		
Бм-8	лист КЖ-20	Балка монолитная Бм-8	1		
Бм-10	лист КЖ-21	Балка монолитная Бм-10	2		
Бм-11	лист КЖ-21	Балка монолитная Бм-11	2		
Бм-12	лист КЖ-21	Балка монолитная Бм-12	8		
Бм-13	лист КЖ-22	Балка монолитная Бм-13	5		
Бм-19	лист КЖ-22	Балка монолитная Бм-19	6		
Бм-20	лист КЖ-23	Балка монолитная Бм-20	9		
Бм-21	лист КЖ-23	Балка монолитная Бм-21	4		
Бм-22	лист КЖ-23	Балка монолитная Бм-22	8		
Бм-23	лист КЖ-23	Балка монолитная Бм-23	4		
Бм-24	лист КЖ-24	Балка монолитная Бм-24	2		
Бм-25	лист КЖ-24	Балка монолитная Бм-25	2		
Бм-26	лист КЖ-24	Балка монолитная Бм-25	1		
Бм-27	лист КЖ-25	Балка монолитная Бм-26	2		
Бм-28	лист КЖ-26	Балка монолитная Бм-28	4		
Бм-29	лист КЖ-25	Балка монолитная Бм-29	2		
Бм-30	лист КЖ-25	Балка монолитная Бм-30	8		
Бм-33	лист КЖ-26	Балка монолитная Бм-33	4		
Бм-11-1	лист КЖ-21.1	Балка монолитная Бм-11-1	2		
Бм-12-1	лист КЖ-21.1	Балка монолитная Бм-12-1	3		
Бм-29-1	лист КЖ-25.1	Балка монолитная Бм-29-1	2		
Бм-30-1	лист КЖ-25.1	Балка монолитная Бм-30-1	3		

1. Данный лист читать совместно с л. Кж-8-:-15.

						Заказ №5092 К2 - 8 - КЖ
						« Строительство семи 16-ти этажных жилых домов южнее ул. Жандосова, между ул. Сулейменова и ул. Щепкина в Ауэзовском районе г.Алматы» (без внутриплощадочных и внеплощадочных инженерных сетей). Завершение строительства.
изм.	Nуч.	лист	Nдок.	подпись	дата	
ГКП		Демеуов Б.				"2-х ярусный автопаркинг в осях 2 - 37 на 648 машиномест" /пятно-8/
Проверил		Демеуов Б.				стадия: РП; лист: КЖ-16; листов:
Разработ.		Акебекова				Сечение 8-8, 9-9 к схеме расположения элементов каркаса.
н.контрол.		Прохоров А				ТОО "ПИ Алматыгипрогор-1"

формат А2

Взам.инв.№	
Подпись и дата	28.09.18г.
Инв.№ подл.	96

Инв.№ подл.	Подпись и дата	Взам.инв.№
96	28.09.18г.	

Спецификация элементов колонны Км-1

Марка, поз.	Обозначение	Наименование	Кол. шт.	Масса ед., кг	Приме-чание
		Км-1	91		
1	ГОСТ 34028-2016	Ø25AIII (A500C) L=3000	4	11.52	46.08
2	"	Ø25AIII (A500C) L=2650	2	10.2	20.4
3	"	Ø25AIII (A500C) L=2050	2	7.87	15.74
4*	"	Ø8AI (A240) L=1500	48	0.60	28.8
C1	"	Сетка C1	11	1.5	16.5
Ш3	лист 9	-20x100 ГОСТ19903-2015 L=100	4	1.57	6.28
Н1	"	Ø25AIII (A500C) L=250	16	0.96	15.36
		Материалы			
		Бетон класса B25	1.01		$м^3$

* размеры хомутов (поз.4) даны по внутренним граням арматуры

Марка, поз.	Обозначение	Наименование	Кол.	Масса ед.,кг	Приме-
		C1			1.5 кг
5	ГОСТ 34028-2016	Ф8AIII (A500C) L=380	10	0,15	1.5

Ведомость деталей

Поз.	Эскиз
4	425; 325; 425; 325

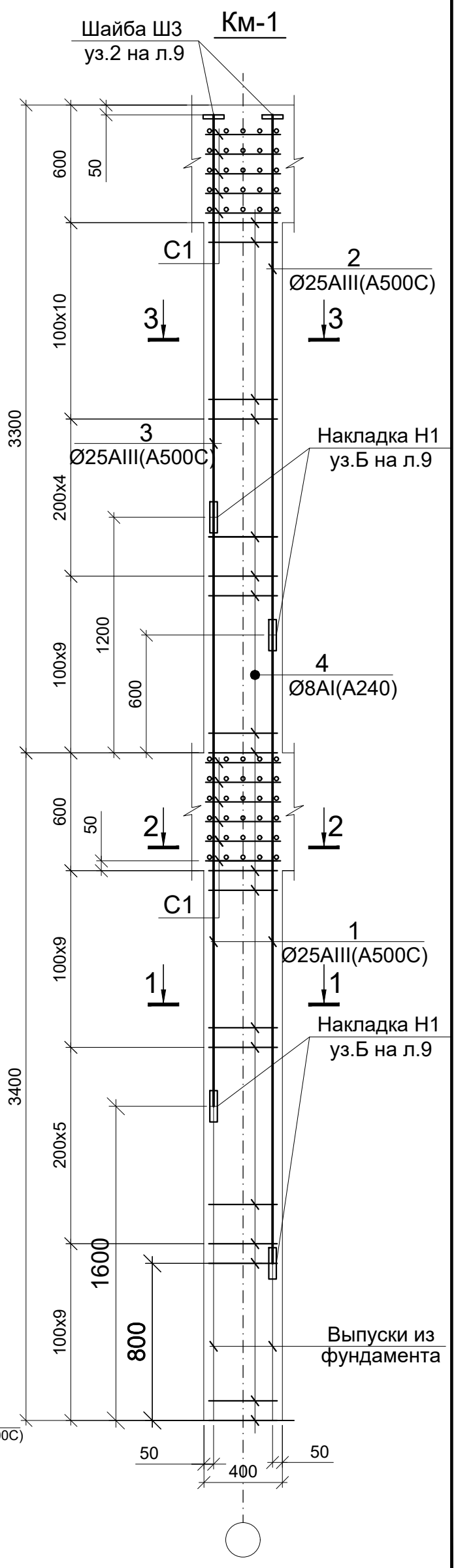

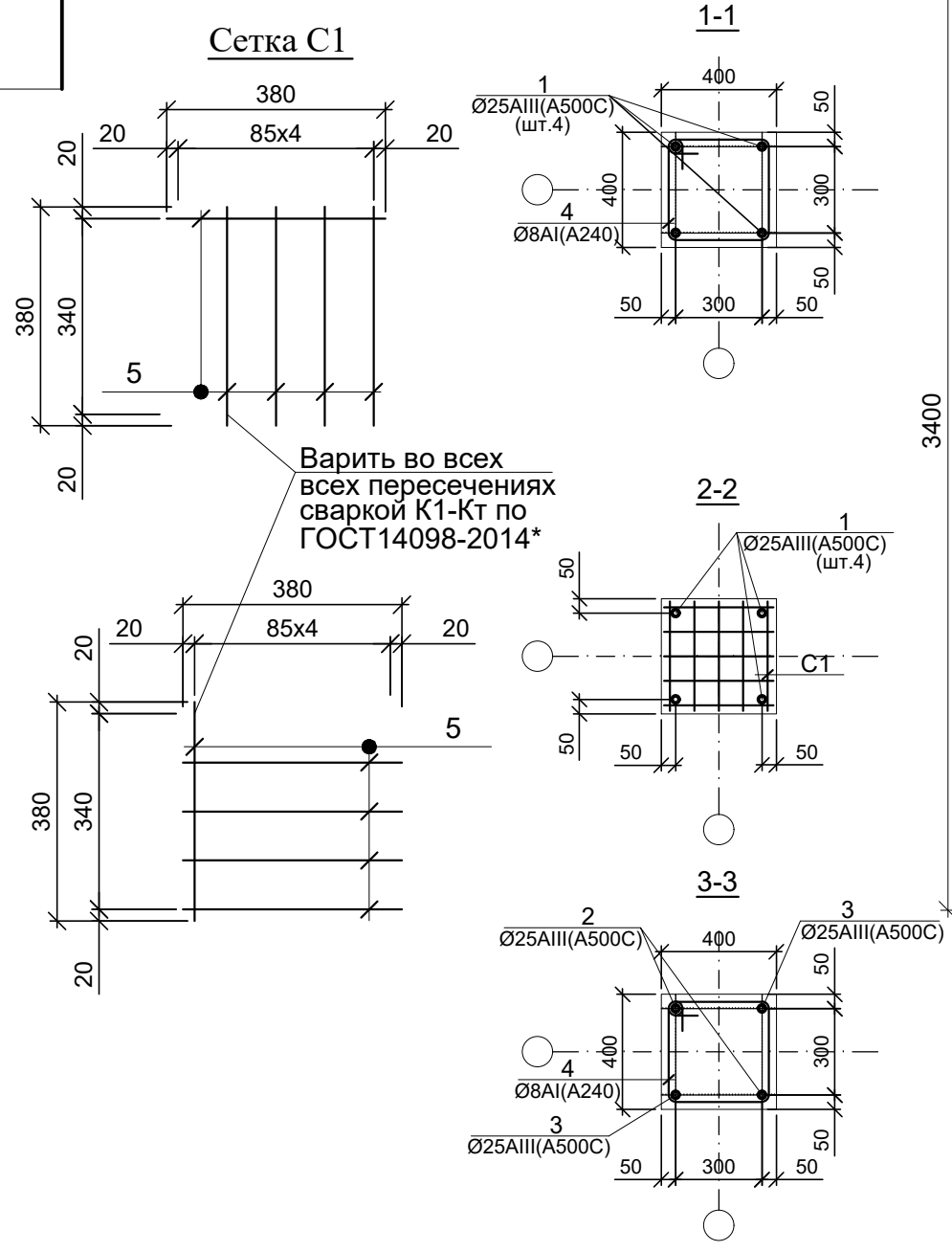

1. Схему расположения колонн см.л. КЖ-8-:-9.
2. Все бетонные поверхности, соприкасающиеся с грунтом, обмазать горячим битумом за 2 раза
3. Колонны бетонировать совместно с премыкающими к ним конструкциями.

Проверил	Демеуов Б.		изм.	Кол.уч	лист
Разработ.	Акебекова		Nдок.	подпись	дата
н.контрол.	Прохоров А.				

ГКП Демеуов Б.

Колонна монолитная Км-1

"2-х ярусный автопаркинг в осях 2 - 37 на 648 машиномест" /пятно-8/

« Строительство семи 16-ти этажных жилых домов южнее ул. Жандосова, между ул. Сулейменова и ул. Щепкина в Ауэзовском районе г.Алматы» (без внутриплощадочных и внеплощадочных инженерных сетей). Завершение строительства.

стадия	лист	листов
РП	КЖ-17	

ТОО "ПИ Алматыгипрогор-1"

Заказ №5092 К2 - 8 - КЖ

формат А3

Инв.№ подл.	Подпись и дата	Взам.инв.№
96	28.09.18г.	

Спецификация элементов колонны Км-2

Марка, поз.	Обозначение	Наименование	Кол. шт.	Масса ед., кг	Приме-чание
		Км-2	8		
1	ГОСТ 34028-2016	Ø25AIII (A500C) L=4100	4	15.7	62.8
2	"	Ø25AIII (A500C) L=2650	2	10.2	20.4
3	"	Ø25AIII (A500C) L=2050	2	7.87	15.74
4*	"	Ø8AI (A240) L=1500	56	0.60	33.6
C1	лист 29	Сетка C1	11	1.5	16.5
Ш3	лист 9	-20x100 ГОСТ19903-2015 L=100	4	1.57	6.28
H1	"	Ø25AIII (A500C) L=250	16	0.96	15.36
		Материалы			
		Бетон класса B25	1.19		$м^3$

* размеры хомутов (поз.4) даны по внутренним граням арматуры

Ведомость расхода стали на элемент, кг

Марка	Изделия арматурные					Изделия закладные					Общий расход
	Арматура класса:				Итого	Прокат				Итого	
	AIII (A500C)		AI (A240)			C255 ГОСТ 27772-2015*					
	ГОСТ 34028-2016										
	Ø25	Ø8	Ø10	Ø8			-t20				
Км1	97.58	16.5		28.8	142.88		6.28			6.28	149.16
Км2	114.3	16.5		33.6	164.4		6.28			6.28	170.68

Ведомость деталей

Поз.	Эскиз
4	425 / 325 / 425 / 325

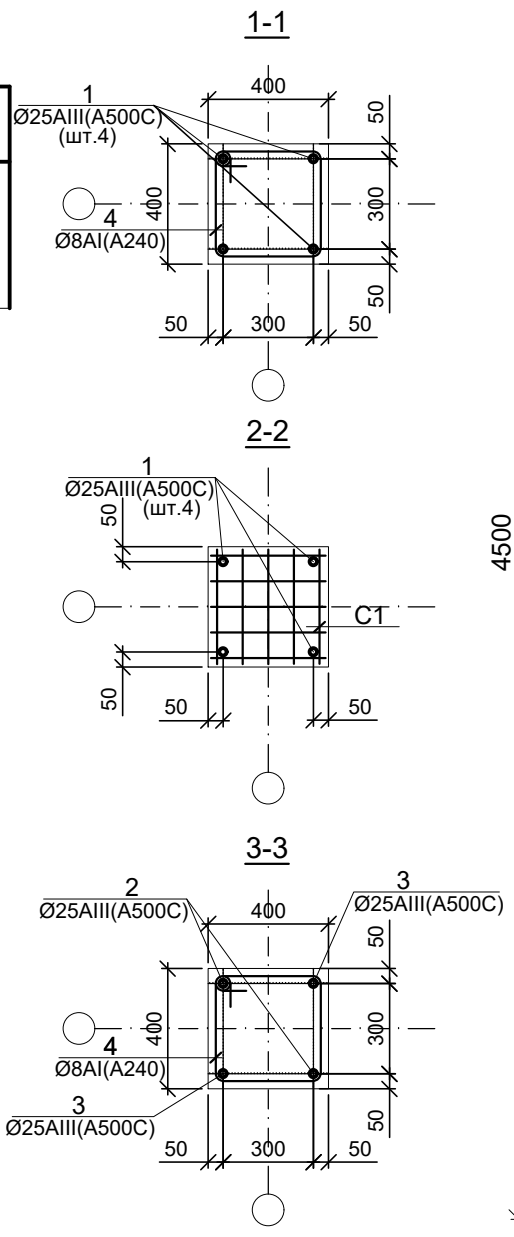

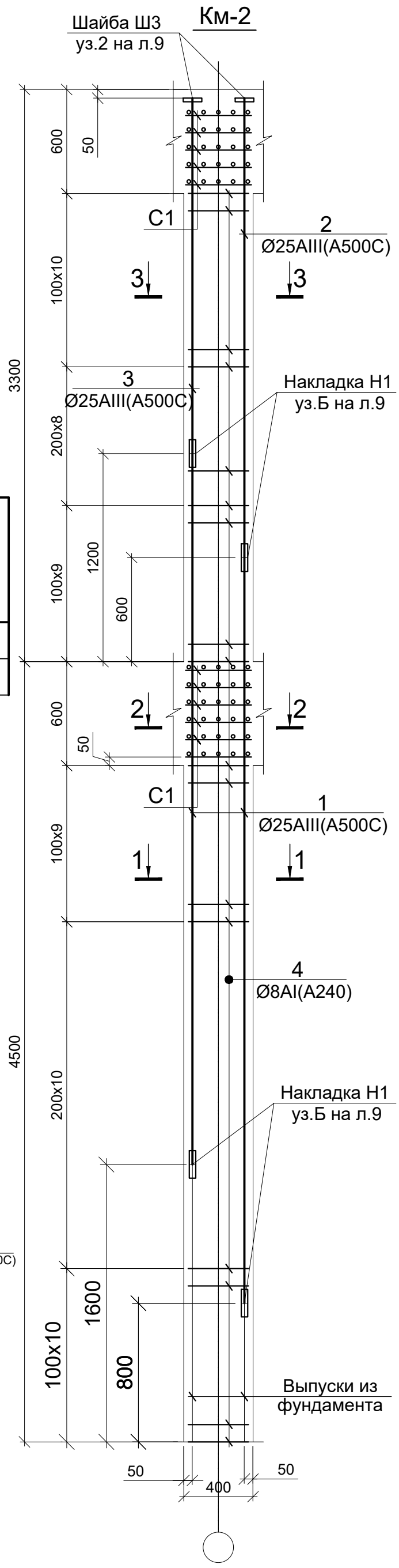

1. Схему расположения колонн см.л. КЖ-8-:-9.
2. Все бетонные поверхности, соприкасающиеся с грунтом, обмазать горячим битумом за 2 раза.
3. Колонны бетонировать совместно с премыкающими к ним конструкциями.

Н.контрол.	Прохоров А		ГКП	изм.	Кол.уч	лист
Разработ.	Акебекова					
Проверил	Демеуов Б.		Демеуов Б.	Nдок.	подпись	дата

« Строительство семи 16-ти этажных жилых домов южнее ул. Жандосова, между ул. Сулейменова и ул. Щепкина в Ауэзовском районе г.Алматы» (без внутриплощадочных и внеплощадочных инженерных сетей). Завершение строительства.

"2-х ярусный автопаркинг в осях 2 - 37 на 648 машиномест" /пятно-8/

Колонна монолитная Км-2
Ведомость расхода стали на элемент

стадия	лист	листов
РП	КЖ-18	

ТОО "ПИ Алматыгипрогор-1"

Заказ №5092 К2 - 8 - КЖ

формат А3

Балка монолитная Бм-3

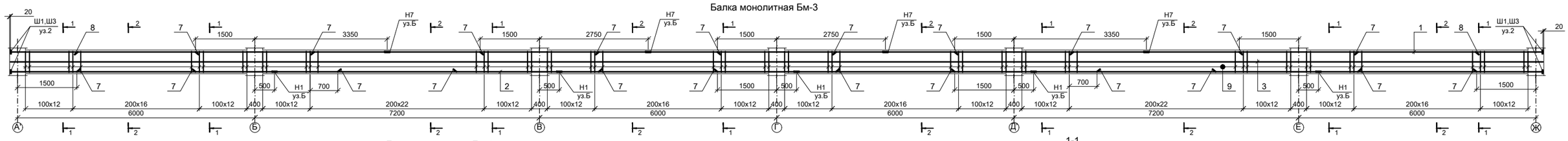

Балка монолитная Бм-1

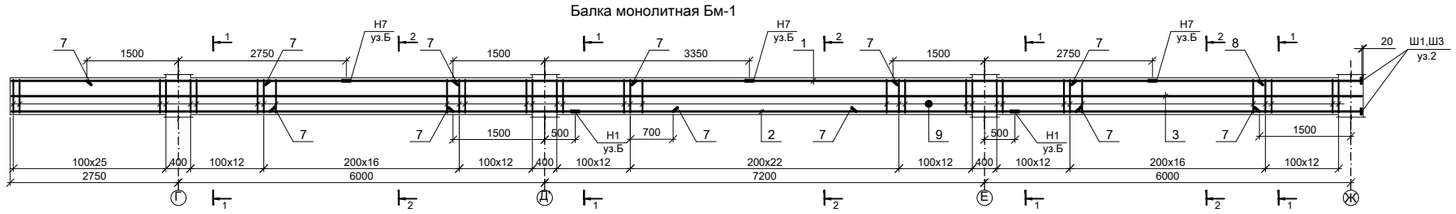

Балка монолитная Бм-2

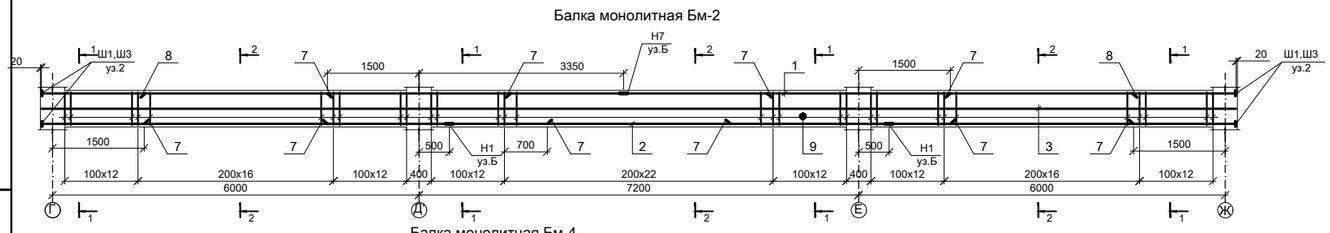

Балка монолитная Бм-4

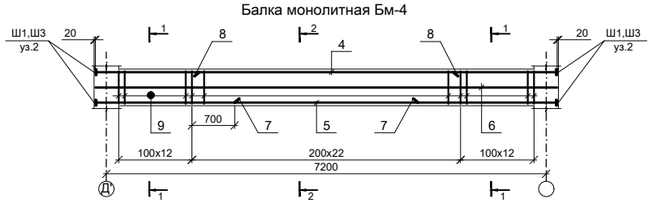

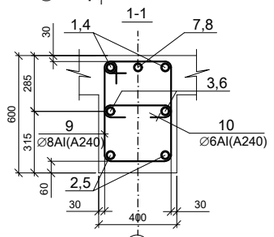

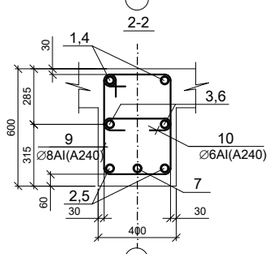

Спецификация элементов ригелей Бм-1...Бм-4

Марка, поз.	Обозначение	Наименование		Кол. шт. Бм-3	Бм-1	Бм-2	Бм-4	Масса ед., кг	Приме-чание
1	ГОСТ 34028-2016	Ø32AIII (A500C)	L=п.м	77.5	44.2	39.1		6.31	
2		Ø25AIII (A500C)	L=п.м	77.5	44.2	39.1		3.84	
3		Ø16AIII (A500C)	L=п.м	77.5	44.2	39.1		1.58	
4	"	Ø32AIII (A500C)	L=7580				2	47.8	
5	"	Ø25AIII (A500C)	L=7580				2	29.1	
6	"	Ø16AIII (A500C)	L=7580				2	12.0	
7	"	Ø25AIII (A500C)	L=3000	11	6	5	1	11.5	
8	"	Ø25AIII (A500C)	L=1700	2	1	2	2	6.53	
9*	"	Ø8AI (A240)	L=1900	258	155	129	47	0.75	
10*	"	Ø6AI (A240)	L=540	180	106	93	35	0.12	
Ш1	лист 9	-25x130 ГОСТ19903-2015	L=130	4	2	4	4	3.32	
Ш3		-20x100 "	L=100	6	3	6	6	1.57	
Н7	"	Ø32AIII (A500C)	L=320	16	12	4		2.57	
Н1	"	Ø25AIII (A500C)	L=250	20	8	8		0.96	
		Бетон класса В25		5.76	3.29	2.88	1.09		$м^3$

* размеры хомутов (поз.9,10) даны по внутренним граням арматуры

Ведомость деталей

Поз.	Эскиз
9	440; 510; 610; 340

Ведомость деталей

Поз.	Эскиз
10	340; 100; 100

1. Схему расположения балок см. опалубочные чертежи плит перекрытий.
2. **Балки бетонировать совместно с плитами перекрытиями, колоннами.**
3. Расход бетона дан без учета плит перекрытий и колонн.
4. Арматуру вязать во всех пересечениях вязальной проволкой.
5. Сварку выполнить электродами типа Э-42А по ГОСТ 9467-75*.
6. Узел Б и 2 на листе ЮК-7.
7. Ведомость расхода стали на кг, см.л. ЮК-27.

Взам.инв.№ | Подпись и дата | Инв.№ подл. 96 | 23.09.18г

изм.	Кол.уч.	лист	Nдок.	подпись	дата
ГКП		Демеуов Б.			
Проверил		Демеуов Б.			
Разработ.		Акебекова			
н.контрол.		Прохоров А			

Заказ №5092К2 -8-КЖ

«Строительство семи 16-ти этажных жилых домов южнее ул. Жандосова, между ул. Сулейменова и ул. Щепкина в Аузовском районе г.Алматы» (без внутриплощадочных и внеплощадочных инженерных сетей). Завершение строительства.

"2-х ярусный автопаркинг в осях 2-37 на 648 машиномест" /пятно-8/

стадия	лист	листов
РП	ЮК-19	

Балка монолитная Бм-1....Бм-4

ТОО "ПИ Алматыгипрогор-1"

формат А3х2

Балка монолитная Бм-7

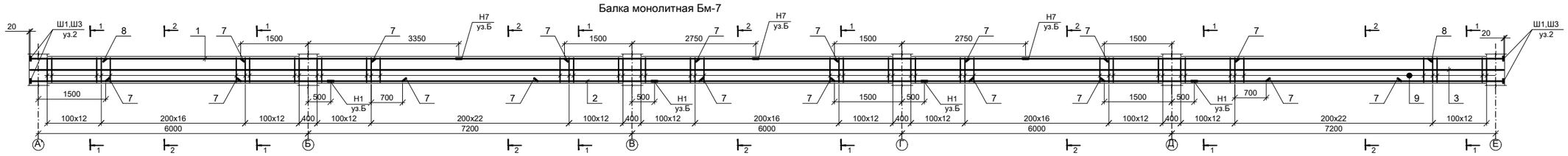

Балка монолитная Бм-5

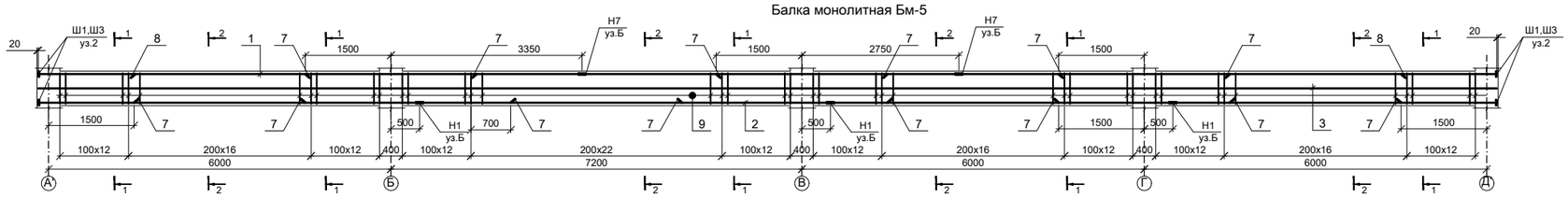

Балка монолитная Бм-6

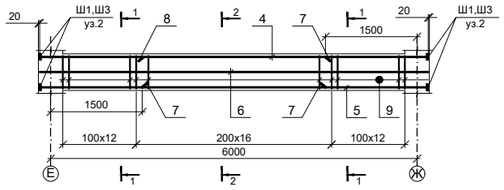

Балка монолитная Бм-8

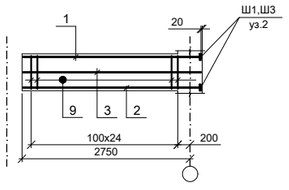

1-1

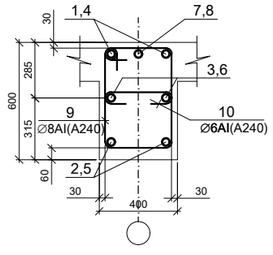

2-2

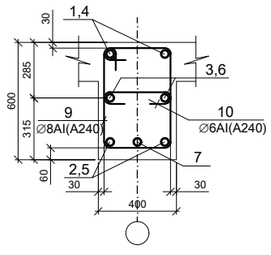

Ведомость деталей

Поз.	Эскиз
9	440; 510; 610; 340
10	340; 100; 100

Спецификация элементов ригелей Бм-5...Бм-8

Марка, поз.	Обозначение	Наименование	Кол. шт. Бм-7	Бм-5	Бм-6	Бм-8		Масса ед., кг	Приме-чание
1	ГОСТ 34028-2016	Ø32AIII (A500C) L=п.м	65.5	51.1		5.82		6.31	
2	"	Ø25AIII (A500C) L=п.м	65.5	51.1		5.82		3.84	
3	"	Ø16AIII (A500C) L=п.м	65.5	51.1		5.82		1.58	
4	"	Ø32AIII (A500C) L=6360			2			47.8	
5	"	Ø25AIII (A500C) L=6360			2			29.1	
6	"	Ø16AIII (A500C) L=6360			2			12.0	
7	"	Ø25AIII (A500C) L=3000	9	7	1			11.5	
8	"	Ø25AIII (A500C) L=1700	2	2	2			6.53	
9*	"	Ø8AI (A240) L=1900	217	170	41	25		0.75	
10*	"	Ø6AI (A240) L=540	150	122	29	13		0.12	
Ш1	лист 9	-25x130 ГОСТ19903-2015 L=130	4	4	4	2		3.32	
Ш3		-20x100 " L=100	6	6	6	2		1.57	
Н7	"	Ø32AIII (A500C) L=320	8	12				2.57	
Н1	"	Ø25AIII (A500C) L=250	16	12				0.96	
		Бетон класса В25	4.86	3.78	0.90	0.41			$м^3$

* размеры хомутов (поз.9,10) даны по внутренним граням арматуры

1. Схему расположения балок см. опалубочные чертежи плит перекрытий.
2. **Балки бетонировать совместно с плитами перекрытиями, колоннами.**
3. Расход бетона дан без учета плит перекрытий и колонн.
4. Арматуру вязать во всех пересечениях вязальной проволокой.
5. Сварку выполнить электродами типа Э-42А по ГОСТ 9467-75*.
6. Узел Б и 2 на листе ЮК-7.
7. Ведомость расхода стали на кг, см.л. ЮК-27.

изм.	Кол.уч.	лист	Nдок.	подпись	дата
ГКП		Демеуов Б.			
Проверил		Демеуов Б.			
Разработ.		Акебекова			
н.контрол.		Прохоров А.			

Заказ №5092К2 -8-КЖ

«Строительство семи 16-ти этажных жилых домов южнее ул. Жандосова, между ул. Сулейменова и ул. Щепкина в Аузовском районе г.Алматы» (без внутриплощадочных и внеплощадочных инженерных сетей). Завершение строительства.

"2-х ярусный автопаркинг в осях 2-37 на 648 машиномест" /пятно-8/

Стадия	Лист	Листов
РП	ЮК-20	

Балка монолитная Бм-5...Бм-8

ТОО "ПИ Алматыгипрогор-1"

Инв.№ подл.	Подпись и дата	Взам.инв.№
96	28.09.18г	

формат А3х2

Балка монолитная Бм-12

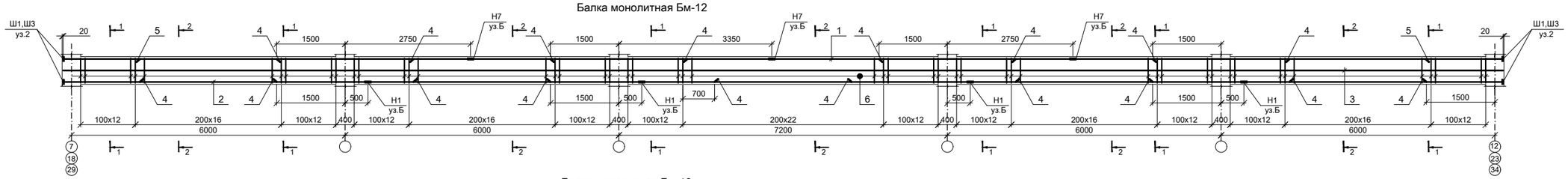

Балка монолитная Бм-10

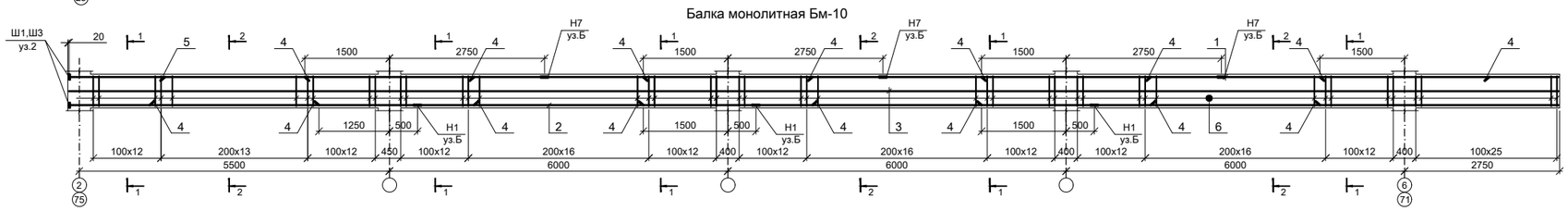

Балка монолитная Бм-11

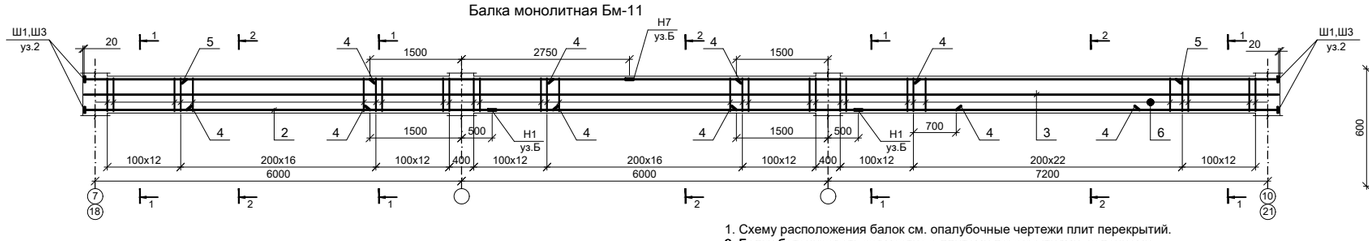

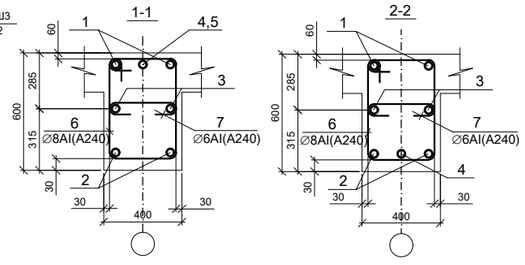

Ведомость деталей

Поз.	Эскиз
6	440; 510; 610; 340
7	340; 100; 100

Спецификация элементов ригелей Бм-10...Бм-12

Марка, поз.	Обозначение	Наименование	Кол. шт. Бм-12	Бм-10	Бм-11	Масса ед., кг	Приме-чание
1	ГОСТ 34028-2016	Ø32AIII (A500C) L=п.м	63.1	52.8	39.1	6.31	
2	"	Ø25AIII (A500C) L=п.м	63.1	52.8	39.1	3.84	
3	"	Ø16AIII (A500C) L=п.м	63.1	52.8	39.1	1.58	
4	"	Ø25AIII (A500C) L=3000	9	8	5	11.5	
5	"	Ø25AIII (A500C) L=1700	2	1	2	6.53	
6*	"	Ø8AI (A240) L=1900	211	187	129	0.75	
7*	"	Ø6AI (A240) L=540	151	126	87	0.12	
Ш1	лист 9	-25x130 ГОСТ19903-2015 L=130	4	2	4	3.32	
Ш3		-20x100 " L=100	6	3	6	1.57	
Н7	"	Ø32AIII (A500C) L=320	12	12	4	2.57	
Н1	"	Ø25AIII (A500C) L=250	16	12	8	0.96	
		Бетон класса В25	4.67	3.91	2.70		$м^3$

* размеры хомутов (поз.6,7) даны по внутренним граням арматуры

1. Схему расположения балок см. опалубочные чертежи плит перекрытий.
2. Балки бетонировать совместно с плитами перекрытиями, колоннами.
3. Расход бетона дан без учета плит перекрытий и колонн.
4. Арматуру вязать во всех пересечениях вязальной проволкой.
5. Сварку выполнить электродами типа Э-42А по ГОСТ 9467-75*.
6. Узел Б и 2 на листе КЖ-7.
7. Ведомость расхода стали на кг, см.л. КЖ-27.

изм.	Кол.уч	лист	Nдок.	подпись	дата
ГКП		Демеуов Б.			
Проверил		Демеуов Б.			
Разработ.		Акебекова			
н.контрол.		Трохоров А.			

Заказ №5092К2 -8-КЖ

«Строительство семи 16-ти этажных жилых домов южнее ул. Жандосова, между ул. Сулейменова и ул. Щепкина в Аузовском районе г.Алматы» (без внутриплощадочных и внеплощадочных инженерных сетей). Завершение строительства

"2-х ярусный автопаркинг в осях 2-37 на 648 машиномест" /пятно-8/

стадия	лист	листов
РП	КЖ-21	

Балка монолитная Бм-10...Бм-12

ТОО "ПИ Алматыгипрогор-1"

формат А3х2

Инв.№ подл. | Подпись и дата | Взам.инв.№
96 | 28.09.18г.

Балка монолитная Бм-12-1

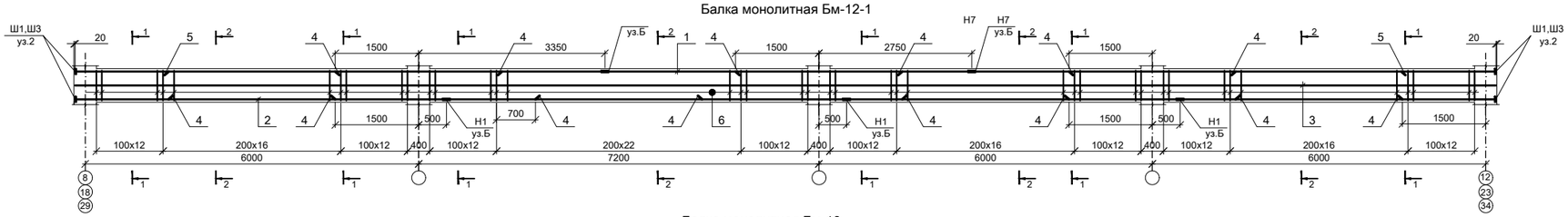

Балка монолитная Бм-10

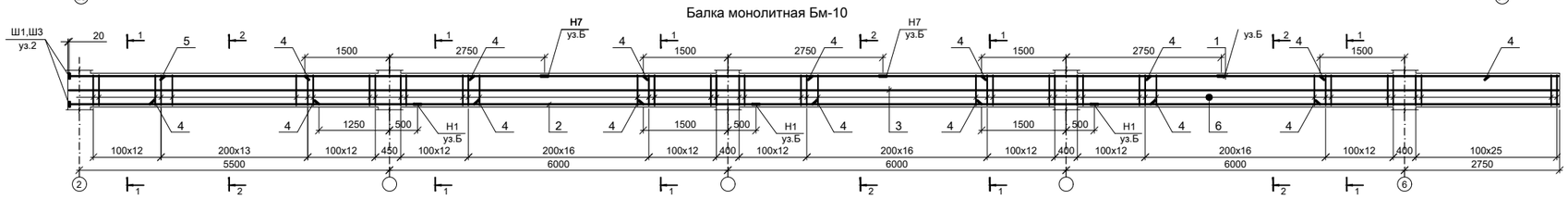

Балка монолитная Бм-11-1

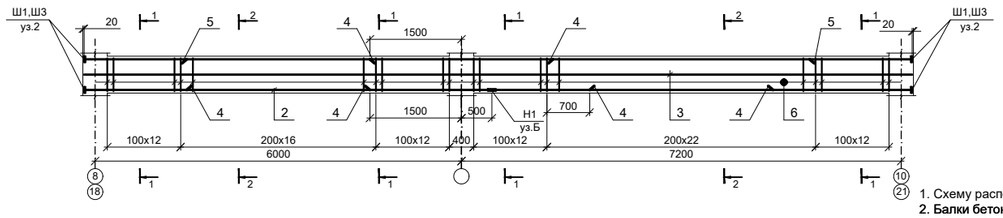

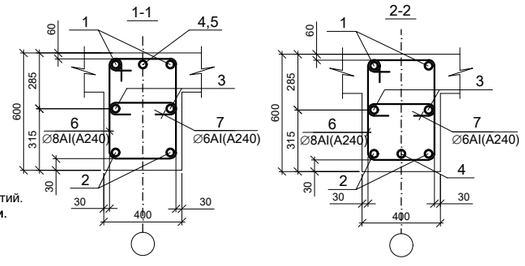

1. Схему расположения балок см. опалубочные чертежи плит перекрытий.
2. Балки бетонировать совместно с плитами перекрытиями, колоннами.
3. Расход бетона дан без учета плит перекрытий и колонн.
4. Арматуру вязать во всех пересечениях вязальной проволокой.
5. Сварку выполнить электродами типа Э-42А по ГОСТ 9467-75*.
6. Узел Б и 2 на листе КЖ-7.
7. Ведомость расхода стали на кг, см.л. КЖ-27.

Ведомость деталей

Поз.	Эскиз
6	440; 510; 610; 340
7	340; 100; 100

Спецификация элементов ригелей Бм-10...Бм-12-1

Марка, поз.	Обозначение	Наименование		Кол. шт. Бм-12-1	Бм-10	Бм-11-1	Масса ед., кг	Приме-чание
1	ГОСТ 34028-2016	Ø32AIII (A500C)	L=п.м	51.1	52.8	27.1	6.31	
2	"	Ø25AIII (A500C)	L=п.м	51.1	52.8	27.1	3.84	
3	"	Ø16AIII (A500C)	L=п.м	51.1	52.8	27.1	1.58	
4	"	Ø25AIII (A500C)	L=3000	8	8	5	11.5	
5	"	Ø25AIII (A500C)	L=1700	2	1	2	6.53	
6*	"	Ø8AI (A240)	L=1900	171	187	89	0.75	
7*	"	Ø6AI (A240)	L=540	124	126	60	0.12	
Ш1	лист 9	-25x130 ГОСТ19903-2015	L=130	4	2	4	3.32	
Ш3		-20x100 "	L=100	6	3	6	1.57	
Н7	"	Ø32AIII (A500C)	L=320	12	12	4	2.57	
Н1	"	Ø25AIII (A500C)	L=250	16	12	8	0.96	
		Бетон класса B25		3.77	3.91	1.80		$м^3$

* размеры хомутов (поз.6,7) даны по внутренним граням арматуры

изм.	Кол.уч	лист	Nдок.	подпись	дата
ГКП		Демеуов Б.			
Проверил		Демеуов Б.			
Разработ.		Акебекова			
н.контрол.		Трохоров А.			

Заказ №5092К2 -8-КЖ

«Строительство семи 16-ти этажных жилых домов южнее ул. Жандосова, между ул. Сулейменова и ул. Щепкина в Аузовском районе г.Алматы» (без внутриплощадочных и внеплощадочных инженерных сетей).
Завершение строительства.

"2-х ярусный автопаркинг в осях 2-37 на 648 машиномест" /пятно-8/

стадия	лист	листов
РП	КЖ-21.1	

Балка монолитная Бм-10...Бм-12-1

ТОО "ПИ Алматыгипрогор-1"

формат А3х2

Взам.инв.№ | Подпись и дата 7-28.09.18г. | Инв.№ подл. 96

Балка монолитная Бм-13

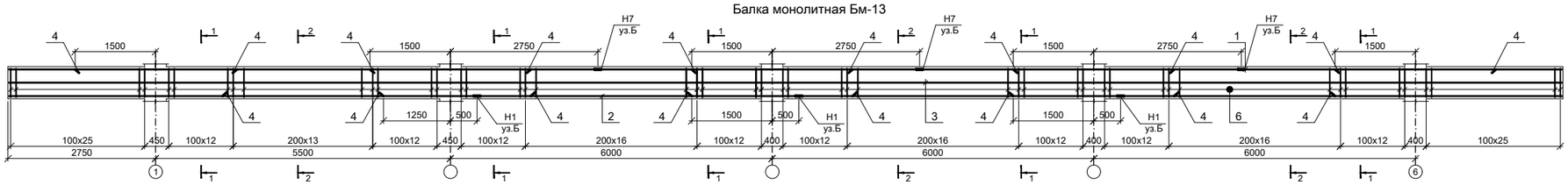

Балка монолитная Бм-19

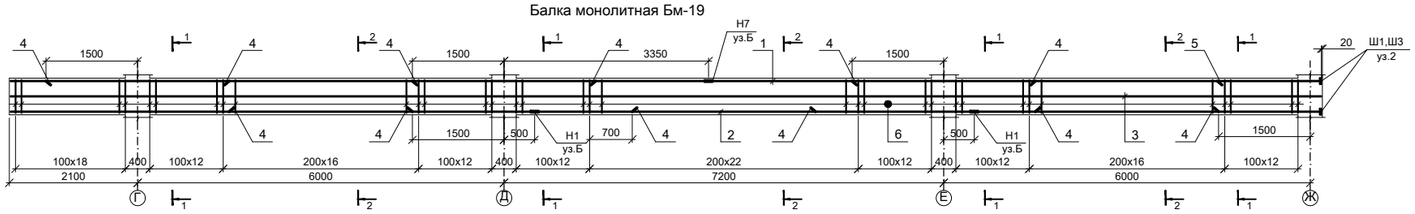

Ведомость деталей

Поз.	Эскиз
6	440; 510; 610; 340
7	340; 100; 100

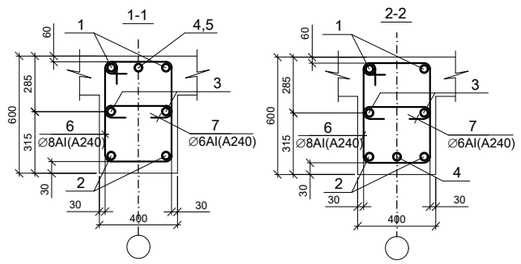

Спецификация элементов ригелей Бм-13,Бм-19

Марка, поз.	Обозначение	Наименование	Кол. шт. Бм-13	Кол. шт. Бм-19	Масса ед., кг	Приме-чание
1	ГОСТ 34028-2016	Ø32AIII (A500C) L=п.м	57.9	42.9	6.31	
2	"	Ø25AIII (A500C) L=п.м	57.9	42.9	3.84	
3	"	Ø16AIII (A500C) L=п.м	57.9	42.9	1.58	
4	"	Ø25AIII (A500C) L=3000	9	6	11.5	
5	"	Ø25AIII (A500C) L=1700		1	6.53	
6*	"	Ø8AI (A240) L=1900	213	148	0.75	
7*	"	Ø6AI (A240) L=540	139	103	0.12	
Ш1	лист 9	-25x130 ГОСТ19903-2015 L=130		2	3.32	
Ш3	лист 9	-20x100 " L=100		3	1.57	
Н7	лист 9	Ø32AIII (A500C) L=320	12	4	2.57	
Н1	лист 9	Ø25AIII (A500C) L=250	12	8	0.96	
		Бетон класса В25	4.32	3.19		$м^3$

* размеры хомутов (поз.6,7) даны по внутренним граням арматуры

1. Схему расположения балок см. опалубочные чертежи плит перекрытий.
2. **Балки бетонировать совместно с плитами перекрытиями, колоннами.**
3. Расход бетона дан без учета плит перекрытий и колонн.
4. Арматуру вязать во всех пересечениях вязальной проволкой.
5. Сварку выполнить электродами типа Э-42А по ГОСТ 9467-75*.
6. Узел Б и 2 на листе КЖ-7.
7. Ведомость расхода стали на кг, см.л. КЖ-27, КЖ-28.

изм.	Кол.уч	лист	Nдок.	подпись	дата
ГКП		Демеуов Б.			
Проверил		Демеуов Б.			
Разработ.		Акебекова			
н.контрол.		Трохоров А.			

Заказ №5092К2 -8-КЖ

«Строительство семи 16-ти этажных жилых домов южнее ул. Жандосова, между ул. Сулейменова и ул. Щепкина в Аузовском районе г.Алматы» (без внутриплощадочных и внеплощадочных инженерных сетей). Завершение строительства

"2-х ярусный автопаркинг в осях 2-37 на 648 машиномест" /пятно-8/

стадия	лист	листов
РП	КЖ-22	

Балка монолитная Бм-13,Бм-19

ТОО "ПИ Алматыгипрогор-1"

формат А3х2

Инв.№ подл.	Подпись и дата	Взам.инв.№
96	7-28.09.18г.	

Балка монолитная Бм-22

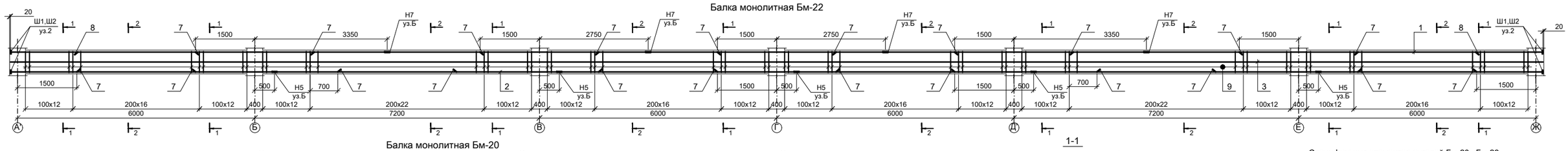

Балка монолитная Бм-20

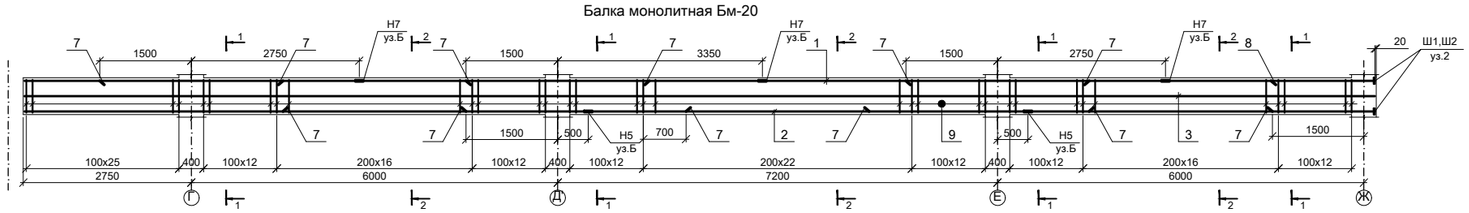

Балка монолитная Бм-21

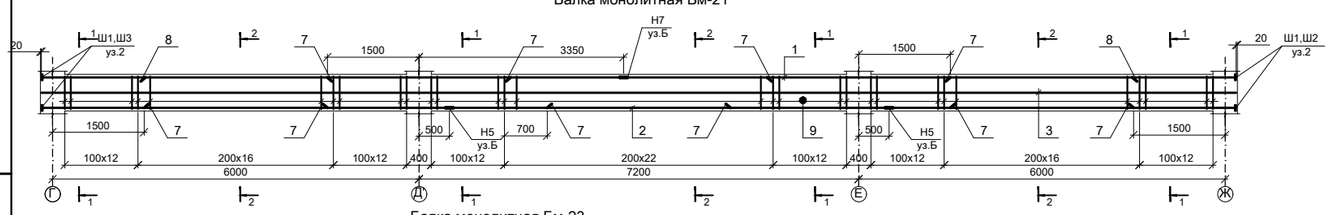

Балка монолитная Бм-23

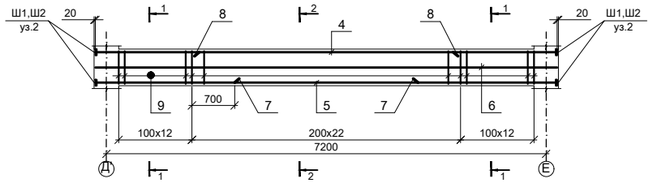

1-1

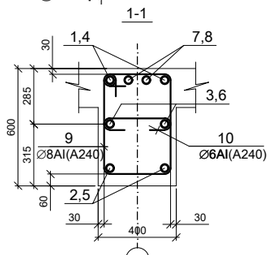

2-2

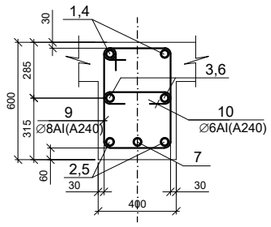

Спецификация элементов ригелей Бм-20...Бм-23

Марка, поз.	Обозначение	Наименование	Кол. шт. Бм-22	Бм-20	Бм-21	Бм-23	Масса ед., кг	Приме-чание
1	ГОСТ 34028-2016	Ø32AIII (A500C) L=п.м	77.5	44.2	39.1		6.31	
2	"	Ø28AIII (A500C) L=п.м	77.5	44.2	39.1		4.83	
3	"	Ø16AIII (A500C) L=п.м	77.5	44.2	39.1		1.58	
4	"	Ø32AIII (A500C) L=7580				2	47.8	
5	"	Ø28AIII (A500C) L=7580				2	29.1	
6	"	Ø16AIII (A500C) L=7580				2	12.0	
7	"	Ø28AIII (A500C) L=3000	16	9	7	1	14.5	
8	"	Ø28AIII (A500C) L=1700	4	2	4	4	8.21	
9*	"	Ø8AI (A240) L=1900	258	154	129	47	0.75	
10*	"	Ø6AI (A240) L=540	180	106	93	35	0.12	
Ш1	лист 9	-25x130 ГОСТ19903-2015 L=130	4	2	4	4	3.32	
Ш2		-22x115 " L=115	8	4	8	8	2.28	
Н7		Ø32AIII (A500C) L=320	16	12	4		2.57	
Н5		Ø28AIII (A500C) L=280	20	8	8		1.40	
		Бетон класса В25	5.76	3.29	2.88	1.09		$м^3$

* размеры хомутов (поз.9,10) даны по внутренним граням арматуры

Ведомость деталей

Поз.	Эскиз
9	440; 510; 610; 340

Ведомость деталей

Поз.	Эскиз
10	340; 100; 100

1. Схему расположения балок см. опалубочные чертежи плит перекрытий.
2. **Балки бетонировать совместно с плитами перекрытиями, колоннами.**
3. Расход бетона дан без учета плит перекрытий и колонн.
4. Арматуру вязать во всех пересечениях вязальной проволкой.
5. Сварку выполнить электродами типа Э-42А по ГОСТ 9467-75*.
6. Узел Б и 2 на листе КЖ-7.
7. Ведомость расхода стали на кг, см.л. КЖ-28.

Взам.инв.№ | Подпись и дата 28.09.18г | Инв.№ подл. 96

изм.	Кол.уч.	лист	Nдок.	подпись	дата
ГКП		Демеуов Б.			
Проверил		Демеуов Б.			
Разработ.		Акебекова			
н.контрол.		Прохоров А.			

Заказ №5092К2 -8-КЖ

«Строительство семи 16-ти этажных жилых домов южнее ул. Жандосова, между ул. Сулейменова и ул. Щепкина в Аузовском районе г.Алматы» (без внутриплощадочных и внеплощадочных инженерных сетей).
Завершение строительства.

"2-х ярусный автопаркинг в осях 2-37 на 648 машиномест" /пятно-8/

стадия	лист	листов
РП	КЖ-23	

Балка монолитная Бм-20....Бм-23

ТОО "ПИ Алматыгипрогор-1"

формат А3х2

Балка монолитная Бм-24

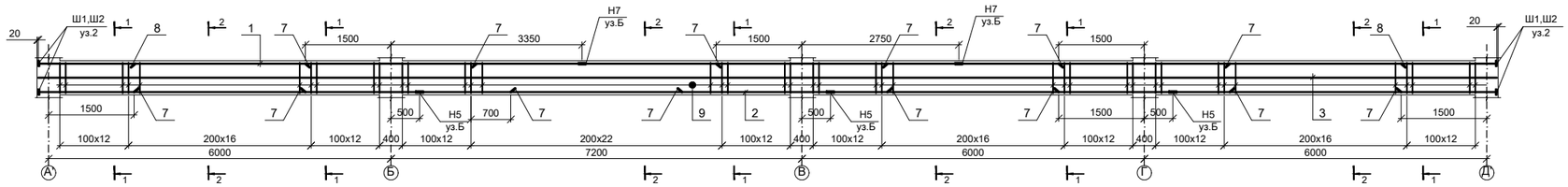

Балка монолитная Бм-25

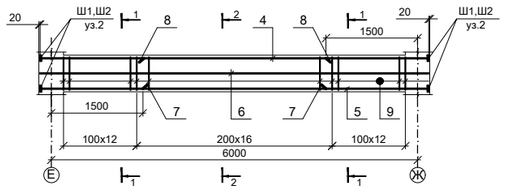

Балка монолитная Бм-26

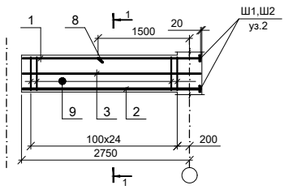

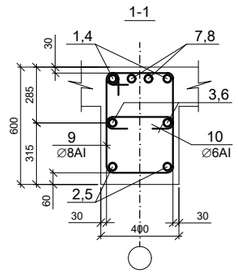

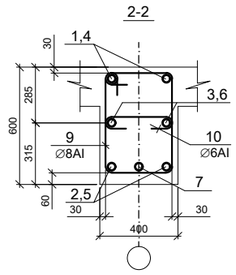

Спецификация элементов ригелей Бм-24...Бм-26

Марка, поз.	Обозначение	Наименование	Кол. шт.					Масса ед., кг	Приме-чание
				Бм-24	Бм-25	Бм-26			
1	ГОСТ 34028-2016	Ø32AIII (A500C) L=п.м		51.1		5.82		6.31	
2	"	Ø28AIII (A500C) L=п.м		51.1		5.82		4.83	
3	"	Ø16AIII (A500C) L=п.м		51.1		8.52		1.58	
4	"	Ø32AIII (A500C) L=6360			2			47.8	
5	"	Ø28III (A500C) L=6360			2			30.7	
6	"	Ø16AIII (A500C) L=6360			2			12.0	
7	"	Ø28AIII (A500C) L=3000		10	1			14.5	
8	"	Ø28AIII (A500C) L=1700		4	4	2		8.21	
9*	"	Ø8AI (A240) L=1900		170	41	25		0.75	
10*	"	Ø6AI (A240) L=540		122	29	13		0.12	
Ш1	лист 9	-25x130 ГОСТ19903-2015 L=130		4	4	2		3.32	
Ш2	"	-22x115 " L=115		8	8	4		2.28	
Н7	"	Ø32AIII (A500C) L=320		12	4			2.57	
Н5	"	Ø28AIII (A500C) L=280		12	8			1.40	
		Бетон класса В25		3.78	0.90	0.41			$м^3$

* размеры хомутов (поз.9,10) даны по внутренним граням арматуры

Ведомость деталей

Поз.	Эскиз
9	440; 510; 610; 340

Ведомость деталей

Поз.	Эскиз
10	340; 100; 100

1. Схему расположения балок см. опалубочные чертежи плит перекрытий.
2. **Балки бетонировать совместно с плитами перекрытиями, колоннами.**
3. Расход бетона дан без учета плит перекрытий и колонн.
4. Арматуру вязать во всех пересечениях вязальной проволкой.
5. Сварку выполнить электродами типа Э-42А по ГОСТ 9467-75*.
6. Узел Б и 2 на листе КЖ-7.
7. Ведомость расхода стали на кг, см.л. КЖ-28.

изм.	Кол.уч.	лист	Nдок.	подпись	дата	Заказ №5092К2 -8-КЖ
ГКП		Демеуов Б.				«Строительство семи 16-ти этажных жилых домов южнее ул. Жандосова, между ул. Сулейменова и ул. Щепкина в Аузовском районе г.Алматы» (без внутриплощадочных и внеплощадочных инженерных сетей). Завершение строительства.
Проверил		Демеуов Б.				"2-х ярусный автопаркинг в осях 2-37 на 648 машиномест" /пятно-8/
Разработ.		Акебекова				Балка монолитная Бм-24...Бм-26
н.контрол.		Прохоров А.				

Стадия	Лист	Листов
РП	КЖ-24	

ТОО "ПИ Алматыгипрогор-1"

формат А3

Инв.№ подл. 96 | Подпись и дата 28.09.18г | Взам.инв.№

Балка монолитная Бм-30

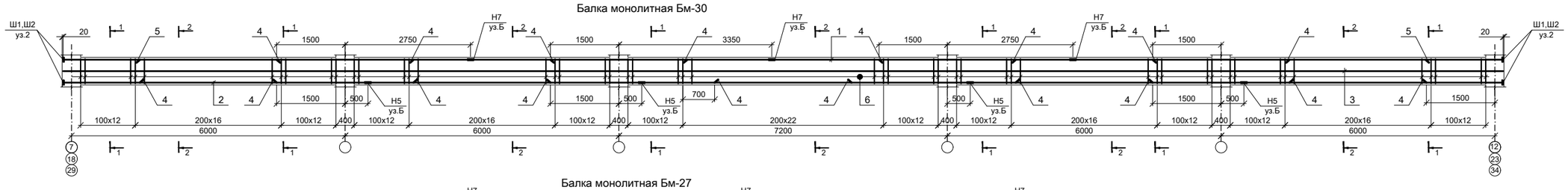

Балка монолитная Бм-27

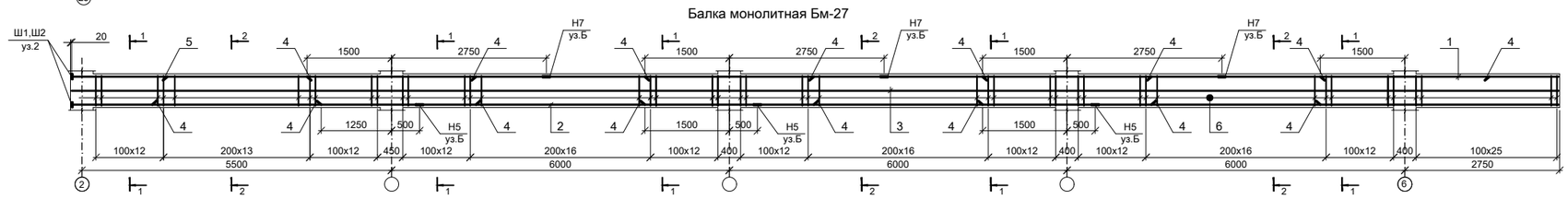

Балка монолитная Бм-29

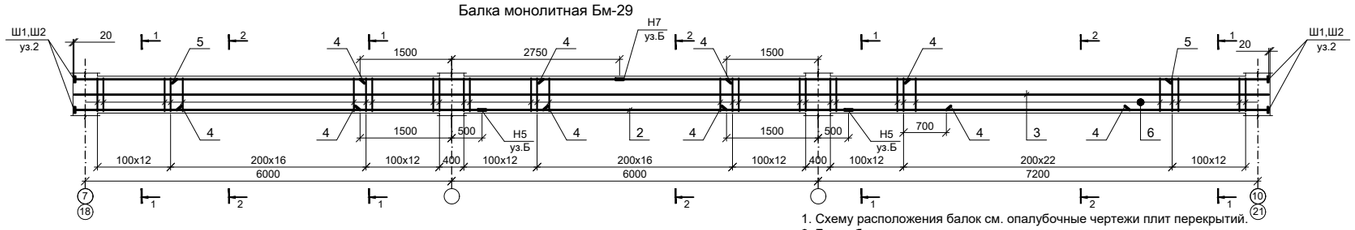

Ведомость деталей

Поз.	Эскиз
6	440; 510, 610; 340
7	340; 100, 100

Спецификация элементов ригелей Бм-27,Бм-29,Бм-30

Марка, поз.	Обозначение	Наименование	Кол. шт. Бм-30	Бм-27	Бм29	Масса ед., кг	Приме-чание
1	ГОСТ 34028-2016	Ø32AIII (A500C) L=п.м	63.1	52.8	39.1	6.31	
2	"	Ø28AIII (A500C) L=п.м	63.1	52.8	39.1	4.83	
3	"	Ø16AIII (A500C) L=п.м	63.1	52.8	39.1	1.58	
4	"	Ø28AIII (A500C) L=3000	13	12	7	14.5	
5	"	Ø28AIII (A500C) L=1700	4	2	4	8.21	
6*	"	Ø8AI (A240) L=1900	211	187	129	0.75	
7*	"	Ø6AI (A240) L=540	151	126	87	0.12	
Ш1	лист 9	-25x130 ГОСТ19903-2015 L=130	4	4	4	3.32	
Ш2		-22x115 " L=115	8	6	8	2.28	
Н7	"	Ø32AIII (A500C) L=320	12	12	4	2.57	
Н5	"	Ø28AIII (A500C) L=280	16	12	8	1.40	
		Бетон класса В25	4.67	3.91	2.70		$м^3$

* размеры хомутов (поз.6,7) даны по внутренним граням арматуры

1. Схему расположения балок см. опалубочные чертежи плит перекрытий.
2. **Балки бетонировать совместно с плитами перекрытиями, колоннами.**
3. Расход бетона дан без учета плит перекрытий и колонн.
4. Арматуру вязать во всех пересечениях вязальной проволкой.
5. Сварку выполнить электродами типа Э-42А по ГОСТ 9467-75*.
6. Узел Б и 2 на листе КЖ-7.
7. Ведомость расхода стали на кг, см.л. КЖ-28.

изм.	Кол.уч	лист	Nдок.	подпись	дата
ГКП		Демеуов Б.			
Проверил		Демеуов Б.			
Разработ.		Акебекова			
н.контрол.		Прохоров А.			

Заказ №5092К2 -8-КЖ

«Строительство семи 16-ти этажных жилых домов южнее ул. Жандосова, между ул. Сулейменова и ул. Щепкина в Аузовском районе г.Алматы» (без внутриплощадочных и внеплощадочных инженерных сетей). Завершение строительства.

"2-х ярусный автопаркинг в осях 2-37 на 648 машиномест" /пятно-8/

стадия	лист	листов
РП	КЖ-25	

Балка монолитная Бм-27,Бм-29,Бм-30

ТОО "ПИ Алматыгипрогор-1"

формат А3х2

Взамен инв.№ | Подпись и дата 28.09.18г | Инв.№ подл. 96

Балка монолитная Бм-30-1

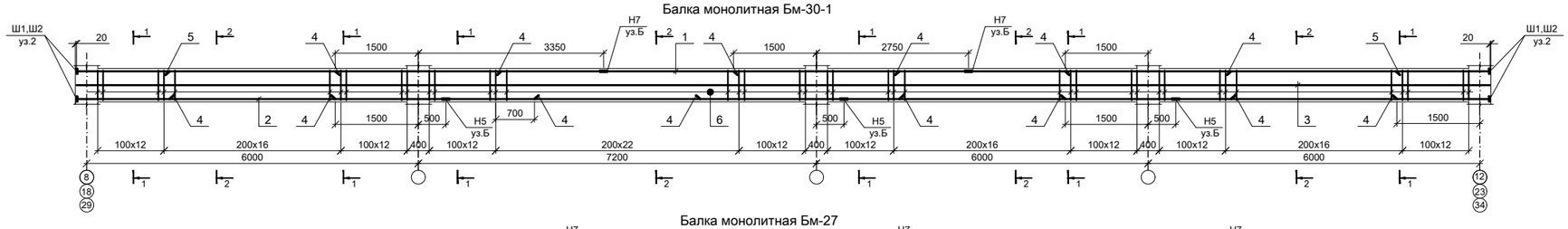

Балка монолитная Бм-27

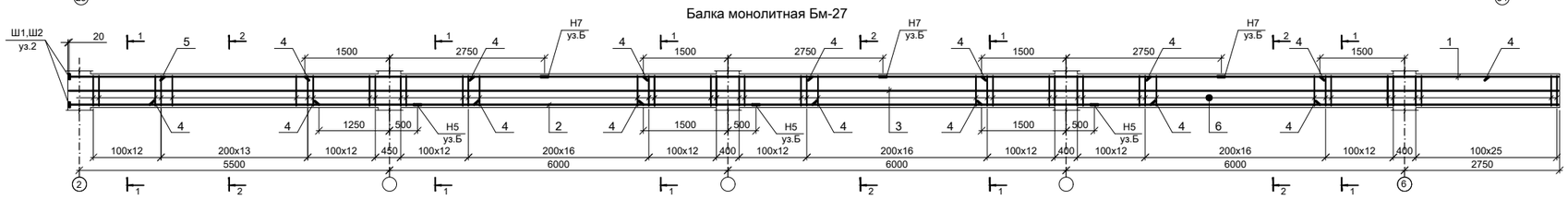

Балка монолитная Бм-29-1

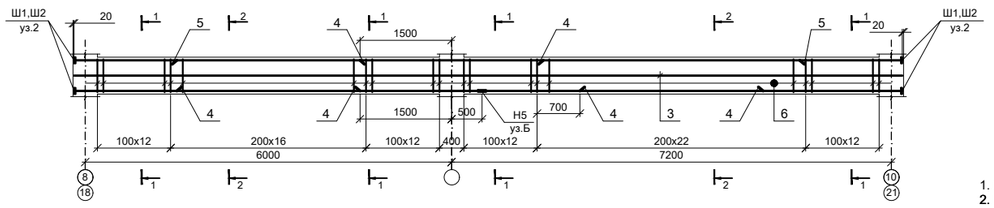

Ведомость деталей

Поз.	Эскиз
6	440; 510, 610; 340
7	340; 100, 100

Спецификация элементов ригелей Бм-27,Бм-29-1,Бм-30-1

Марка, поз.	Обозначение	Наименование	Кол. шт. Бм-30-1	Бм-27	Бм29-1	Масса ед., кг	Приме-чание
1	ГОСТ 34028-2016	Ø32AIII (A500C) L=п.м	57.7	52.8	27.1	6.31	
2	"	Ø28AIII (A500C) L=п.м	57.7	52.8	27.1	4.83	
3	"	Ø16AIII (A500C) L=п.м	57.7	52.8	27.1	1.58	
4	"	Ø28AIII (A500C) L=3000	12	12	7	14.5	
5	"	Ø28AIII (A500C) L=1700	4	2	4	8.21	
6*	"	Ø8AI (A240) L=1900	171	187	89	0.75	
7*	"	Ø6AI (A240) L=540	151	126	60	0.12	
Ш1	лист 9	-25x130 ГОСТ19903-2015 L=130	4	4	4	3.32	
Ш2		-22x115 " L=115	8	6	8	2.28	
Н7	"	Ø32AIII (A500C) L=320	12	12	4	2.57	
Н5	"	Ø28AIII (A500C) L=280	16	12	8	1.40	
		Бетон класса В25	3.38	3.91	1.80		$м^3$

* размеры хомутов (поз.6,7) даны по внутренним граням арматуры

1. Схему расположения балок см. опалубочные чертежи плит перекрытий.
2. **Балки бетонировать совместно с плитами перекрытиями, колоннами.**
3. Расход бетона дан без учета плит перекрытий и колонн.
4. Арматуру вязать во всех пересечениях вязальной проволкой.
5. Сварку выполнить электродами типа Э-42А по ГОСТ 9467-75*.
6. Узел Б и 2 на листе КЖ-7.
7. Ведомость расхода стали на кг, см.л. КЖ-28.

изм.	Кол.уч	лист	Nдок.	подпись	дата
ГКП		Демеуов Б.			
Проверил		Демеуов Б.			
Разработ.		Акебекова			
н.контрол.		Прохоров А.			

Заказ №5092К2 -8-КЖ

«Строительство семи 16-ти этажных жилых домов южнее ул. Жандосова, между ул. Сулейменова и ул. Щепкина в Ауэзовском районе г.Алматы» (без внутриплощадочных и внеплощадочных инженерных сетей). Завершение строительства.

"2-х ярусный автопаркинг в осях 2-37 на 648 машиномест" /пятно-8/

Балка монолитная Бм-27, Бм-29-1, Бм-30-1

стадия	лист	листов
РП	КЖ-25.1	

ТОО "ПИ Алматыгипрогор-1"

формат А3х2

Взамен инв.№ | Подпись и дата 28.09.18г | Инв.№ подл. 96

Балка монолитная Бм-28

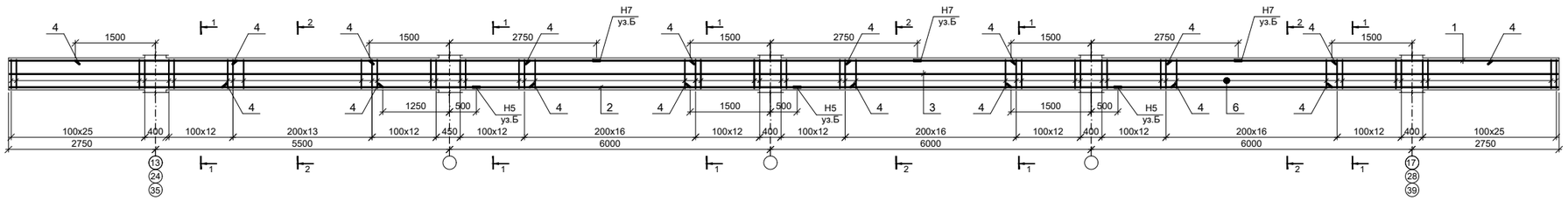

Балка монолитная Бм-33

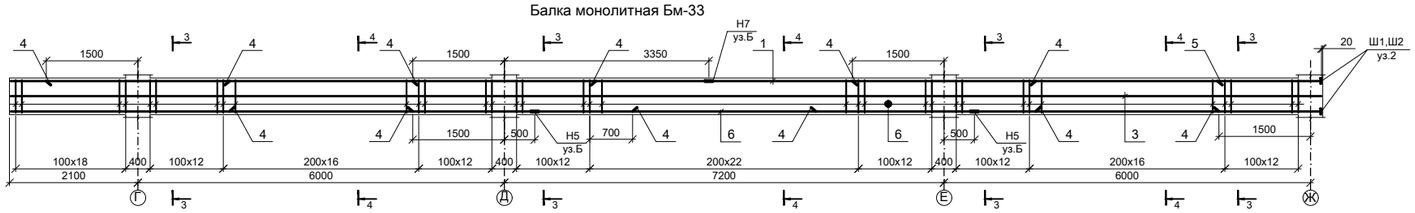

Ведомость деталей

Поз.	Эскиз
6	440; 510, 610; 340
7	340; 100, 100

3-3

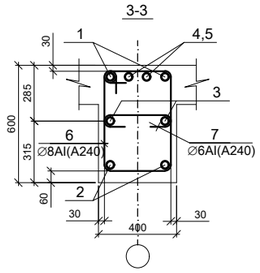

4-4

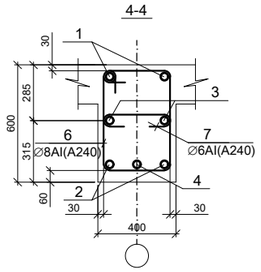

Спецификация элементов ригелей Бм-28,Бм-33

Марка, поз.	Обозначение	Наименование	Кол. шт. Бм-33	Кол. шт. Бм-28	Масса ед., кг	Приме-чание
1	ГОСТ 34028-2016	Ø32AIII (A500C) L=п.м	42.9	57.9	6.31	
2	"	Ø28AIII (A500C) L=п.м	42.9	57.9	4.83	
3	"	Ø16AIII (A500C) L=п.м	42.9	57.9	1.58	
4	"	Ø28AIII (A500C) L=3000	9	14	14.5	
5	"	Ø28AIII (A500C) L=1700	4		8.21	
6*	"	Ø8AI (A240) L=1900	148	213	0.75	
7*	"	Ø6AI (A240) L=540	103	139	0.12	
Ш1	лист 9	-25x130 ГОСТ19903-74* L=130	2		3.32	
Ш2	"	-22x115 " L=115	4		2.28	
Н7	"	Ø32AIII (A500C) L=320	4	12	2.57	
Н5	"	Ø28AIII (A500C) L=280	8	12	1.40	
		Бетон класса В25	3.19	4.32		$м^3$

* размеры хомутов (поз.9,10) даны по внутренним граням арматуры

1. Схему расположения балок см. опалубочные чертежи плит перекрытий.
2. **Балки бетонировать совместно с плитами перекрытиями, колоннами.**
3. Расход бетона дан без учета плит перекрытий и колонн.
4. Арматуру вязать во всех пересечениях вязальной проволкой.
5. Сварку выполнить электродами типа Э-42А по ГОСТ 9467-75*.
6. Узел Б и 2 на листе КЖ-7.
7. Ведомость расхода стали на кг, см.л. КЖ-28.

изм.	Кол.уч	лист	Nдок.	подпись	дата
ГКП		Демеуов Б.			
Проверил		Демеуов Б.			
Разработ.		Акебекова			
н.контрол.		Прохоров А.			

Заказ №5092К2 -8-КЖ

«Строительство семи 16-ти этажных жилых домов южнее ул. Жандосова, между ул. Сулейменова и ул. Щепкина в Аузовском районе г.Алматы» (без внутриплощадочных и внеплощадочных инженерных сетей)

Завершение строительства

"2-х ярусный автопаркинг в осях 2-37 на 648 машиномест" /пятно-8/

стадия	лист	листов
РП	КЖ-26	

Балка монолитная Бм-28,Бм-33

ТОО "ПИ Алматыгипрогор-1"

формат А3х2

Взам.инв.№ | Подпись и дата 28.09.18г. | Инв.№ подл. 96

Ведомость расхода стали на элемент, кг

	Марка	Изделия арматурные								Изделия закладные								Общий расход
		Арматура класса:							Итого	Прокат							Итого	
		AIII (A500C)					AI (A240)			С255 ГОСТ 27772-2015*								
		ГОСТ 34028-2016					ГОСТ 34028-2016											
		Ø32	Ø28	Ø25	Ø18	Ø16	Ø8	Ø6		-t25	-t22	-t20	-t18	-t16	-t14	-t16		
6x	Бм-1	309.74		252.94		69.84	116.25	12.72	761.49	6.64		4.71					11.35	772.84
4x	Бм-2	257.0		228.38		61.77	96.75	11.16	655.06	13.28		9.42					22.7	677.76
7x	Бм-3	530.15		456.36		122.45	193.5	21.6	1324.06	13.28		9.42					22.7	1346.76
4x	Бм-4	95.6		82.76		24.0	35.25	4.2	241.81	13.28		9.42					22.7	264.51
2x	Бм-5	353.28		301.3		80.74	127.5	14.64	877.46	13.28		9.42					22.7	900.16
2x	Бм-6	95.6		82.76		24.0	30.75	3.48	236.59	13.28		9.42					22.7	259.29
2x	Бм-7	433.87		383.44		103.49	162.75	18.0	1101.55	13.28		9.42					22.7	1124.25
	Бм-8	36.72		22.35		9.19	18.75	1.56	88.57	6.64		3.14					9.78	98.35
2x	Бм-10	364.01		312.8		83.42	140.25	15.12	915.60	6.64		3.14					9.78	925.38
2x	Бм-11	257.0		228.38		61.78	96.75	10.44	654.35	13.28		9.42					22.7	677.05
8x	Бм-12	429.0		374.22		99.69	158.25	18.12	1079.28	13.28		9.42					22.7	1101.98
5x	Бм-13	396.19		337.36		91.48	159.75	16.68	1001.46									1001.46
2x	Бм-11-1	181.28		182.30		42.82	66.8	7.2	480.4	13.28		9.42					22.7	503.1
3x	Бм-12-1	353.28		233.82		80.74	128.3	14.9	811.04	13.28		9.42					22.7	833.74

Взам.инв.№

Подпись и дата 28.09.18г.

Инв.№ подл. 96

изм.	Кол.уч	лист	Nдок.	подпись	дата
ГКП		Демеуов Б.			
Проверил		Демеуов Б.			
Разработ.		Акебекова			
н.контрол.		Прохоров А.			

Заказ №5092 К2 - 8 - КЖ

« Строительство семи 16-ти этажных жилых домов южнее ул. Жандосова, между ул. Сулейменова и ул. Щепкина в Ауэзовском районе г.Алматы» (без внутриплощадочных и внеплощадочных инженерных сетей). Завершение строительства.

"2-х ярусный автопаркинг в осях 2 - 37 на 648 машиномест" /пятно-8/

стадия	лист	листов
РП	КЖ-27	

Балка монолитная Бм-1÷Бм-33. Ведомость расхода стали на элемент. Начало

ТОО "ПИ Алматыгипрогор-1"

формат А3

Ведомость расхода стали на элемент, кг

	Марка	Изделия арматурные								Изделия закладные								Общий расход
		Арматура класса:							Итого	Прокат							Итого	
		AIII (A500C)					AI (A240)			С255 ГОСТ 27772-2015*								
		ГОСТ 34028-2016					ГОСТ 34028-2016											
		Ø32	Ø28	Ø25	Ø18	Ø16	Ø8	Ø6		-t25	-t22	-t20	-t18	-t16	-t14	-t16		
6x	Бм-19	170.1		247.96		67.78	111.0	12.36	609.20	6.64		4.71					11.35	620.55
9x	Бм-20	309.74	371.61			69.84	115.5	12.72	879.41	6.64	9.12						15.76	895.17
4x	Бм-21	257.0	334.39			61.78	96.75	11.16	761.08	13.28	18.24						31.52	792.60
8x	Бм-22	530.15	667.17			122.45	193.5	21.6	1534.87	13.28	18.24						31.52	1566.39
4x	Бм-23	95.6	105.54			24.0	35.25	4.20	264.59	13.28	18.24						31.52	296.11
2x	Бм-24	353.28	441.45			80.74	127.5	14.64	1017.61	13.28	18.24						31.52	1049.13
2x	Бм-25	95.6	108.74			24.0	30.75	3.48	262.57	13.28	18.24						31.52	294.09
1x	Бм-26	36.72	44.53			9.19	18.75	1.56	110.75	6.64	9.12						15.76	126.51
2x	Бм-27	364.01	462.24			83.42	140.25	15.12	1065.04	13.28	13.68						26.96	1092.00
4x	Бм-28	396.19	499.46			91.48	159.75	16.68	1163.56									1163.56
2x	Бм-29	257.0	334.39			61.78	96.75	10.44	760.36	13.28	18.24						31.52	791.88
8x	Бм-30	429.0	548.51			99.70	158.25	18.12	1253.58	13.28	18.24						31.52	1285.10
4x	Бм-33	280.98	381.75			67.78	111.0	12.36	853.87	6.64	9.12						15.76	869.63
2x	Бм-29-1	181.28	263.34			41.82	66.75	7.2	560.4	13.28	18.24						31.52	591.92
3x	Бм-30-1	394.9	229.24			91.2	128.3	18.12	861.8	13.28	18.24						31.52	893.32

Взам.инв.№

Подпись и дата 28.09.18г.

Инв.№ подл. 96

изм.	Кол.уч	лист	Ndок.	подпись	дата
ГКП		Демеуов Б.			
Проверил		Демеуов Б.			
Разработ.		Акебекова			
н.контрол.		Прохоров А.			

Заказ №5092 К2 - 8 - КЖ

« Строительство семи 16-ти этажных жилых домов южнее ул. Жандосова, между ул. Сулейменова и ул. Щепкина в Ауэзовском районе г.Алматы» (без внутриплощадочных и внеплощадочных инженерных сетей). Завершение строительства.

"2-х ярусный автопаркинг в осях 2 - 37 на 648 машиномест" /пятно-8/

стадия	лист	листов
РП	КЖ-28	

Балка монолитная Бм-1÷Бм-33. Ведомость расхода стали на элемент. Окончание

ТОО "ПИ Алматыгипрогор-1"

формат А3

Схема раскладки арматуры верхней и нижней зоны плиты перекрытия на отм.-4.600 и -6.700 между осями 1÷19 до корректировки

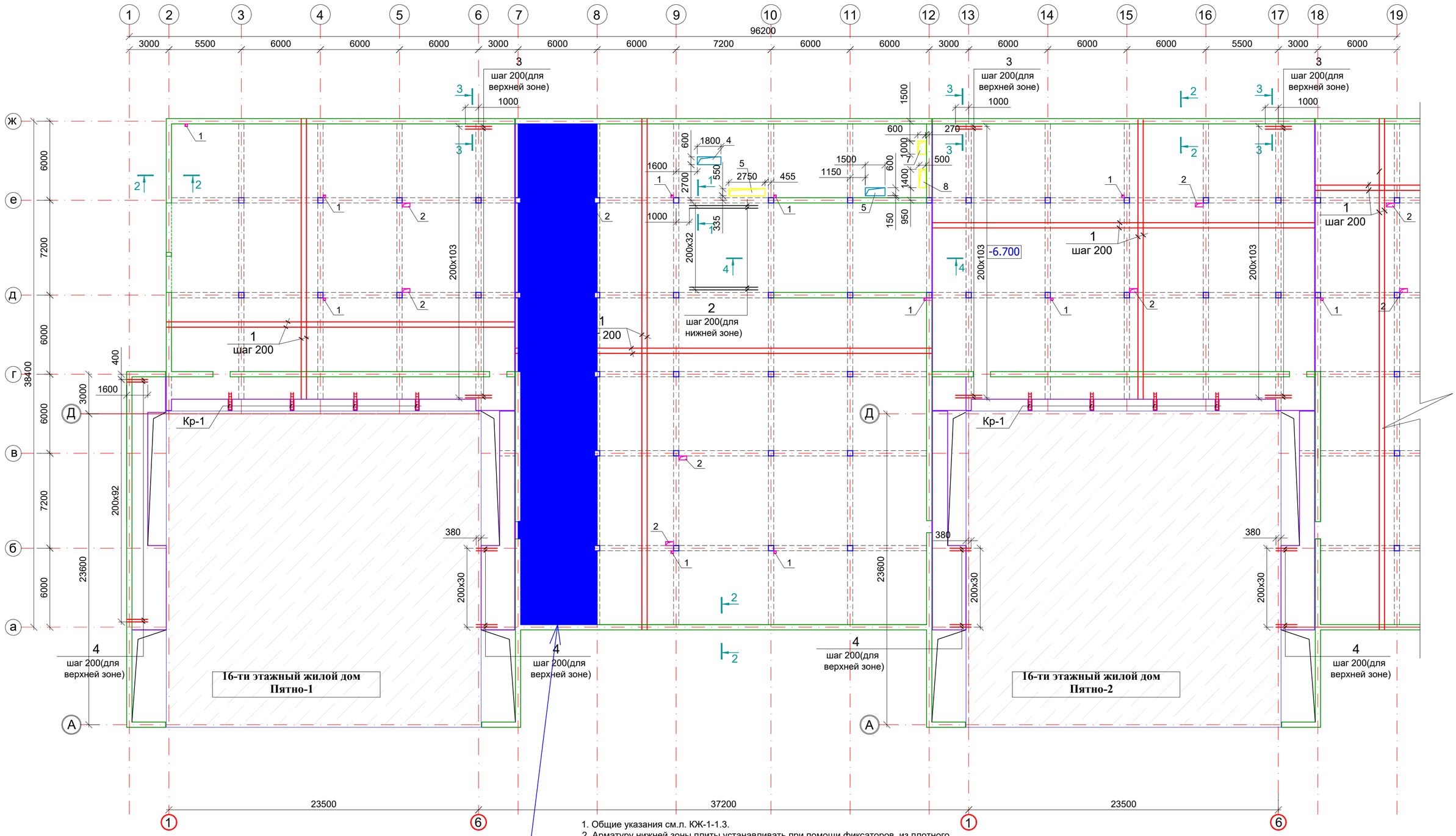

1. Общие указания см.л. КЖ-1-1.3.
2. Арматуру нижней зоны плиты устанавливать при помощи фиксаторов из плотного цементно-песчаного раствора, арматуру верхней зоны - при помощи "лягушек" согласно детали А на листе 52.
3. Стыки арматуры плиты производить внахлестку без сварки величина нахлестки для Ø12 Lш=480мм;. Стыки распологать вразбежку. количество стыкуемых стержней в поперечном сечении плиты не должно превышать 50%. Стыки арматуры нижней зоны распологать в 1/3 пролета. Стыки арматуры верхней зоны распологать посередине пролета. Расход на стыки учтен в спецификации.
4. Арматуру плиты соединять между собой в сетку вязальной отожженной проволокой диаметром не менее 1мм через один узел в шахматном порядке.
5. Опалубочный чертеж плиты перекрытия см.л. КЖ-15÷19.
6. Данный лист читать совместно с листами КЖ-47÷52.
7. Разрезы 1-1,2-2,3-3 см.л. КЖ-48.
8. Разрез 4-4 см.л. КЖ-52.
9. Поз.1,2,3,4,5,6,7,8 отверстий см. л. КЖ-15.

изм.	Nуч.	лист	Nдок.	подпись	дата	Заказ №5092-8КЖ
						Один 16-ти этажный жилой дом и повторное применение проекта по строительству шести 16-ти этажных жилых домов, и разработка проекта по строительству подземного 2-х ярусного автопаркинга на 660 машиномест /I очереды/, расположенных по адресу: ул. Жандосова(ул. Сулейменова) в Аэзовском р-оне г. Алматы со сносом существующих жилых домов
Гл.констр		Демеуов				Пятно 8 Автопаркинг — стадия: РП; лист: 29; листов:
Н.Контроль		Демеуов				
Исполнил		Рахметулов				Схема раскладки арматуры верхней и нижней зоны плиты перекрытия на отм.-4.600 и -6.700 между осями 1÷19 до корректировки
Проверил		Демеуов				ТОО ПИ Алматыгипрогор-1

Взам. инв.№ | Подпись и дата | Инв. № подл.

формат А2

Схема раскладки арматуры верхней и нижней зоны плиты перекрытия на отм.-4.600 и -6.700 между осями 2÷19 после коррректировки

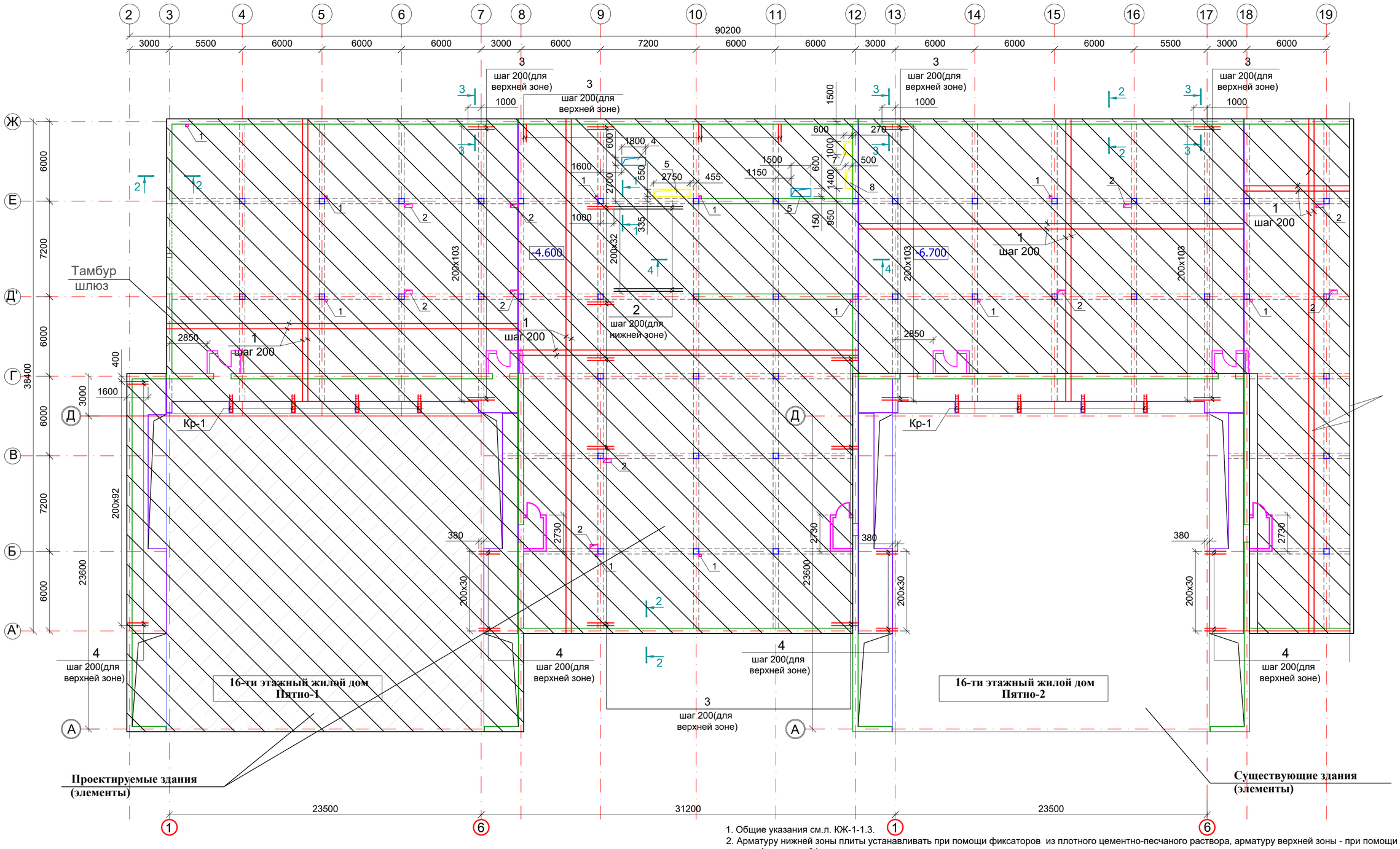

1. Общие указания см.л. КЖ-1-1.3.
2. Арматуру нижней зоны плиты устанавливать при помощи фиксаторов из плотного цементно-песчаного раствора, арматуру верхней зоны - при помощи "лягушек" согласно детали А на листе 31.
3. Стыки арматуры плиты производить внахлестку без сварки величина нахлестки для Ø12 Lш=480мм;. Стыки распологать вразбежку. количество стыкуемых стержней в поперечном сечении плиты не должно превышать 50%. Стыки арматуры нижней зоны распологать в 1/3 пролета. Стыки арматуры верхней зоны распологать посередине пролета. Расход на стыки учтен в спецификации.
4. Арматуру плиты соединять между собой в сетку вязальной отожженной проволокой диаметром не менее 1мм через один узел в шахматном порядке.
5. Опалубочный чертеж плиты перекрытия см.л. КЖ-10÷12.
6. Данный лист читать совместно с листами КЖ-29÷31.
7. Разрез 4-4 см.л. КЖ-30.
8. Поз.1,2,3,4,5,6,7,8 отверстий см. л. КЖ-8.
9. Тамбур шлюз смотреть листы КЖ-62; КЖ-63.

1-1

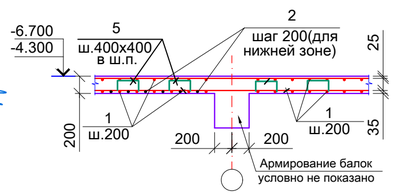

2-2

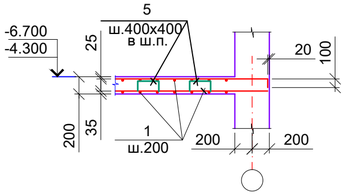

3-3

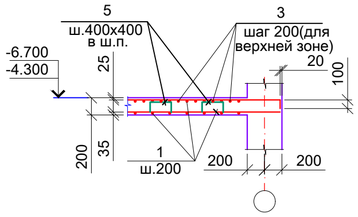

изм.	Nуч.	лист	Nдок.	подпись	дата
ГКП		Демеуов Б.			
Проверил		Демеуов Б.			
Разработ.		Акебекова			
н.контрол.		Прохоров А.			

Заказ №5092К2 -8-КЖ

«Строительство семи 16-ти этажных жилых домов южнее ул. Жандосова, между ул. Сулейменова и ул. Щепкина в Ауэзовском районе г.Алматы» (без внутриплощадочных и внеплощадочных инженерных сетей). Завершение строительства.

"2-х ярусный автопаркинг в осях 2-37 на 648 машиномест" /пятно-8/

стадия	лист	листов
РП	КЖ-29.1	

Схема раскладки арматуры верхней и нижней зоны плиты перекрытия на отм.-4.600 и -6.700 между осями 2÷19 после коррректировки

ТОО "ПИ Алматыгипрогор-1"

формат А2

Взам.инв.№

Подпись и дата 28.09.18г.

Инв.№ подл. 96

Схема раскладки арматуры верхней и нижней зоны плиты перекрытия на отм.-6.700 и -8.750 между осями 19÷36 до корректировки

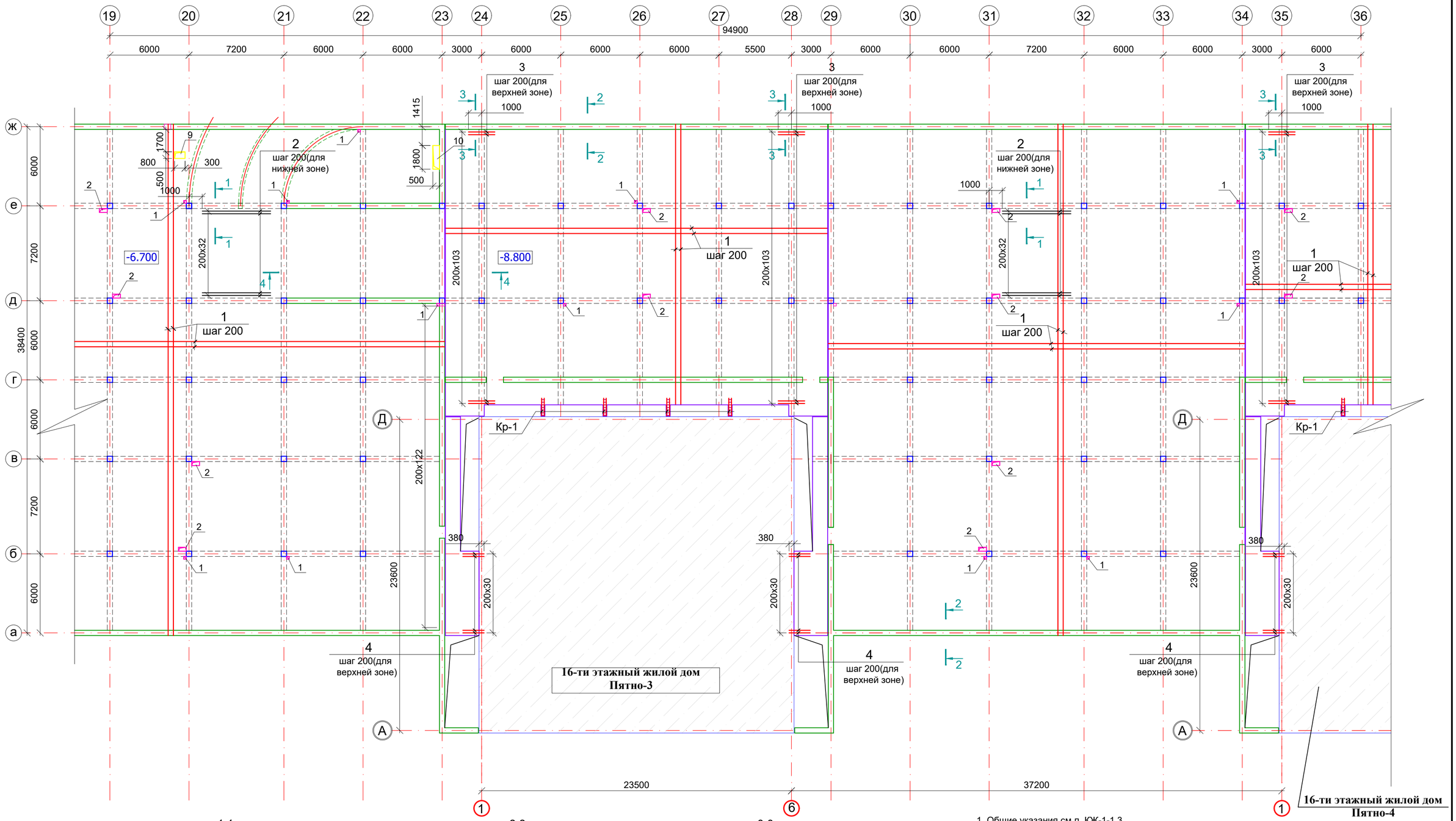

1. Общие указания см.л. КЖ-1-1.3.
2. Разрез 4-4 см.л. КЖ-51.
3. Данный лист читать совместно с листами КЖ-47÷52.
4. Поз.1,2,9,10 отверстий см.л. КЖ-16.

1-1

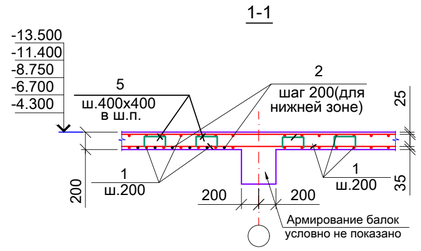

2-2

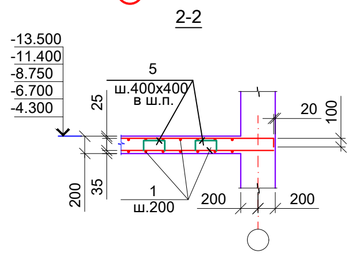

3-3

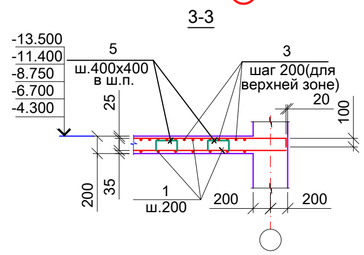

изм.	Nуч.	лист	Nдок.	подпись	дата
Гл.констр	Демеуов				
Н.Контроль	Демеуов				
Исполнил	Рахметулов				
Проверил	Демеуов				

Заказ №5092-8КЖ

Один 16-ти этажный жилой дом и повторное применение проекта по строительству шести 16-ти этажных жилых домов, и разработка проекта по строительству подземного 2-х ярусного автопаркинга на 660 машиномест /II очереды/, расположенных по адресу: ул. Жандосова(ул. Сулейменова) в Ауэзовском р-оне г. Алматы со сносом существующих жилых домов

Пятно 8
Автопаркинг

стадия	лист	листов
РП	30	

Схема раскладки арматуры верхней и нижней зоны плиты перекрытия на отм.-6.700 и -8.800 между осями 19÷36 до корректировки

ТОО ПИ
Алматыгипрогор-1

формат А2

Взам. инв.№
Подпись и дата
Инв. № подл.

Схема раскладки арматуры верхней и нижней зоны плиты перекрытия на отм.-6.700 и -8.750 между осями 19÷37 после коррректировки

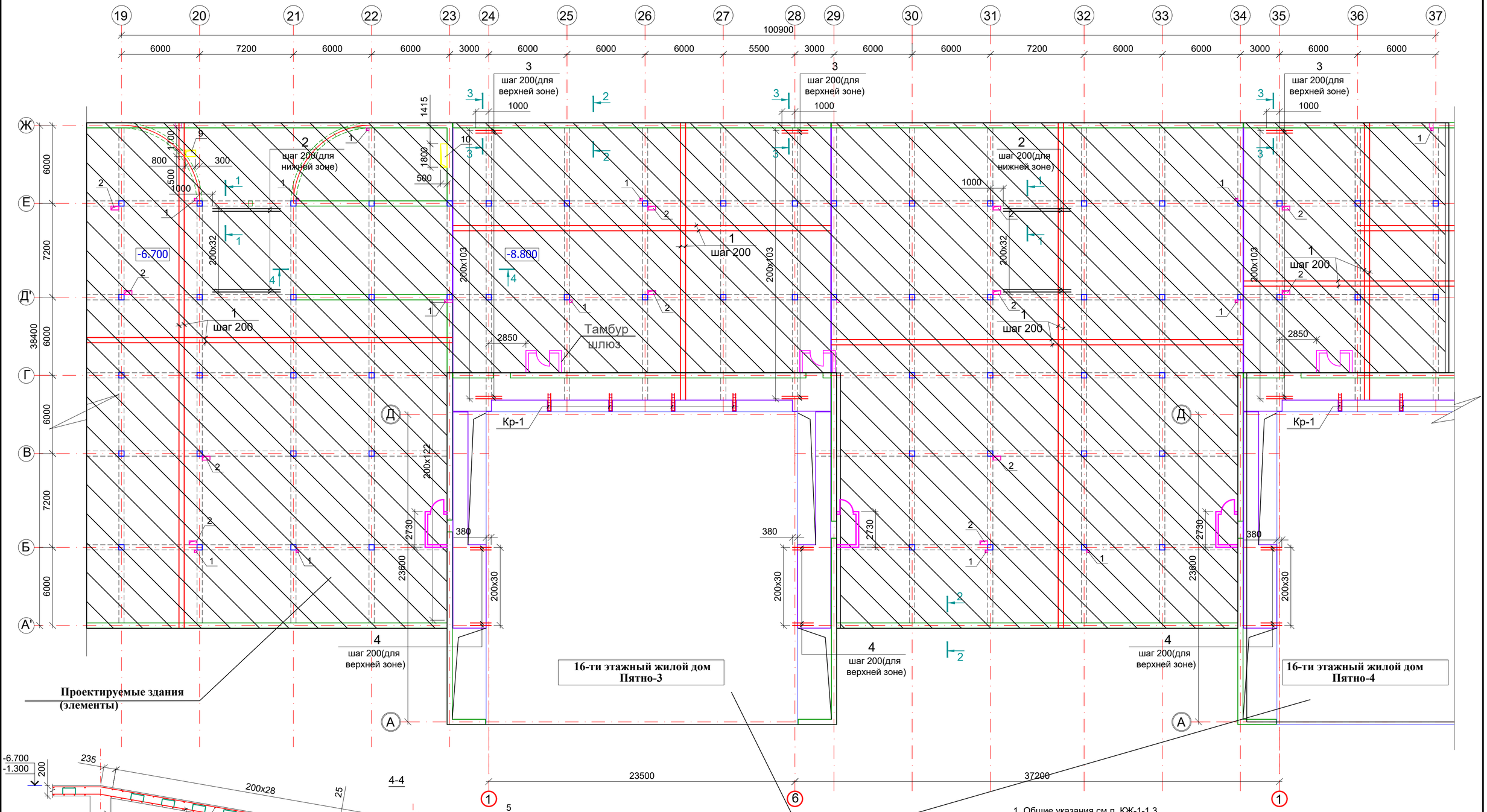

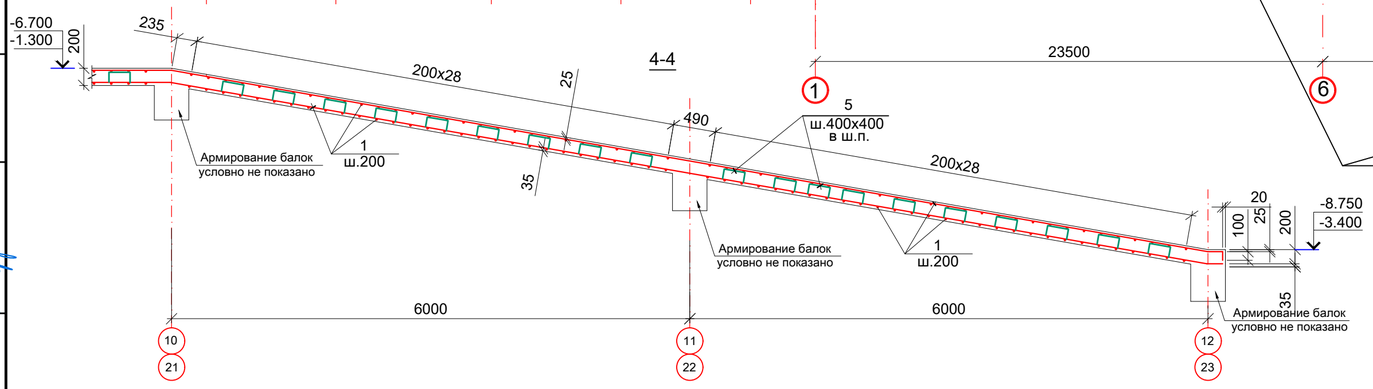

1. Общие указания см.л. КЖ-1-1.3.
3. Данный лист читать совместно с листами КЖ-29÷31.
4. Поз.1,2,9,10 отверстий см.л. КЖ-11.
5. Тамбур шлюз смотреть листы КЖ-62; КЖ-63.

изм.	Nуч.	лист	Nдок.	подпись	дата	Заказ №5092К2 -8-КЖ
						«Строительство семи 16-ти этажных жилых домов южнее ул. Жандосова, между ул. Сулейменова и ул. Щепкина в Ауэзовском районе г.Алматы» (без внутриплощадочных и внеплощадочных инженерных сетей). Завершение строительства.
ГКП		Демеуов Б.				"2-х ярусный автопаркинг в осях 2-37 на 648 машиномест" /пятно-8/
Проверил		Демеуов Б.				стадия: РП; лист: КЖ-30.1; листов:
Разработ.		Акебекова				Схема раскладки арматуры верхней и нижней зоны плиты перекрытия на отм.-6.700 и -8.750 между осями 19÷37 после коррректировки
н.контрол.		Прохоров А.				ТОО "ПИ Алматыгипрогор-1"

Взам.инв.№

Подпись и дата 28.09.18г.

Инв.№ подл. 96

формат А2

Деталь А

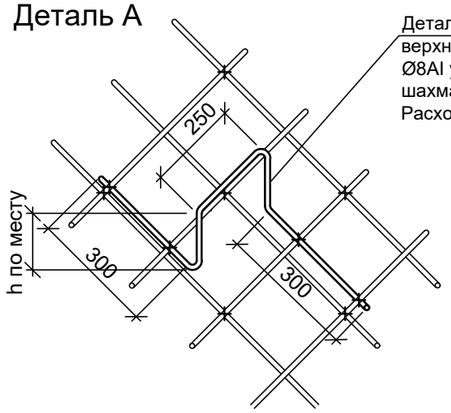

Деталь для фиксации арматуры верхней зоны плит из арматуры Ø8AI установить с ш. 400 мм в шахматном порядке.
Расход см. спецификацию.

Кр-1

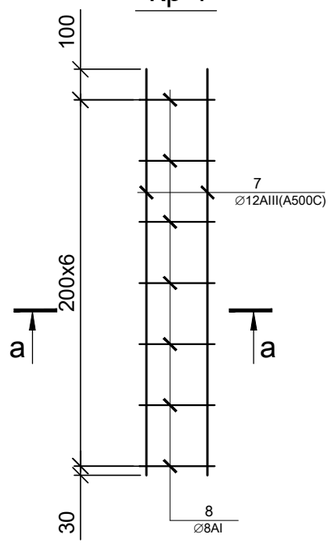

Схема обрамление проемов

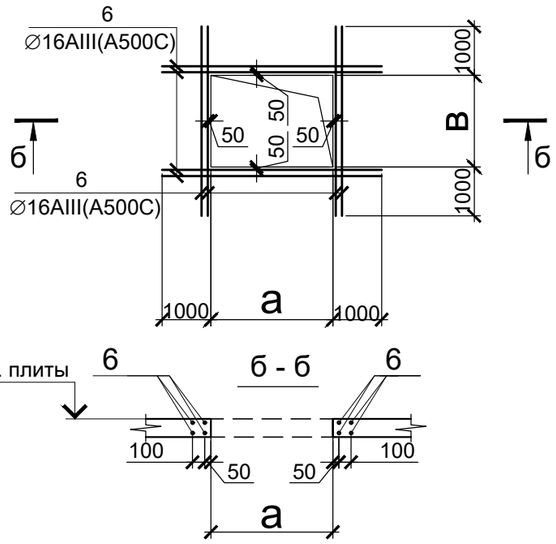

а - а

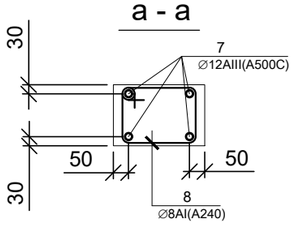

Расположение стержней, стыкуемых в нахлест

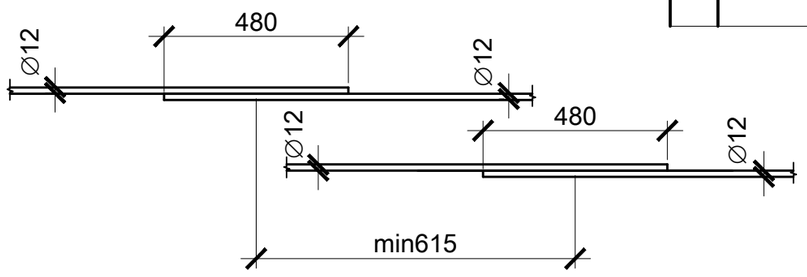

Ведомость деталей

Поз.	Эскиз
8	310; 150; 250; 210

Спецификация элементов плиты на отм.-4.600, -6.700 и -8.750 от оси 2 до 37 оси

Марка, поз.	Обозначение	Наименование	Кол. шт.	Масса ед., кг	Приме-чание
1	ГОСТ 34028-2016	Ø12AIII (A500C) L=128599.78м		0.888	114196.6
2	"	Ø10AIII (A500C) L=5200	99	3.21	317.8
3	"	Ø12AIII (A500C) L=2000	925	1.80	1665
4	"	Ø12AIII (A500C) L=1500	315	1.33	418.95
5*	Деталь А "	Ø8AI (A240) L=1200	18528	0.47	8708.2
6	"	Ø16AIII (A500C) L=500.0м		2.01	1005
		Каркас Кр-1	15		
7	"	Ø12AIII (A500C) L=1330	4	1.18	4.72
8	"	Ø8AI (A240) L=920	7	0.36	2.52
		Материалы			
		Бетон класса В25		1184.2	$м^3$

Ведомость расхода стали на элемент, кг

Марка элемента	Изделия арматурные							Общий расход
	Арматура класса							
	A-I (A240)			A-III (A500C)				
	ГОСТ 34028-2016							
	Ø6	Ø8	Итого	Ø10	Ø12	Ø16	Итого	
Плита перекрытия на отм. -4.600, -6.700 и -8.750		8746	8746	317.8	116351.35	1005	117669.65	126415.7

1. Общие указания см.л. КЖ-1-1.3.
2. Отверстия размером до 100мм в стенах подвала и плитах перекрытия выполнить по месту, предварительно рассверлив их по периметру.
3. В процессе производства работ должны своевременно оформляться акты освидетельствования скрытых работ. Приемку работ выполнять в соответствии с требованиями СНиП 5.03-37-2005 "Несущие и ограждающие конструкции".
4.Отверстия размером до 300мм специяльными стержнями не обрамлются.
5.Усиления проемов учтено в спецификации

изм.	Кол.уч	лист	Nдок.	подпись	дата
ГКП		Демеуов Б.			
Проверил		Демеуов Б.			
Разработ.		Акебекова			
н.контрол.		Прохоров А.			

Заказ №5092 К2 - 8 - КЖ

« Строительство семи 16-ти этажных жилых домов южнее ул. Жандосова, между ул. Сулейменова и ул. Щепкина в Ауэзовском районе г.Алматы» (без внутриплощадочных и внеплощадочных инженерных сетей). Завершение строительства.

"2-х ярусный автопаркинг в осях 2 - 37 на 648 машиномест" /пятно-8/

стадия	лист	листов
РП	КЖ-31	

Спецификация элементов плиты на отм.-4.600, -6.700 и -8.750 от оси 2 до 37 оси

ТОО "ПИ Алматыгипрогор-1"

формат А3

Взам.инв.№

Подпись и дата 28.09.18г.

Инв.№ подл. 96

Схема раскладки арматуры верхней и нижней зоны плиты перекрытия на отм.-1.300 и -3.400 между осями 1÷19 до корректировки

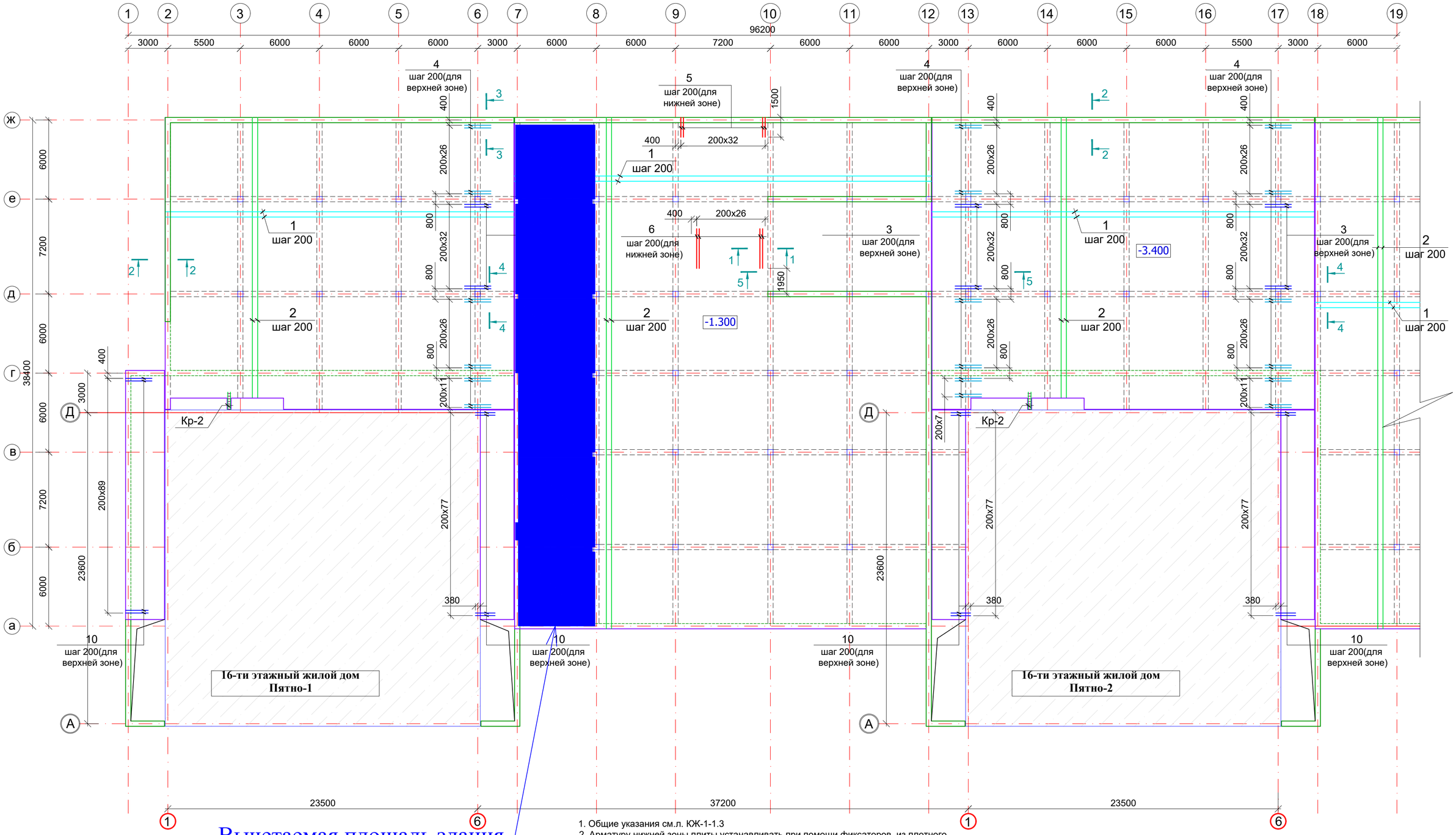

Вычетаемая площадь здания

4-4

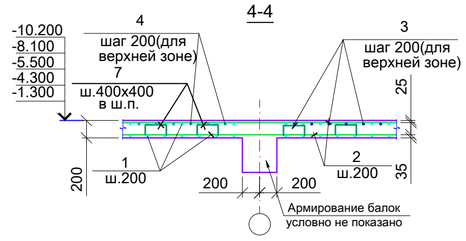

1. Общие указания см.л. КЖ-1-1.3
2. Арматуру нижней зоны плиты устанавливать при помощи фиксаторов из плотного цементно-песчаного раствора, арматуру верхней зоны - при помощи "лягушек" согласно детали А на листе КЖ-58
3. Стыки арматуры плиты производить внахлестку без сварки величина нахлестки для Ø12 Lш=480мм;. Стыки распологать вразбежку. количество стыкуемых стержней в поперечном сечении плиты не должно превышать 50%. Стыки арматуры нижней зоны распологать в 1/3 пролета. Стыки арматуры верхней зоны распологать посередине пролета. Расход на стыки учтен в спецификации.
4. Арматуру плиты соединять между собой в сетку вязальной отожженной проволокой диаметром не менее 1мм через один узел в шахматном порядке.
5. Опалубочный чертеж плиты перекрытия см.л. КЖ-15÷19
6. Данный лист читать совместно с листами КЖ-53÷ 58
7, Разрезы 1-1,2-2,3-3 см.л. КЖ- 54
8, Разрез 5-5 см.л. КЖ-57

изм.	Nуч.	лист	Nдок.	подпись	дата	Заказ №5092-8КЖ
						Один 16-ти этажный жилой дом и повторное применение проекта по строительству шести 16-ти этажных жилых домов, и разработка проекта по строительству подземного 2-х ярусного автопаркинга на 660 машиномест /II очереды/, расположенных по адресу: ул. Жандосова(ул. Сулейменова) в Ауэзовском р-оне г. Алматы со сносом существующих жилых домов
Гл.констр		Демеуов				Пятно 8 Автопаркинг — стадия: РП; лист: 32; листов:
Н.Контроль		Демеуов				
Исполнил		Рахметулов				Схема раскладки арматуры верхней и нижней зоны плиты перекрытия на отм.-1.300 и -3.400 между осями 1÷19 до корректировки
Проверил		Демеуов				ТОО ПИ Алматыгипрогор-1

формат А2

Взам. инв.№ | Подпись и дата | Инв. № подл.

Схема раскладки арматуры верхней и нижней зоны плиты перекрытия на отм.-1.300 и -3.400 между осями 2÷19 после коррректировки

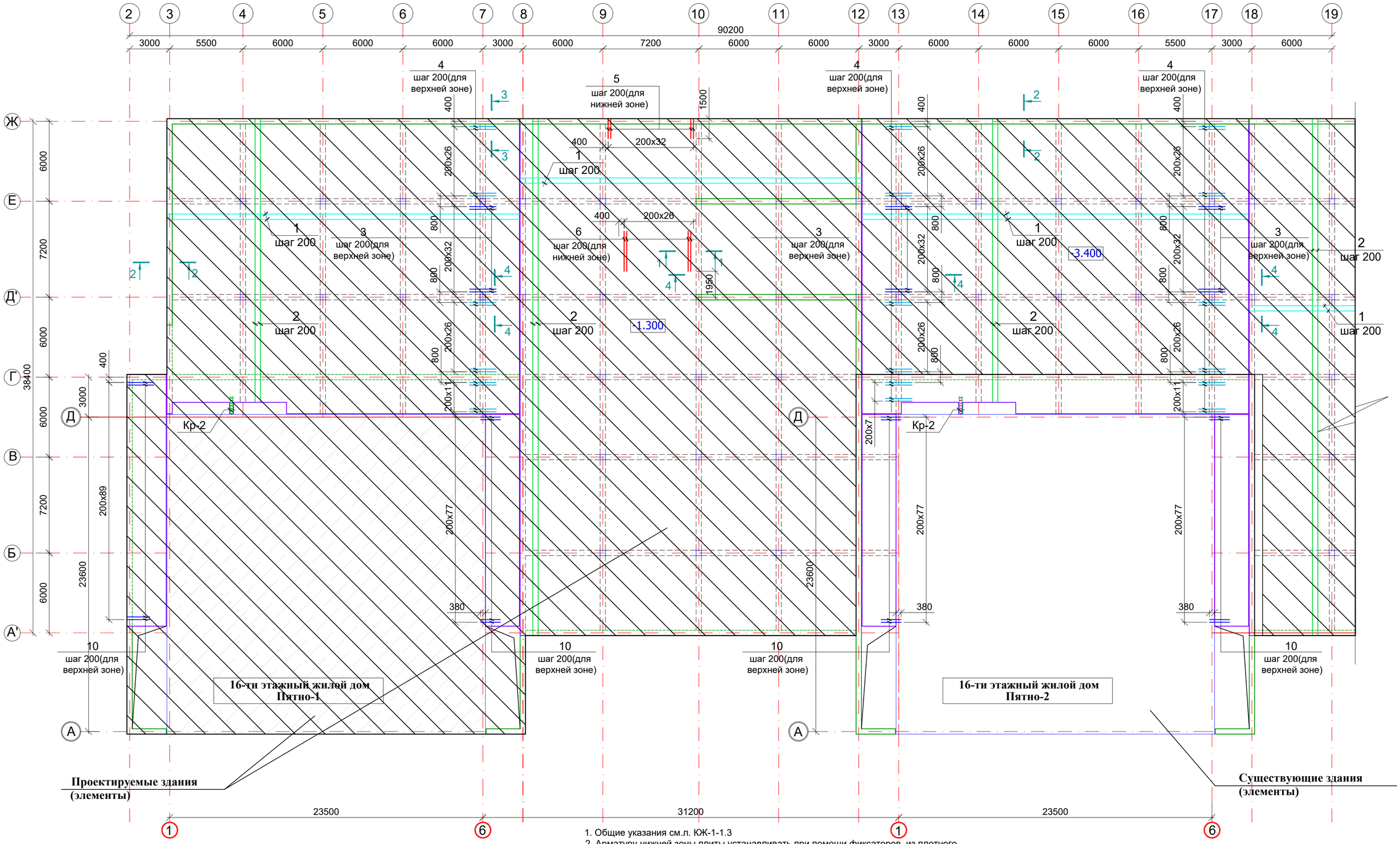

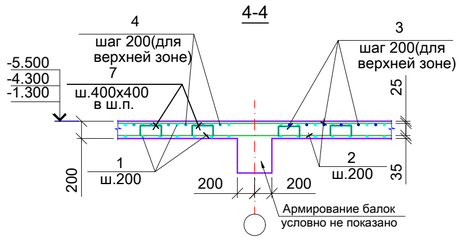

1. Общие указания см.л. КЖ-1-1.3
2. Арматуру нижней зоны плиты устанавливать при помощи фиксаторов из плотного цементно-песчаного раствора, арматуру верхней зоны - при помощи "лягушек" согласно детали А на листе КЖ-34
3. Стыки арматуры плиты производить внахлестку без сварки величина нахлестки для Ø12 Lш=480мм;. Стыки распологать вразбежку. количество стыкуемых стержней в поперечном сечении плиты не должно превышать 50%. Стыки арматуры нижней зоны распологать в 1/3 пролета. Стыки арматуры верхней зоны распологать посередине пролета. Расход на стыки учтен в спецификации.
4. Арматуру плиты соединять между собой в сетку вязальной отожженной проволокой диаметром не менее 1мм через один узел в шахматном порядке.
5. Опалубочный чертеж плиты перекрытия см.л. КЖ-10÷12
6. Данный лист читать совместно с листами КЖ-32÷ 34
7. Разрезы 1-1,2-2,3-3 см.л. КЖ- 29
8. Разрез 4-4 см.л. КЖ-30

изм.	Nуч.	лист	Nдок.	подпись	дата
ГКП		Демеуов Б.			
Проверил		Демеуов Б.			
Разработ.		Акебекова			
н.контрол.		Прохоров А.			

Заказ №5092К2 -8-КЖ

«Строительство семи 16-ти этажных жилых домов южнее ул. Жандосова, между ул. Сулейменова и ул. Щепкина в Ауэзовском районе г.Алматы» (без внутриплощадочных и внеплощадочных инженерных сетей). Завершение строительства.

"2-х ярусный автопаркинг в осях 2-37 на 648 машиномест" /пятно-8/

стадия	лист	листов
РП	КЖ-32.1	

Схема раскладки арматуры верхней и нижней зоны плиты перекрытия на отм.-1.300 и -3.400 между осями 2÷19 после коррректировки

ТОО "ПИ Алматыгипрогор-1"

формат А2

Взам.инв.№

Подпись и дата 28.09.18г.

Инв.№ подл. 96

Схема раскладки арматуры верхней и нижней зоны плиты перекрытия на отм.-3.400 и -5.500 между осями 19÷36 до корректировки

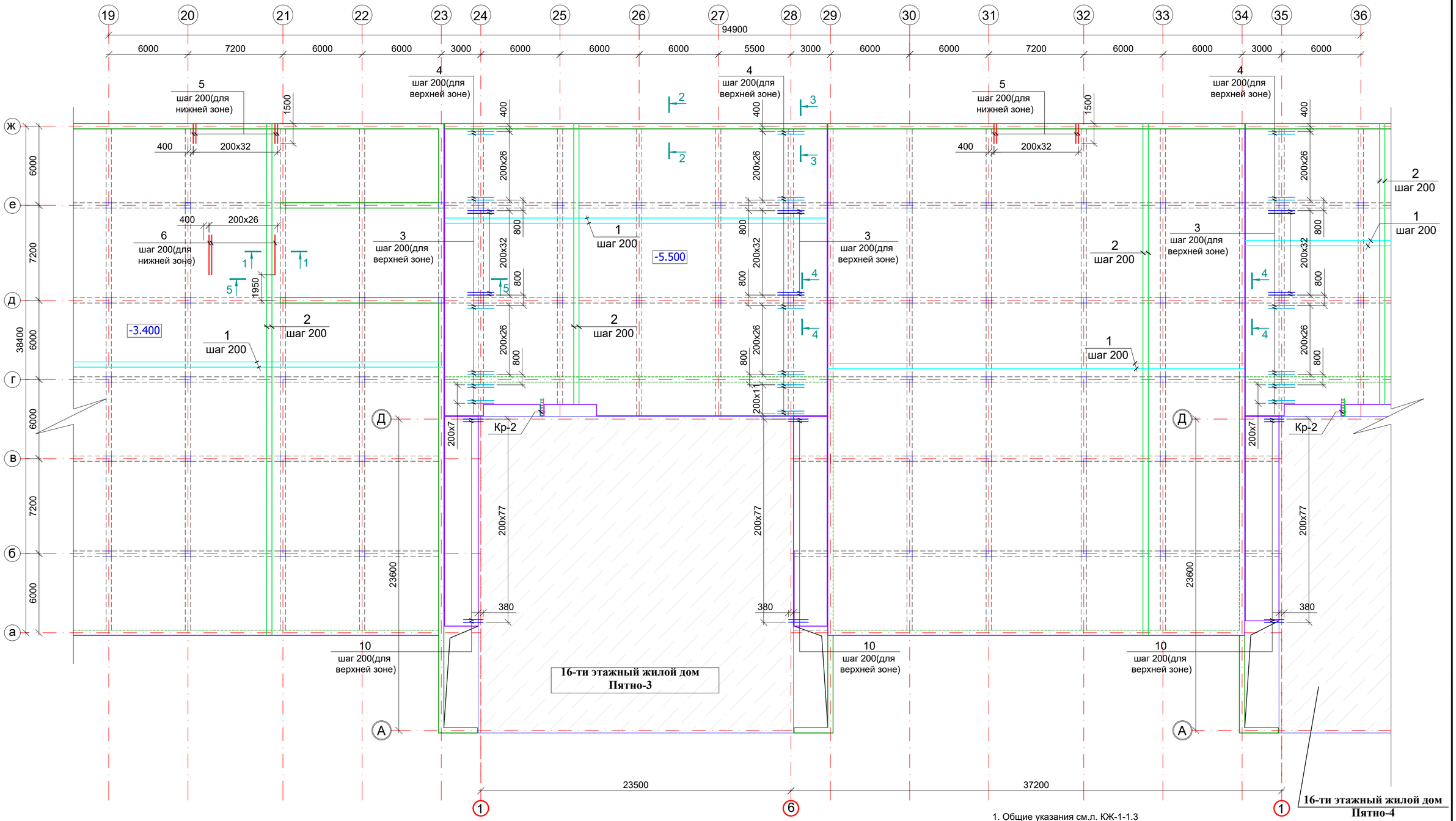

1. Общие указания см.л. КЖ-1-1.3
2. Разрез 5-5 см.л. КЖ-57
3. Данный лист читать совместно с листами КЖ-53÷ 58
4. Разрез 4-4 см.л. КЖ-53

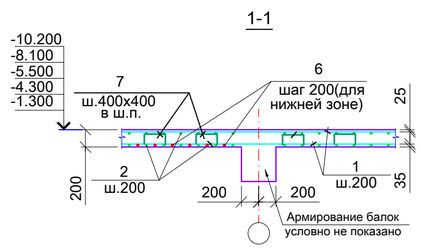

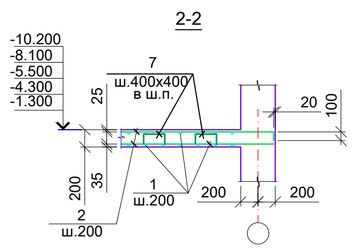

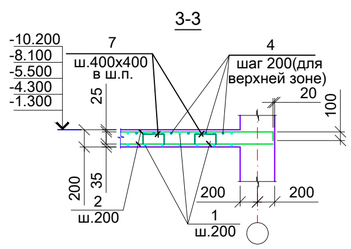

изм.	Nуч.	лист	Nдок.	подпись	дата
Гл.констр		Демеуов			
Н.Контроль		Демеуов			
Исполнил		Рахметулов			
Проверил		Демеуов			

Заказ №5092-8КЖ

Один 16-ти этажный жилой дом и повторное применение проекта по строительству шести 16-ти этажных жилых домов, и разработка проекта по строительству подземного 2-х ярусного автопаркинга на 660 машиномест /II очереды/, расположенных по адресу: ул. Жандосова(ул. Сулейменова) в Ауэзовском р-оне г. Алматы со сносом существующих жилых домов

Пятно 8
Автопаркинг

стадия	лист	листов
РП	33	

Схема раскладки арматуры верхней и нижней зоны плиты перекрытия на отм.-3.400 и -5.500 между осями 19÷36 до корректировки

ТОО ПИ Алматыгипрогор-1

формат А2

Взам. инв. № | Подпись и дата | Инв. № подл.

Схема раскладки арматуры верхней и нижней зоны плиты перекрытия на отм.-3.400 и -5.500 между осями 19÷37 после коррректировки

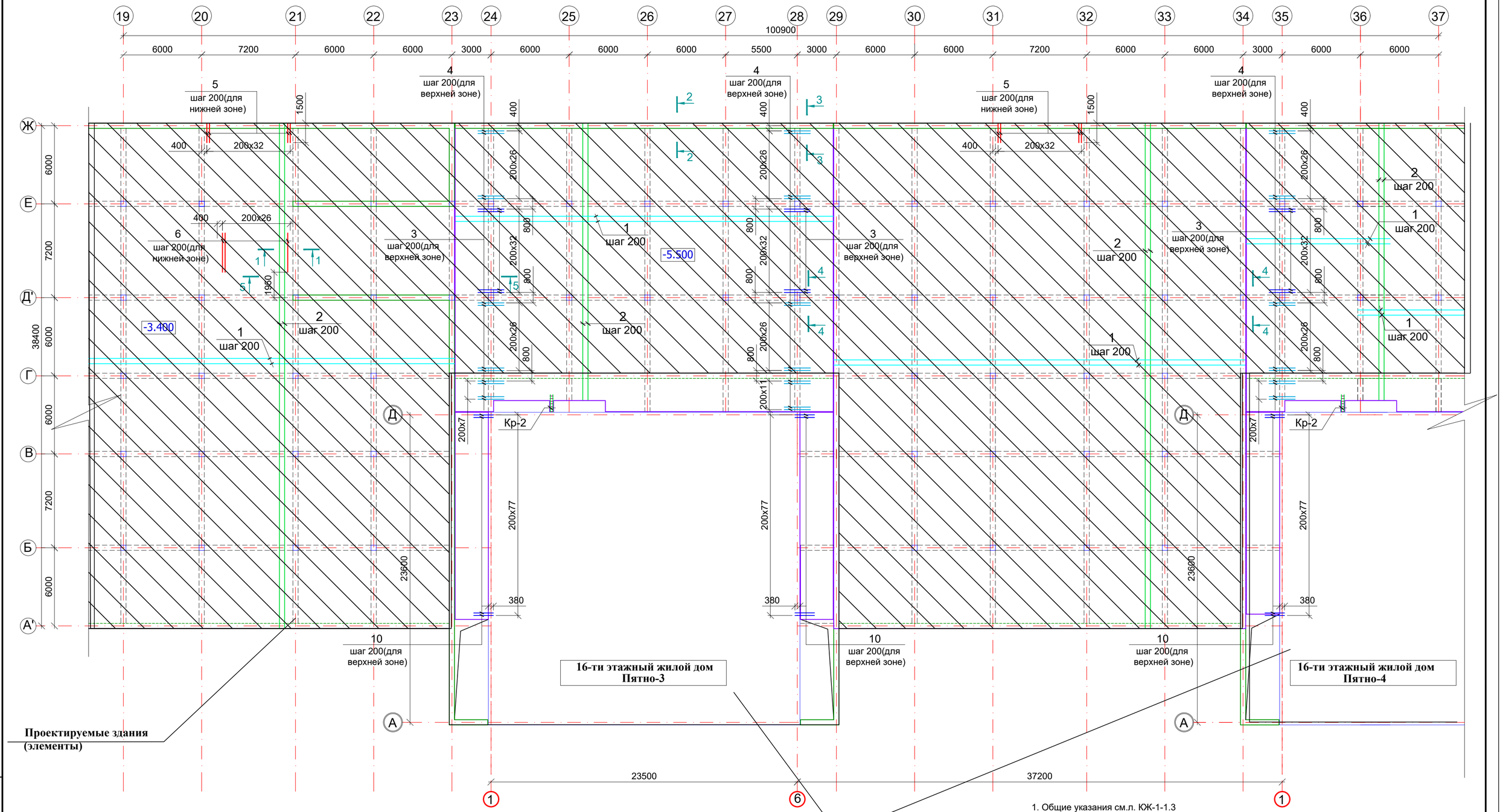

1. Общие указания см.л. КЖ-1-1.3
2. Разрез 4-4 см.л. КЖ-30
3. Данный лист читать совместно с листами КЖ-32÷ 34
4. Разрез 4-4 см.л. КЖ-32

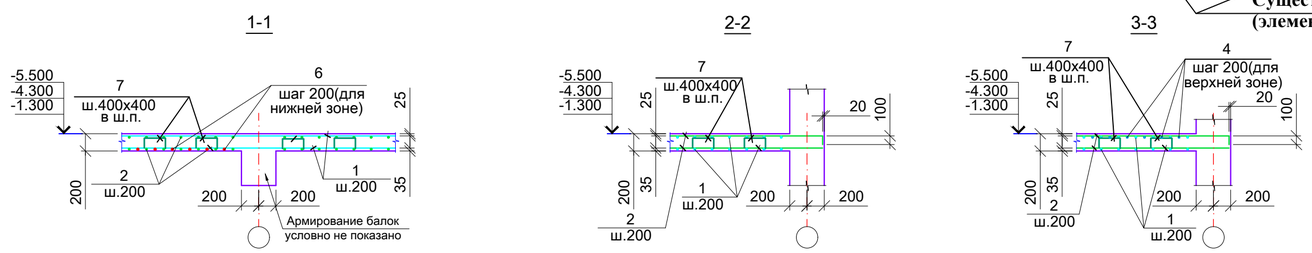

изм.	Nуч.	лист	Nдок.	подпись	дата	Заказ №5092К2 -8-КЖ
						«Строительство семи 16-ти этажных жилых домов южнее ул. Жандосова, между ул. Сулейменова и ул. Щепкина в Ауэзовском районе г.Алматы» (без внутриплощадочных и внеплощадочных инженерных сетей). Завершение строительства.
ГКП		Демеуов Б.				"2-х ярусный автопаркинг в осях 2-37 на 648 машиномест" /пятно-8/
Проверил		Демеуов Б.				Схема раскладки арматуры верхней и нижней зоны плиты перекрытия на отм.-3.400 и -5.500 между осями 19÷37 после коррректировки
Разработ.		Акебекова				
н.контрол.		Прохоров А.				

стадия	лист	листов
РП	КЖ-33.1	

ТОО "ПИ Алматыгипрогор-1"

формат А2

Взам.инв.№

Подпись и дата 28.09.18г.

Инв.№ подл. 96

Деталь А

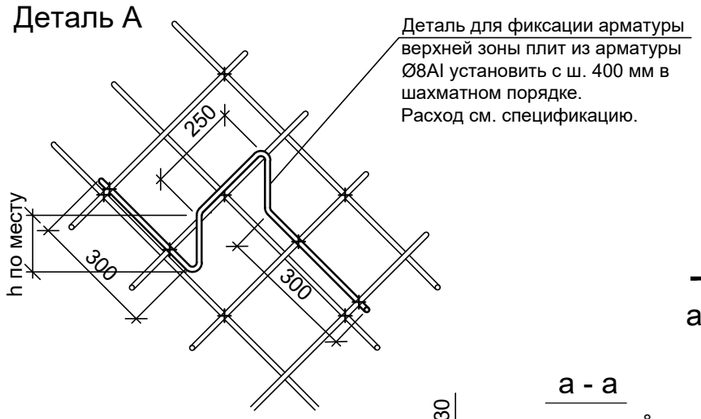

Деталь для фиксации арматуры верхней зоны плит из арматуры Ø8AI установить с ш. 400 мм в шахматном порядке.
Расход см. спецификацию.

Кр-2

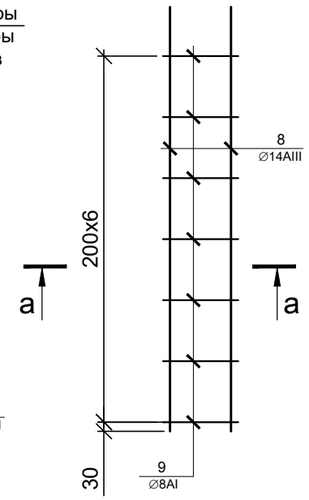

а - а

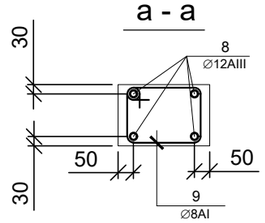

Расположение стержней, стыкуемых в нахлест

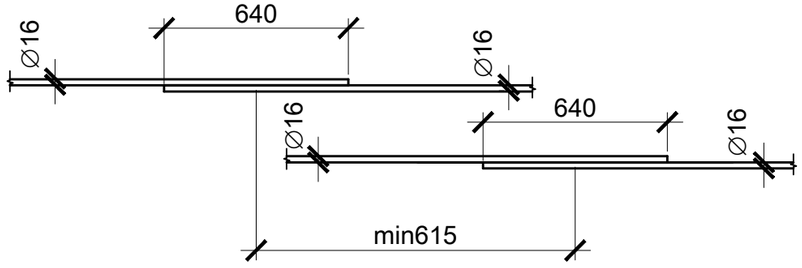

Расположение стержней, стыкуемых в нахлест

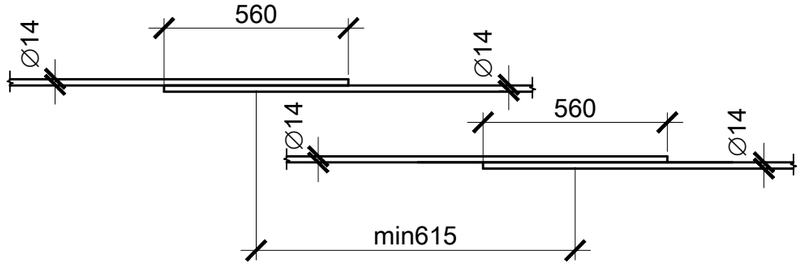

Спецификация элементов плиты на отм.-1.300, -3.400,-5.500 от оси 2 до 37 оси

Марка, поз.	Обозначение	Наименование	Кол. шт.	Масса ед., кг	Приме-чание
1	ГОСТ 34028-2016	Ø16AIII (A500C) L=63412.5м		1.578	100064.9
2	"	Ø14AIII (A500C) L=63412.5м		1.210	76729.1
3	"	Ø22AIII (A500C) L=2000	198	5.96	1180.1
4	"	Ø18AIII (A500C) L=2000	396	4.0	1584
5	"	Ø12AIII (A500C) L=1500	99	1.33	131.7
6	"	Ø12AIII (A500C) L=3000	54	2.70	145.8
7*	Деталь А "	Ø8AI (A240) L=1200	18528	0.47	8708.2
10	"	Ø22AIII (A500C) L=1500	558	4.5	2511
		Каркас Кр-2	4		
8	"	Ø14AIII (A500C) L=1400	4	1.69	6.78
9	"	Ø8AI (A240) L=920	7	0.36	2.52
		Материалы			
		Бетон класса B25		1197.2	$м^3$

Ведомость расхода стали на элемент, кг

Марка элемента	Изделия арматурные								Общий расход
	Арматура класса								
	A-I (A240)		A-III (A500C)						
	ГОСТ 34028-2016								
	Ø8	Итого	Ø12	Ø14	Ø16	Ø18	Ø22	Итого	
Плита перекрытия на отм. -1.300, -3.400 и -5.500	8718.28	8718.28	277.5	76756.2	100064.9	1584	3691.1	182373.7	191091.98

Ведомость деталей

Поз.	Эскиз
9	310; 150; 250; 210

1. Общие указания см.л. 1-1.3
2. Отверстия размером до 100мм в стенах подвала и плитах перекрытия выполнить по месту, предварительно рассверлив их по периметру.
3.4. В процессе производства работ должны своевременно оформляться акты освидетельствования скрытых работ. Приемку работ выполнять в соответствии с требованиями СНиП 5.03-37-2005 "Несущие и ограждающие конструкции".
5.Отверстия размером до 300мм специяльными стержнями не обрамлются.
6.Усиления проемов учтено в спецификации

изм.	Кол.уч	лист	Nдок.	подпись	дата
ГКП		Демеуов Б.			
Проверил		Демеуов Б.			
Разработ.		Акебекова			
н.контрол.		Прохоров А.			

Заказ №5092 К2 - 8 - КЖ

« Строительство семи 16-ти этажных жилых домов южнее ул. Жандосова, между ул. Сулейменова и ул. Щепкина в Ауэзовском районе г.Алматы» (без внутриплощадочных и внеплощадочных инженерных сетей). Завершение строительства.

"2-х ярусный автопаркинг в осях 2 - 37 на 648 машиномест" /пятно-8/

стадия	лист	листов
РП	КЖ-34	

Спецификация элементов плиты на отм.-1.300,-3.400,-5.500 от оси 2 до 37 оси

ТОО "ПИ Алматыгипрогор-1"

Взам.инв.№	Подпись и дата	Инв.№ подл.
	28.09.18г.	96

формат А3

Стена монолитная Стм-1
Опалубка

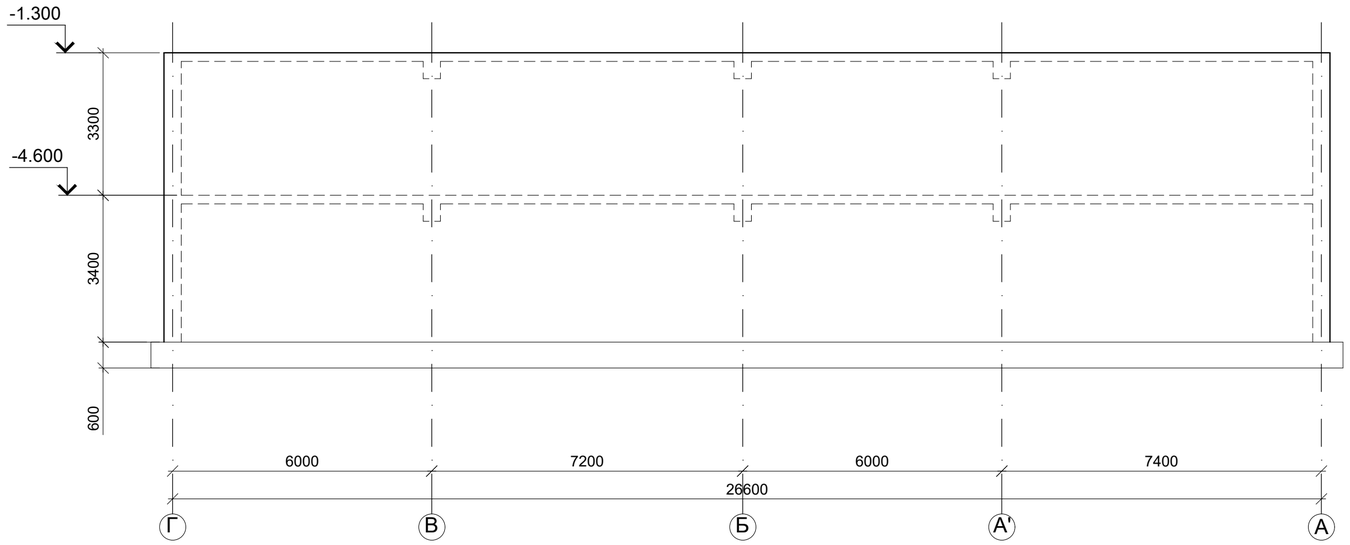

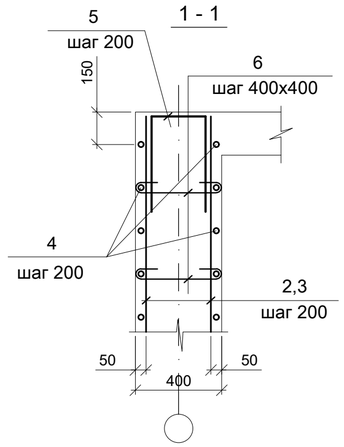

Ведомость деталей

Поз.	Эскиз
5	315; 500, 500
6	325; 100, 100

Стена монолитная Стм-1
Армирование

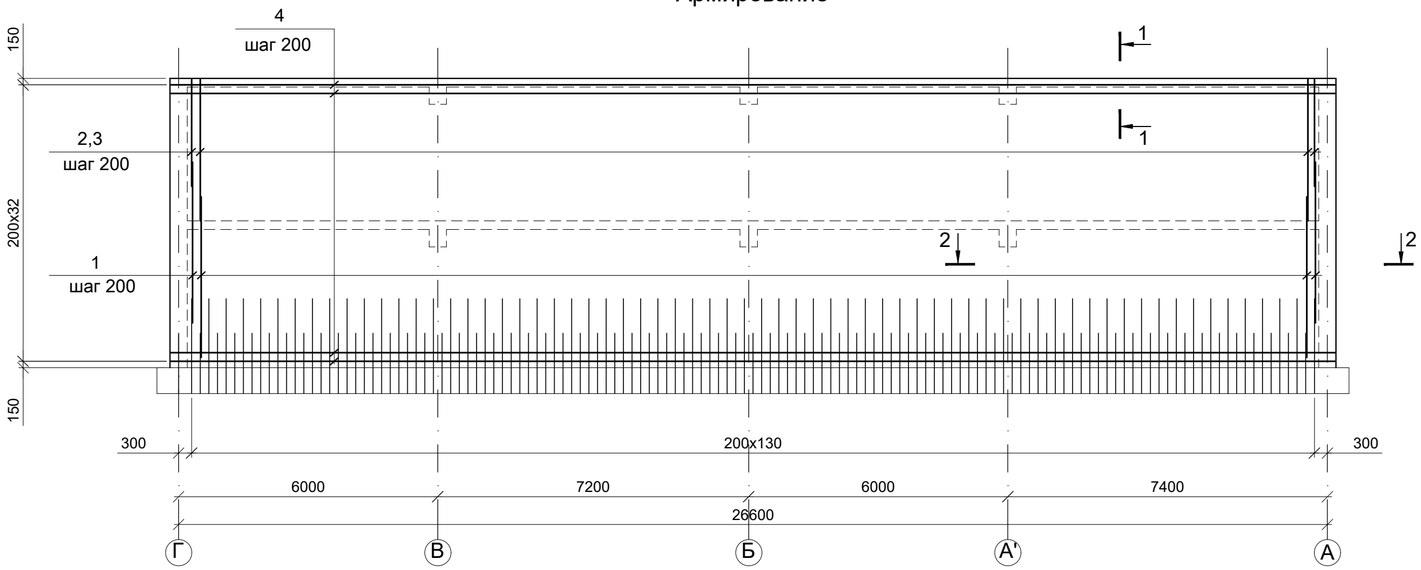

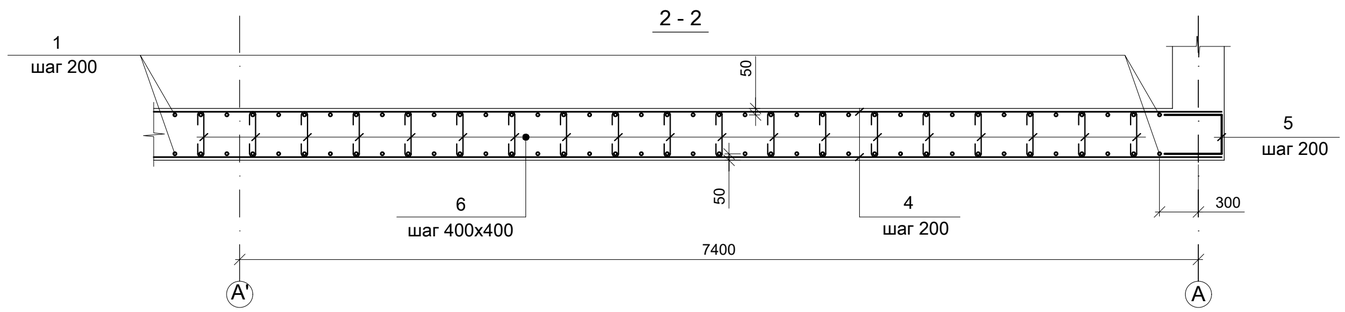

Спецификация элементов стен Стм-1

Марка, поз.	Обозначение	Наименование	Кол. шт.	Масса ед., кг	Приме-чание
		Стм-1	1		
1	ГОСТ 34028-2016	Ø14AIII (A500C) L=3720	262	4.50	1179.0
2	"	Ø12AIII (A500C) L=3280	131	2.91	381.2
3	"	Ø12AIII (A500C) L=2480	131	2.20	288.2
4	"	Ø12AIII (A500C) L=1779.4м		0.888	1580.1
5*	"	Ø12AIII (A500C) L=1315	197	1.17	230.5
6*	"	Ø6AI (A240) L=525	1053	0.12	126.4
		Материалы			
		Бетон класса В25		66.0	$м^3$

1. Схему расположения монолитных стен см.л. КЖ-8÷9
2. Все бетонные поверхности, соприкасающиеся с грунтом, обмазать горячим битумом за 2 раза.
3. Арматуру вязать вязальной проволкой во всех пересечениях.
4. Стену бетонировать совместно с премыкающими к ней конструкциями.
5. Ведомость расходы стали см. л. КЖ-44

						Заказ №5092 К2 - 8 - КЖ
						« Строительство семи 16-ти этажных жилых домов южнее ул. Жандосова, между ул. Сулейменова и ул. Щепкина в Ауэзовском районе г.Алматы» (без внутриплощадочных и внеплощадочных инженерных сетей). Завершение строительства.
изм.	Nуч.	лист	Nдок.	подпись	дата	
ГКП		Демеуов Б.				"2-х ярусный автопаркинг в осях 2 - 37 на 648 машиномест" /пятно-8/
Проверил		Демеуов Б.				стадия: РП; лист: КЖ-35; листов:
Разработ.		Акебекова				Стена монолитная Стм-1
н.контрол.		Прохоров А				ТОО "ПИ Алматыгипрогор-1"

Взам.инв.№

Подпись и дата 28.09.18г.

Инв.№ подл. 96

формат А2

Стена монолитная Стм-2
Опалубка

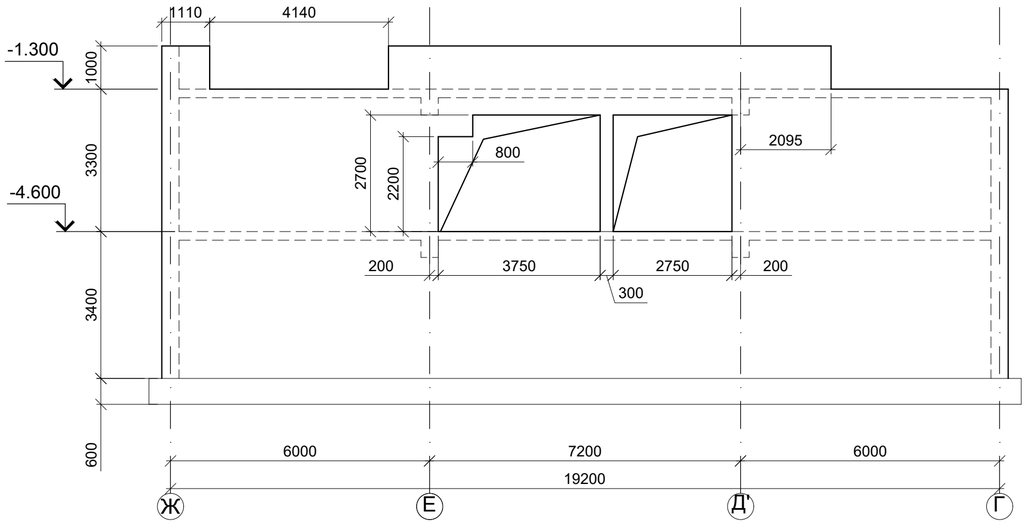

Стена монолитная Стм-2
Армирование

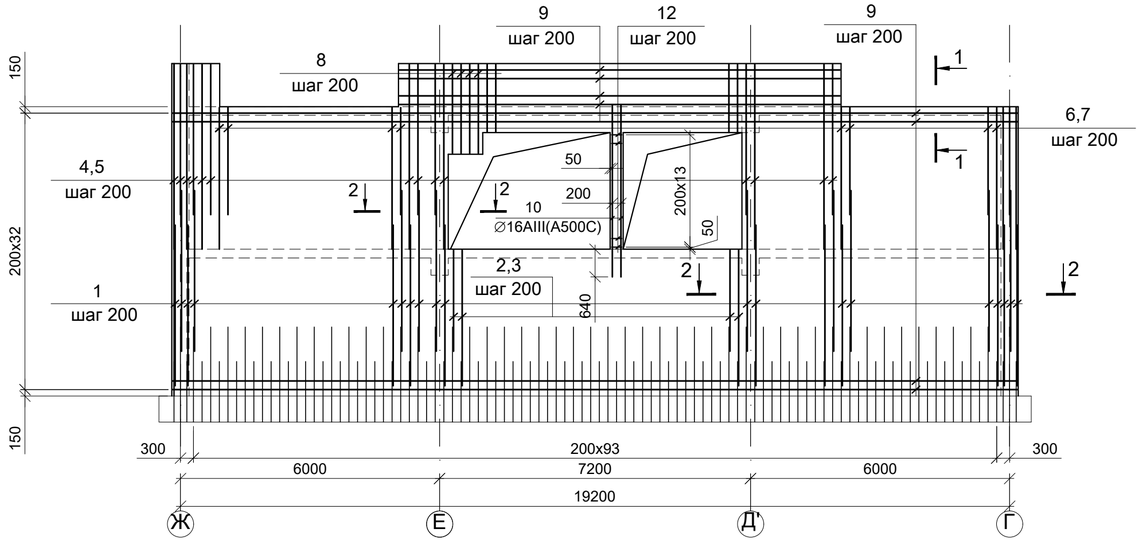

1 - 1

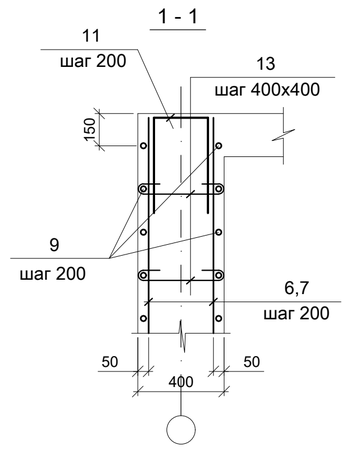

2 - 2

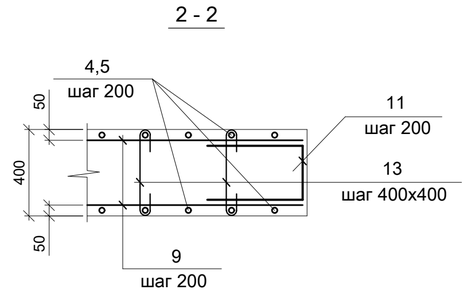

Ведомость деталей

Поз.	Эскиз
11	315; 500; 500
12	315; 315; 415; 215
13	325; 100; 100

Спецификация элементов стен Стм-2

Марка, поз.	Обозначение	Наименование	Кол. шт.	Масса ед., кг	Приме-чание
		Стм-2	1		
1	ГОСТ 34028-2016	Ø14AIII (A500C) L=3720	136	4.50	612.0
2	"	Ø14AIII (A500C) L=3280	34	3.97	135.0
3	"	Ø14AIII (A500C) L=3060	34	3.70	125.8
4	"	Ø12AIII (A500C) L=4280	23	3.80	87.4
5	"	Ø12AIII (A500C) L=3480	23	3.10	71.3
6	"	Ø12AIII (A500C) L=3280	40	2.91	116.4
7	"	Ø12AIII (A500C) L=2480	40	2.20	88.0
8	"	Ø12AIII (A500C) L=2060	8	1.83	14.6
9	"	Ø12AIII (A500C) L=1371.7м		0.888	1218.1
10	"	Ø16AIII (A500C) L=3980	4	6.29	25.2
11*	"	Ø12AIII (A500C) L=1315	245	1.17	286.7
12*	"	Ø6AI (A240) L=1260	14	0.28	3.92
13*	"	Ø6AI (A240) L=525	718	0.12	86.2
		Материалы			
		Бетон класса B25		44.9	$м^3$

3 - 3

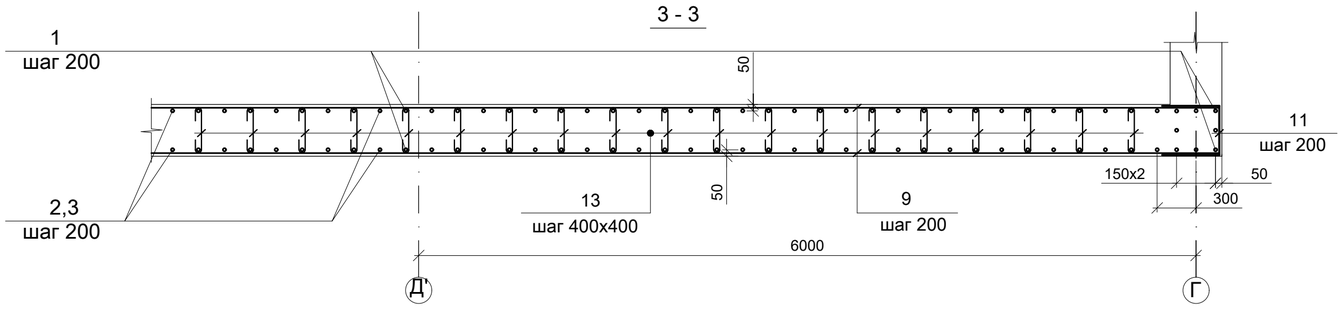

1. Схему расположения монолитных стен см.л. КЖ-8÷9
2. Все бетонные поверхности, соприкасающиеся с грунтом, обмазать горячим битумом за 2 раза.
3. Арматуру вязать вязальной проволкой во всех пересечениях.
4. Стену бетонировать совместно с премыкающими к ней конструкциями.
5. Ведомость расходы стали см.л. КЖ-44

						Заказ №5092 К2 - 8 - КЖ
						« Строительство семи 16-ти этажных жилых домов южнее ул. Жандосова, между ул. Сулейменова и ул. Щепкина в Ауэзовском районе г.Алматы» (без внутриплощадочных и внеплощадочных инженерных сетей). Завершение строительства.
изм.	Nуч.	лист	Nдок.	подпись	дата	
ГКП		Демеуов Б.				"2-х ярусный автопаркинг в осях 2 - 37 на 648 машиномест" /пятно-8/
Проверил		Демеуов Б.				стадия: РП; лист: КЖ-36; листов:
Разработ.		Акебекова				Стена монолитная Стм-2
н.контрол.		Прохоров А				ТОО "ПИ Алматыгипрогор-1"

Взам.инв.№ | Подпись и дата 28.09.18г. | Инв.№ подл. 96

формат А2

Стена монолитная Стм-4

Опалубка

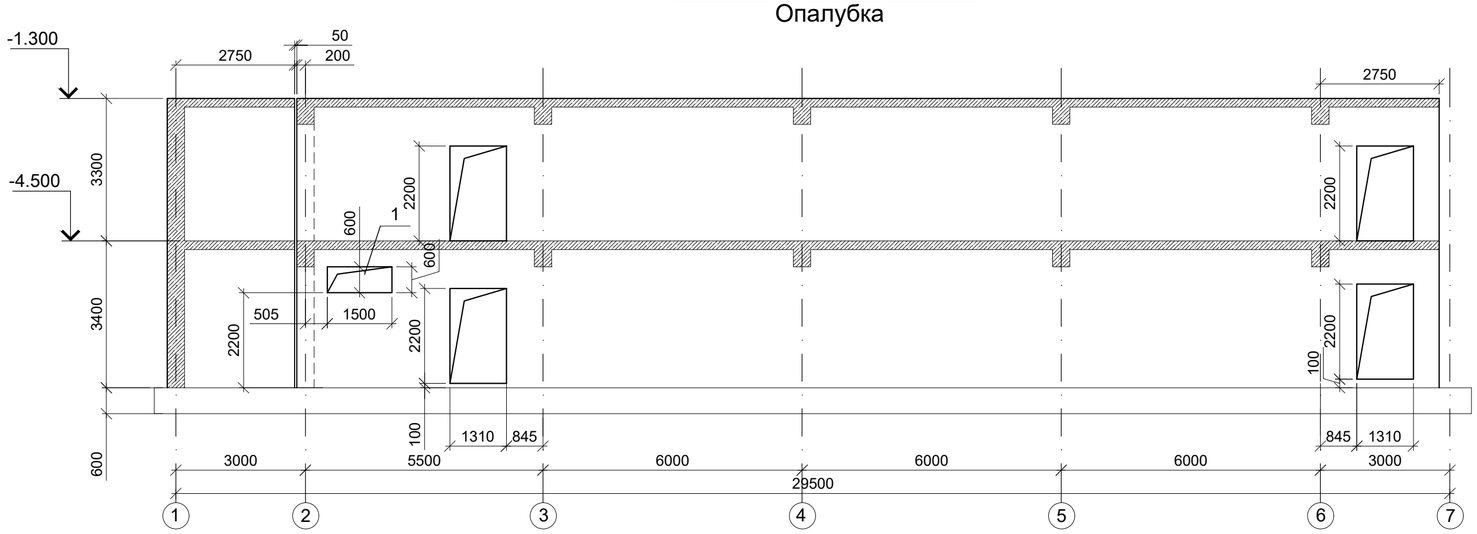

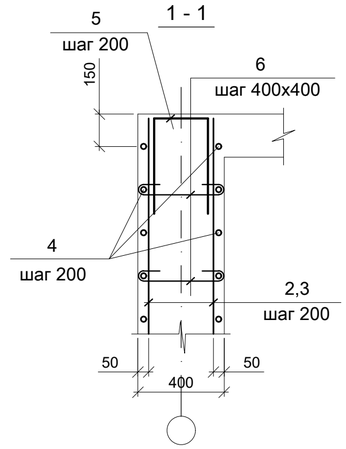

Схема обрамление проемов

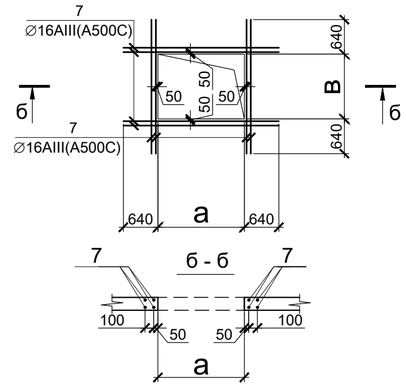

Экспликация отверстий

Марка Поз.	Наименование	Размер	Примеч.
1	Отверстие ОВ	1500х600	

Стена монолитная Стм-4

Армирование

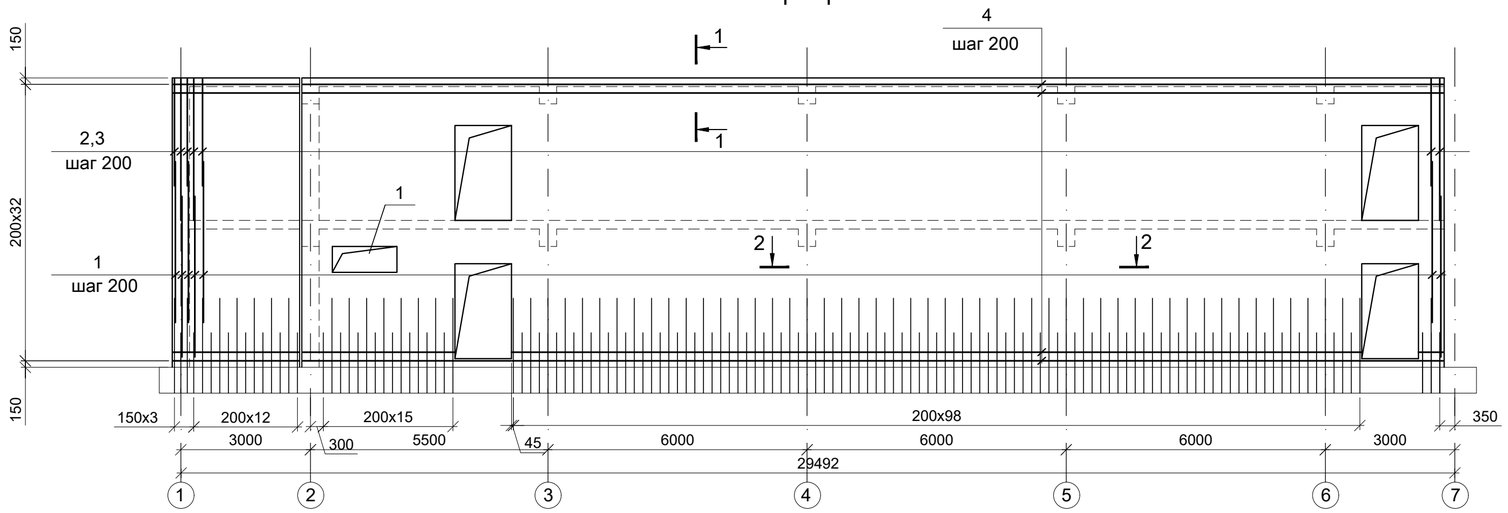

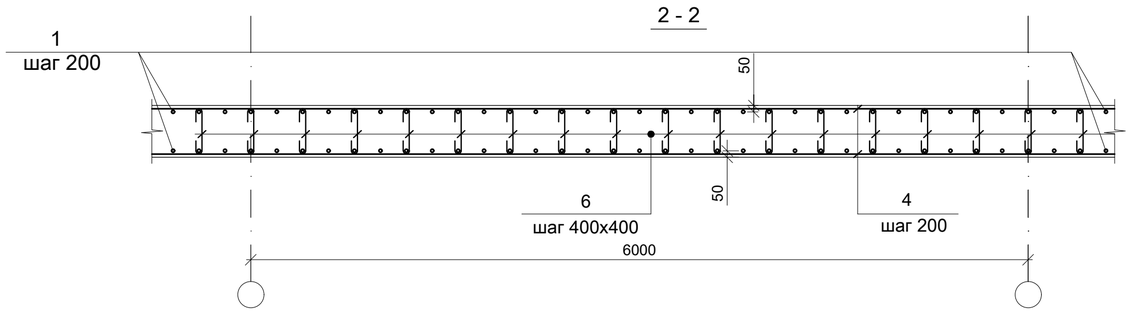

Ведомость деталей

Поз.	Эскиз
5	315; 500; 500
6	325; 100; 100

Спецификация элементов стен Стм-4

Марка, поз.	Обозначение	Наименование	Кол. шт.	Масса ед., кг	Приме-чание
		Стм-4	1		
1	ГОСТ 34028-2016	Ø14AIII (A500C) L=3720	262	4.50	1179.0
2	"	Ø12AIII (A500C) L=3280	131	2.91	382.0
3	"	Ø12AIII (A500C) L=2480	131	2.20	289.0
4	"	Ø12AIII (A500C) L=1942.0м		0.888	1725.0
5*	"	Ø12AIII (A500C) L=1315	203	1.17	237.5
6*	"	Ø6AI (A240) L=525	1012	0.12	121.4
7	"	Ø16AIII (A500C) L=37.0м		1.58	58.5
		Материалы			
		Бетон класса В25		67.5	$м^3$

1. Схему расположения монолитных стен см. л. КЖ-8÷9
2. Все бетонные поверхности, соприкасающиеся с грунтом, обмазать горячим битумом за 2 раза.
3. Арматуру вязать вязальной проволкой во всех пересечениях.
4. Стену бетонировать совместно с премыкающими к ней конструкциями.
5. Ведомость расходы стали см. л. КЖ- 44

изм.	Nуч.	лист	Nдок.	подпись	дата
ГКП		Демеуов Б.			
Проверил		Демеуов Б.			
Разработ.		Акебекова			
н.контрол.		Прохоров А.			

Заказ №5092 К2 - 8 - КЖ

« Строительство семи 16-ти этажных жилых домов южнее ул. Жандосова, между ул. Сулейменова и ул. Щепкина в Ауэзовском районе г.Алматы» (без внутриплощадочных и внеплощадочных инженерных сетей). Завершение строительства.

"2-х ярусный автопаркинг в осях 2 - 37 на 648 машиномест" /пятно-8/

стадия	лист	листов
РП	КЖ-37	

Стена монолитная Стм-4

ТОО "ПИ Алматыгипрогор-1"

Взам.инв.№	Подпись и дата	Инв.№ подл.
	28.09.18г.	96

формат А2

Стена монолитная Стм-5
Опалубка

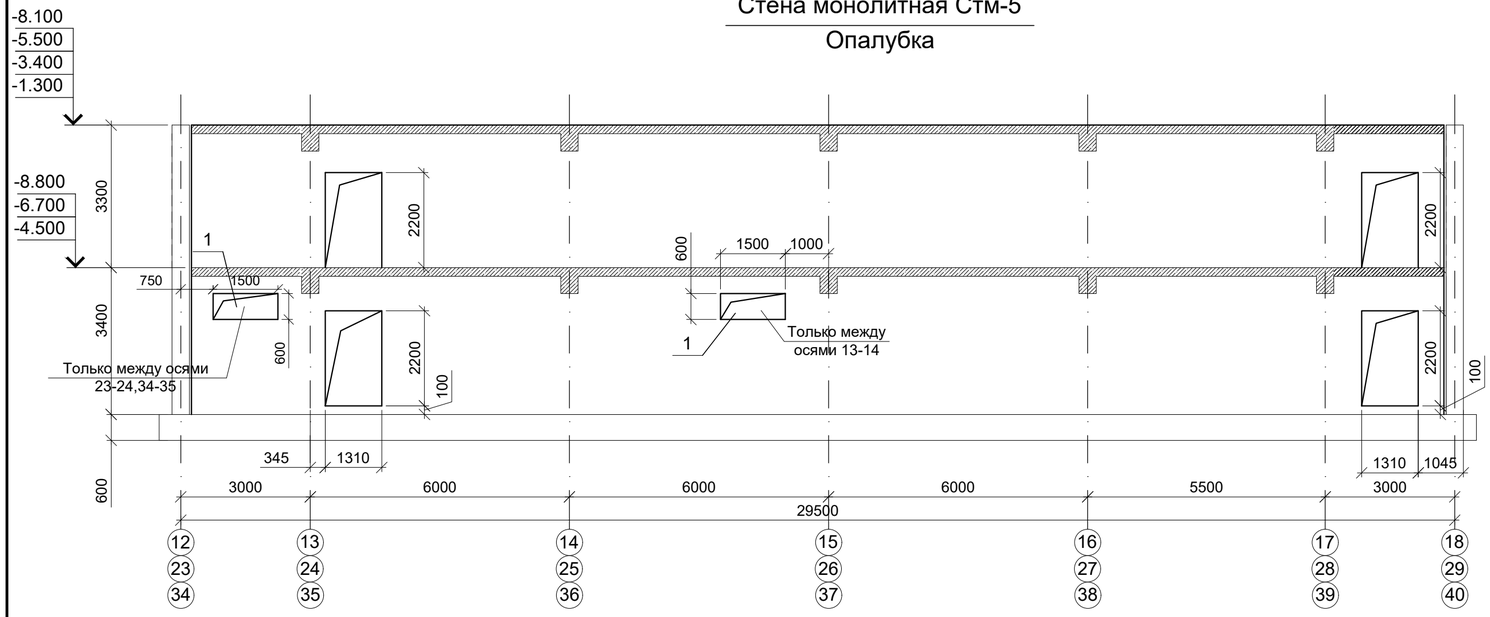

Стена монолитная Стм-5
Армирование

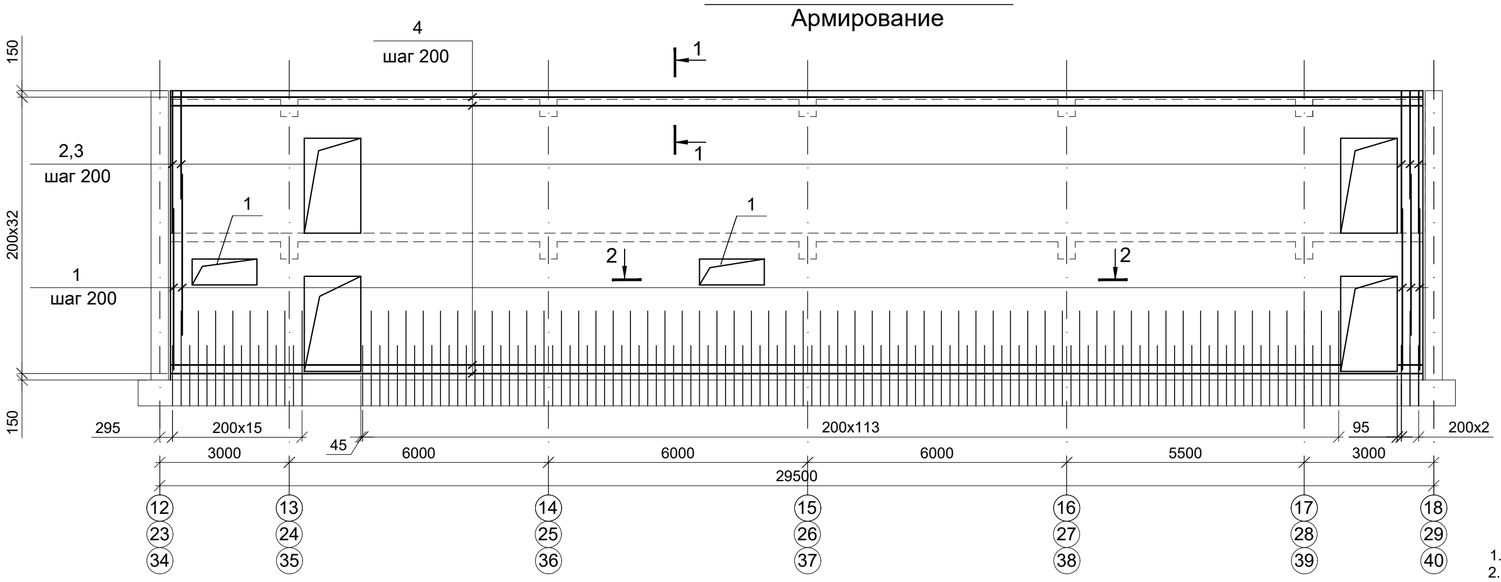

2 - 2

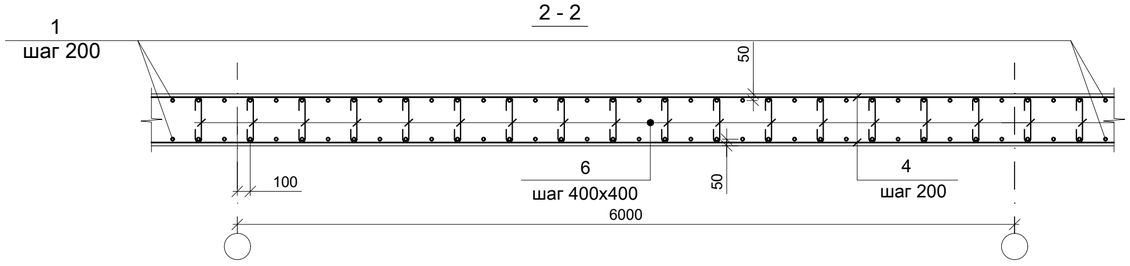

1 - 1

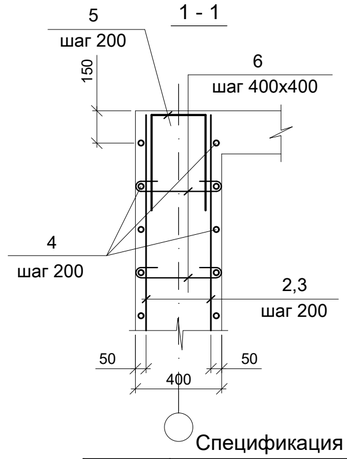

Ведомость деталей

Поз.	Эскиз
5	315; 500 / 500
6	325; 100 / 100

Спецификация элементов стен Стм-5

Марка, поз.	Обозначение	Наименование	Кол. шт.	Масса ед., кг	Приме-чание
		Стм-5	3		
1	ГОСТ 34028-2016	Ø14AIII (A500C) L=3720	272	4.50	1224.0
2	"	Ø12AIII (A500C) L=3280	136	2.91	395.8
3	"	Ø12AIII (A500C) L=2480	136	2.20	299.2
4	"	Ø12AIII (A500C) L=1958.9м		0.888	1739.5
5*	"	Ø12AIII (A500C) L=1315	203	1.17	237.5
6*	"	Ø6AI (A240) L=525	1012	0.12	121.4
7	"	Ø16AIII (A500C) L=74.0м		1.58	117.0
		Материалы			
		Бетон класса B25		67.5	$м^3$

Схема обрамление проемов

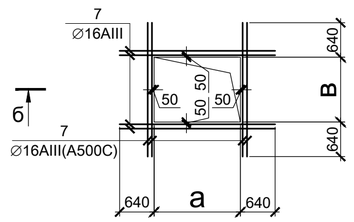

б - б

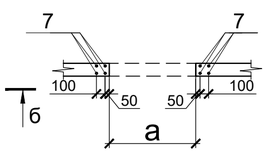

Экспликация отверстий

Марка Поз.	Наименование	Размер	Примеч.
1	Отверстие ОВ	1500x600	
2	Отверстие ОВ	200x200	
3	Отверстие ОВ	500x500	
4	Отверстие ОВ	600x300	
5	Отверстие ОВ	2700x500	
6	Отверстие ОВ	3000x500	

1. Схему расположения монолитных стен см.л. КЖ-8÷19
2. Все бетонные поверхности, соприкасающиеся с грунтом, обмазать горячим битумом за 2 раза.
3. Арматуру вязать вязальной проволокой во всех пересечениях.
4. Стену бетонировать совместно с премыкающими к ней конструкциями.
5. Ведомость расходы стали см.л. КЖ-44

Экспликация отверстий

Марка Поз.	Наименование	Размер	Примеч.
7	Отверстие ОВ	1000x500	
8	Отверстие ОВ	800x500	
9	Отверстие ОВ	1800x500	
10	Отверстие ОВ	2100x500	
11	Отверстие ОВ	3400x500	
12	Отверстие ОВ	3100x500	

изм.	Nуч.	лист	Nдок.	подпись	дата	Заказ №5092 К2 - 8 - КЖ
						« Строительство семи 16-ти этажных жилых домов южнее ул. Жандосова, между ул. Сулейменова и ул. Щепкина в Ауэзовском районе г.Алматы» (без внутриплощадочных и внеплощадочных инженерных сетей). Завершение строительства.
ГКП		Демеуов Б.				"2-х ярусный автопаркинг в осях 2 - 37 на 648 машиномест" /пятно-8/
Проверил		Демеуов Б.				стадия: РП; лист: КЖ-38; листов:
Разработ.		Акебекова				Стена монолитная Стм-5
н.контрол.		Прохоров А.				ТОО "ПИ Алматыгипрогор-1"

Взам.инв.№

Подпись и дата 28.09.18г.

Инв.№ подл. 96

формат А2

Стена монолитная Стм-6

Опалубка

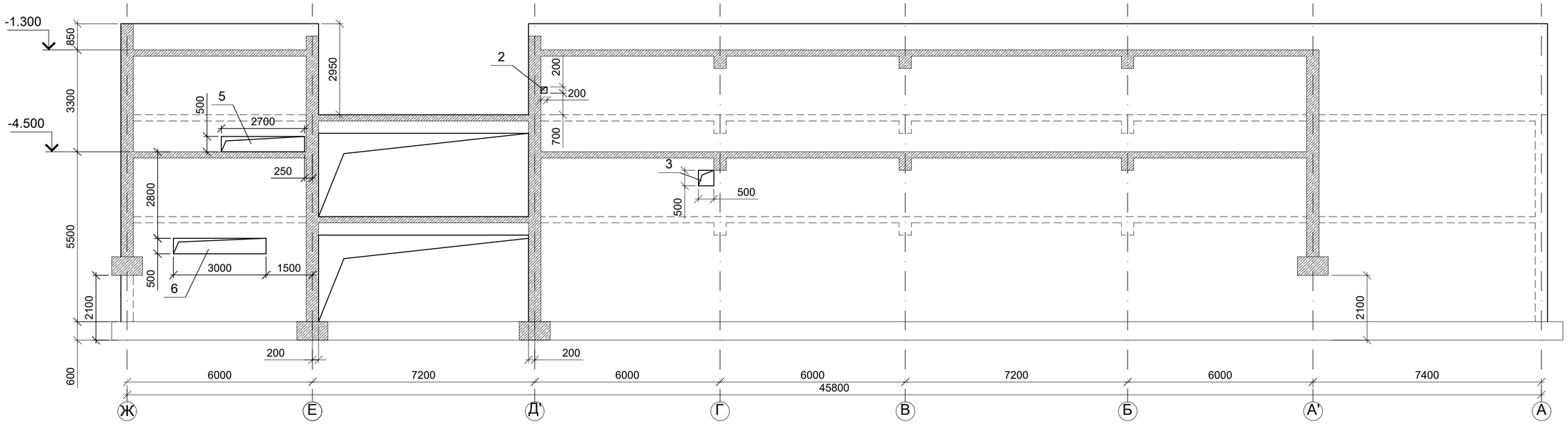

Стена монолитная Стм-6

Армирование

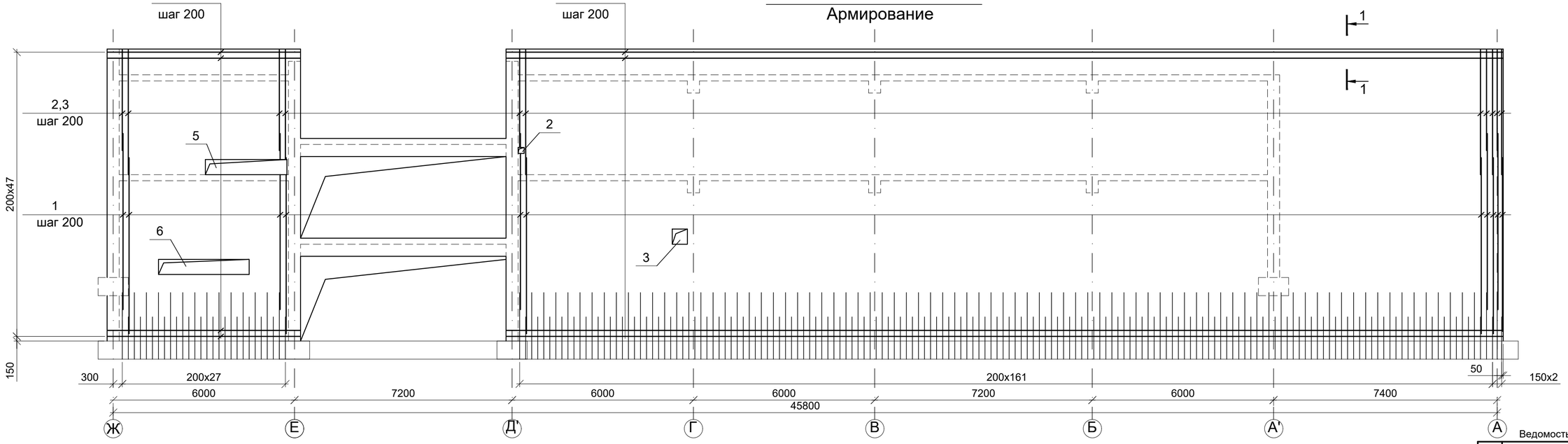

Спецификация элементов стен Стм-6

Марка, поз.	Обозначение	Наименование	Кол. шт.	Масса ед., кг	Приме-чание
		Стм-6	1		
1	ГОСТ 34028-2016	Ø14AIII (A500C) L=5820	384	7.04	2703.4
2	"	Ø12AIII (A500C) L=4130	192	3.67	704.6
3	"	Ø12AIII (A500C) L=3330	192	2.96	568.3
4	"	Ø12AIII (A500C) L=6360	96	5.65	542.4
5	"	Ø12AIII (A500C) L=3452.2м		0.888	3065.6
6*	"	Ø12AIII (A500C) L=1315	288	1.17	337.0
7*	"	Ø6AI (A240) L=525	2143	0.12	257.2
8	"	Ø16AIII (A500C) L=100.02м		1.58	158.03
		Материалы			
		Бетон класса В25		141.76	$м^3$

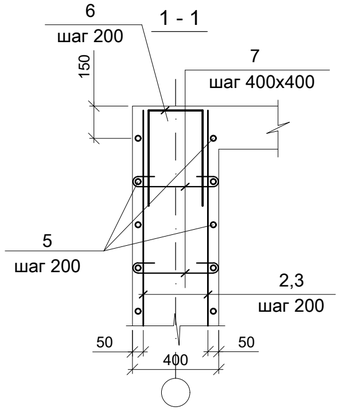

Схема обрамление проемов

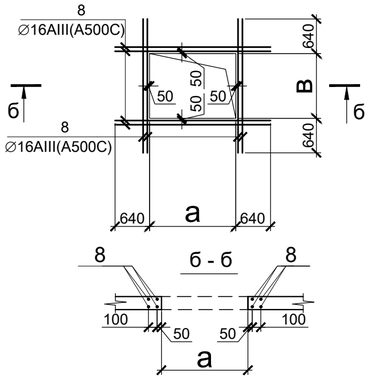

1. Схему расположения монолитных стен см.л. КЖ-8÷9
2. Все бетонные поверхности, соприкасающиеся с грунтом, обмазать горячим битумом за 2 раза.
3. Арматуру вязать вязальной проволкой во всех пересечениях.
4. Стену бетонировать совместно с премыкающими к ней конструкциями.
5. Ведомость расходы стали см. л. КЖ-44
6. Поз.2,3,5,6 отверстий см.л. КЖ-38

Ведомость деталей

Поз.	Эскиз
6	315; 500; 500
7	325; 100; 100

изм.	Nуч.	лист	Nдок.	подпись	дата
ГКП		Демеуов Б.			
Проверил		Демеуов Б.			
Разработ.		Акебекова			
н.контрол.		Прохоров А			

Заказ №5092 К2 - 8 - КЖ

« Строительство семи 16-ти этажных жилых домов южнее ул. Жандосова, между ул. Сулейменова и ул. Щепкина в Ауэзовском районе г.Алматы» (без внутриплощадочных и внеплощадочных инженерных сетей). Завершение строительства.

"2-х ярусный автопаркинг в осях 2 - 37 на 648 машиномест" /пятно-8/

стадия	лист	листов
РП	КЖ-39	

Стена монолитная Стм-6

ТОО "ПИ Алматыгипрогор-1"

Взам.инв.№	Подпись и дата	Инв.№ подл.
	28.09.18г.	96

формат А2

Стена монолитная Стм-6.1

Опалубка

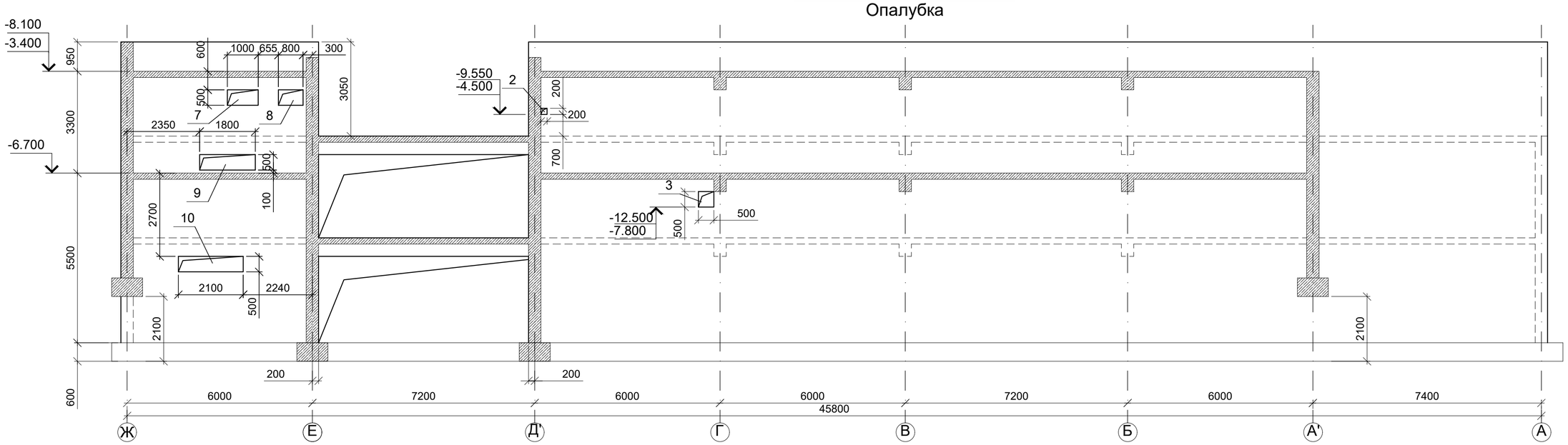

Стена монолитная Стм-6.1

Армирование

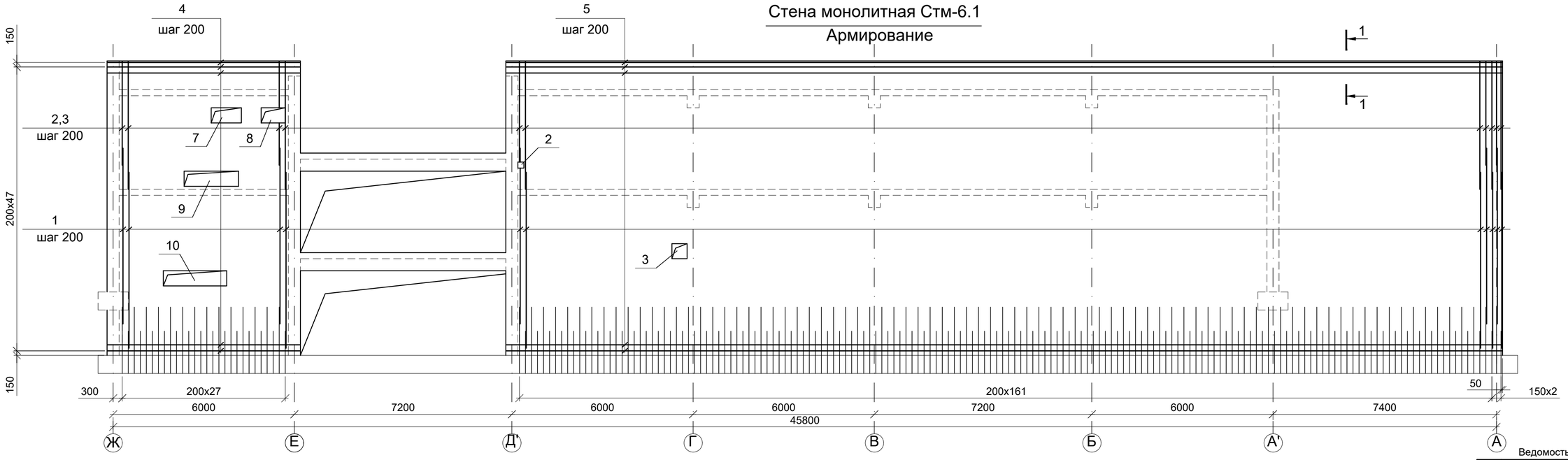

Спецификация элементов стен Стм-6.1

Марка, поз.	Обозначение	Наименование	Кол. шт.	Масса ед., кг	Приме-чание
		Стм-6.1	1		
1	ГОСТ 34028-2016	Ø14AIII (A500C) L=5820	384	7.04	2703.4
2	"	Ø12AIII (A500C) L=4230	192	3.76	722.0
3	"	Ø12AIII (A500C) L=3430	192	3.05	585.6
4	"	Ø12AIII (A500C) L=6360	98	5.65	553.7
5	"	Ø12AIII (A500C) L=3524.1м		0.888	3129.4
6*	"	Ø12AIII (A500C) L=1315	290	1.17	339.3
7*	"	Ø6AI (A240) L=525	2143	0.12	257.04
8	"	Ø16AIII (A500C) L=172.02м		1.58	271.79
		Материалы		143.36	$м^3$
		Бетон класса В25			

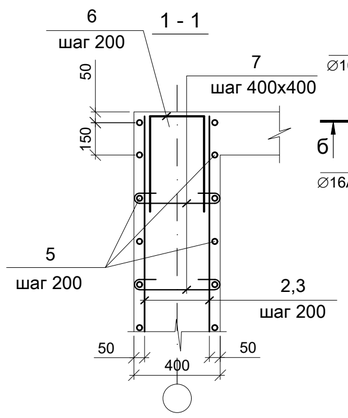

Схема обрамление проемов

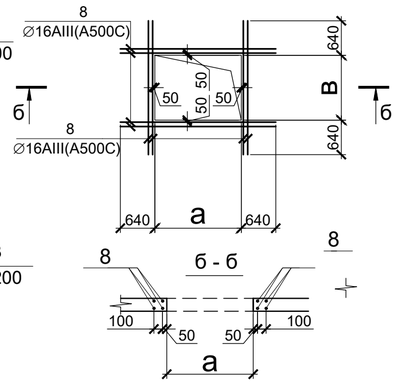

1. Схему расположения монолитных стен см.л. КЖ-8÷9
2. Все бетонные поверхности, соприкасающиеся с грунтом, обмазать горячим битумом за 2 раза.
3. Арматуру вязать вязальной проволокой во всех пересечениях.
4. Стену бетонировать совместно с премыкающими к ней конструкциями.
5. Ведомость расходы стали см. л. КЖ-44
6. Поз.2,3,7,8,9,10 отверстий см.л. КЖ-38

Ведомость деталей

Поз.	Эскиз
6	315; 500, 500
7	325; 100, 100

изм.	Nуч.	лист	Nдок.	подпись	дата
ГКП		Демеуов Б.			
Проверил		Демеуов Б.			
Разработ.		Акебекова			
н.контрол.		Прохоров А			

Заказ №5092 К2 - 8 - КЖ

« Строительство семи 16-ти этажных жилых домов южнее ул. Жандосова, между ул. Сулейменова и ул. Щепкина в Ауэзовском районе г.Алматы» (без внутриплощадочных и внеплощадочных инженерных сетей). Завершение строительства.

"2-х ярусный автопаркинг в осях 2 - 37 на 648 машиномест" /пятно-8/

стадия	лист	листов
РП	КЖ-40	

Стена монолитная Стм-6.1

ТОО "ПИ Алматыгипрогор-1"

формат А2

Взам.инв.№

Подпись и дата 28.09.18г.

Инв.№ подл. 96

Стена монолитная Стм-8
Опалубка

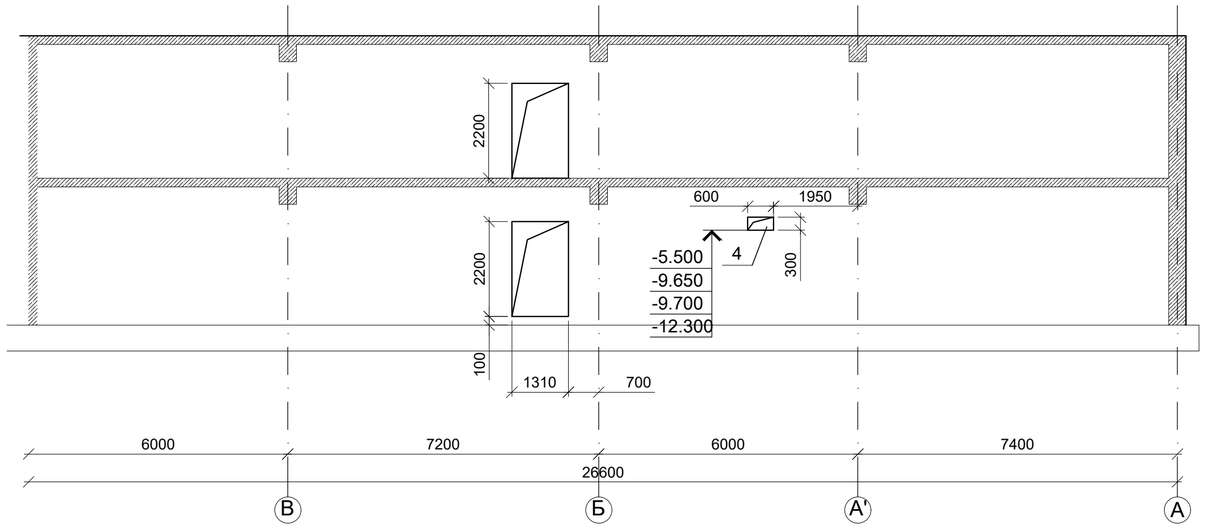

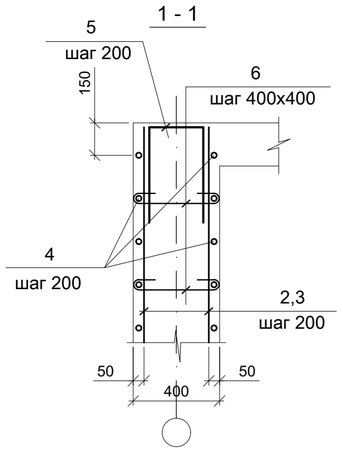

Ведомость деталей

Поз.	Эскиз
5	315; 500, 500
6	325; 100, 100

Схема обрамление проемов

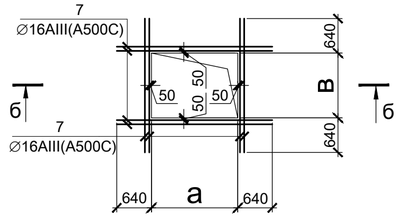

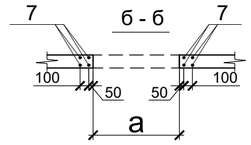

Стена монолитная Стм-8
Армирование

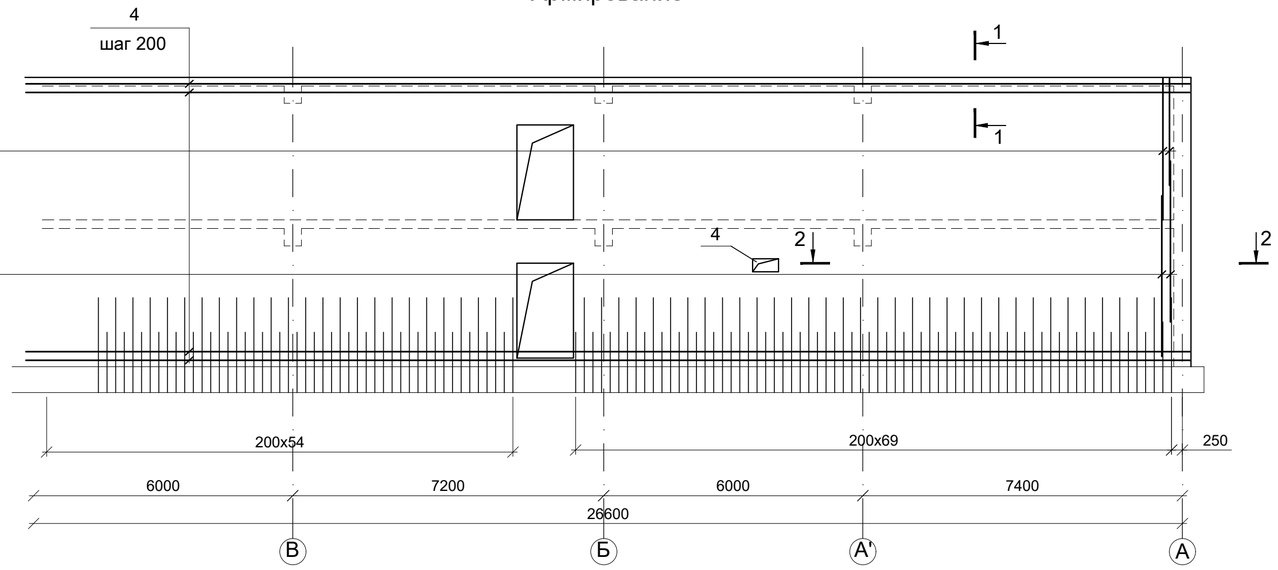

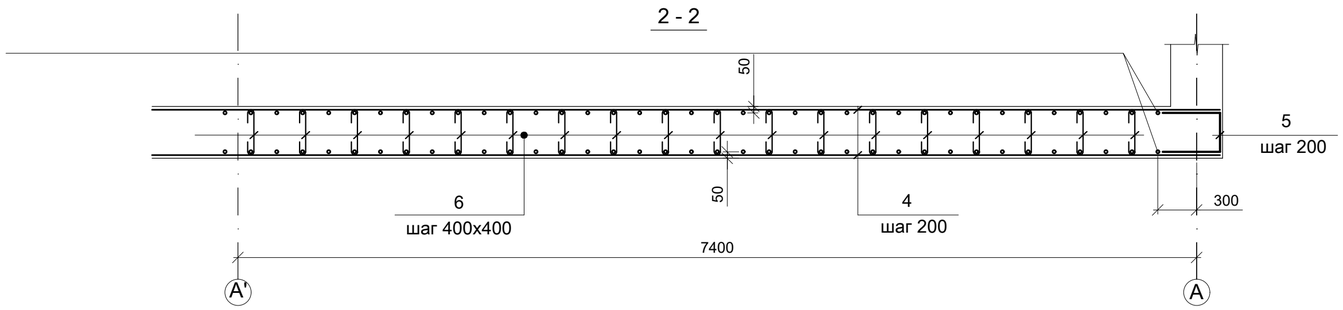

Спецификация элементов стен Стм-8

Марка, поз.	Обозначение	Наименование	Кол. шт.	Масса ед., кг	Приме-чание
		Стм-8	4		
1	ГОСТ 34028-2016	Ø14AIII (A500C) L=3720	262	4.50	1179.0
2	"	Ø12AIII (A500C) L=3280	131	2.91	381.2
3	"	Ø12AIII (A500C) L=2480	131	2.20	288.2
4	"	Ø12AIII (A500C) L=1977.4м		0.888	1755.9
5*	"	Ø12AIII (A500C) L=1315	197	1.17	230.5
6*	"	Ø6AI (A240) L=525	1053	0.12	126.4
7	"	Ø16AIII (A500C) L=27.7м		1.58	43.8
		Материалы			
		Бетон класса В25		64.3	$м^3$

1. Схему расположения монолитных стен см.л. КЖ-8÷9
2. Все бетонные поверхности, соприкасающиеся с грунтом, обмазать горячим битумом за 2 раза.
3. Арматуру вязать вязальной проволкой во всех пересечениях.
4. Стену бетонировать совместно с премыкающими к ней конструкциями.
5. Ведомость расходы стали см.л. КЖ-44
6. Поз.4 отверстий см.л. КЖ-38

изм.	Nуч.	лист	Nдок.	подпись	дата	Заказ №5092 К2 - 8 - КЖ
ГКП		Демеуов Б.				« Строительство семи 16-ти этажных жилых домов южнее ул. Жандосова, между ул. Сулейменова и ул. Щепкина в Ауэзовском районе г.Алматы» (без внутриплощадочных и внеплощадочных инженерных сетей). Завершение строительства.
Проверил		Демеуов Б.				"2-х ярусный автопаркинг в осях 2 - 37 на 648 машиномест" /лятно-8/
Разработ.		Акебекова				Стена монолитная Стм-8
н.контрол.		Прохоров А.				

стадия	лист	листов
РП	КЖ-41	

ТОО "ПИ Алматыгипрогор-1"

формат А2

Взам.инв.№ | Подпись и дата 28.09.18г. | Инв.№ подл. 96

Стена монолитная Стм-9

Опалубка

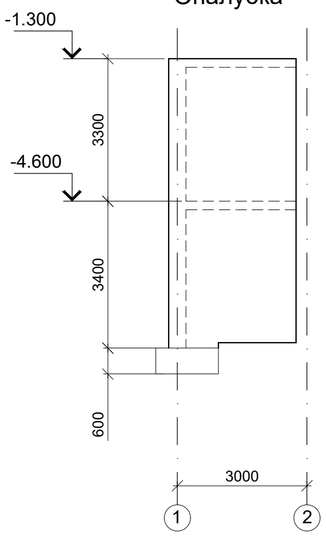

Стена монолитная Стм-10

Опалубка

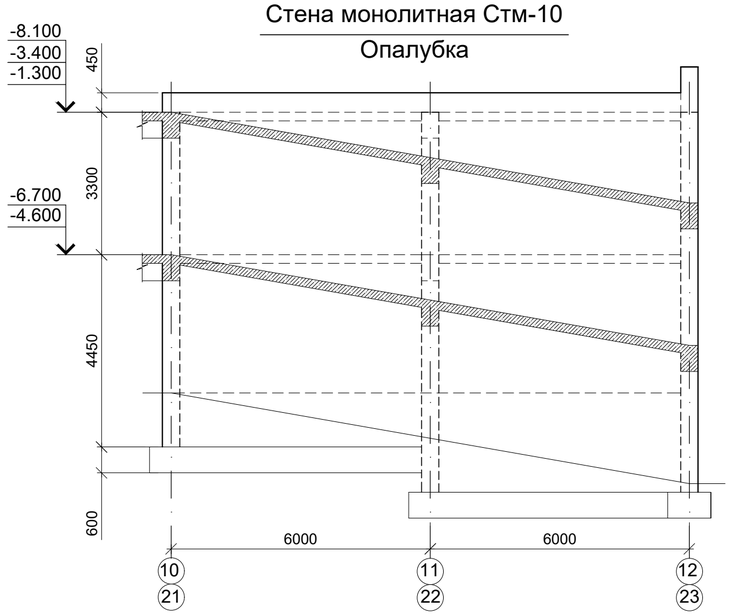

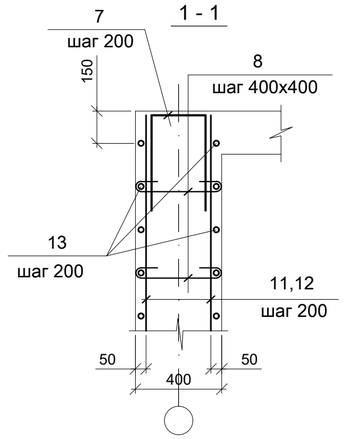

Ведомость деталей

Поз.	Эскиз
7	315; 500, 500
8	325; 100, 100

Стена монолитная Стм-9

Армирование

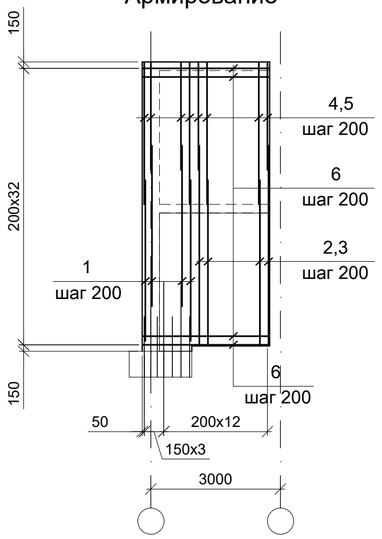

Стена монолитная Стм-10

Армирование

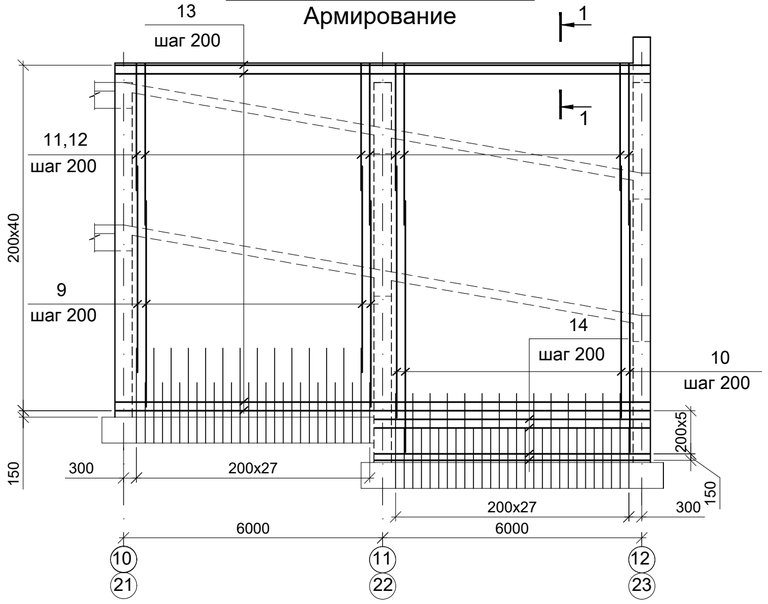

Спецификация элементов стен Стм-9 Стм-10

Марка, поз.	Обозначение	Наименование		Кол. шт.	Масса ед., кг	Приме-чание
		Стм-9		4		
1	ГОСТ 34028-2016	Ø14AIII (A500C)	L=3720	16	4.50	72.0
2	"	Ø14AIII (A500C)	L=4635	9	5.61	50.5
3	"	Ø14AIII (A500C)	L=3835	9	4.64	41.5
4	"	Ø12AIII (A500C)	L=3280	17	2.91	49.5
5	"	Ø12AIII (A500C)	L=2480	17	2.20	37.4
6	"	Ø12AIII (A500C)	L=1910	66	1.70	112.2
7*	"	Ø12AIII (A500C)	L=1315	79	1.17	92,4
8*	"	Ø6AI (A240)	L=525	90	0.12	10.8
		Материалы				
		Бетон класса В25			6.34	$м^3$
		Стм-10		4		
9	"	Ø14AIII (A500C)	L=4770	56	5.77	323.1
10	"	Ø14AIII (A500C)	L=5820	56	7.04	394.2
11	"	Ø14AIII (A500C)	L=3730	56	4.50	252.0
12	"	Ø14AIII (A500C)	L=2930	56	3.55	198.8
13	"	Ø14AIII (A500C)	L=1095.5м		1.208	1323.4
14	"	Ø14AIII (A500C)	L=6360	12	7.70	92.4
7*	"	Ø12AIII (A500C)	L=1315	56	1.17	65.5
8*	"	Ø6AI (A240)	L=525	588	0.12	70.6
		Материалы				
		Бетон класса В25			39.2	$м^3$

1. Схему расположения монолитных стен см.л. КЖ-8÷9
2. Все бетонные поверхности, соприкасающиеся с грунтом, обмазать горячим битумом за 2 раза.
3. Арматуру вязать вязальной проволкой во всех пересечениях.
4. Стену бетонировать совместно с премыкающими к ней конструкциями.
5. Ведомость расходы стали см.л. КЖ-44

изм.	Nуч.	лист	Nдок.	подпись	дата	Заказ №5092 К2 - 8 - КЖ
						« Строительство семи 16-ти этажных жилых домов южнее ул. Жандосова, между ул. Сулейменова и ул. Щепкина в Ауэзовском районе г.Алматы» (без внутриплощадочных и внеплощадочных инженерных сетей). Завершение строительства.
ГКП		Демеуов Б.				"2-х ярусный автопаркинг в осях 2 - 37 на 648 машиномест" /пятно-8/
Проверил		Демеуов Б.				стадия: РП; лист: КЖ-42; листов:
Разработ.		Акебекова				Стена монолитная Стм-9,Стм-10
н.контрол.		Прохоров А.				ТОО "ПИ Алматыгипрогор-1"

Взам.инв.№	Подпись и дата	Инв.№ подл.
	28.09.18г.	96

формат А2

Стена монолитная Стм-12 между осями 3 ÷ 22

Опалубка

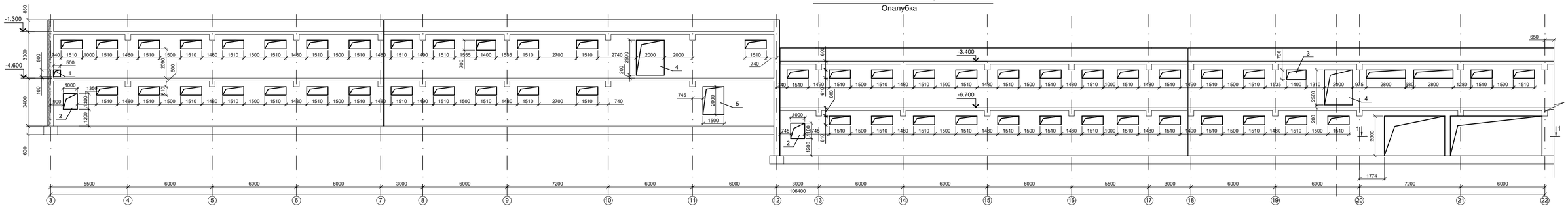

Стена монолитная Стм-12 между осями 3 ÷ 22

Армирование

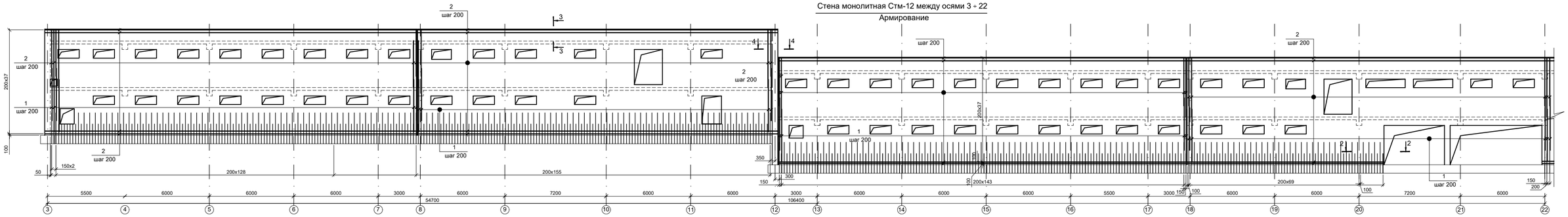

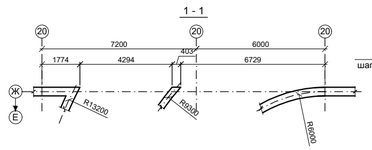

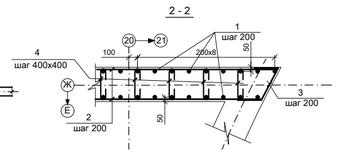

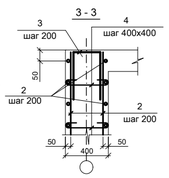

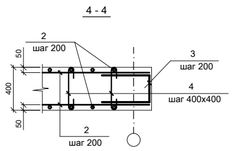

Экспликация отверстий

Марка Поз.	Наименование	Размер	Примеч.
1	Отверстие ОВ	300x300	
2	Отверстие ВК	1000x1100	
3	Отверстие ВК	1400x700	
4	Отверстие ВК	2000x2500	
5	Отверстие ВК	1500x2000	

Ведомость деталей

Поз.	Эскиз
3	315; 500, 500
4	325; 100, 100

1. Схему расположения монолитных стен см.л. ЮК-8÷9
2. Все бетонные поверхности, соприкасающиеся с грунтом, обмазать горячим битумом за 2 раза.
3. Арматуру вязать вязальной проволокой во всех пересечениях.
4. Стену бетонировать совместно с премыкающими к ней конструкциями.
5. Ведомость расходы стали см.л. ЮК-44

						Заказ №5092 К2 - 8 - ЮК			
изм.	Nуч.	лист	Nдок	подпись	дата	«Строительство семи 16-ти этажных жилых домов южнее ул. Жандосова, между ул. Сулейменова и ул. Щепкина в Аэузовском районе г.Алматы» (без внутриплощадочных и внеплощадочных инженерных сетей). Завершение строительства.			
ГКП		Демеуов Б.				"2-х ярусный автопаркинг в осях 2 - 37 на 648 машиномест" /этапо-8/	стадия	лист	листов
							РП	ЮК-43	
Проверил.		Демеуов Б.				Стена монолитная Стм-12 между осями 3-22	ТОО "ПИ Алматыгипрогор-1"		
Разработ.		Акебекова							
н.контрол.		Прохоров А.							

формат А2х2

Инв.№ подл. | Подпись и дата | Взам.инв.№
96 | 24.09.15г

Стена монолитная Стм-12 между осями 22 ÷ 37

Опалубка

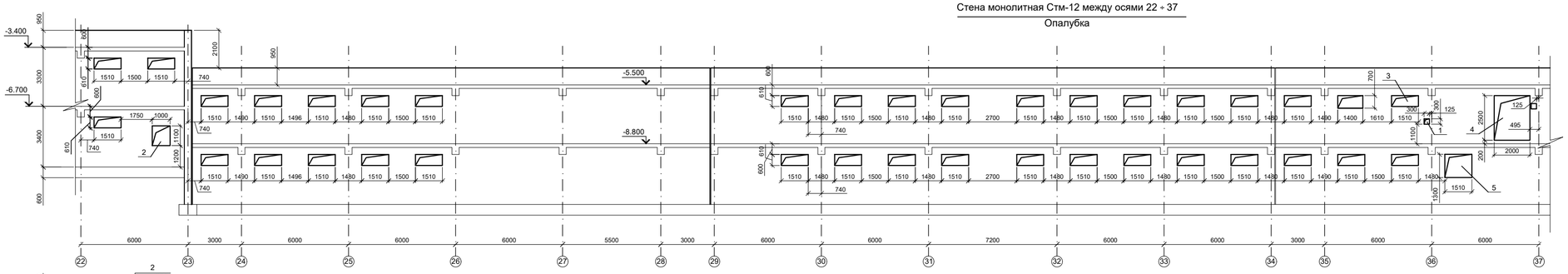

Стена монолитная Стм-12 между осями 22 ÷ 37

Армирование

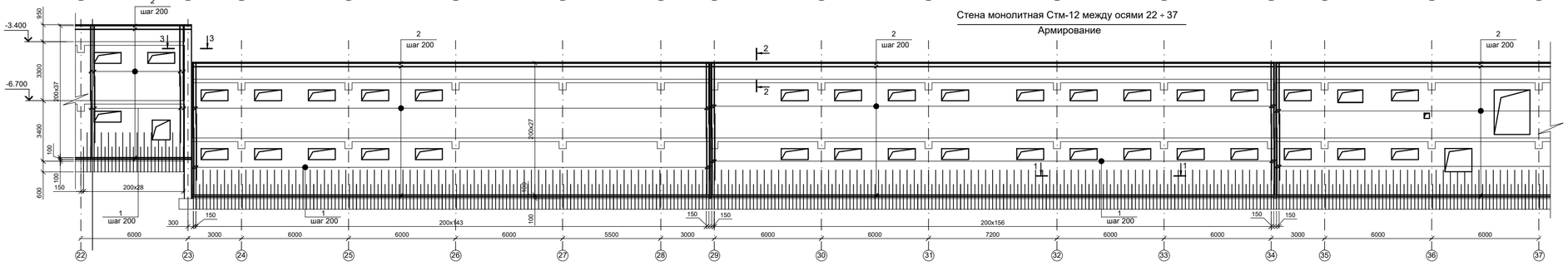

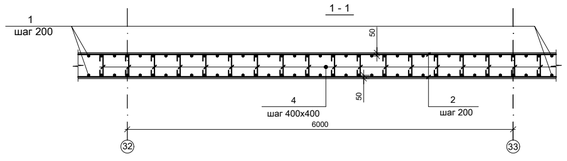

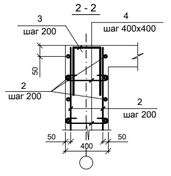

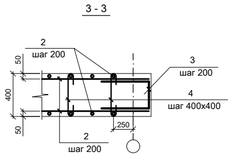

Спецификация элементов стен Стм-12 между осями 3 ÷ 37

Марка, поз.	Обозначение	Наименование	Кол. шт.	Масса ед., кг	Приме-чание
		Стм-12	1		
1	ГОСТ 34028-2016	Ø14AIII (A500C) L=11944.35м		1.21	14452.7
2	"	Ø12AIII (A500C) L=146718.0м		0.888	130285.6
3*	"	Ø12AIII (A500C) L=1315	940	1.17	1099.8
4*	"	Ø6AI (A240) L=525	8460	0.12	1015.2
		Материалы			
		Бетон класса В25		568	$м^3$

Ведомость расхода стали на элемент, кг

Марка	Изделия арматурные						Изделия закладные					Итого	Общий расход
	Арматура класса:					Итого	Прокат						
	AIII (A500C)			AI (A240)			С255 ГОСТ 27772-2015*						
	ГОСТ 34028-2016			ГОСТ 34028-2016									
	Ø16	Ø14	Ø12	Ø8	Ø6		-Ст25	-Ст22	-Ст20	-Ст18			
Стм-1		1179.0	2480.0		126.4	3785.4							3785.4
Стм-2	25.2	872.8	1882.5	1945.5	90.1	2870.6							2870.6
Стм-3		846.0	1980.7		93.6	2920.3							2920.3
Стм-4	58.5	1179.0	2633.5		121.4	3992.4							3992.4
Стм-5	117.0	1224.0	2672.0		121.4	4134.4							4134.4
Стм-6	158.03	2703.4	5217.9		257.2	8336.33							8336.33
Стм-6'	271.79	2703.4	5330.0		257.0	8562.19							8562.19
Стм-8	43.8	1179.0	2655.8		126.0	4004.6							4004.6
Стм-9		164.0	291.5		10.8	466.3							466.3
Стм-10		2583.9	65.5		70.6	2720.0							2720.0
Стм-12		14452.7	131385.4		1015.2	146853.3							146853.3
Стм-17		1143.0	2855.9		129.9	4128.8							4128.8

Экспликация отверстий

Марка Поз.	Наименование	Размер	Примеч.
1	Отверстие ОВ	500x500	
2	Отверстие ВК	1000x1100	
3	Отверстие ВК	1400x700	
4	Отверстие ВК	2000x2500	
5	Отверстие ВК	1300x1510	

Ведомость деталей

Поз.	Эскиз
3	315; 500; 500
4	325; 100; 100

1. Схему расположения монолитных стен см.л. ЮК-8÷9
2. Все бетонные поверхности, соприкасающиеся с грунтом, обмазать горячим битумом за 2 раза.
3. Арматуру вязать вязальной проволокой во всех пересечениях.
4. Стену бетонировать совместно с премыкающими к ней конструкциями.

изм.	Nуч.	лист	Nдок	подпись	дата	Заказ №5092 К2 - 8 - ЮК
ГКП		Демеуов Б.				«Строительство семи 16-ти этажных жилых домов южнее ул. Жандосова, между ул. Сулейменова и ул. Щепкина в Аузэовском районе г.Алматы» (без внутриплощадочных и внеплощадочных инженерных сетей). Завершение строительства.
Проверил		Демеуов Б.				"2-х ярусный автопаркинг в осях 2 - 37 на 648 машиномест" /лятно-8/
Разработ.		Акебекова				Стена монолитная Стм-12 между осями 22÷37
н.контрол.		Прохоров А.				ТОО "ПИ Алматыгипрогор-1"

СТАДИЯ	ЛИСТ	ЛИСТОВ
РП	ЮК-44	

формат А2х2

Инв.№ подл. | Подпись и дата | Взам.инв.№
96 | 29.09.16

Стена монолитная Стм-17

Опалубка

Стена монолитная Стм-17

Армирование

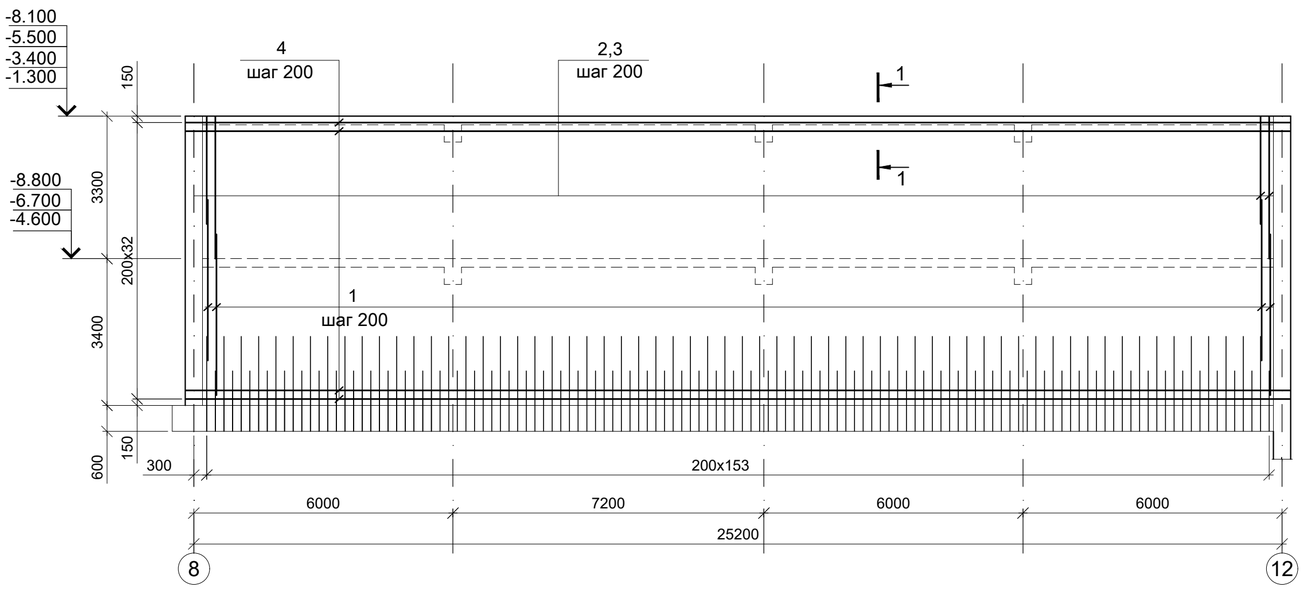

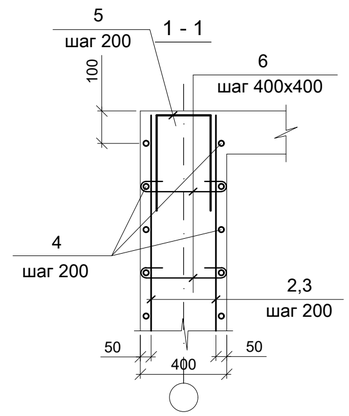

Ведомость деталей

Поз.	Эскиз
5	315; 500, 500
6	325; 100, 100

Спецификация элементов стен Стм-17

Марка, поз.	Обозначение	Наименование	Кол. шт.	Масса ед., кг	Приме-чание
		Стм-17	3		
1	ГОСТ 34028-2016	Ø14AIII (A500C) L=3720	254	4.50	1143.0
2	"	Ø12AIII (A500C) L=3280	154	2.91	448.1
3	"	Ø12AIII (A500C) L=2480	154	2.20	338.8
4	"	Ø12AIII (A500C) L=2075.7м		0.888	1843.2
5*	"	Ø12AIII (A500C) L=1315	193	1.17	225.8
6*	"	Ø6AI (A240) L=525	1083	0.12	129.9
		Материалы			
		Бетон класса В25		63.5	$м^3$

1. Схему расположения монолитных стен см.л. КЖ-8÷9
2. Все бетонные поверхности, соприкасающиеся с грунтом, обмазать горячим битумом за 2 раза.
3. Арматуру вязать вязальной проволкой во всех пересечениях.
4. Стену бетонировать совместно с премыкающими к ней конструкциями.
5. Ведомость расходы стали см.л. КЖ-44

изм.	Nуч.	лист	Nдок.	подпись	дата	Заказ №5092 К2 - 8 - КЖ
						« Строительство семи 16-ти этажных жилых домов южнее ул. Жандосова, между ул. Сулейменова и ул. Щепкина в Ауэзовском районе г.Алматы» (без внутриплощадочных и внеплощадочных инженерных сетей). Завершение строительства.
ГКП		Демеуов Б.				"2-х ярусный автопаркинг в осях 2 - 37 на 648 машиномест" /пятно-8/
Проверил		Демеуов Б.				стадия: РП; лист: КЖ-45; листов:
Разработ.		Акебекова				Стена монолитная Стм-17
н.контрол.		Прохоров А				ТОО "ПИ Алматыгипрогор-1"

Взам.инв.№	
Подпись и дата	28.09.18г.
Инв.№ подл.	96

формат А2

Фрагмент плана на отм.-9.900
Рампа "Р-2"

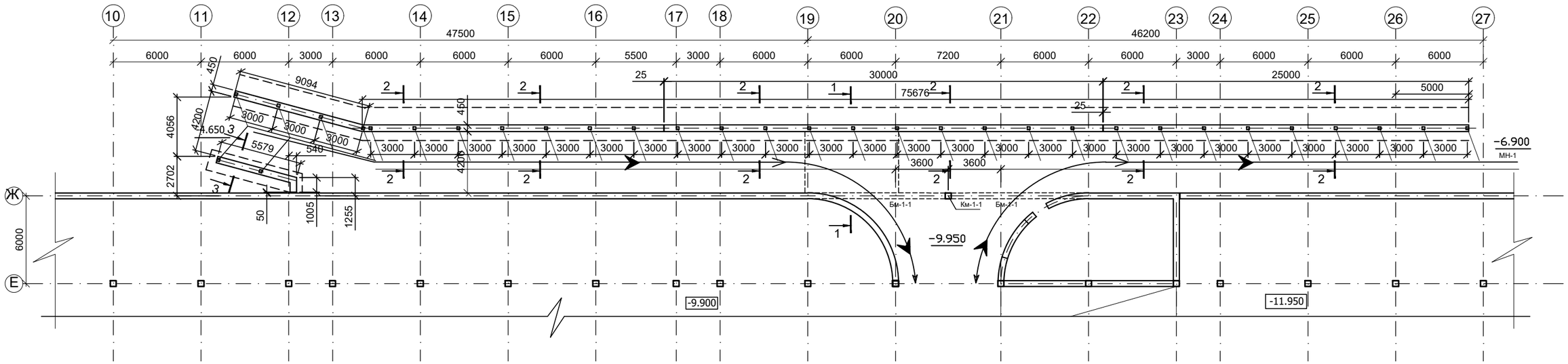

Схема расположения элементов металлических конструкций
Рампа "Р-2"

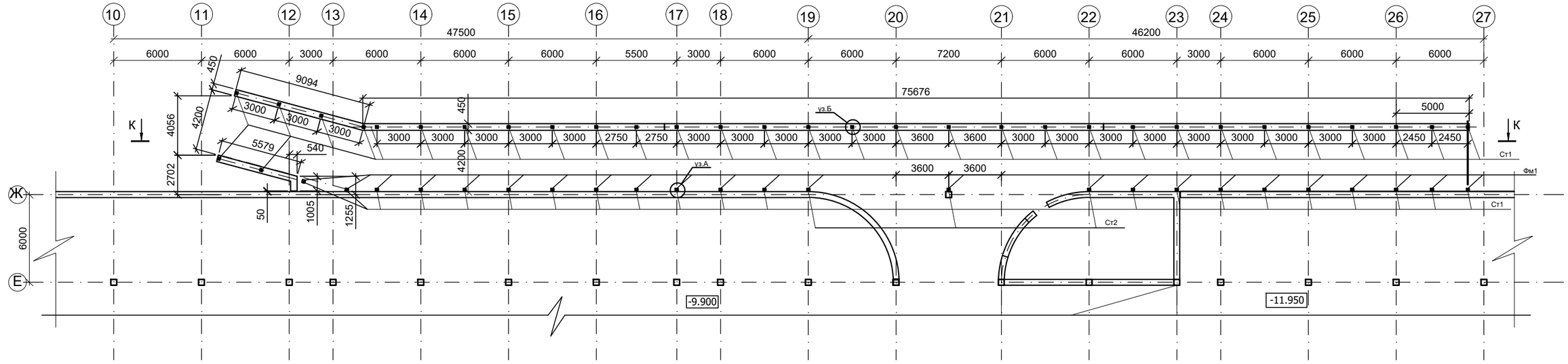

1. Бм-1-1,Км-1-1 см. лист КЖ-52.
2. Все бетонные поверхности, соприкасающиеся с грунтом, обмазать горячим битумом за 2 раза.
3. Арматуры вязать вязальной проволкой во всех пересечениях.
4. Сечение 1-1 см.лист КЖ-47.
5. Сечение 2-2 см.лист КЖ-48.
6. Фундамент ФМ-1-1 см. лист КЖ-50
7. Металлические стойки СТ-1, СТ-2 см. лист КЖ-49
8. Узлы А,Б см. лист КЖ-49
9. Сечение 3-3 см.лист КЖ-48.
10. Сечение К-К см.лист КЖ-46.1.

						Заказ №5092К2 -8-КЖ
изм.	Nуч.	лист	Nдок.	подпись	дата	«Строительство семи 16-ти этажных жилых домов южнее ул. Жандосова, между ул. Сулейменова и ул. Щепкина в Ауэзовском районе г.Алматы» (без внутриплощадочных и внеплощадочных инженерных сетей). Завершение строительства.
ГКП		Демеуов Б.				"2-х ярусный автопаркинг в осях 2-37 на 648 машиномест" /пятно-8/
Проверил		Демеуов Б.				стадия: РП; лист: КЖ-46; листов:
Разработ.		Акебекова				Фрагменты плана на отм.-9.900 Схема расположения элементов металлических конструкций Рампы "Р-2"
н.контрол.		Прохоров А.				ТОО "ПИ Алматыгипрогор-1"

Взам.инв.№	Подпись и дата	Инв.№ подл.
	28.09.18г.	96

формат А2

Сечение К-К
Рампа "Р-2"

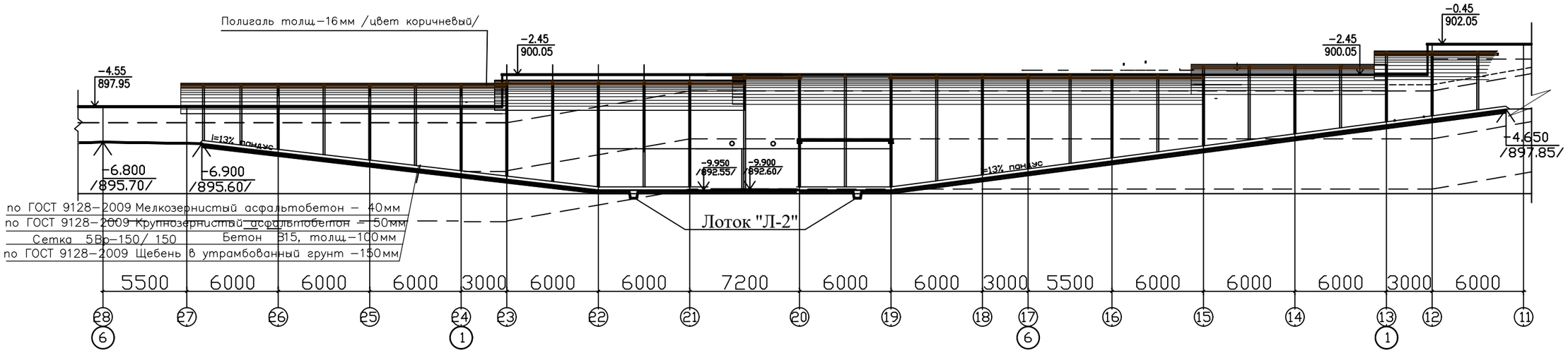

1. Данный лист см. с лист КЖ-46.

						Заказ №5092К2 -8-КЖ			
						«Строительство семи 16-ти этажных жилых домов южнее ул. Жандосова, между ул. Сулейменова и ул. Щепкина в Ауэзовском районе г.Алматы» (без внутриплощадочных и внеплощадочных инженерных сетей). Завершение строительства.			
изм.	Nуч.	лист	Nдок.	подпись	дата				
ГКП		Демеуов Б.				"2-х ярусный автопаркинг в осях 2-37 на 648 машиномест" /пятно-8/	стадия	лист	листов
							РП	КЖ-46.1	
Проверил		Демеуов Б.							
Разработ.		Акебекова				Разрез К-К Рампы "Р-2"	ТОО "ПИ Алматыгипрогор-1"		
н.контрол.		Прохоров А.							

Взам.инв.№	Подпись и дата	Инв.№ подл.
	28.09.18г.	96

формат А2

Развертка стены.Рампа "Р-2"

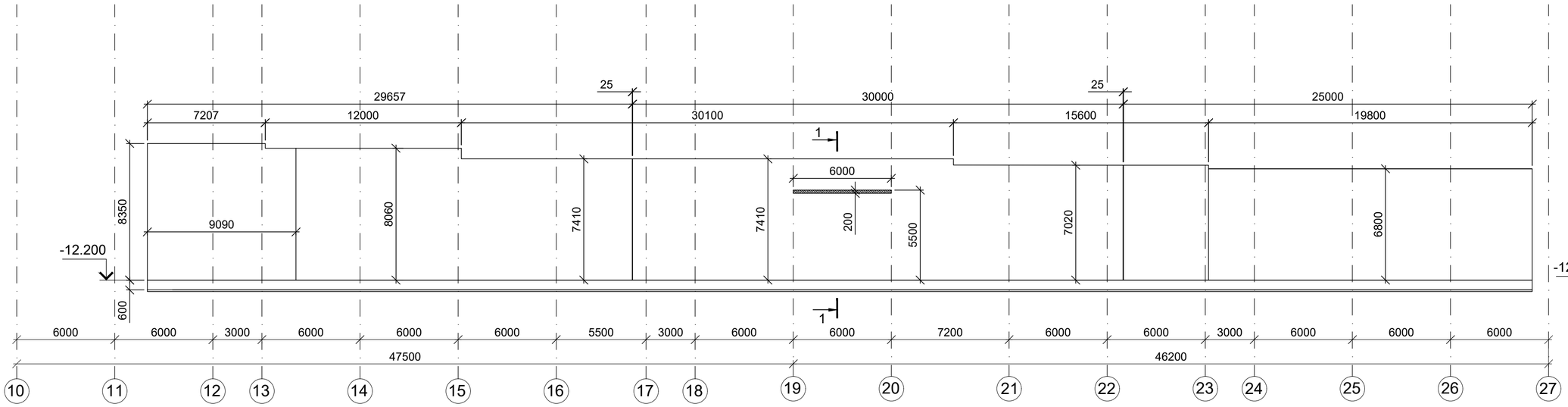

3 - 3

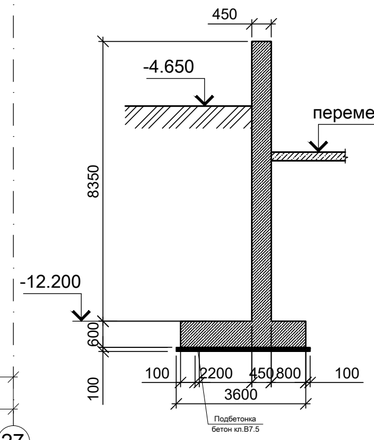

Рампа Р-2.
Схема расположения конструктивных элементов навеса рампы

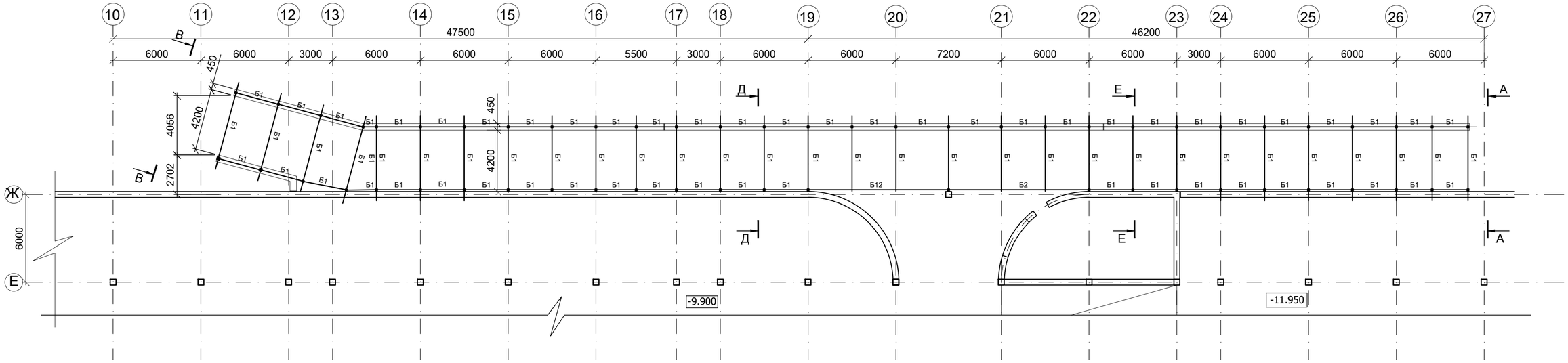

1. Схему расположения Р-2 см.л. КЖ-46.
2. Все бетонные поверхности, соприкасающиеся с грунтом, обмазать горячим битумом за 2 раза.
3. Арматуры вязать вязальной проволокой во всех пересечениях.
4. Толщина всех неоговоренных сварных швов равна 6 мм.
5. Сварные швы варить электродами типа Э42А по ГОСТ 9467-75*.
6. Все стыковые сварные швы где указана разделка кромок варить с полным проваром, концы швов выводить на выводные планки. После сварки выводные планки срезать, места реза зачистить.
7. Все металлические элементы окрасить эмалью ПФ-115 по ГОСТ15907-70 по грунтовке ГФ-021.
8. Сечение 1-1 см.лист КЖ-50.

изм.	Nуч.	лист	Nдок.	подпись	дата	Заказ №5092К2 -8-КЖ		
						«Строительство семи 16-ти этажных жилых домов южнее ул. Жандосова, между ул. Сулейменова и ул. Щепкина в Ауэзовском районе г.Алматы» (без внутриплощадочных и внеплощадочных инженерных сетей). Завершение строительства.		
ГКП		Демеуов Б.				"2-х ярусный автопаркинг в осях 2-37 на 648 машиномест" /пятно-8/	стадия	лист	листов
							РП	КЖ-47	
Проверил		Демеуов Б.							
Разработ.		Акебекова				Развертка стен. Рампы Р-2 Схема расположения конструктивных элементов навеса рампы	ТОО "ПИ Алматыгипрогор-1"		
н.контрол.		Прохоров А.							

Взам.инв.№	Подпись и дата	Инв.№ подл.
	28.09.18г.	96

формат А2

2 - 2

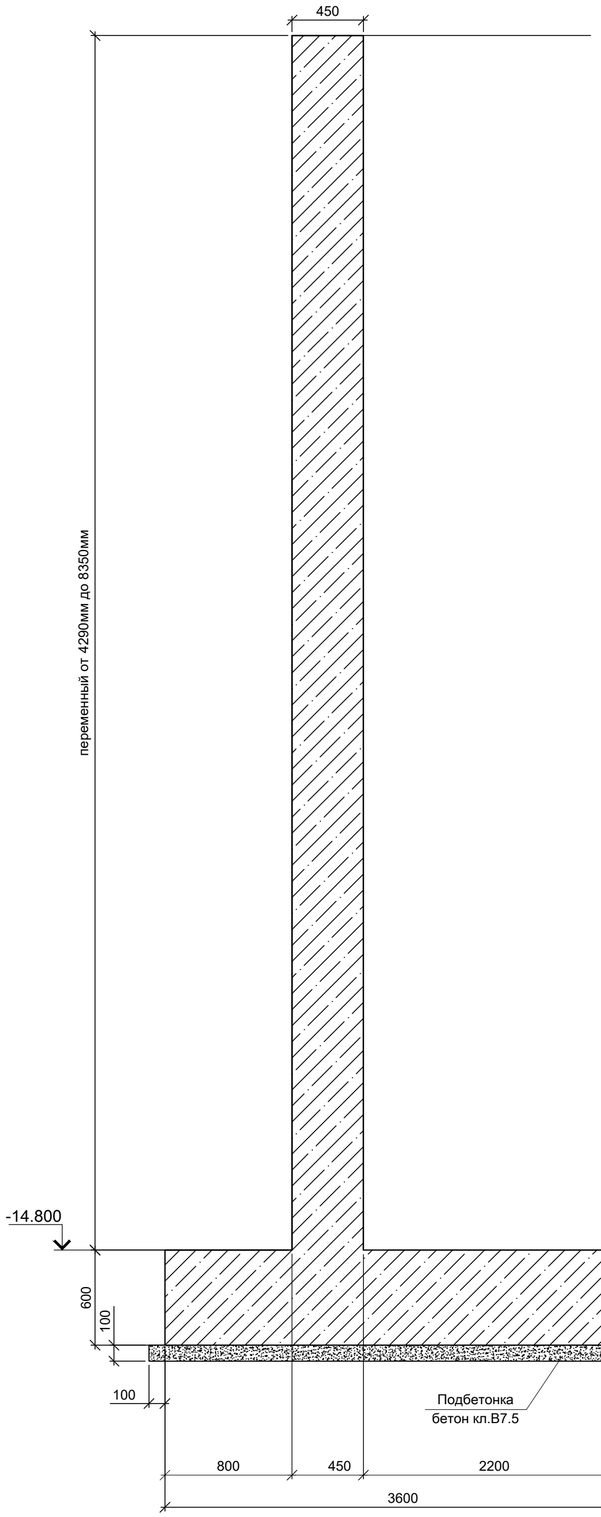

(армирование)

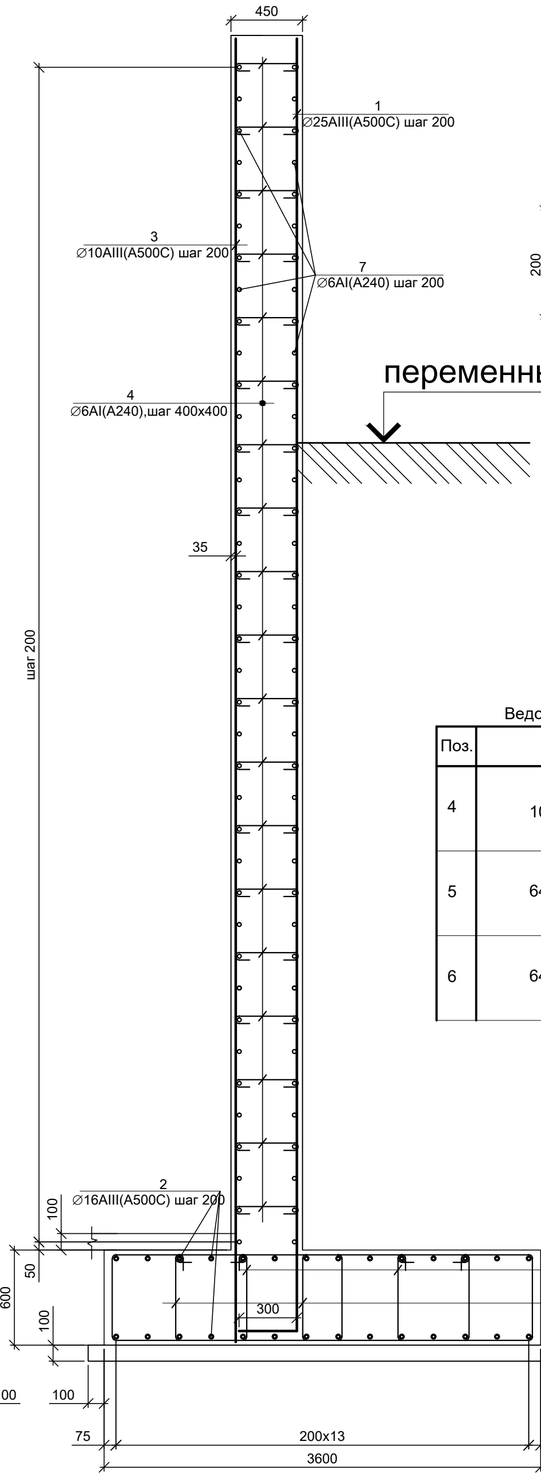

Мн1

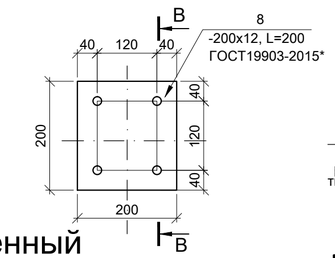

В - В

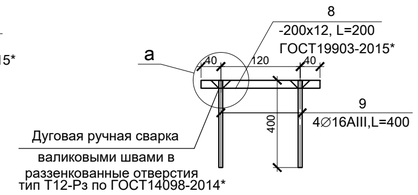

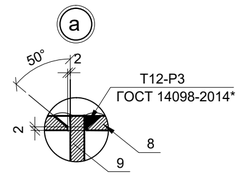

Спецификация элементов закладных детали Мн 1

Поз.	Обозначение	Наименование	Кол.	Масса ед., кг	Примечание
Мн1		Закладная деталь Мн1	6.33		
8	ГОСТ 19903-2015*	лист -12х200, L=200	1	3.77	3.77
9	ГОСТ 34028-2016	Ø16AIII (A500C) L=400	4	0.64	2.56

Спецификация элементов рампы Р-2

Марка, поз.	Обозначение	Наименование	Кол.шт Р-2	Масса ед., кг	Приме-чание
1	ГОСТ 34028-2016	Ø25AIII (A500C) L=п.м	3115	3.84	
2	"	Ø16AIII (A500C) L=п.м	2400	1.58	
3	"	Ø10AIII (A500C) L=п.м	3115	0.617	
4	"	Ø6AI (A240) L=585	6230	0.12	
5	"	Ø8AI (A240) L=2920	848	1.15	
6	"	Ø8AIII (A500C) L=3320	848	1.31	
7	"	Ø6AIII (A500C) L=п.м	6230	0.222	
МН-1		Закладная деталь	62		
		Материалы			
		Бетон класса В25 F50	463.2		$м^3$
		Подбетонка класс В7,5	32.2		$м^3$

Ведомость деталей

Поз.	Эскиз
4	385; 100, 100
5	815; 645, 545; 915
6	1015; 645, 545; 1115

Спецификация элементов плит перекрытия

Поз.	Обозначение	Наименование	Кол.	Масса ед., кг	Примечание
10	ГОСТ 34028-2016	Ø12AIII (A500C) L=504м		0.888	447.6
11	"	Ø8AI (A240) L=1200	75	0.47	35.3
		Материалы			
		Бетон класса В25 F50		5.0	$м^3$

1. Схему расположения Р-2 см.л. КЖ-47
2. Все бетонные поверхности, соприкасающиеся с грунтом, обмазать горячим битумом за 2 раза.
3. Арматуру вязать вязальной проволкой во всех пересечениях.

изм.	Nуч.	лист	Nдок.	подпись	дата
Гл.констр		Демеуов			
Н.Контроль		Демеуов			
Исполнил		Рахметулов			
Проверил		Демеуов			

Заказ №5092К2-8-КЖ

«Строительство семи 16-ти этажных жилых домов южнее ул. Жандосова, между ул. Сулейменова и ул. Щепкина в Ауэзовском районе г.Алматы» (без внутриплощадочных и внеплощадочных инженерных сетей).
Завершение строительства.

"2-х ярусный автопаркинг в осях 2-37 на 648 машиномест" /пятно-8/

стадия	лист	листов
РП	КЖ-48и1	

Рампа Р-2.
Разрез 2-2

ТОО ПИ "Алматыгипрогор-1"

формат А2

Взам.инв.№
Подпись и дата 28.09.18г.
Инв.№ подл. 96

F:\Паркинг\Автопаркинг КЖ по оси 2-37 - 2022 ок.dwg, 12.08.2022 9:51:08, DWG To PDF.pc3

Сечение А-А
Рампа "Р-2"

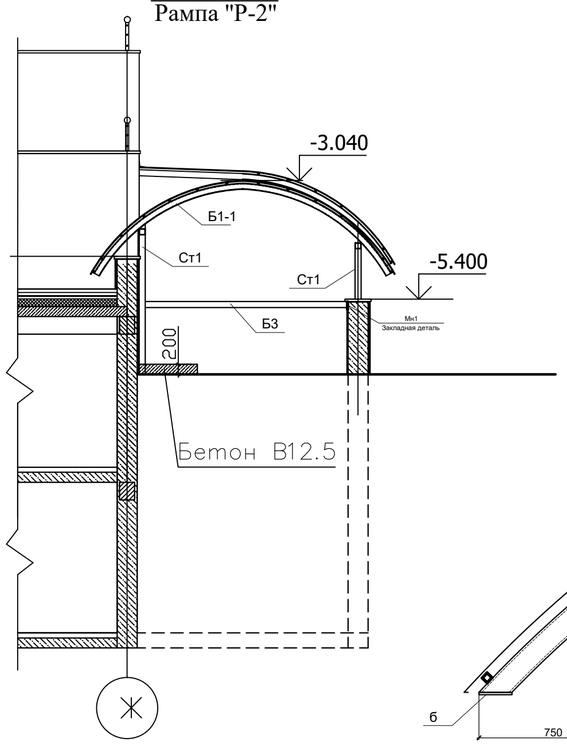

Сечение В-В
Рампа "Р-2"

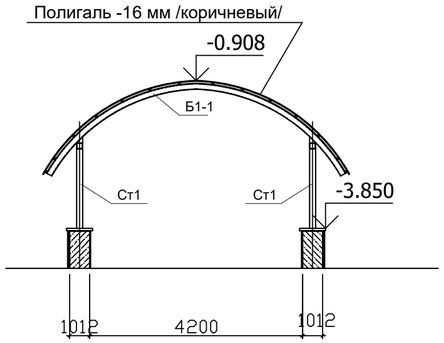

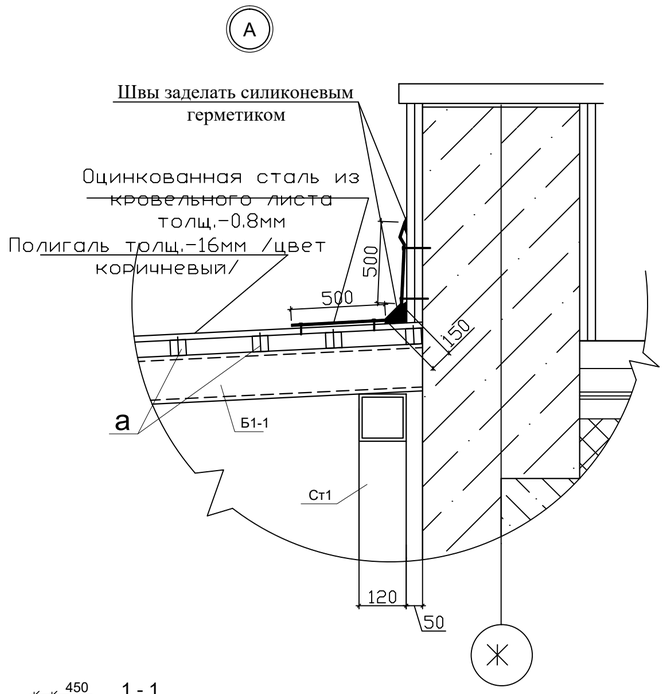

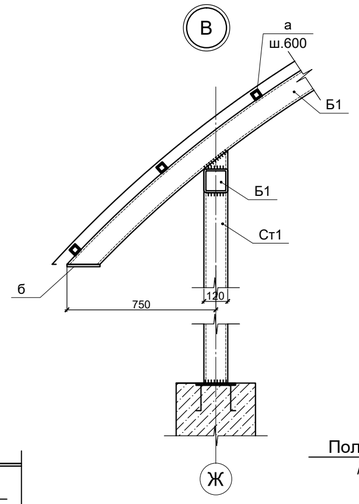

Сечение Д-Д
Рампа "Р-2"

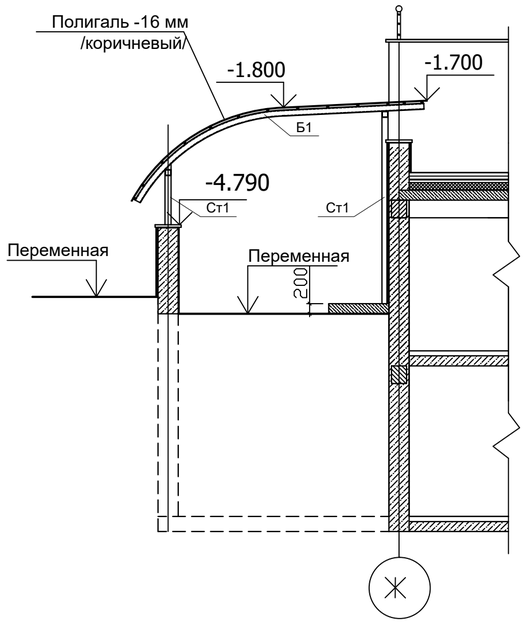

Сечение Е-Е
Рампа "Р-2"

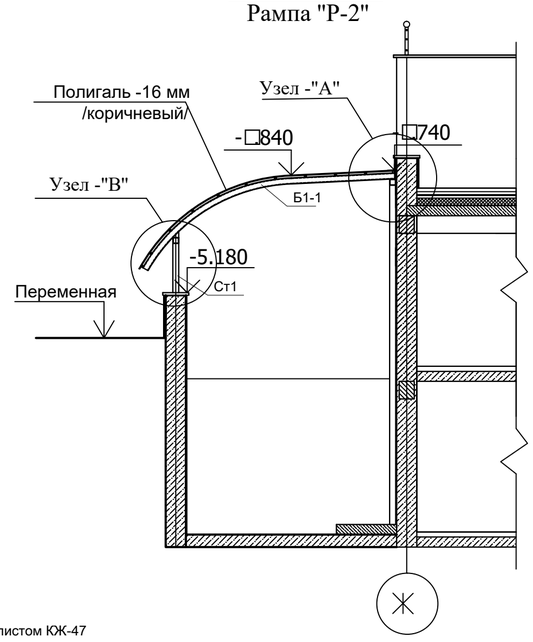

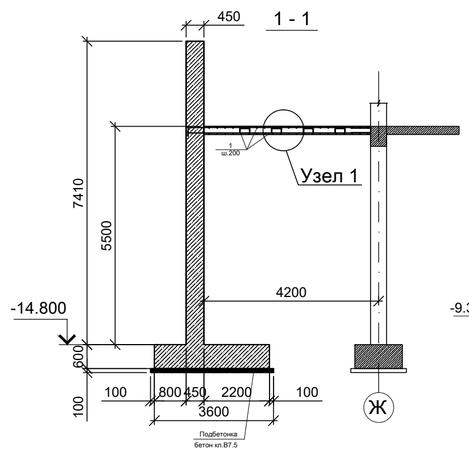

Узел 1

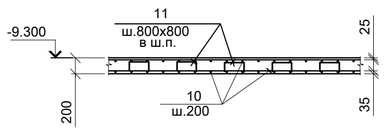

1. Данный лист читать совместно с листом КЖ-47
2. Толщина всех неоговоренных сварных швов равна 6 мм.
3. Сварные швы варить электродами типа Э42А по ГОСТ 9467-75*.
4. Все стыковые сварные швы где указана разделка кромок варить с полным проваром, концы швов выводить на выводные планки. После сварки выводные планки срезать, места реза зачистить.
5. Все металлические элементы окрасить эмалью ПФ-115 по ГОСТ15907-70 по грунтовке ГФ-021.

изм.	Nуч.	лист	Nдок.	подпись	дата	Заказ №5092К2 -8-КЖ
						«Строительство семи 16-ти этажных жилых домов южнее ул. Жандосова, между ул. Сулейменова и ул. Щепкина в Ауэзовском районе г.Алматы» (без внутриплощадочных и внеплощадочных инженерных сетей). Завершение строительства.
ГКП		Демеуов Б.				"2-х ярусный автопаркинг в осях 2-37 на 648 машиномест" /пятно-8/
Проверил		Демеуов Б.				стадия: РП; лист: КЖ-49и1; листов:
Разработ.		Акебекова				Сечения А-А,В-В,Д-Д,Е-Е,С-С. Узел А
н.контрол.		Прохоров А.				ТОО "ПИ Алматыгипрогор-1"

Взам.инв.№ | Подпись и дата 28.09.18г. | Инв.№ подл. 96

F:\Паркинг\Автопаркинг КЖ по оси 2-37 - 2022 ок.dwg, 12.08.2022 9:51:58, DWG To PDF.pc3

формат А2

1 - 1

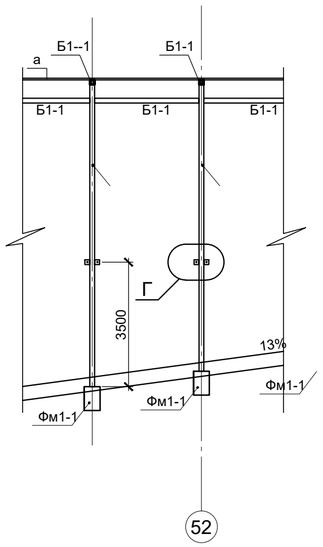

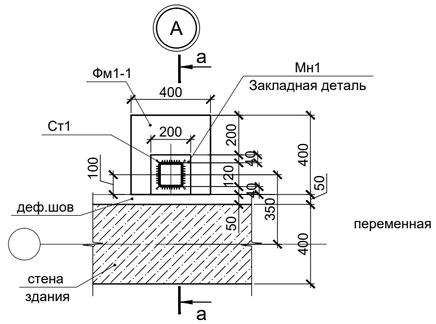

Фундамент Фм1-1

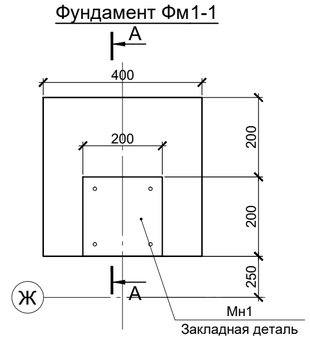

а - а

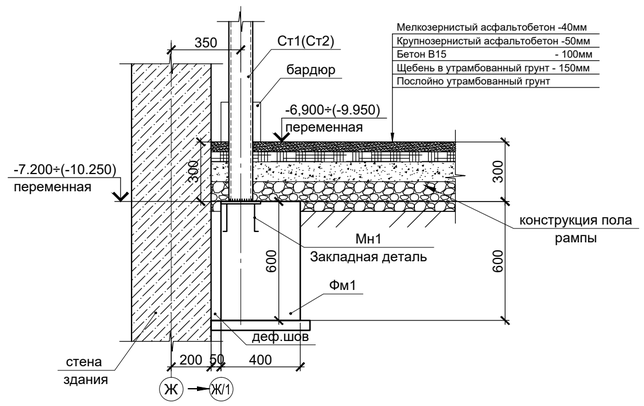

А - А

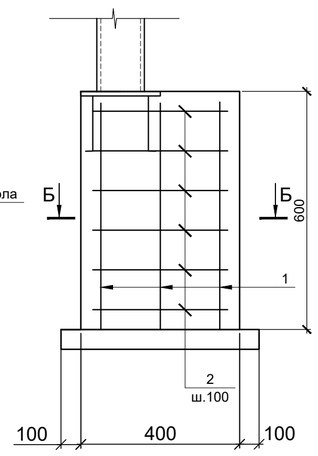

Г

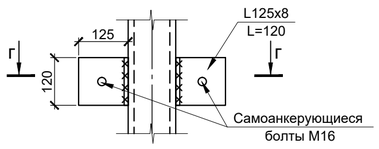

Г - Г

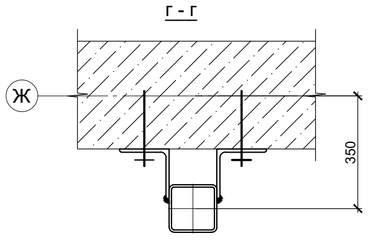

Б

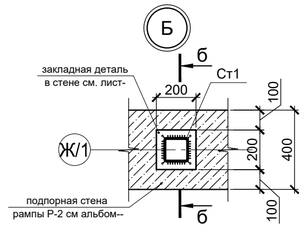

б - б

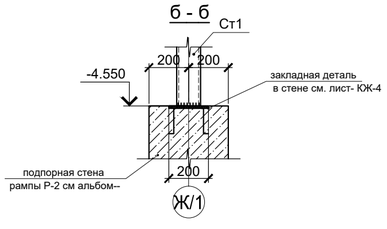

Б - Б

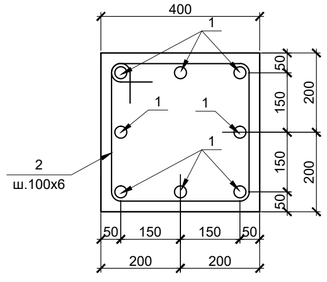

1.Схема расположения конструктивных элементов рампы Р-2 лист КЖ-47.
2.Узлы А,Б замаркирован на листе КЖ-46.

СПЕЦИФИКАЦИЯ МЕТАЛЛОПРОКАТА НА СТ-1, СТ-2, Б-1, Б-2

Вид профиля ГОСТ, ТУ	Марка металла и ГОСТ	Обозначение и/или размер профиля (мм)	N по порядку	Масса металла по элементам конструкций, т: Стойка	Балка					Общая масса кг
1	2	3	4	5	6	7	8	9	10	11
Всего профиля	С245 по ГОСТ 27772-2015*	Гн□160х4	1	1.0	0.8					1.8
Профили стальные замкнутые и прям-угольные для строительных конс-трукций ГОСТ 30245-2012		Гн□120х4	2	7.4	14.5					21.9
		Гн□40х4	3	10.0						10.0
		Гн □150х6	4		3.5					3.5
			5							
Всего профиля			6	18.4	18.8					37.2
Профили листовой горячекатаный по ГОСТ 103-2006		t4-150	7		0.05					0.05
			8							
			9							
Всего профиля			10		0.05					0.05
Итого масса металла:			11	18.4	18.85					37.25

СПЕЦИФИКАЦИЯ МАТЕРИАЛОВ НА ФМ-1-1

Поз.	Обозначение	Наименование	Кол.	Масса ед., кг	Примечание
Фм1		Фундамент под стойку Фм1-1	28		122.24 кг
1	ГОСТ 34028-2016	Ø12AIII (A500C) L=550	8	0.49	3.92
2	ГОСТ 34028-2016	хом. Ø8AI (A240) L=1560	6	0.62	3.72
		Бетон кл.В20		0.096 м³	
		Подбетонка бетон кл. В 7,5		0.036 м³	
Мн1		Закладная деталь Мн1	28		

Ведомость элементов

Марка	Сечение: Эскиз	Поз	Состав	Опорные усилия: N, т	M, тм	Q, т	Группа конструкций	Марка стали	Примечание
Ст1	□		□120х4				3	С245	
Ст2	□		□160х4				3	С245	
Б1	□		□120х8				3	С245	
Б2	□		□160х4				3	С245	
а	□		□ 40х4				3	С245	
Б3	□		□150х6				3	С245	
б	□		-4х150х150				3	С245	

Изм.	Кол.уч	Лист	№док.	Подпись	Дата
ГКП		Демеуов Б.			
Проверил		Демеуов Б.			
Разработ.		Акебекова			
н.контрол.		Прохоров А.			

Заказ №5092 К2 - 8 - КЖ

« Строительство семи 16-ти этажных жилых домов южнее ул. Жандосова, между ул. Сулейменова и ул. Щепкина в Ауэзовском районе г.Алматы» (без внутриплощадочных и внеплощадочных инженерных сетей). Завершение строительства.

"2-х ярусный автопаркинг в осях 2 - 37 на 648 машиномест" /пятно-8/

Стадия	Лист	Листов
РП	КЖ-50и1	

Разрез 1-1. Узлы А, Б, Г

ТОО "ПИ Алматыгипрогор-1"

Формат А2

Взам.инв.№ | Подпись и дата 28.09.18г. | Инв.№ подл. 96

F:\Паркинг\Автопаркинг КЖ по оси 2-37 - 2022 ок.dwg, 12.08.2022 9:52:38, DWG To PDF.pc3

Схема расположения элементов плит перекрытия над лестницей Л-6,Л-7

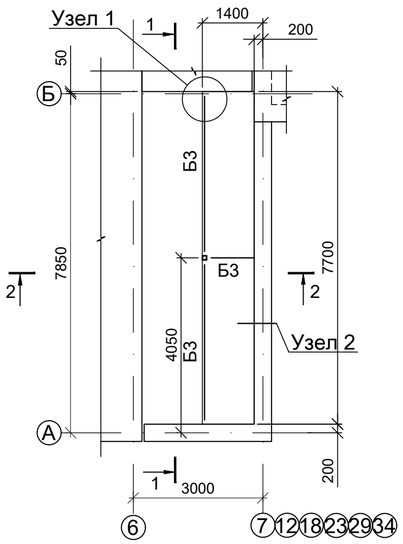

Разрез 1-1

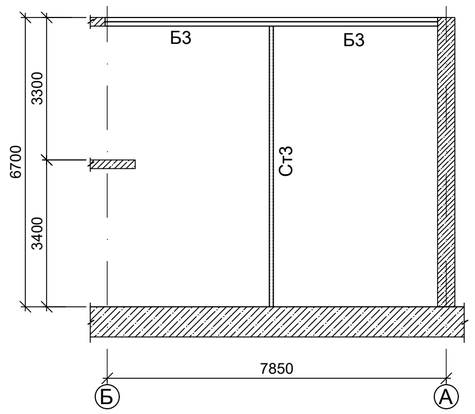

Разрез 2-2

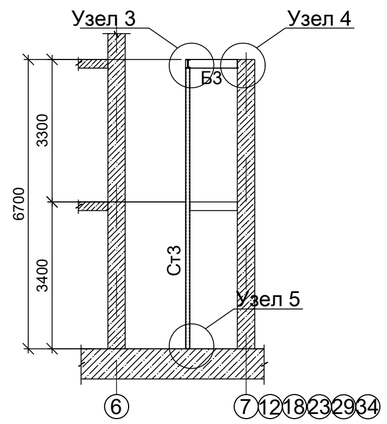

Узел 1

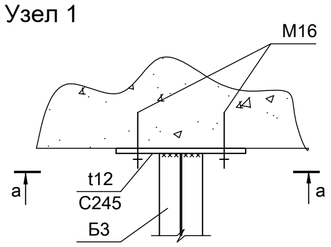

Узел 5

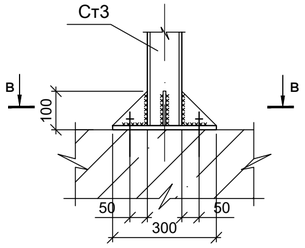

Сечение а-а

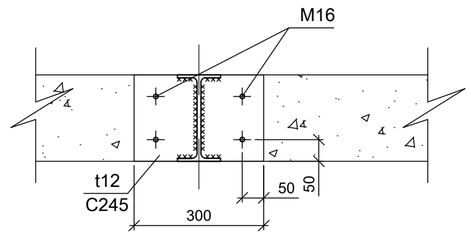

Сечение в-в

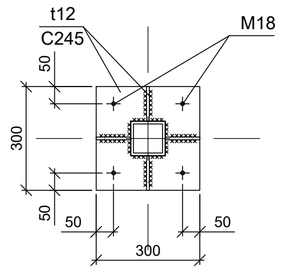

Узел 2

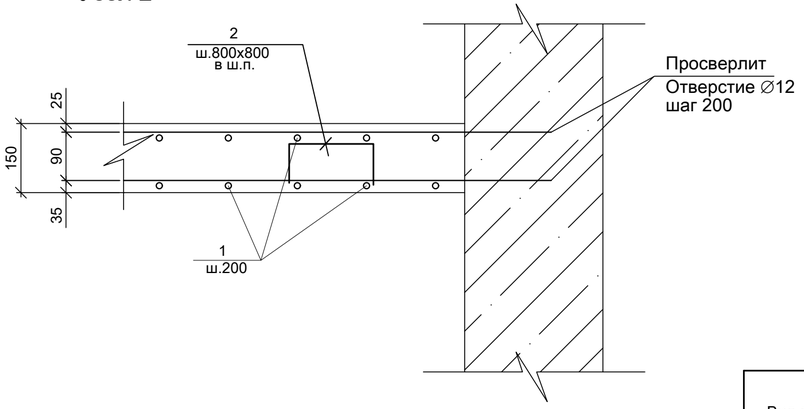

Узел 3

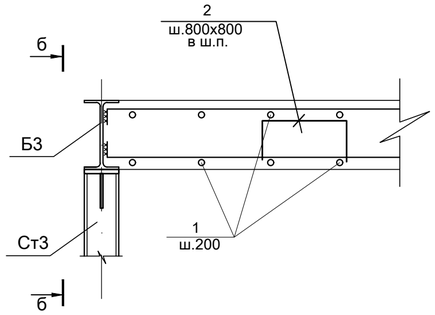

Сечение б-б

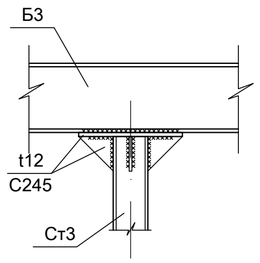

Узел 4

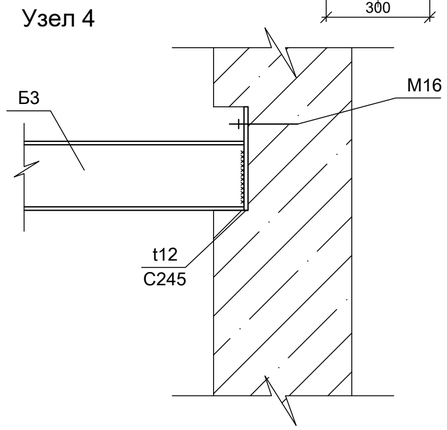

СПЕЦИФИКАЦИЯ МЕТАЛЛОПРОКАТА НА Ст-3, Б-3

Вид профиля ГОСТ, ТУ	Марка металла и ГОСТ	Обозначение и/или размер профиля (мм)	N по порядку	Масса металла по элементам конструкций, т: Стойка	Балка					Общая масса кг
1	2	3	4	5	6	7	8	9	10	11
Двутавры стальные горячекатаные с параллельными гранями полок типа Б по РДС РК 5.04-24-2006	С245 ГОСТ 27772-2015*	I 20	1		2.7					2.7
			2							
			3							
			4							
Всего профиля			5		2.7					2.7
Сталь листовая горячекатанная ГОСТ 19903-2015	С245 ГОСТ 27772-2015*	t 12	6		0.2					0.2
			7							
			8							
			9							
Всего профиля			10		0.2					0.2
Профили стальные замкнутые и прямоугольные для стройтельных конструкций ГОСТ 30245-2012	С245 по ГОСТ 27772-2015*	Гн□160х4	11	0.3						0.3
			12							
			13							
			14							
Всего профиля			15	1.1	2.9					4.0
Итого масса металла:			16	1.1	2.9					4.0

Спецификация элементов плит перекрытия

Поз.	Обозначение	Наименование	Кол.	Масса ед., кг	Примечание
1	ГОСТ 34028-2016	Ø12AIII (A500C) L=184.8м		0.888	164.1
2	"	Ø8AI (A240) L=1200	27	0.47	12.7
		Материалы			
		Бетон класса В25 F50		1.61	$м^3$

Ведомость элементов Ст-3, Б-3

Марка	Сечение: Эскиз	Поз	Состав	Опорные усилия: N, т	M, тм	Q, т	Группа конструкций	Марка стали	Примечание
Ст3	□		□160х4				3	С245	
Б3	I		I 20Б				3	С245	

1.Толщина всех неоговоренных сварных швов равна 6 мм.

2.Сварные швы варить электродами типа Э42А по ГОСТ 9467-75*.

3.Все стыковые сварные швы где указана разделка кромок варить с полным проваром, концы швов выводить на выводные планки. После сварки выводные планки срезать, места реза зачистить.

4.Все металлические элементы окрасить эмалью ПФ-115 по ГОСТ15907-70 по грунтовке ГФ-021.

Взам.инв.№	Подпись и дата	Инв.№ подл.
	28.09.18г.	96

Изм.	Кол.уч	Лист	№док	Подпись	Дата
ГКП		Демеуов Б.			
Проверил		Демеуов Б.			
Разработ.		Акебекова			
н.контрол.		Прохоров А.			

Заказ №5092 К2 - 8 - КЖ

« Строительство семи 16-ти этажных жилых домов южнее ул. Жандосова, между ул. Сулейменова и ул. Щепкина в Ауэзовском районе г.Алматы» (без внутриплощадочных и внеплощадочных инженерных сетей). Завершение строительства.

"2-х ярусный автопаркинг в осях 2 - 37 на 648 машиномест" /пятно-8/

Стадия	Лист	Листов
РП	КЖ-51	

Схема расположения элементов плит перекрытия над лестницей Л-6,Л-7

ТОО "ПИ Алматыгипрогор-1"

Формат А2

Монолитные железобетонные элементы Км-1-1; Бм-1-1

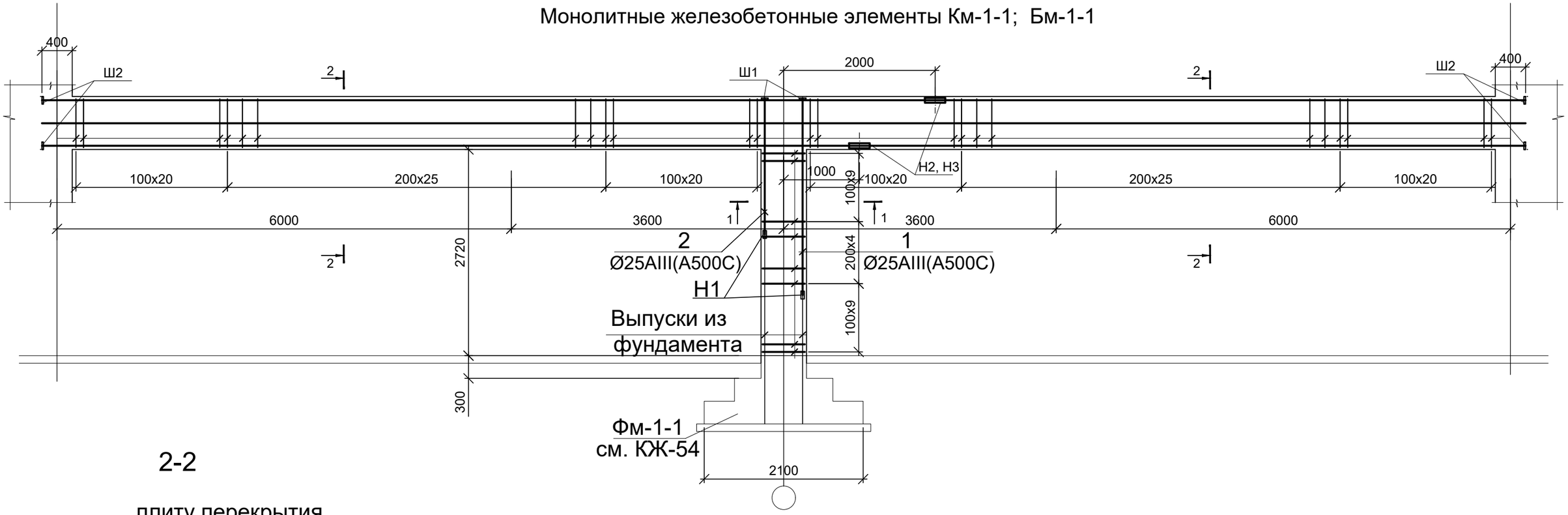

2-2

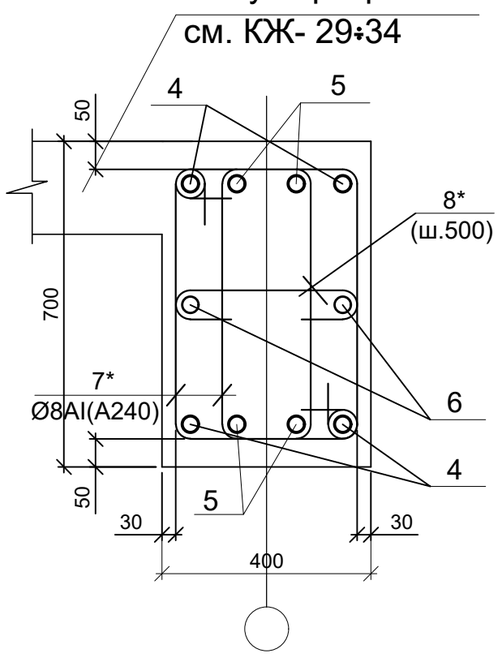

1-1

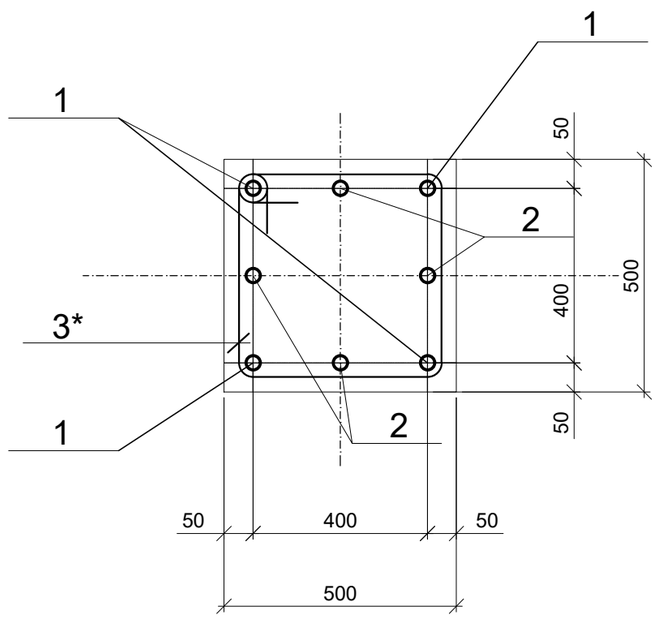

1. Схему расположения каркаса см. КЖ-46.
2. Спецификацию материалов на Км-1-1, Бм-1-1 см. КЖ-53
3. Сварку выполнить электродами типа Э-42А по ГОСТ 9467-75*.

						Заказ №5092 К2 - 8 - КЖ
						«Строительство семи 16-ти этажных жилых домов южнее ул. Жандосова, между ул. Сулейменова и ул. Щепкина в Ауэзовском районе г.Алматы» (без внутриплощадочных и внеплощадочных инженерных сетей). Завершение строительства.
изм.	Nуч.	лист	Nдок.	подпись	дата	
ГКП		Демеуов Б.				"2-х ярусный автопаркинг в осях 2-37 на 648 машиномест" /пятно-8/
Проверил		Демеуов Б.				
Разработ.		Акебекова				Монолитные железобетонные элементы Км-1-1; Бм-1-1
н. контрол.		Прохоров				

стадия	лист	листов
РП	КЖ-52	

ТОО "ПИ Алматыгипрогор-1"

Взам.инв.№	Подпись и дата	Инв.№ подл.
	28.09.18г.	96

формат А3х2

Ведомость деталей

Поз.	Эскиз
3*	510; 410-в.г.; 510; 410-в.г.
7*	390; 600-в.г.; 700; 290-в.г.
8*	340; 150; 150

Спецификация материалов элементов на Км-1-1, Бм-1-1, кг

Марка, поз.	Обозначение	Наименование		Кол. шт.	Масса ед., кг	Приме-чание
		Км-1-1				131.08
1	ГОСТ 34028-2016	Ø32AIII (A500C)	L=2600	4	16.4	65.6
2	"	Ø25AIII (A500C)	L=1800	4	6.93	27.72
3*	"	Ø8AI (A240)	L=1840	24	0.73	17.52
Ш1	ГОСТ19903-2015	-20x100	L=100	8	1.57	12.56
Н1	"	Ø25AIII (A500C)	L=250	8	0.96	7.68
		Бетон класса В25		0.68		
		Бм-1-1				1095.57
4	ГОСТ 34028-2016	Ø32AIII (A500C)	L=п.м.	78.4	6.31	494.7
5	"	Ø25AIII (A500C)	L=п.м.	78.4	3.85	301.84
6	"	Ø14AIII (A500C)	L=п.м.	39.2	1.21	47.43
7*	"	Ø8AI (A240)	L=1980	268	0.78	209.04
8*	"	Ø6AI (A240)	L=640	40	0.14	5.6
Ш2	ГОСТ19903-2015	-20x100	L=100	16	1.57	25.12
Н2	"	Ø32AIII (A500C)	L=320	4	2.0	8
Н3	"	Ø25AIII (A500C)	L=250	4	0.96	3.84
		Бетон класса В25		5.3		

1. Элементы КМ-1-1, БМ-1-1 см. на листе КЖ-52

изм.	Nуч.	лист	Nдок.	подпись	дата
ГКП		Демеуов Б.			
Проверил		Демеуов Б.			
Разработ.		Акебекова			
н. контрол.		Прохоров			

Заказ №5092 К2 - 8 - КЖ

«Строительство семи 16-ти этажных жилых домов южнее ул. Жандосова, между ул. Сулейменова и ул. Щепкина в Ауэзовском районе г.Алматы» (без внутриплощадочных и внеплощадочных инженерных сетей). Завершение строительства.

"2-х ярусный автопаркинг в осях 2-37 на 648 машиномест" /пятно-8/

стадия	лист	листов
РП	КЖ-53	

Спецификация материалов элементов на Км-1-1, Бм-1-1.

ТОО "ПИ Алматыгипрогор-1"

формат А3х2

Взам.инв.№	Подпись и дата	Инв.№ подл.
	28.09.18г.	96

Фундамент Фм-1-1

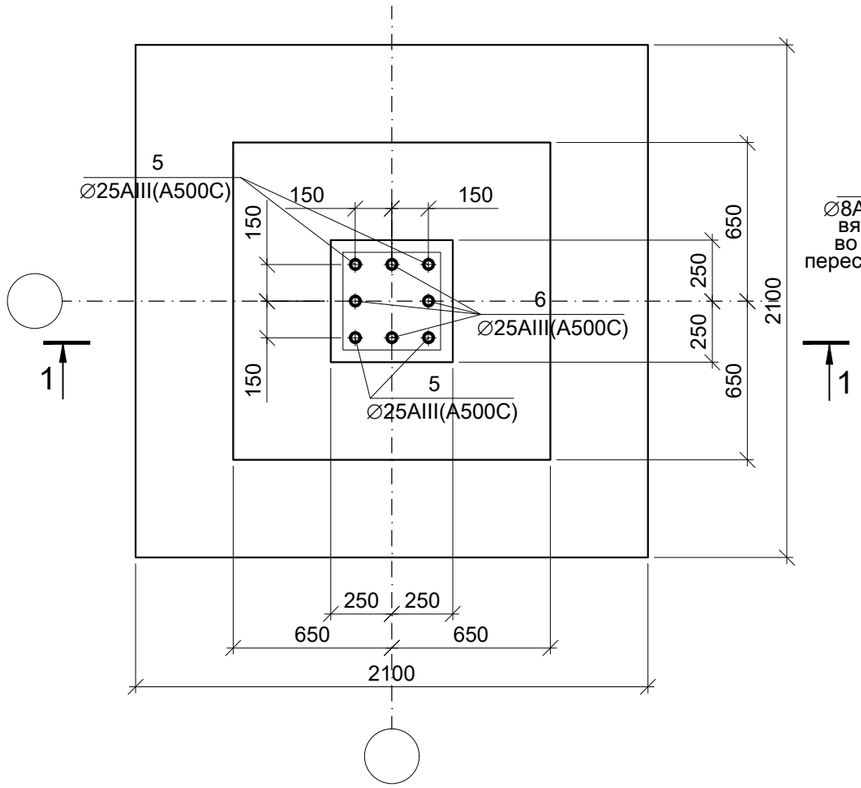

2 - 2

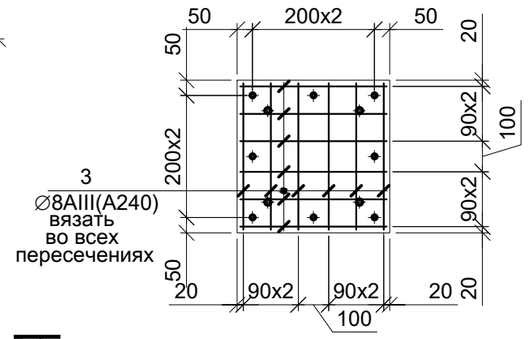

3 - 3

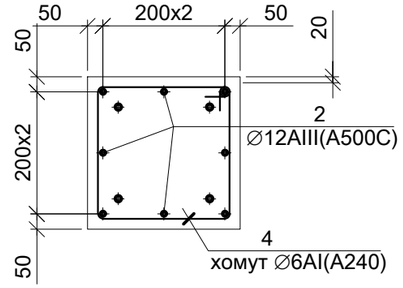

Ведомость деталей

Поз.	Эскиз
4	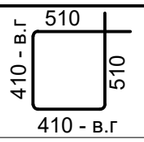

1 - 1

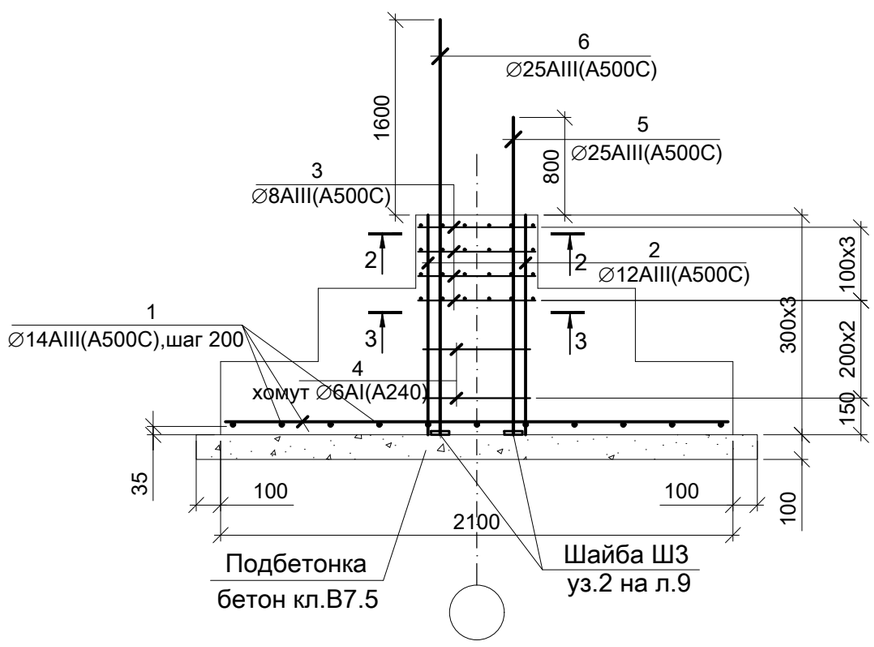

Спецификация материалов на фундамент Фм1-1

Марка, поз.	Обозначение	Наименование		Кол. шт.	Масса ед., кг	Приме-чание
		Фм-1-1				160.09
1	ГОСТ 34028-2016	Ø14AIII (A500C)	L=2060	22	2.50	50.0
2	"	Ø12AIII (A500C)	L=880	8	0.78	6.24
3*	"	Ø8AI (A240)	L=480	48	0.19	9.12
4*	"	Ø6AI (A240)	L=1840	2	0.41	0.82
5	Ш3 „ 1700 уз.2 на л.9	Ø32AIII (A500C)	L=1700	4	10.7	42.8
6	Ш3 „ 2500 уз.2 на л.9	Ø25AIII (A500C)	L=2500	4	9.63	38.52
Ш3		-20x100 ГОСТ19903-2015	L=100	8	1.57	12.56
		Материалы				
		Бетон класса В25		1.91		$м^3$
		Бетон класса В7.5 (подготовка)		0.53		$м^3$

изм.	Кол.уч	лист	Nдок.	подпись	дата
ГКП		Демеуов Б.			
Проверил		Демеуов Б.			
Разработ.		Акебекова			
н.контрол.		Прохоров А			

Заказ №5092 К2 - 8 - КЖ

« Строительство семи 16-ти этажных жилых домов южнее ул. Жандосова, между ул. Сулейменова и ул. Щепкина в Ауэзовском районе г.Алматы» (без внутриплощадочных и внеплощадочных инженерных сетей). Завершение строительства.

"2-х ярусный автопаркинг в осях 2 - 37 на 648 машиномест" /пятно-8/

стадия	лист	листов
РП	КЖ-54	

Фундамент Фм-1-1

ТОО "ПИ Алматыгипрогор-1"

Взам.инв.№

Подпись и дата 28.09.18г.

Инв.№ подл. 96

формат А3

Приямок Пр-2
(Опалубка)

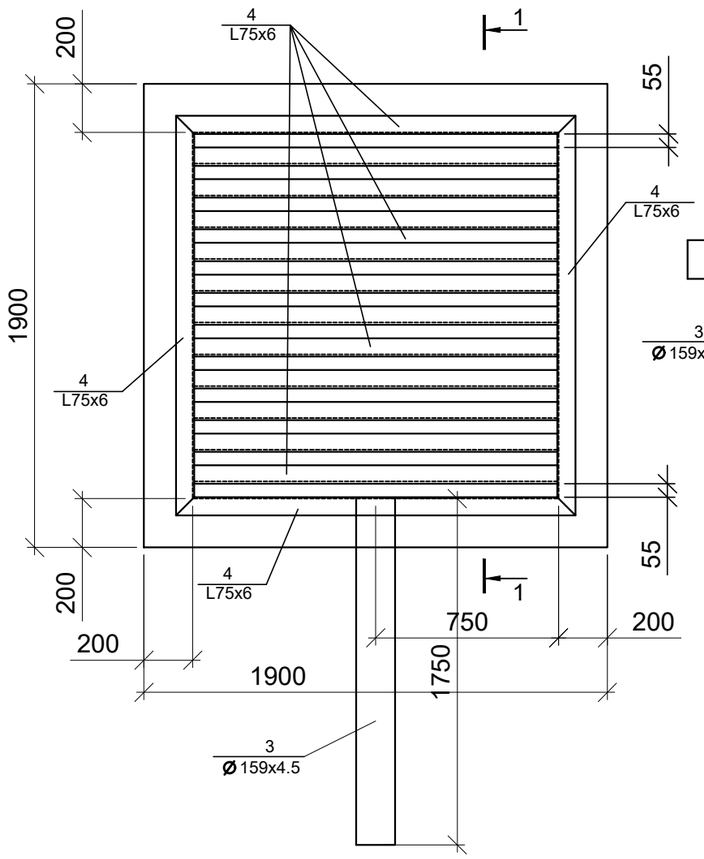

Приямок Пр-2
Разрез 1-1

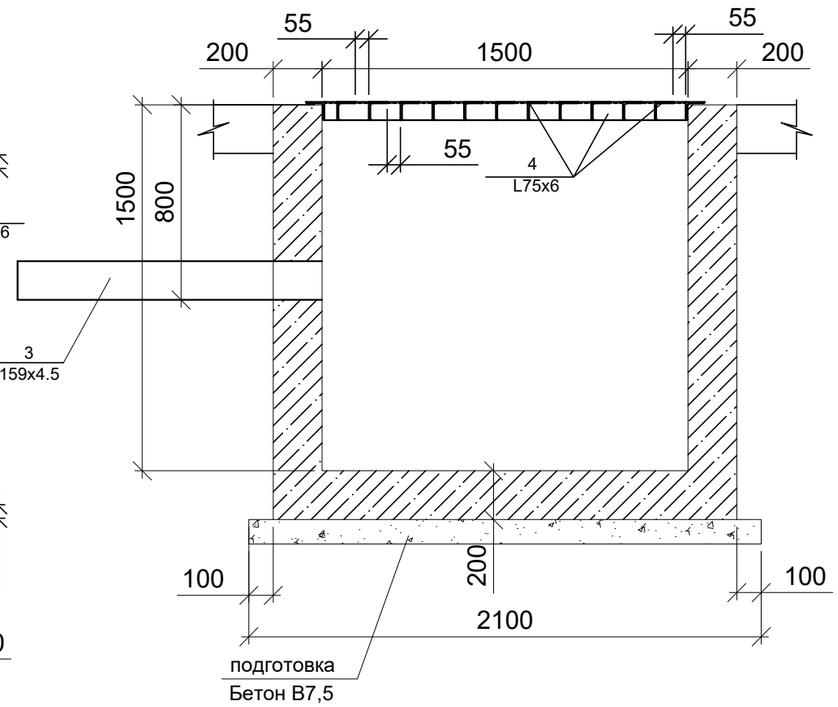

Приямок Пр-2
Разрез 1-1 (армирование)

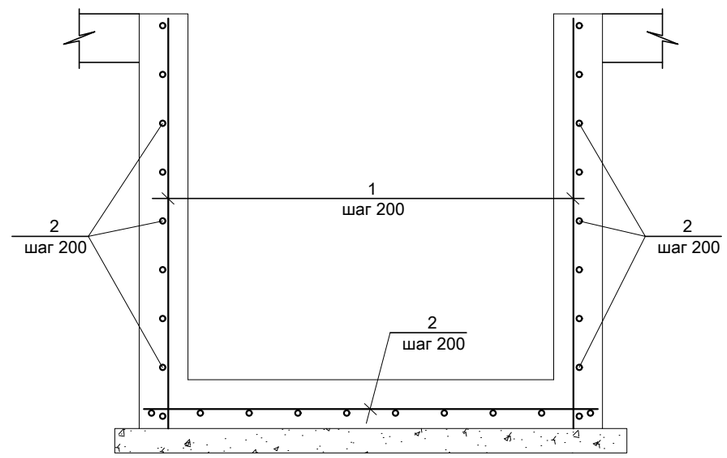

Спецификация к элементам приямка Пр-2

Поз.	Наименование	Обозначение	Кол. шт.	Масса ед.кг.	Примеч.
		Приямок монолитный Пр-2	1		
1	ГОСТ 34028-2016	Ø8AIII (A500C), L=1680	36	0.66	23.8
2	ГОСТ 34028-2016	Ø8 AIII (A500C), L=1860	52	0.73	38.0
3	ГОСТ10704-91	Ø159x4,5 L=1750	1	29.8	29.8
		Решетка			
4	ГОСТ8509-93	L75x6 L=п.м	23.0	6.89	158.5
		Материалы:			
		Бетон марки В15		2.76 м³	
		Бетон марки В7.5		0.44 м³	

1. Схему расположения приямок Пр-2 см.л. КЖ-9.
2. Все бетонные поверхности, соприкасающиеся с грунтом, обмазать горячим битумом за 2 раза.
3. Арматуру вязать вязальной проволкой во всех пересечениях.

Взам.инв.№

Подпись и дата 28.09.18г.

Инв.№ подл. 96

изм.	Кол.уч	лист	Nдок.	подпись	дата
ГКП		Демеуов Б.			
Проверил		Демеуов Б.			
Разработ.		Акебекова			
н.контрол.		Прохоров А.			

Заказ №5092 К2 - 8 - КЖ

« Строительство семи 16-ти этажных жилых домов южнее ул. Жандосова, между ул. Сулейменова и ул. Щепкина в Ауэзовском районе г.Алматы» (без внутриплощадочных и внеплощадочных инженерных сетей). Завершение строительства.

"2-х ярусный автопаркинг в осях 2 - 37 на 648 машиномест" /пятно-8/

стадия	лист	листов
РП	КЖ-55	

Приямок Пр-2

ТОО "ПИ Алматыгипрогор-1"

формат А3

Фундамент под оборудование Ф-1

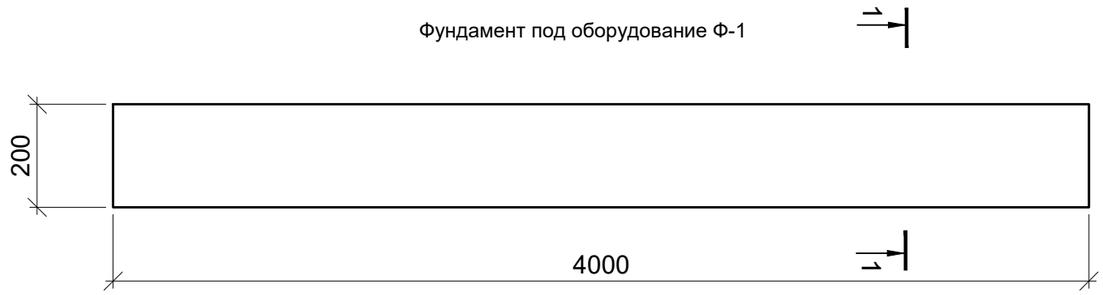

Ф-1
Разрез 1-1

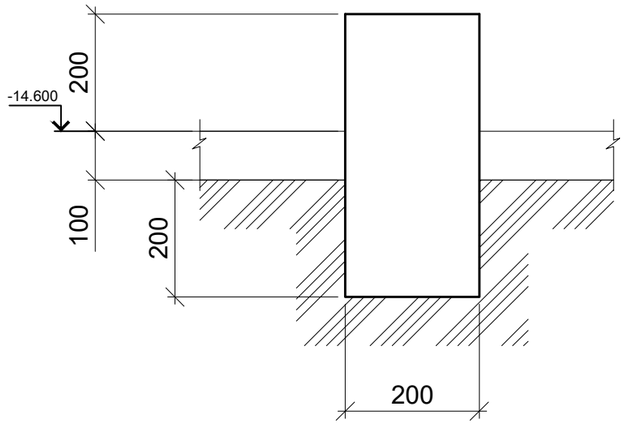

Фундамент под оборудование Ф-2

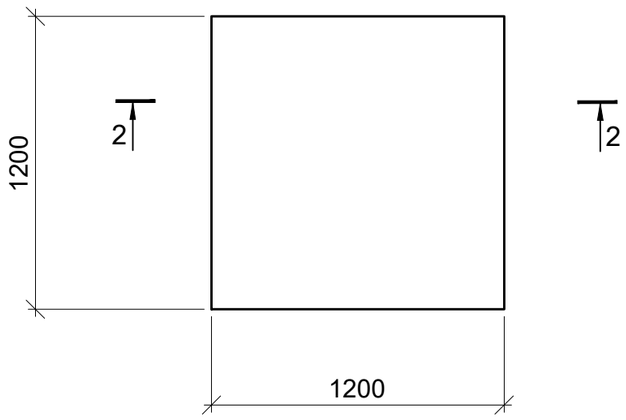

Спецификация к элементам Ф-1,Ф-2

Поз.	Наименование	Обозначение	Кол. шт.	Масса ед.кг.	Примеч.
		Фундамент под оборудование Ф-1	5		
		Материалы:			
		Бетон марки В15		0.40 м³	
		Фундамент под оборудование Ф-2	1		
1	ГОСТ 34028-2016	Ø8AIII (A500C), L=1160	12	0.46	5.52
		Материалы:			
		Бетон марки В15		0.72 м³	
		Бетон марки В7.5		0.20 м³	

Ф-2
Разрез 2-2(армирование)

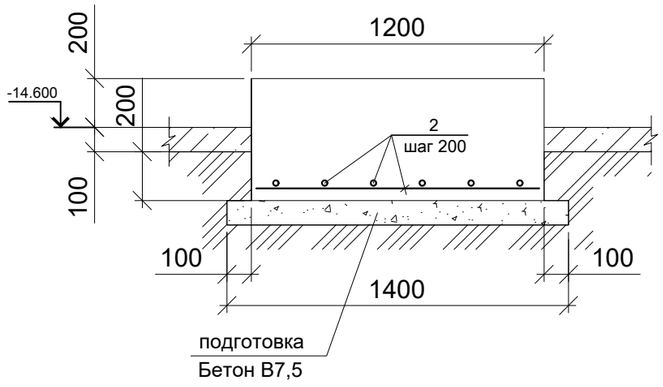

1. Схему расположения приямок Пр-3 см.л. КЖ-11

изм.	Кол.уч	лист	Nдок.	подпись	дата
ГКП		Демеуов Б.			
Проверил		Демеуов Б.			
Разработ.		Акебекова			
н.контрол.		Прохоров А.			

Заказ №5092 К2 - 8 - КЖ

« Строительство семи 16-ти этажных жилых домов южнее ул. Жандосова, между ул. Сулейменова и ул. Щепкина в Ауэзовском районе г.Алматы» (без внутриплощадочных и внеплощадочных инженерных сетей). Завершение строительства.

"2-х ярусный автопаркинг в осях 2 - 37 на 648 машиномест" /пятно-8/

стадия	лист	листов
РП	КЖ-56	

Фундамент под оборудование Ф-1,Ф-2

ТОО "ПИ Алматыгипрогор-1"

Взам.инв.№

Подпись и дата 28.09.18г.

Инв.№ подл. 96

формат А3

Приямок Пр-3
(Опалубка)

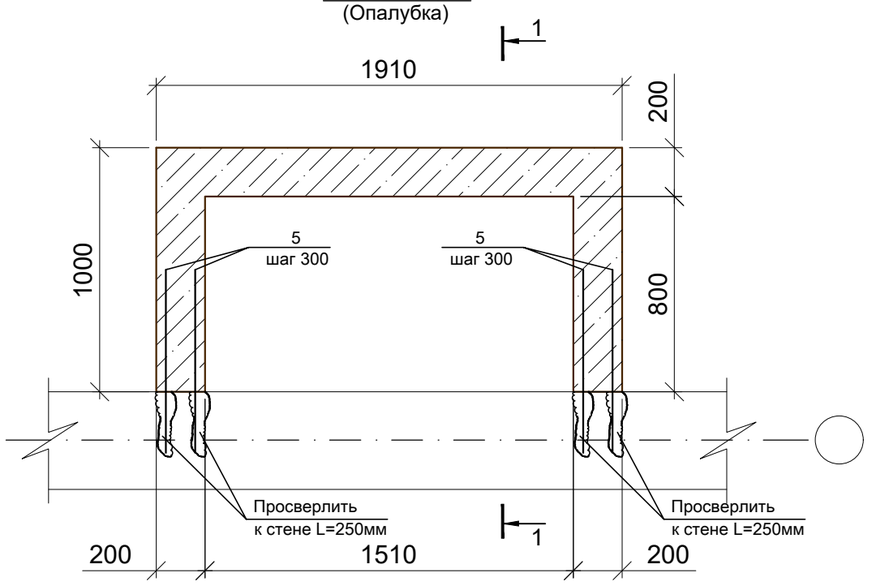

Приямок Пр-3
(армирование)

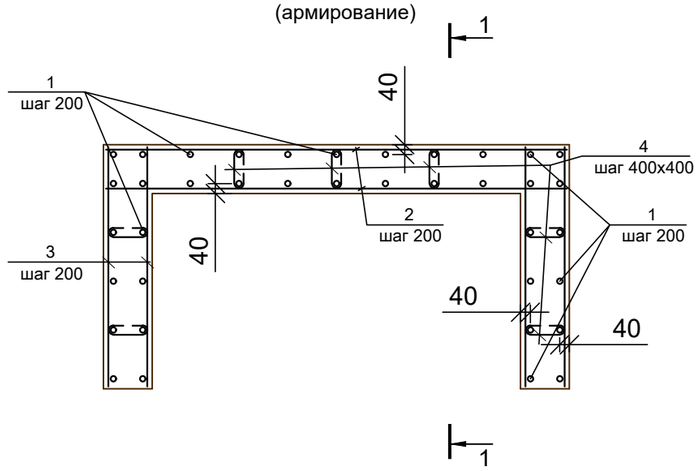

Ведомость деталей

Поз.	Эскиз
4	130; 80; 80

1-1
(Опалубка)

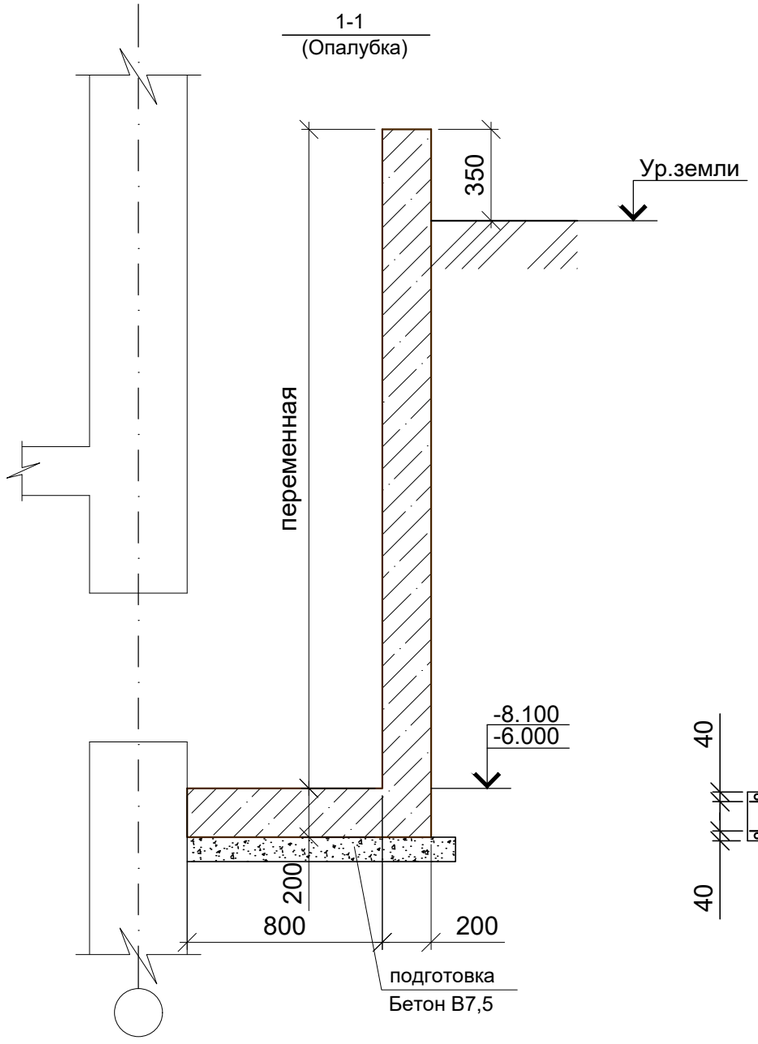

Приямок Пр-3
Разрез 1-1 (армирование)

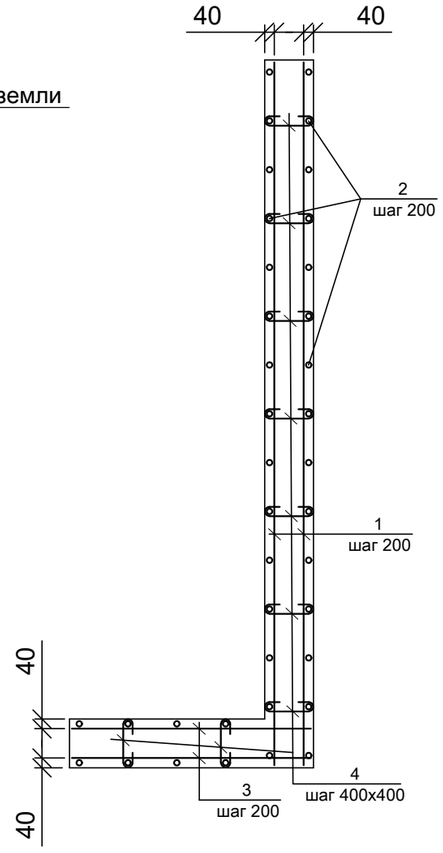

Спецификация к элементам приямка Пр-3

Поз.	Наименование	Обозначение	Кол. шт.	Масса ед.кг.	Примеч.
		Приямок монолитный Пр-3	49		
1	ГОСТ 34028-2016	Ø12AIII (A500C), Lср=2880	38	2.56	97.3
2	ГОСТ 34028-2016	Ø12 AIII (A500C), L=1890	38	1.65	62.7
3	ГОСТ 34028-2016	Ø12 AIII (A500C), L=980	14	0.87	5.88
4	ГОСТ 34028-2016	Ø6 AI (A240), L=290	54	0.06	3.24
5	ГОСТ 34028-2016	Ø12 AIII (A500C), L=750	36	0.67	24.1
		Материалы:			
		Бетон марки В20		2.27 м³	
		Бетон марки В7.5		0.23 м³	

1. Схему расположения приямок Пр-3 см.л. КЖ-8..11
2. Все бетонные поверхности, соприкасающиеся с грунтом, обмазать горячим битумом за 2 раза.
3. Арматуру вязать вязальной проволкой во всех пересечениях.

изм.	Кол.уч	лист	Nдок.	подпись	дата
ГКП		Демеуов Б.			
Проверил		Демеуов Б.			
Разработ.		Акебекова			
н.контрол.		Прохоров А			

Заказ №5092 К2 - 8 - КЖ

« Строительство семи 16-ти этажных жилых домов южнее ул. Жандосова, между ул. Сулейменова и ул. Щепкина в Ауэзовском районе г.Алматы» (без внутриплощадочных и внеплощадочных инженерных сетей). Завершение строительства.

"2-х ярусный автопаркинг в осях 2 - 37 на 648 машиномест" /пятно-8/

стадия	лист	листов
РП	КЖ-57	

Приямок Пр-3

ТОО "ПИ Алматыгипрогор-1"

Взам.инв.№

Подпись и дата 28.09.18г.

Инв.№ подл. 96

формат А3

Шахта ВШ-1
(Опалубка)

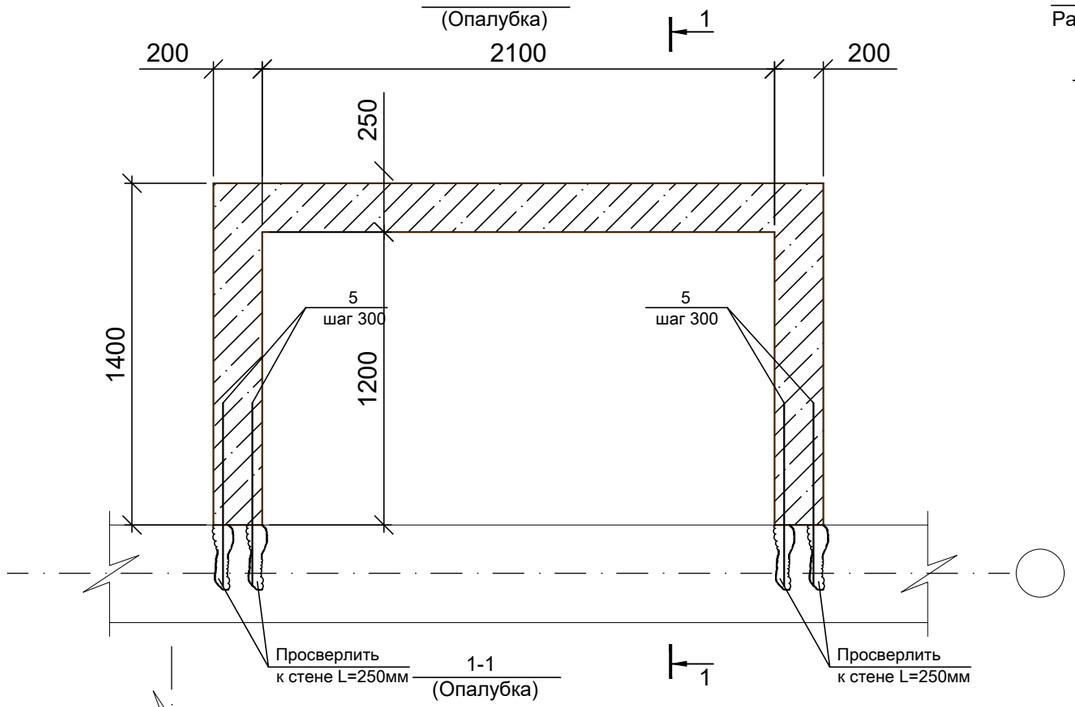

1-1
(Опалубка)

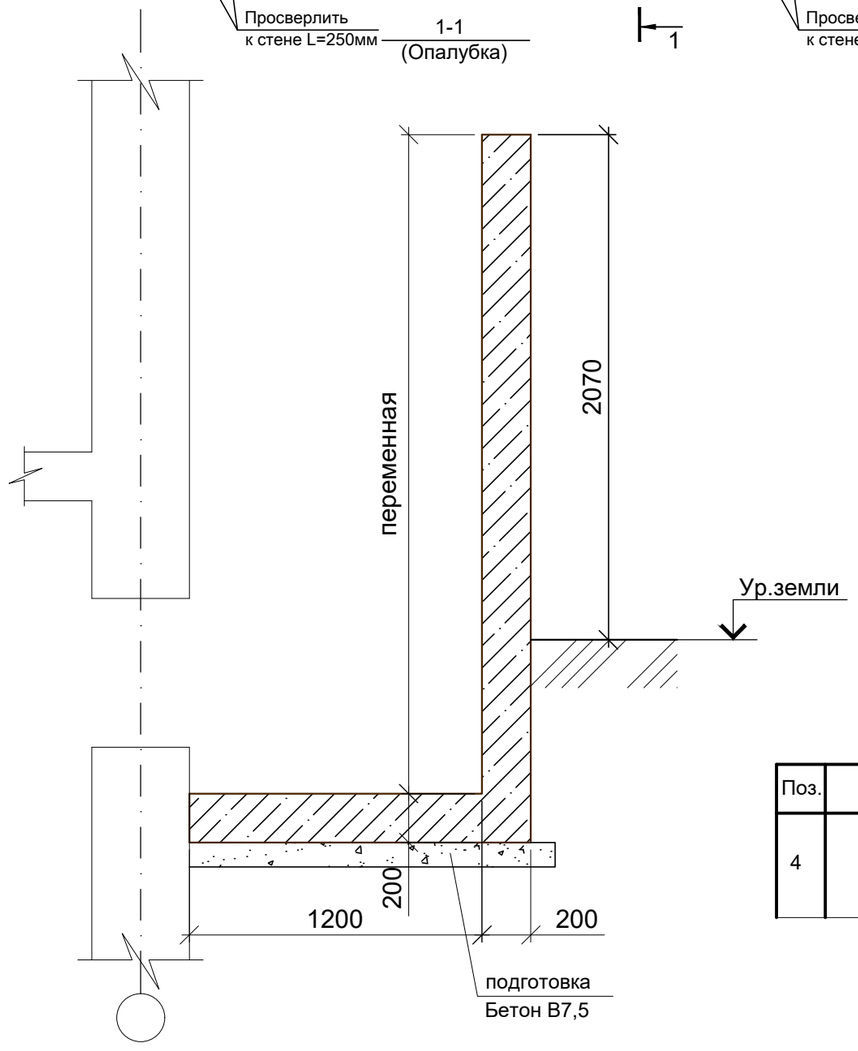

Шахта ВШ-1
Разрез 1-1 (армирование)

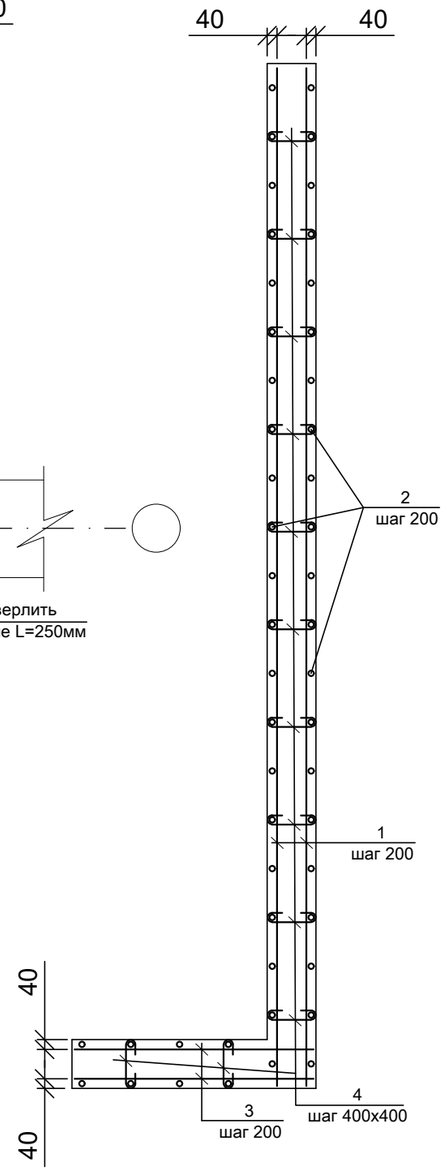

Шахта ВШ-1
(армирование)

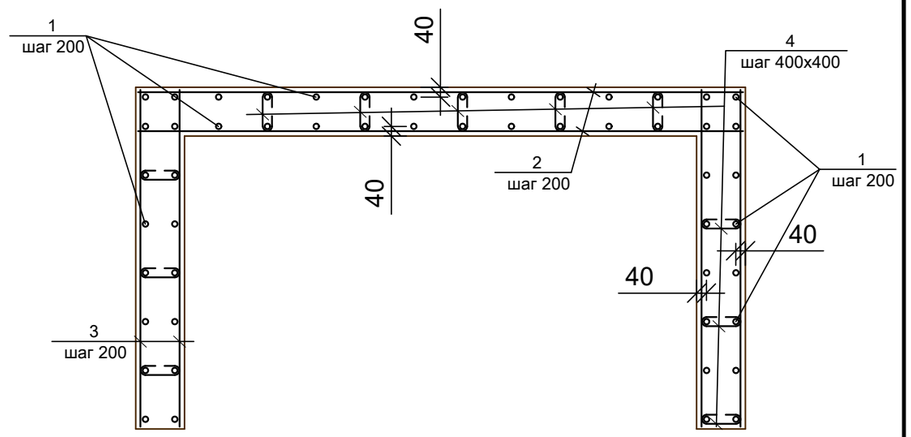

Спецификация к элементам шахты ВШ-1

Поз.	Наименование	Обозначение	Кол. шт.	Масса ед.кг.	Примеч.
		Шахта ВШ-1	9		
1	ГОСТ 34028-2016	Ø12AIII (A500C), Lср=4170	52	3.70	192.4
2	ГОСТ 34028-2016	Ø12 AIII (A500C), L=2480	50	2.20	110.0
3	ГОСТ 34028-2016	Ø12 AIII (A500C), L=1380	106	1.23	130.4
4	ГОСТ 34028-2016	Ø6 AI (A240), L=290	108	0.06	6.48
5	ГОСТ 34028-2016	Ø12 AIII (A500C), L=750	52	0.67	34.8
		Материалы:			
		Бетон марки В20		4.62 м³	
		Бетон марки В7.5		0.4 м³	

1. Схему расположения шахты ВШ-1 см.л. КЖ-8..11
2. Все бетонные поверхности, соприкасающиеся с грунтом, обмазать горячим битумом за 2 раза.
3. Арматуру вязать вязальной проволкой во всех пересечениях.

Ведомость деталей

Поз.	Эскиз
4	130; 80; 80

Взам.инв.№

Подпись и дата 28.09.18г.

Инв.№ подл. 96

изм.	Кол.уч	лист	Nдок.	подпись	дата
ГКП		Демеуов Б.			
Проверил		Демеуов Б.			
Разработ.		Акебекова			
н.контрол.		Прохоров А.			

Заказ №5092 К2 - 8 - КЖ

« Строительство семи 16-ти этажных жилых домов южнее ул. Жандосова, между ул. Сулейменова и ул. Щепкина в Ауэзовском районе г.Алматы» (без внутриплощадочных и внеплощадочных инженерных сетей). Завершение строительства.

"2-х ярусный автопаркинг в осях 2 - 37 на 648 машиномест" /пятно-8/

стадия	лист	листов
РП	КЖ-58	

Шахта ВШ-1

ТОО "ПИ Алматыгипрогор-1"

формат А3

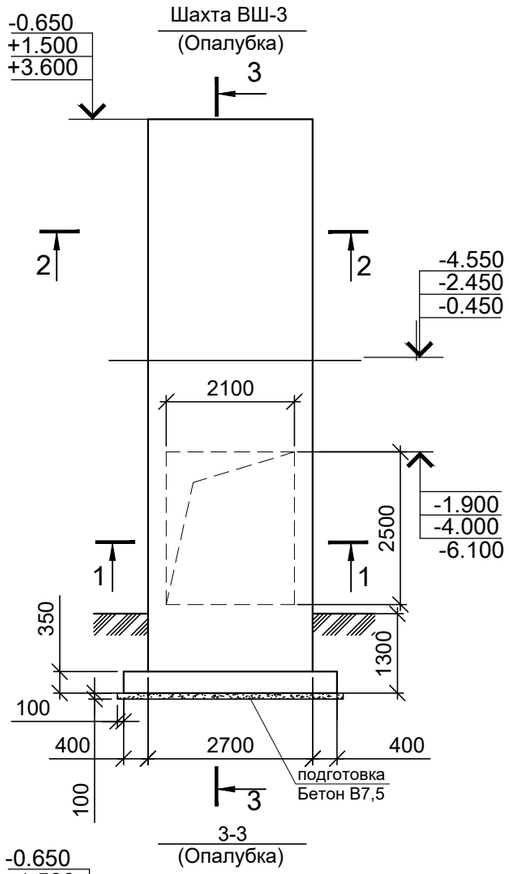

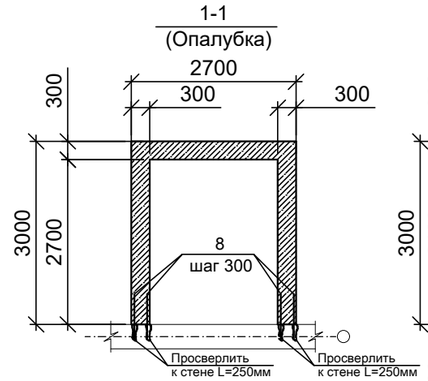

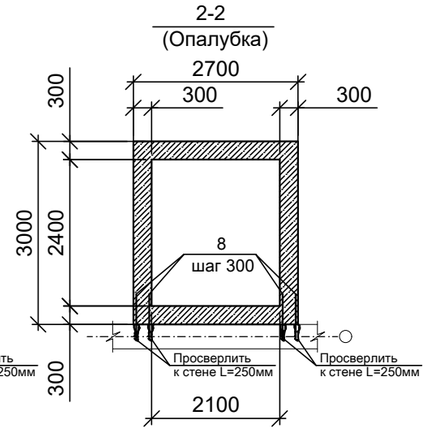

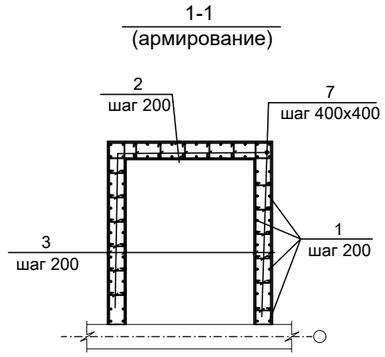

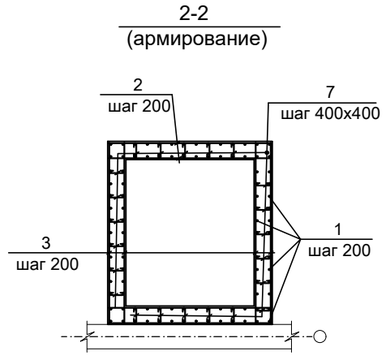

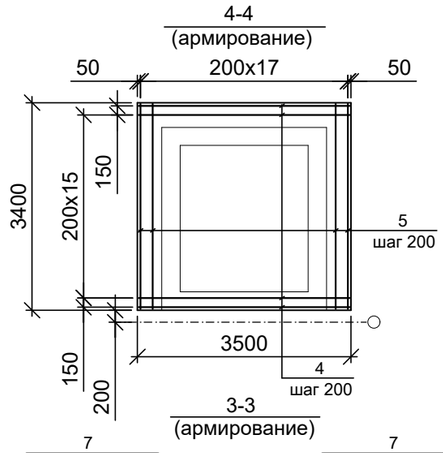

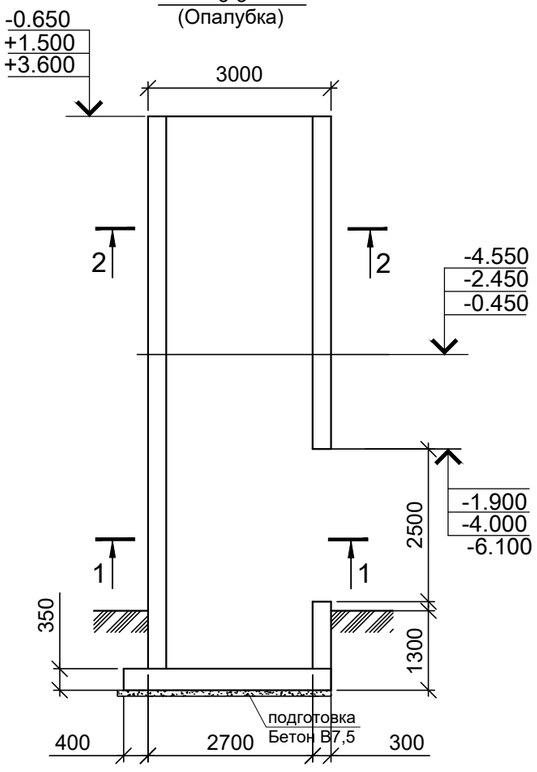

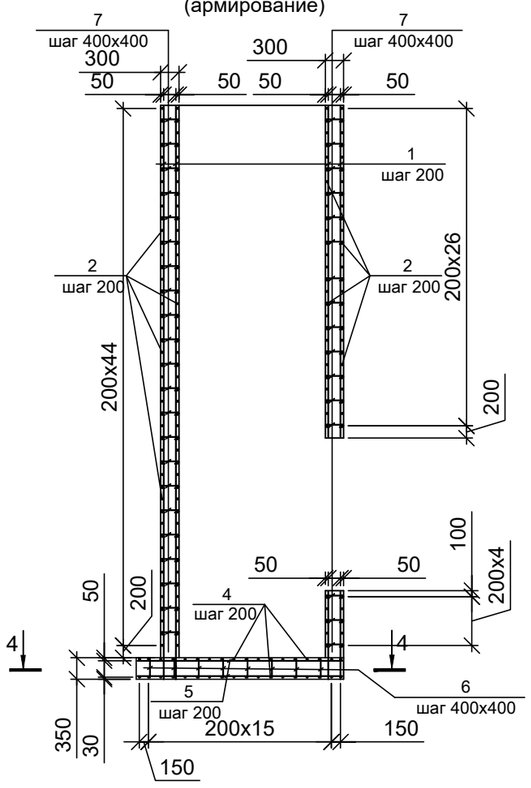

Спецификация к элементам шахты ВШ-3

Марка, поз.	Обозначение	Наименование	Кол. шт.	Масса ед., кг	Приме-чание
		Шахта ВШ-3	3		
1	ГОСТ 34028-2016	Ø12AIII (A500C) Lср=9380	80	8.33	666.4
2	"	Ø12AIII (A500C) L=2660	154	2.36	363.4
3	"	Ø12AIII (A500C) L=2960	180	2.63	473.4
4	"	Ø12AIII (A500C) L=3460	36	3.07	110.5
5	"	Ø12AIII (A500C) L=3360	36	3.00	108.0
6	"	Ø16AIII (A500C) L=330	70	0.52	36.4
7*	"	Ø6AI (A240) L=320	486	0.07	34.0
8	"	Ø12AIII (A500C) L=750	120	0.67	80.4
		Материалы			
		Бетон класса В25		29.5	$м^3$
		Бетон класса В7.5		1.33	$м^3$

Ведомость деталей

Поз.	Эскиз
7	160; 80; 80

1. Схему расположения шахты ВШ-3 см.л. КЖ-10...11

изм.	Кол.уч	лист	Nдок.	подпись	дата
ГКП		Демеуов Б.			
Проверил		Демеуов Б.			
Разработ.		Акебекова			
н.контрол.		Прохоров А.			

Заказ №5092 К2 - 8 - КЖ

« Строительство семи 16-ти этажных жилых домов южнее ул. Жандосова, между ул. Сулейменова и ул. Щепкина в Ауэзовском районе г.Алматы» (без внутриплощадочных и внеплощадочных инженерных сетей). Завершение строительства.

"2-х ярусный автопаркинг в осях 2 - 37 на 648 машиномест" /пятно-8/

стадия	лист	листов
РП	КЖ-59	

Шахта ВШ-3

ТОО "ПИ Алматыгипрогор-1"

Взам.инв.№

Подпись и дата 28.09.18г.

Инв.№ подл. 96

формат А3

Схема армирования кирпичных перегородок толщ. 120мм

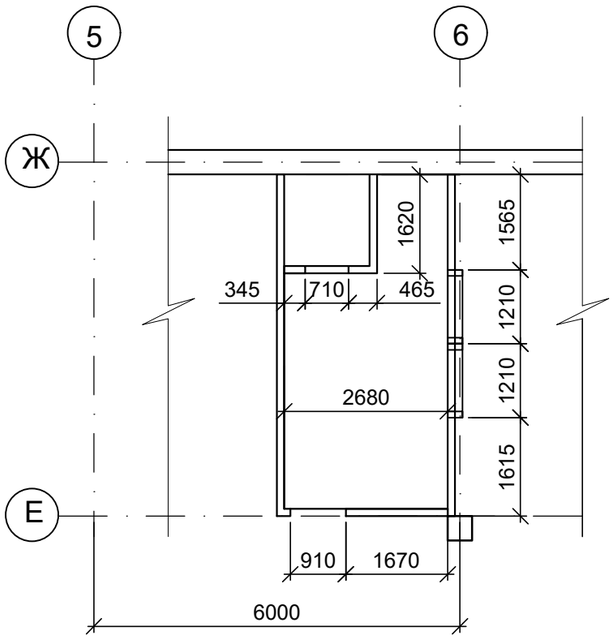

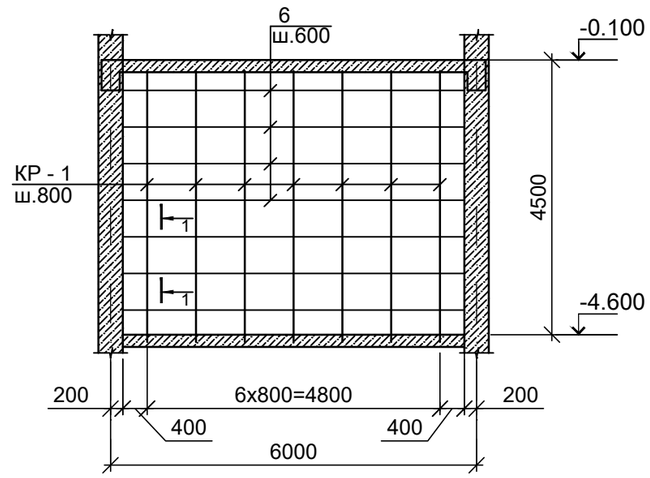

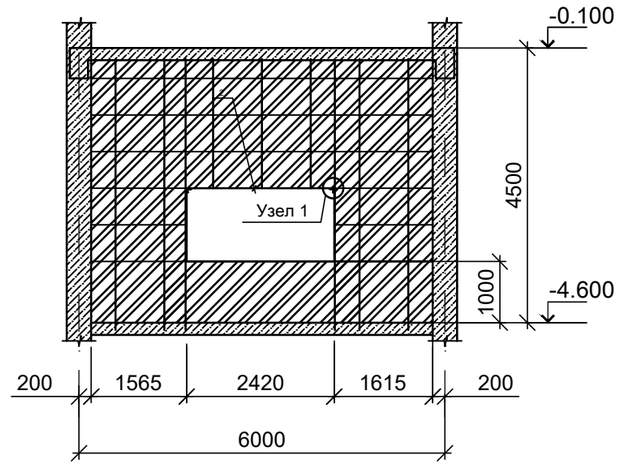

Спецификация расхода материалов на армокирпичные перегородки

Марка, поз.	Обозначение	Наименование	Кол. шт.	Масса ед., кг	Приме-чание
		Сборочные элементы			
Кр-1	см.ниже	Каркас Кр-1 п.м	99	1.32	130.7
		Детали	126	2.63	331.4
1	ГОСТ 34028-2016	Ø6 AIII (A500C) п.м	146.0	0.222	32.41
2	ГОСТ 34028-2016	Ø20 AIII (A500C) п.м	14.7	2.47	36.3
3	ГОСТ8509-93	L50x5 L=150 мм	4.0	0.57	2.28
		Кр-1			
4	ГОСТ 34028-2016	Ø12 AIII (A500C) L=1000 мм	2	0.888	1.776
5	ГОСТ 34028-2016	Ø6 AIII (A500C) L=150 мм	4	0.0333	0.133
		Перегородка t=120мм	м²	80.55	

Кр-1

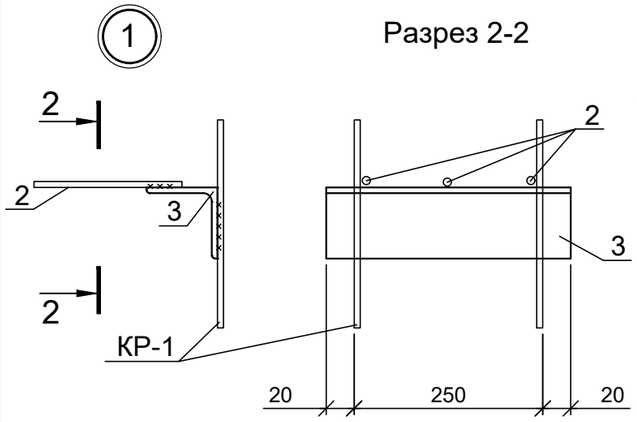

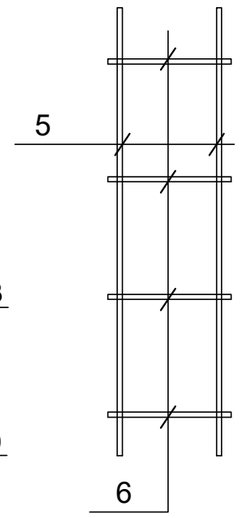

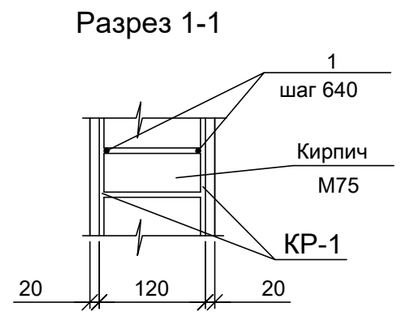

1.Кладку кирпичных перегородок выполнить из полнотелого кирпича М75

изм.	Кол.уч	лист	Nдок.	подпись	дата
ГКП		Демеуов Б.			
Проверил		Демеуов Б.			
Разработ.		Акебекова			
н.контрол.		Прохоров А			

Заказ №5092 К2 - 8 - КЖ

« Строительство семи 16-ти этажных жилых домов южнее ул. Жандосова, между ул. Сулейменова и ул. Щепкина в Ауэзовском районе г.Алматы» (без внутриплощадочных и внеплощадочных инженерных сетей). Завершение строительства.

"2-х ярусный автопаркинг в осях 2 - 37 на 648 машиномест" /пятно-8/

стадия	лист	листов
РП	КЖ-60	

Схема армирования кирпичных перегородок толщ. 120мм

ТОО "ПИ Алматыгипрогор-1"

Взам.инв.№

Подпись и дата 28.09.18г.

Инв.№ подл. 96

формат А3

Схема армирования кирпичных перегородок толщ. 250мм

Разрез 3-3

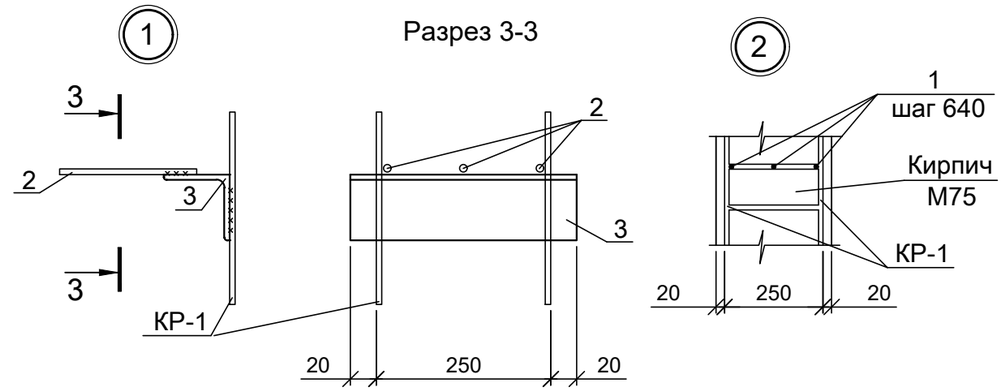

Спецификация расхода материалов на армокирпичные перегородки

Поз.	Наименование	Обозначение		Кол. шт.	Масса ед.кг.	Примеч.
		Сборочные элементы				
Кр-1	см.ниже	Каркас Кр-1	п.м	96.86	2.797	270.92
С-1	см.ниже	Сетка С-1	п.м	54.3	3.752	203.73
		Бетон В15	м3		14.4	
		Детали				
1	ГОСТ 34028-2016	Ø6 AI (A240)	п.м	1680.6	0.222	373.1
2	ГОСТ 34028-2016	Ø20 AIII (A500C)	п.м	61.6	2.47	152.15
3	ГОСТ8509-93	L50x5	L=280мм	20	1.055	21.1
4	ГОСТ 34028-2016	Ø10 AIII (A500C)	L=400мм	387.44	0.247	95.69
		Кр-1				
5	ГОСТ 34028-2016	Ø12 AIII (A500C)	L=1000мм	3	0.888	2.664
6	ГОСТ 34028-2016	Ø6 AI (A240)	L=280мм	4	0.062	0.133
		С-1				
7	ГОСТ 34028-2016	Ø12 AIII (A500C)	L=1000мм	4	0.888	3.552
8	ГОСТ 34028-2016	Ø6 AI (A240)	L=280мм	2	0.1	0.2
		Перегородка t=250 мм		общ.		813 м2

1.Кладку кирпичных перегородок выполнить из полнотелого кирпича М75

Кр-1

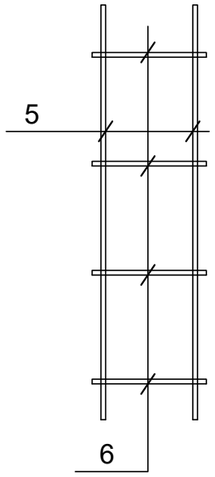

С-1

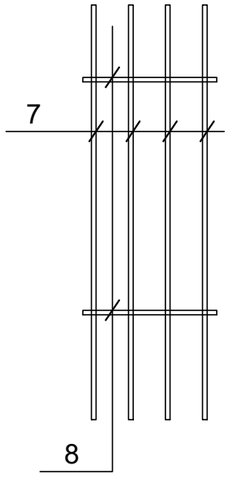

Разрез 1-1

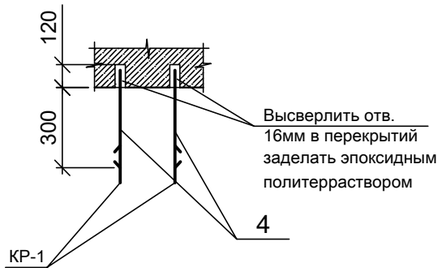

Разрез 2-2

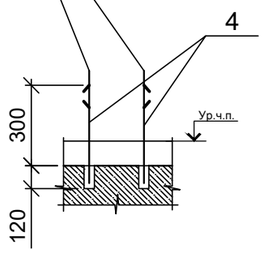

Сечения по кирпичной перегородке толщ. 250мм (по грунту)

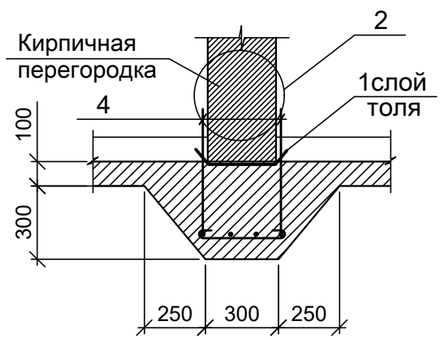

						Заказ №5092 К2 - 8 - КЖ
						« Строительство семи 16-ти этажных жилых домов южнее ул. Жандосова, между ул. Сулейменова и ул. Щепкина в Ауэзовском районе г.Алматы» (без внутриплощадочных и внеплощадочных инженерных сетей). Завершение строительства.
изм.	Кол.уч	лист	Nдок.	подпись	дата	
ГКП		Демеуов Б.				"2-х ярусный автопаркинг в осях 2 - 37 на 648 машиномест" /пятно-8/
Проверил		Демеуов Б.				
Разработ.		Акебекова				Схема армирования кирпичных перегородок толщ. 250мм
н.контрол.		Прохоров А				

стадия	лист	листов
РП	61	

ТОО "ПИ Алматыгипрогор-1"

формат А3

Взам.инв.№

Подпись и дата 28.09.18г.

Инв.№ подл. 96

А3-М1/100

План тамбур шлюза

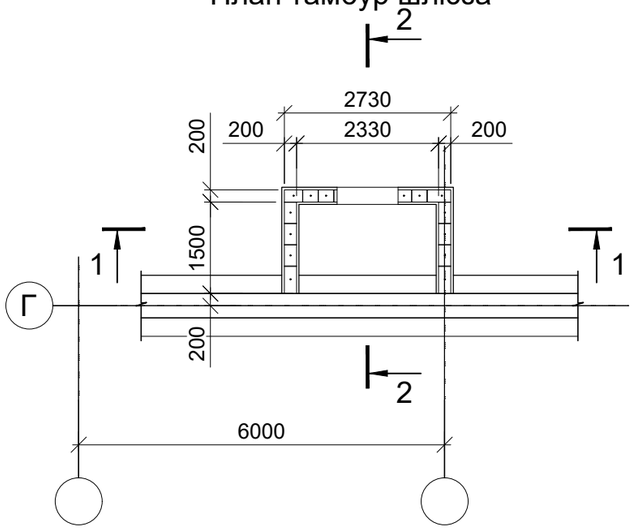

Разрез 2-2

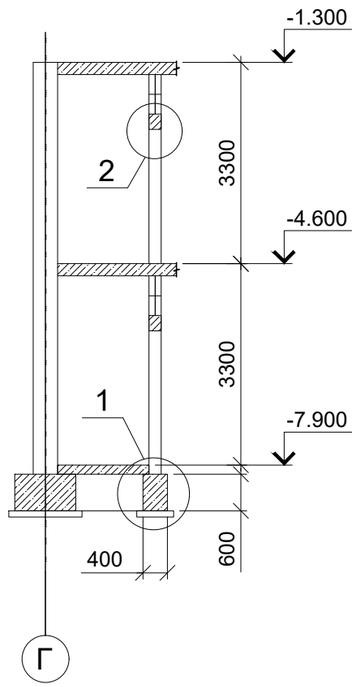

Узел "1"
Армирование фундамента

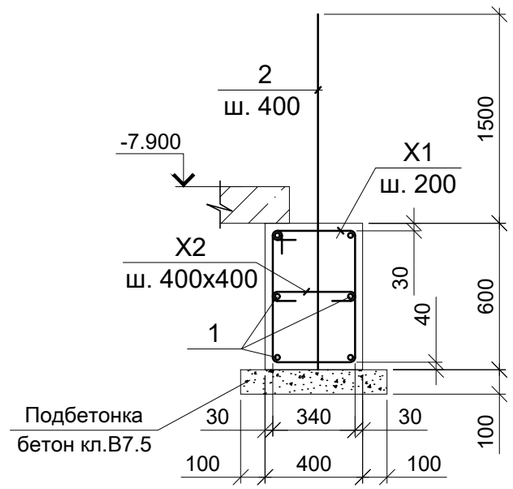

Узел "2"
Армирование перемычки

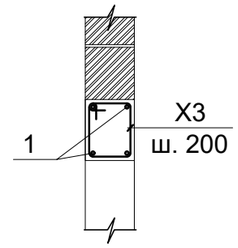

Деталь стыковки позиции "1"

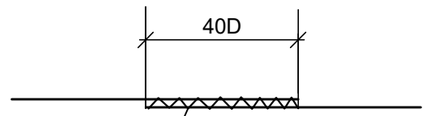

Скрутка из проволоки ⌀1,2мм
не менее 3-х скруток на стык

Разрез 1-1

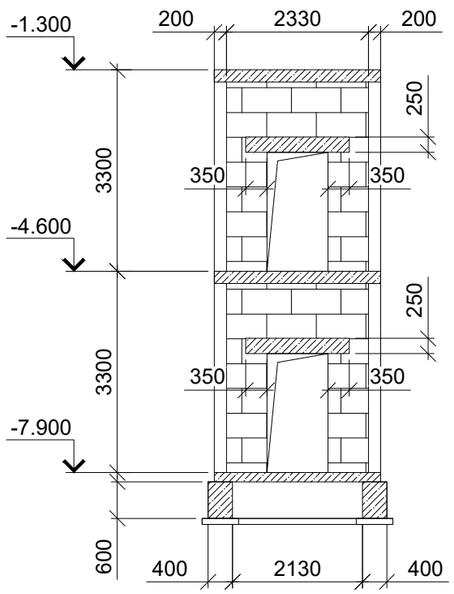

Ведомость деталей

Поз.	Эскиз
X1	420; 520; 620; 320
X2	330; 80; 80
X3	220; 170; 270; 120

Спецификация элементов тамбур шлюзов /расход материалов на 1 шт/

Марка, поз.	Обозначение	Наименование	Кол. шт.	Масса ед., кг	Приме-чание
		Тамбур шлюз	8		
1	ГОСТ 34028-2016	Ø12AIII (A500C) L=п.м	62	0.888	55.0
2	ГОСТ 34028-2016	Ø12AIII (A500C) L=2100	16	1.87	30.0
X1	ГОСТ 34028-2016	Ø8AI (A240) L=1880	21	0.75	15.8
X2	ГОСТ 34028-2016	Ø8AI (A240) L=490	21	0.47	9.8
X3	ГОСТ 34028-2016	Ø6AI (A240) L=780	12	0.17	2.0
		Материалы			
		Бетон класса В25	1.8		$м^3$
		Бетон класса В7,5	0.6		
		Бетонный блок 390х190х190 мм	38		$м^2$

1. Схема расположения табур шлюзов смотреть листы КЖ-2, КЖ-3, КЖ-29, КЖ-30.

взам.инв.N | подпись и дата | инв.Nподл.

изм.	Кол.уч	лист	Nдок.	подпись	дата
ГКП		Демеуов Б.			
Проверил		Демеуов Б.			
Разработ.		Акебекова			
н.контрол.		Прохоров А.			

Заказ №5092 К2 - 8 - КЖ

« Строительство семи 16-ти этажных жилых домов южнее ул. Жандосова, между ул. Сулейменова и ул. Щепкина в Ауэзовском районе г.Алматы» (без внутриплощадочных и внеплощадочных инженерных сетей). Завершение строительства.

"2-х ярусный автопаркинг в осях 2 - 37 на 648 машиномест" /пятно-8/

стадия	лист	листов
РП	КЖ-62	

Тамбур шлюз (начало)

ТОО "ПИ Алматыгипрогор-1"

формат А3

А3-М1/100

План тамбур шлюза

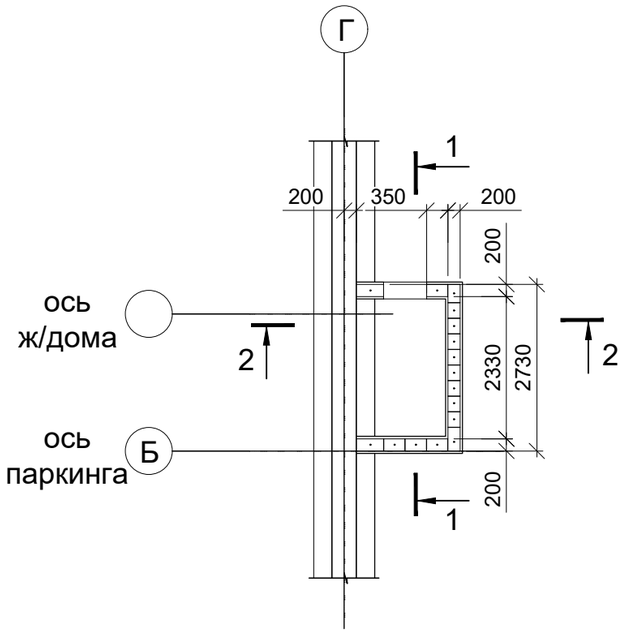

Разрез 2-2

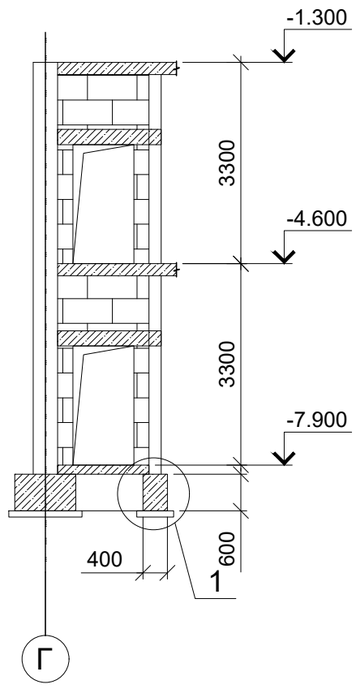

Узел "1"
Армирование фундамента

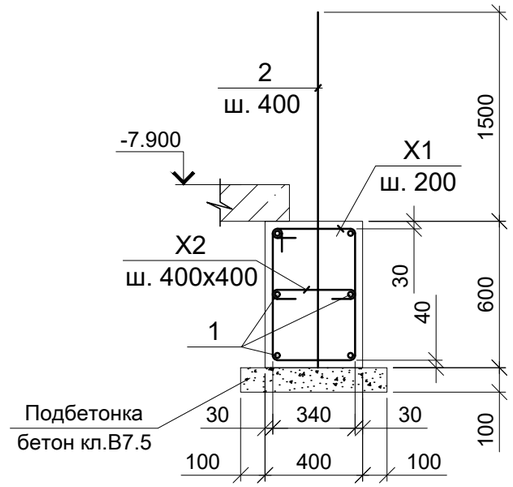

Узел "2"
Армирование перемычки

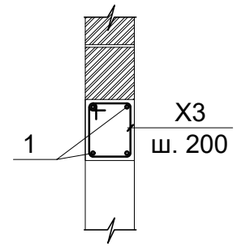

Деталь стыковки позиции "1"

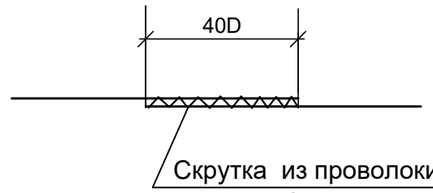

Разрез 1-1

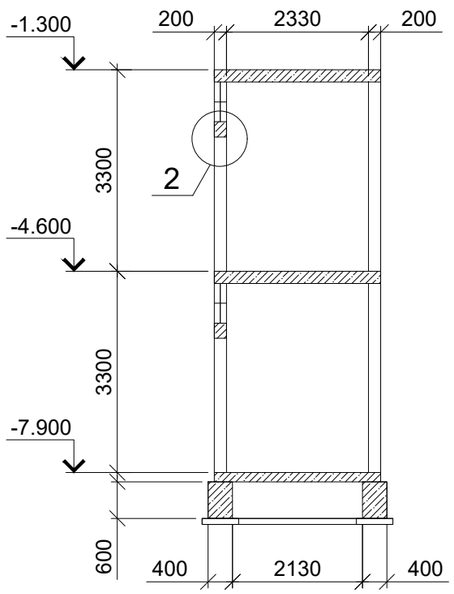

Ведомость деталей

Поз.	Эскиз
X1	420; 520; 620; 320
X2	330; 80; 80
X3	220; 170; 270; 120

Спецификация элементов тамбур шлюзов /расход материалов на 1 шт/

Марка, поз.	Обозначение	Наименование		Кол. шт.	Масса ед., кг	Приме-чание
		Тамбур шлюз		7		
1	ГОСТ 34028-2016	Ø12AIII (A500C)	L=п.м	62	0.888	55.0
2	ГОСТ 34028-2016	Ø12AIII (A500C)	L=2100	16	1.87	30.0
X1	ГОСТ 34028-2016	Ø8AI (A240)	L=1880	21	0.75	15.8
X2	ГОСТ 34028-2016	Ø8AI (A240)	L=490	21	0.47	9.8
X3	ГОСТ 34028-2016	Ø6AI (A240)	L=780	12	0.17	2.0
		Материалы				
		Бетон класса В25		1.8		$м^3$
		Бетон класса В7,5		0.6		
		Бетонный блок 390х190х190 мм		38		$м^2$

1. Схема расположения табур шлюзов смотреть листы КЖ-2, КЖ-3, КЖ-29, КЖ-30.

изм.	Кол.уч	лист	Nдок.	подпись	дата
ГКП		Демеуов Б.			
Проверил		Демеуов Б.			
Разработ.		Акебекова			
н.контрол.		Прохоров А			

Заказ №5092 К2 - 8 - КЖ

« Строительство семи 16-ти этажных жилых домов южнее ул. Жандосова, между ул. Сулейменова и ул. Щепкина в Ауэзовском районе г.Алматы» (без внутриплощадочных и внеплощадочных инженерных сетей). Завершение строительства.

"2-х ярусный автопаркинг в осях 2 - 37 на 648 машиномест" /пятно-8/

стадия	лист	листов
РП	КЖ-63	

Тамбур шлюз (окончание)

ТОО "ПИ Алматыгипрогор-1"

взам.инв.N | подпись и дата | инв.Nподл.

формат А3

Вид Б-Б
Рампа "Р-1"

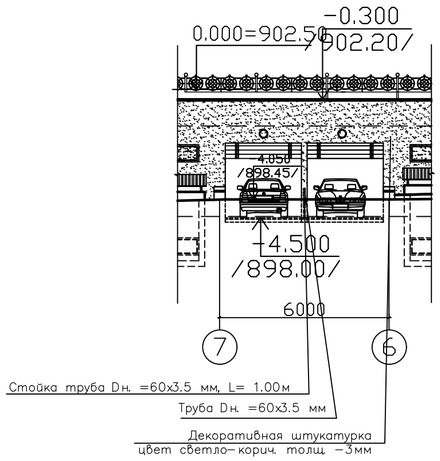

Сечение А-А
Рампа "Р-1"

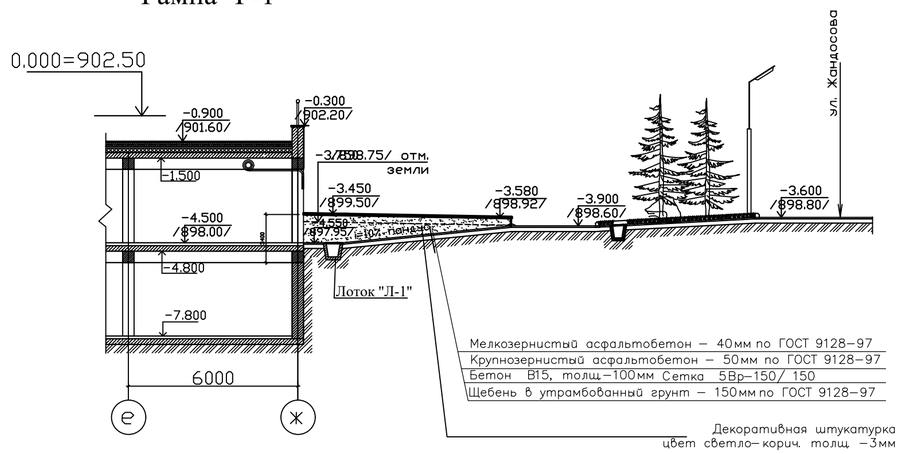

Фрагмент плана на отм.-4.500
Рампа "Р-1"

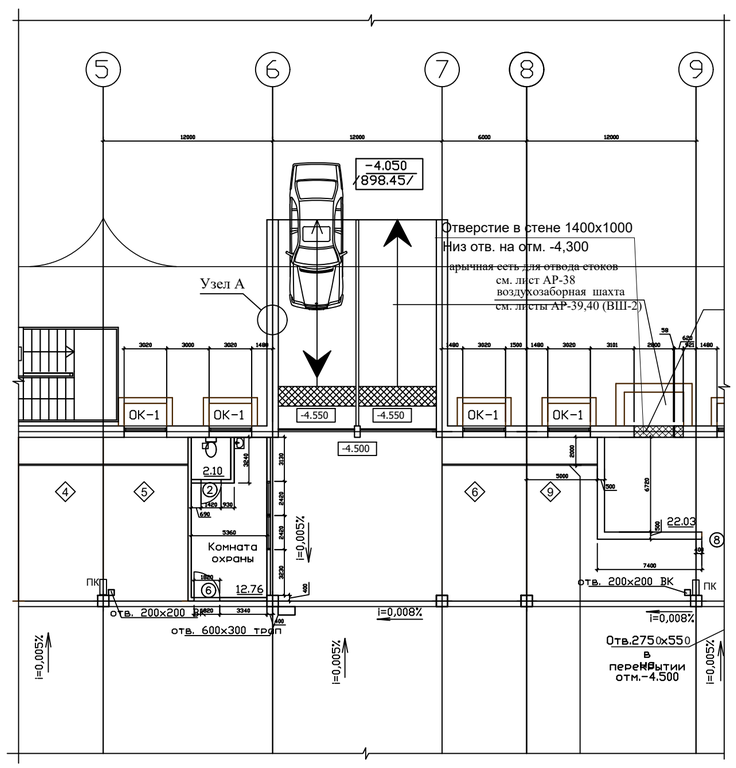

Лоток "Л-1"

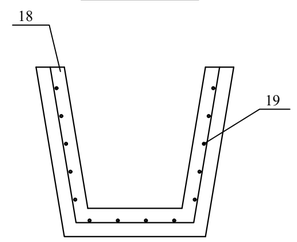

Решетка "Р-1"

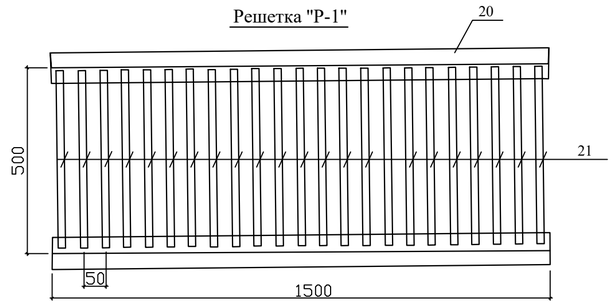

Узел А

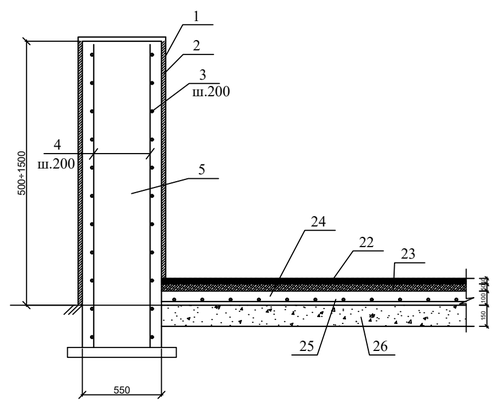

Спецификация расход материалов на рампу "Р-1"

МАРКА ПОЗ.	ОБОЗНАЧЕНИЕ	НАИМЕНОВАНИЕ	КОЛ. ШТ	МАССА ЕД. КГ	ПРИМЕЧАНИЕ
		Подпорная стена			
1		Улучшенная штукатурка толщ. -25мм Декоративная штукатурка цвет светло-коричневый толщ. - 3 мм м²	22.0 м2.		
2	ГОСТ 5336-80*	Сетка "Рабица"№10, Ø1.4мм м2	22.00 м2.	3.0 кг	66.00 кг
3	ГОСТ 34028-2016	Ø10 А500С, L=п.м.	360	0.617 кг	222.2 кг
4	ГОСТ 34028-2016	Ø10 А500С, L=п.м.	280	0.617 кг	172.76 кг
5		Бетон В12.5 м3	9.95 м3		
		Спецификация расход материалов на лоток "Л-1"			
18		Бетон В12.5 м3	3.05 м3		
19	ГОСТ 8478-81*	Сетка 5Вр-200/ 8AIII-150 м2	15.50 м2.	3.35 кг	51.93 кг
		Спецификация расход материалов на решетку "Р-1"			
20	ГОСТ 8509-86	Уголок L50х5, L=6.10м шт	4шт	3.77 кг	91.99 кг
21	ГОСТ 5781-82*	Арм.∅20AIII, L=480мм шт	122шт	2.47 кг	144.64 кг
		Экспликация полов на рампу "Р-1"			
22		Мелкозернистый асфальтобетон - 40мм по ГОСТ 9128-97 м2	43.15 м2.		
23		Крупнозернистый асфальтобетон - 50мм по ГОСТ 9128-97 м2	43.15 м2.		
24		Бетон В15, толщ.-100мм м3	4.31 м3		
25	ГОСТ 8478-81*	Сетка 5Вр-150/ 150 м2	43.15 м2.	1.92кг	82.85 кг
26	ГОСТ 8267-93	Щебень в утрамбованный грунт - 150мм по ГОСТ 9128-2009 м2	43.15м2.		

1. Данный лист читать совместно с листом КЖ-10.1.
2. Все металлические элементы покрасить эмалью ПФ115 серого цвета за 2 раза.

Изм.	Кол.	Лист	№ Док.	Подпись	Дата
ГКП		Демеуов Б.			
Провер.		Демеуов Б.			
Разраб.		Акебекова			
н.контр.		Прохоров А.			

Заказ №5092 К2 -8-КЖ

«Строительство семи 16-ти этажных жилых домов южнее ул. Жандосова , между ул. Сулейменова и ул. Щепкина в Ауэзовском районе г.Алматы» (без внутриплощадочных и внеплощадочных инженерных сетей). Завершение строительства.

"2- ярусный автопаркинг в осях 2 - 37 на 648 машиномест" /пятно-8/

Стадия	Лист	Листов
РП	64	

Рампа "Р-1"
сечение, фрагмент плана, узлы и детали, спецификация

ТОО "ПИ Алматыгипрогор-1"

Инв. № подл.	Подп. и дата	Взам. инв.№
95	28.09.18г.	