РЕСПУБЛИКА КАЗАХСТАН

Товарищество с ограниченной ответственностью

«MS Industrial»

(17-ГСЛ №002528 от 24.07.2020г.)

Заказ:15-2023

Заказчик: ГУ «Отдел архитектуры,градостроительства и строительство акимата Карасуского района Костанайской области»

РАБОЧИЙ ПРОЕКТ

«Строительство системы водоснабжения с. Айдарлы Айдарлинского с/о Карасуского района Костанайской области»

Том 2
Альбом 1
Генеральный план

г. Шымкет-2023 г.

РЕСПУБЛИКА КАЗАХСТАН

Товарищество с ограниченной ответственностью

«MS Industrial»

(17-ГСЛ №002528 от 24.07.2020г.)

Заказ:15-2023

Заказчик: ГУ «Отдел архитектуры,градостроительства и строительство акимата Карасуского района Костанайской области»

РАБОЧИЙ ПРОЕКТ

«Строительство системы водоснабжения с. Айдарлы Айдарлинского с/о Карасуского района Костанайской области»

Том 2
Альбом 1
Генеральный план

Директор **Байдуллаев К.**

ГИП **Амиралиев М.**

г. Шымкет-2023 г.

ВЕДОМОСТЬ ССЫЛОЧНЫХ ДОКУМЕНТОВ

Обозначение	Наименование	Примечание
СПРК 3.01-101-2013	?Градостроительство. Планировка и застройка	
	городских и сельских населенных пунктов?	
	«Санитарно-эпидемиологические требования к водоисточникам, хозяйственно-питьевому водоснабжению, местам культурно- бытового водопользования и безопасности водных объектов»	приказ Министра здравоохранения РК от 28 июля 2010 года №554
СНиП РК 4.01-02-2009	?Водоснабжение. Наружные сети и сооружения?	
СПРК 3.03-104-2014	?Проектирование дорожных одежд нежесткого типа?	

ВЕДОМОСТЬ РАБОЧИХ ЧЕРТЕЖЕЙ ОСНОВНОГО КОМПЛЕКТА МАРКИ ГП.

Лист	Наименование	Примечание
1	Общие данные. Ситуационная схема	Площадка водоза-борных сооружений
2	Разбивочный план. М 1:500	Площадка водоза-борных сооружений
3	План организации рельефа. М 1:500	Площадка водоза-борных сооружений
4	План земляных масс. М 1:500	Площадка водоза-борных сооружений
5	План благоустройства территории. М 1:500	Площадка водоза-борных сооружений
6	Сводный план инженерных сетей. М 1:500	

ГЕНПЛАН УЧАСТКА СТРОИТЕЛЬСТВА

Рабочий проект "----------"
разработан на основании следующих документов:

– Задание на проектирование утвержденное заказчиком.

– Архитектурно–планировочное задания №---- от --------г. выданное ГУ «Отдел архитектуры, градостроительства и строительства».

– Топографическая съёмка села в М 1:1000, М 1:500 ТОО «MS GROUP» выполнен в 2023г. и «Заключение об инженерно–геологических условиях» выполнен в 2023 г. ТОО «А–Геоинжиниринг».

Данным альбомом марки ГП предусматривается проектирование площадки (водопроводных сооружений) расположенный на отведенном участке(согласно акта отвода земельного участка, акта выбора и согласования участка под строительство). Непосредственно сама площадка строительства представляет собой участок прямоугольной формы. Площадка водопроводных сооружений имеет глухое ограждение высотой 2м и прокладкой колючей проволоки в верхней части высотой 0,5м. По внутреннему периметру ограждения площадки водопроводных сооружений устраивается охранная зона шириной 5м с охранной тропой и ограждением индивидуальной разработки из проволоки высотой 1,2м (согласно СНиП РК 4.01–02–2009, п.п. 17.1.4–17.1.5). На площадке водопроводных сооружений запроектировано строительство: 2–резервуаров, КПП, уборной на одно очко, насосной станций II–подъема. Взаимное расположение и посадка зданий и сооружений выполнена согласно технологической схемы с учетом рельефа местности, розы ветров, санитарных и противопожарных норм, а также с соблюдением требований по размещению зданий и сооружений на территорий водопроводных сооружений.

СИТУАЦИОННАЯ СХЕМА
М 1:10000

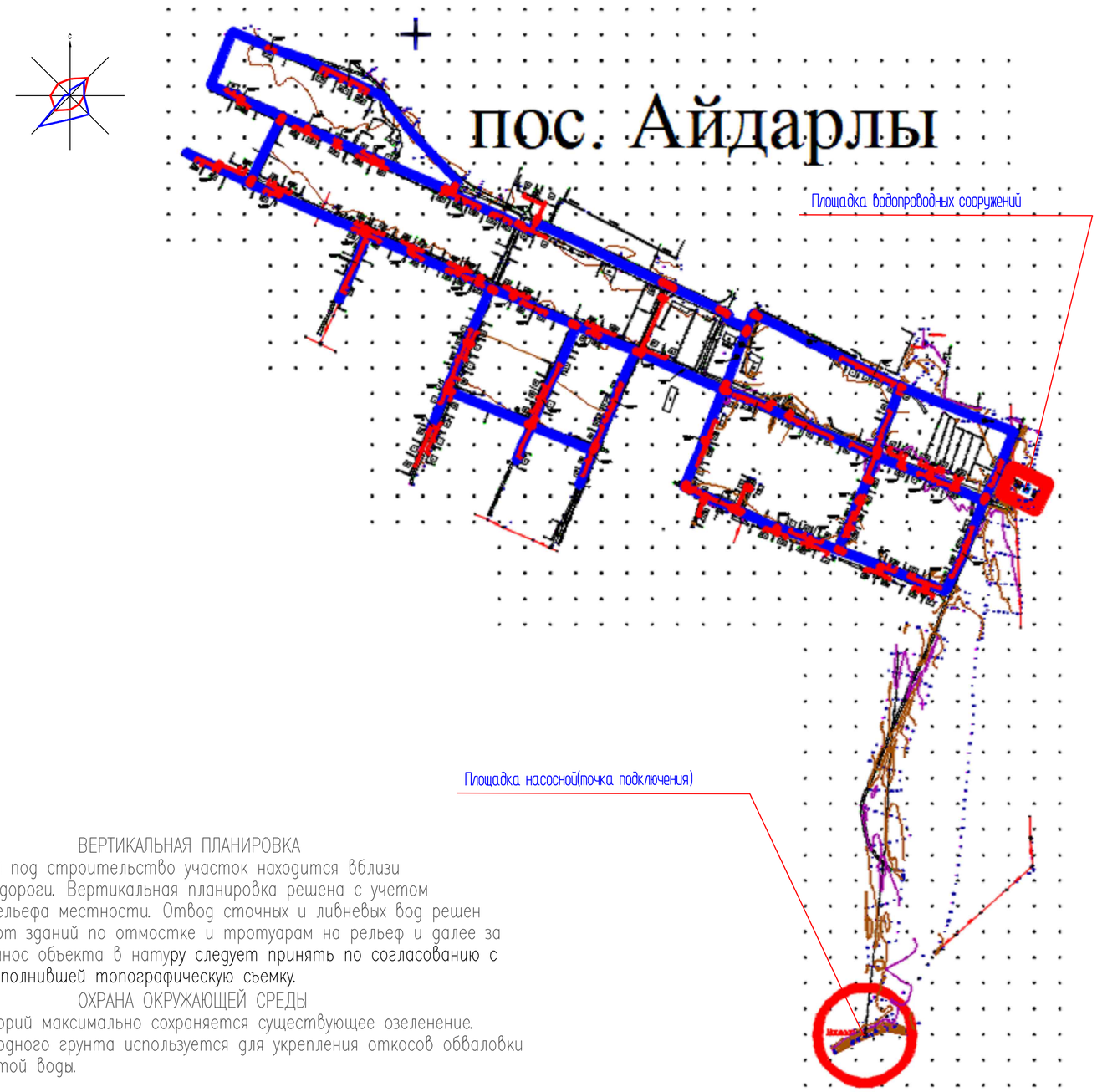

ВЕРТИКАЛЬНАЯ ПЛАНИРОВКА

Отведенный под строительство участок находится вблизи автомобильной дороги. Вертикальная планировка решена с учетом сложившегося рельефа местности. Отвод сточных и ливневых вод решен поверхностный от зданий по отмостке и тротуарам на рельеф и далее за территорию. Вынос объекта в натуру следует принять по согласованию с организацией выполнившей топографическую съемку.

ОХРАНА ОКРУЖАЮЩЕЙ СРЕДЫ

На территорий максимально сохраняется существующее озеленение. Избыток плодородного грунта используется для укрепления откосов обваловки резервуаров чистой воды.

ТЕХНИКО-ЭКОНОМИЧЕСКИЕ ПОКАЗАТЕЛИ
(площадка водопроводных сооружений)

N п/п	Наименование	Ед. изм.	Кол–во	% к общей площади	Примечание
I	Площадь отведенного участка в т.ч.	га	0.399	100%	
	1.Площадь застройки	$м^2$	127.37	3.2%	
	2.Площадь покрытий	$м^2$	1195.0	30.0%	в том числе площадь отмостки
	3.Площадь озеленения(сущ. из многолетних трав)	$м^2$	2667.63	66.8%	
II	Площадь за пределами участка	$м^2$	100.0		

Согласовано: Раздел ЭОМ Акманов; Раздел АС Ермембеков; Раздел ВК Алимардан; Раздел ОВ Тувышев

Взам. инв.N | Подп. дата | Инв.N подл.

Рабочий проект "----------" разработан в сответствии с действующими на территории РК нормами и правилами и предусматривает мероприятия, обеспечивающие взрыво-пожаро-безопастность и исключающие вредные воздействия на окружающую среду, а также предупреждающие чрезвычайные ситуации природного и техногенного характера

Главный инженер проекта Амиралиев М.

Изм.	Кол.уч.	Лист	N*док.	Подпись	Дата
ГИП		Амиралиев			04.12.20
Проверил		Колдасов			09.23
Исполнил		Богенбаев			09.23
Н.контр.		Асанов			09.23

15–23–ГП

"Строительство системы водоснабжения с.Айдарлы, Айдарлинского с/о Карасуского района, Костанайской области"

Генеральный план (площадка водозаборных сооружений)

Стадия	Лист	Листов
РП	1	6

Общие данные

ТОО "MS–Industrial" г.Шымкент– 2023 г.

Формат А2

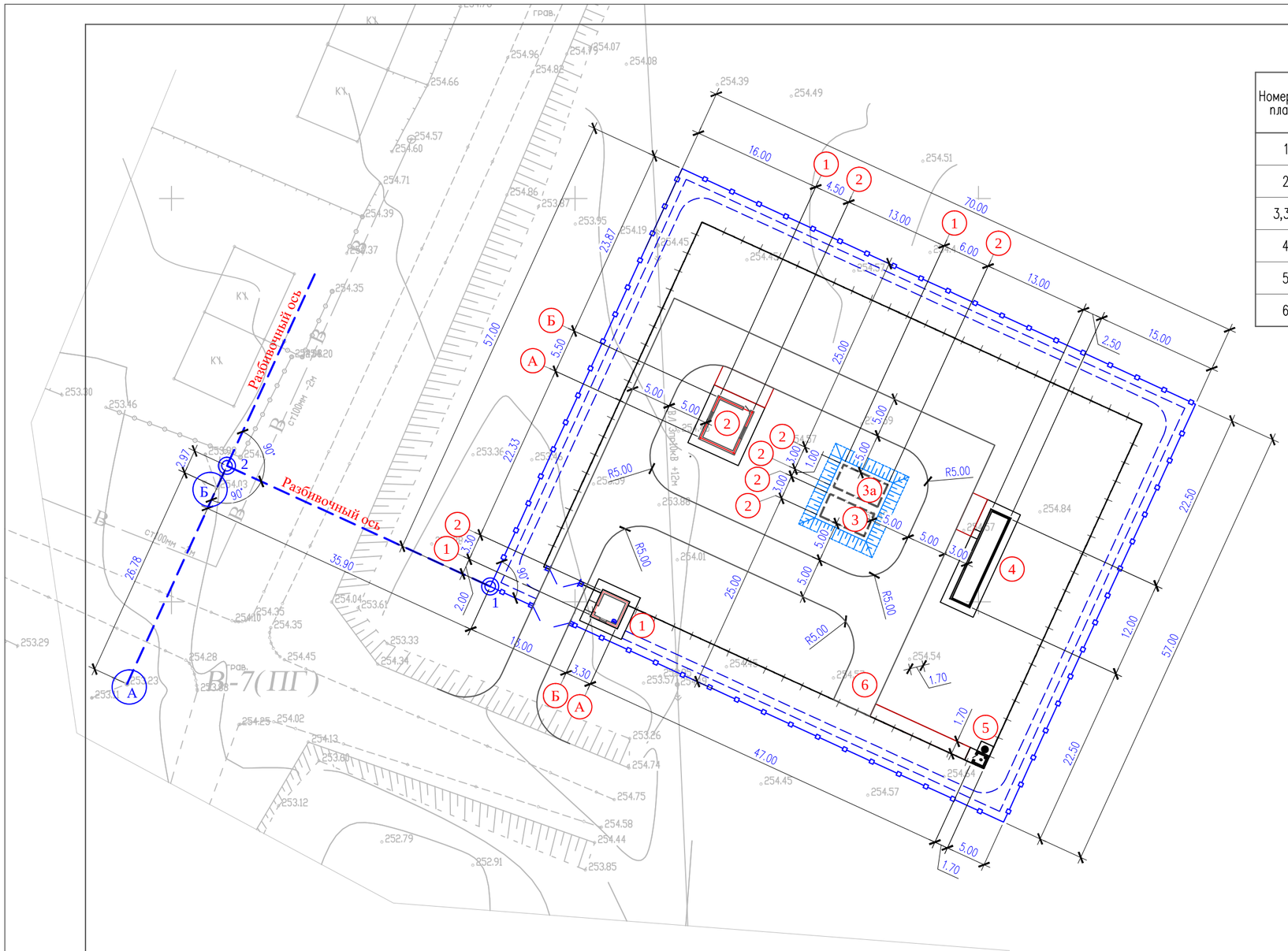

ЭКСПЛИКАЦИЯ ЗДАНИЙ И СООРУЖЕНИЙ

Номер на плане	Наименование		Примечание
1	Сторожка	17.34 м2	
2	Насосная станция 2-го подъема	38.35м2	
3,3а	Резервуар чистой воды 50м3 каждая	43.52м2	2шт
4	Здание водоочистки	31.0м2	
5	Уборная на 1 очко	3.4м2	
6	Площадка для мусорных контейнеров		

УСЛОВНЫЕ ОБОЗНАЧЕНИЯ

проектир. Железобетонная глухая ограда по границе участка

проектир. Ограда из колючей проволоки

14.52 размерная линия

ПРИМЕЧАНИЕ

1. Подосновой настоящему чертежу послужили:
   а) материалы изысканий масштаба 1:500
   Система координат – местная;
   Система высот – Балтийская;
   б) Разбивка зданий и сооружений произведена от границ отведенного участка.
2. При выносе объектов в натуру вызвать представителей горархитектуры для составления соответствующих актов.
3. Все размеры на чертеже даны в метрах.

Изм.	Кол.уч.	Лист	N°док.	Подпись	Дата	15-23-ГП		
						"Строительство системы водоснабжения с.Айдарлы, Айдарлинского с/о Карасуского района, Костанайской области"		
						Генеральный план (площадка водозаборных сооружений)	Стадия	Лист	Листов
Проверил	Колдасов				09.23		РП	2	6
Исполнил	Богенбаев				09.23	Разбивочный план. М 1:500	ТОО "MS-Industrial" г.Шымкент- 2023 г.		
Н.контр.	Асанов				09.23				

Формат А2

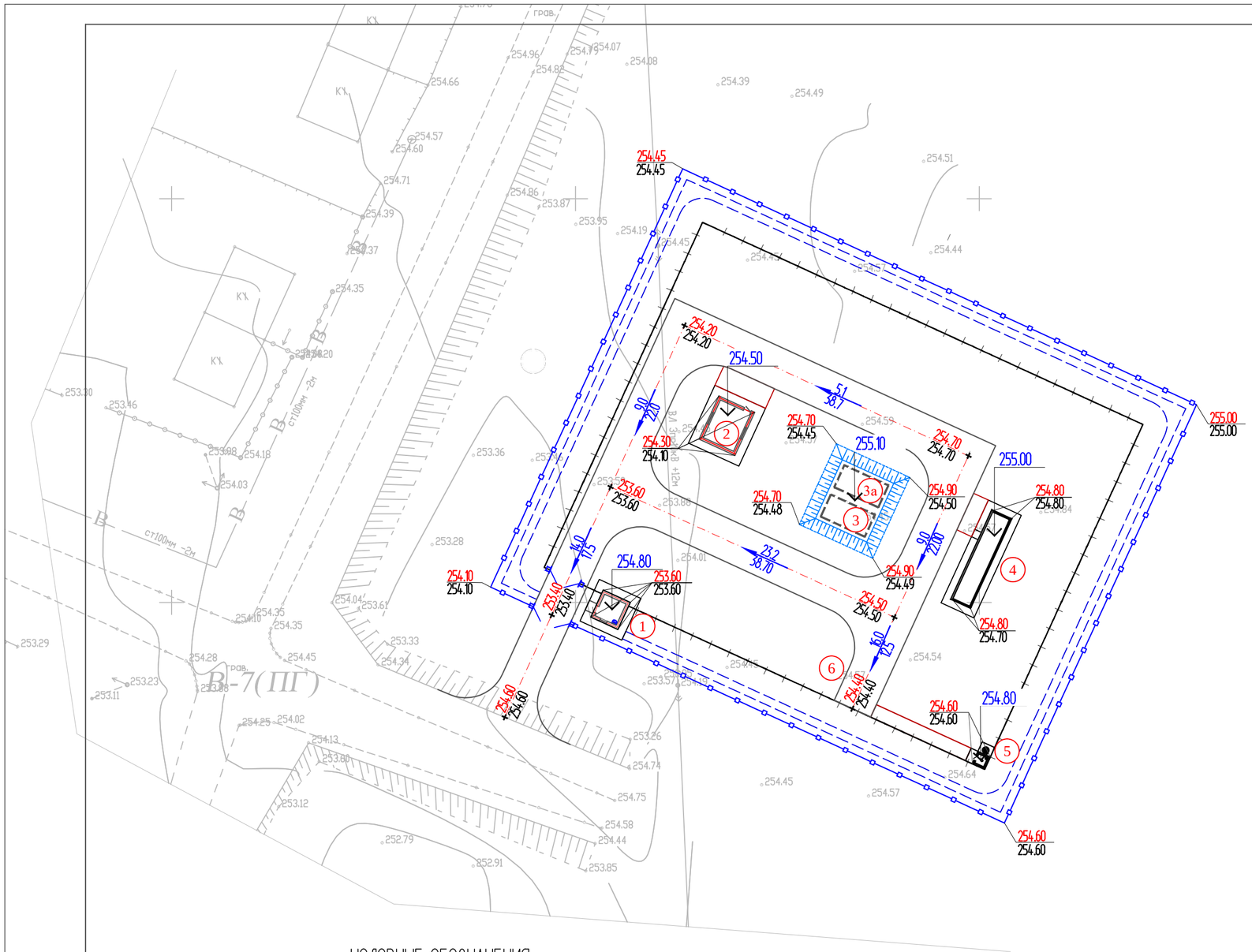

ЭКСПЛИКАЦИЯ ЗДАНИЙ И СООРУЖЕНИЙ

Номер на плане	Наименование		Примечание
1	Сторожка	17.34 м2	
2	Насосная станция 2-го подъема	38.35м2	
3,3а	Резервуар чистой воды 50м3 каждая	43.52м2	2шт
4	Здание водоочистки	31.0м2	
5	Уборная на 1 очко	3.4м2	
6	Площадка для мусорных контейнеров		

ПРИМЕЧАНИЕ

1. Подосновой настоящему чертежу послужили:
   а) материалы изысканий масштаба 1:500
   Система координат – местная;
   Система высот – Балтийская;
   б) проект вертикальной планировки выполнен методом красных отметок.
2. Вынос отметок в натуру принять от угла сущ. скважины:
   –("А") с абсолютной отметкой 197.07м.
3. Работы по вертикальной планировке выполнять после снятия плодородного слоя почвы и прокладки инженерных сетей.
4. Конструкции покрытий проездов и тротуаров смотри лист ГП–4

УСЛОВНЫЕ ОБОЗНАЧЕНИЯ

207.95 / 207.95 — Отметки 'красная' (проектная) / 'черная' (натурная)

7 / 28.6 — Проектные уклоны по проездам (в промилле) / Расстояние между проектными отметками

проектир. Железобетонная глухая ограда по границе участка

проектир. Ограда из колючей проволоки

Изм.	Кол.уч.	Лист	N°док.	Подпись	Дата	15–23–ГП		
						"Строительство системы водоснабжения с.Айдарлы, Айдарлинского с/о Карасуского района, Костанайской области"		
						Генеральный план (площадка водозаборных сооружений)	Стадия	Лист	Листов
Проверил	Колдасов				09.23		РП	2	6
Исполнил	Богенбаев				09.23	Разбивочный план. М 1:500	ТОО "MS–Industrial" г.Шымкент– 2023 г.	
Н.контр.	Асанов				09.23			

Формат А2

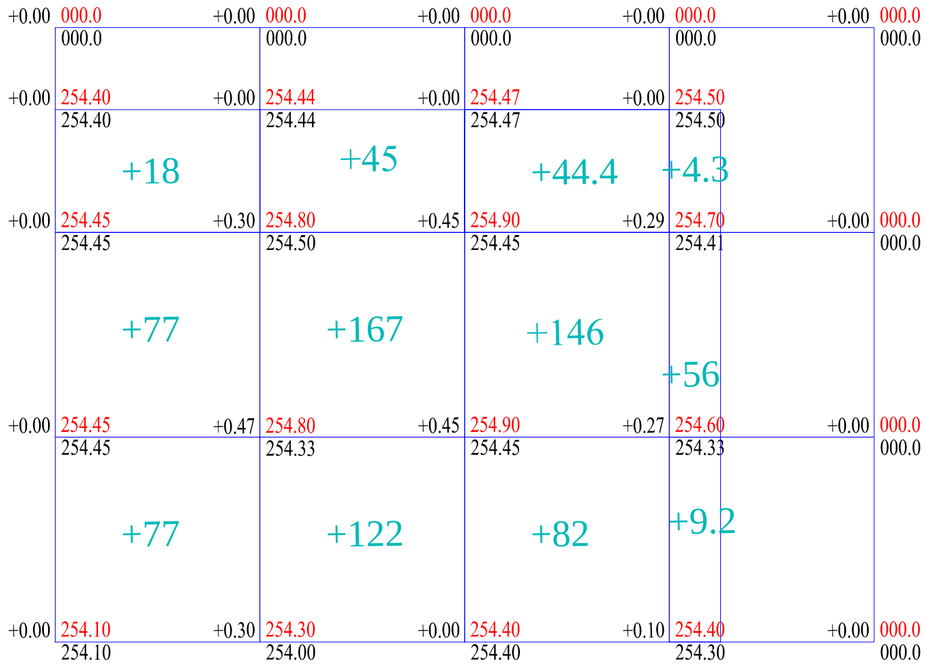

Итого: м3	Насыпь(+)	+172.0	+334.0	+272.4	+69.5	Всего: м3	+847.9
	Выемка (-)	-0.00	-0.00	-0.00	-0.00		-0.00

ВЕДОМОСТЬ ОБЪЕМОВ ЗЕМЛЯНЫХ МАСС

Наименование грунта	Количество, м 3				Примечание
	На терри.		За приделами терри.		
	Насыпь (+)	Выемка (-)	Насыпь (+)	Выемка (-)	
1. Грунт планировки территории	847.9				
2. Вытесненный грунт		885.8			
в т.ч. при устройстве:					
а) подземных частей зданий (фунд.бл)		54.0			
б) автодорожных покрытий		152.8			
в) железнодорожных путей					
г) подземных сетей					
д) водоотводных сооружений					
е) плодородной почвы на уч-х озеленения		679.0			
2а. Замена срезанного грунта					
плодородного грунта	679.0				
3. Поправка на уплотнение K=0.10/010	84.7				
3'. Потери при транспортировке K=0.02/0.02	16.9				
Всего пригодного грунта	1628.5	885.8			
4. Недостаток пригодного грунта		742.7			
5. Грунт непригодный для устройства насыпи					
оснований зданий, сооружений, подлежащий					
удалению с территории					
6. ИТОГО перерабатываемого грунта	1628.5	1628.5			

Изм.	Кол. уч.	Лист	N°док	Подпись	Дата	15-23-ГП		
						"Строительство системы водоснабжения с.Айдарлы, Айдарлинского с/о Карасуского района, Костанайской области"		
Проверил		Колдасов			09.23	Генеральный план (площадка водозаборных сооружений)	Стадия	Лист	Листов
Исполнил		Богенбаев			09.23		РП	2	6
Н.контр.		Асанов			09.23	Разбивочный план. М 1:500	ТОО "MS-Industrial" г.Шымкент- 2023 г.		

Формат А2

КОНСТРУКЦИЯ ПОКРЫТИЯ
БЕТОННАЯ ТРОТУАРНАЯ ПЛИТКА
тип II

Бордюрный камень Бр 100.20.8 ГОСТ 6665-91
Монолитный бетон В15, F200, W6
Гравийно-песчаная смесь h=0.15 по СТ РК 1549-2006
Уплотненный грунт

Бетонная тротуарная плитка
h=0.05 по ГОСТ 17608-91
ПГС h=0.15 С4 по СТ РК 1549-2006
Уплотненный грунт основания

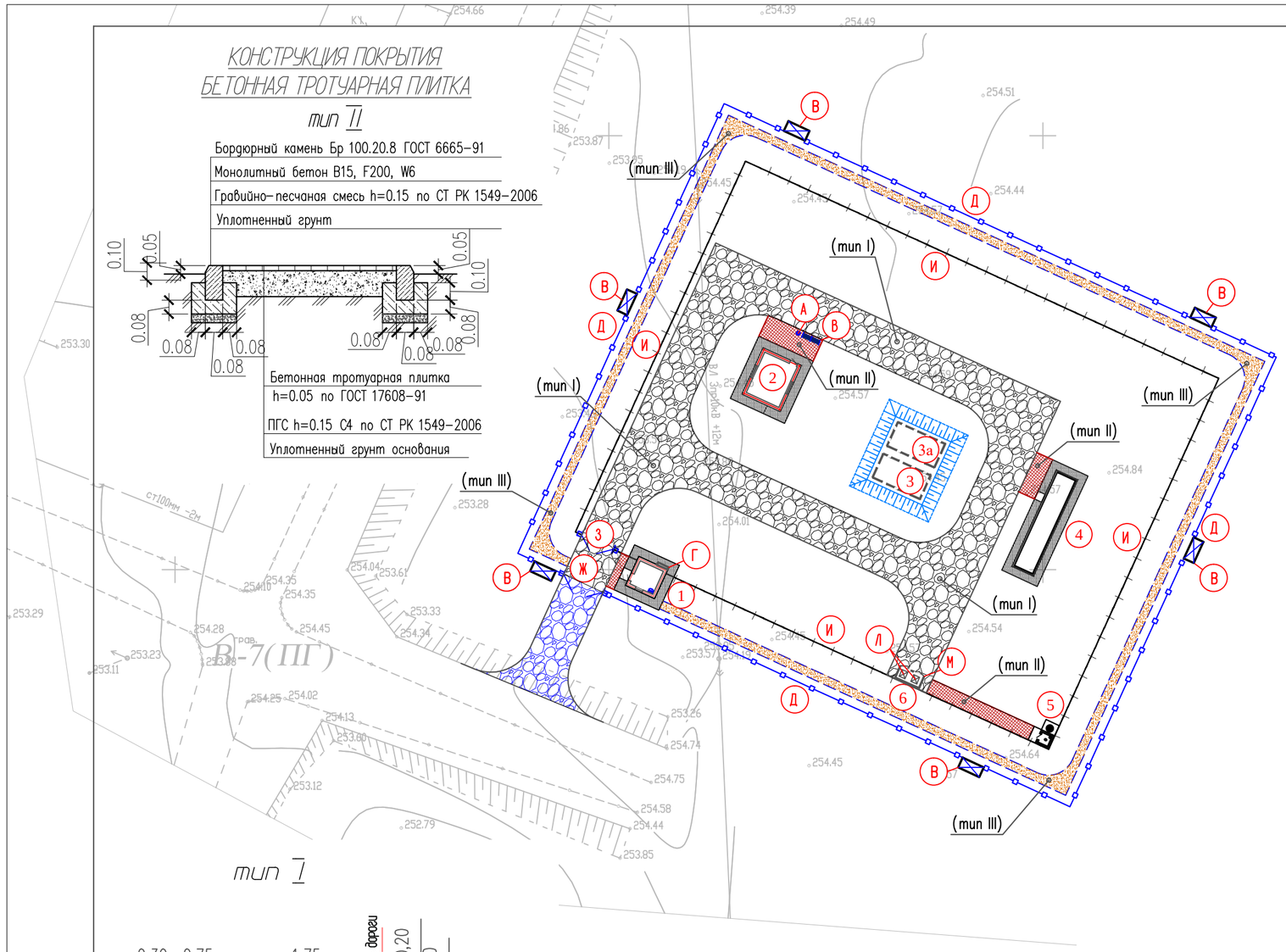

тип I

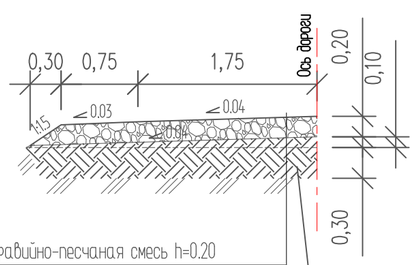

Гравийно-песчаная смесь h=0.20
С4 по СТ РК 1549-2006
Земляное полотно из
местного уплотненного грунта
Уплотненный грунт

срезка растительного слоя
h=0.10 по геологии

ЭКСПЛИКАЦИЯ ЗДАНИЙ И СООРУЖЕНИЙ

Номер на плане	Наименование		Примечание
1	Сторожка	17.34 м2	
2	Насосная станция 2-го подъема	38.35м2	
3,3а	Резервуар чистой воды 50м3 каждая	43.52м2	2шт
4	Здание водоочистки	31.0м2	
5	Уборная на 1 очко	3.4м2	
6	Площадка для мусорных контейнеров		

ВЕДОМОСТЬ МАЛЫХ АРХИТЕКТУРНЫХ ФОРМ И ПЕРЕНОСНЫХ ИЗДЕЛИЙ

Поз.	Обозначение	Наименование	Кол.	Примечание
А	На плане -	Урна "Сатурн"	1	Та.б. 8601-0303-0204 УСН РК 8.02-03-2019
Б	На плане -	Скамья прямолинейная без спинки	1	Та.б. 8601-0302-0301 УСН РК 8.02-03-2019
В	На плане –	Знак "Охранная зона"	6	
Г	На плане –	Щит пожарный укомплектованный	1	тип ЩП-А
Д	На плане –	Железобетонная ограда. Панель 1ПБ40.20	249.0 пм	(по сер. 3.017-3)
Е	На плане –	Насадка из колючей стальной проволоки по железобетонной ограде	249.0 пм	см.чертежи АС.
Ж	На плане –	Металлические ворота. ВМС 4,5х1,8 с калиткой КМС 0,85х1,8	1	(по сер. 3.017-3)
З	На плане –	Ворота распашные металлические, тип ВМС 4,5мх1,4м, с металлическими стойками	1	Та.б. 8601-0605-0102 УСН РК 8.02-03-2019
И	На плане –	Проволочное ограждение охранной тропы наряда. высотой 1,2м	203.0 пм	см. чертежи АС
Л	На плане –	Мусорные контейнеры	2	ИП "Герасимов"
М	На плане –	Навес над мусорными баками на 2шт	1	Таб. 8601-0307-0103 УСН РК 8.02-03-2019

ВЕДОМОСТЬ ТРОТУАРОВ, ДОРОГ И ПЛОЩАДОК

Обознач.	Наименование	Площадь, м²	Бордюр		Примечание
			Тип	Кол.	
	покрытие дорог из ГПС (тип I)	770.0			
	покрытие из тротуарной плитки (тип II)	60.0	Бр 100.20.9	50.0м.п.	
	бетонная отмостка вокруг здании	80.0			дет.90 серия 2.110-3 п. Выпуск 1
	гравийное покрытие охранной тропы (тип III)	285.0			охранная тропа
	покрытие дорог из ГПС (тип I)	100.0			за пределами участка

Изм.	Кол.уч.	Лист	N°док.	Подпись	Дата
Проверил		Колдасов			09.23
Исполнил		Богенбаев			09.23
Н.контр.		Асанов			09.23

15-23-ГП

"Строительство системы водоснабжения с.Айдарлы, Айдарлинского с/о Карасуского района, Костанайской области"

Генеральный план
(площадка водозаборных сооружений)

Стадия	Лист	Листов
РП	2	6

Разбивочный план.
М 1:500

ТОО "MS-Industrial"
г. Шымкент- 2023 г.

Формат А2

Схема расположения ограды

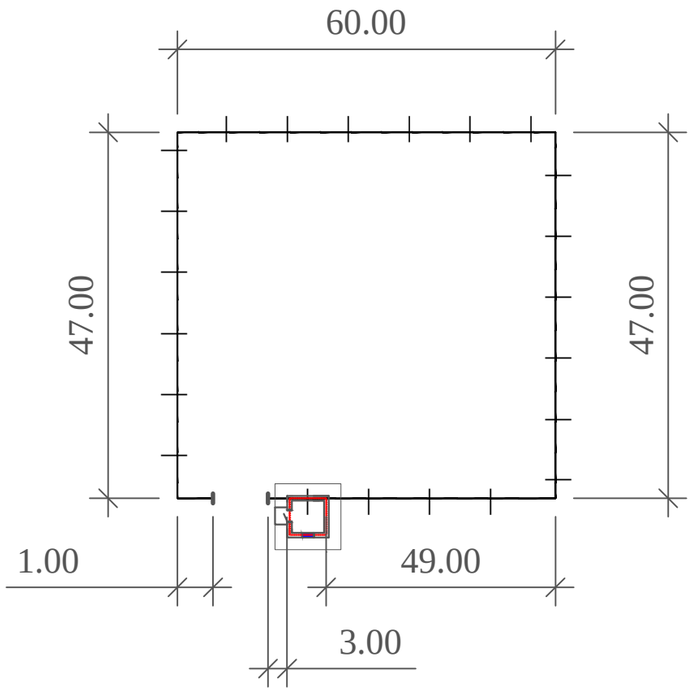

Секция ограждения СО–1
(внутреннее ограждение охранной зоны)

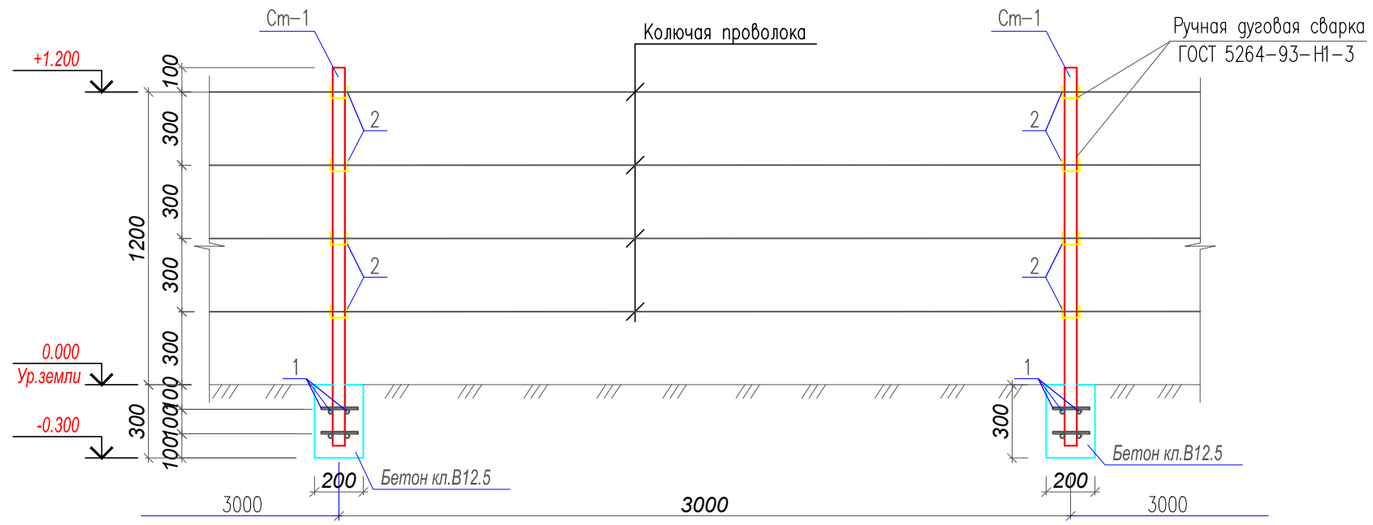

Спецификация материалов

Поз.	Обозначение	Наименование	Кол.	Масса ед., кг.	Примечание
		Секция ограждения СО–1			
		Внутреннее ограждение (Фрагмент В) п.м.	207.0		
Ст–1	ГОСТ 8639–82	Труба $\frac{50x50x3\ ГОСТ\ 8639–82}{ВСт3кп\ ГОСТ\ 380–94*}$ L=1500	69	6.46	445.74
1	ГОСТ 5781–82*	ø12 А–III L=170	552	0.15	82.8
2	ГОСТ 5781–92	ø6 А–I L=170	276	0.04	1.1
		Колючая проволока п.м.	828.0		
		Бетон кл. В12.5 м3	1.008		

Согласовано

Взам. инв. N

Подп. и дата

Инв. N подл.

Изм.	Кол.	Лист	N док	Подпись	Дата
Проверил		Муратов			
Исполнил		Богенбаев			
Н. контр.		Ержанов			23.07.20

15-23 - АС - 1

"Строительство системы водоснабжения с.Айдарлы, Айдарлинского с/о Карасуского района, Костанайской области"

Генеральный план
(площадка водопроводных сооружений)

Стадия	Лист	Листов
Р	1	1

Секция ограждения СО–1.
Спецификация материалов.

ТОО «MS Industrial»
г. Шымкент 2023 г.

Насадка из колючей проволоки

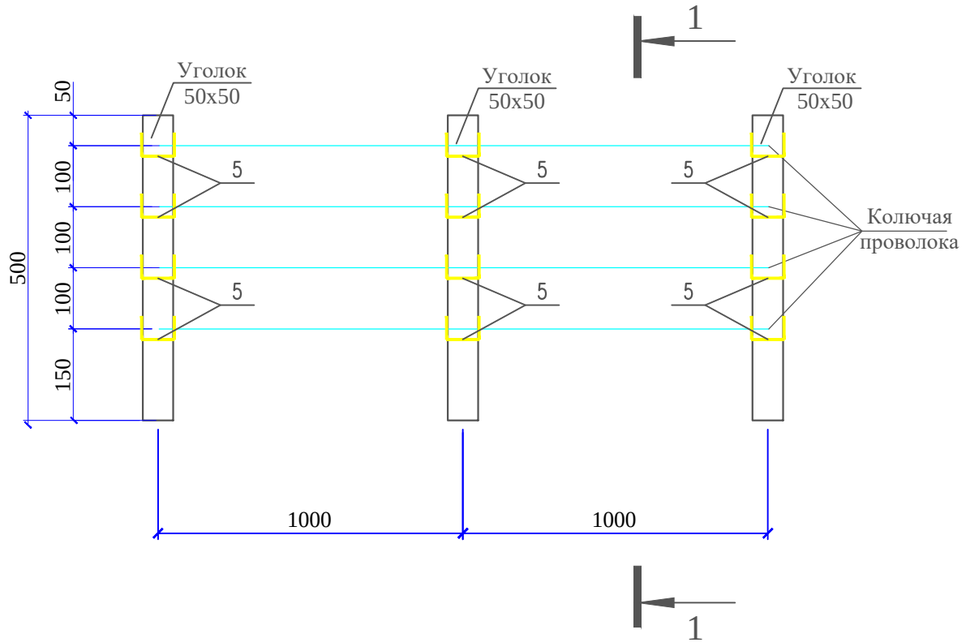

Изделие закладное МН-1

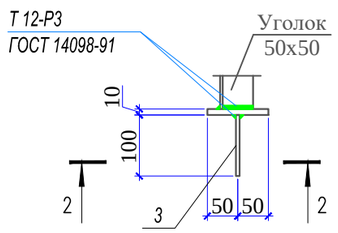

2 - 2

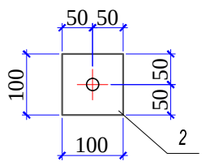

1-1

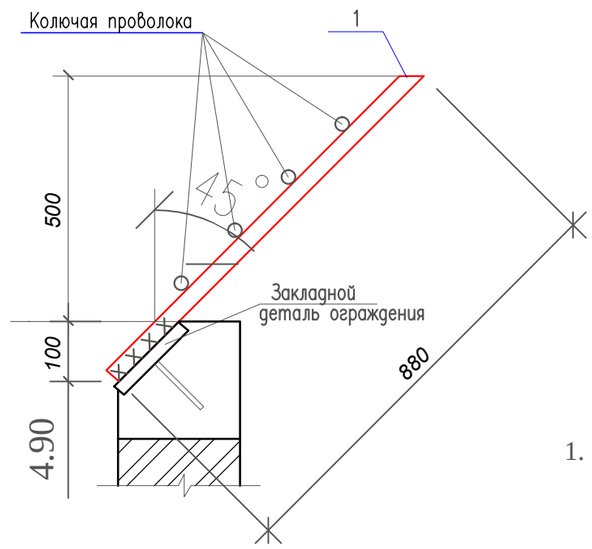

Спецификация материалов

Поз.	Обозначение	Наименование	Кол.	Масса ед.,кг.	Прим.
		Расход на 1 п.м.	249	5.14	1279.86
1	ГОСТ 8509-93	Уголок 50x50x5 ГОСТ 8509-93 / С235 ГОСТ 27772-2015 L=880	1	3.32	3.32
		Изделие закладное МН-1	1	0.87	0.87
2	ГОСТ 19903-2015	Лист 8x100x100 ГОСТ 19903-2015 / С235 ГОСТ 27772-2015	1	0.78	0.78
3	ГОСТ 5781-82	Ø10 А-III L=150	1	0.09	0.09
		Колючая проволока			
4	ГОСТ 285-69	Колючая проволока КЦ-1 п.м.	4	0.088	0.352
5	ГОСТ 5781-82	ø8 А-I L=170	4	0.07	0.28

Примечание:
1. Расход на две площадки

Согласовано:

Взам. инв. N

Подпись и дата

Инв. N подл.

Изм.	Кол.	Лист	N°док	Подпись	Дата	15-23 - АС - 1		
						"Строительство системы водоснабжения с.Айдарлы, Айдарлинского с/о Карасуского района, Костанайской области"		
Проверил		Тилеушов				Генеральный план (площадка водопроводных сооружений)	Стадия	Лист	Листов
							РП	1	1
Исполнил		Турсынбай				Насадка из колючей проволоки на две площадки	ТОО «MS Industrial» г. Шымкент 2023 г.		
Н. контр.		Ержанов							

Формат А3

Схема расположения элементов ограждения площадки

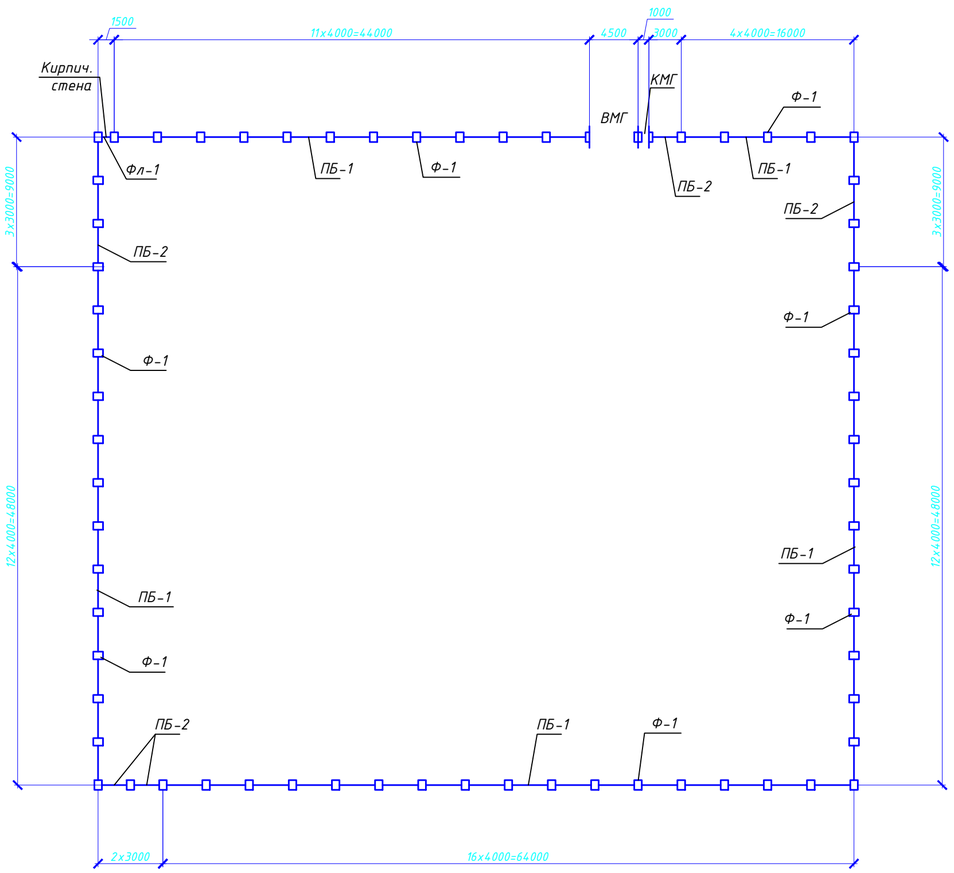

Спецификация к схеме расположения элементов ограждения площадки

Поз.	Обозначение	Наименование	Кол.	Масса ед.,кг.	Примечание
ПБ-1	Серия 3.017-3 вып. 1	Панель ЗПБ40.20	55	2100	132300
ПБ-2	Серия 3.017-3 вып. 1	Панель ЗПБ30.20	9	1700	5100
Ф-1	Серия 3.017-3 вып. 1	Фундамент Ф 9.7.5	67	480	32160
ВМГ	Серия 3.017-3 вып. 5	Ворота ВМС-4.5х1.8	1	150	
КМГ	Серия 3.017-3 вып. 5	Калитка КМС-0.85х1.8	1	32	
Ст-1	Серия 3.017-3 вып. 1	Стойка 2С24е	3	130	390
1	ГОСТ 7372-79*	Проволока 2,5-1570-В-С	762,0	0.088	п.м.
2	ТУ 9636-006-51717900-2006	СББ "Егоза" 500/100 (7,4 витк)	254.0	1.03	п.м.
3		АКЛ "Егоза"	6.0		п.м.
		Кладка			
	ГОСТ 530-2012	(КР-л-по)250х120х65 1НФ/200/2,0/50			0.567 $м^3$
		Сетка Сг-1	1.5	0.21	0.315
4	ГОСТ 6727-80*	Ф4 Вр-I L=1000	2	0.09	0.18
5	ГОСТ 6727-80*	Ф4 Вр-I L=160	3	0.01	0.03
Фл-1	Фундамент ленточный	Бетон кл. В15			0.24 $м^3$

Кирпичная стена

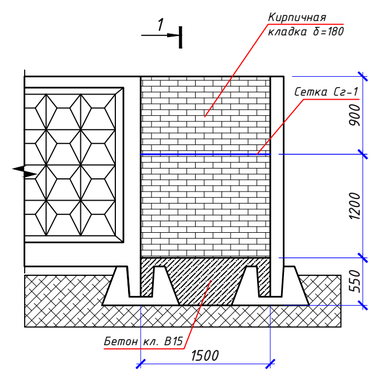

Панель ПБ-2

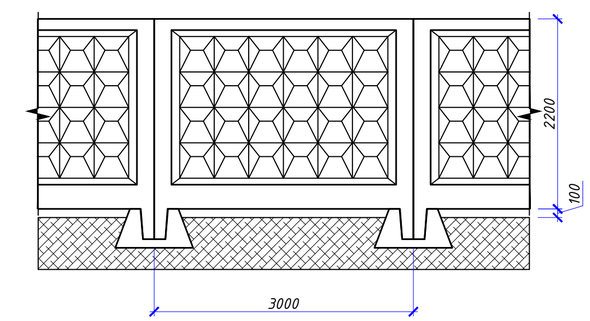

Панель ПБ-1

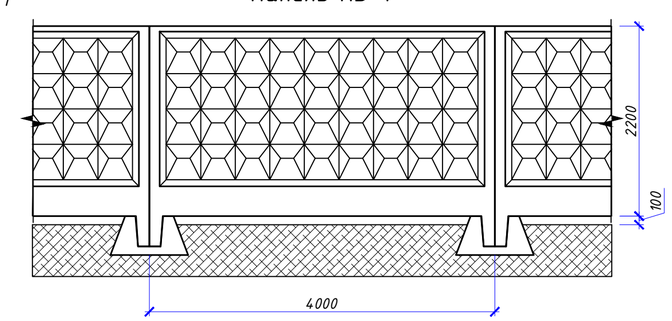

1 - 1

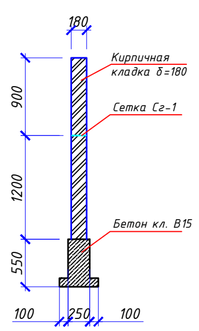

Сетка Сг-1
(условно на 1 м.п.)

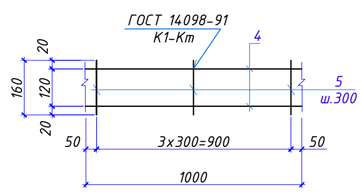

Согласовано:

Взам. инв. N

Подпись и дата

Инв. N подл.

Изм.	Кол.	Лист	Nдок.	Подпись	Дата	15-2023 АС-1		
						"Строительство системы водоснабжения с. Айдарлы Айдарлинского с/о Карасуского района Костанайской области "		
Проверил		Каныбеков				Генеральный план (площадка водозаборных сооружений)	Стадия	Лист	Листов
Разработ.		Богенбаев					РП	7	7
Н.контр.		Алимардан				Схема расположения элементов ограждения площадки	ТОО "MS Industrial" г.Шымкент- 2023 г.	

Формат А2