ТОО «КАЗГРАЖДАНСТРОЙПРОЕКТ»

РАБОЧИЙ ПРОЕКТ

Реконструкция водоснабжения Жалтырколь, Архангельское Денисовского района Костанайской области

РАБОЧИЕ ЧЕРТЕЖИ. ВНЕПЛОЩАДОЧНЫЕ СЕТИ ВОДОСНАБЖЕНИЯ И КАНАЛИЗАЦИИ (АРХАНГЕЛЬСКОЕ)

20-2-2023-НВ

ТОМ 5 АЛЬБОМ 8

КЫЗЫЛОРДА, 2023 г.

ТОО «КАЗГРАЖДАНСТРОЙПРОЕКТ»

РАБОЧИЙ ПРОЕКТ

Реконструкция водоснабжения Жалтырколь, Архангельское Денисовского района Костанайской области

РАБОЧИЕ ЧЕРТЕЖИ. ВНЕПЛОЩАДОЧНЫЕ СЕТИ ВОДОСНАБЖЕНИЯ И КАНАЛИЗАЦИИ (АРХАНГЕЛЬСКОЕ)

20-2-2023-НВ

ТОМ 5 АЛЬБОМ 8

Директор
ТОО «КАЗГРАЖДАНСТРОЙПРОЕКТ» Карибаев И.

Главный инженер проекта Бектурганов Б.

КЫЗЫЛОРДА, 2023 г.

Взам. инв. №	
Подпись и дата	
Инв. № подл.	

ВЕДОМОСТЬ ОСНОВНЫХ КОМПЛЕКТОВ РАБОЧИХ ЧЕРТЕЖЕЙ

Обозначение	Наименование	Примечание
20-2-2023-0-НВК	Внутриплощадочные сети водоснабжения и канализации	

ВЕДОМОСТЬ РАБОЧИХ ЧЕРТЕЖЕЙ ОСНОВНОГО КОМПЛЕКТА

Лист	Наименование	Примечание
1-2	Общие данные	
3	План с сетями В1;В1.1;К1;К3 М1:500	
4	Продольный профиль сети В1	
5	Продольный профиль сетей К1;К3	
6	Деталировка колодцев сети В1	
7	Деталировка колодцев сети К3	
8	Таблица водопроводных колодцев сети В1	
9	Таблица водопроводных колодцев сети К3	
10	Выгреб. Конструктивный лист	

ВЕДОМОСТЬ ССЫЛОЧНЫХ И ПРИЛАГАЕМЫХ ДОКУМЕНТОВ

Обозначение	Наименование	Примечание
	Ссылочные документы	
Тип.пр. 901-09-11.84 ал.II	Колодцы водопроводные круглые из сборного железобетона для труб Ду=50-600мм	
Серия 3.900.1-14 выпуск 1	Изделия железобетонные для круглых колодцев водопровода и канализации	
	Прилагаемые документы	
20-2-2023-0-НВК.СО	Спецификация оборудования, изделий и материалов	на 3 л.
20-2-2023-0-НВК.ВОР	Ведомость объемов работ	на 1 л.

ПЕРЕЧЕНЬ СКРЫТЫХ РАБОТ, ПОДЛЕЖАЩИХ ОСВИДЕТЕЛЬСТВОВАНИЮ С СОСТАВЛЕНИЕМ АКТА

Лист	Наименование	Примечание
1	Подготовка основания под трубопроводы	
2	Величина зазоров и выполнение уплотнений стыковых соединений	
3	Устройство колодцев и камер	
4	Противокоррозионная защита трубопроводов	
5	Герметизация мест прохода трубопроводов через стенки колодцев и камер	
6	Засыпка трубопроводов с уплотнением	

ОСНОВНЫЕ ПОКАЗАТЕЛИ СЕТЕЙ ВОДОСНАБЖЕНИЯ

Наименование сетей	Расчетный расход воды			Примечание
	м3/сут	м3/час	л/с	
Водопровод хозяйственно-питьевой	54.72	8.30	2.31	
Противопожарные нужны			10.00	

Условные обозначения:

- Проектируемый водопровод (В1)
- Проектируемая напорная канализация (К3)
- Проектируемая канализация (К1)

Технические решения, принятые в рабочих чертежах, соответствуют требованиям экологических, санитарно-гигиениеческих, противопожарных и других норм, действующих на территории Республики Казахстан, обеспечивают безопасную для жизни и здоровья людей эксплуатацию объектов при соблюдении предусмотренных проектом мероприятий.

Главный инженер проекта Бектурганов Б.

Согласовано:

Взам. инв. №

Подп. и дата

Инв. № подл. #

Изм.	Кол.уч.	Лист	№док.	Подпись	Дата	20-2-2023-0-НВ		
						Реконструкция водоснабжения Жалтырколь, Архангельское Денисовского района Костанайской области		
ГИП		Бектурганов			2023	Внутриплощадочные сети водоснабжения и канализации	Стадия: РП	Лист: 1 / Листов: 10
Разработал		Амиргали			2023			
Проверил		Жантасова			2023	Общие данные (начало)	ТОО «КАЗГРАЖДАНСТРОЙПРОЕКТ» Кызылорда, 2023 г.	
Н.контроль		Сахатбекова			2023			

Формат А3

ОБЩИЕ УКАЗАНИЯ

Рабочий проект сетей водоснабжения «Реконструкция водопровода Архангельск, Денисовского района Костанайской области», выполнен в соответствии:

-с заданием на проектирование;

-с техническим отчетом об инженерно-геологических изысканий;

-техническим обследованием;

-с требованиями СНиП РК 4.01.02-2009.

Уровень ответственности проектируемого объекта-II (нормальный) технически не сложный, технологически не сложный.

Реконструируемый водопровод построен: из стальных труб в 1993 г.

Нормативный срок эксплуатации водопровода вышел. Эксплуатировать водовод не рентабельно, в связи с частыми авариями на трассе.

Согласно отчёта о геологических изысканиях в геологическом отношении участок изысканий сложен делювиально-пролювиальными суглинками средне-верхнечетвертичного возраста, подстилаемые песками пылеватыми чиликской свиты палеогена, перекрываемыми с поверхности земли почвенно-растительным слоем.

Почевнно-растительный слой вскрыт повсеместно до глубины 0,2 м, мощностью 0,2 м.

Суглинок желто-бурый цвета. Вскрыт суглинок повсеместно до глубины 1,3-2,3 м. Мощность суглинка колеблется от 0,9 м до 1,9 м. Суглинки обладают свойствами просадочности на всю вскрытую мощность. Тип грунтовых условий по просадочности - I.

Песок пылеватый, желто-серый влажный с глубины 2,05-2,9 м.

Грунтовые воды на участке в период изысканий вскрыты глубиной от 1,0 м до 3,0 м.

Максимальная глубина проникновения 0° в грунт - 2.34 м

ВОДОПОВОД (В1)

В данном разделе проекта разработаны внутриплощадочные сети водоснабжения и канализации поселка Жалтырколь.

Согласно технических условий на площадке предусмотрена модульное здание водоподготовки.

Диаметр трубопровода определен из расчета пропуска расчетных расходов воды на хозяйственно-питьевые нужды данного объекта.

На площадке предусмотрены два резервуара по типовому проекту ТП РК 100 РВ (IВ,IIВ,IIIВ,IIIА,IVА,IVГ)-2.3-2013 с полезным объемом по 100 м3 каждый

Для обеспечения необходимых напоров на хозяйственно-питьевые и противопожарные нужды предусмотрена насосная станция второго подъема.

Сети водопровода запроектированы из полиэтиленовых труб ПЭ100 SDR17 и SDR13,6 питьевая, по ГОСТ 18599-2001, а так же из стальных электросварных труб по ГОСТ 10705-80.

Перед укладкой труб требуется сделать уплотнение грунта на глубину 0,3 м до плотности сухого грунта не менее 1,65 тс/м³. Основание под трубы принято песчанное 100 мм. Обратную засыпку на высоту 0,3 метра от верха трубы производить местным мягким грунтом без крупных включений с уплотнением вручную, остальную часть засыпать местным грунтом с механизированным уплотнением. Для установки запорной арматуры запроектированы водопроводные колодцы. Размеры колодцев в плане определены габаритными размерами запорной арматуры и фасонных частей. Соединение запорной арматуры (задвижек) с полиэтиленовыми трубами производится в колодце, с помощью разъемного соединения - полиэтиленовых втулок со скользящими фланцами. В местах пересечения стен колодца полиэтиленовыми трубами, устанавливаются стальные гильзы. Зазор между футляром и трубопроводом заделывается водонепроницаемым, эластичным материалом. Водопроводные колодцы выполняются из сборных железобетонных колец Ø1500 и Ø2000 по ТПР 902-09-11.84, Серия 3.900.1-14 выпуск 1. Для колодцев предусмотрена гидроизоляция по всей высоте колодца.

Прокладку и монтаж трубопроводов из полиэтиленовых труб производить в соответствии с требованиями СНиП РК 4.01-02-2009 и СН РК 4.01-22-2004. Земляные работы производить в соответствии с требованиями СН РК 5.01-01-2013 «Земляные сооружения, основания и фундаменты» и СН РК 1.03-14-2011 «Охрана труда и техника безопасности в строительстве».

Предварительное испытательное давление напорного трубопровода равно 1,5 Ррраб. и окончательное - 1,3 Ррраб. После испытания водопровод подвергается промывке и дезинфекции.

Предусматривается демонтаж реконструируемого водопровода и сооружений на нем. По окончании работ предусмотрено вывоз строительного мусора в отведенные места.

КАНАЛИЗАЦИЯ БЫТОВАЯ (К1)

Сброс сточных вод производится самотеком в проектируемый выгреб с рабочим объемом 10 м3. Сети прокладываются из ПВХ труб для систем внутреннего водоотведения Ø110х3.2мм по ГОСТ 32412-2013. Укладку труб необходимо производить на песчанную поверхность без твердых включений. При засыпке трубопроводов над верхом трубы предусмотреть устройство защитного слоя из песка толщиной не менее 30 см, не содержащего твердых включений.

КАНАЛИЗАЦИЯ ПРОИЗВОДСТВЕННАЯ (К3)

Производственная канализация предусмотрена для сброса вод из резервуаров по спускным и переливным трубопроводам (К3), от здания насосной станции (К3) и от здания модульной водоподготовки (К3) в мокрые колодцы. Наружная сеть производственной канализации запроектирована из стальных электросварных труб по ГОСТ 10705-80 и из полиэтиленовых труб ПЭ100 SDR17 питьевая, по ГОСТ 18599-2001.

По окончании работ предусмотрено вывоз строительного мусора в отведенные места.

При прокладке труб руководствоваться требованиями:

СН РК 5.01-01-2013 "Земляные сооружения, основания и фундаменты",

СНиП РК 4.01-02-2009. "Водоснабжение. Наружные сети и сооружения".

СН РК 4.01-03-2011 "Водоотведение. Наружные сети и сооружения".

СН РК 1.03-05-2001 "Охрана труда и техника безопасности в строительстве"

СН РК 4.01-05-2002 "Инструкция по проектированию и монтажу сетей водоснабжения и канализации из пластмассовых труб".

В состав обязательных актов по сдаче трубопроводов в эксплуатацию должны входить:

а) акты на скрытые работы (по основанию, опорам и строительным конструкциям на трубопроводах и т.д.);

б) акты наружного осмотра трубопроводов и элементов (узлов, колодцев и т.д.);

в) акты испытаний на прочность и плотность трубопроводов;

г) акты на промывку и дезинфекцию водопроводов;

д) акты соответствия выполненных работ проекту;

е) акты входного контроля качества труб и соединительных деталей.

						20-2-2023-0-НВ			
						Реконструкция водоснабжения Жалтырколь, Архангельское Денисовского района Костанайской области			
Изм.	Кол.уч.	Лист	№док.	Подпись	Дата				
						Внутриплощадочные сети водоснабжения и канализации	Стадия	Лист	Листов
							РП	2	
Разработал		Амиргали			2023				
Проверил		Жантасова			2023	Общие данные (окончание)	ТОО «КАЗГРАЖДАНСТРОЙПРОЕКТ» Кызылорда, 2023 г.		
Н.контроль		Сахатбекова			2023				

Взам. инв. N°

Подп. и дата

Инв. N° подл. #

Формат А3

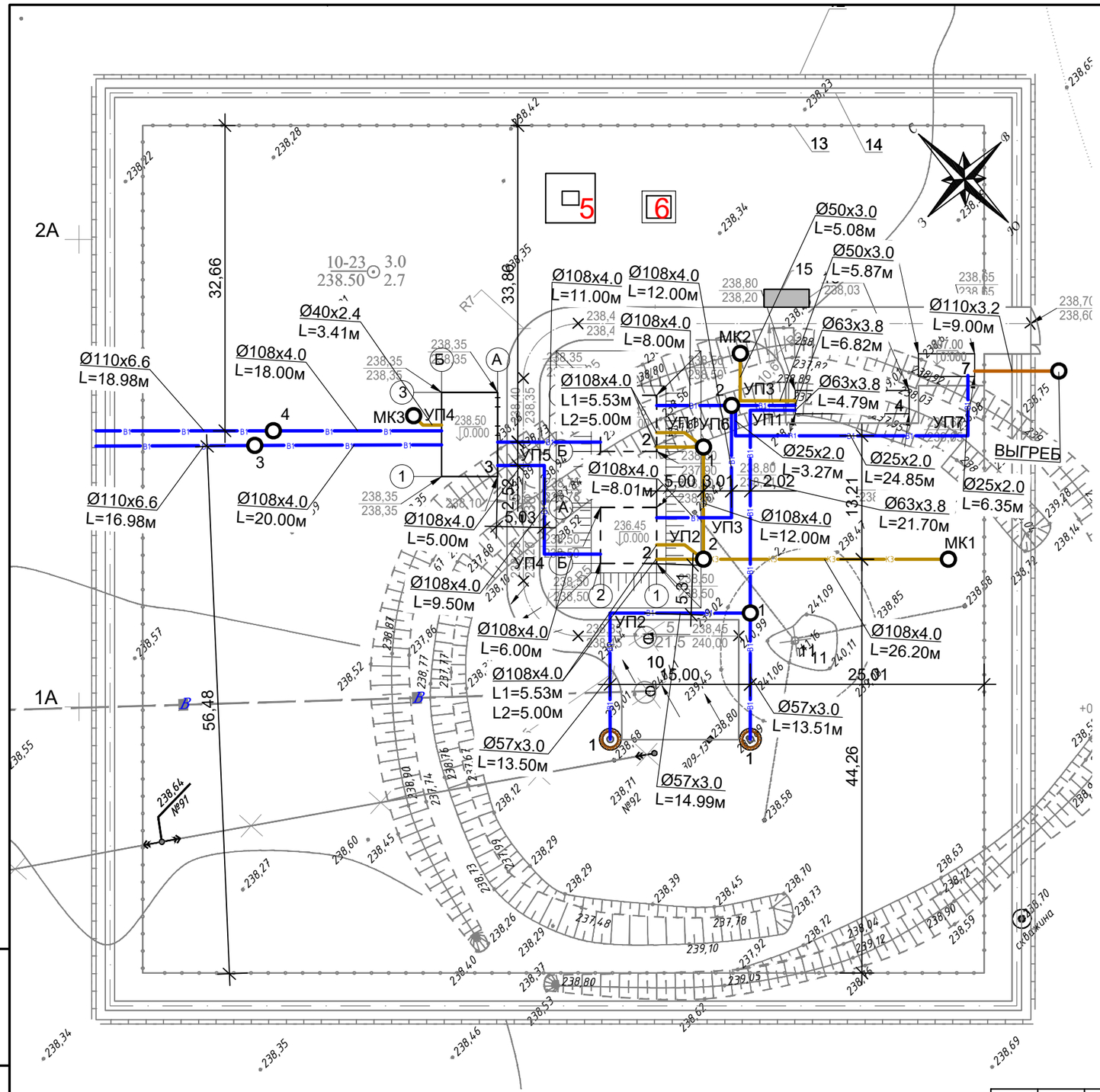

Экспликация зданий и сооружений

Номер на плане	Наименование	Примечания
1	**Водозаборные скважины (рабочий, резервный)**	
2	**Резервуар чистой воды V=100 м³ с фильтрами поглотителями**	
3	**Насосная станция II-го подъема**	
4	**Модульное здание водоподготовки**	
5	**Трансформаторная подстанция (КТП).**	
6	**Дизельный генератор ДЭС**	
7	**Контрольно-пропускной пункт КПП**	
10	**Скважины (существующие). Демонтаж.**	
11	**Водонапорная башня (существующая). Демонтаж.**	
12	**Ограждение**	
13	**Ограждение запретной зоны**	
14	**Тропа наряда**	
15	**Ограждение площадки под мусорный контейнер**	

Взам. инв. N°	Подп. и дата	Инв. N° подл.
		1

Изм.	Кол.уч.	Лист	№док.	Подпись	Дата
Разработал		Амиргали			2023
Проверил		Жантасова			2023
Н.контроль		Сахатбекова			2023

20-2-2023-0-НВ

Реконструкция водоснабжения Жалтырколь, Архангельское Денисовского района Костанайской области

Внутриплощадочные сети водоснабжения и канализации

Стадия	Лист	Листов
РП	3	

План с сетями В1;В1.1;К1;К3 М 1:500

ТОО «КАЗГРАЖДАНСТРОЙПРОЕКТ» Кызылорда, 2023 г.

Формат А3

1

Ø1500

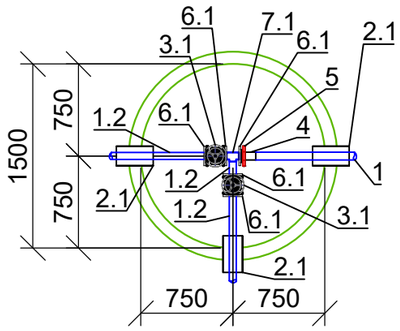

2

Ø1500

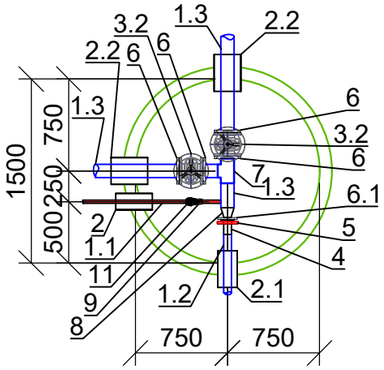

3;4

Ø1500

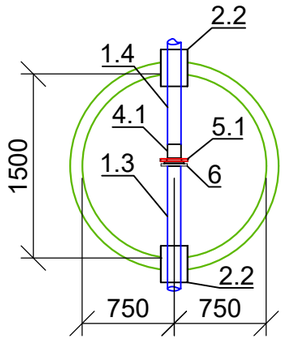

						20-2-2023-0-НВ		
Изм.	Кол.уч.	Лист	№док.	Подпись	Дата	Реконструкция водоснабжения Жалтырколь, Архангельское Денисовского района Костанайской области		
						Внутриплощадочные сети водоснабжения и канализации	Стадия	Лист	Листов
							РП	6	
Разработал		Амиргали			2023			
Проверил		Жантасова			2023	Деталировка колодцев сети В1	ТОО «КАЗГРАЖДАНСТРОЙПРОЕКТ» Кызылорда, 2023 г.	
Н.контроль		Сахатбекова			2023			

Взам. инв. N°	Подп. и дата	Инв. N° подл.
		1

Формат А3

1
Ø1500

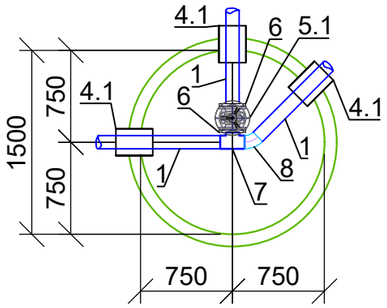

2
Ø1500

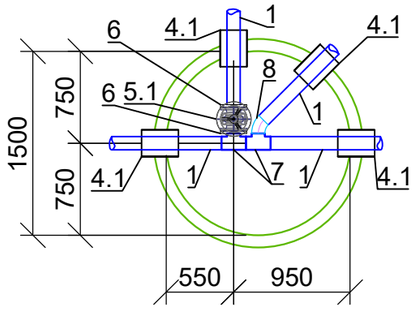

Взам. инв. N°	
Подп. и дата	
Инв. N° подл.	1

Изм.	Кол.уч.	Лист	№док.	Подпись	Дата	20-2-2023-0-НВ			
						Реконструкция водоснабжения Жалтырколь, Архангельское Денисовского района Костанайской области			
						Внутриплощадочные сети водоснабжения и канализации	Стадия	Лист	Листов
							РП	7	
Разработал		Амиргали			2023	Деталировка колодцев сети К3	ТОО «КАЗГРАЖДАНСТРОЙПРОЕКТ» Кызылорда, 2023 г.		
Проверил		Жантасова			2023				
Н.контроль		Сахатбекова			2023				

Формат А3

ТАБЛИЦА ВОДОПРОВОДНЫХ КОЛОДЦЕВ (В1)

№ колодца по плану	Марка колодца по грунтовым условиям	Диаметры трубопроводов, мм		№ схемы узла	№ строительно-монтажной схемы	Глубина колодца по профилю, мм	Полная глубина колодц,мм	Диаметр колодца Д, мм	Высота рабочей части, Нр	Высота горловины, Нг	Объем бетона на упоры, м3	Расход материалов																						
												Днище			Рабочая часть						Горловина												Стремянка	Гидроизоляция
												Сборные железобетонные элементы Серии 3.900.1-14 выпуск 1																			Тип люка		
		Ду	dy									ПН10	ПН15	ПН20	КС10.3	КС10.6	КС20.6	КС20.9	КС15.6	КС15.9	1ПП15-1	1ПП15-2	2ПП15-1	2ПП15-2	КО6	КС7.3	КС7.9	1ПП20-1	1ПП20-2	кирпич. кладка	Плита дорожная ПД6			
1	2	3	4	5	6	7	8	9	10	11	12	13	14	15	16	17	18	19	20	21	22	23	24	25	26	27	28	29	30	31	32	33	34	35
1	В-2	50	-			2870	3120	1500	2700	420	-	-	1	-	-	-	-	-	-	3	-	1	-	-	2	-	-	-	-	-	-	Т	С-5	+
2	В-2	100	25			2840	3090	1500	2700	390	-	-	1	-	-	-	-	-	-	3	-	1	-	-	2	-	-	-	-	-	-	Т	С-5	+
3	В-2	100	-			2840	3090	1500	2700	390	-	-	1	-	-	-	-	-	-	3	-	1	-	-	2	-	-	-	-	-	-	Т	С-5	+
4	В-2	100	-			2830	3080	1500	2700	380	-	-	1	-	-	-	-	-	-	3	-	1	-	-	2	-	-	-	-	-	-	Т	С-5	+
Итого											0.00	0	4	0	0	0	0	0	0	12	0	4	0	0	8	0	0	0	0	0	0		106.96	

Изм.	Кол.уч.	Лист	№док.	Подпись	Дата
Разработал		Амиргали			2023
Проверил		Жантасова			2023
Н.контроль		Сахатбекова			2023

20-2-2023-0-НВ

Реконструкция водоснабжения Жалтырколь, Архангельское Денисовского района Костанайской области

Внутриплощадочные сети водоснабжения и канализации

Стадия	Лист	Листов
РП	8	

Таблица колодцев сети В1

ТОО «КАЗГРАЖДАНСТРОЙПРОЕКТ» Кызылорда, 2023 г.

Взам. инв. N°

Подп. и дата

Инв. N° подл. 1

Формат А3

ТАБЛИЦА ВОДОПРОВОДНЫХ КОЛОДЦЕВ (В1)

№ колодца по плану	Марка колодца по грунтовым условиям	Диаметры трубопроводов, мм		№ схемы узла	№ строительно-монтажной схемы	Глубина колодца по профилю, мм	Полная глубина колодц,мм	Диаметр колодца Д, мм	Высота рабочей части, Нр	Высота горловины, Нг	Объем бетона на упоры, м3	Расход материалов																						
												Днище			Рабочая часть						Горловина												Стремянка	Гидроизоляция
												Сборные железобетонные элементы Серии 3.900.1-14 выпуск 1																			Тип люка		
		Ду	dy									ПН10	ПН15	ПН20	КС10.3	КС10.6	КС20.6	КС20.9	КС15.6	КС15.9	1ПП15-1	1ПП15-2	2ПП15-1	2ПП15-2	КО6	КС7.3	КС7.9	1ПП20-1	1ПП20-2	кирпич. кладка	Плита дорожная ПД6			
1	2	3	4	5	6	7	8	9	10	11	12	13	14	15	16	17	18	19	20	21	22	23	24	25	26	27	28	29	30	31	32	33	34	35
МК1	В-2	100	-			2610	3610	2000	3300	310	-	-	-	1	-	-	1	3	-	-	-	-	-	-	1	-	-	-	1	-	-	Т	С-7	+
МК2	В-2	40	-			2670	3670	2000	3300	370	-	-	-	1	-	-	1	3	-	-	-	-	-	-	2	-	-	-	1	-	-	Т	С-7	+
МК3	В-2	32	-			2730	3480	1500	3000	480	-	-	1	-	-	-	-	-	2	2	-	1	-	-	3	-	-	-	-	-	-	Т	С-7	+
1	В-2	100	-			2510	2760	1500	2400	360	-	-	1	-	-	-	-	-	1	2	-	1	-	-	1	-	-	-	-	-	-	Т	С-3	+
2	В-2	100	-			2420	2670	1500	2100	570	-	-	1	-	-	-	-	-	2	1	-	1	-	-	4	-	-	-	-	-	-	Т	С-3	+
Итого											0.00	0	3	2	0	0	2	6	5	5	0	3	0	0	11	0	0	0	2	0	0		130.60	

Взам. инв. N°

Подп. и дата

Инв. N° подл. 1

Изм.	Кол.уч.	Лист	№док.	Подпись	Дата
Разработал		Амиргали			2023
Проверил		Жантасова			2023
Н.контроль		Сахатбекова			2023

20-2-2023-0-НВ

Реконструкция водоснабжения Жалтырколь, Архангельское Денисовского района Костанайской области

Внутриплощадочные сети водоснабжения и канализации

Стадия	Лист	Листов
РП	9	

Таблица колодцев сети К3

ТОО «КАЗГРАЖДАНСТРОЙПРОЕКТ» Кызылорда, 2023 г.

Формат А3

СПЕЦИФИКАЦИЯ

Марка поз.	Обозначение	Наименование	Ед изм.	Кол.	Приме-чание
1	ГОСТ 8020-2016	Кольцо стеновое КС 20.9	шт	5	
2	ГОСТ 8020-2016	Плита днища ПН 20	шт	1	
3	ГОСТ 8020-2016	Плита перекрытия 1ПП 20	шт	1	
4	ГОСТ 8020-2016	Кольцо опорное КО 6	шт	3	
5	ГОСТ 8020-2016	Кольцо стеновое КС 7.3	шт	1	
7	ГОСТ 3634 -99	Люк чугунный тип "Т"	шт	1	
8	ГОСТ 8020-2016	Кольцо стеновое КС 20.6	шт	2	
		Внутренняя изоляция	м²	34	
		Наружная гидроизоляция	м²	31	
		Глиняный замок	м³	20	

СПЕЦИФИКАЦИЯ

Поз.	Обозначение	Наименование	Кол.	Масса ед., кг	Приме-чание
1	ГОСТ 103-2006	Полоса 30х4 мм	3	0,14	
2	ГОСТ 5781-82	Лист S=3 мм	1	1,0	
3	ГОСТ 5781-82	Лист S=5 мм	2	1,0	
4	ГОСТ 1839-80	Труба асбестовая Ø100 мм	1	10,0	

Вентиляционная труба
М1:10

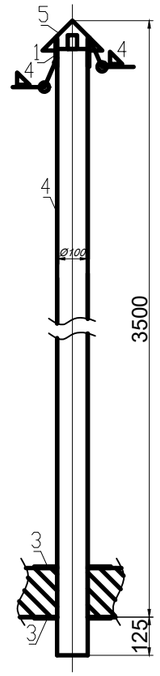

План

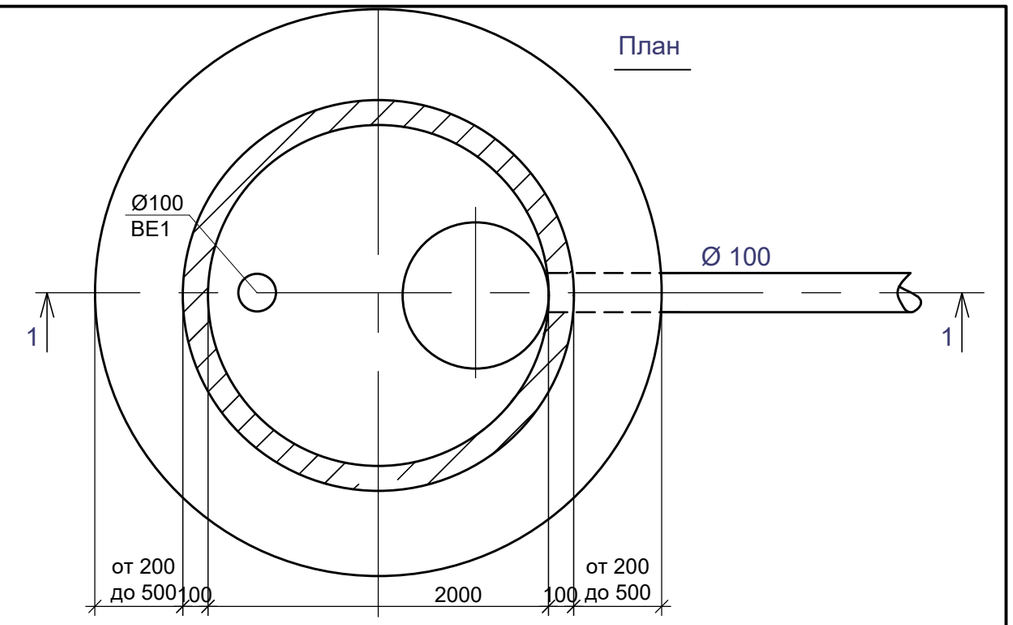

Разрез 1 - 1

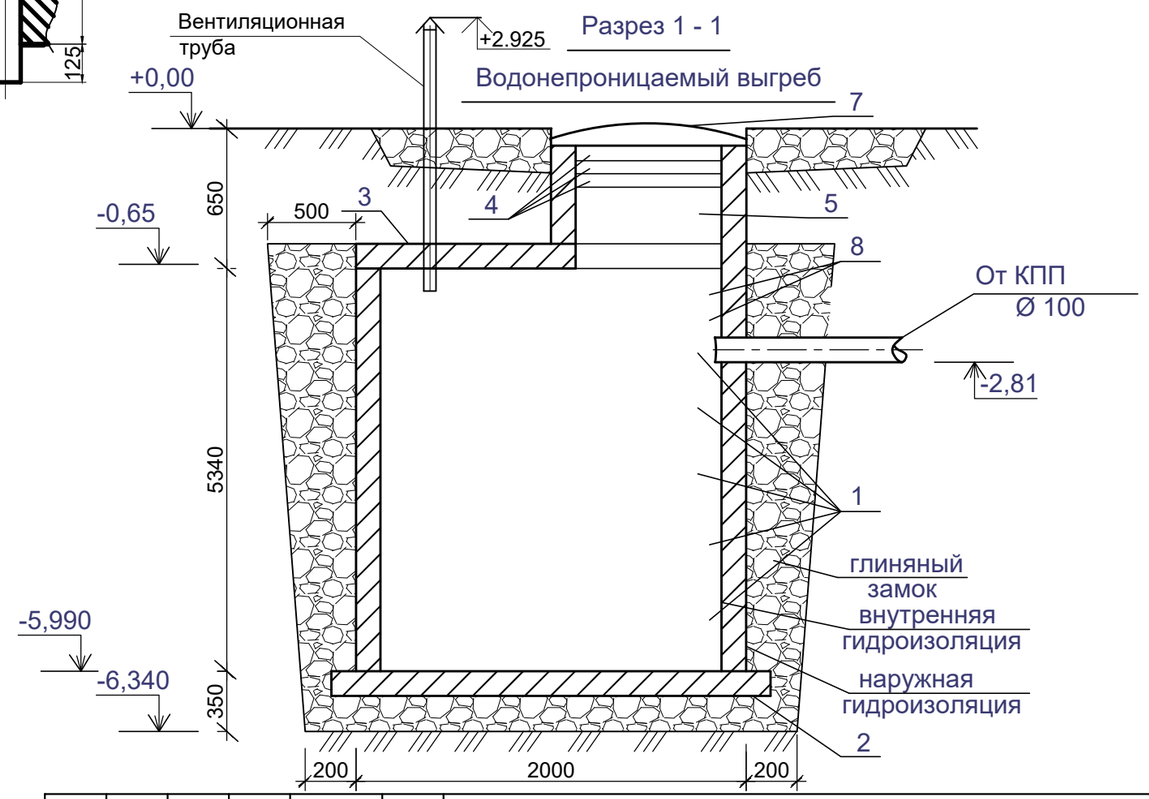

Общие указания

1. Наружную гидроизоляцию выполнить горячим битумом не менее двух слоев, общей толщиной 4 - 5 мм., по огрунтовке из битума растворенного в бензине. На стенах сборных железобетонных колец при этом следует предусматривать наклейку полос гнилостойкой ткани шириной 20 - 30 см. По днищу необходима гидроизоляция штукатурно - асфальтовая из горячего асфальтового растворатолщиной 10 мм по огрунтовке разжиженным битумом.

2. Внутренняя гидроизоляция - штукатурка из горячего асфальтового раствора в два слоя общей толщиной 10 мм. по огрунтовке из разжиженного битума по насеченной поверхности.

3. Рабочий объем выгреба 10 м³.

Изм.	Кол.уч.	Лист	№док.	Подпись	Дата
Разработал		Амиргали			2023
Проверил		Нуржанов			2023
Н.контроль		Сахатбекова			2023

20-1-2023-0-НВ

Реконструкция водоснабжения Жалтырколь, Архангельское Денисовского района Костанайской области

Внутриплощадочные сети водоснабжения и канализации

Стадия	Лист	Листов
РП	10	

Выгреб
Конструктивный лист

ТОО «КАЗГРАЖДАНСТРОЙПРОЕКТ»
Кызылорда, 2023 г.

Поз.	Наименование и техническая характеристика	Тип, марка, обозначение документа, опросного листа	Код продукции	Поставщик	Ед. изме-ре-ния	Кол.	Масса 1 ед. кг	Приме-чание
1	2	3	4	5	6	7	8	9
	Водопровод (В1)							
1	Труба полиэтиленовая ПЭ100 SDR17 Ø63х3,8мм	ГОСТ 18599-2001	241-201-0610		м	34		
1.1	Труба полиэтиленовая ПЭ100 SDR13,6 Ø25х2,0мм	ГОСТ 18599-2001	241-201-0502		м	35		
1.2	Труба стальная электросварная прямошовная Ø57х3,0мм	ГОСТ 10705-80	241-102-0137		м	42		
1.3	Труба стальная электросварная прямошовная Ø108х4,0мм	ГОСТ 10705-80	241-102-0177		м	98		
1.4	Труба полиэтиленовая ПЭ100 SDR17 Ø110х6,6мм	ГОСТ 18599-2001	241-201-0613		м	36		
2	Гильзы из труб стальных электросварных для прохода сквозь стенки колодца Ø133х4,0 L=0.3 м	ГОСТ 10705-80	241-102-0209		шт	1		
2.1	Гильзы из труб стальных электросварных для прохода сквозь стенки колодца Ø159х4,0 L=0.3 м	ГОСТ 10705-80	241-102-0218		шт	4		
2.2	Гильзы из труб стальных электросварных для прохода сквозь стенки колодца Ø219х4,0 L=0.3 м	ГОСТ 10705-80	241-102-0226		шт	6		
3	Задвижка чугунная фланцевая с обрезиненным клином и штурвалом:	ГОСТ 5762-2002						
3.1	- DN50 PN 10	ГОСТ 5762-2002	242-101-1202		шт	2		
3.2	- DN100 PN 10	ГОСТ 5762-2002	242-101-1205		шт	2		
4	Втулка под фланец ПЭ100 SDR17 Ø63мм		241-214-0105		шт	2		
4.1	Втулка под фланец ПЭ100 SDR17 Ø110мм		241-214-0108		шт	2		
5	Фланец стальной с полимерным покрытием Ø63мм PN16		241-415-0205		шт	2		
5.1	Фланец стальной с полимерным покрытием Ø110мм PN16		241-415-0208		шт	2		
6	Фланец стальной плоский приварной DN100мм PN10	ГОСТ 33259-2015	241-116-0210		шт	6		
6.1	Фланец стальной плоский приварной DN50мм PN10	ГОСТ 33259-2015	241-116-0207		шт	6		
7	Тройник стальной приварной равнопроходной Ø108х4,0мм	ГОСТ 17376-2001	241-113-0117		шт	1		
7.1	Тройник стальной приварной равнопроходной Ø57х4,0мм	ГОСТ 17376-2001	241-113-0108		шт	1		
8	Переход стальной концентрический приварной Ø108х4,0 - 57х3,0мм	ГОСТ 17378-2001	241-114-0121		шт	1		
9	Кран шаровый латунный муфта/штуцер (В-В) DN20мм	ГОСТ 21345-2005	242-207-1702		шт	1		
10	Трубы стальные электросварные Ø25х2.0 L=0,15м	ГОСТ 10705-80	241-102-0106		шт	1		

Взам. инв. №

Подп. и дата

Инв. № подл. #

Изм.	Кол.уч.	Лист	№док.	Подпись	Дата
Разработал		Амиргали			2023
Проверил		Жантасова			2023
Н.контроль		Сахатбекова			2023

20-2-2023-0-НВ.СО

Реконструкция водоснабжения Жалтырколь, Архангельское Денисовского района Костанайской области

Внутриплощадочные сети водоснабжения и канализации

Стадия	Лист	Листов
РП	1	3

Спецификация оборудования, изделий и материалов

ТОО «КАЗГРАЖДАНСТРОЙПРОЕКТ» Кызылорда, 2023 г.

Формат А3

Поз.	Наименование и техническая характеристика	Тип, марка, обозначение документа, опросного листа	Код продукции	Поставщик	Ед. изме-ре-ния	Кол.	Масса 1 ед. кг	Приме-чание
1	2	3	4	5	6	7	8	9
11	Муфта полиэтиленовая компрессионная переходная с наружной резьбой Ø25х1/2"		241-211-0408		шт	1		
12	Колодец из сборных ж/б элементов Dраб.=1500 мм	ТП 901-09-11-84			шт	4		
13	Люк чугунный Ø700мм типа "Т"	ГОСТ 3634-99	244-202-0102		шт	4		
14	Лента детекционная "Внимание водопровод" (1-проводник)		249-101-0602		м	209		
15	Окраска стального трубопровода и фасонных частей в колодцах эмалью ПФ-115 за 2 раза по грунтовке ГФ-021				$м^2$	43		
	Канализация бытовая (К1)							
1	Труба из ПВХ для систем внутреннего водоотведения Ø110х3.2мм	ГОСТ 32412-2013	241-203-0409		м	9		
2	Гильзы из труб стальных электросварных для прохода сквозь стенки колодца Ø219х4,0 L=0.3 м	ГОСТ 10705-80	241-102-0226		шт	1		
3	Лента детекционная "Внимание канализация" (1-проводник)		249-101-0602		м	9		
4	Выгреб				шт	1		см. лист 10

Взам. инв. N°

Подп. и дата

Инв. N° подл. #

Поз.	Наименование и техническая характеристика	Тип, марка, обозначение документа, опросного листа	Код продукции	Поставщик	Ед. изме-ре-ния	Кол.	Масса 1 ед. кг	Приме-чание
1	2	3	4	5	6	7	8	9
	Канализация напорная (К3)							
1	Труба стальная электросварная прямошовная Ø108х4,0мм	ГОСТ 10705-80	241-102-0177		м	60		
2	Труба полиэтиленовая ПЭ100 SDR17 Ø50х3,0мм	ГОСТ 18599-2001	241-201-0608		м	11		
3	Труба полиэтиленовая ПЭ100 SDR17 Ø40х2,4мм	ГОСТ 18599-2001	241-201-0606		м	4		
4	Гильзы из труб стальных электросварных для прохода сквозь стенки колодца Ø159х4,0 L=0.3 м	ГОСТ 10705-80	241-102-0218		шт	2		
4.1	Гильзы из труб стальных электросварных для прохода сквозь стенки колодца Ø219х4,0 L=0.3 м	ГОСТ 10705-80	241-102-0226		шт	8		
5	Задвижка чугунная фланцевая с обрезиненным клином и штурвалом:	ГОСТ 5762-2002						
5.1	- DN100 PN 10	ГОСТ 5762-2002	242-101-1205		шт	2		
6	Фланец стальной плоский приварной DN100мм PN10	ГОСТ 33259-2015	241-116-0210		шт	4		
7	Тройник стальной приварной равнопроходной Ø108х4,0мм	ГОСТ 17376-2001	241-113-0117		шт	3		
8	Отвод приварной бесшовный 45° Ø108х5,0мм	ГОСТ 17376-2001	261-301-0618		шт	2		
9	Колодец из сборных ж/б элементов Dраб.=1500 мм	ТП 901-09-11-84			шт	3		
10	Колодец из сборных ж/б элементов Dраб.=2000 мм	ТП 901-09-11-84			шт	2		
11	Люк чугунный Ø700мм типа "Т"	ГОСТ 3634-99	244-202-0102		шт	5		
12	Лента детекционная "Внимание канализация" (1-проводник)		249-101-0602		м	75		
13	Окраска стального трубопровода и фасонных частей в колодцах эмалью ПФ-115 за 2 раза по грунтовке ГФ-021				$м^2$	25		

Взам. инв. N°

Подп. и дата

Инв. N° подл. #

№ п/п	Наименование работ	Ед. измерния	Кол-во	Примечание
Глава 1. Земляные работы				
1.1	Фрезерование существующего асфальтобетонного покрытия толщиной до 10 см с транспортировкой на расстояние до 30 км	$м^2$	0.00	
1.2	Кирковка существующего основания из гравиных материалов, толщиной 15 см с вывозом до 30км	$м^3$	0.00	
1.3	Разборка существующего покрытия тротуара до 5 см механизированным способом с вывозом на 30 км	$м^2$	0.00	
1.4	Разборка сущ. основания из ПГС тротуара до 10 см механизированным способом с вывозом на 30 км	$м^3$	0.00	
1.5	Разработка грунта в отвал:	$м^3$	2041.82	
1.5.1	Выемка экскаватором, с откосами	$м^3$	1980.56	
1.5.2	Ручная разработка при пересечении	$м^3$	0.00	
-	В сухих грунтах глубиной до 3 м	$м^3$	0.00	
1.5.3	Доработка грунта в ручную	$м^3$	61.25	
1.6	Уплотнение дна пневмотрамбовкой на глубину 30см	$м^3$	79.44	
1.7	Засыпка вручную трубопровода местным грунтом без крупных включений h=0,3м, с послойным уплотнением	$м^3$	124.74	
1.8	Засыпка механизированным способом местным грунтом, с послойным уплотнением	$м^3$	1846.12	
1.9	Разравнивание лишнего грунта на месте	$м^3$	70.95	
Глава 2. Устройство труб и колодцев				
2.1	Устройство, испытание, промывка и дезинфекция труб:			
	Труба полиэтиленовая ПЭ100 SDR17 Ø63х3,8мм	м	34	
	Труба полиэтиленовая ПЭ100 SDR13,6 Ø25х2,0мм	м	35	
	Труба стальная электросварная прямошовная Ø57х3,0мм	м	42	
	Труба стальная электросварная прямошовная Ø108х4,0мм	м	158	
	Труба полиэтиленовая ПЭ100 SDR17 Ø110х6,6мм	м	36	
	Труба полиэтиленовая ПЭ100 SDR17 Ø50х3,0мм	м	11	
	Труба полиэтиленовая ПЭ100 SDR17 Ø40х2,4мм	м	4	
	Труба из ПВХ для систем внутреннего водоотведения Ø110х3.2мм	м	9	
2.2	Устройство колодцев из сборных ж/б элементов D=2000 мм	шт.	2	
2.3	Устройство колодцев из сборных ж/б элементов D=1500 мм	шт.	7	
2.4	Люк чугунный Ø700мм, типа "Т"	шт.	9	

№ п/п	Наименование работ	Ед. измерния	Кол-во	Примечание
Глава 3. Дорожная одежда восстановление покрытия после укладки труб				
3.1	Устройство слоя основания из щебня черного уложенного по способу заклинки по СТ РК 1215-2003, h= 0.12 м	$м^2$	0.00	Тип 2
3.2	Подгрунтовка основания вязким битумом (расход - 0.7л/м2)	$м^2$	0.00	
3.3	Устройство нижнего слоя асфальтового покрытия (горячий пористый крупнозернистый асфальтобетон марки I СТ РК 1225-2003 на битуме БНД 70/100 СТ РК 1373-2013), h=9см	$м^2$	0.00	
3.4	Подгрунтовка основания вязким битумом (расход - 0.7л/м2)	$м^2$	0.00	
3.5	Устройство верхнего слоя асфальтобетонного покрытия из мелкозернистого тип Б, марки I СТ РК 1225-2003, на битуме БНД 70/100 СТ РК 1373-2013, h=6см	$м^2$	0.00	
3.6	Устройство бордюров из ж/б блоков БР 100.30.18 (l=1м)	шт	0.00	
3.7	Устройство основания тротуара щебень фр. 20-40мм СТ РК 1549-2006, h=15см	$м^3$	0.00	
3.8	Устройство тротуарного покрытия из горячей песчаной а/б смеси толщиной слоя 5 см, тип Г, марки III СТ РК 11373-2013	$м^2$	0.00	
3.9	Установка бортовых камней БР 100.20.8 (поребрик)	шт	0	
Глава 4. Прочие объемы				
4.1	Наружная гидроизоляция поверхности колодцев на всю высоту, за 2 раза	$м^2$	137.00	

Согласовано:

Взам. инв. №

Подп. и дата

Инв. № подл. #

Изм.	Кол.уч.	Лист	№док.	Подпись	Дата
Разработал		Амиргали			2023
Проверил		Жантасова			2023
Н.контроль		Сахатбекова			2023

20-2-2023-0-НВ.ВОР

Реконструкция водоснабжения Жалтырколь, Архангельское Денисовского района Костанайской области

Внутриплощадочные сети водоснабжения и канализации

Стадия	Лист	Листов
РП	1	1

Ведомость объемов работ

ТОО «КАЗГРАЖДАНСТРОЙПРОЕКТ» Кызылорда, 2023 г.

Формат А3