РЕСПУБЛИКА КАЗАХСТАН

Товарищество с ограниченной ответственностью

«MS Industrial»

(17-ГСЛ №002528 от 24.07.2020г.)

Заказ:14-2023

Заказчик: ГУ «Отдел архитектуры, градостроительства и строительства Карасуского района Костанайской области»

РАБОЧИЙ ПРОЕКТ

«Строительство системы водоснабжения 4-х сел -с.Ленино, с. Зеленовка, с.Черняевка, с. Тучковка, Черняевского сельского округа, Карасуского района, область Костанай»

Альбом 1

ГП , НВК, ЭН, ЭС, СС

г. Шымкент-2023 г.

РЕСПУБЛИКА КАЗАХСТАН

Товарищество с ограниченной ответственностью

«MS Industrial»

(17-ГСЛ №002528 от 24.07.2020г.)

Заказ:14-2023

Заказчик: ГУ «Отдел архитектуры, градостроительства и строительства Карасуского района Костанайской области»

РАБОЧИЙ ПРОЕКТ

«Строительство системы водоснабжения 4-х сел -с.Ленино, с. Зеленовка, с.Черняевка, с. Тучковка, Черняевского сельского округа, Карасуского района, область Костанай»

Альбом 1

ГП , НВК, ЭН, ЭС, СС

Директор **Байдуллаев К.**

ГИП **Амиралиев М.**

г. Шымкент-2023 г.

ВЕДОМОСТЬ ССЫЛОЧНЫХ ДОКУМЕНТОВ

Обозначение	Наименование	Примечание
СПРК 3.01–101–2013	«Градостроительство. Планировка и застройка	
	городских и сельских населенных пунктов»	
	«Санитарно–эпидемиологические требования к водоисточникам, хозяйственно–питьевому водоснабжению, местам культурно–бытового водопользования и безопасности водных объектов»	приказ Министра здравоохранения РК от 28 июля 2010 года N°554
СНиП РК 4.01–02–2009	«Водоснабжение. Наружные сети и сооружения»	
СПРК 3.03–104–2014	«Проектирование дорожных одежд нежесткого типа»	

ВЕДОМОСТЬ РАБОЧИХ ЧЕРТЕЖЕЙ ОСНОВНОГО КОМПЛЕКТА МАРКИ ГП.

Лист	Наименование	Примечание
1	Общие данные. Ситуационная схема	Площадка водозаборных сооружений
2	Разбивочный план. М 1:500	Площадка водозаборных сооружений
3	План организации рельефа. М 1:500	Площадка водозаборных сооружений
4	План земляных масс. М 1:500	Площадка водозаборных сооружений
5	План благоустройства территории. М 1:500	Площадка водозаборных сооружений
6	Сводный план инженерных сетей. М 1:500	

ГЕНПЛАН УЧАСТКА СТРОИТЕЛЬСТВА

Рабочий проект "Строительство системы водоснабжения 4–х сел с.Ленино, с. Зеленовка, с. Черняевка, с.Тучковка, Черняевского с/о Карасуского района, Костанайской области" разработан на основании следующих документов:

– Задание на проектирование утвержденное заказчиком.

– Архитектурно–планировочное задания №---- от --------г. выданное ГУ «Отдел архитектуры, градостроительства и строительства».

– Топографическая съёмка села в М 1:1000, М 1:500 ТОО «MS GROUP» выполнен в 2023г. и «Заключение об инженерно–геологических условиях» выполнен в 2023 г. ТОО «Шымкентгеология».

Данным альбомом марки ГП предусматривается проектирование площадки (водопроводных сооружений) расположенный на отведенном участке(согласно акта отвода земельного участка, акта выбора и согласования участка под строительство). Непосредственно сама площадка строительства представляет собой участок прямоугольной формы. Площадка водопроводных сооружений имеет глухое ограждение высотой 2м и прокладкой колючей проволоки в верхней части высотой 0,5м. По внутреннему периметру ограждения площадки водопроводных сооружений устраивается охранная зона шириной 5м с охранной тропой и ограждением индивидуальной разработки из проволоки высотой 1,2м (согласно СНиП РК 4.01–02–2009, п.п. 17.1.4–17.1.5). На площадке водопроводных сооружений запроектировано строительство: 2–резервуаров, КПП, уборной на одно очко, насосной станций II–подъема и здания водоочистки. Взаимное расположение и посадка зданий и сооружений выполнена согласно технологической схемы с учетом рельефа местности, розы ветров, санитарных и противопожарных норм, а также с соблюдением требований по размещению зданий и сооружений на территорий водопроводных сооружений.

СИТУАЦИОННАЯ СХЕМА
М 1:10000

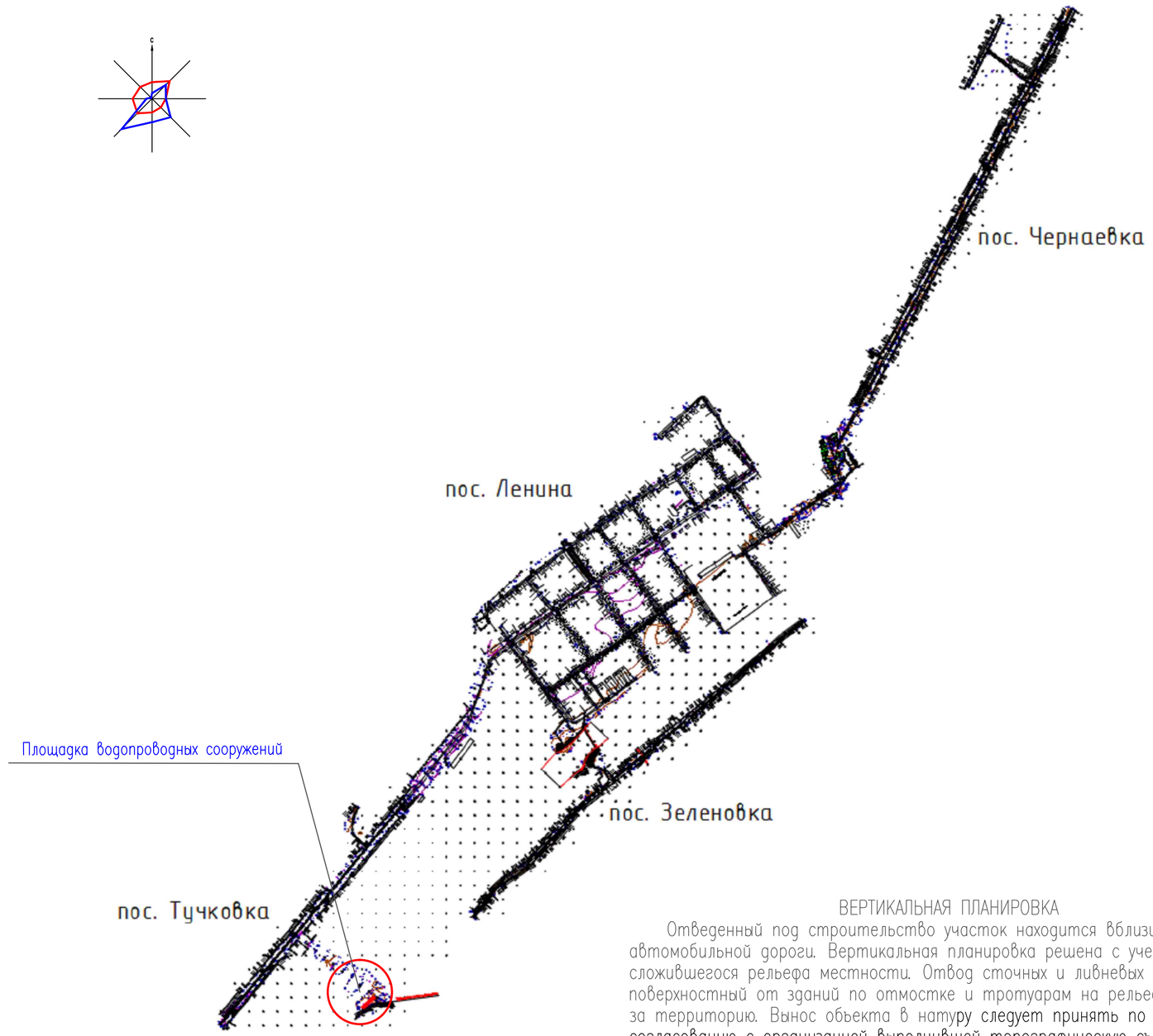

ВЕРТИКАЛЬНАЯ ПЛАНИРОВКА

Отведенный под строительство участок находится вблизи автомобильной дороги. Вертикальная планировка решена с учетом сложившегося рельефа местности. Отвод сточных и ливневых вод решен поверхностный от зданий по отмостке и тротуарам на рельеф и далее за территорию. Вынос объекта в натуру следует принять по согласованию с организацией выполнившей топографическую съемку.

ОХРАНА ОКРУЖАЮЩЕЙ СРЕДЫ

На территорий максимально сохраняется существующее озеленение. Избыток плодородного грунта используется для укрепления откосов обваловки резервуаров чистой воды.

ТЕХНИКО–ЭКОНОМИЧЕСКИЕ ПОКАЗАТЕЛИ
(площадка водопроводных сооружений)

N п/п	Наименование	Ед. изм.	Кол–во	% к общей площади	Примечание
I	Площадь отведенного участка в т.ч.	га	1.0	100%	
	1.Площадь застройки	$м^2$	172.01	1.7%	
	2.Площадь покрытий	$м^2$	1615.0	16.2%	в том числе площадь отмостки
	3.Площадь озеленения(сущ. из многолетних трав)	$м^2$	8212.99	82.1%	
II	Площадь за пределами участка	$м^2$	100.0		

Рабочий проект "Строительство системы водоснабжения 4–х сел с.Ленино, с.Зеленовка, с. Черняевка, с.Тучковка, Черняевского с/о Карасуского района, Костанайской области" разработан в соответствии с действующими на территории РК нормами и правилами и предусматривает мероприятия, обеспечивающие взрыво-пожаро-безопастность и исключающие вредные воздействия на окружающую среду, а также предупреждающие чрезвычайные ситуации природного и техногенного характера

Главный инженер проекта Амиралиев М.

Согласовано	
Раздел ЭОМ	Акманов
Раздел АС	Ерменбеков
Раздел ВК	Алимардан
Раздел ОВ	Тувышев

Взам. инв.N | Подп. дата | Инв.N подл.

Изм.	Кол.уч.	Лист	N°док.	Подпись	Дата	14–23–ГП "Строительство системы водоснабжения 4–х сел с.Ленино, с. Зеленовка, с. Черняевка, с.Тучковка, Черняевского с/о Карасуского района, Костанайской области"			
ГИП		Амиралиев			04.12.20	Генеральный план (площадка водозаборных сооружений)	Стадия	Лист	Листов
Проверил		Колдасов			09.23		РП	1	6
Исполнил		Богенбаев			09.23	Общие данные	ТОО "MS–Industrial" г.Шымкент– 2023 г.		
Н.контр.		Асанов			09.23				

Формат А2

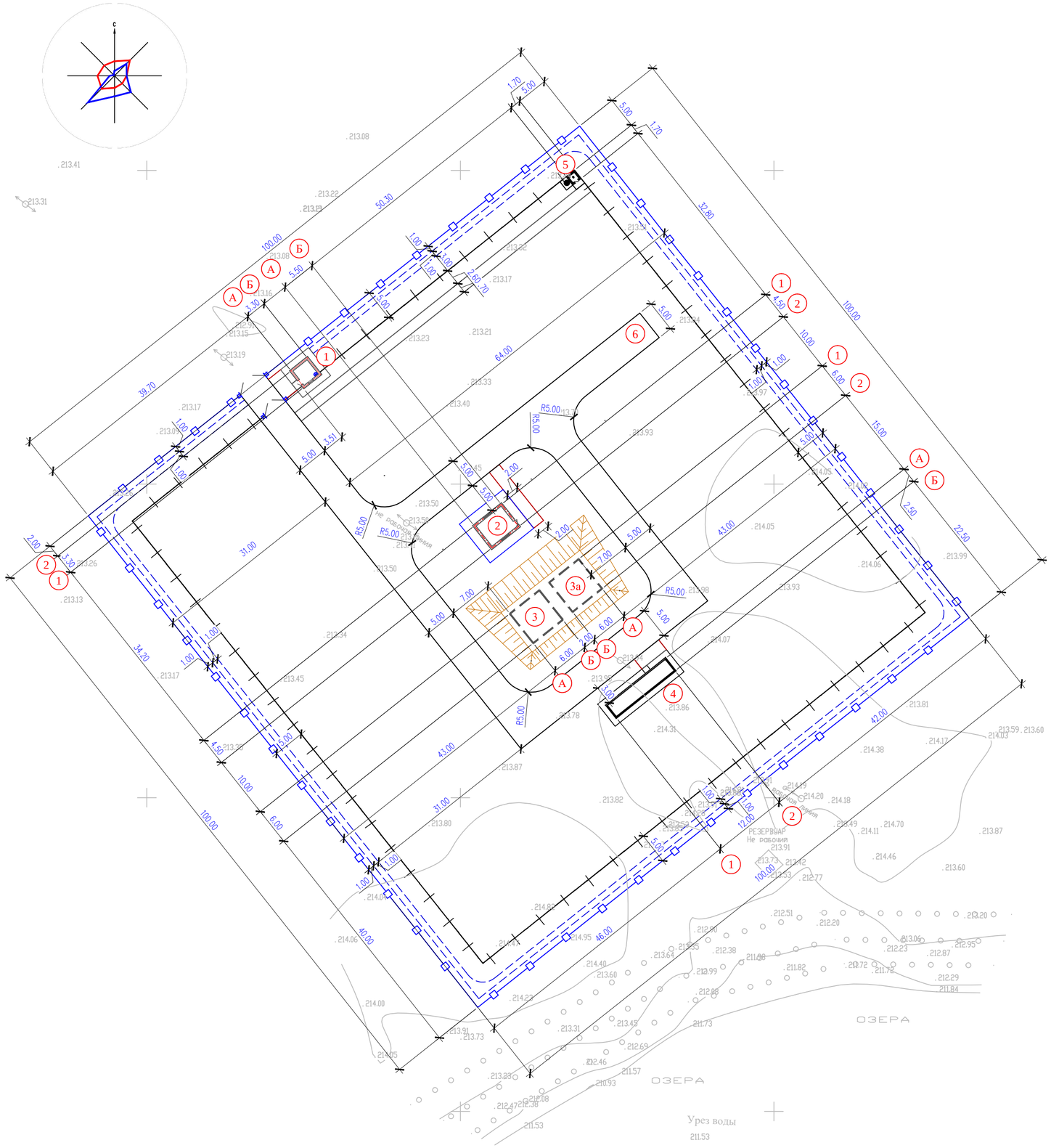

ЭКСПЛИКАЦИЯ ЗДАНИЙ И СООРУЖЕНИЙ

Номер на плане	Наименование		Примечание
1	Сторожка	17.34 м2	
2	Насосная станция 2-го подъема	38.35м2	
3,3а	Резервуар чистой воды 100м3 каждая	81.92м2	2шт
4	Здание водоочистки	31.0м2	
5	Уборная на 1 очко	3.4м2	
6	Площадка для мусорных контейнеров		

УСЛОВНЫЕ ОБОЗНАЧЕНИЯ

- проектир. Железобетонная глухая ограда по границе участка
- проектир. Ограда из колючей проволоки
- 14.52 размерная линия

ПРИМЕЧАНИЕ

1. Подосновой настоящему чертежу послужили:
   а) материалы изысканий масштаба 1:500
   Система координат – местная;
   Система высот – Балтийская;
   б) Разбивка зданий и сооружений произведена от границ отведенного участка.
2. При выносе объектов в натуру вызвать представителей горархитектуры для составления соответствующих актов.
3. Все размеры на чертеже даны в метрах.

Изм.	Кол.уч.	Лист	N*док.	Подпись	Дата	14-23-ГП		
						"Строительство системы водоснабжения 4-х сел с.Ленино, с. Зеленовка, с. Черняевка, с.Тучковка, Черняевского с/о Карасуского района, Костанайской области"		
Проверил		Колдасов			09.23	Генеральный план (площадка водозаборных сооружений)	Стадия: РП	Лист: 2 / Листов: 6
Исполнил		Богенбаев			09.23			
Н.контр.		Асанов			09.23	Разбивочный план. М 1:500	ТОО "MS-Industrial" г.Шымкент- 2023 г.	

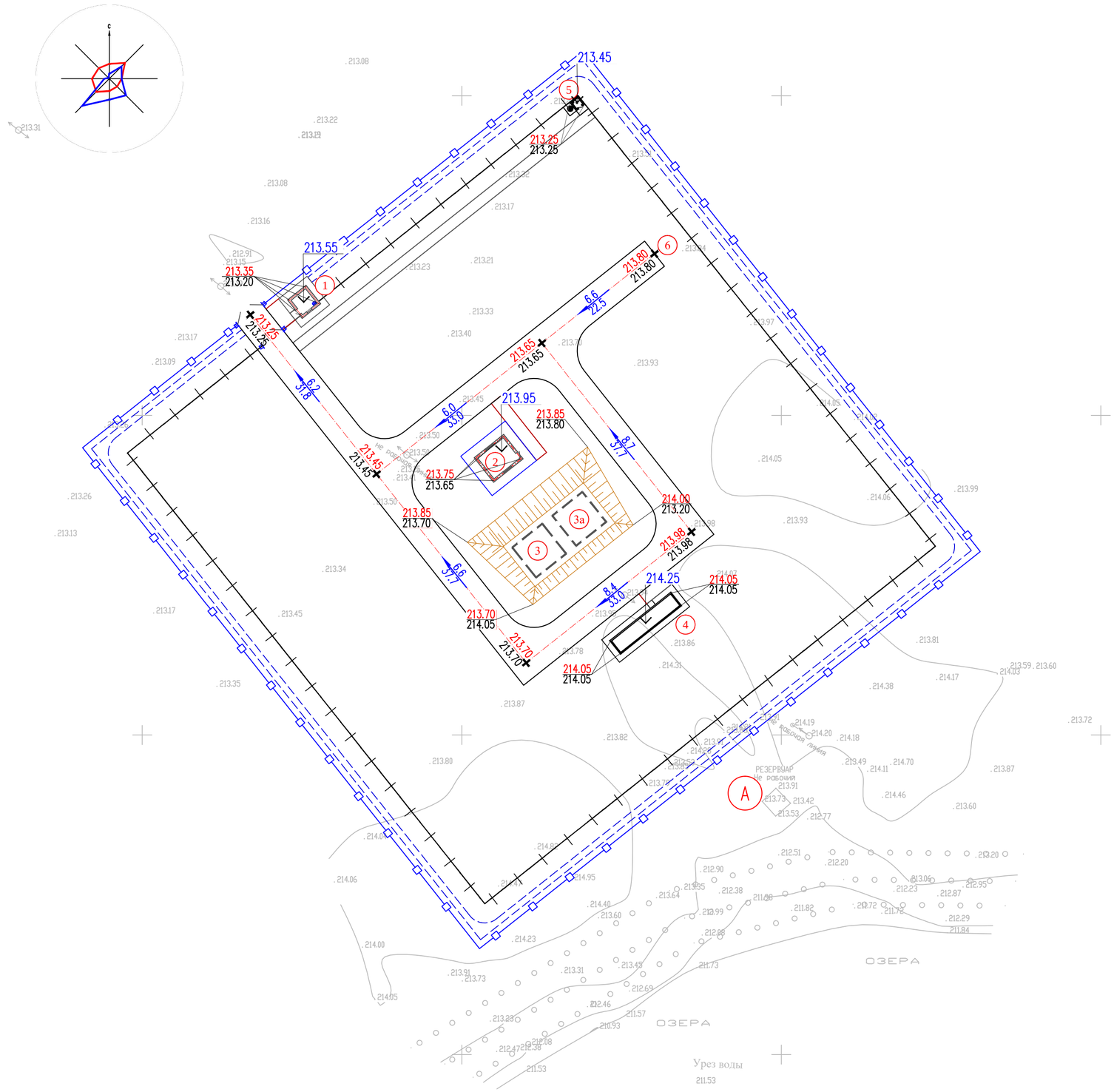

ЭКСПЛИКАЦИЯ ЗДАНИЙ И СООРУЖЕНИЙ

Номер на плане	Наименование		Примечание
1	Сторожка	17.34 м2	
2	Насосная станция 2-го подъема	38.35м2	
3,3а	Резервуар чистой воды 100м3 каждая	81.92м2	2шт
4	Здание водоочистки	31.0м2	
5	Уборная на 1 очко	3.4м2	
6	Площадка для мусорных контейнеров		

УСЛОВНЫЕ ОБОЗНАЧЕНИЯ

207.95 / 207.95 — Отметки "красная" (проектная) / "черная" (натурная)

7 / 28.6 — Проектные уклоны по проездам (в промилле) / Расстояние между проектными отметками

проектир. Железобетонная глухая ограда по границе участка

проектир. Ограда из колючей проволоки

ПРИМЕЧАНИЕ

1. Подосновой настоящему чертежу послужили:
   а) материалы изысканий масштаба 1:500
   Система координат – местная;
   Система высот – Балтийская;
   б) проект вертикальной планировки выполнен методом красных отметок
2. Вынос отметок в натуру принять от угла сущ. резервуара:
–("А") с абсолютной отметкой 213.91м.
3. Работы по вертикальной планировке выполнять после снятия плодородного слоя почвы и прокладки инженерных сетей.
4. Конструкции покрытий проездов и тротуаров смотри лист ГП-4

Изм.	Кол.уч.	Лист	N°док.	Подпись	Дата	14-23-ГП		
						"Строительство системы водоснабжения 4-х сел с.Ленино, с. Зеленовка, с. Черняевка, с.Тучковка, Черняевского с/о Карасуского района, Костанайской области"		
						Генеральный план (площадка водозаборных сооружений)	Стадия	Лист	Листов
Проверил		Колдасов			09.23		РП	3	6
Исполнил		Богенбаев			09.23				
Н.контр.		Асанов			09.23	Разбивочный план. М 1:500	ТОО "MS-Industrial" г.Шымкент- 2023 г.		

Формат А2

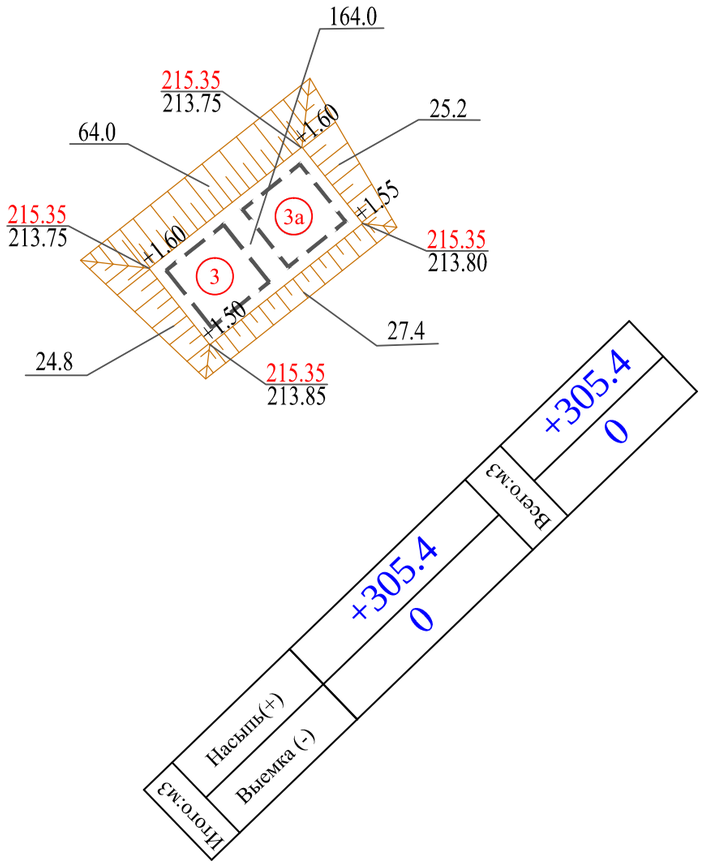

ВЕДОМОСТЬ ОБЪЕМОВ ЗЕМЛЯНЫХ МАСС

Наименование грунта	Количество, м3				Примечание
	На терри.		За приделами терри.		
	Насыпь (+)	Выемка (−)	Насыпь (+)	Выемка (−)	
1. Грунт планировки территории	305.4				
2. Вытесненный грунт		298.0			
в т.ч. при устройстве: а) подземных частей зданий (фунд.бл)					
б) автодорожных покрытий		198.0			
в) плодородной почвы на уч-х озеленения		1000.0			
2 а.Замена растительного грунта в районах					
покрытий и площадках	1000.0				
3. Поправка на уплотнение К=0.10/010	130.5				
3'.Потери при транспортировке К=0.02/0.02	26.1				
Всего пригодного грунта	1462.0	1496.0			
4. Недостаток грунта	34.0				
5. Грунт непригодный для устройства насыпи					
оснований зданий, сооружений, подлежащий					
удалению с территории					
6. Плодородный грунт, всего		1000.0			
в т.ч.:					
а) используемый для озеленения территории					
б) Избыт. плод. гр.	1000.0				
7. ИТОГО перерабатываемого грунта	2496.0	2496.0			

Изм.	Кол.уч.	Лист	N°док.	Подпись	Дата	14-23-ГП		
						"Строительство системы водоснабжения 4-х сел с.Ленино, с. Зеленовка, с. Черняевка, с.Тучковка, Черняевского с/о Карасуского района, Костанайской области"		
						Генеральный план (площадка водозаборных сооружений)	Стадия	Лист	Листов
							РП	4	6
Проверил		Колдасов			09.23				
Исполнил		Богенбаев			09.23	Разбивочный план. М 1:500	ТОО "MS-Industrial" г.Шымкент- 2023 г.		
Н.контр.		Асанов			09.23				

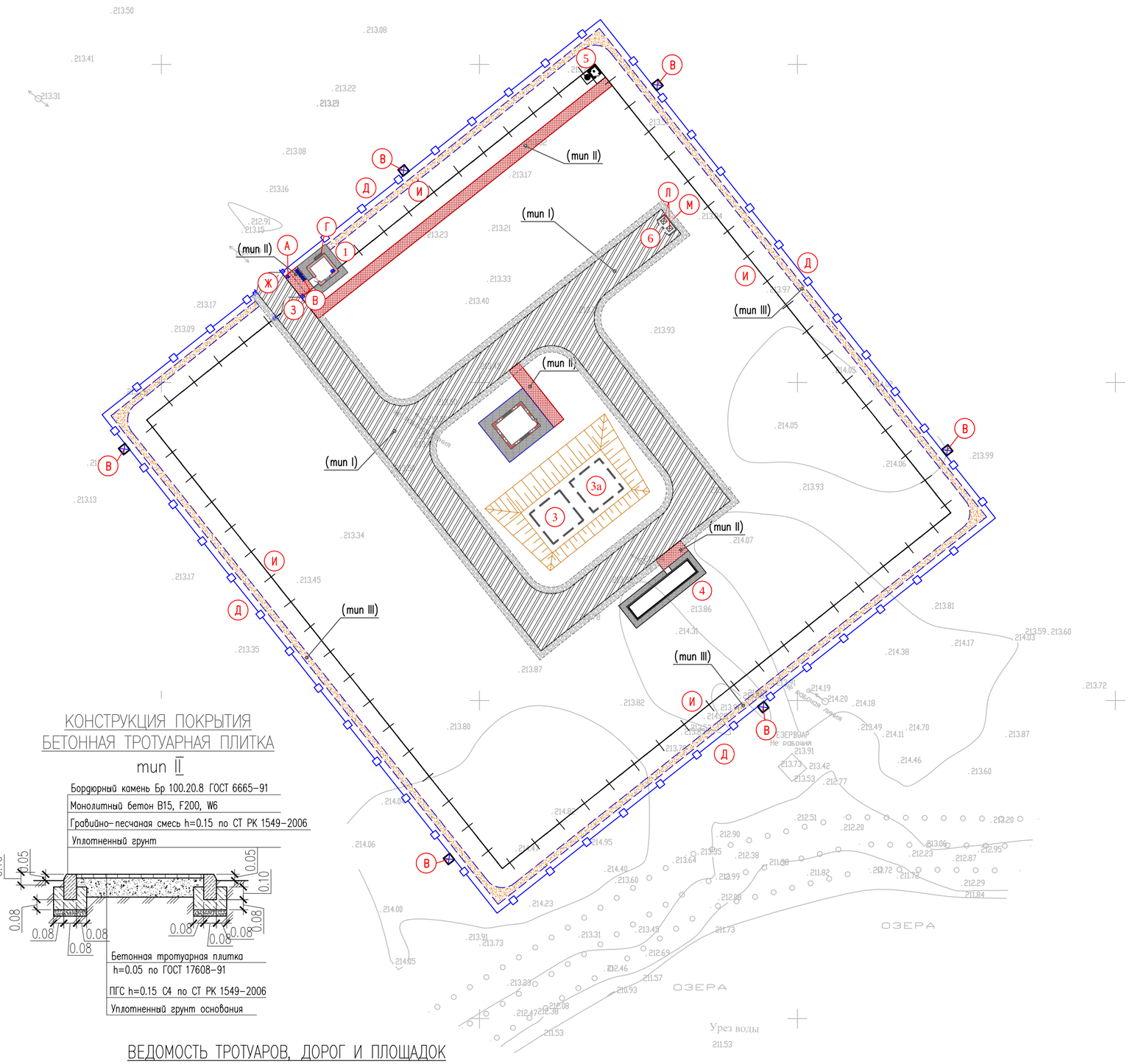
(тип II)
(тип I)
(тип III)
(тип II)
(тип I)
(тип II)
(тип III)
(тип III)
(тип I)
(тип II)
(тип III)
(тип I)
(тип II)
(тип III)
(тип I)
(тип II

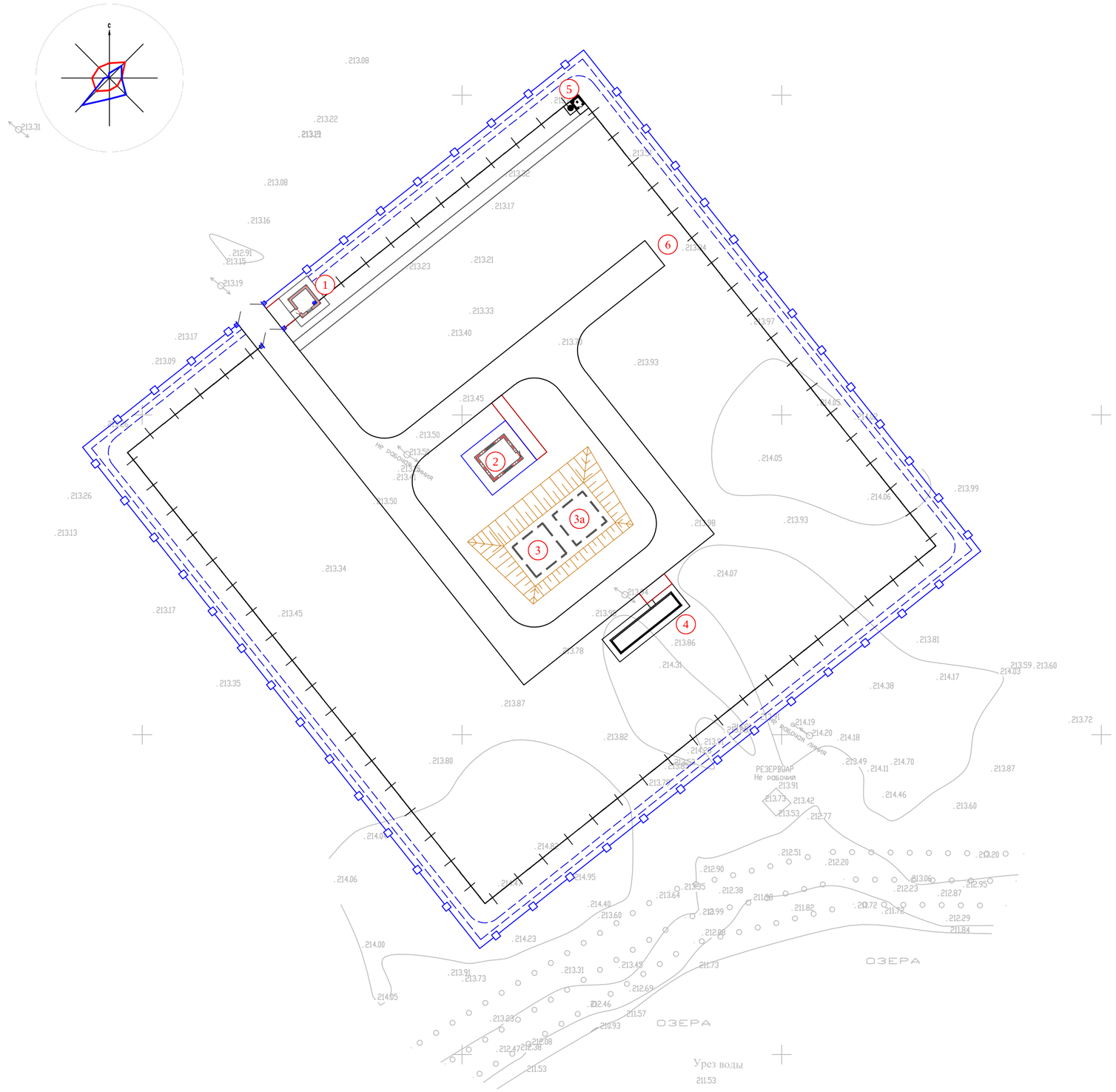

ЭКСПЛИКАЦИЯ ЗДАНИЙ И СООРУЖЕНИЙ

Номер на плане	Наименование		Примечание
1	Сторожка	17.34 м2	
2	Насосная станция 2-го подъема	38.35м2	
3,3а	Резервуар чистой воды 100м3 каждая	81.92м2	2шт
4	Здание водоочистки	31.0м2	
5	Уборная на 1 очко	3.4м2	
6	Площадка для мусорных контейнеров		

УСЛОВНЫЕ ОБОЗНАЧЕНИЯ

N — проектир. сеть охранного освещения

В1 — проектир. сеть водоснабжения

опоры освещения по периметру

Изм.	Кол.уч.	Лист	N*док.	Подпись	Дата	14-23-ГП		
						"Строительство системы водоснабжения 4-х сел с.Ленино, с. Зеленовка, с. Черняевка, с.Тучковка, Черняевского с/о Карасуского района, Костанайской области"		
						Генеральный план (площадка водозаборных сооружений)	Стадия	Лист	Листов
							РП	6	6
Проверил		Колдасов			09.23				
Исполнил		Богенбаев			09.23	Сводный план инженерных сетей. М 1:500	ТОО "MS-Industrial" г.Шымкент- 2023 г.		
Н.контр.		Асанов			09.23				

Формат А2

Схема расположения ограды

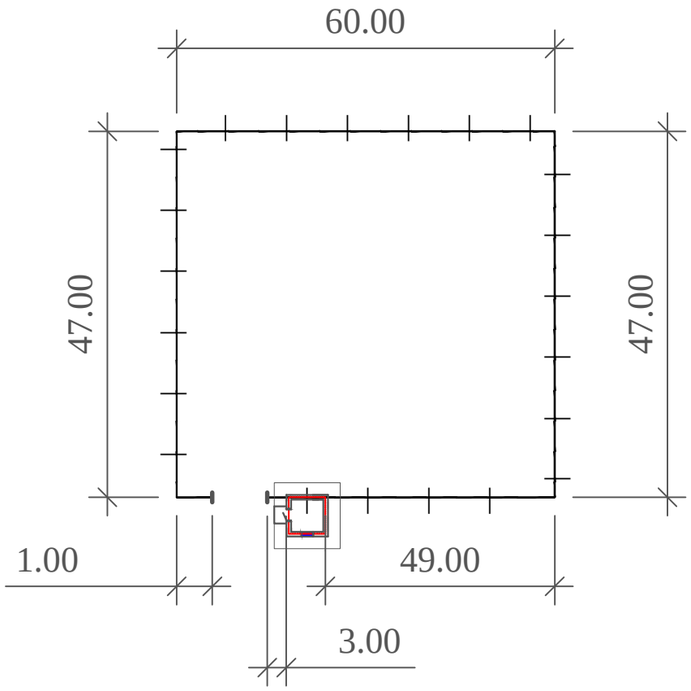

Секция ограждения СО-1
(внутреннее ограждение охранной зоны)

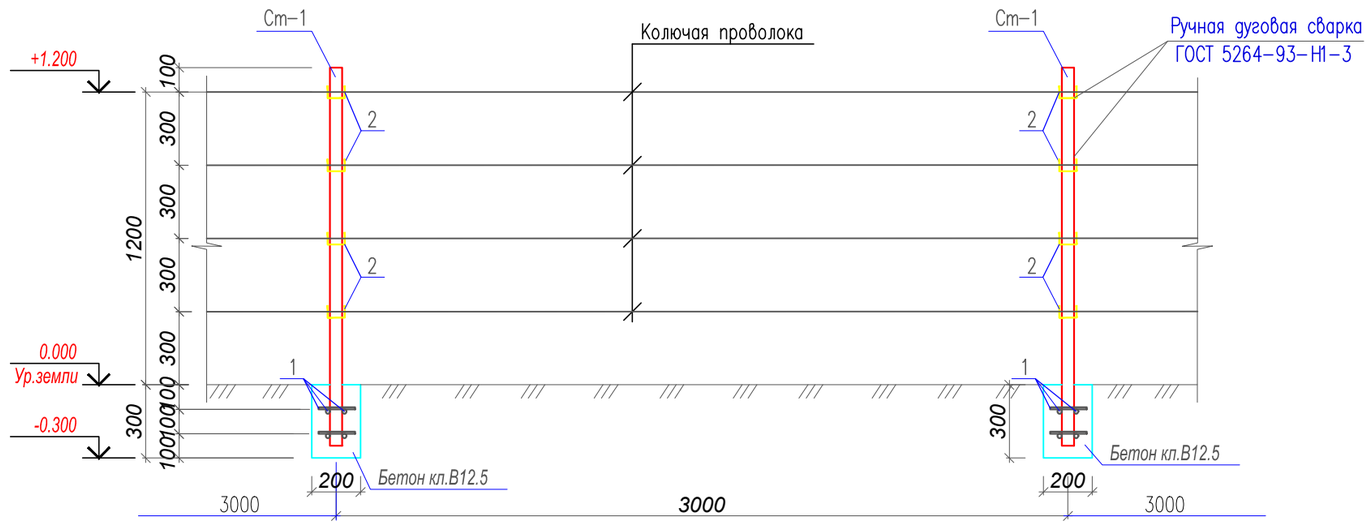

Спецификация материалов

Поз.	Обозначение	Наименование	Кол.	Масса ед., кг.	Примечание
		Секция ограждения СО-1			
		Внутреннее ограждение (Фрагмент В) п.м.	354.0		
Ст-1	ГОСТ 8639-82	Труба $\frac{50x50x3\ ГОСТ\ 8639-82}{ВСт3кп\ ГОСТ\ 380-94*}$ L=1500	118	6.46	762.28
1	ГОСТ 5781-82*	ø12 А-III L=170	552	0.15	141.6
2	ГОСТ 5781-92	ø6 А-I L=170	472	0.04	18.88
		Колючая проволока п.м.	1416.0		
		Бетон кл. В12.5 м3	1.4		

Согласовано

Взам. инв. N

Подп. и дата

Инв. N подл.

Изм.	Кол.	Лист	N док	Подпись	Дата
Проверил		Муратов			
Исполнил		Богенбаев			
Н. контр.		Ержанов			23.07.20

14-2023 - АС - 1

"Строительство системы водоснабжения 4-х сел с.Ленино, с. Зеленовка, с. Черняевка, с.Тучковка, Черняевского с/о Карасуского района, Костанайской области"

Генеральный план (площадка водопроводных сооружений)

Стадия	Лист	Листов
Р	1	1

Секция ограждения СО-1.
Спецификация материалов.

ТОО "Astana Mix Building"
г.Шымкент- 2021 г.

Насадка из колючей проволоки

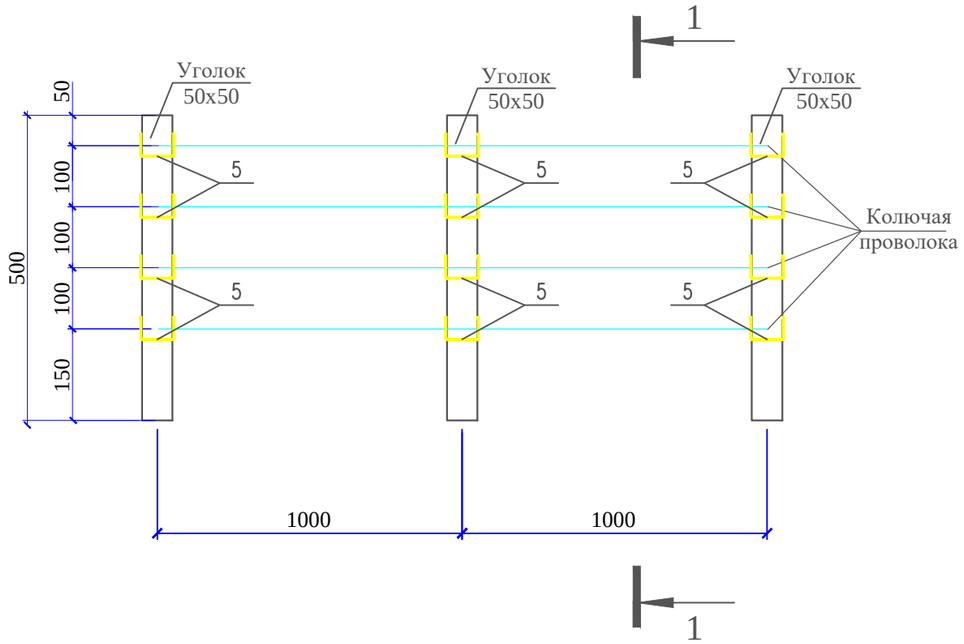

Изделие закладное МН-1

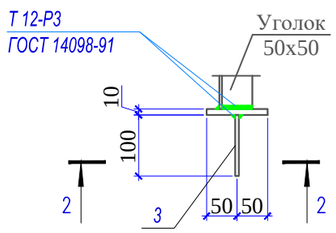

2 - 2

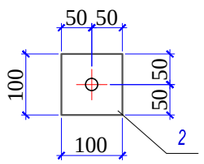

1-1

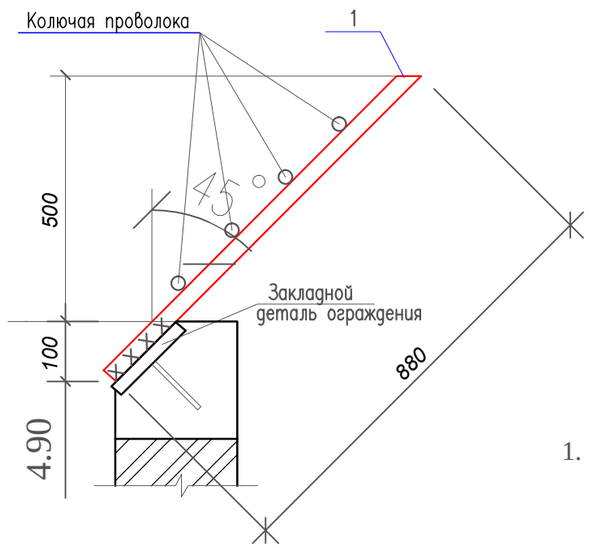

Спецификация материалов

Поз.	Обозначение	Наименование	Кол.	Масса ед.,кг.	Прим.
		Расход на 1 п.м.	395	5.14	2030.3
1	ГОСТ 8509-93	Уголок 50x50x5 ГОСТ 8509-93 / С235 ГОСТ 27772-2015 L=880	1	3.32	3.32
		Изделие закладное МН-1	1	0.87	0.87
2	ГОСТ 19903-2015	Лист 8x100x100 ГОСТ 19903-2015 / С235 ГОСТ 27772-2015	1	0.78	0.78
3	ГОСТ 5781-82	Ø10 А-III L=150	1	0.09	0.09
		Колючая проволока			
4	ГОСТ 285-69	Колючая проволока КЦ-1 п.м.	4	0.088	0.352
5	ГОСТ 5781-82	ø8 А-I L=170	4	0.07	0.28

Примечание:
1. Расход на две площадки

Согласовано:

Взам. инв. N

Подпись и дата

Инв. N подл.

Изм.	Кол.	Лист	N°док	Подпись	Дата	14-2023 - АС - 1		
						"Строительство системы водоснабжения 4-х сел с.Ленино, с. Зеленовка, с. Черняевка, с.Тучковка, Черняевского с/о Карасуского района, Костанайской области"		
						Генеральный план (площадка водопроводных сооружений)	Стадия	Лист	Листов
Проверил		Тилеушов					РП	1	1
Исполнил		Турсынбай				Насадка из колючей проволоки на две площадки	ТОО «Astana Mix Building» г. Шымкент 2020 г.		
Н. контр.		Ержанов							

Формат А3

Схема расположения элементов ограждения площадки

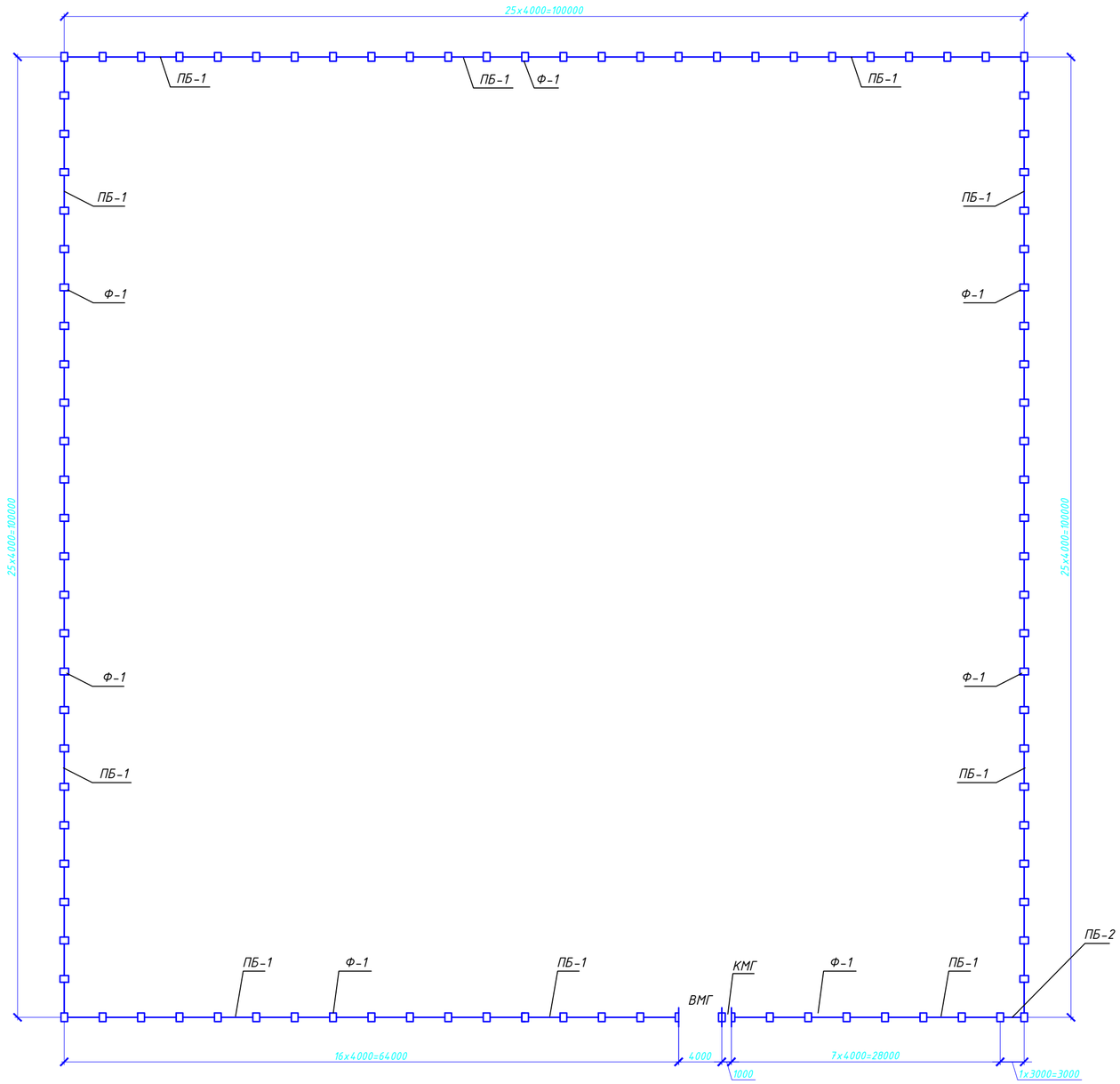

Спецификация к схеме расположения элементов ограждения площадки

Поз.	Обозначение	Наименование	Кол.	Масса ед.,кг.	Примечание
ПБ-1	Серия 3.017-3 вып. 1	Панель ЗПБ40.20	98	2100	201600
ПБ-2	Серия 3.017-3 вып. 1	Панель ЗПБ30.20	1	1700	5100
Ф-1	Серия 3.017-3 вып. 1	Фундамент Ф 9.7.5	101	480	48960
ВМГ	Серия 3.017-3 вып. 5	Ворота ВМС-4.5х1.8	1	150	
КМГ	Серия 3.017-3 вып. 5	Калитка КМС-0.85х1.8	1	32	
Ст-1	Серия 3.017-3 вып. 1	Стойка 2С24е	3	130	390

Панель ПБ-2

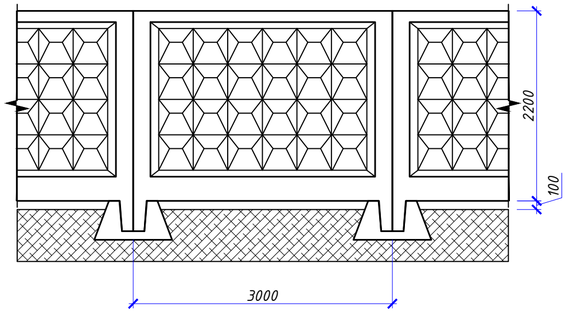

Панель ПБ-1

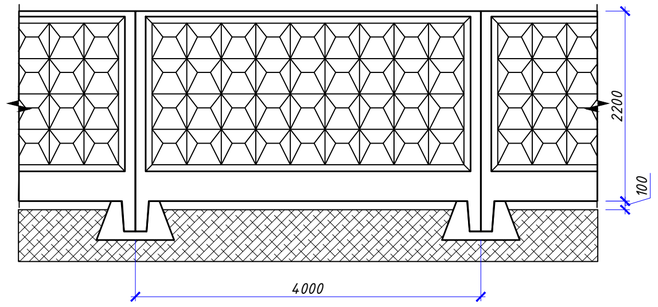

Согласовано:

Взам. инв. N

Подпись и дата

Инв. N подл.

Изм.	Кол.	Лист	Nдок.	Подпись	Дата
Проверил		Каныбеков			
Разработ.		Богенбаев			
Н.контр.		Алимардан			

14-2023 АС-1

"Строительство системы водоснабжения 4-х сел с.Ленино, с.Зеленовка, с. Черняевка, с.Тучковка, Черняевского с/о Карасуского района, Костанайской области"

Генеральный план (площадка водозаборных сооружений)

Стадия	Лист	Листов
РП	6	7

Схема расположения элементов ограждения площадки

ТОО "MS Industrial" г.Шымкент- 2023 г.

Формат А2