РЕСПУБЛИКА КАЗАХСТАН

Товарищество с ограниченной ответственностью

«MS Industrial»

(17-ГСЛ №002528 от 24.07.2020г.)

Заказ:14-2023
Заказчик: ГУ «Отдел архитектуры, градостроительства и строительства акимата Карасуского района Костанайской области»

РАБОЧИЙ ПРОЕКТ

"Строительство системы водоснабжения 4-х сел с.Ленино, с. Зеленовка, с. Черняевка, с.Тучковка, Черняевского с/о Карасуского района, Костанайской области"

Альбом 3
(Насосная станция 2-го подъема)
ТХ , АС, ОВ ,ЭС

г. Шымкент-2023 г.

РЕСПУБЛИКА КАЗАХСТАН

Товарищество с ограниченной ответственностью

«MS Industrial»

(17-ГСЛ №002528 от 24.07.2020г.)

Заказ:14-2023
Заказчик: ГУ «Отдел архитектуры, градостроительства и строительства акимата Карасуского района Костанайской области»

РАБОЧИЙ ПРОЕКТ

"Строительство системы водоснабжения 4-х сел с.Ленино, с. Зеленовка, с. Черняевка, с.Тучковка, Черняевского с/о Карасуского района, Костанайской области"

Альбом 3
(Насосная станция 2-го подъема)
ТХ , АС, ОВ ,ЭС

Директор **Байдуллаев К.К**

ГИП **Амиралиев М.**

г. Шымкент-2023 г.

СОЗДАНО УЧЕБНОЙ ВЕРСИЕЙ ПРОДУКТА AUTODESK

ВЕДОМОСТЬ ЧЕРТЕЖЕЙ ОСНОВНОГО КОМПЛЕКТА ОВ

ЛИСТ	НАИМЕНОВАНИЕ	ПРИМЕЧАН.
ОВ-1	Общие данные.	
ОВ-2	План. Разрез 1-1. Схемы систем ВЕ1	

ОСНОВНЫЕ ПОКАЗАТЕЛИ ПО ЧЕРТЕЖАМ ОТОПЛЕНИЯ И ВЕНТИЛЯЦИИ

Наименование здания (сооружения), помещения	Объем, $м^3$	Периоды года при $t_н$= C^o	Расход теплоты, Вт				Расход холода, Вт	Установ-ленная мощность кВт
			на отопле-ние	на венти-ляцию	на горячее водоснаб-жение	общий		
Машинный зал	151	-32	2980	-	-	2980	-	3,2

ВЕДОМОСТЬ ССЫЛОЧНЫХ И ПРИЛАГАЕМЫХ ДОКУМЕНТОВ.

Обозначение	Наименование	Примечание
	Ссылочные документы	
серия 5.904-10	Узлы прохода вентиляционных шахт через	
	покрытия промы.	
серия 4.904-69	Детали крепления санитарно-технических	
	приборов и трубопроводов.	
серия 1.494-32	Зонты и дефлекторы вентиляционных систем.	
серия 1.494-10	Решетки щелевые регулирующие. Тип Р.	
серия 5.904-1	Детали крепления воздуховодов.	
	Прилагаемые документы	
	Спецификация оборудования.	2 лист

ОБЩИЕ УКАЗАНИЯ

1. Проект разработан для наружной температуты -32^{0}С.
2. В проекте принято электрическое отопление.
3. В качестве нагревательных приборов приняты электропечи ПЭТ-4/1,6.
4. На основании СН РК 4.02-01-2011, СП РК 4.02-101-2012 и СН РК 2.04-04-2013, СП РК 2.04-107-2013 принята внутренняя температура в машинном зале tвн=+5^{0}С.
5. Вентиляция насосной станции запроектированна приточно-вытяжная с естественным побуждением. Таблица воздухообменов дана в пояснительной записке.
6. Воздухообмен машинного зала принят из расчета ассимиляции тепловыделений от электродвигателей насосов. Удаление воздуха производится через шахты с дефлектором. Приток естественный неорганизованный.
7. Вентиляционные приборы, воздуховоды и вентиляционное оборудование окрашиваются маслянной краской за 2 раза.

План-схема

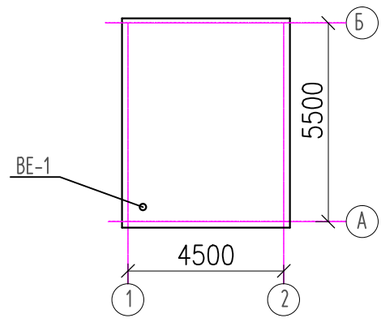

Рабочий проект «Строительство системы водоснабжения с. Ленино, с.Зеленовка, с.Черняевка, с.Тучковка Черняевского сельского округа, Карасуского района Костанайской области» разработан в соответствии с действующими на территории РК нормами и правилами и предусматривает мероприятия, обеспечивающие взрыво-пожаро-безопастность и исключающие вредные воздействия на окружающую среду, а также предупреждающие чрезвычайные ситуации природного и техногенного характера

Главный инженер проекта Амиралиев М.

Изм	Кол	Лист	Nдок	Подп	Дата
ГИП		Амиралиев			
Проверил		Алимардан			
Исполнитель		Умешова А			
Н.контроль		Ержанов			

14-2023 ОВ

Строительство системы водоснабжения с. Ленино, с.Зеленовка, с.Черняевка, с.Тучковка Черняевского сельского округа, Карасуского района Костанайской области

Водопроводная насосная станция II подъема	Стадия	Лист	Листов
	РП	1	2
Общие данные.	ТОО "MS Industrial" г. Шымкент 2023 г.		

Согласовано
Раздел АС Ерменбеков
Раздел ГП Каньбеков
Раздел ВК Алимардан
Раздел ЭОМ Акманов

Взам. инв.N | Подп. дата | Инв.N подл.

СОЗДАНО УЧЕБНОЙ ВЕРСИЕЙ ПРОДУКТА AUTODESK

СОЗДАНО УЧЕБНОЙ ВЕРСИЕЙ ПРОДУКТА AUTODESK

План

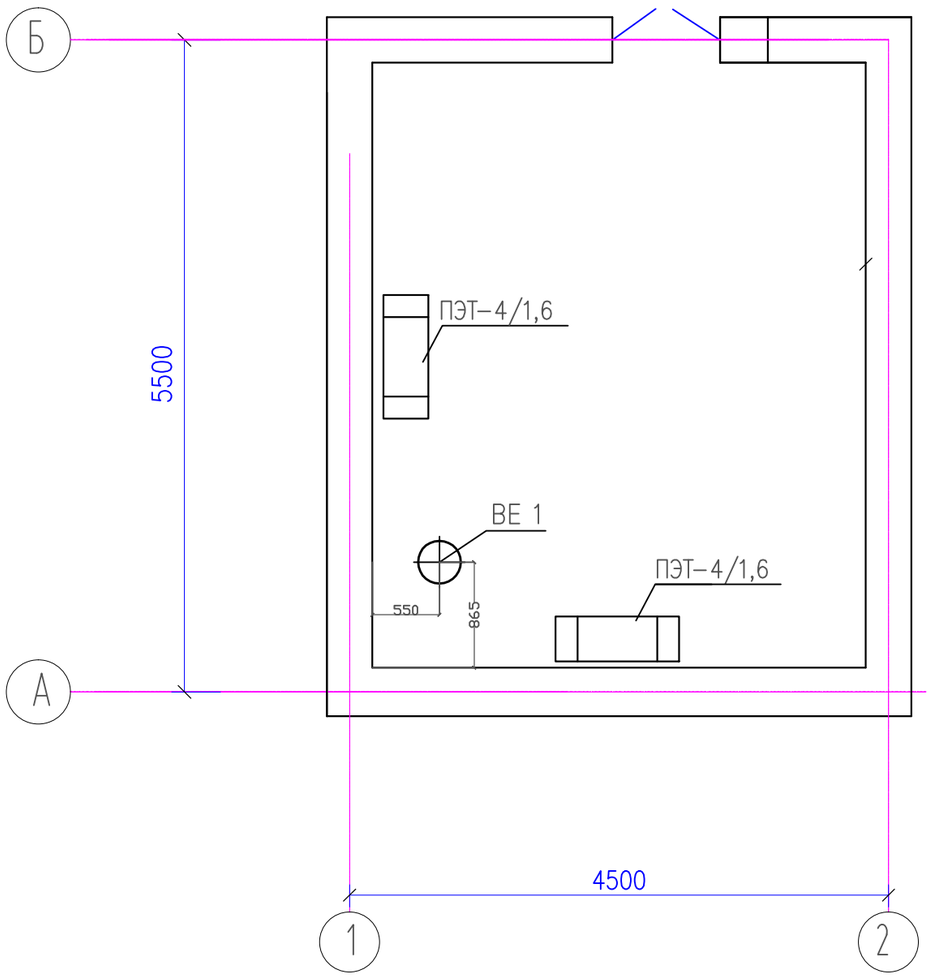

Разрез 1-1.

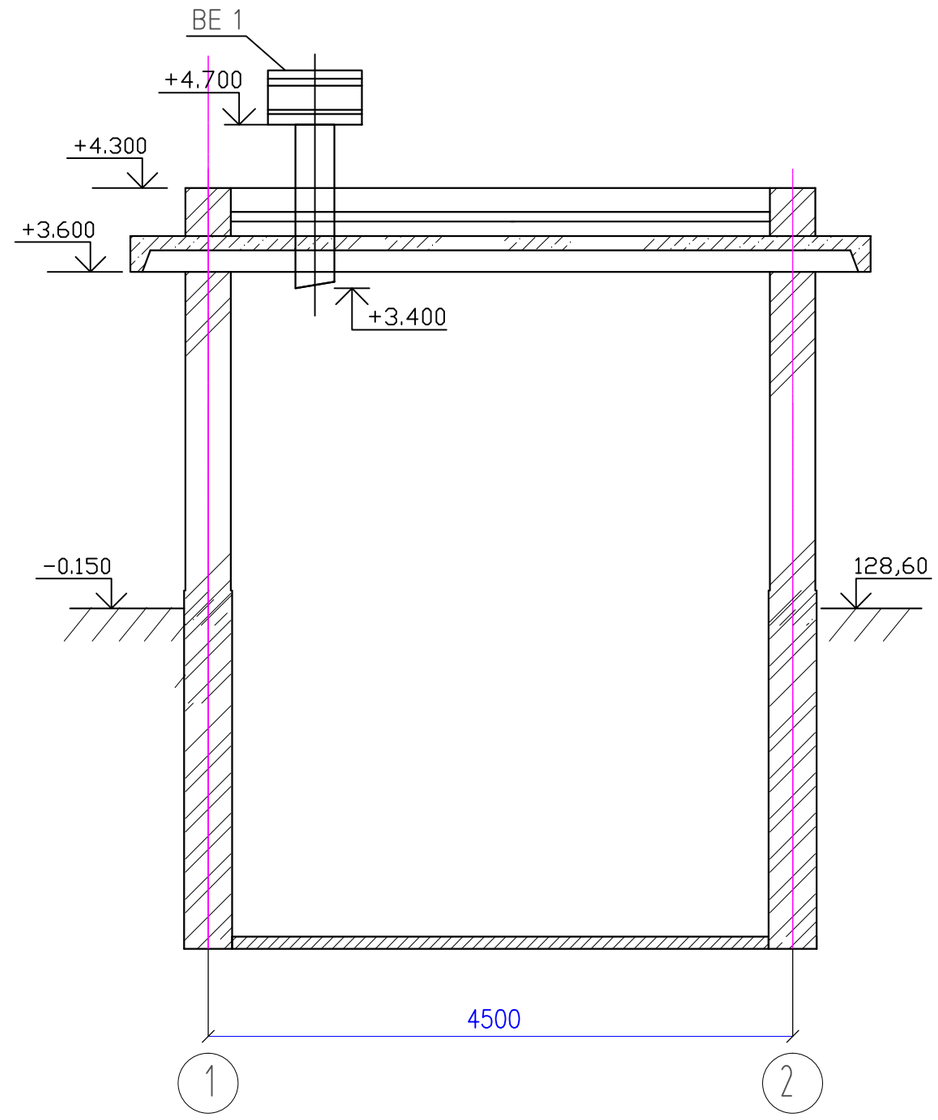

ВЕ1

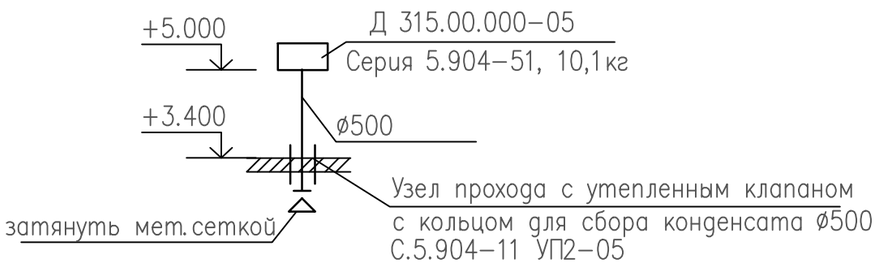

Изм	Кол	Лист	Nдок	Подп	Дата
Проверил		Алимардан			
Исполнитель		Умешова А			
Н.контроль		Ержанов			

14-2023 ОВ

Строительство системы водоснабжения с. Ленино, с.Зеленовка, с.Черняевка, с.Тучковка Черняевского сельского округа, Карасуского района Костанайской области

Водопроводная насосная станция II подъема

Стадия	Лист	Листов
РП	2	

План. Разрез 1-1.

ТОО "MS Industrial"
г. Шымкент 2023 г.

Взам. инв. N | Подпись и дата | Инв. Nподл.

СОЗДАНО УЧЕБНОЙ ВЕРСИЕЙ ПРОДУКТА AUTODESK
СОЗДАНО УЧЕБНОЙ ВЕРСИЕЙ ПРОДУКТА AUTODESK
СОЗДАНО УЧЕБНОЙ ВЕРСИЕЙ ПРОДУКТА AUTODESK

СОЗДАНО УЧЕБНОЙ ВЕРСИЕЙ ПРОДУКТА AUTODESK

Позиция	Наименование и техническая характеристика	Тип, марка обозначение документа, опросного листа	Код продукции	Поставщик	Единица измерения	Коли-чество	Масса единицы кг	Примечание
1	2	3	4	5	6	7	8	9
	Вентиляция							
1	Воздуховод стальной оцинкованный ø500 тонколистовой							
2	оцинкованной стали толщиной – 0.5 мм.	ГОСТ 14918–80			пм/м2	1,6/2,5		
3	Жалюзийная решетка вентиляц.с гравитационными жалюзи	Серия 1.494–10	ГР300х300		шт.	1	2.5	
4	Узел прохода с утепленным клапаном с кольцом	Серия 5.904–11	УП 2–05		шт.	1	8.7	
5	Дефлектор ø500	Серия 5.904–51	Д315.00.000–05		шт	1	10.1	
	Отопление				шт.	2	4	
1	Электронагревательные печи ПЭТ–4/1,6кВт	ГОСТ 1253–72			шт.	2	0,15	
2	Шнур питания с вилкой для электропечи ПЭТ 1,7м							

СОЗДАНО УЧЕБНОЙ ВЕРСИЕЙ ПРОДУКТА AUTODESK

СОЗДАНО УЧЕБНОЙ ВЕРСИЕЙ ПРОДУКТА AUTODESK

Взам.инв. №

Подпись и дата

Инв. № подл.

Изм	Кол	Лист	Nдок	Подп	Дата
Проверил		Алимардан			
Исполнитель		Умешова А			
Н.контроль		Ержанов			

14-2023 ОВ.СО

Строительство системы водоснабжения с. Ленино, с.Зеленовка, с.Черняевка, с.Тучковка Черняевского сельского округа, Карасуского района Костанайской области

Водопроводная насосная станция II подъема

Стадия	Лист	Листов
РП	1	1

Спецификация оборудования.

ТОО "MS Industrial"
г. Шымкент 2023 г.

СОЗДАНО УЧЕБНОЙ ВЕРСИЕЙ ПРОДУКТА AUTODESK