РЕСПУБЛИКА КАЗАХСТАН

Товарищество с ограниченной ответственностью

«MS Industrial»

(17-ГСЛ №002528 от 24.07.2020г.)

Заказ:14-2023
Заказчик: ГУ «Отдел архитектуры, градостроительства и строительства акимата Карасуского района Костанайской области»

РАБОЧИЙ ПРОЕКТ

"Строительство системы водоснабжения 4-х сел с.Ленино, с. Зеленовка, с. Черняевка, с.Тучковка, Черняевского с/о Карасуского района, Костанайской области"

Альбом 4
Сторожка
(АС, ВК,ОВ,ЭОМ,ПС)
Резервуар для чистой воды
50м3: Уборная на одно очко:
Фундамент под КТП:

г. Шымкент-2023 г.

РЕСПУБЛИКА КАЗАХСТАН

Товарищество с ограниченной ответственностью

«MS Industrial»

(17-ГСЛ №002528 от 24.07.2020г.)

Заказ:14-2023
Заказчик: ГУ «Отдел архитектуры, градостроительства и строительства акимата Карасуского района Костанайской области»

РАБОЧИЙ ПРОЕКТ

"Строительство системы водоснабжения 4-х сел с.Ленино, с. Зеленовка, с. Черняевка, с.Тучковка, Черняевского с/о Карасуского района, Костанайской области"

Альбом 4
Сторожка
(АС, ВК,ОВ,ЭОМ,ПС)
Резервуар для чистой воды
50м3: Уборная на одно очко:
Фундамент под КТП:

Директор **Байдуллаев К.К**

ГИП **Амиралиев М.**

г. Шымкент-2023 г.

План фундамента

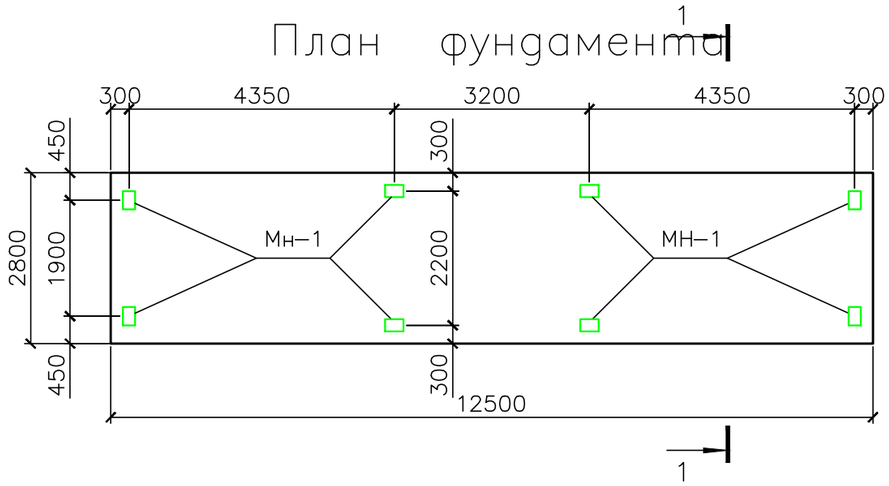

План расположения контейнера

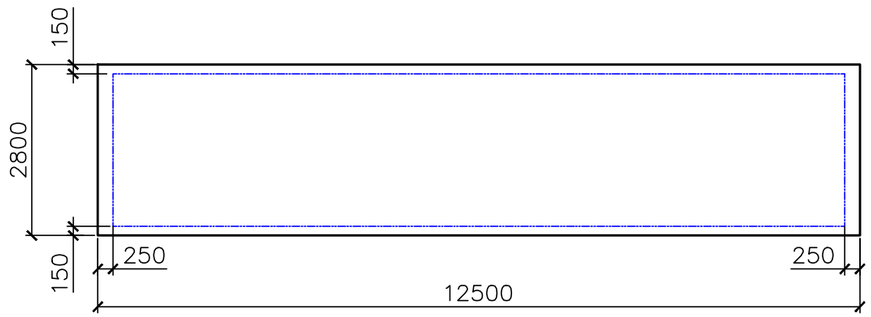

1 — 1

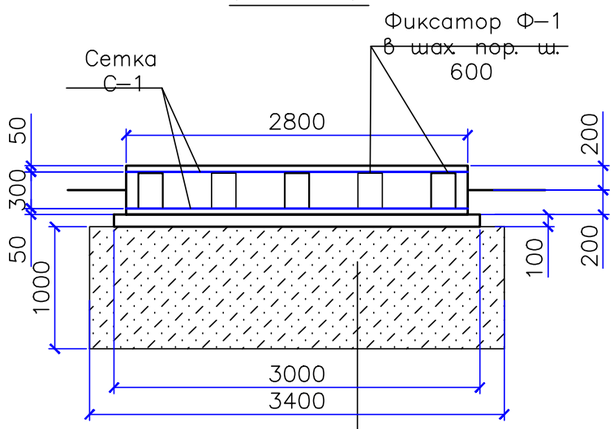

б=100мм Подбетона бетон кл В7.5.
б=1000мм Галечниковая подушка.

Изделие закладное МН–1

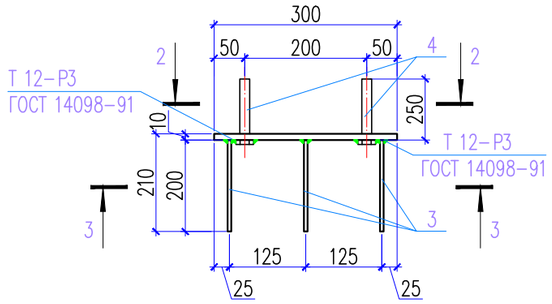

2 — 2

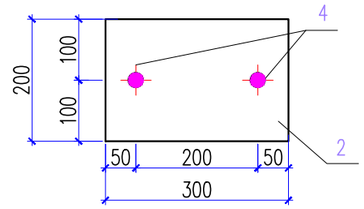

3 — 3

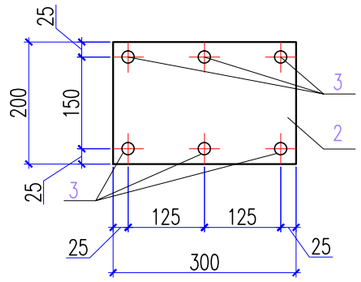

Сетка С–1

(условно на 1 м2)

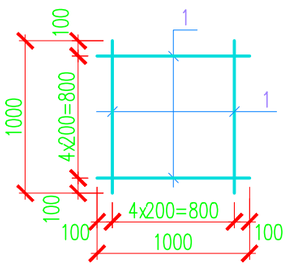

Ведомость деталей

Поз.	Эскиз
Ф–1	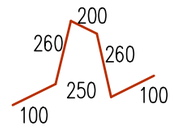 L=1170мм

Изм.	Кол.	Лист	N°док	Подпись	Дата
Проверил	Алимардан				
Исполнил	Турсынбай				
Н. контр.	Ержанов				

14- 2023 - АС

"Строительство системы водоснабжения 4-х сел с.Ленино, с.Зеленовка, с. Черняевка, с.Тучковка Черняевского с/о Карасуского района, Костанайской области"

Подушка под КТП

Стадия	Лист	Листов
РП		

План фундамента

ТОО «MS Industrial»
г. Шымкент 2023 г.

Согласовано:

Инв. N подл. | Подпись и дата | Взам. инв. N

Формат А3

Спецификация материалов

Поз.	Обозначение	Наименование	Кол.	Масса ед., кг.	Прим.
		Сетка С–1	70.0	28.4	1988.0
1	ГОСТ 5781–82	ø16 А–III L=1000	18	1.58	28.4
		Фиксаторы Ф–1			
Ф–1	ГОСТ 5781–82	ø10 А–I L=1170	80	0.72	57.6
		Изделие закладное МН–1	8	7.77	62.16
2	ГОСТ 19903–74*	Лист $\frac{10x200x300\ ГОСТ\ 19903–74*}{С235\ ГОСТ\ 27772–88*}$	1	4.71	4.71
3	ГОСТ 5781–82*	ø12 А–III L=200	6	0.18	1.08
4	ГОСТ 24379.1–80	Болт 1.1 М16х250 шт.	2	0.99	1.98
		Материалы:			
		Бетон кл. В15			14.0 $м^3$
	Подбетонка	Бетон кл. В15			3.81 $м^3$

Объем вынимаемого грунта – 57.9 $м^3$.
Галечниковая подушка – 44.54 $м^3$.

Согласовано:

Взам. инв. N

Подпись и дата

Инв. N подл.

Изм.	Кол.	Лист	N док.	Подпись	Дата
Проверил	Алимардан				
Исполнил	Турсынбай				
Н. контр.	Ержанов				

14- 2023 - АС

"Строительство системы водоснабжения 4-х сел с.Ленино, с.Зеленовка, с. Черняевка, с.Тучковка Черняевского с/о Карасуского района, Костанайской области"

Подушка под КТП

Стадия	Лист	Листов
РП		

План фундамента

ТОО «MS Industrial»
г. Шымкент 2023 г.

Формат А4