РЕСПУБЛИКА КАЗАХСТАН

Товарищество с ограниченной ответственностью

Redline Pro

ГОСЛИЦЕНЗИЯ №19021538 от 31.05.2020 г.

Заказ: 02-2021

Заказчик: ГУ "Управление строительства, архитектуры и градостроительства Актюбинской области"

РАБОЧИЙ ПРОЕКТ

«Строительство спортивного зала для КГУ "Детско-юношеская спортивная школа № 2 г.Актобе»

Том II

Альбом 2

Архитектурно строительная часть

г.Шымкент - 2022 г.

РЕСПУБЛИКА КАЗАХСТАН

Товарищество с ограниченной ответственностью

Redline Pro

ГОСЛИЦЕНЗИЯ №19021538 от 31.05.2020 г.

Заказ: 02-2021

Заказчик: ГУ "Управление строительства, архитектуры и градостроительства Актюбинской области"

РАБОЧИЙ ПРОЕКТ

«Строительство спортивного зала для КГУ "Детско-юношеская спортивная школа № 2 г.Актобе»

Том II

Альбом 2

Архитектурно строительная часть

Директор Мусабай Е

Главный инженер проекта Камбатыров Т

г.Шымкент - 2022 г.

Ситуационная схема

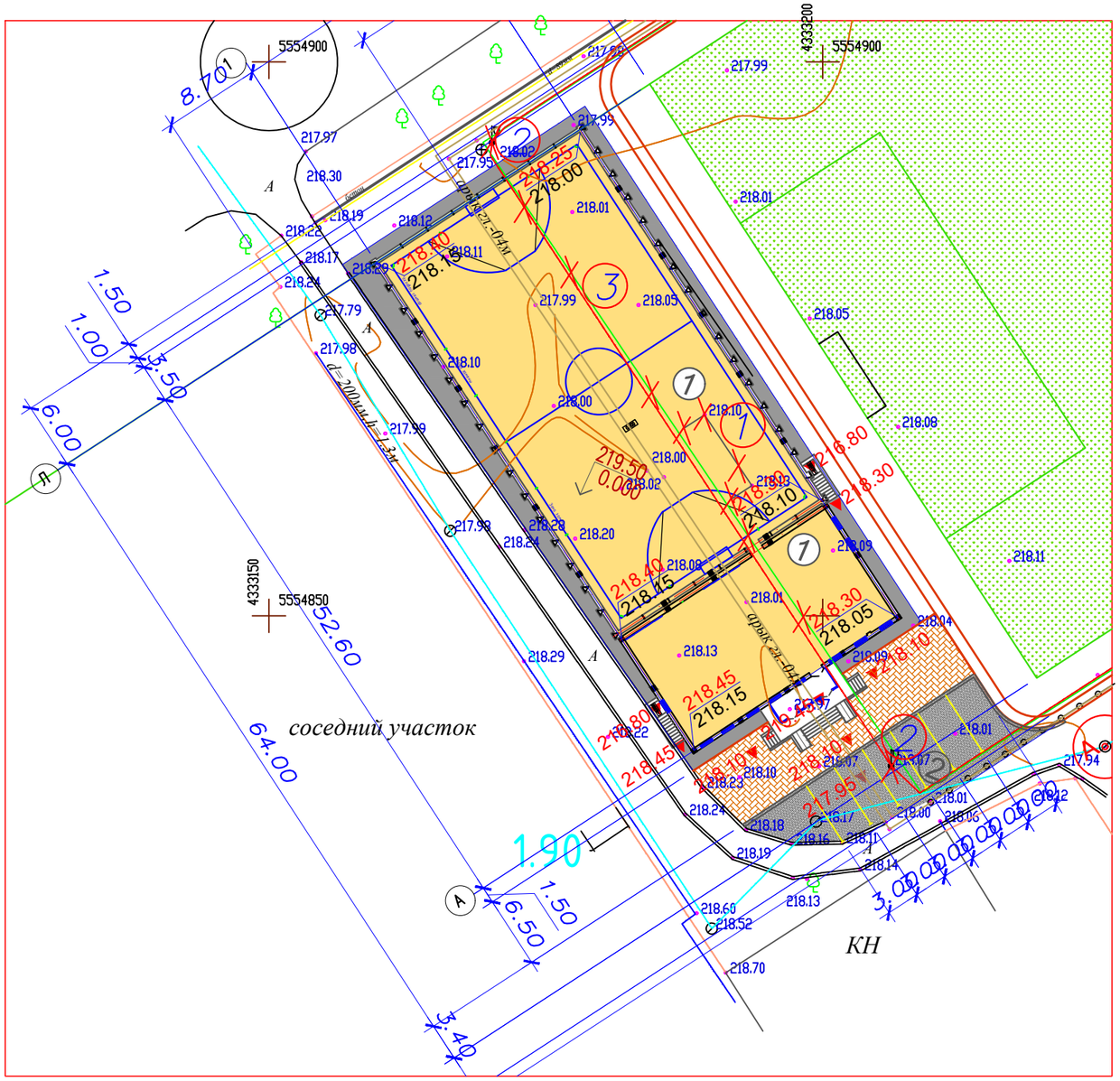

Продолжение

Лист	Наименование	Примечание
7	Фасад по оси 1	
8	Фасад по оси 6	
9	План на отм. –4.300	
10	План на отм. 0,000	
11	План кровли	
12	Разрез 1–1	
13	Разрез 3–3	
14	Разрез 2–2	
15	Водоприемная воронка ВР–1	
16	Сечение А–А	
17	Спецификация элементов заполнения проемов витражей Экспликация полов	
18	Ведомость отделки помещений	
19	Спецификация элементов заполнения проемов Спецификация элементов заполнения проемов витражей	
20	Выход на чердак. Стремянка СМ–1.	
21	Узлы крепления и утепление к наружной стены. Узлы "1", "2", "3".	
22	Узлы крепления и утепление к наружной стены. Узлы "4", "5", "6".	
23	План котлована	
24	Геолого–литологический разрез по линии I–I Спецификация монолитных конструкций	
25	План Фундаментов	
26	Фундамент монолитный ФМ–1	
27	Фундамент монолитный ФМ–2	
28	Фундамент монолитный ФМ–3	
29	Фундамент монолитный ФМ–3а	
30	Фундамент монолитный ФМ–4	
31	Спецификация монолитных конструкций Каркас КР1. Каркас КР2. Сетка С1–С6.	
32	План монолитной стены на отм.–4,350	

Ведомость чертежей основного комплекта АС

Начало

Лист	Наименование	Примечание
1	Ведомость чертежей основного комплекта АС	
2	Общие данные (начало).	
3	Общие данные (продолжение).	
4	Общие данные (окончание).	
5	Фасад по оси А	
6	Фасад по оси Л	

Согласовано:

Взам. инв. N

Подпись и дата

Инв. N подл.

Изм.	Кол.уч	Лист	N док.	Подпись	Дата
Проверил		Мейрбеков			07.2022
Разработал		Абибуллаев А			07.2022
Н. контр.		Бейсембаев			07.2022

02–2021–АС

«Строительство спортивного зала для КГУ "Детско-юношеская спортивная школа № 2 г.Актобе»

Архитектурно–строительная часть
Блок А

Стадия	Лист	Листов
РП	1	62

Ситуационная схема

ТОО "Redline Pro"
г. Шымкент–2022 г.

Продолжение

Лист	Наименование	Примечание
33	Развертка стен подвала по оси А Развертка стен подвала по оси Л	
34	Развертка стен подвала по оси 1 Развертка стен подвала по оси 6	
35	Узел 1, Сечение стены подвала.	
36	План расположения монолитных рам	
37	Опалубочный чертеж и армирование рамы РМ-1	
38	Узлы А и Б. Спецификация материалов	
39	Опалубочный чертеж и армирование рамы РМ-2	
40	Узлы А и Б. Спецификация материалов	
41	Опалубочный чертеж рамы РМ-3	
42	Армирование рамы РМ-3	
43	Узлы А и Б. Спецификация материалов	
44	Опалубочный чертеж рамы РМ-4	
45	Армирование рамы РМ-4	
46	Узлы А и Б. Спецификация материалов	
47	План расположения плит перекрытия на отм.-0.080	
48	Спецификация элементов	
49	План расположения плит перекрытия на отм.+3.720	
50	Лесница Л-1	
51	Спецификация элементов на одну конструкцию	
52	План расположения перемыек на отм. -4.300	
53	План расположения перемыек на отм. 0.000	
54	Монолитные перемычки МП-1-МП-6	
55	Крыльцо Кр-1	
56	Разрез 1-1, Узлы "А, Б, В"	
57	Крыльцо Кр-2 по оси 1,6	
58	Узлы 1, А, Б	
59	Приямок Пр-1, Пр-2	
60	План расположения стоек козырька	
61 62	План кровли козырька. План парапета. Разрез 1-1,2-2 Развертка по Вид 1. Развертка по Вид 2,2н	

Рабочий проект разработан в соответствии с действующими на территории Республики Казахстан нормами и правилами и предусматривает мероприятия, обеспечивающие взрыво-пожаро-безопасность, исключающие вредные воздействия на окружающую среду и воздушный бассейн, а так же предупреждающие чрезвычайные ситуации природного и техногенного характера

Главный архитектор проекта: _____Камбатыров Т.

Согласовано:

Взам. инв. N

Подпись и дата

Инв. N подл.

Ведомость ссылочных и прилагаемых документов

Обозначение	Наименование	Примечание
СН РК 5.01-02-2013 СП РК 5.01-102-2013*	Основания зданий и сооружений.	
НТП РК 01-01-3.1 (4.1)-2017	Нагрузка и воздействия на здания	
СП РК EN 1992-1-1:2004/2011	Проектирование железобетонных конструкций	
СН РК 2.04-04-2013	Строительная теплотехника.	
СП РК 3.02-107-2014 СН РК 3.02-07-2014	Общественные здания и сооружения	
Серия 2.244-1 вып.6	Полы общественной зданий	
СН РК 3.02-37-2013* СП РК 3.02-137-2013*	Крыши и кровли.	
СН РК 1.03-05-2011 СП РК 1.03-106-2012*	Техника безопасности в строительстве.	
СН РК 2.01-01-2013 СП РК 2.01-101-2013*	Защита строительных конструкций от коррозии.	
СН РК 2.02-01-2019 СП РК 2.02-101-2014*	Пожарная безопасность зданий и сооружений.	
ГОСТ 30674-99	Блоки оконные из поливинилхлоридных профилей	
ГОСТ 14624-84	Двери деревянные для производственных зданий. Типы, конструкция и размеры	
ГОСТ 24698-81	Двери деревянные наружные для жилых и обще-ственных зданий	
ГОСТ 34028-2016	Прокат арматурный для железобетонных конструкций. Технические условия	
Серия 1.141.1 вып.63	Панели перекрытий железобетонные моногопустотные	

Объемно-планировочные показатели

N n/n	Наименование	Ед. изм.	Кол-во.
1	Этажность	эт	1
2	Площадь застройки	м2	1246.13
3	Строительный обьем	м3	16729.70
4	Полезная площадь	м2	2133.11
5	Общая площадь	м2	2255.04
6	Расчетная площадь	м2	1952.87

Изм.	Кол.уч	Лист	N док.	Подпись	Дата
Проверил		Мейрбеков			07.2022
Разработал		Абибуллаев А			07.2022
Н. контр.		Бейсембаев			07.2022

02-2021-АС

«Строительство спортивного зала для КГУ "Детско-юношеская спортивная школа № 2 г.Актобе»

Архитектурно-строительная часть
Блок А

Стадия	Лист	Листов
РП	2	62

Общие данные (начало).

ТОО "Redline Pro"
г. Шымкент-2022 г.

1. ОБЩИЕ ДАННЫЕ.

1.1. Исходные данные для проектирования объекта.

Рабочий проект «Строительство спортивного зала для КГУ "Детско-юношеская спортивная школа № 2 г.Актобе» разработан на основании:

- задания на проектирование, выданного от 2021году;
- АПЗ N"KZ37VUA00585826 от 11.01.2022 ,выданного ГУ "Отдел архитектуры и градостроительства города Актобе"
- заключения об инженерно-геологических условиях площадки ТОО «А-Геоинжиниринг»; от 2021г.
- Топографической съемки, выполненной ТОО "Redline Pro";
- источник финансирования – государственное средства;
- заказчик ГУ "Управление строительства, архитектуры и градостроительства Актюбинской области"

1.2 Природно-климатические условия района строительства.

Площадка проектируемого здания расположена расположена на западной части города Актобе.

Пункт Актобе. Климатический подрайон III – В.

Температура воздуха в ° С: абсолютная максимальная +42,9

абсолютная максимальная –48,5.

Средняя максимальная температура воздуха наиболее теплого месяца, ° С + 22,8.

Температура воздуха наиболее холодных (обеспеченностью 0,92):

Суток	–19,6
Пятидневки	–15,1
Периода	–18,2

Нормативная глубина сезонного промерзания грунтов согласно СП РК 2.04-01-2017 по пункту Актобе составляет для суглинков и песков средней крупности 192 см.

Максимальная глубина проникания нулевой изотермы составляет 230 см.

Район по давлению ветра – III

По номенклатурному виду и просадочным свойствам в пределах изучаемой территории, до глубины 6,0 м выделены три инженерно-геологических элемента (ИГЭ):

ИГЭ-1-песок светло-коричневый, маловлажный, пылеватый, мощностью 1,1-1,2 м;

– УI/УII = 17,0/17,0 кН/м3; ФI/ФII = 26/28 град; СI/СII =0/0 кПа; Е = 6,9 МПа;

ИГЭ-2 – песок светло-коричневый, маловлажный, среднезернисый, с включением гравия и щебня до 15 %, мощностью 2,8-2,9 м;

– УI/УII = –; ФI/ФII = 35/35 град; СI/СII =1/,07 кПа; Е = 21 МПа;

ИГЭ-3- песок светло-коричневый, влажный и водонасыщенный, гравелистый с включением гравия и щебня до 25 %, всркытой мощностью 2,0 и более метров.

– УI/УII = –; ФI/ФII = 38/38 град; СI/СII =1/0,9 кПа; Е = 29 МПа;

Грунтовые воды в перид изыскания (декабрь месяц 2021 года) на участке изысканий вскрыты скважинами на глубине 4,5-4,6 м с поверхности земли в зависимости от рельефа. Грунтовые воды в перид изыскания (декабрь месяц 2021 года) на участке изысканий вскрыты скважинами на глубине 4,5-4,6 м с поверхности земли в зависимости от рельефа. Период изыскания соответствует минимальному положению уровня грунтовых вод.

Грунты площадки по нормативному содержанию сульфатов в пересчете на ионы SO_4 для бетона марки W_4 по водонепроницаемости на портландцементе – среднеагрессивные, на портландцементе по ГОСТ 10178-85 с содержанием в клинкере C_3S-не более 65% C_3A-не более7%, $C_3A + C_4AF$-не более 22% и шлакопортландцементе –неагрессивные. Нормативное содержание SO_4 = 1155,4 мг/кг .

По нормативному содержанию хлоридов в перерасчете на ионы Cl грунты площадки для бетонов на арматуру железобетонных конструкции- неагрессивные. Нормативное содержание Cl =212,3 мг/кг .

Согласно карты сейсмического районирования разработанной институтом сейсмологии МОН РК и СП РК 2.03-30-2017 сейсмичность территории оценивается в менее 6 баллов по шкале MSK-64.

2. Объемно-планировочные решения

Объемно-планировочные решения зданий приняты в соответствии с требованиями СП РК 3.02-107-2014 и СН РК 3.02-07-2014 «Общественное здание и сооружения», СН РК 3.02-23-2005г «Инструкция по проектированию закрытых спортивных залов», СНиП РК 2.04-2004 «Энергопотребление и тепловая защита гражданских зданий», СанПиН «Санитарно-эпидемиологические требования к административным и жилым зданиям», утвержденные постановлением Правительства РК N17769 от 23.11.2018г.

Архитектурно-планировочные решения приняты исходя из условия компактности и комфортности при эксплуатации.

Здание прямоугольной формы в плане, состоит из двух блоков разделенными деформационными швами, одноэтажное с подвалом с размерами по крайним осям 1-6" и "А-Л" –22.0х52.6м.

Высота помещений подвального этажа от пола до потолка 4.0м.

Высота помещений 1-го этажа вспомогательного блока от пола до потолка 3.5м.

Высота помещений 1-го этажа бескаркасного металлического арочного ангара от пола до несущих конструкций 10.9м.

- Технически не сложный объект II уровень ответственности.
- Класс здания – II.
- Степень долговечности – II.
- Степень огнестойкости – II.
- Класс функциональной пожарной опасности помещений – Ф 3.1
- Категория здания по взрывопожарной пожарной опасности – Д.
- Класс пожарной опасности строительных конструкций-С1.
- Расчетный срок службы здания –50 лет.
- Сейсмичность – 6 баллов.

За условную отметку 0.000 принят уровень чистого пола первого этажа, что соответствует абсолютной отметке по генплану 219.50

Отделка внутренняя – стены – улучшенная штукатурка цементно-песчаным раствором, шпатлевка "Левкас"с последующей водоэмульсионной покраской за 2 раза, в санузлах – глазурованная плитка на высоту 1600мм.

Полы – керамические плитки, резиновое, специальный паркет и керамогранитные.

Потолки – затирка шпатлевка "Левкас" с последующей водоэмульсионной покраской за 2 раза.

Цоколь – гранит на цементно-клеевом растворе.

Наружная отделка – Линеарный панель.

Утеплитель стен – изовер марки «OL-E»-70мм.

Утеплитель стен подвала – Жесткие плиты из экструдированного пенополистирола типа «URSA»-70мм.

Утеплитель кровли – Плиты мягкие, полужесткие и жесткие минераловатные на синтетическом и битумном связующих толщиной 150 мм

Наружные стены – обыкновенный жженный кирпич КОРПо 1НФ/100/2,0/50/ по ГОСТ 530-2012 на растворе М50, толщиной 380мм, с Rnt=120КПа, утепленные с наружной стороны,

Внутренние стены – обыкновенный жженный кирпич КОРПо 1НФ/100/2,0/50/ по ГОСТ 530-2012 на растворе М50.

Перегородки – выполнить из обожженного пустотелого кирпича марки КУРПу1,4НФ/100/0,8/50 СТ РК 530-2012 на растворе М50.) толщиной 120 мм.

Витражи и окна – из пвх профилей, индивидуального изготовления, с заполнением однокамерными стеклопакетами по ГОСТ 30674-99.

Дверные блоки внутренние – деревянные по ГОСТ 6629-88.

Дверные блоки наружные – металлические по ГОСТ 31173-2016

Крыша – плоска бесчердачная, с внутренним организованным водостоком.

Кровля – из рулонных материалов.

Металлический бескаркасный арочный ангар с утеплителем поставляется коммерческим предложением. В данном проекте предусматривается фундаменты с закладными деталями.

3. Противопожарные мероприятия.

Противопожарные мероприятия предусмотрены в соответствии с требованиями СН РК 2.02-01-2019, СП РК 2.02-101-2014* «Пожарная безопасность зданий и сооружений», СП РК 3.02-107-2014 «Общественные здания и сооружения», СН РК 3.01-01-2013 «Градостроительство. Планировка и застройка городских и сельских поселений».Планировка помещений и пути эвакуации решены в соответствии с требованиями СН РК 2.02-01-2019, СП РК 2.02-101-2014*.

Двери открываются по ходу эвакуации из здания. В объекте применены несгораемые и трудносгораемые отделочные материалы, которые должны иметь сертификат качества, в обязательном порядке согласованный с Госпожинспекцией и санэпидстанцией. Деревянные элементы подлежат антисептированию и окраске влагостойким антипиреновым составом.К зданию обеспечен подъезд пожарных машин. Электропроводка предусматривается скрытой в слое штукатурки. Розетки заземлены. В здание предусмотрена лестничная клетка типа Л1.

Изм.	Кол.уч	Лист	N док.	Подпись	Дата
Проверил		Мейрбеков			07.2022
Разработал		Абибуллаев А			07.2022
Н. контр.		Бейсембаев			07.2022

02-2021-АС

«Строительство спортивного зала для КГУ "Детско-юношеская спортивная школа № 2 г.Актобе»

Архитектурно-строительная часть
Блок А

Стадия	Лист	Листов
РП	3	62

Общие данные (продолжение).

ТОО "Redline Pro"
г. Шымкент-2022 г.

Согласовано:

ЭО	Фазылов
ВК	Аспанов

Инв. N подл. | Подпись и дата | Взам. инв. N

4. Мероприятия по охране окружающей среды.

При разработке генплана были учтены шумозащитные мероприятия .Территории максимально озеленяется зелеными насаждениями.

Уборка мусора с территории осуществляется в существующие урны с последующим выносом в мусороконтейнеры, а затем на свалку. Проектируемые деревья являются защитой от шума.

5. Конструктивные решения.

Конструктивные решения принять с учетом требований НТП РК 06.1–2011 "Проектирование каменных конструкций".

Пространственная жесткость и устойчивость здания обеспечивается совместной работой несущих стен из (каменной кладкой) с продольными и поперечными монолитными железобетонными рамами, жестко связанными с кладкой стен усиленными поясами.

Конструкции фундаментов, глубина их заложения и размеры приняты в соответствии с требованиями СП РК 5.01–102–2013 и СН РК 5.01–02–2013 "Основания зданий и сооружений", СН РК 2.01–01–2013 "Защита строительных конструкций от коррозии". Здание запроектировано из следующих конструктивных элементов:

Фундаменты (под стены) – ленточные, монолитные из бетона кл. С12/15, столбчатые из бетона кл. С12/15 (с конструктивным армированием).

Наружные стены – обыкновенный жженный кирпич КОРПо 1НФ/100/2,0/50/ по ГОСТ 530–2012 на растворе М50, толщиной 380мм, с Rnt=120КПа, утепленные с наружной стороны,

Внутренние стены – обыкновенный жженный кирпич КОРПо 1НФ/100/2,0/50/ по ГОСТ 530–2012 на растворе М50.

Перегородки – выполнить из обожженного пустотелого кирпича марки КУРПу1,4НФ/100/0,8/50 СТ РК 530–2012 на растворе М50.) толщиной 120 мм.

Рамы– монолитные ж/бетонные из бетона кл.С16/20.

Перемычки– монолитные ж/бетонные из бетона кл.С12/15.

Перекрытие и покрытие – сборные железобетонные плиты по серий WI Tech 2011/kz вып.1

Лестницы – монолитные ж/бетонные из бетона кл.С16/20

Отмостка – бетонная шириной 1000 мм толщиной 150мм по уплотненому основанию.

Металлический бескаркасный арочный ангар с утеплителем поставляется коммерческим предложением. В данном проекте предусматривается фундаменты с закладными деталями.

6. Защита строительных конструкций от коррозии.

Защита строительных конструкций от коррозии предусмотрена согласно СН РК 2.01–01–2013 «Защита строительных конструкций от коррозии».

Защитные слои арматуры монолитных железобетонных конструкций приняты согласно СП РК EN 1992–1–1: 2004/2011«Проектирование железобетонных конструкций».

Антикоррозийную защиту всех металлических элементов производить эмалью ПФ–115 ГОСТ 6465–76 за 2 раза по грунтовке ГФ 021 ГОСТ 25129–82.

7. Антипросадочные мероприятия.

Антипросадочные мероприятия в проекте выполнены в соответствии с требованиями СП РК 5.01–102–2013 «Основания зданий и сооружений». Планировка территории предусмотрена с учетом сложившегося рельефа местности с отводом поверхности вод от здания. По периметру здания устраивается бетонная отмостка шириной 1,5м с уклоном от здания не менее 0,03 по серий 2.110–3п выпуск 1 деталь 90.

Обратную засыпку пазух фундаментов и под полы выполнить из местного однородного грунта – суглинок с послойным уплотнением слоями не более 20 см до плотности сухого уплотненного грунта, не менее 1,65 т/м. Возведение кладки стен допускается выполнить после выполнения обратной засыпки. Производство работ вести в соответствии с требованиями: СНиП РК 1.03–06–2002 "Строительное производство. Организация строительства предприятий, зданий и сооружений". СП РК 1.03–106–2012 "Охрана труда и техника безопасности в строительстве". СН 5.01–01–2013 "Земляные сооружения, основания и фундаменты". Не допускается затопление котлована поверхностными водами.

8. Перечень актов скрытых работ

1. Разбивка осей зданий и сооружений на стройплощадке;
2. Рытье траншей и котлованов под фундаменты;
3. Устройство песчаной подушки под фундаменты;
4. Устройство фундаментов;
5. Осмотр опалубки и арматуры колонн, балок, армированных участков фундаментов, перекрытий и других железобетонных конструкций перед бетонированием;
6. Осмотр монолитных бетонных и железобетонных конструкций после снятия опалубки;
7. Осмотр фундаментов перед засыпкой грунтом;
8. Защита металлических закладных частей от коррозии;
9. Подготовка основания для устройства гидроизоляции;
10. Устройство каждого гидроизоляционного слоя и осмотр законченной гидроизоляции фундаментов
11. Устройство антикоррозийной защиты металлических поверхностей, очистка, грунтовка, устройство каждого защитного слоя и осмотр оконченной антикоррозийной защиты;
12. Выполнение мероприятий по повышению огнестойкости деревянных конструкций;

Схема блокировки

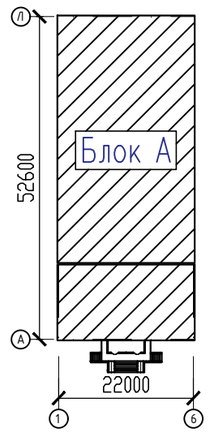

Согласовано

Взам. инв. N

Подп. и дата

Инв. N подл.

Изм.	Кол.уч	Лист	N док.	Подпись	Дата
Проверил		Мейрбеков			07.2022
Разработал		Абибуллаев А			07.2022
Н. контр.		Бейсембаев			07.2022

02–2021–АС

«Строительство спортивного зала для КГУ "Детско-юношеская спортивная школа № 2 г.Актобе»

Архитектурно–строительная часть Блок А	Стадия	Лист	Листов
	РП	4	62

Общие данные (окончание).

ТОО "Redline Pro" г. Шымкент–2022 г.

Копировал

Формат А3

Фасад по оси А

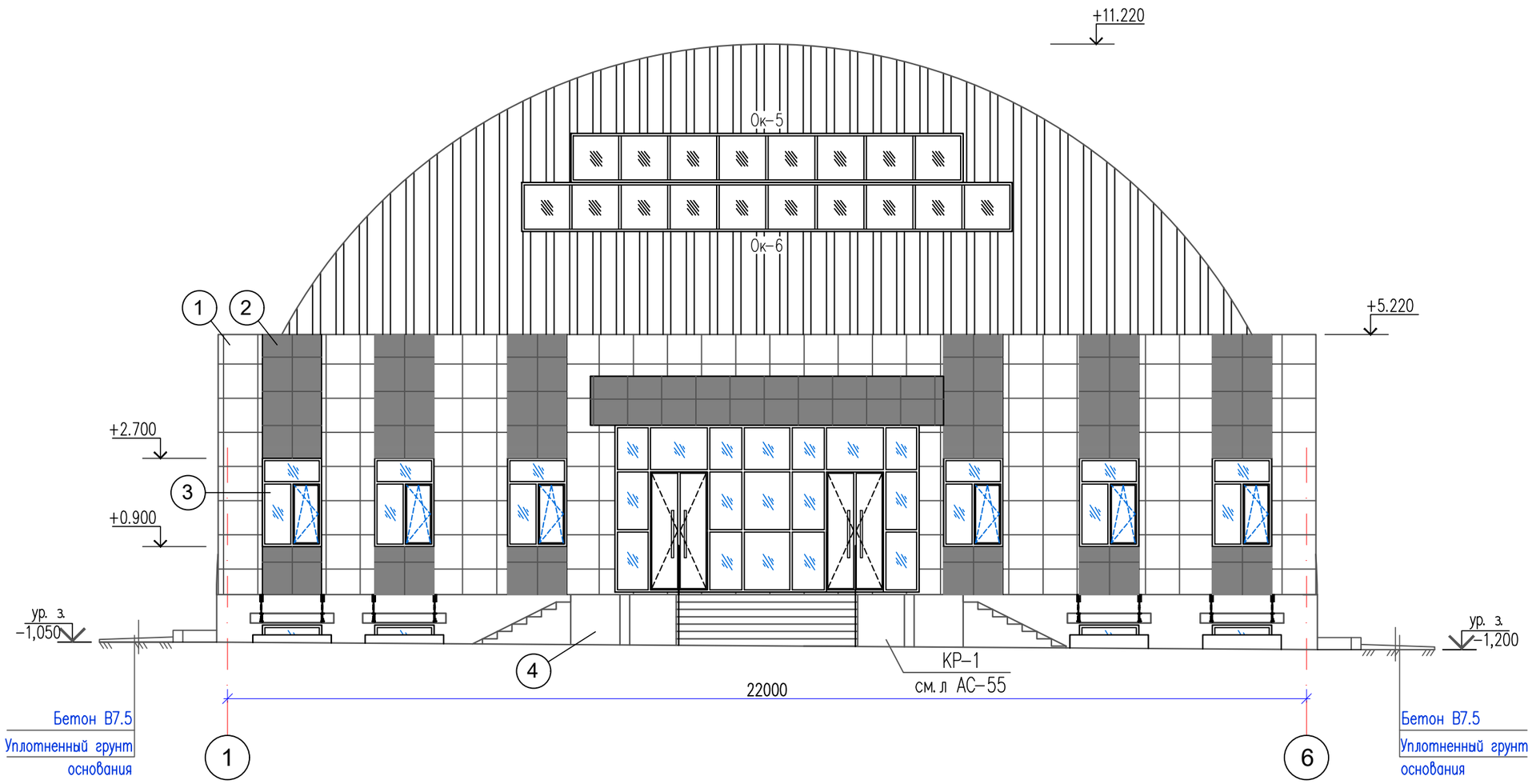

Ведомость отделки фасада.

Позиция	Элемент фасада	Тип отделки	Цвет	Площадь, м2	Примечание
1	Наружные стены	Металлические линарные панели	Синий	225.0 м2	
2	Наружные стены	Металлические линарные панели	Серый		
3	Окна	Из пвх профилей по ГОСТ 30674-99	Темно серый		
4	Наружные откосы окон и дверей	Из алюминий "Alcan"		19.0 м2	
5	Крыльцо	Керамогранит с шероховатой поверхностью	RAL 7009 Серо-зеленый		
6	Цоколь	Гранит на специальном клею	Серый	180.96 м2	
7		Отмостка бетонная шириной 1,0м		150.0 м2	

Изм.	Кол.уч	Лист	N док.	Подпись	Дата
Проверил		Мейрбеков			07.2022
Разработал		Абибуллаев А			07.2022
Н. контр.		Бейсембаев			07.2022

02-2021-АС

«Строительство спортивного зала для КГУ "Детско-юношеская спортивная школа № 2 г.Актобе»

Архитектурно-строительная часть
Блок А

Стадия	Лист	Листов
РП	5	62

ТОО "Redline Pro"
г. Шымкент-2022 г.

Согласовано:

Взам. инв. N

Подпись и дата

Инв. N подл.

Фасад по оси Л

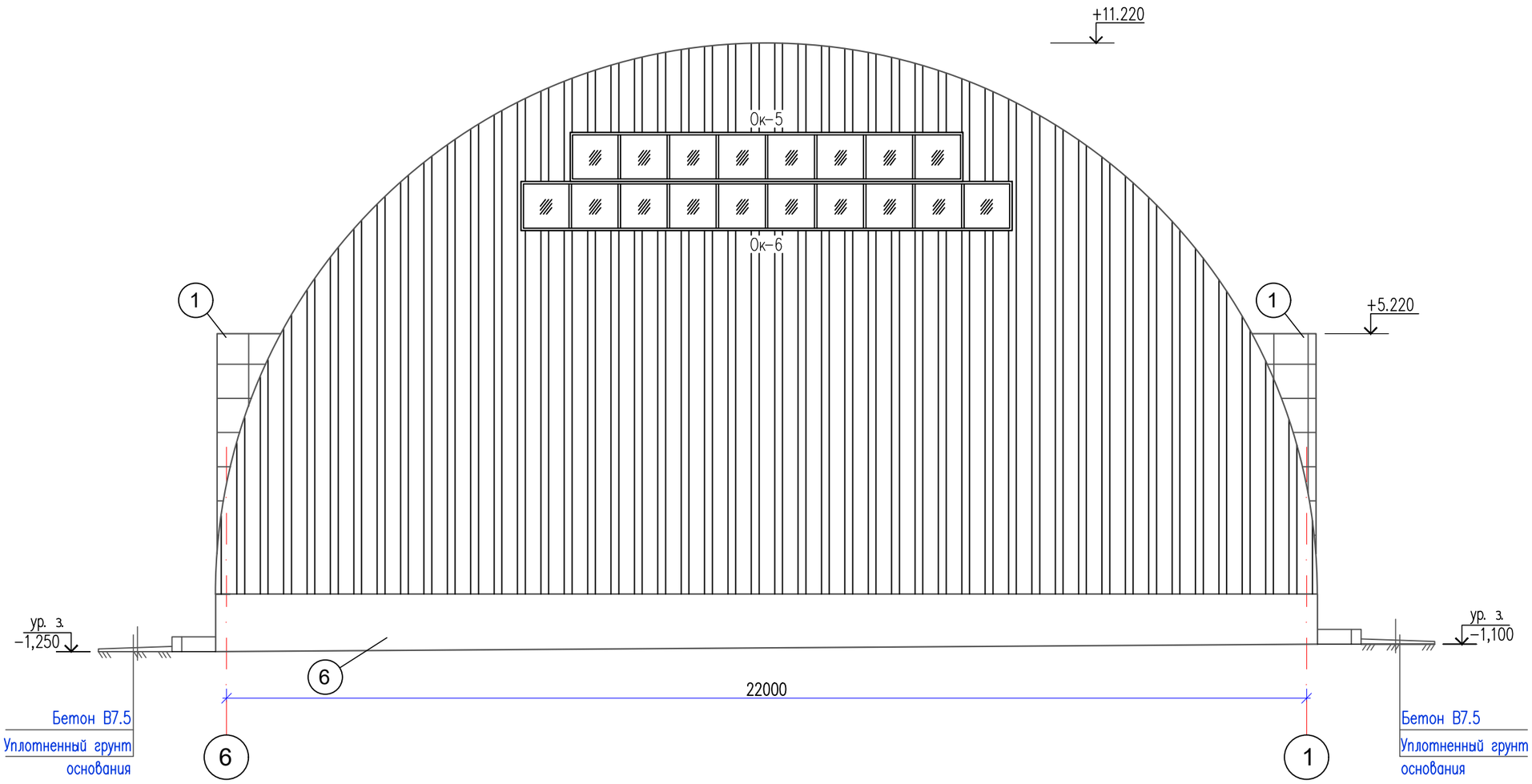

Согласовано:

Взам. инв. N

Подпись и дата

Инв. N подл.

Изм.	Кол.уч	Лист	N док.	Подпись	Дата
Проверил		Мейрбеков			07.2022
Разработал		Абибуллаев А			07.2022
Н. контр.		Бейсембаев			07.2022

02-2021-АС

«Строительство спортивного зала для КГУ "Детско-юношеская спортивная школа № 2 г.Актобе»

Архитектурно-строительная часть
Блок А

Стадия	Лист	Листов
РП	6	62

ТОО "Redline Pro"
г. Шымкент-2022 г.

Фасад по оси 1

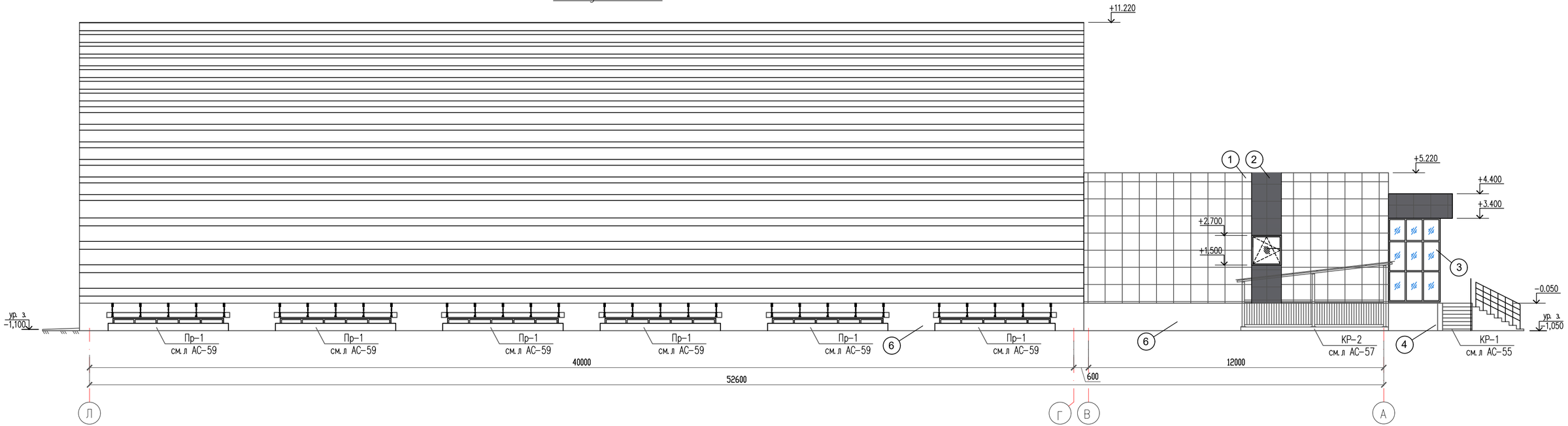

							02-2021-АС
						«Строительство спортивного зала для КГУ "Детско-юношеская спортивная школа № 2 г.Актобе»	
Изм.	Кол.уч	Лист	N док.	Подпись	Дата		
Проверил		Мейрбеков			07.2022	Архитектурно-строительная часть Блок А	Стадия: РП; Лист: 7; Листов: 62
Разработал		Абибуллаев А			07.2022		
Н. контр.		Бейсембаев			07.2022		ТОО "Redline Pro" г. Шымкент-2022 г.

Фасад по оси 6

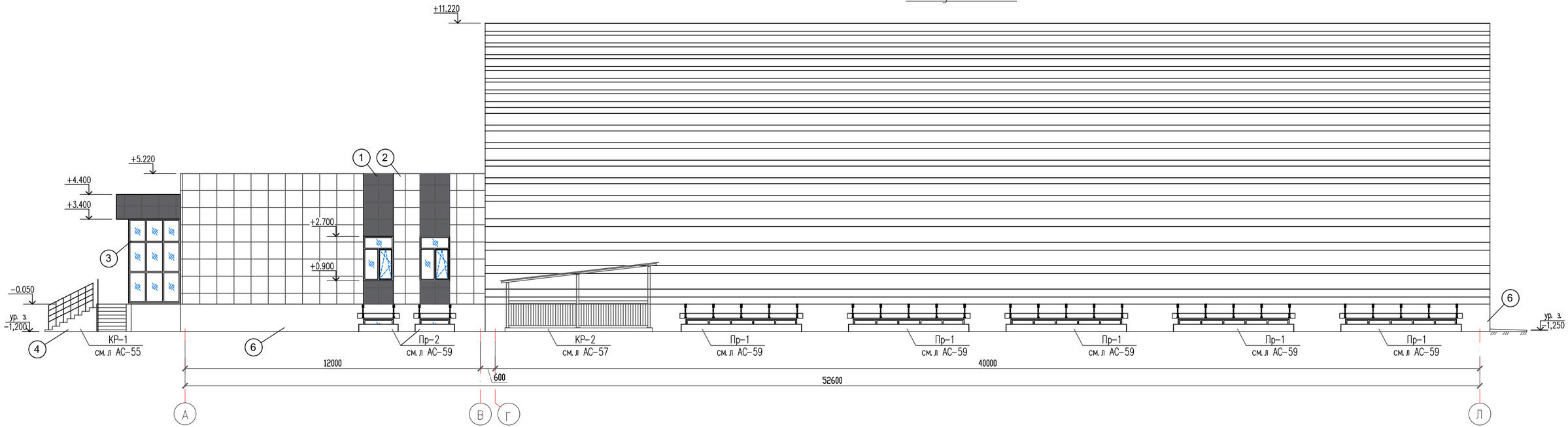

						02−2021−АС	
						«Строительство спортивного зала для КГУ "Детско-юношеская спортивная школа № 2 г.Актобе»	
Изм.	Кол.уч	Лист	N док.	Подпись	Дата		
Проверил		Мейрбеков			07.2022	Архитектурно−строительная часть Блок А	Стадия: РП; Лист: 8; Листов: 62
Разработал		Абибуллаев А			07.2022		
Н. контр.		Бейсембаев			07.2022		ТОО "Redline Pro" г. Шымкент−2022 г.

Цокольный этаж на отм.-4.300

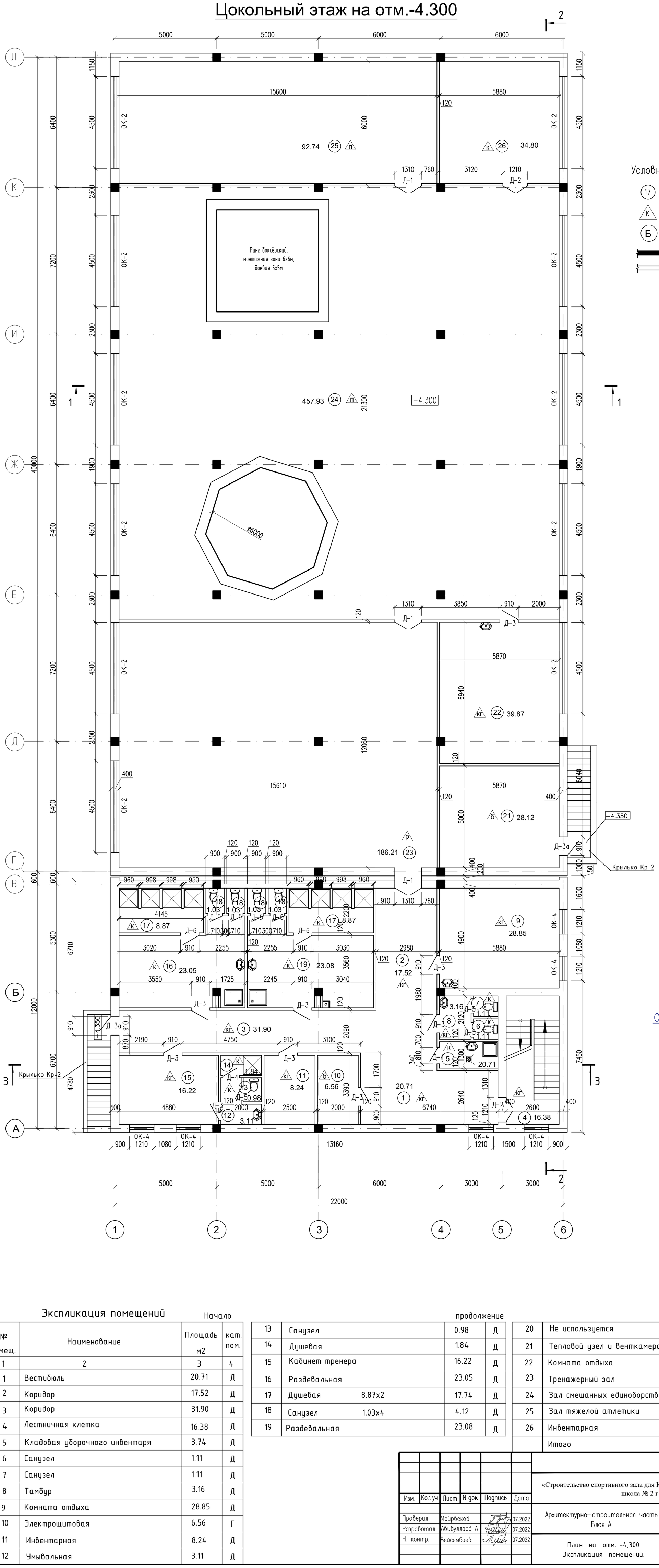

Экспликация помещений

Начало

№ помещ.	Наименование	Площадь м2	кат. пом.
1	2	3	4
1	Вестибюль	20.71	Д
2	Коридор	17.52	Д
3	Коридор	31.90	Д
4	Лестничная клетка	16.38	Д
5	Кладовая уборочного инвентаря	3.74	Д
6	Санузел	1.11	Д
7	Санузел	1.11	Д
8	Тамбур	3.16	Д
9	Комната отдыха	28.85	Д
10	Электрощитовая	6.56	Г
11	Инвентарная	8.24	Д
12	Умывальная	3.11	Д

продолжение

13	Санузел	0.98	Д
14	Душевая	1.84	Д
15	Кабинет тренера	16.22	Д
16	Раздевальная	23.05	Д
17	Душевая 8.87х2	17.74	Д
18	Санузел 1.03х4	4.12	Д
19	Раздевальная	23.08	Д

продолжение

20	Не используется		
21	Тепловой узел и венткамера	28.12	Д
22	Комната отдыха	39.87	Д
23	Тренажерный зал	186.21	Д
24	Зал смешанных единоборств	457.93	Д
25	Зал тяжелой атлетики	92.74	Д
26	Инвентарная	34.80	Д
	Итого	1069.09	

Условное обозначение

- 17 – Номер помещения эксплекации
- К – Тип пола
- Б – Ось здания
- Железобетонная стена
- Стена из кирпича

Согласовано:

Взам. инв. N

Подпись и дата

Инв. N подл.

Изм.	Кол.уч	Лист	N док.	Подпись	Дата
Проверил		Мейрбеков			07.2022
Разработал		Абибуллаев А			07.2022
Н. контр.		Бейсембаев			07.2022

02-2021-АС

«Строительство спортивного зала для КГУ "Детско-юношеская спортивная школа № 2 г.Актобе»

Архитектурно-строительная часть
Блок А

Стадия	Лист	Листов
РП	9	62

План на отм. -4,300
Экспликация помещений.

ТОО "Redline Pro"
г. Шымкент-2022 г.

Формат А2

План на отм. 0.000

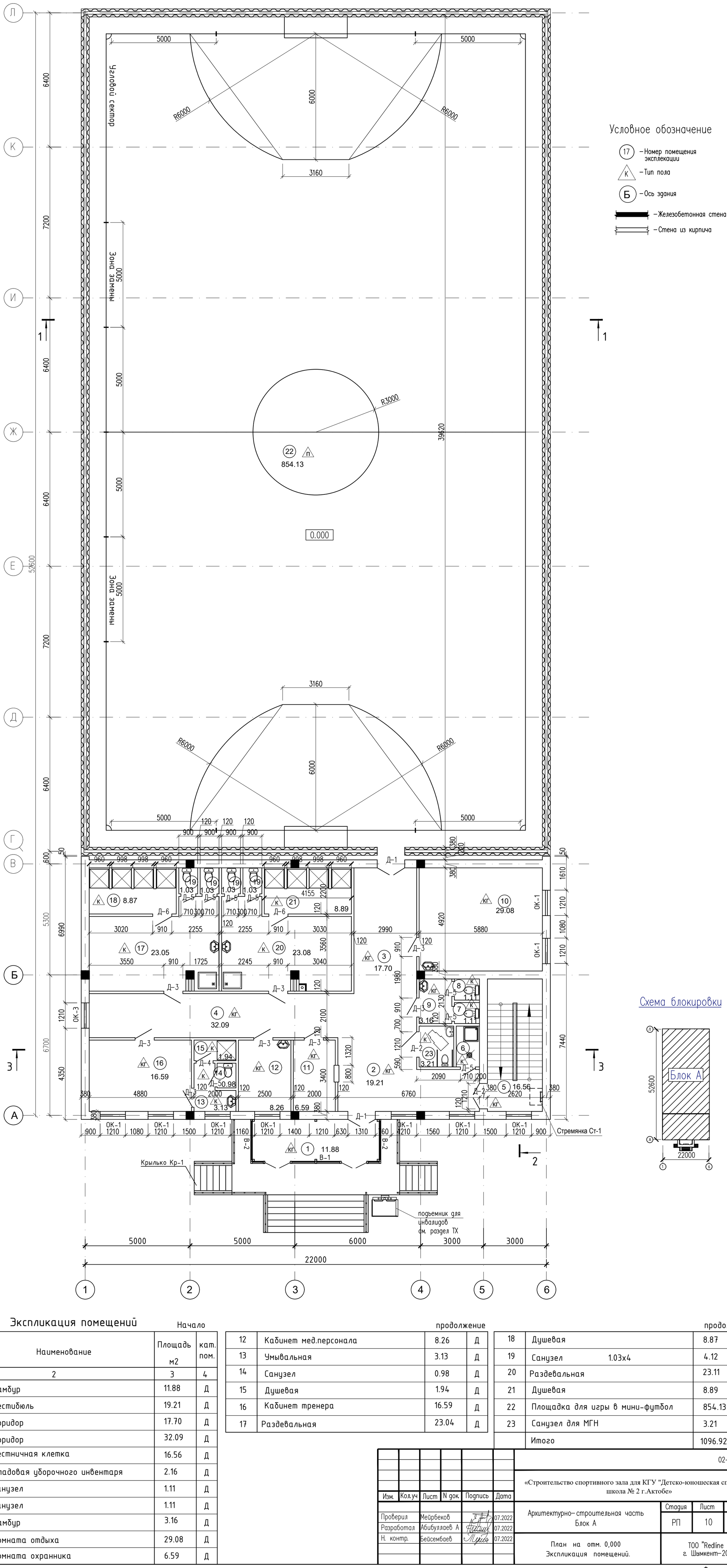

Экспликация помещений

Начало

№ помещ.	Наименование	Площадь м2	кат. пом.
1	2	3	4
1	Тамбур	11.88	Д
2	Вестибюль	19.21	Д
3	Коридор	17.70	Д
4	Коридор	32.09	Д
5	Лестничная клетка	16.56	Д
6	Кладовая уборочного инвентаря	2.16	Д
7	Санузел	1.11	Д
8	Санузел	1.11	Д
9	Тамбур	3.16	Д
10	Комната отдыха	29.08	Д
11	Комната охранника	6.59	Д

продолжение

12	Кабинет мед.персонала	8.26	Д
13	Умывальная	3.13	Д
14	Санузел	0.98	Д
15	Душевая	1.94	Д
16	Кабинет тренера	16.59	Д
17	Раздевальная	23.04	Д

продолжение

18	Душевая	8.87	Д
19	Санузел 1.03х4	4.12	Д
20	Раздевальная	23.11	Д
21	Душевая	8.89	Д
22	Площадка для игры в мини-футбол	854.13	Д
23	Санузел для МГН	3.21	Д
	Итого	1096.92	

Согласовано:

Взам. инв. N

Подпись и дата

Инв. N подл.

Изм.	Кол.уч	Лист	N док.	Подпись	Дата
Проверил		Мейрбеков			07.2022
Разработал		Абибуллаев А			07.2022
Н. контр.		Бейсембаев			07.2022

02–2021–АС

«Строительство спортивного зала для КГУ "Детско-юношеская спортивная школа № 2 г.Актобе»

Архитектурно–строительная часть
Блок А

Стадия	Лист	Листов
РП	10	62

План на отм. 0,000
Экспликация помещений.

ТОО "Redline Pro"
г. Шымкент–2022 г.

Формат А2

План кровли

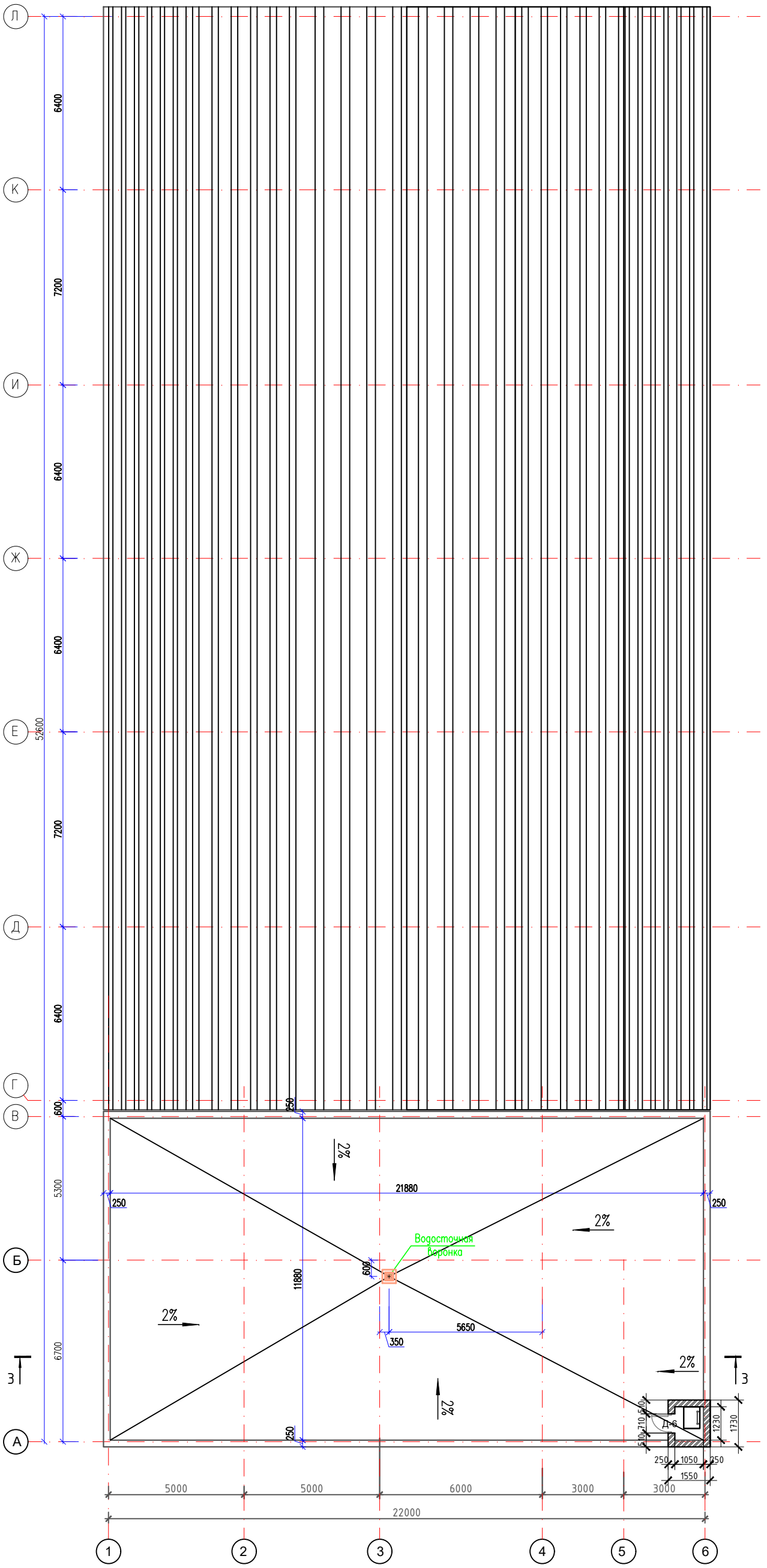

Схема блокировки

Изм.	Кол.уч	Лист	N док.	Подпись	Дата
Проверил		Мейрбеков			07.2022
Разработал		Абибуллаев А			07.2022
Н. контр.		Бейсембаев			07.2022

02-2021-АС

«Строительство спортивного зала для КГУ "Детско-юношеская спортивная школа № 2 г.Актобе»

Архитектурно-строительная часть
Блок А

Стадия	Лист	Листов
РП	11	62

План кровли

ТОО "Redline Pro"
г. Шымкент-2022 г.

Формат А2

Разрез 1-1

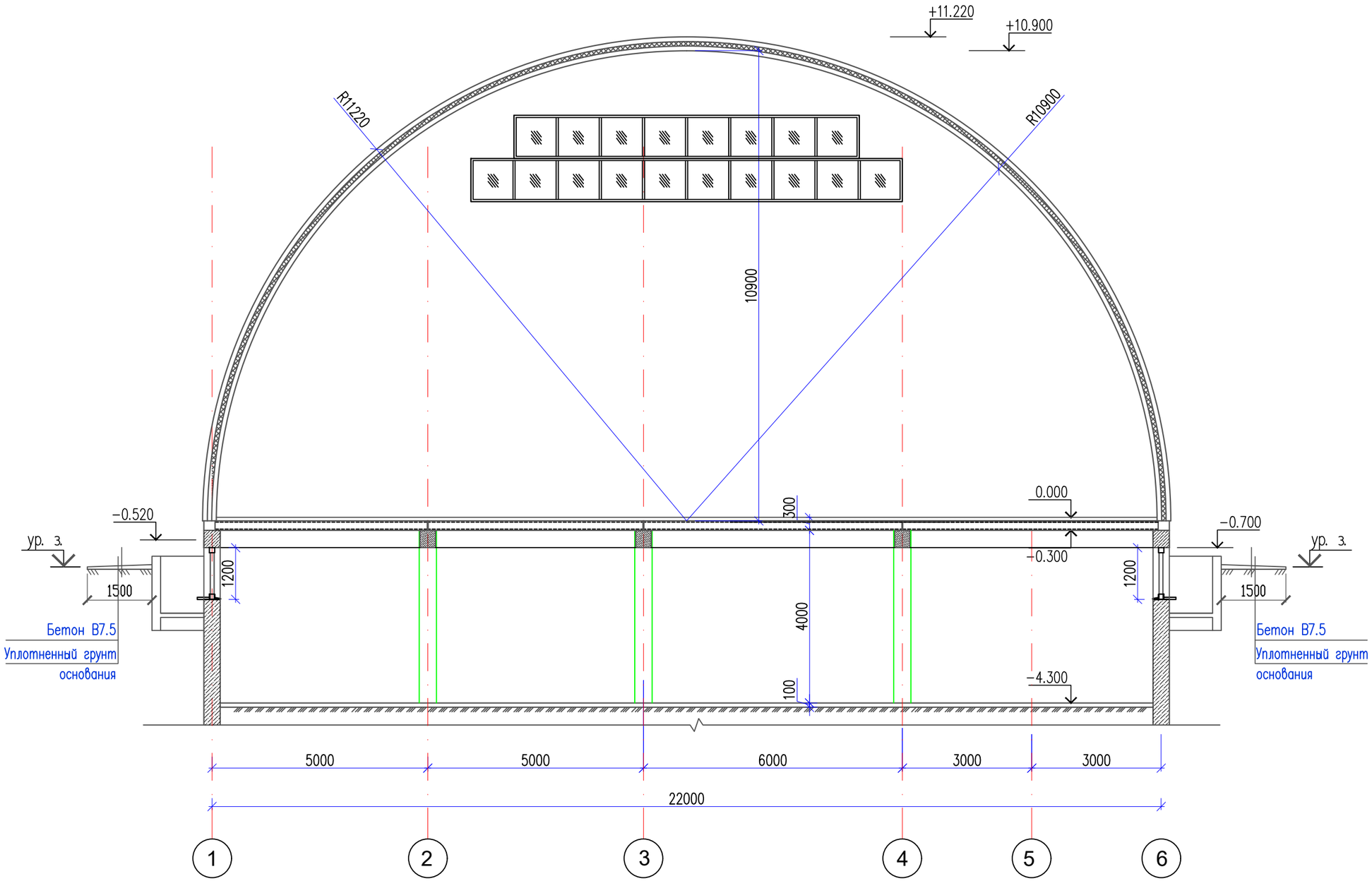

Согласовано:

Взам. инв. N

Подпись и дата

Инв. N подл.

Изм.	Кол.уч	Лист	N док.	Подпись	Дата
Проверил		Мейрбеков			07.2022
Разработал		Абибуллаев А			07.2022
Н. контр.		Бейсембаев			07.2022

02-2021-АС

«Строительство спортивного зала для КГУ "Детско-юношеская спортивная школа № 2 г.Актобе»

Архитектурно-строительная часть
Блок А

Стадия	Лист	Листов
РП	12	62

Разрез 1-1

ТОО "Redline Pro"
г. Шымкент-2022 г.

Покрытие направляемое 2слоя:
Биполь К ТУ 5774-008-17925162-2002 с крупнозернистой посыпкой
Биполь П ТУ 5774-008-17925162-2002 с полимерной пленкой
Стяжка из цем. песчанного раствора М100 – 60мм
Молнезащитная сетка шаг 6000х6000 ø6мм (0,15кг на 1м2)
Уклонообразующий слой из керамзитобетона
плотностью 1000 кг/м3 толщиной от 50 до 300мм
Стяжка из цементно-песчаного раствора М150 толщиной 30 мм
Плиты мягкие, полужесткие и жесткие минераловатные
на синтетическом и битумном связующих толщиной 150 мм
Пароизоляция: Рубероид, пергамин и толь – 0,02мм
Монолитная ж/б плита перекрытия -200мм

Разрез 3-3

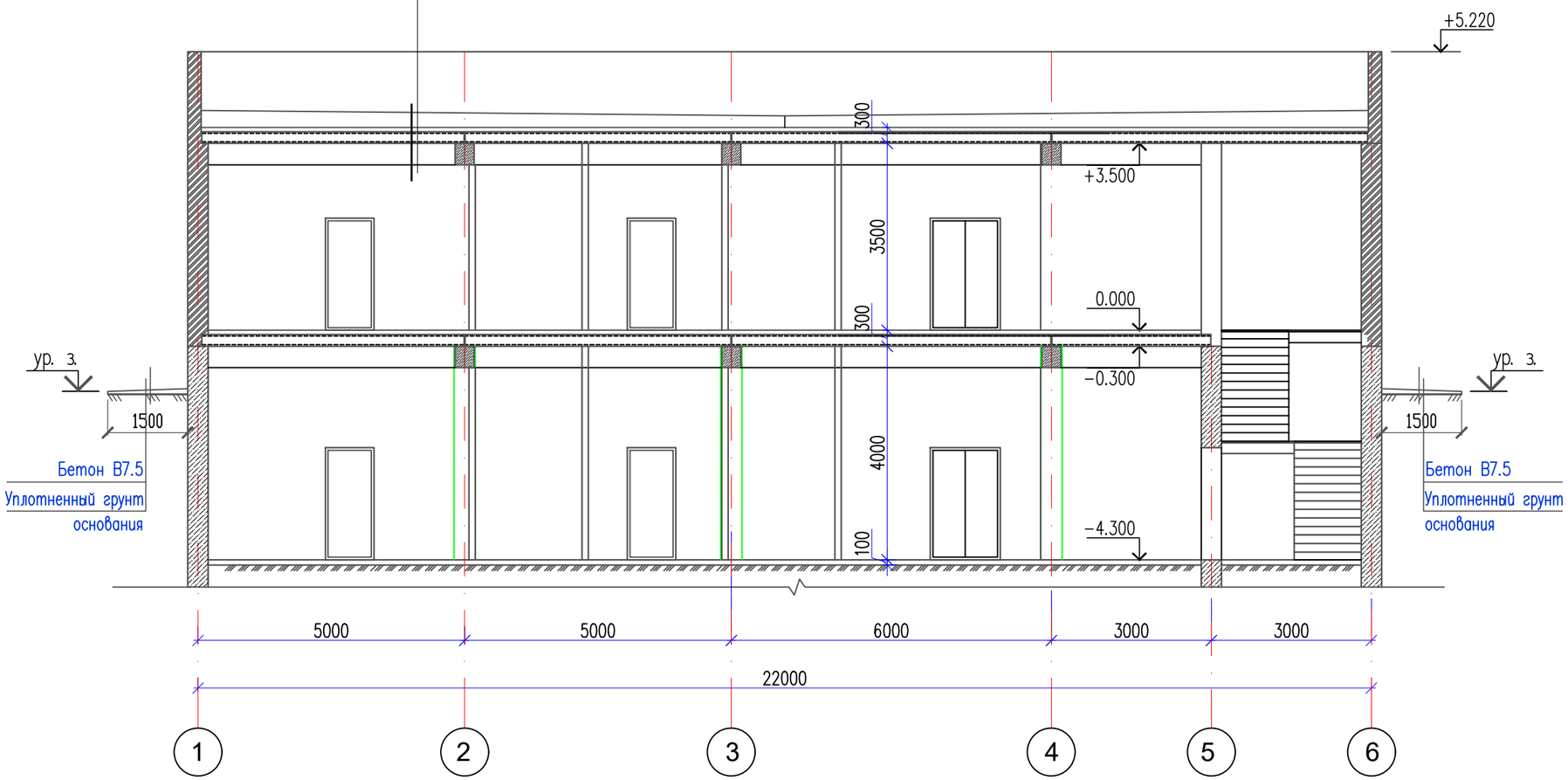

Согласовано:

Взам. инв. N

Подпись и дата

Инв. N подл.

Изм.	Кол.уч	Лист	N док.	Подпись	Дата
Проверил		Мейрбеков			07.2022
Разработал		Абибуллаев А			07.2022
Н. контр.		Бейсембаев			07.2022

02-2021-АС

«Строительство спортивного зала для КГУ "Детско-юношеская спортивная школа № 2 г.Актобе»

Архитектурно-строительная часть
Блок А

Стадия	Лист	Листов
РП	13	62

Разрез 3-3

ТОО "Redline Pro"
г. Шымкент-2022 г.

Покрытие направляемое 2слоя:
Биполь К ТУ 5774-008-17925162-2002 с крупнозернистой посыпкой
Биполь П ТУ 5774-008-17925162-2002 с полимерной пленкой
Стяжка из цем. песчанного раствора М100 – 60мм
Молнезащитная сетка шаг 6000х6000 ⌀6мм (0,15кг на 1м2)
Уклонообразующий слой из керамзитобетона
плотностью 1000 кг/м3 толщиной от 50 до 300мм
Стяжка из цементно-песчаного раствора М150 толщиной 30 мм
Плиты мягкие, полужесткие и жесткие минераловатные
на синтетическом и битумном связующих толщиной 150 мм
Пароизоляция: Рубероид, пергамин и толь – 0,02мм
Монолитная ж/б плита перекрытия –200мм

Оцинкованная окрашенная сталь толщиной 1,2мм
Ветрозащитная пленка "Спанлайт В"
Утеплитель- мин.плита "Кнауф" П37 – 150мм
Пароизоляционная пленка "Спанлайт А"

Разрез 2-2

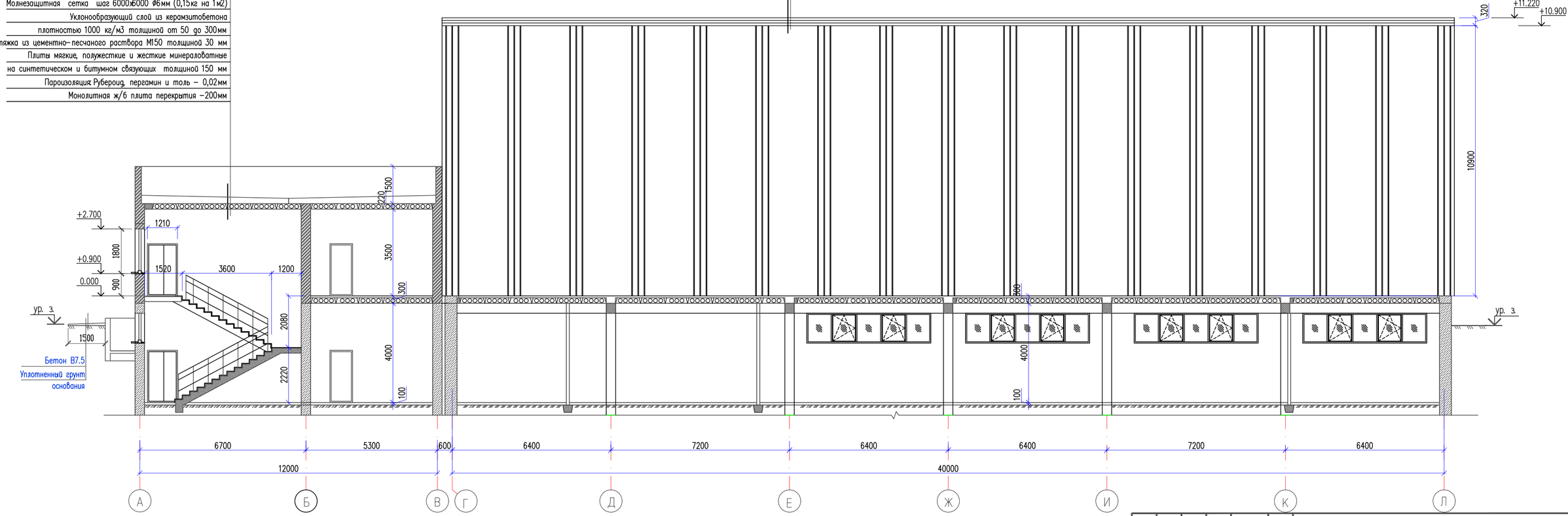

Изм.	Кол.уч	Лист	N док.	Подпись	Дата
Проверил		Мейрбеков			07.2022
Разработал		Абибуллаев А			07.2022
Н. контр.		Бейсембаев			07.2022

02-2021-АС

«Строительство спортивного зала для КГУ "Детско-юношеская спортивная школа № 2 г.Актобе»

Архитектурно- строительная часть
Блок А

Стадия	Лист	Листов
РП	14	62

Разрез 2-2

ТОО "Redline Pro"
г. Шымкент-2022 г.

Покрытие направляемое 2слоя:
Биполь К ТУ 5774–008–17925162–2002 с крупнозернистой посыпкой
Биполь П ТУ 5774–008–17925162–2002 с полимерной пленкой
Стяжка из цем. песчанного раствора М100 – 60мм
Молнезащитная сетка шаг 6000х6000 Ø6мм (0,15кг на 1м2)
Уклонообразующий слой из керамзитобетона
плотностью 1000 кг/м3 толщиной от 50 до 300мм
Стяжка из цементно–песчаного раствора М150 толщиной 30 мм
Плиты мягкие, полужесткие и жесткие минераловатные
на синтетическом и битумном связующих толщиной 150 мм
Пароизоляция Рубероид, пергамин и толь – 0,02мм
Сборная ж/б плита покрытия –220мм

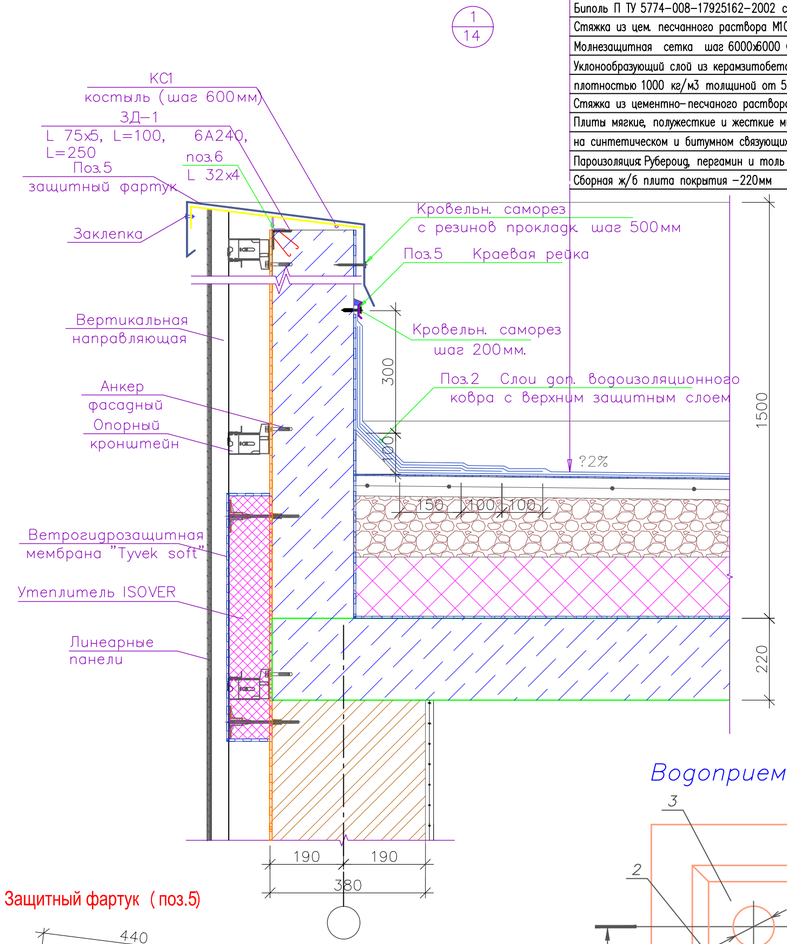

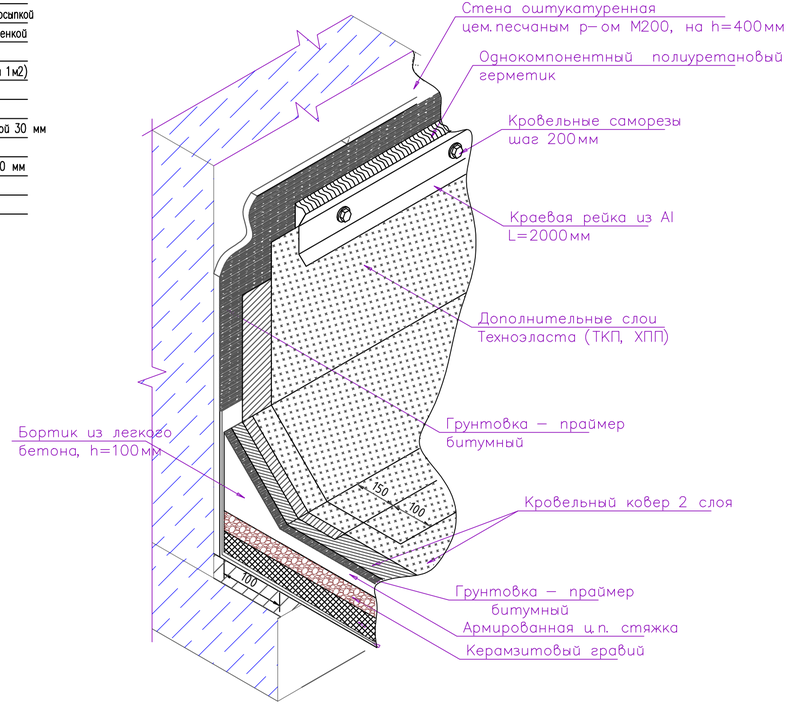

СПЕЦИФИКАЦИЯ РАСХОДА МАТЕРИАЛОВ НА КРОВЛЮ

№ Поз.	Обозначение	Наименование	Кол-во	Масса ед., кг	Приме-чание
		Кровля			
1		Кровельные покрытие в 2 слоя(м2) ТИП-1	260.0		
2		Слой доп. водоизоляционного ковра верхним защитным слоем (м2)	67.52		
3		Уклонообразующий слой из керамзитобетона плотностью 1000 кг/м3 толщиной от 50 до 300мм	45.49		
4		Стяжка из цем. песчанного раствора М100 - 30мм	7.80		
4	ГОСТ 8478-81*	Краевая рейка, L=2м, шт	34.0		
5	ГОСТ 14918-80	Накрывка парапета из оцинкованной кровельной стали, ширина 900мм, толщ 0,8мм; (м2)	64.01	401.98	
6	ГОСТ 8509-86*	Уголок L32х4 L=100мм(шаг 600мм), шт.	113	0.19	21.47
КС1	ГОСТ 103-2006	Полоса -5х480х50, шт	113	0.94	106.22
7		Бортик из легкого бетона высотой 100мм, м3	0.34		
8		Водосточ. воронки ВР-1(шт)	1		
		Плиты мягкие, полужесткие и жесткие минераловатные на синтетическом и битумном связующих толщиной 150 мм	39м3		
		Пароизоляция:Рубероид, пергамин и толь - 0,02мм	260.0		
		Стяжка из цем. песчанного раствора М100 - 60мм	15.60		

СПЕЦИФИКАЦИЯ РАСХОДА МАТЕРИАЛОВ НА ВОРОНКУ ВР-1(1шт)

Поз.	Обозначение	Наименование	Кол.	Масса, ед., кг	Приме-чание
1	ГОСТ 3521 – 76	500х500х5 ² м	0.16	6.28	
2	ГОСТ 3521 – 76	300х82х5 шт.	4	1.0	4.0
3	ГОСТ 3521– 76	220х220х5² м	0.05	1.9	
4	ГОСТ 3262 – 75*	ø 114 l=500мм	1	6.72	
5	ГОСТ 3521–76	284х284х5 ² м	0.08	3.3	
6	ГОСТ 3521–76	284х82х5 шт.	4	1.0	4.0

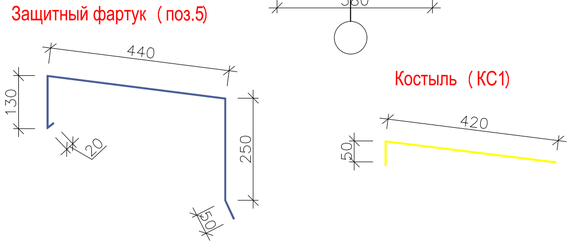

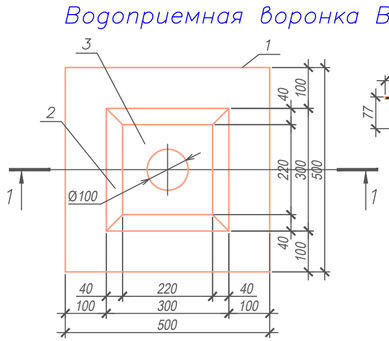

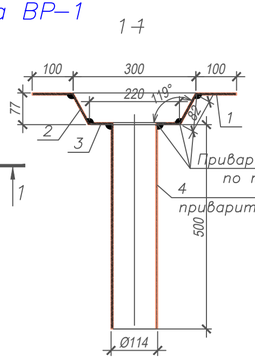

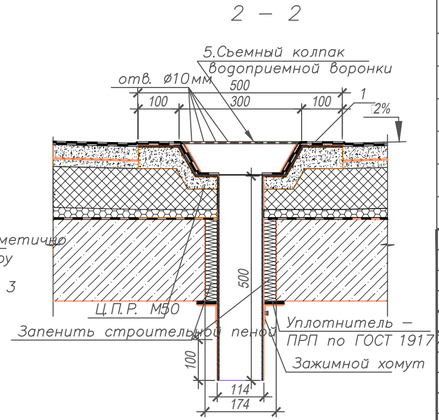

Изм.	Кол.уч	Лист	N док.	Подпись	Дата

02–2021–АС

«Строительство спортивного зала для КГУ "Детско-юношеская спортивная школа № 2 г.Актобе»

Проверил	Мейрбеков		07.2022	Архитектурно–строительная часть Блок А
Разработал	Абибуллаев А		07.2022	
Н. контр.	Бейсембаев		07.2022	

Стадия	Лист	Листов
РП	15	62

Водоприемная воронка ВР–1

ТОО "Redline Pro" г. Шымкент–2022 г.

Сечение А-А

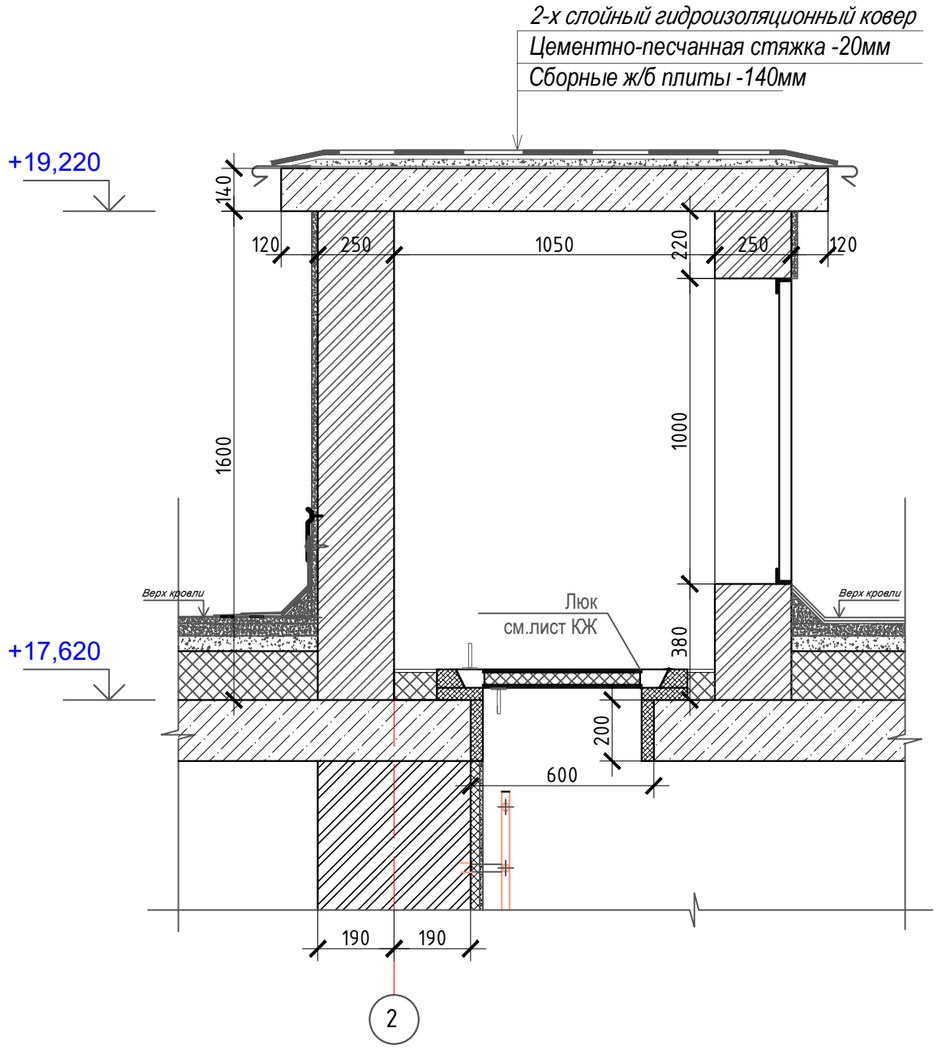

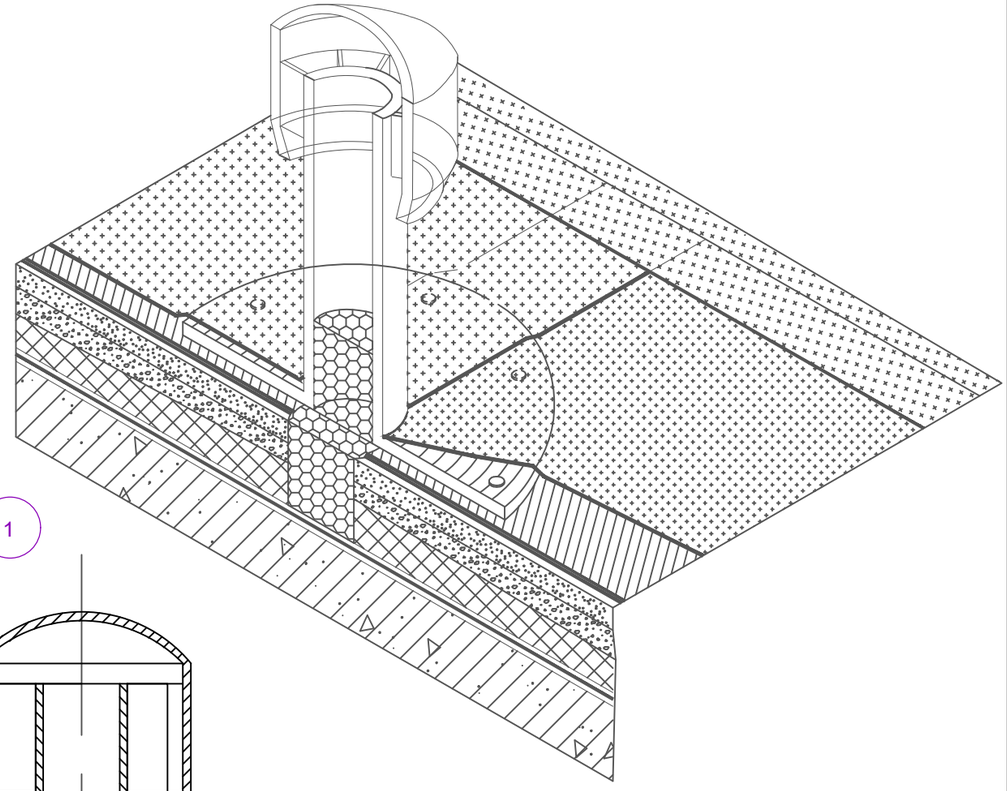

1

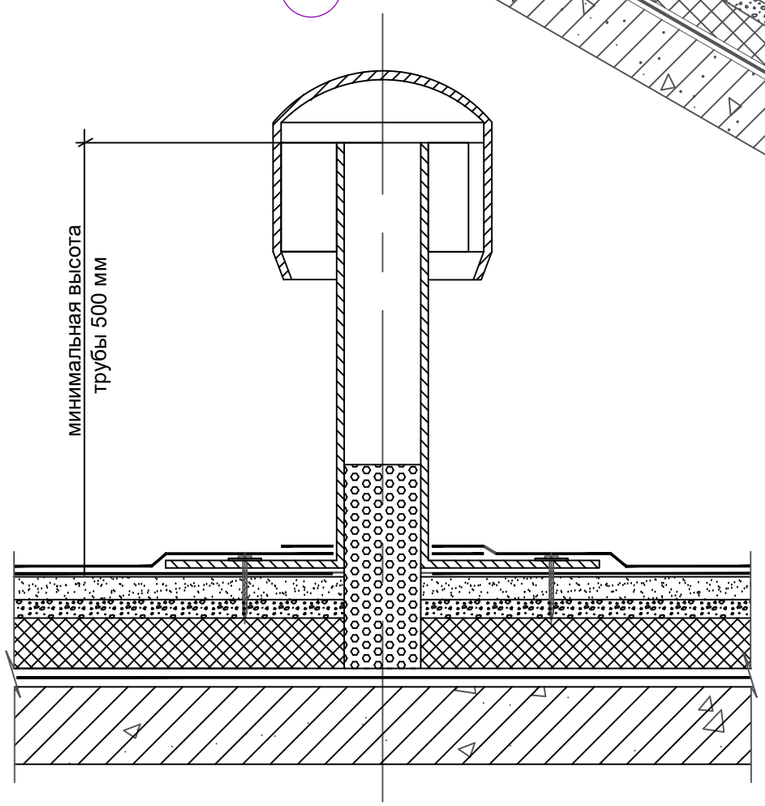

Схема блокировки

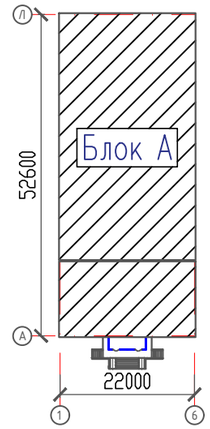

Примечание:

Указания по устройству молниезащиты:

Здание по устройству молниезащиты относится к III–му уровню по надежности защиты. На кровле здания под стяжку проложить молниеприемную металлическую сетку из арматурной стали, диаметром не менее 6мм с шагом ячеек не более 6х6м. В качестве токоотводов используется арматура сетки диаметром 6мм соединенная на сварке с арматурой монолитных железобетонных колонн и монолитных железобетонных стен, а в качестве заземлителей – железобетонный фундамент и наружный контур заземления. Все соединения арматуры выполнять на сварке.

Указания по устройству водоизоляционного ковра и цементно–песчаной стяжки:

Водоизоляционный ковер кровли выполнять из 2–х слоев наплавляемого материала Биполь К с крупнозернистой посыпкой и Биполь П с полимерной пленкой (ТУ 5774–008–17925162–2002). Рулоны материала наплавлять с помощью пропановой горелки, с боковым и торцевым нахлестом не менее 100 мм. Поверхность стяжки, перед наклейкой водоизоляционного ковра необходимо огрунтовать раствором битума БН 90/10 в керосине, в соотношении (по весу) 1:3. В цементно–песчаной стяжке необходимо предусмотреть температурно–усадочные швы, шириной 5мм, шагом 3х3м. По швам уложить полосы наплавляемого материала Биполь П, шириной 150мм.

Пощадь кровли составляет –260.0м2.

Флюгарки установить на кровле из расчета одна флюгарка на 70м2 кровли. Расстояние между флюгарками принять 6м (по рекомендациям фирмы " ТЕХНОВЕНТ")–4шт.

Основание флюгарки устанавливается на слой кровельного ковра.

Чтобы избежать образование конденсата на поверхности чаши водоприемной воронки, необходимо нанести на металлические части воронки, находящейся внутри помещения слой монтажной пены.

Согласовано:

Взам. инв. N

Подпись и дата

Инв. N подл.

Изм.	Кол.уч	Лист	N док.	Подпись	Дата
Проверил		Мейрбеков			07.2022
Разработал		Абибуллаев А			07.2022
Н. контр.		Бейсембаев			07.2022

02–2021–АС

«Строительство спортивного зала для КГУ "Детско-юношеская спортивная школа № 2 г.Актобе»

Архитектурно–строительная часть Блок А	Стадия	Лист	Листов
	РП	16	62
Сечение А–А	ТОО "Redline Pro" г. Шымкент–2022 г.		

Формат А3

Тип 1

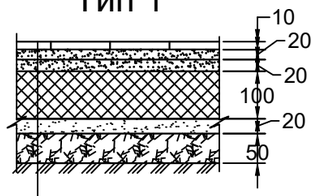

Керамогранит - 10мм
Прослойка из цем.-песч. р-ра М150 - 20мм
Стяжка из цем.-песч. р-ра М150 - 20мм
Керамзит.гравий у=600 кг/м3 - 100мм
Стяжка из цем.-песч. р-ра М150 - 20мм
Щебень втрамбованный в грунт - 50мм
Грунт основания см. примеч. п.4

Тип 2

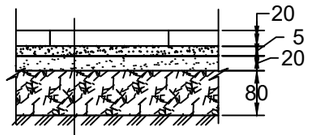

Резиновые плитки - 25мм
Полиуретановый клей Uzin KR-430 - 0,8мм
Грунтовка Uzin PE-420
Полимерцементная саморазравнивающиеся
стяжка марки Uzin NC-110 -5мм
Стяжка из цем.-песч. р-ра М150 - 20мм
Грунтовка Uzin PE-360
Бетонное основание из бетона кл.В22,5 - 80мм
Грунт основания см. примеч. п.4

Тип 3

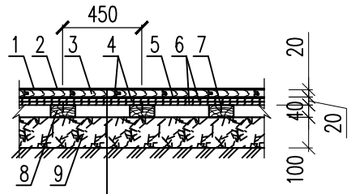

1. Однокомпонентный водо-дисперсионный
акрилат-уретановый лак - 3слоя
2. Однокомпонентный уретано-алкидный лак - 3слоя
3. Специальный штучный паркет - 20мм
4. Полимерный двухкомпонентный клей -1мм
5. Грунтовка Uzin PE-317
6. Сборная двухслойная стяжка из фанеры - 20мм
7. Закрепление саморезами
8. Лага 100х40 (шаг 450мм) обернуть слоем толя
9. Бетонная подготовка бетон кл.В-22,5-100мм
Грунт основания см. примеч. п.4

Тип 5

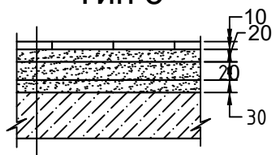

Керамогранит - 10мм
Прослойка из цем.-песч. р-ра М150 - 20мм
Стяжка из цем.-песч. р-ра М150 - 20мм
Выравнивающая стяжка из
цем.-песч. р-ра М150 - 30мм
Плита перекрытия

Тип 4

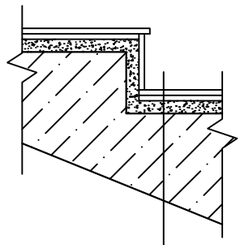

Керамогранит - 10мм
Прослойка из цем.-песч. р-ра М150 - 10мм
Выравнивающая стяжка из
цем.-песч. р-ра М150 - 10мм
Ж/б конструкция лест.

Тип 6

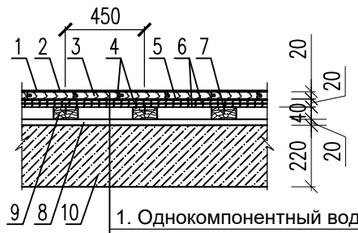

1. Однокомпонентный водо-дисперсионный
акрилат-уретановый лак - 3слоя
2. Однокомпонентный уретано-алкидный лак - 3слоя
3. Специальный штучный паркет - 20мм
4. Полимерный двухкомпонентный клей -1мм
5. Грунтовка Uzin PE-317
6. Сборная двухслойная стяжка из фанеры - 20мм
7. Закрепление саморезами
8. Стяжка из цем.-песч. р-ра М150 - 20мм
9. Лага 100х40 (шаг 450мм) обернуть слоем толя
10. Плита перекрытия

Экспликация полов

N п/п	Наименование или номер помещения	Тип пола по проекту	Схема пола или номер узла по проекту	Элементы пола и их толщина	Площадь пола, м2
Подвал	1,2,3,4,8,9, 11,15,22	кг	Тип-1, л. АС-	Покрытие - керамогранит	182.85
	23	р	Тип-2, л. АС-	Покрытие - резиновые плитки	186.21
	24,25	п	Тип-3, л. АС-	Покрытие - специальный паркет	550.67
	5,6,7,12,13, 14,16-19,26	к	Серии 2.244-1, в.6 ТД - 161/375	Покрытие - керамическая плитка ГОСТ 6787-80	114.68
	10,21	б	Серии 2.244-1, в.6 ТД - 740	Покрытие - бетонные из бетона класса В15 толщ. 100мм	34.68
I-этаж	5	кг	Тип-4, л. АС-	Покрытие - керамогранит	16.56
	1-4,9-12,16	кг	Тип-5, л. АС-	Покрытие - керамогранит	144.56
	22	п	Тип-6, л. АС-	Покрытие - специальный паркет	854.13
	6-8 13-15,17-21,23	к	Серии 2.244-1, в.6 ТД - 345	Покрытие - керамическая плитка ГОСТ 6787-80	81.67

1. Данный лист смотреть совместно с листами АС-
2. Отделка откосы - Улутшенная шукатурка, Шпаклевка "Алинекс", Водоэмульсионная окраска
3. Керамические полы выполнить с плинтусами из керамических плиток-258 п.м, керамогранитные с плинтусами из ПВХ-348 п.м, для покрытия полов из паркета предусмотреть деревянные плинтуса-252 п.м. Для помещения №23 "Тренажерный зал" не предусмотрены плинтуса
4. Обратную засыпку пазух фундаментов и под полы выполнить из местного однородного грунта -суглинка с послойным уплотнением слоями не более 20 см до плотности сухого уплотненного грунта, не менее 1,65 т/м3.
5. поз.1 и поз.2 тип 3, тип 6 Перед нанесением последнего слоя лака прошлифовать наждачной сеткой.
6. поз.7 "Закрепление саморезами"- шаг между саморезами 300мм, по кромке фанеры -150мм.

Изм.	Кол.уч	Лист	N док	Подпись	Дата
Проверил		Мейрбеков			07.2022
Разработал		Абибуллаев А			07.2022
Н. контр.		Бейсембаев			07.2022

02-2021-АС

«Строительство спортивного зала для КГУ "Детско-юношеская спортивная школа № 2 г.Актобе»

Архитектурно-строительная часть
Блок А

Стадия	Лист	Листов
РП	17	62

Спецификация элементов заполнения проемов витражей Экспликация полов

ТОО "Redline Pro"
г. Шымкент-2022 г.

Согласовано:

Взам. инв. N

Подпись и дата

Инв. N подл.

Ведомость отделки помещений

N п/п	Наименование или номер помещения	Потолок		Стены или перегородки		Низ стен или перегородок			Откосы окон и дверей	
		Вид отделки	Площадь м2	Вид отделки	Площадь м2	Вид отделки	Площадь м2	Высота мм	Вид отделки	Площадь м2
подвал	21,10	Затирка швов между панелями цем-известковым раствором. Известковая окраска 2 раза	34.68	Простая штукатурка 10мм, Известковая окраска 2 раза	126.26				Простая штукатурка 10мм,откоса. Известковая окраска 2 раза	2.65
	1,2,3,4,8,9, 15,22,23,24,25	Затирка швов между панелями цем-известковым раствором. Сплошное выравнивание сухими смесями 8мм. Улучшенная водоэмульсионная окраска.	911.49	Улучшенная штукатурка 12мм, выравнивающий слой Алинекс 8мм. Окраска водоэмуль-й краской за 2 раза.	1334.48				Улучшенная штукатурка12мм,откоса. Выравнивающий слой Алинекс 8мм. Окраска водоэмуль-й краской.	34.82
	5,6,7,12,13,14, 16,17,18,19,26	Затирка швов между панелями цем-известковым раствором. Сплошное выравнивание сухими смесями 8мм. Улучшенная водоэмульсионная окраска.	114.68	Улучшенная штукатурка 12мм, выравнивающий слой Алинекс 8мм. Окраска водоэмуль-й краской за 2 раза.	353.06	Простая штукатурка 12мм Плитка керамическая	288.86	1800	Улучшенная штукатурка12мм,откоса. Выравнивающий слой Алинекс 8мм. Окраска водоэмуль-й краской.	4.90
	11	Затирка швов между панелями цем-известковым раствором. Сплошное выравнивание сухими смесями 8мм. Масляная окраска за 2 раза	8.24	Улучшенная штукатурка 12мм, выравнивающий слой Алинекс 8мм. Окраска водоэмуль-й краской за 2 раза.	47.12	Простая штукатурка 12мм Плитка керамическая	137.16	1800	Улучшенная штукатурка12мм,откоса. Выравнивающий слой Алинекс 8мм. Окраска водоэмуль-й краской.	0.61
I-этаж	2,3,4,5,9, 10,11,12,16	Затирка швов между панелями цем-известковым раствором. Сплошное выравнивание сухими смесями 8мм. Улучшенная водоэмульсионная окраска.	161.12	Улучшенная штукатурка 12мм, выравнивающий слой Алинекс 8мм. Окраска водоэмуль-й краской за 2 раза.	511.77				Улучшенная штукатурка12мм,откоса. Выравнивающий слой Алинекс 8мм. Окраска водоэмуль-й краской.	36.82
	6,7,8,13,14,15, 17,18,19,20,21,23	Затирка швов между панелями цем-известковым раствором. Сплошное выравнивание сухими смесями 8мм. Улучшенная водоэмульсионная окраска.	81.67	Улучшенная штукатурка 12мм, выравнивающий слой Алинекс 8мм. Окраска водоэмуль-й краской за 2 раза.	424.27	Простая штукатурка 12мм Плитка керамическая	288.86	1800	Улучшенная штукатурка12мм,откоса. Выравнивающий слой Алинекс 8мм. Окраска водоэмуль-й краской.	4.90

Схема крепления утеплителя (минераловатные плиты)

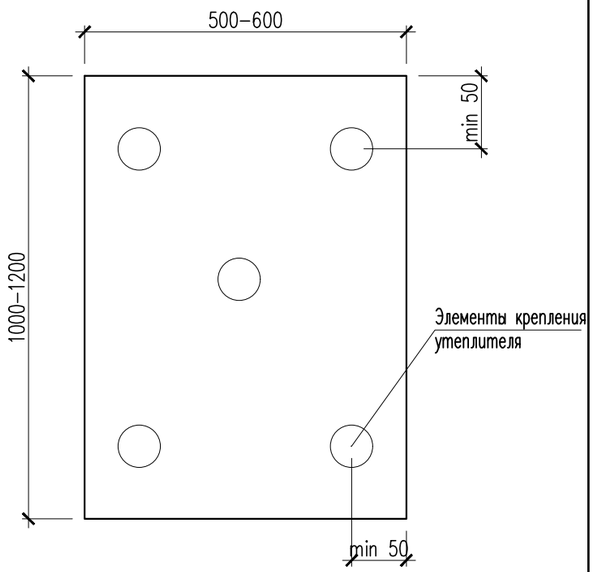

1. Основной типоразмер минераловатных плит для фасадов – 600х1000, 600х1200
2. Крепление плит утеплителя к стене осуществляется тарельчатыми дюбелями из расчета 5 шт на 1 плиту.
3. 50мм – толщина утеплителя.

Спецификация элементов заполнения проемов для ангара

Поз.	Обозначение	Наименование	1 эт	Всего	Масса ед., кг.	Примечание
Окна						
Ок–5	ГОСТ 30674–99	Окно ОП В2 960х6000 (4М 1–16Ar–К4)	2	2		ПВХ
Ок–6	ГОСТ 30674–99	Окно ОП В2 960х8000 (4М 1–16Ar–К4)	2	2		ПВХ

Спецификация элементов на 1м2 стены.

Марка поз.	Обозначение	Наименование	Кол. шт.	Масса Ед., кг.	Приме–чание
		Узел 1			
1		Утеплитель –"ISOVER OL–E" полужесткие теплоизоляционные плиты из стекловолокно у=100 кг/м3, толщ. 70мм м2	1,0		
2	"Металл Профиль"	Гибкая связь из композитных материалов	10		

Окно Ок–5

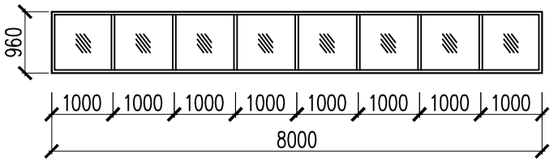

Окно Ок–6

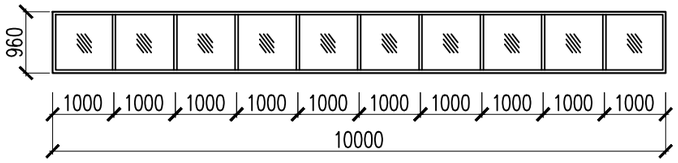

Изм.	Кол.уч	Лист	N док.	Подпись	Дата
Проверил		Мейрбеков			07.2022
Разработал		Абибуллаев А			07.2022
Н. контр.		Бейсембаев			07.2022

02–2021–АС

«Строительство спортивного зала для КГУ "Детско-юношеская спортивная школа № 2 г.Актобе»

Архитектурно–строительная часть Блок А	Стадия	Лист	Листов
	РП	18	62
Ведомость отделки помещений	ТОО "Redline Pro" г. Шымкент–2022 г.		

Согласовано:

Взам. инв. N

Подпись и дата

Инв. N подл.

Формат А3

Ок-1 (М 1:100)

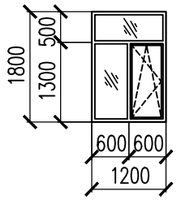

Ок-3 (М 1:100)

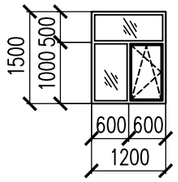

Ок-2 (М 1:100)

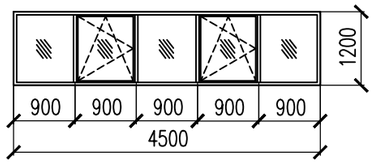

Ок-3 (М 1:100)

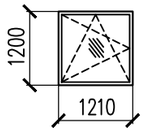

В-2 (М 1:100)

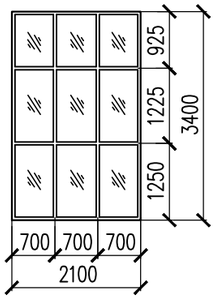

В-1 (М 1:100)

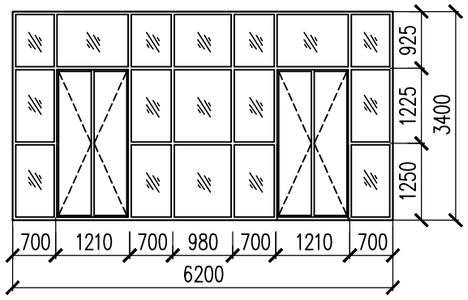

Короб вертикального направления рядом со стеной КВ-1

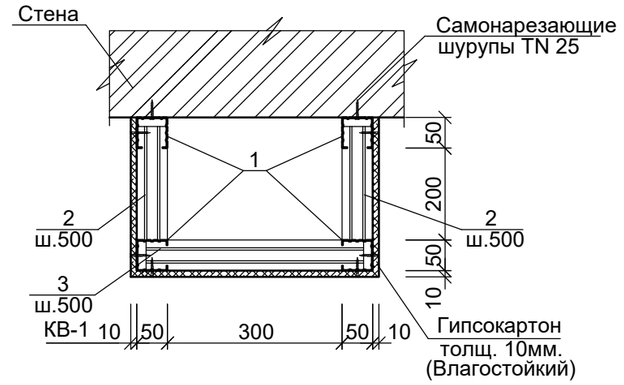

Спецификация элементов заполнения проемов

Марка поз.	Обозначение	Наименование	Кол. шт.	Масса ед.кг.	Приме-чание
		Окна			
ОК-1	Индивидуальный по ГОСТ 30674-99	ОП В2 1200-1800h-82 В2	9		ПВХ
ПД-1	Индивидуальный	Подоконная доска ПД1300-20	9		ПВХ
Отлив	ГОСТ 13726-97	Из Алюминий "Alcan", 13-30 толщ. 0,7мм.	9		
ОК-2	Индивидуальный по ГОСТ 30674-99	ОП В2 4500-1200h-82 В2	11		ПВХ
ПД-2	Индивидуальный	Подоконная доска ПД4600-20	11		ПВХ
Отлив	ГОСТ 13726-97	Из Алюминий "Alcan", 46-30 толщ. 0,7мм.	11		
ОК-3	Индивидуальный по ГОСТ 30674-99	ОП В2 1200-1500h-82 В2	1		ПВХ
ПД-3	Индивидуальный	Подоконная доска ПД1300-20	1		ПВХ
Отлив	ГОСТ 13726-97	Из Алюминий "Alcan", 13-30 толщ. 0,7мм.	1		
ОК-4	Индивидуальный по ГОСТ 30674-99	ОП В2 1200-1200h-82 В2	6		ПВХ
ПД-4	Индивидуальный	Подоконная доска ПД1300-20	7	Для пом. 11 на отм. 0.000 +1	ПВХ
Отлив	ГОСТ 13726-97	Из Алюминий "Alcan", 13-30 толщ. 0,7мм.	6		
		Двери			
Д-1	ГОСТ 6629-88	ДГ 2100-1300	5		деревян-ный
Д-2	ГОСТ 6629-88	ДГ 2100-1200	4		деревян-ный
Д-3а	ГОСТ 31173-2016	ДГ 2100-900	2		металл.
Д-3	ГОСТ 6629-88	ДГ 2100-900	17		деревян-ный
Д-4	ГОСТ 6629-88	ДГ 2100-800	3		деревян-ный
Д-5	ГОСТ 6629-88	ДГ 2100-700	15		деревян-ный
Д-6	ГОСТ 30970-2002	Дверной блок ДПВ Г Пр Б 2100-800	4		металло-пласт.

1. Данный лист смотреть совместно с листами АС–
2. Остекления – 1 камерный стеклопакет из обычного стекла.
3. На открывающиеся створки окон предусмотреть москитные сетки

Спецификация элементов заполнения проемов витражей

Марка	Обозначение	Наименование	Кол шт.	Масса ед.кг	Приме-чание.
		Витраж - В-1	1		
--	ГОСТ 30674-99	ОП В2 6200-3400-82 В2	1	21,08 м2	Проемный толщиной 55мм
		Витраж - В-2	2		
--	ГОСТ 30674-99	ОП В2 2100-3400-82 В2	1	7,14 м2	Проемный толщиной 55мм

Спецификация конструктивных элементов

Марка поз.	Обозначение	Наименование	Кол	Масса ед.кг	Примеч.
		Короб вертикальный КВ-1 на 1 п.м.	7,50		
1	ТУ 111-004-04001508-95	Профиль стоечный ПС50/50/0.6мм, L=1000	4	0,70	2,80
2	ТУ 111-004-04001508-95	Профиль направляющий ПН50/40/0.6мм, L=260	6	0,16	0,96
3	ТУ 111-004-04001508-95	Профиль направляющий ПН50/40/0.6мм, L=360	3	0,22	1,32
		Шуруп прокалывающий TN 25 (самонарезающий), шт.	24		
	ГОСТ Р 6266-97	Лист гипсокартонный ГКЛВ 10мм. (Влагостойкий), м2	1.04		

Согласовано:

Взам. инв. N

Подпись и дата

Инв. N подл.

Изм.	Кол.уч	Лист	N док.	Подпись	Дата
Проверил		Мейрбеков			07.2022
Разработал		Абибуллаев А			07.2022
Н. контр.		Бейсембаев			07.2022

02–2021–АС

«Строительство спортивного зала для КГУ "Детско-юношеская спортивная школа № 2 г.Актобе»

Архитектурно–строительная часть Блок А	Стадия	Лист	Листов
	РП	19	62

Спецификация элементов заполнения проемов
Спецификация элементов заполнения проемов витражей

ТОО "Redline Pro"
г. Шымкент–2022 г.

Схема установки люка на чердак

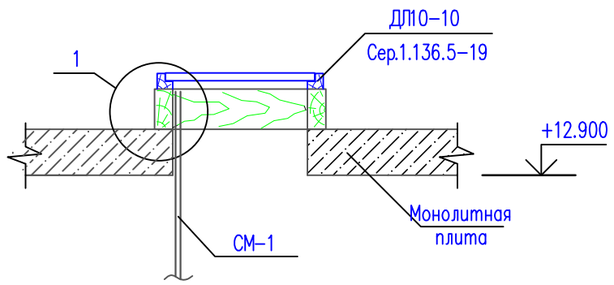

Стремянка СМ-1

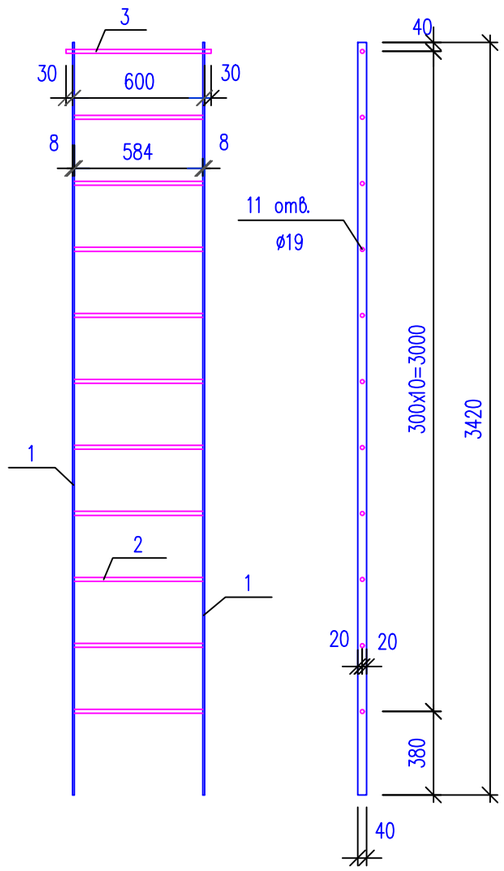

①

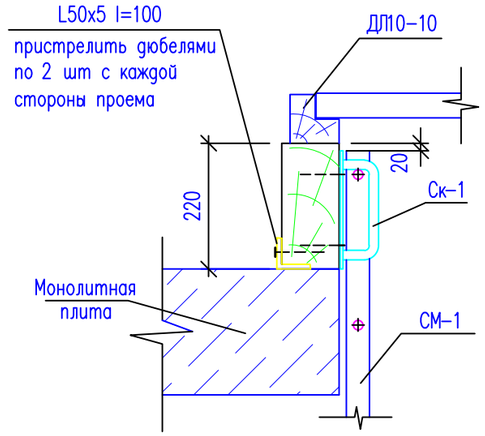

Деталь сопряжения скобы Ск-1 со стремянкой СМ-1

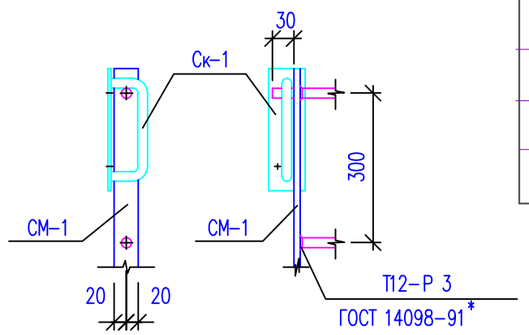

Скоба Ск-1

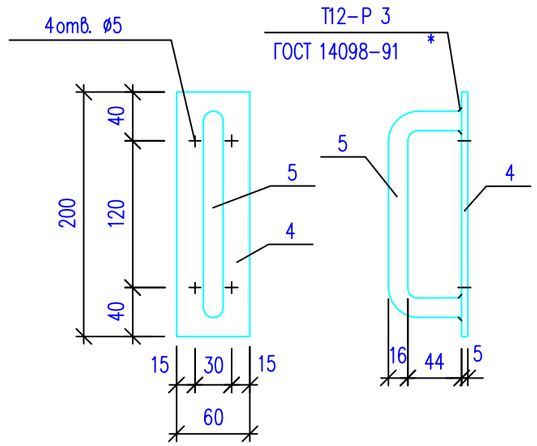

Спецификация конструктивных элементов

Марка поз.	Обозначение	Наименование		Кол.	Масса ед., кг.	Примечание
		Выход на чердак		1		
СМ-1	Данный лист	Стремянка СМ-1		1	31.70	31.70 кг
Ск-1	Данный лист	Скоба Ск-1		2	0.85	1.70 кг
Люк	Сер. 1.136.5-19	Люк ДЛ 10-10		1		
	ГОСТ 8486-66*	Брус 220x100	l=900	2	0.02	0.04 $м^3$
	ГОСТ 8486-66*	Брус 220x100	l=1100	2	0.024	0.048 $м^3$
	ГОСТ 8509-93	L50x5	l=100	8	0.38	3.04 кг
		Стремянка СМ-1				31.70 кг
1	ГОСТ 103-87	-8x40	l=3420	2	8.59	17.18 кг
2	ГОСТ 34028-2016	ø18A240	l=600	11	1.20	13.20 кг
3	ГОСТ 34028-2016	ø18A240	l=660	1	1.32	1.32 кг
		Скоба Ск-1				0.85 кг
1	ГОСТ 103-87	-5x60	l=200	1	0.47	0.47 кг
2	ГОСТ 34028-2016	ø16A240	l=240	1	0.38	0.38 кг

1. Материал стремянки сталь Вст-3 по ГОСТ 380-94.
2. Сварку производить по периметру соприкасаемых деталей электродами типа Э42А по ГОСТ 9467-75*.
3. Типы сварных швов приняты по ГОСТ 14098-91*.
4. Данный лист смотри совместно с листом АС-18-19

Изм.	Кол.уч	Лист	N док.	Подпись	Дата	02-2021-АС		
						«Строительство спортивного зала для КГУ "Детско-юношеская спортивная школа № 2 г.Актобе»		
Проверил		Мейрбеков			07.2022	Архитектурно-строительная часть Блок А	Стадия: РП	Лист: 20 / Листов: 62
Разработал		Абибуллаев А			07.2022			
Н. контр.		Бейсембаев			07.2022	Выход на чердак Стремянка СМ-1.	ТОО "Redline Pro" г. Шымкент-2022 г.	

Согласовано

Взам. инв. N

Подп. и дата

Инв. N подл.

Копировал

Узлы крепления ВФ МП 1000 (МП 1005)
Вверх окна

Узел 1

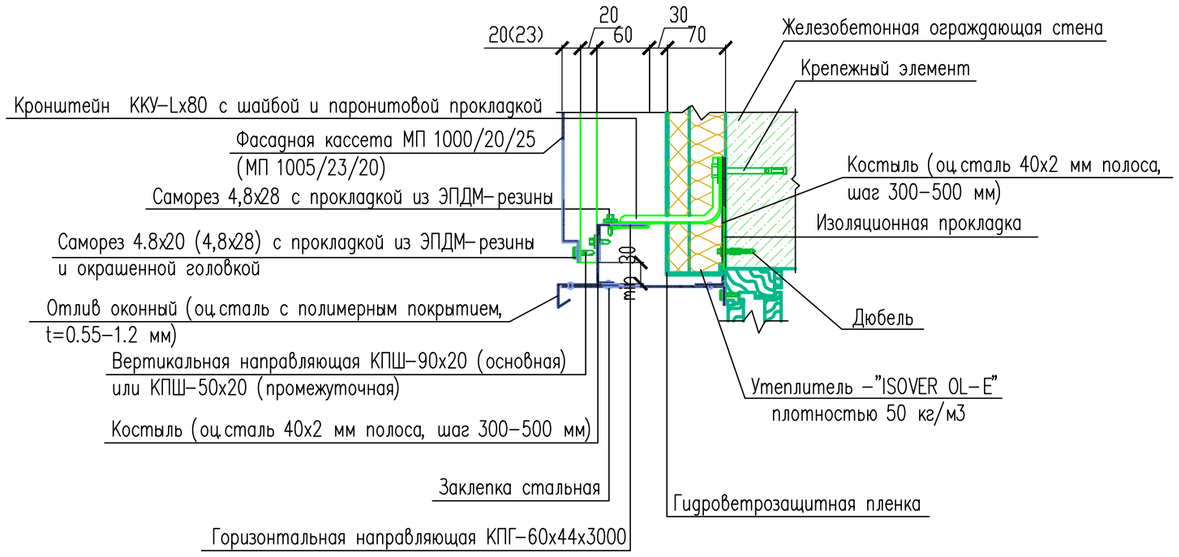

Узлы крепления ВФ МП 1000 (МП 1005)
Боковое сопряжение окна и стены

Узел 2

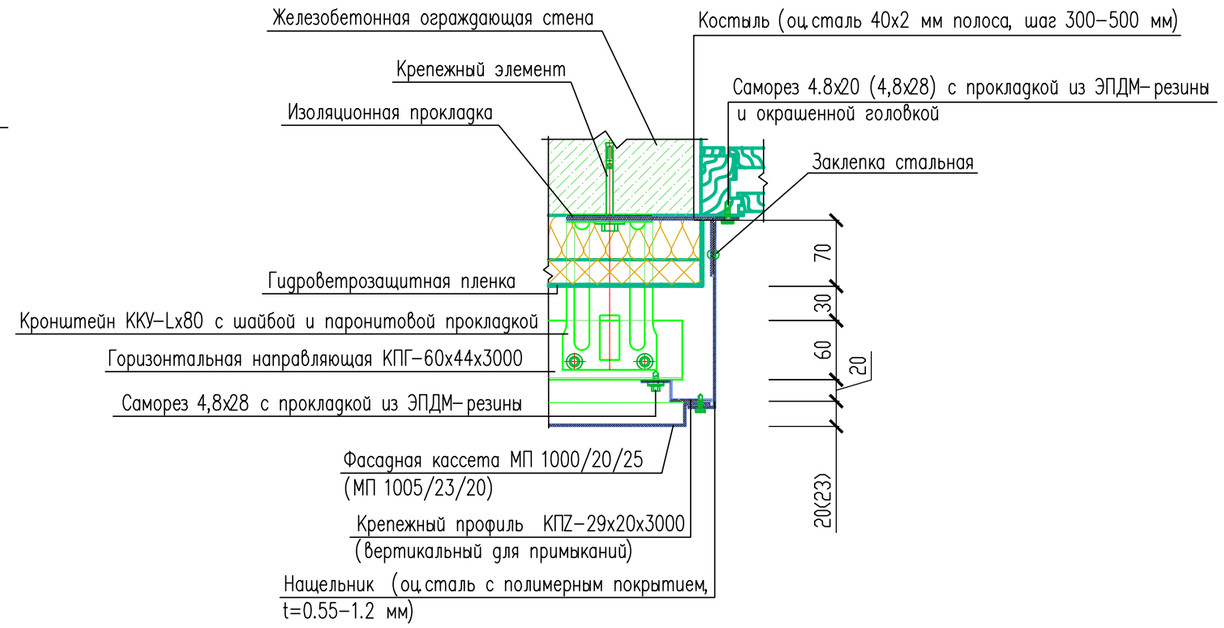

Узлы крепления ВФ МП 1000 (МП 1005)
Наружный угол

Узел 3

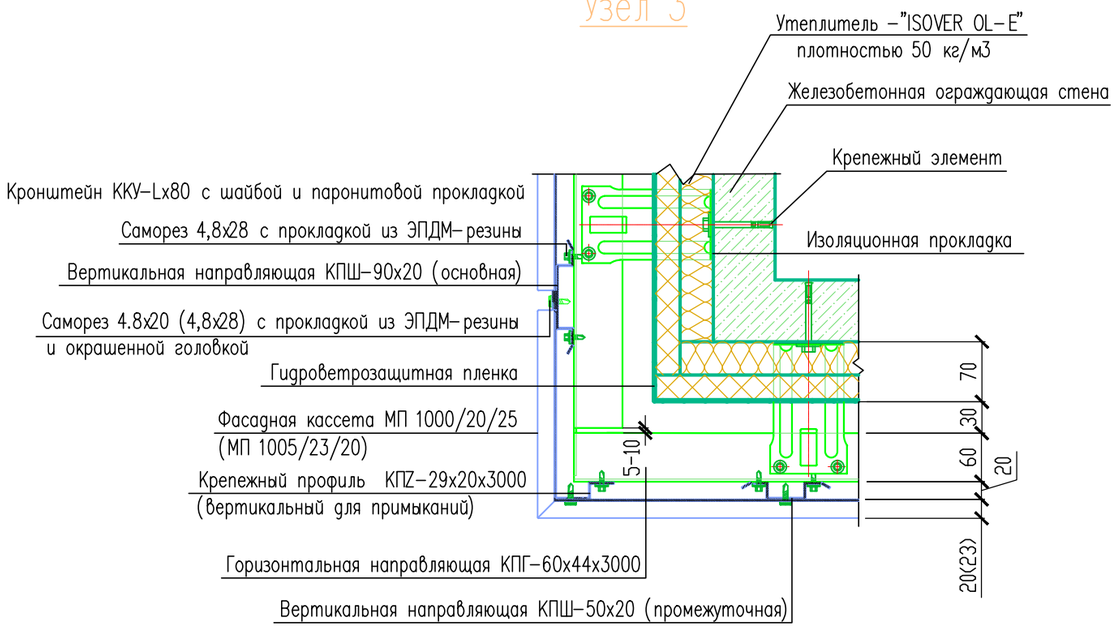

Изм.	Кол.уч	Лист	N док.	Подпись	Дата
Проверил		Мейрбеков			07.2022
Разработал		Абибуллаев А			07.2022
Н. контр.		Бейсембаев			07.2022

02–2021–АС

«Строительство спортивного зала для КГУ "Детско-юношеская спортивная школа № 2 г.Актобе»

Архитектурно–строительная часть
Блок А

Стадия	Лист	Листов
РП	21	62

Узлы крепления и утепление к наружной стены. Узлы "1", "2", "3".

ТОО "Redline Pro"
г. Шымкент–2022 г.

Согласовано

Взам. инв. N

Подп. и дата

Инв. N подл.

Копировал

Формат А3

Узлы крепления ВФ МП 1000 (МП 1005)
Низ окна

Узел 4

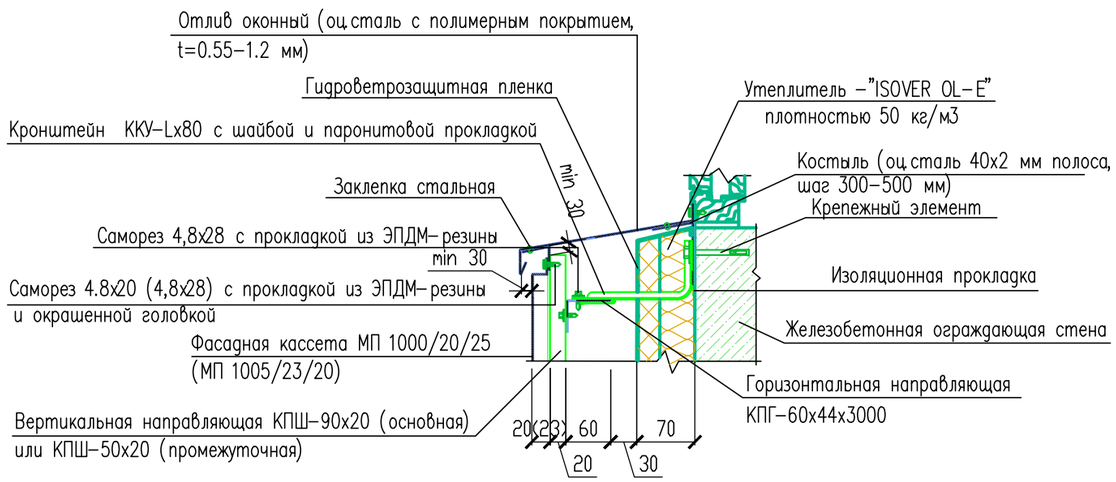

Узлы крепления ВФ МП 1000 (МП 1005)
Вертикальный разрез

Узел 5

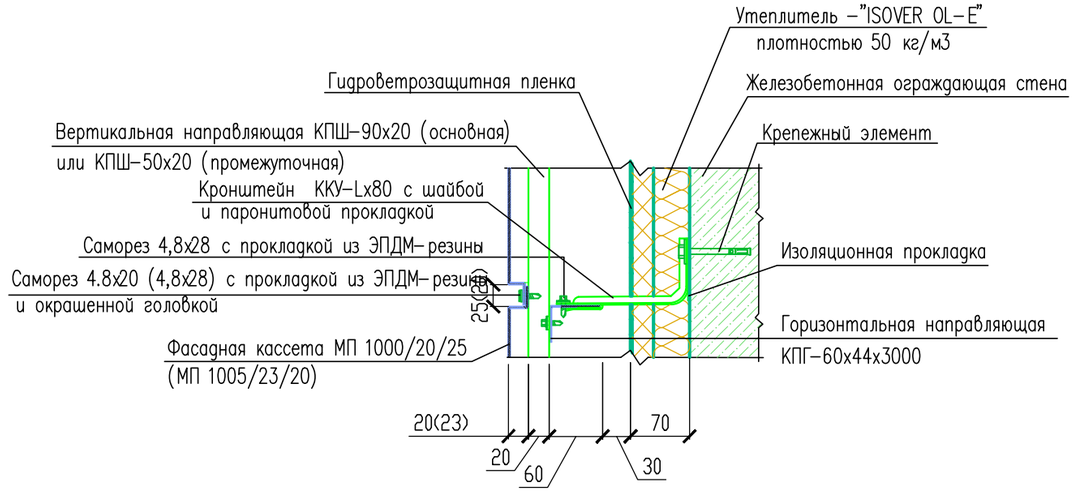

Узлы крепления ВФ МП 1000 (МП 1005)
Крепление к промежуточной опоре

Узел 6

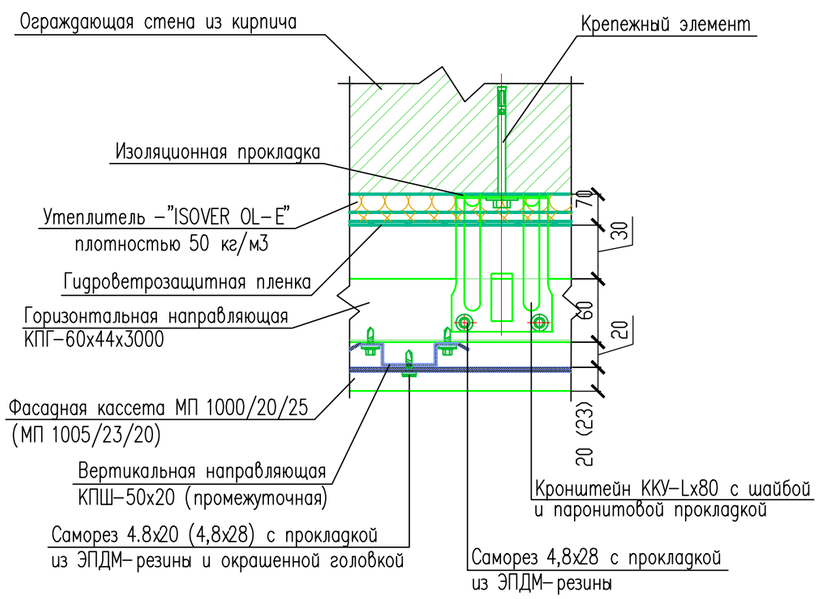

Изм.	Кол.уч	Лист	N док.	Подпись	Дата
Проверил		Мейрбеков			07.2022
Разработал		Абибуллаев А			07.2022
Н. контр.		Бейсембаев			07.2022

02–2021–АС

«Строительство спортивного зала для КГУ "Детско-юношеская спортивная школа № 2 г.Актобе»

Архитектурно–строительная часть
Блок А

Стадия	Лист	Листов
РП	22	62

Узлы крепления и утепление к наружной стены. Узлы "4", "5", "6".

ТОО "Redline Pro"
г. Шымкент–2022 г.

Согласовано

Взам. инв. N

Подп. и дата

Инв. N подл.

Копировал

Формат А3

План котлована

0.000=219.50

218.40
218.15
h=3.00

218.25
218.00
h=2.85

3000
2000
2900
2000

Л

Граница котлована

Граница котлована

Наружный контур
фундамента

−5.350=214.15
Дно котлована

62600
52600

Въезд
Выезд 18%

17000

4000

20000

52550
62350

Наружный контур
фундамента

А

2000
3000
2000
2900

218.45
218.15
h=3.00

3000
2000
22000
2000
2900

218.30
218.05
h=2.90

31900

1
6

Схема блокировки

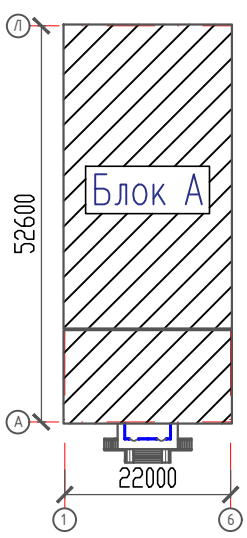

Согласовано:

Взам. инв. N

Подпись и дата

Инв. N подл.

Изм.	Кол.уч	Лист	N док.	Подпись	Дата
Проверил		Мейрбеков			07.2022
Разработал		Абибуллаев А			07.2022
Н. контр.		Бейсембаев			07.2022

02−2021−АС

«Строительство спортивного зала для КГУ "Детско-юношеская спортивная школа № 2 г.Актобе»

Архитектурно−строительная часть Блок А	Стадия	Лист	Листов
	РП	23	62
План котлована	ТОО "Redline Pro" г. Шымкент−2022 г.		

Геолого-литологический разрез по линии I-I

Масштаб гор. 1:2000
Масштаб верт. 1:100

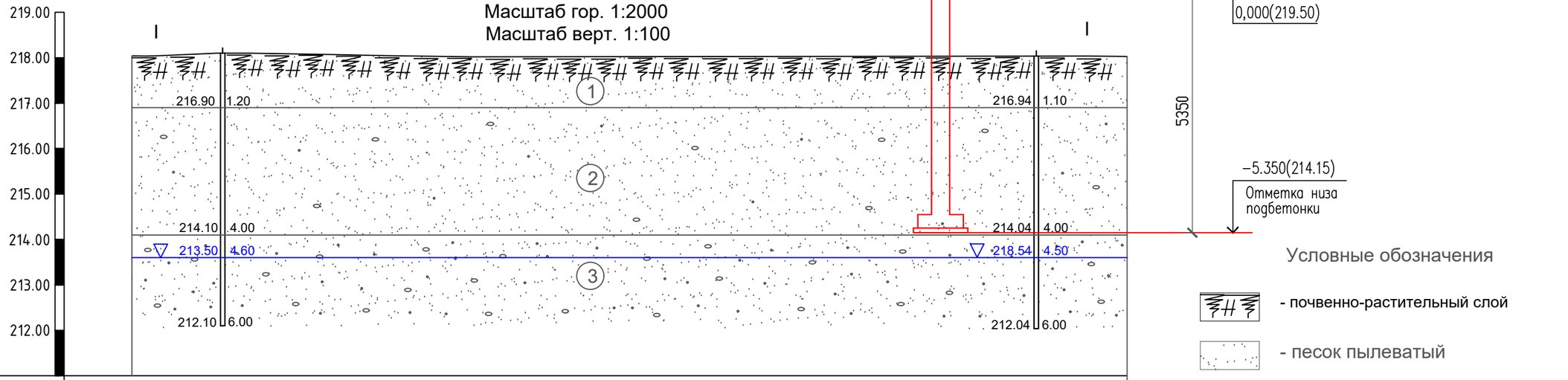

Номер скважины	№2	№1
Абстрактная отметка устья,м	218.10	218.04
Абстрактная отметка забоя,м	212.10	212.04
Уровень подводных вод,м	4.60	4.50
Глубина скважны, м	6.00	6.00
Расстояние между скважин,м	90.00	

Условные обозначения

- почвенно-растительный слой
- песок пылеватый
- песок средний
- песок гравелистый

(1) - номер инженерно-геологического элемента

216.94 | 1.20 - слева- глубина подошвы элемента, справа- отметка подошвы элемента, м

218.54 | 4.50 - слева- глубина УПВ, справа- отметка УПВ, м

212.04 | 6.00 - слева- глубина забоя, справа- отметка забоя, м

Примечание

1.За относительную отметку 0.000 принята отметка чистого пола первого этажа, что соответствует абсолютной отметке по генплану 219.50.

2. Отрывка котлована производиться до отметки -5.350(214.15).

3.Основанием фундаментов служат естественный грунт ИГЭ-2(песок).

4.Обратную засыпку пазух фундаментов и под полы выполнить из местного однородного грунта -суглинок с послойным уплотнением слоями не более 20 см до плотности сухого уплотненного грунта, не менее 1,65 т/м. Возведение кладки стен допускается выполнить после выполнения обратной засыпки. Производство работ вести в соответствии с требованиями: СНиП РК 1.03-06-2002 "Строительное производство. Организация строительства предприятий, зданий и сооружений". СП РК 1.03-106-2012 "Охрана труда и техника безопасности в строительстве". СН 5.01-01-2013 "Земляные сооружения, основания и фундаменты". Не допускается затопление котлована поверхностными водами.

5.Антипросадочные мероприятия выполнены в соответствии с требованиями СП РК 5.01-102-2013 «Основания зданий и сооружений». Проектирование оснований фундаментов выполнено согласно МСП 5.01-102-2002.

6.Инженерно-геологические данные площадки строительства см. Общие данные л. АС-1-2. До начала земляных работ на площадке снять растительный слой толщиной 0,1-0,2м, его использование для обратной засыпки и устроиства подушки категорический запрещается.

Внимание!

1. К устройству фундаментов приступать только после лабораторного заключения грунтов.

2.После подготовки дна котлована составить акт освидетельствования скрытых работ о соответствии существующих характеристик грунтов основания принятым в проекте. В случае несоответствие грунтов принятых в рабочих чертежах уведомит автора проекта.

3.Получить разрешение ГАСК на производство строительных работ к строительным работам допускаются строительные организации ,имеющие лицензию на право осуществления строительства работ.

4.Насыпной грунт и строительный мусор категорически запрещено использовать в качестве подготовки под полы и при обратной засыпке пазух траншей под фундамент.

5.Все отклонения от проекта необходимо согласовать с авторами проекта.

1 - 1

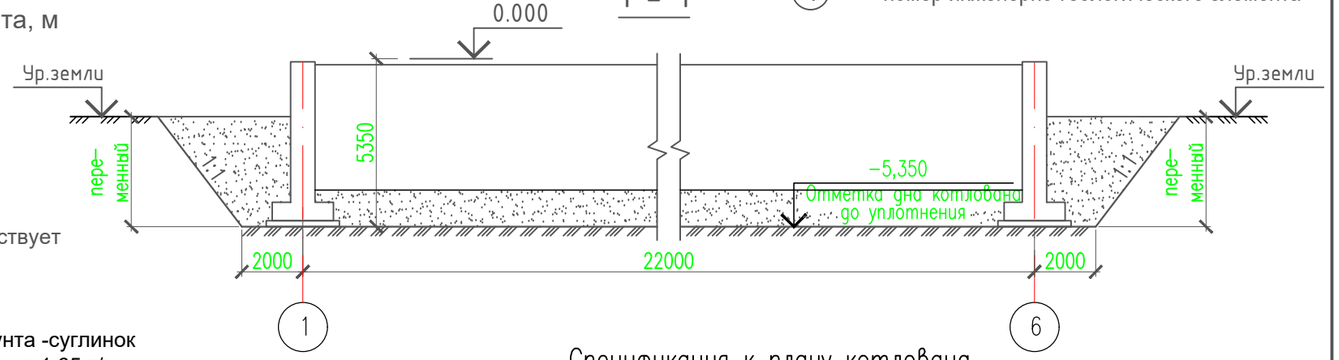

Спецификация к плану котлована.

Поз.	Наименование	Количество	Примечание
1	Разработка грунта в котловане	м3	5071,37
2	Устройства въезда	м3	114,75
3	Обратная засыпка	м3	1581,00

Изм.	Кол.уч	Лист	N док.	Подпись	Дата	02-2021-АС		
						«Строительство спортивного зала для КГУ "Детско-юношеская спортивная школа № 2 г.Актобе»		
Проверил		Мейрбеков			07.2022	Архитектурно-строительная часть Блок А	Стадия: РП	Лист: 24	Листов: 62
Разработал		Абибуллаев А			07.2022				
Н. контр.		Бейсембаев			07.2022	Геолого-литологический разрез по линии I-I Спецификация монолитных конструкций	ТОО "Redline Pro" г. Шымкент-2022 г.		

Согласовано:

Взам.инв.N

Подп. и дата

Инв. N подл.

План Фундаментов

0.000=219.50

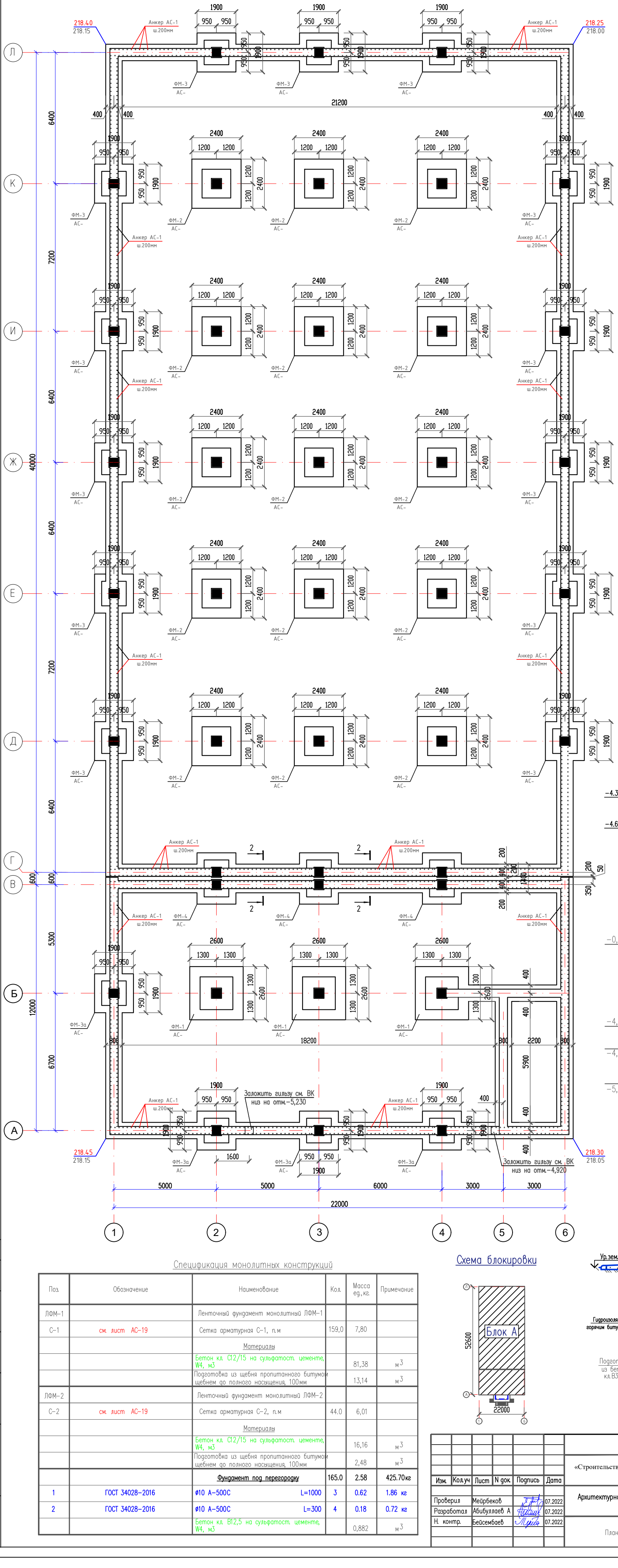

Указания по устройству фундаментов

1. За относительную отметку 0.000 принять уровень чистого пола первого этажа, что соответствует абсолютной отметке 219,50 на местности.
2. Согласно разбивочного плана и плана фундаментов выносятся оси здания на площадке строительства.
3. Фундаменты под стены - ленточные, монолитные из бетона класса С12/15 армированные согласно расчетам, под колонны столбчатые С12/15 армированные согласно расчетам.
4. Под подошвой фундамента выполнить подготовку из щебня пропитанного щебнем до полного насыщения, шириной на 10 см. шире фундаментов с каждой стороны и толщиной 10 см.
Основанием фундаментов служат естественный грунт ИГЭ-2(песок)
5. Обратную засыпку пазух фундаментов и под полы выполнить из местного однородного грунта -суглинок с послойным уплотнением слоями не более 20 см до плотности сухого уплотненного грунта, не менее 1,65 т/м.
6. Сварку сеток производить контактно-точечной сваркой по ГОСТ 14098-91*.
7. Вокруг здания выполнить бетонную отмостку шириной 1.0 метра.
8. Все боковые поверхности монолитного фундамента соприкасающиеся с грунтом, обмазать горячим битумом за 2 раза.
9. Сетку ленточных фундаментов заанкеровать в тело столбчатых фундаментов Фм на 500мм.
10. Все отверстия инженерных сетей (ОВ, ВК, ЭСН) см. соответственные разделы.

Спецификация конструктивных элементов

Поз.	Обозначение	Наименование	Кол.	Масса ед.,кг.	Примеч.
ФМ-1	см. лист АС-0	Фундамент монолитный ФМ-1	3		
ФМ-2	см. лист АС-0	Фундамент монолитный ФМ-2	15		
ФМ-3	см. лист АС-0	Фундамент монолитный ФМ-3	13		
ФМ-3а	см. лист АС-0	Фундамент монолитный ФМ-3а	4		
ФМ-4	см. лист АС-0	Фундамент монолитный ФМ-4	3		

Фундамент под перегородку

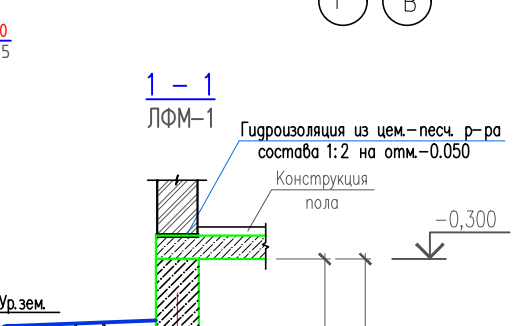

2 – 2
ЛФМ-2

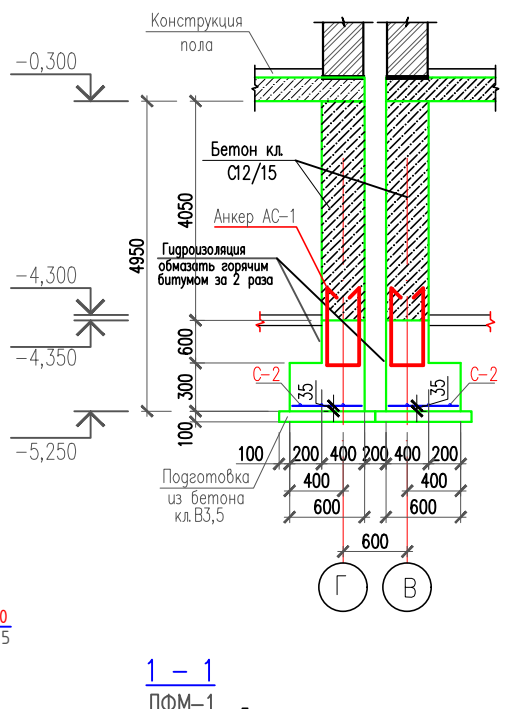

1 – 1
ЛФМ-1

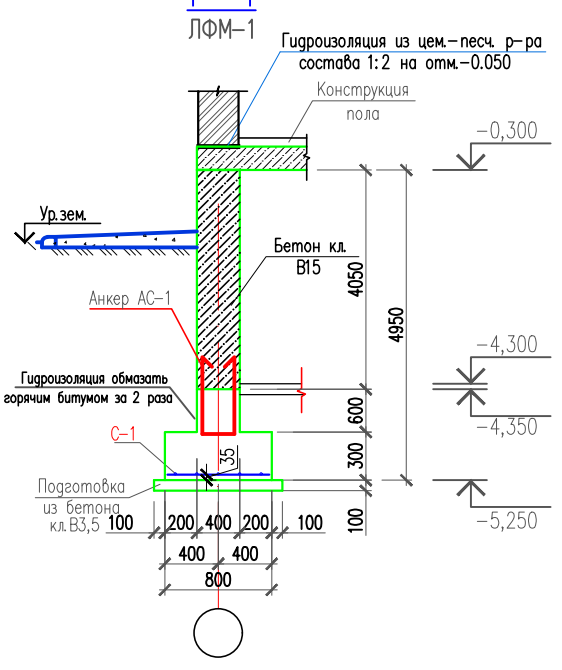

Спецификация монолитных конструкций

Поз.	Обозначение	Наименование	Кол.	Масса ед.,кг.	Примечание
ЛФМ-1		Ленточный фундамент монолитный ЛФМ-1			
С-1	см. лист АС-19	Сетка арматурная С-1, п.м	159,0	7,80	
		Материалы			
		Бетон кл. С12/15 на сульфатост. цементе, W4, м3		81,38	м3
		Подготовка из щебня пропитанного битумом щебнем до полного насыщения, 100мм		13,14	м3
ЛФМ-2		Ленточный фундамент монолитный ЛФМ-2			
С-2	см. лист АС-19	Сетка арматурная С-2, п.м	44.0	6,01	
		Материалы			
		Бетон кл. С12/15 на сульфатост. цементе, W4, м3		16,16	м3
		Подготовка из щебня пропитанного битумом щебнем до полного насыщения, 100мм		2,48	м3
		Фундамент под перегородку	165.0	2.58	425.70кг
1	ГОСТ 34028-2016	ø10 А-500С L=1000	3	0.62	1.86 кг
2	ГОСТ 34028-2016	ø10 А-500С L=300	4	0.18	0.72 кг
		Бетон кл. В12,5 на сульфатост. цементе, W4, м3		0,882	м3

Схема блокировки

Изм.	Кол.уч	Лист	N док.	Подпись	Дата
Проверил		Мейрбеков			07.2022
Разработал		Абибуллаев А			07.2022
Н. контр.		Бейсембаев			07.2022

02-2021-АС

«Строительство спортивного зала для КГУ "Детско-юношеская спортивная школа № 2 г.Актобе»

Архитектурно-строительная часть
Блок А

Стадия	Лист	Листов
РП	25	62

План Фундаментов

ТОО "Redline Pro"
г. Шымкент-2022 г.

Согласовано:

Инв. N подл. | Подпись и дата | Взам. инв. N

Формат А2

ФМ–1

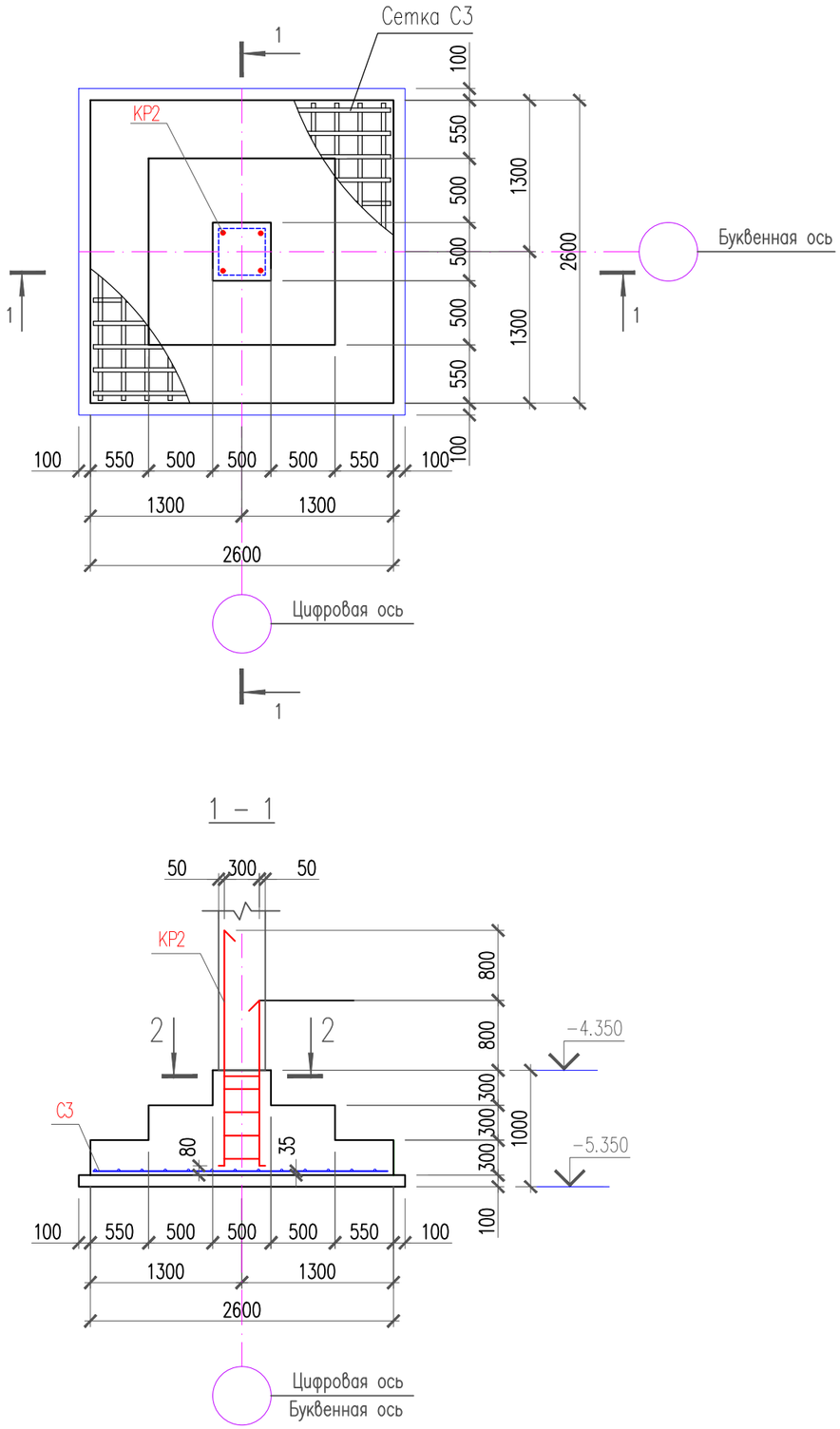

Спецификация монолитных конструкций

Поз.	Обозначение	Наименование	Кол.	Масса ед., кг.	Примечание
		Фундамент монолитный ФМ–1	1		
КР2	см. лист АС–	Каркас плоский КР2	1	28,30	28,30
С3	см. лист АС–	Сетка арматурная С3	1	58,76	58,76
		Материалы			
		Бетон кл. С12/15 на сульфатост. цементе. м3	2.78		м 3
		Подготовка из щебня пропитанного битумом щебнем до полного насыщения, 100мм	0.78		м 3

2 – 2

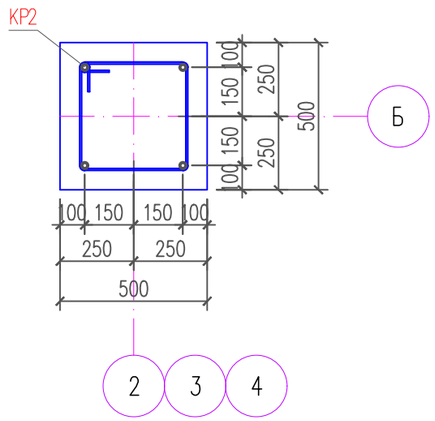

1. Данный лист смотреть совместно с листами АС–

Изм.	Кол.уч	Лист	N док.	Подпись	Дата
Проверил		Мейрбеков			07.2022
Разработал		Абибуллаев А			07.2022
Н. контр.		Бейсембаев			07.2022

02–2021–АС

«Строительство спортивного зала для КГУ "Детско-юношеская спортивная школа № 2 г.Актобе»

Архитектурно–строительная часть
Блок А

Стадия	Лист	Листов
РП	26	62

Фундамент монолитный ФМ–1

ТОО "Redline Pro"
г. Шымкент–2022 г.

Согласовано:

Взам.инв.N

Подп. и дата

Инв. N подл.

ФМ–2

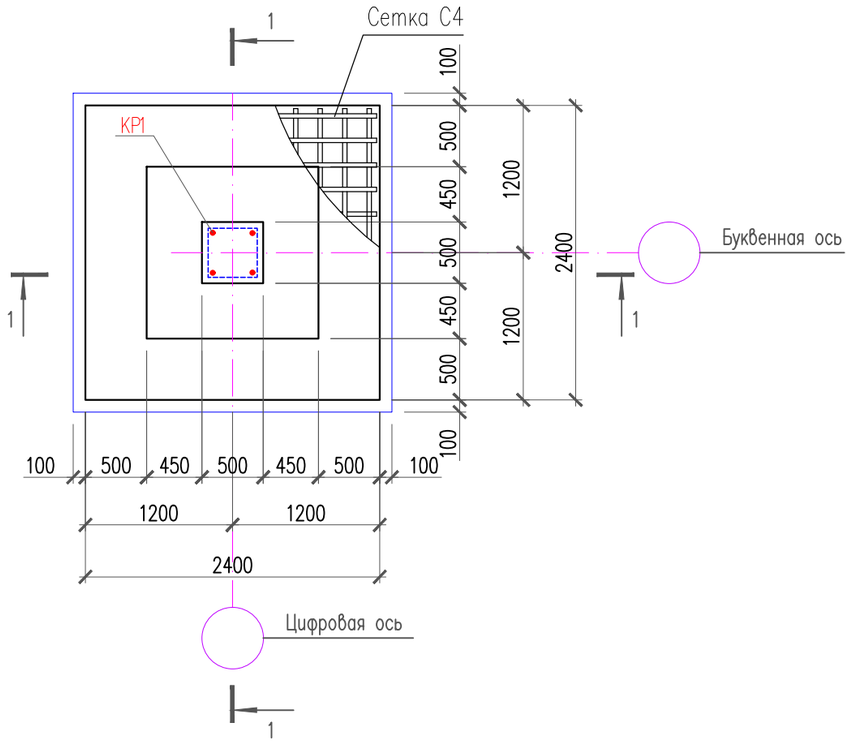

1 – 1

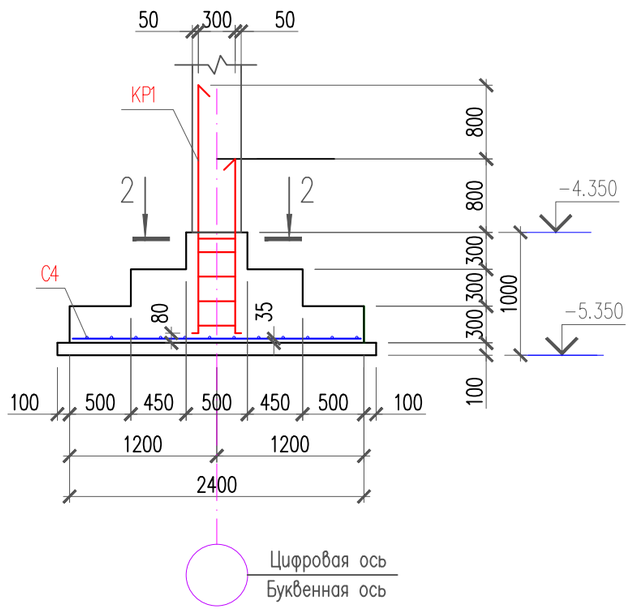

Спецификация монолитных конструкций

Поз.	Обозначение	Наименование	Кол.	Масса ед., кг.	Примечание
		Фундамент монолитный ФМ–2	1		
КР1	см. лист АС–	Каркас плоский КР1	1	19,94	19,94
С4	см. лист АС–	Сетка арматурная С4	1	50,16	50,16
		Материалы			
		Бетон кл. С12/15 на сульфатост. цементе. м3	2.39		м 3
		Подготовка из щебня пропитанного битумом щебнем до полного насыщения, 100мм	0.68		м 3

2 – 2

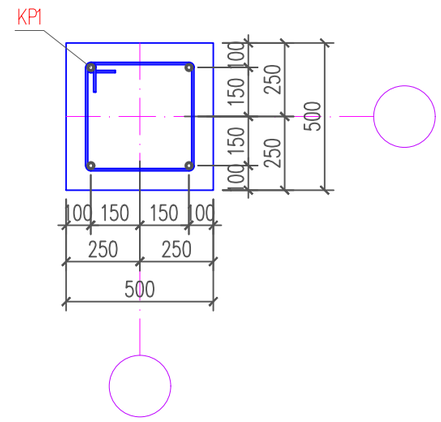

1. Данный лист смотреть совместно с листами АС–

Изм.	Кол.уч	Лист	N док.	Подпись	Дата	02–2021–АС		
						«Строительство спортивного зала для КГУ "Детско-юношеская спортивная школа № 2 г.Актобе»		
Проверил		Мейрбеков			07.2022	Архитектурно–строительная часть Блок А	Стадия: РП	Лист: 27 / Листов: 62
Разработал		Абибуллаев А			07.2022			
Н. контр.		Бейсембаев			07.2022	Фундамент монолитный ФМ–2	ТОО "Redline Pro" г. Шымкент–2022 г.	

Согласовано:

Взам.инв.N

Подп. и дата

Инв. N подл.

ФМ–3

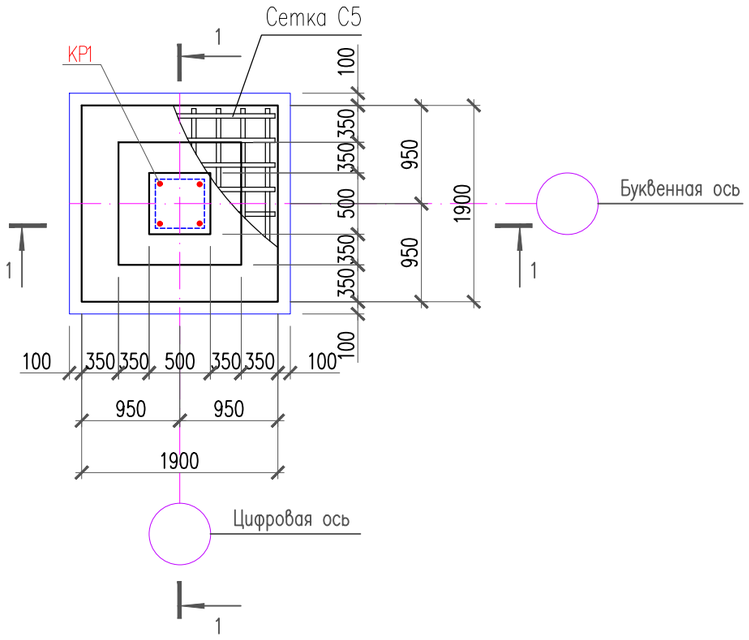

1 – 1

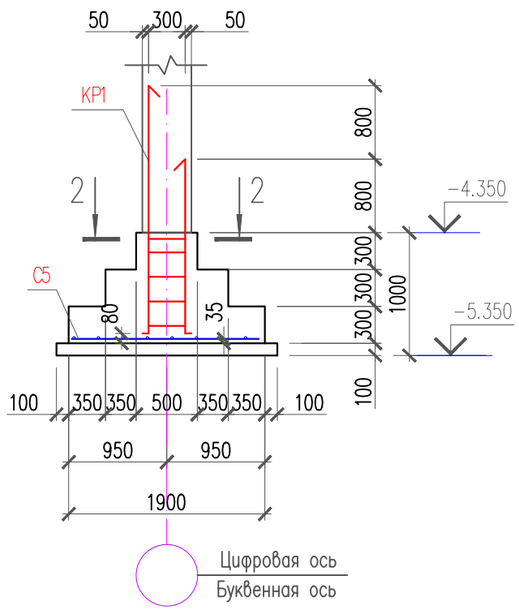

Спецификация монолитных конструкций

Поз.	Обозначение	Наименование	Кол.	Масса ед., кг.	Примечание
		Фундамент монолитный ФМ–3	1		
КР1	см. лист АС–	Каркас плоский КР1	1	19,94	19,94
С5	см. лист АС–	Сетка арматурная С5	1	32,80	32,80
		Материалы			
		Бетон кл. С12/15 на сульфатост. цементе. м3	1.59		м 3
		Подготовка из щебня пропитанного битумом щебнем до полного насыщения, 100мм	0.44		м 3

2 – 2

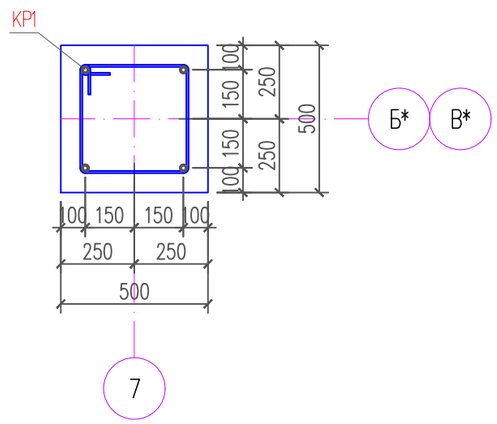

1. Данный лист смотреть совместно с листами АС–

Изм.	Кол.уч	Лист	N док.	Подпись	Дата
Проверил		Мейрбеков			07.2022
Разработал		Абибуллаев А			07.2022
Н. контр.		Бейсембаев			07.2022

02–2021–АС

«Строительство спортивного зала для КГУ "Детско-юношеская спортивная школа № 2 г.Актобе»

Архитектурно–строительная часть
Блок А

Стадия	Лист	Листов
РП	28	62

Фундамент монолитный ФМ–3

ТОО "Redline Pro"
г. Шымкент–2022 г.

Согласовано:

Взам.инв.N

Подп. и дата

Инв. N подл.

ФМ–3а

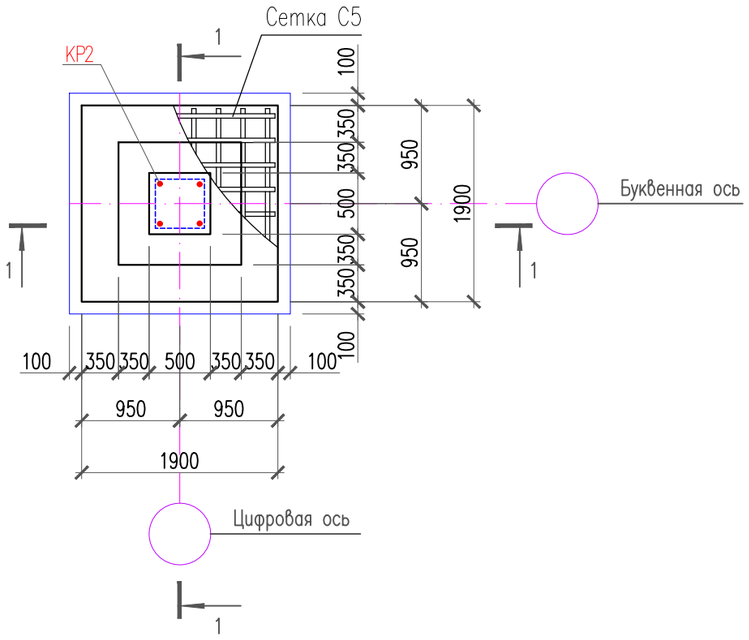

Спецификация монолитных конструкций

Поз.	Обозначение	Наименование	Кол.	Масса ед., кг.	Примечание
		Фундамент монолитный ФМ–3а	1		
КР2	см. лист АС–	Каркас плоский КР2	1	28,30	28,30
С5	см. лист АС–	Сетка арматурная С5	1	32,80	32,80
		Материалы			
		Бетон кл. С12/15 на сульфатост. цементе. м3	1.59		м 3
		Подготовка из щебня пропитанного битумом щебнем до полного насыщения, 100мм	0.44		м 3

2 – 2

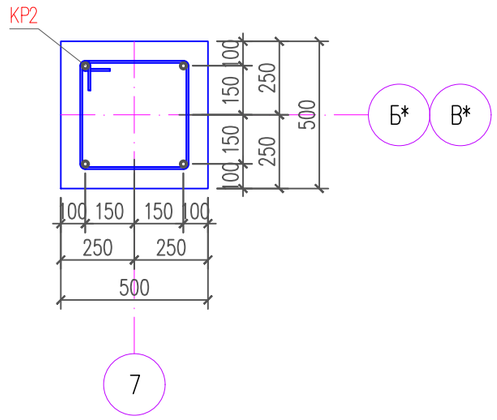

1 – 1

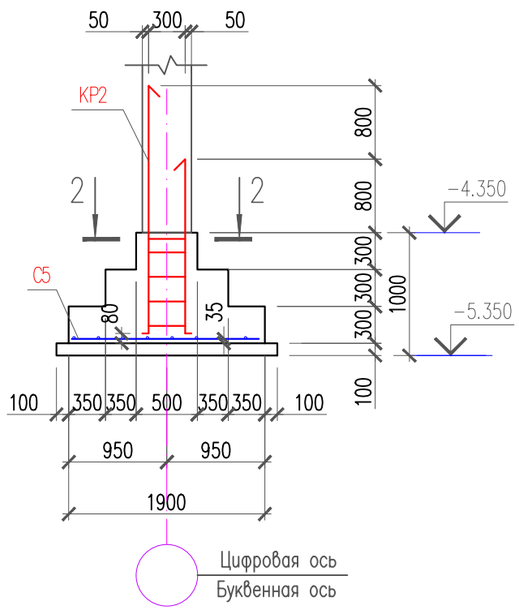

1. Данный лист смотреть совместно с листами АС–

Изм.	Кол.уч	Лист	N док.	Подпись	Дата
Проверил		Мейрбеков			07.2022
Разработал		Абибуллаев А			07.2022
Н. контр.		Бейсембаев			07.2022

02–2021–АС

«Строительство спортивного зала для КГУ "Детско-юношеская спортивная школа № 2 г.Актобе»

Архитектурно–строительная часть
Блок А

Стадия	Лист	Листов
РП	29	62

Фундамент монолитный ФМ–3а

ТОО "Redline Pro"
г. Шымкент–2022 г.

Согласовано:

Взам.инв.N

Подп. и дата

Инв. N подл.

ФМ–4

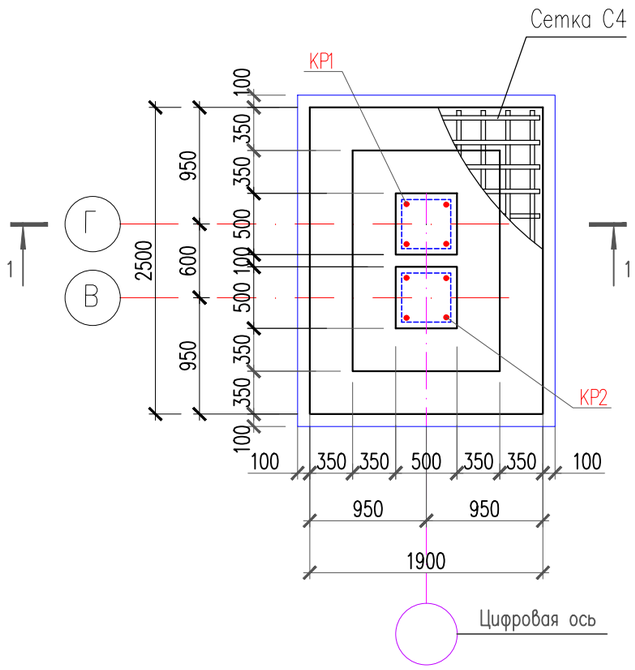

1 – 1

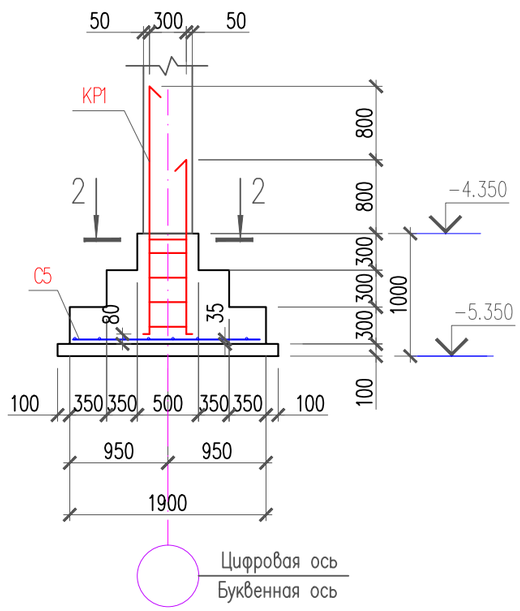

Спецификация монолитных конструкций

	Обозначение	Наименование	Кол.	Масса ед., кг.	Примечание
		Фундамент монолитный ФМ–4	1		
КР1	см. лист АС–	Каркас плоский КР1	1	19,94	19,94
КР2	см. лист АС–	Каркас плоский КР2	1	28,30	28,30
С6	см. лист АС–	Сетка арматурная С6	1	43,02	43,02
		Материалы			
		Бетон кл. С12/15 на сульфатост. цементе. м3	2.22		м 3
		Подготовка из щебня пропитанного битумом щебнем до полного насыщения, 100мм	0.57		м 3

2 – 2

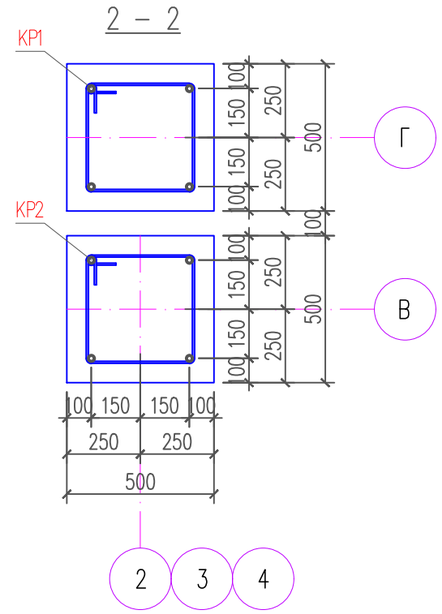

1. Данный лист смотреть совместно с листами АС–

Изм.	Кол.уч	Лист	N док	Подпись	Дата
Проверил		Мейрбеков			07.2022
Разработал		Абибуллаев А			07.2022
Н. контр.		Бейсембаев			07.2022

02–2021–АС

«Строительство спортивного зала для КГУ "Детско-юношеская спортивная школа № 2 г.Актобе»

Архитектурно–строительная часть
Блок А

Стадия	Лист	Листов
РП	30	62

Фундамент монолитный ФМ–4

ТОО "Redline Pro"
г. Шымкент–2022 г.

Согласовано:

Взам.инв.N

Подп. и дата

Инв. N подл.

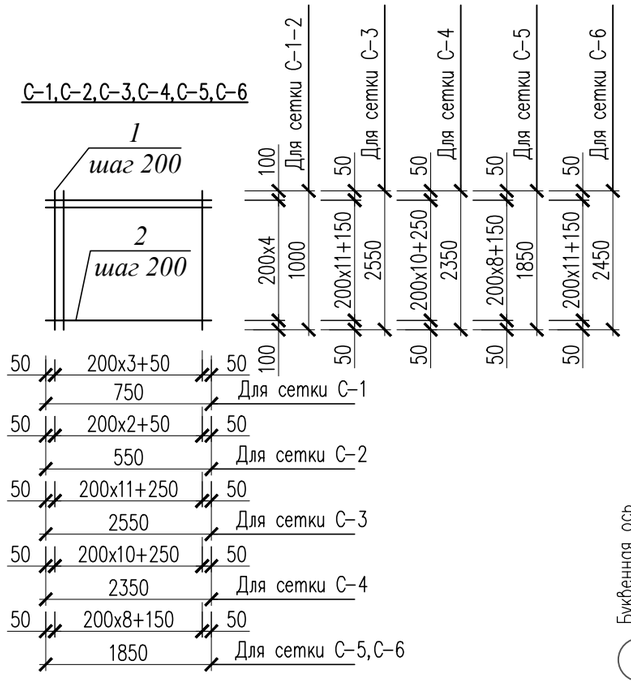

Каркас фундаментный

КР1 и КР2

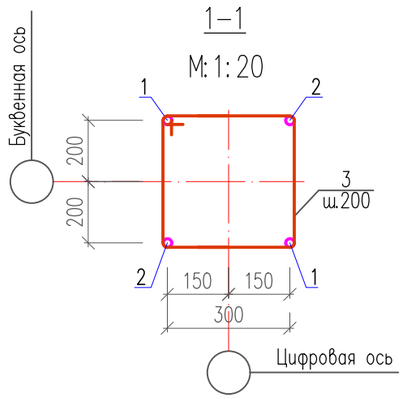

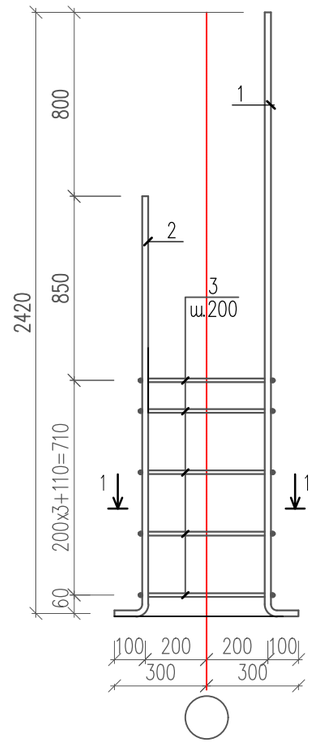

Спецификация арматурных изделий

Марка изделия	Поз.	Наименование	Кол.	Масса 1 дет. кг.	Масса изделия кг.
С-1	1	ø12 А-500С L=1000	5	0,89	7,80
	2	ø12 А-500С L=750	5	0,67	
С-2	1	ø12 А-500С L=1000	4	0,89	6,01
	2	ø12 А-500С L=550	5	0,49	
С-3	1	ø12 А-500С L=2550	26	2,26	58,76
С-4	1	ø12 А-500С L=2350	24	2,09	50,16
С-5	1	ø12 А-500С L=1850	20	1,64	32,80
С-6	1	ø12 А-500С L=2450	10	2,17	43,02
	2	ø12 А-500С L=1850	13	1,64	
КР-1	1	ø18 А-500С ГОСТ 34028-2016 L=2520мм	2	5,03	19,94
	2	ø18 А-500С ГОСТ 34028-2016 L=1720мм	2	3,44	
	3	ø8 А-240 ГОСТ 34028-2016 L=1520мм	5	0,60	
КР-2	1	ø22 А-500С ГОСТ 34028-2016 L=2520мм	2	7,52	28,30
	2	ø22 А-500С ГОСТ 34028-2016 L=1720мм	2	5,13	
	3	ø8 А-240 ГОСТ 34028-2016 L=1520мм	5	0,60	
АС-1	1	ø10 А-500С ГОСТ 34028-2016 L=1740мм	1814	1,07	1941,0

Выпуски для монолитных сердечников Анкер АС-1

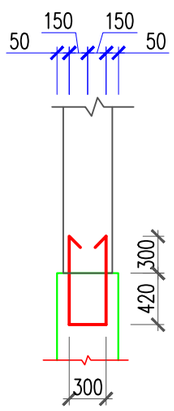

Анкер АС-1
М: 1: 20

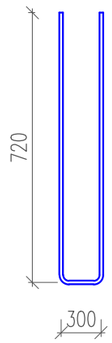

Поз.3
М: 1: 20

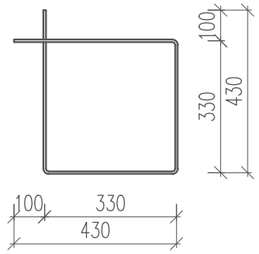

1. Арматурные плоские каркасы изготовить при помощи контактно-точечной сварки согласно ГОСТ 14098-91*.
2. Данный лист см. совместно с листом АС- -

Согласовано:

Взам.инв.N

Подп. и дата

Инв. N подл.

Изм.	Кол.уч	Лист	N док	Подпись	Дата
Проверил		Мейрбеков			07.2022
Разработал		Абибуллаев А			07.2022
Н. контр.		Бейсембаев			07.2022

02-2021-АС

«Строительство спортивного зала для КГУ "Детско-юношеская спортивная школа № 2 г.Актобе»

Архитектурно-строительная часть
Блок А

Стадия	Лист	Листов
РП	31	62

Спецификация монолитных конструкций
Каркас КР1. Каркас КР2. Сетка С1-С6.

ТОО "Redline Pro"
г. Шымкент-2022 г.

План монолитной стены на отм.–4,350

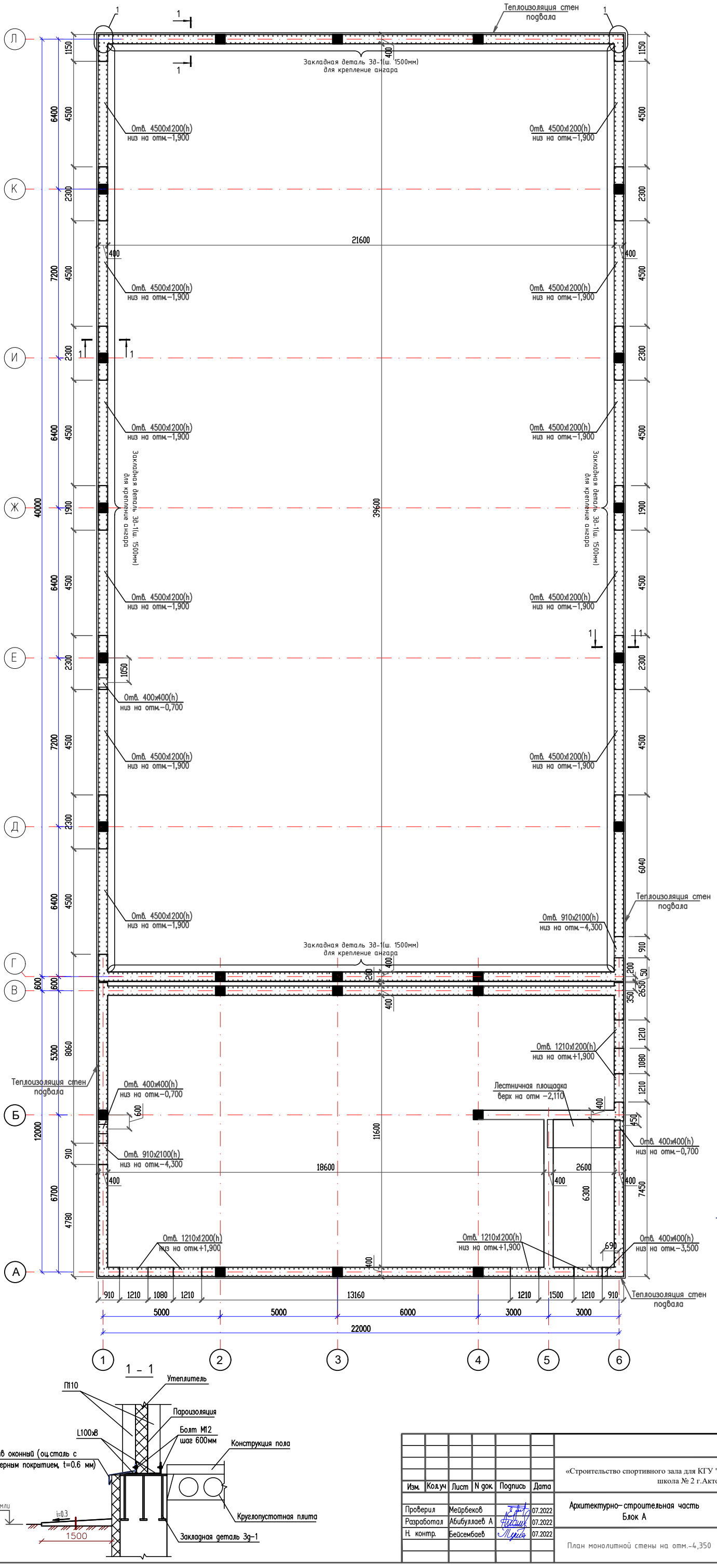

1 – 1

Схема блокировки

Изм.	Кол.уч	Лист	N док.	Подпись	Дата
Проверил		Мейрбеков			07.2022
Разработал		Абибуллаев А			07.2022
Н. контр.		Бейсембаев			07.2022

02–2021–АС

«Строительство спортивного зала для КГУ "Детско-юношеская спортивная школа № 2 г.Актобе»

Архитектурно–строительная часть
Блок А

Стадия	Лист	Листов
РП	32	62

План монолитной стены на отм.–4,350

ТОО "Redline Pro"
г. Шымкент–2022 г.

Согласовано:

Инв. N подл. | Подпись и дата | Взам. инв. N

Формат А2

Развертка стен подвала по оси А

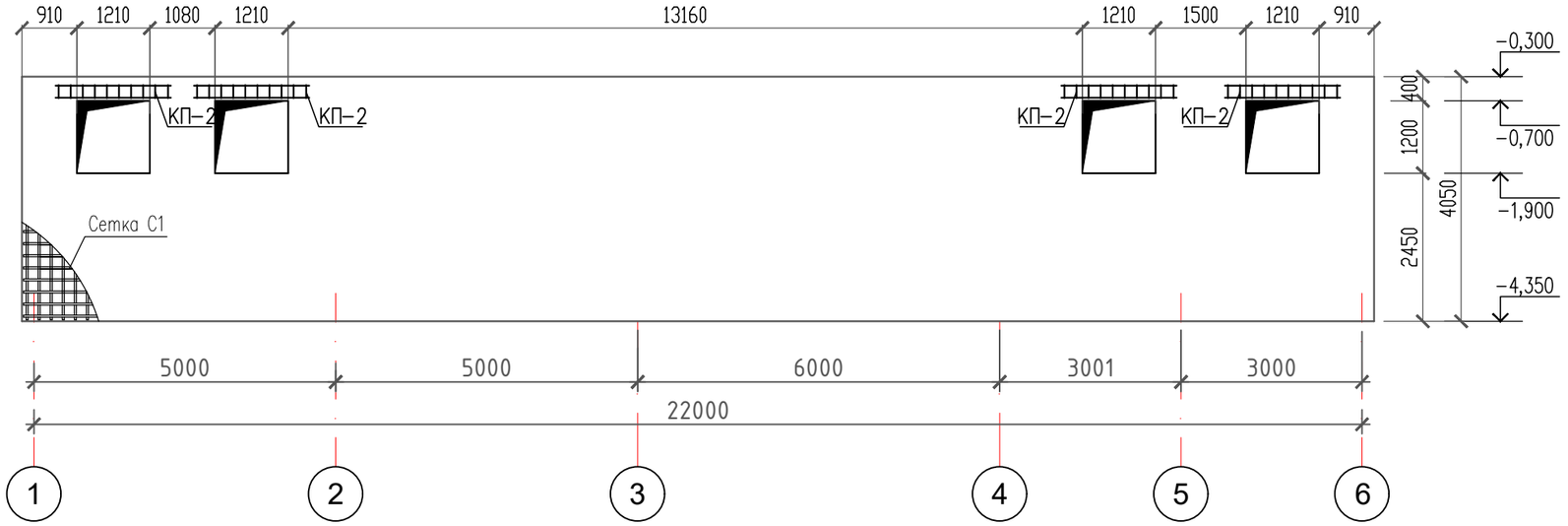

Схема блокировки

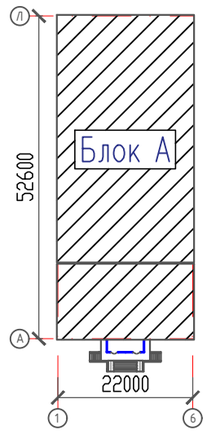

Развертка стен подвала по оси Л

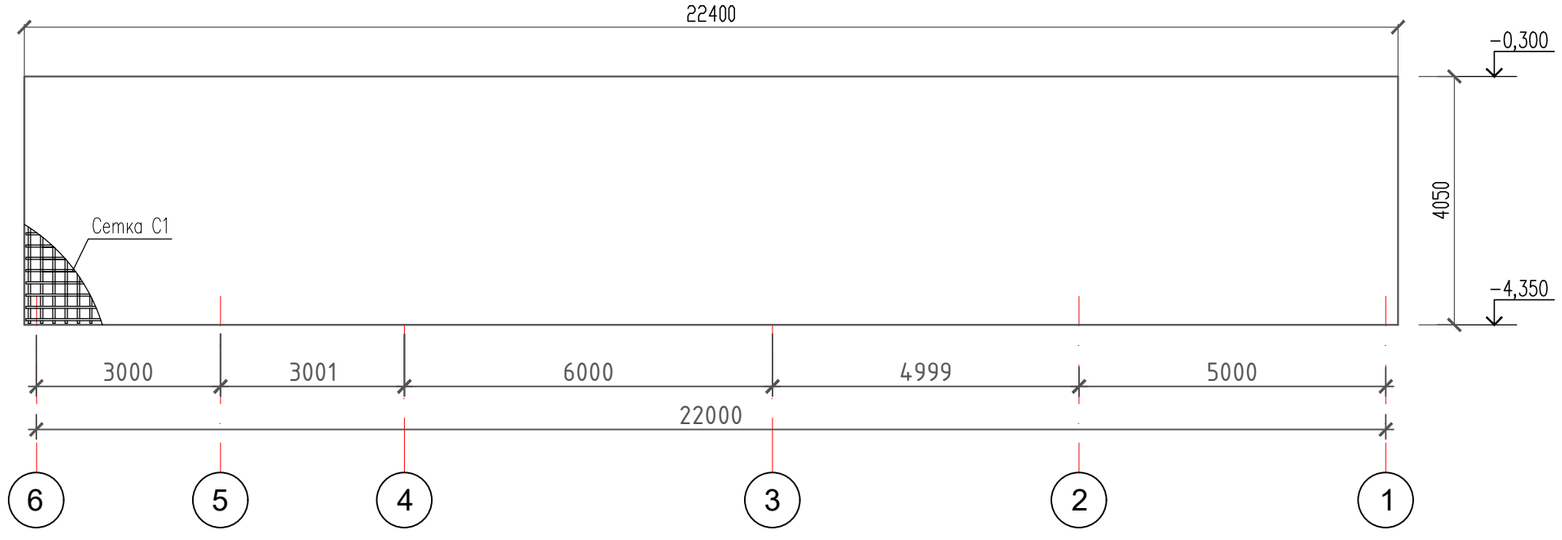

Примечания

1. Данный лист смотри совместно с л. АС–
2. Монолитные конструкции выполнять в соответствии с требованиями СН РК 5.03–07–2013 "Несущие и ограждающие конструкции".
3. При производстве работ соблюдать точность расположения арматурных изделий и соблюдение защитных слоев согласно СНиП РК 5.03–34–2005 "Бетонные и железобетонные конструкции".
4. Снятие опалубки производить после достижения бетоном 70% прочности.
5. Сварку производить электродами типа Э–42, высота шварного шва 5 мм.
6. Перед установкой в опалубку отдельные стержни обьединить в каркасы при помощи отожженной проволокой
7. Наружные стены подвала соприкасающиеся с грунтом обмазать горячим битумом за 2 раза

Изм.	Кол.уч	Лист	N док.	Подпись	Дата
Проверил		Мейрбеков			07.2022
Разработал		Абибуллаев А			07.2022
Н. контр.		Бейсембаев			07.2022

02–2021–АС

«Строительство спортивного зала для КГУ "Детско-юношеская спортивная школа № 2 г.Актобе»

Архитектурно–строительная часть Блок А	Стадия	Лист	Листов
	РП	33	62

Развертка стен подвала по оси А
Развертка стен подвала по оси Л

ТОО "Redline Pro"
г. Шымкент–2022 г.

Согласовано:

Взам. инв. N

Подпись и дата

Инв. N подл.

Формат А3

Развертка стен подвала по оси 1

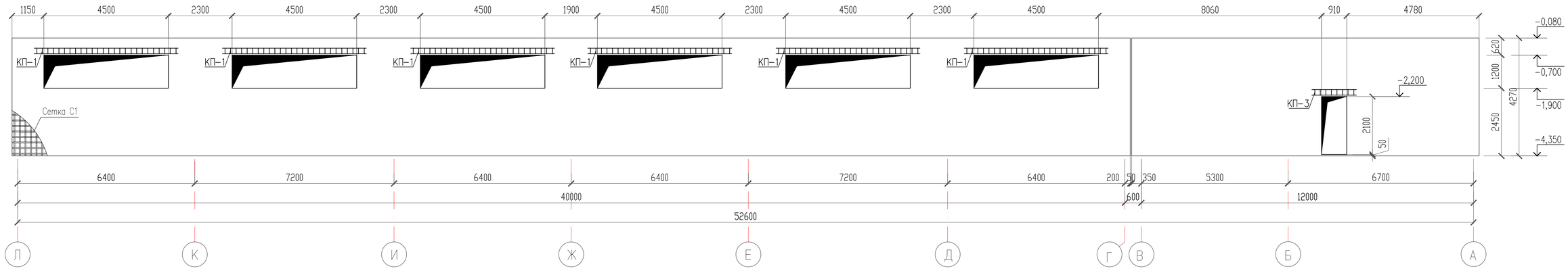

Развертка стен подвала по оси 6

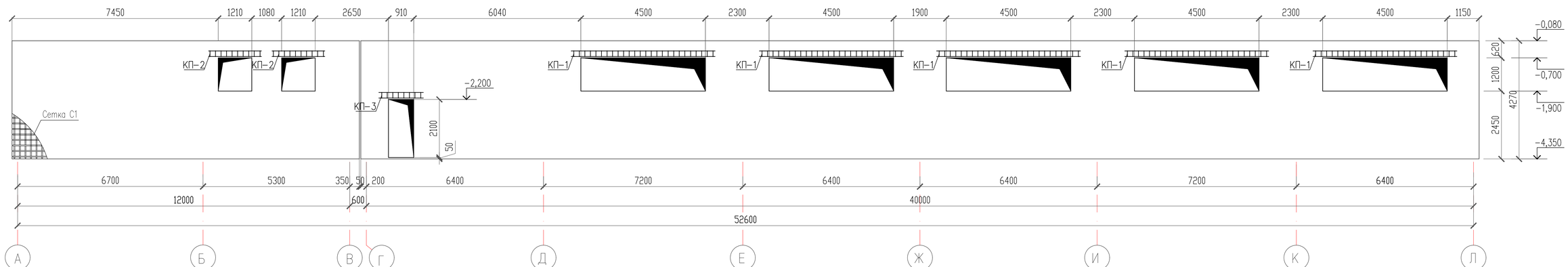

Каркас пространственный КП-1

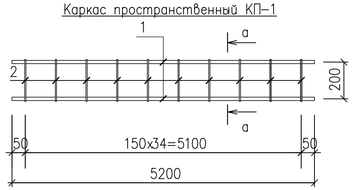

Каркас пространственный КП-2

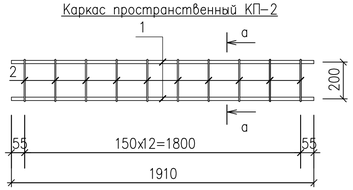

Каркас пространственный КП-3

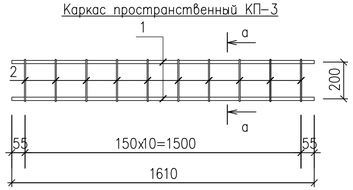

а – а

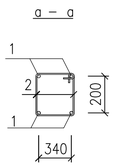

Изм.	Кол.уч	Лист	N док.	Подпись	Дата
Проверил		Мейрбеков			07.2022
Разработал		Абибуллаев А			07.2022
Н. контр.		Бейсембаев			07.2022

02-2021-АС

«Строительство спортивного зала для КГУ "Детско-юношеская спортивная школа № 2 г.Актобе»

Архитектурно-строительная часть
Блок А

Стадия	Лист	Листов
РП	34	62

Развертка стен подвала по оси 1
Развертка стен подвала по оси 6

ТОО "Redline Pro"
г. Шымкент-2022 г.

Формат А3

Узел 1

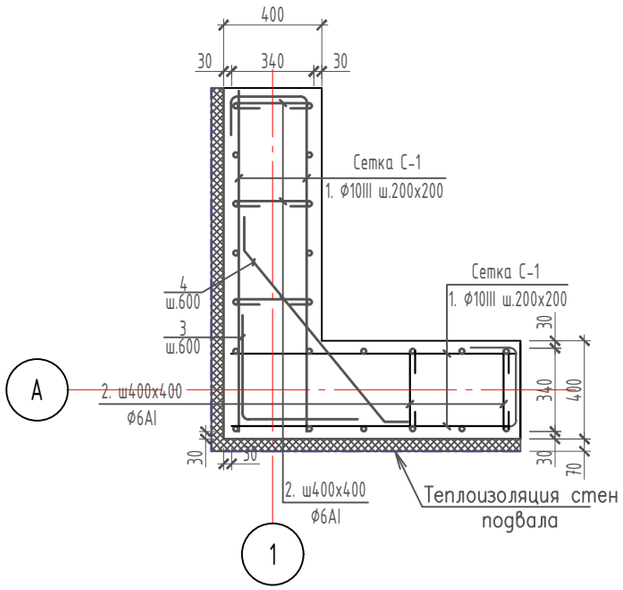

С-1

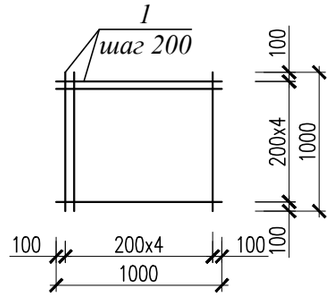

Сечение стены подвала

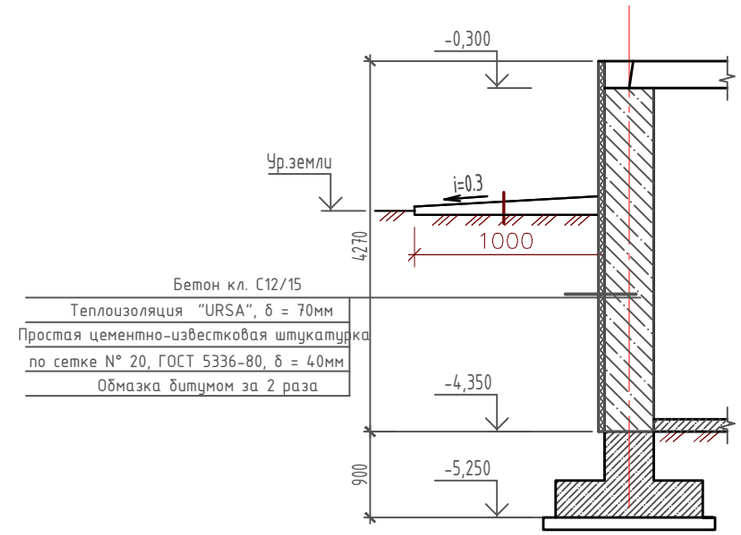

Ведомость деталей

Поз.	Эскиз	Поз.	Эскиз
поз 2	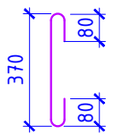 L=530		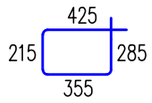 L=1280
поз 3	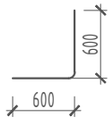 L=1200	поз 4	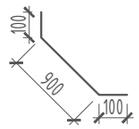 L=1100

Спецификация конструктивных элементов стены цокольного этажа

Марка поз.	Обозначение	Наименование	Кол. шт.	Масса ед.,кг.	Примечание
		Стена монолитная цокольного этажа	1		
С-1	АС-	Сетка С-1 1м2	1622	6.17	10007,74
1	ГОСТ 34028–2016	ø10 А500С L=1000	10	0.617	8.90
2	ГОСТ 34028-2016	Ø6А240 L=530	10312	0,12	1237,44 кг
3	ГОСТ 34028-2016	Ø12А500С L=1200	64	1,06	67,84 кг
4	ГОСТ 34028-2016	Ø12А500С L=1100	64	0,98	62,72 кг
		Итого:			11375,74кг
	На сульфатостойком цементе, с водонепроницаемости W6, морозостойкими добавками	Материалы: Бетон класса С12/15, м3	308,2		
КП-1		Каркас пространственный КП-1	11	42,60	
1	ГОСТ 34028-2016	Ø16А500С L=5200	4	8,20	32,80
2	ГОСТ 34028-2016	Ø6А240 L=1280	35	0,28	9,80
КП-2		Каркас пространственный КП-2	6	15,68	
1	ГОСТ 34028-2016	Ø16А500С L=1910	4	3,01	12,04
2	ГОСТ 34028-2016	Ø6А240 L=1280	13	0,28	3,64
КП-3		Каркас пространственный КП-3	2	13,24	
1	ГОСТ 34028-2016	Ø16А500С L=1610	4	2,54	10,16
2	ГОСТ 34028-2016	Ø6А240 L=1280	11	0,28	3,08
		Утепление наружных стен на 1м2	575.0		
1	ГОСТ 34028-2016	Анкер Ø10А240 I, L=440 мм	4	0,27	1,09кг
2	ГОСТ 5336-80	Сетка N45-2,5 м2.	1,0	1,87	1,87 кг
		Минватная плита "URSA"плотностью 25кг\м3 толщиной 70мм, м2	1,0		0,07 м3
Зд-1	Серия 1.400-15.в1.170	Закладная деталь Мн 153-08	83	16,6кг	1377,80кг
1	ГОСТ 8509-93	Уголок 100х100х8 п.м	124	12,3	1525

Согласовано:

Исполнил	Молдагалиев	
Проверил	Сагинтаев	
Н. контроль	Тунгушев	

Инв. N подл. | Подпись и дата | Взам. инв. N

Изм.	Кол.уч	Лист	N док.	Подпись	Дата
Проверил		Мейрбеков			07.2022
Разработал		Абибуллаев А			07.2022
Н. контр.		Бейсембаев			07.2022

02–2021–АС

«Строительство спортивного зала для КГУ "Детско-юношеская спортивная школа № 2 г.Актобе»

Архитектурно–строительная часть
Блок А

Стадия	Лист	Листов
РП	35	62

Узел 1, Сечение стены подвала.

ТОО "Redline Pro"
г. Шымкент–2022 г.

Формат А3

План расположения монолитных рам

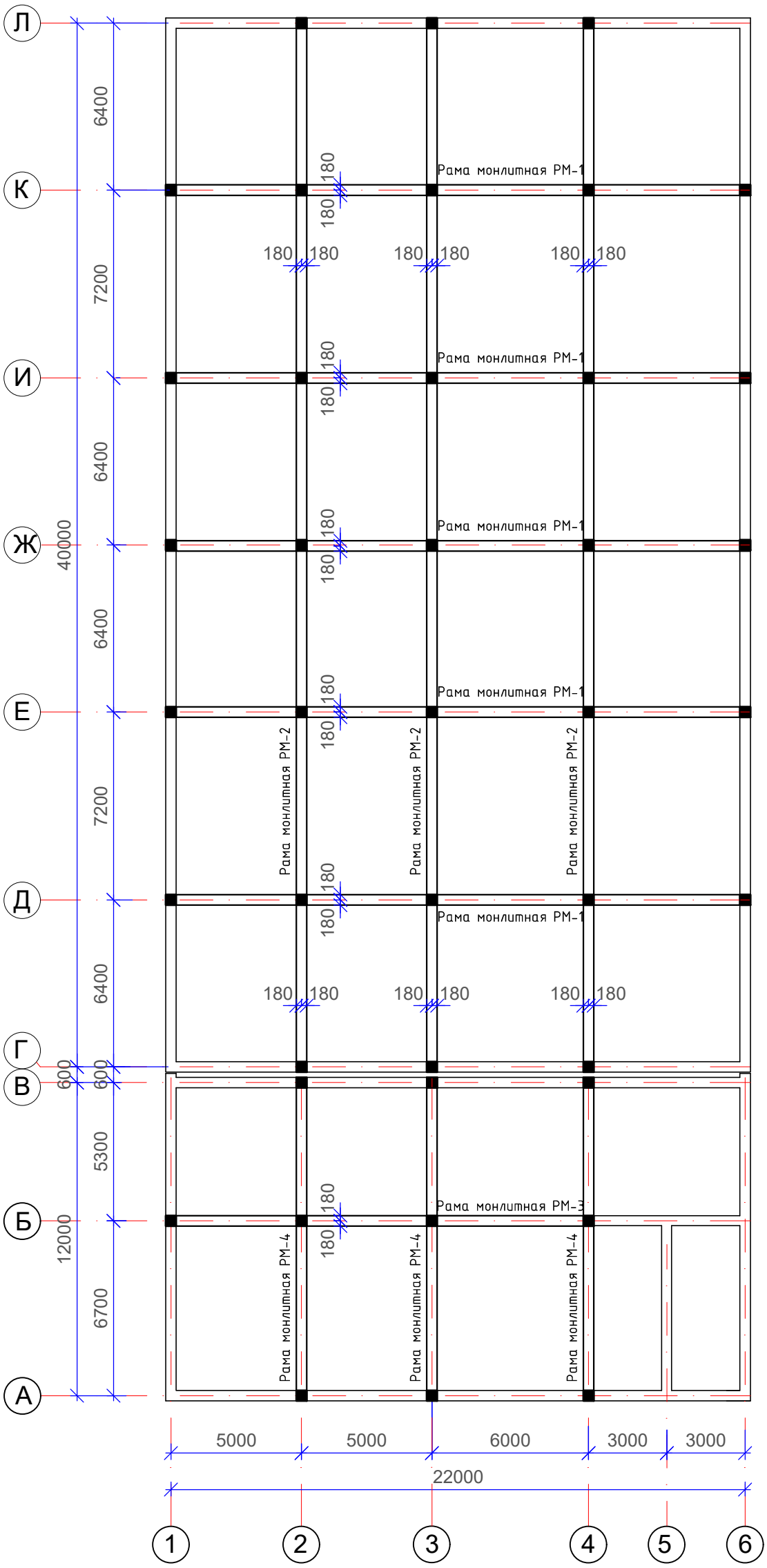

Спецификация конструктивных элементов колонны

Поз.	Обозначение	Наименование	Кол.	Масса ед., кг.	Примечание
Рм-1	см. лист КЖ-24	Монолитный ригель Рм-1	5		
Рм-2	см. лист КЖ-24	Монолитный ригель Рм-2	3		
Рм-3	см. лист КЖ-24	Монолитный ригель Рм-3	1		
Рм-4	см. лист КЖ-24	Монолитный ригель Рм-4	3		

Примечание

1. Монолитные конструкции выполнить согласно СН РК 5.03-07-2013 "Несущие и ограждающие конструкции" и СНиП РК 5.03-34-2005 "Бетонные и железобетонные конструкции".
2. Снятие опалубки производить после достижения бетоном 70% проектной прочности.
3. Размерные линии указаны до центра рабочей арматуры.
4. Данный лист смотри совместно КЖ-27-28
5. При производстве работ следует обращать внимание на точность расположения арматурных изделий в колонне и соблюдение защитных слоев.

Схема блокировки

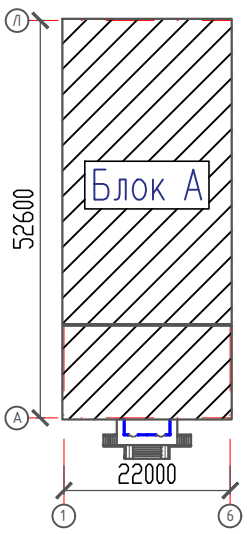

Согласовано:

Инв. N подл. | Подпись и дата | Взам. инв. N

Изм.	Кол.уч	Лист	N док.	Подпись	Дата
Проверил		Мейрбеков			07.2022
Разработал		Абибуллаев А			07.2022
Н. контр.		Бейсембаев			07.2022

02-2021-АС

«Строительство спортивного зала для КГУ "Детско-юношеская спортивная школа № 2 г.Актобе»

Архитектурно-строительная часть Блок А	Стадия	Лист	Листов
	РП	36	62
План расположения монолитных рам	ТОО "Redline Pro" г. Шымкент-2022 г.		

Опалубочный чертеж рамы РМ-1

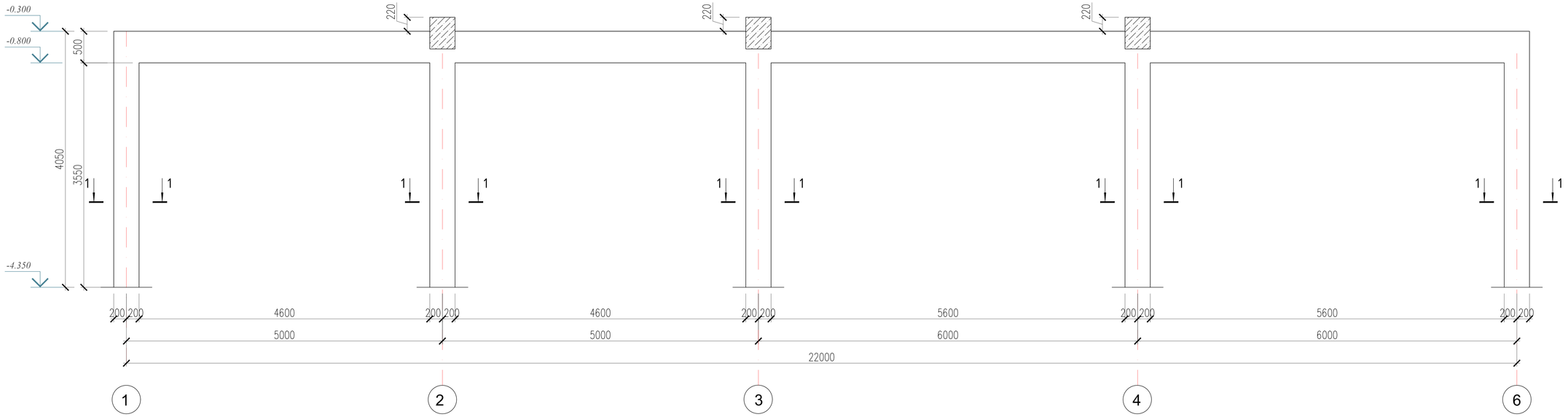

Схема армирования рамы РМ-1

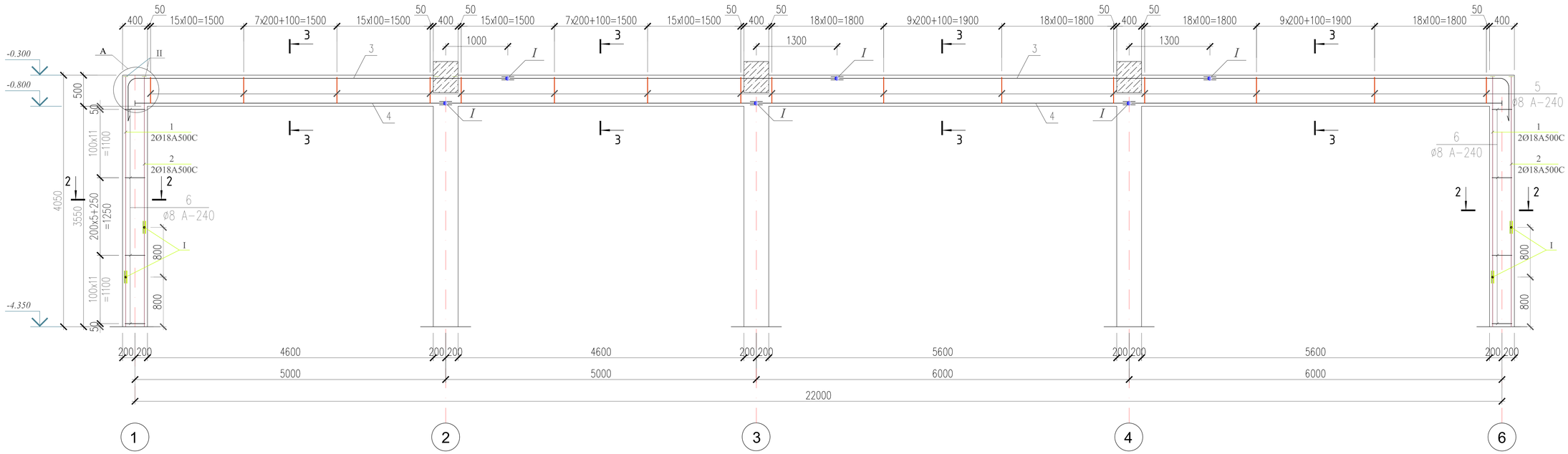

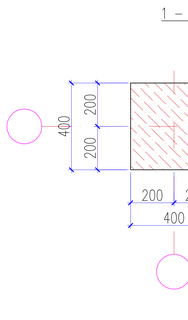

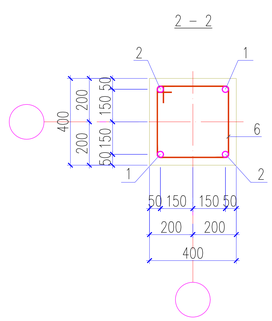

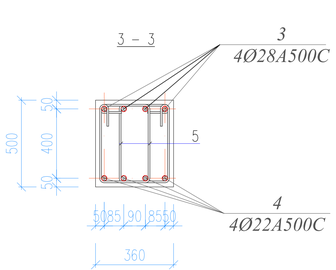

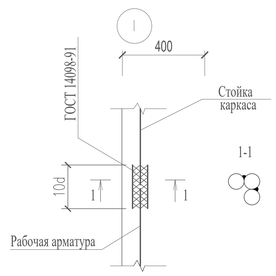

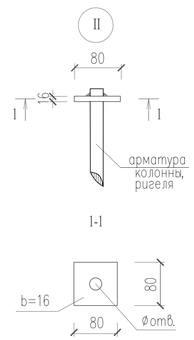

Изм.	Кол.уч	Лист	N док.	Подпись	Дата
Проверил		Мейрбеков			07.2022
Разработал		Абибуллаев А			07.2022
Н. контр.		Бейсембаев			07.2022

02-2021-АС

«Строительство спортивного зала для КГУ "Детско-юношеская спортивная школа № 2 г.Актобе»

Архитектурно-строительная часть Блок А	Стадия	Лист	Листов
	РП	37	62
Опалубочный чертеж и армирование рамы РМ-1	ТОО "Redline Pro" г. Шымкент-2022 г.		

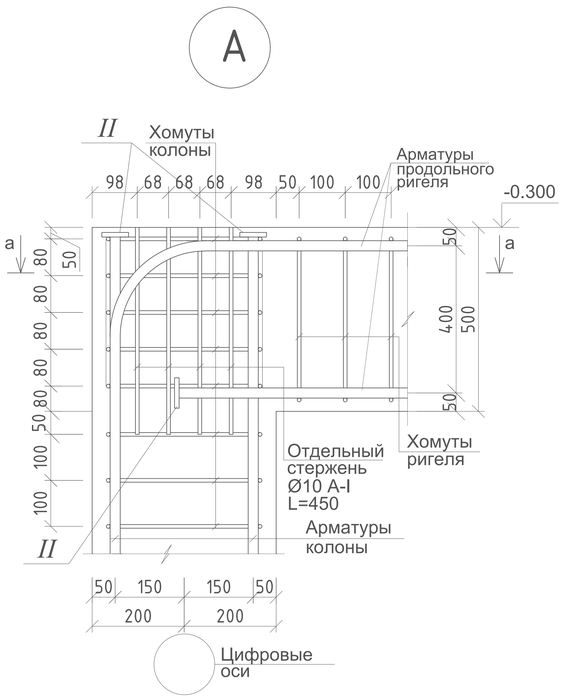

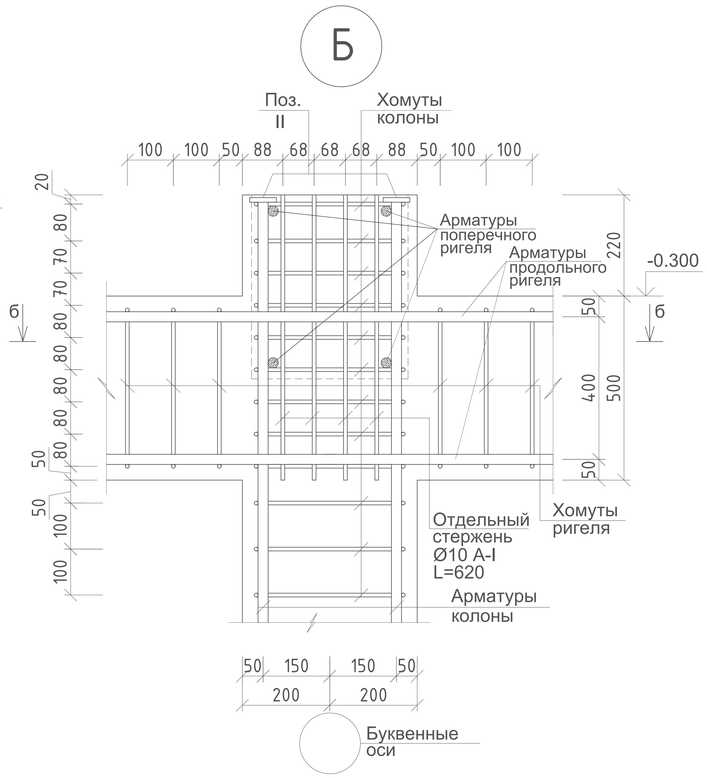

а–а

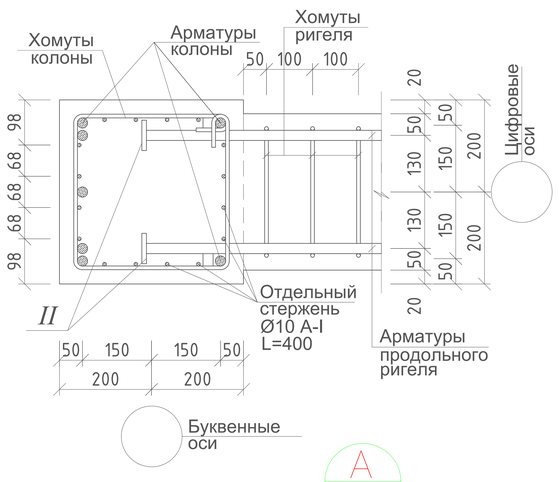

б–б

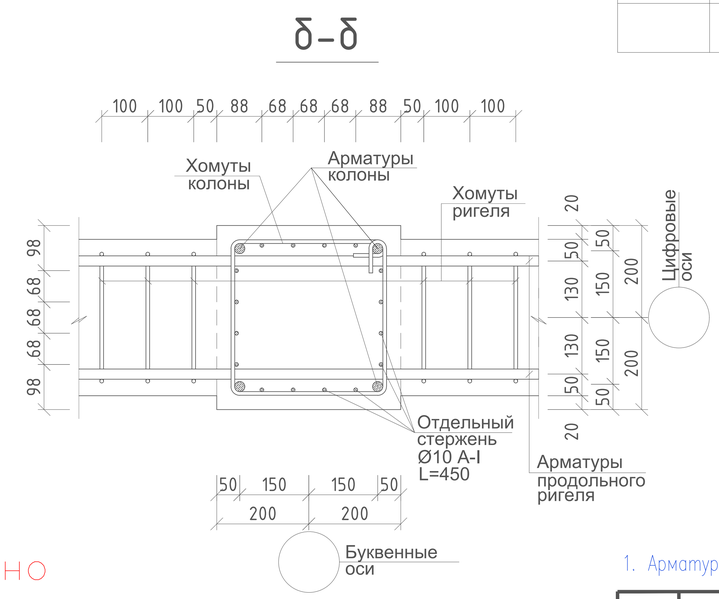

А
-

Правильно Неправильно

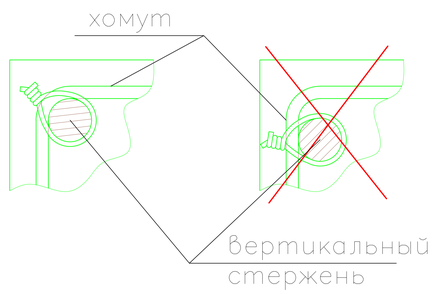

Спецификация материалов

Поз.	Обозначение	Наименование	Кол.	Масса ед.,кг.	Примечание
		Монолитный рама РМ-1			
1	ГОСТ 34028-2016	Ø18A500C L=3230	4	6,45	25,80
2	ГОСТ 34028-2016	Ø18A500C L=2430	4	4,85	19,40
3	ГОСТ 34028-2016	Ø28A500C L=23.7 п.м	4	114,47	457,88
4	ГОСТ 34028-2016	Ø22A500C L=22.0 п.м	4	65,65	262,60
5	ГОСТ 34028-2016	Ø8A240 L=1290	344	0,51	175,44
6	ГОСТ 34028-2016	Ø8A240 L=1500	68	0,59	40,12
7	ГОСТ 34028-2016	Ø10A240 L=650	32	0,40	12,80
8	ГОСТ 103-91	-16x80 L=80	8	0,80	6,40
9	ГОСТ 34028-2016	Ø28A500C L=280	24	1,35	32,40
10	ГОСТ 34028-2016	Ø22A500C L=220	24	0,66	15,84
11	ГОСТ 34028-2016	Ø18A500C L=180	16	0,36	5,76
		Материал:			
	Колонна	Бетон кл.С20/25 м3			1,30
	Ригель	Бетон кл.С20/25 м3			3,67

Ведомость деталей

Поз.	Эскиз
поз.5 L=1290мм	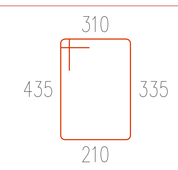
поз.3	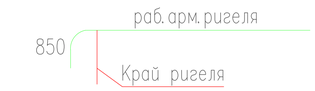

1. Арматура поперечного ригеля условно показана–4 шт.

Ведомость деталей

Поз.	Эскиз
поз.6 L=1500мм	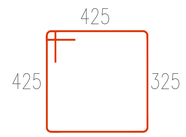

Изм.	Кол.уч	Лист	N док.	Подпись	Дата	
Проверил		Мейрбеков			07.2022	
Разработал		Абибуллаев А			07.2022	
Н. контр.		Бейсембаев			07.2022	

02–2021–АС

«Строительство спортивного зала для КГУ "Детско-юношеская спортивная школа № 2 г.Актобе»

Архитектурно–строительная часть Блок А	Стадия	Лист	Листов
	РП	38	62
Узлы А и Б Спецификация материалов	ТОО "Redline Pro" г. Шымкент–2022 г.		

Согласовано:

Инв. N подл. | Подпись и дата | Взам. инв. N

Опалубочный чертеж рамы РМ-2

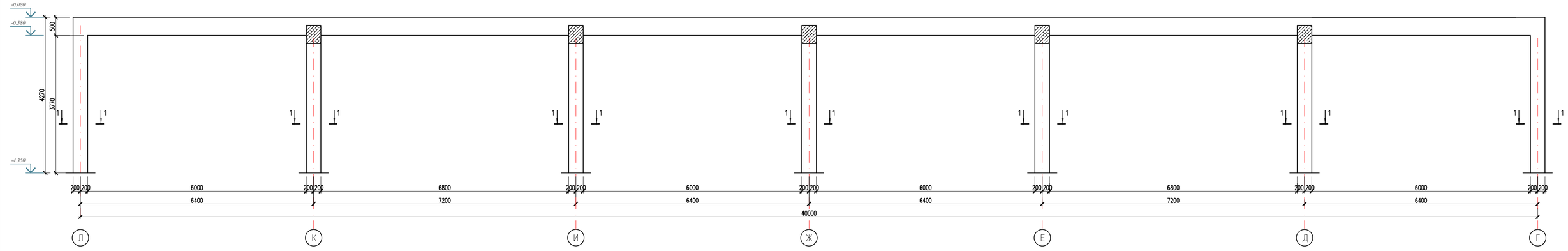

Схема армирования рамы РМ-2

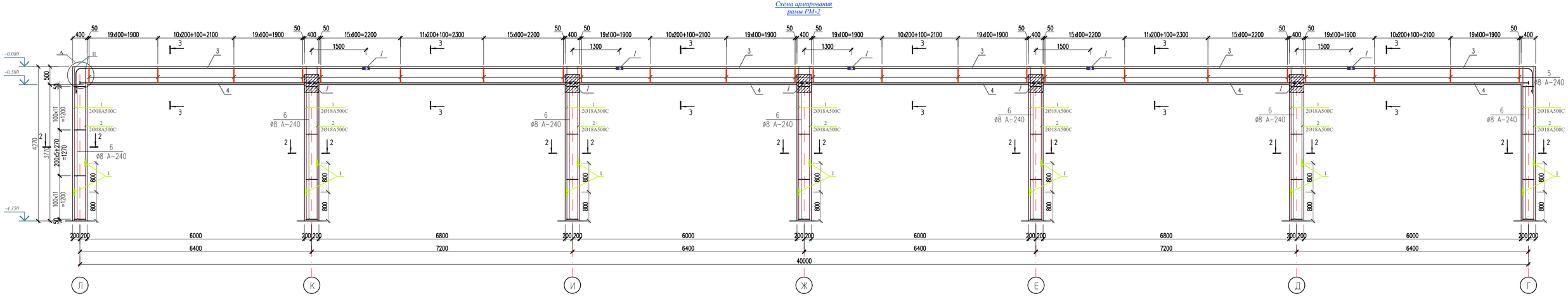

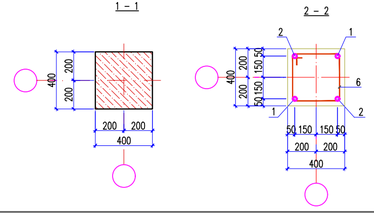

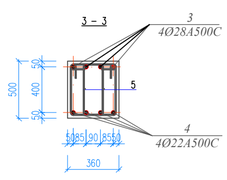

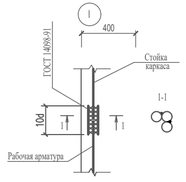

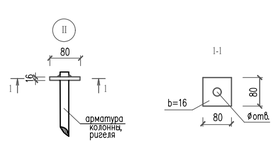

							02-2021-АС	
							«Строительство спортивного зала для КГУ "Детско-юношеская спортивная школа № 2 г.Актобе»	
Изм.	Кол.уч.	Лист	N док.	Подпись	Дата			
Проверил		Меирбеков			07.2022	Архитектурно- строительная часть Блок А	Стадия	Лист	Листов
Разработал		Абибуллоев А.			07.2022		РП	39	62
Н. контр.		Бейсембаев			07.2022				
						Опалубочный чертеж и армирование рамы РМ-2	ТОО "Redline Pro" г. Шымкент-2022 г.	

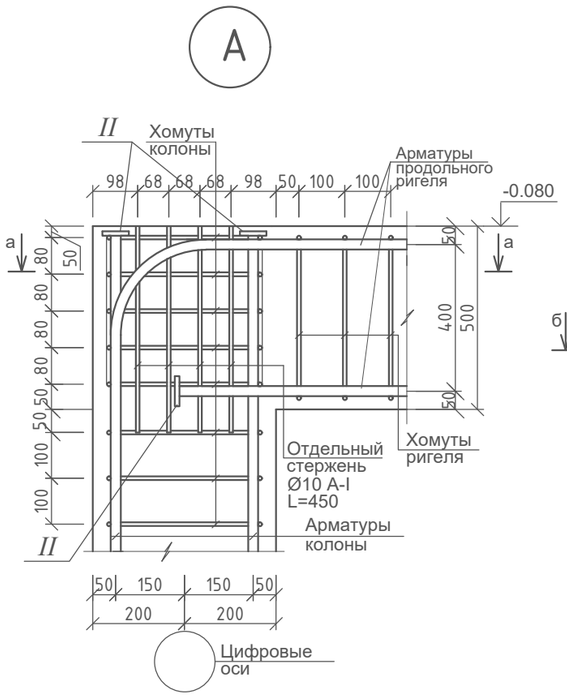

а–а

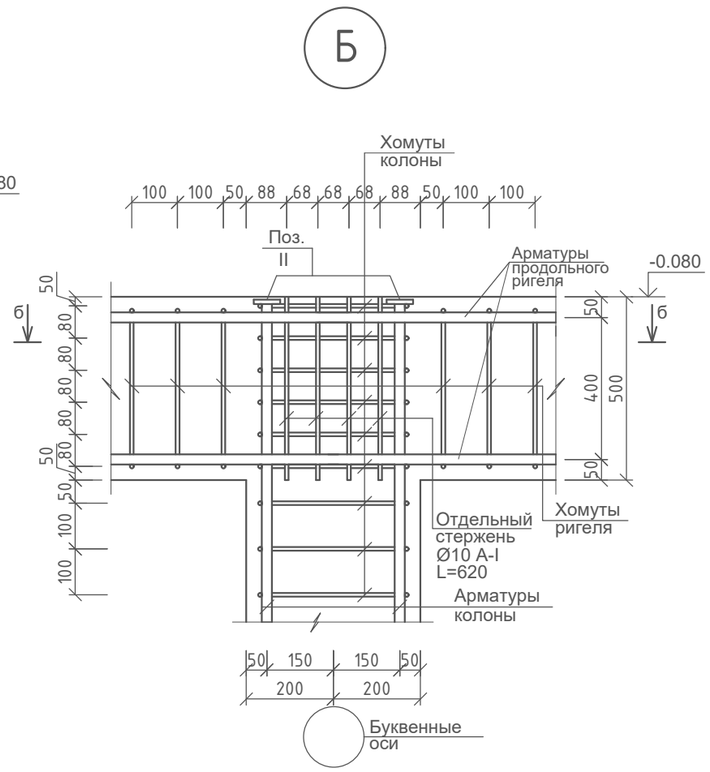

б–б

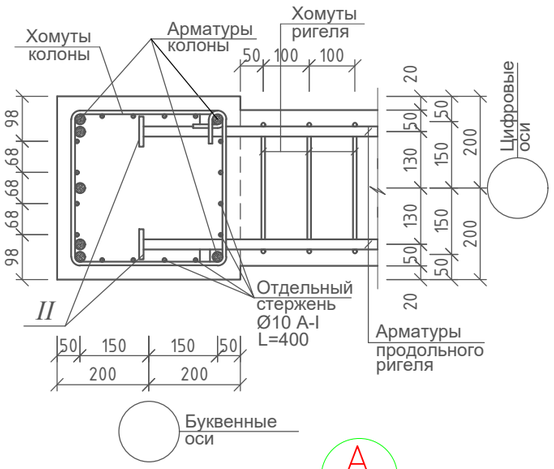

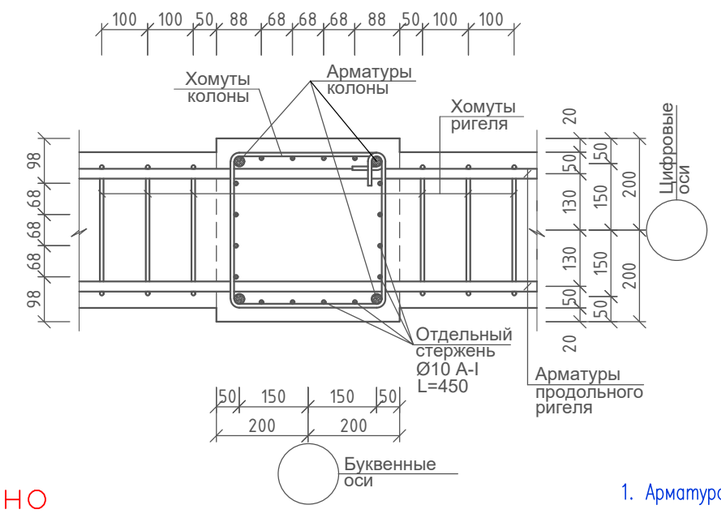

А
-

Правильно Неправильно

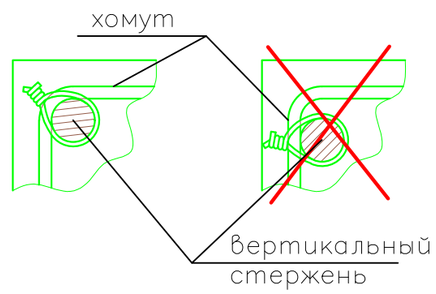

Спецификация материалов

Поз.	Обозначение	Наименование	Кол.	Масса ед.,кг.	Примечание
		Монолитный рама РМ-2			
1	ГОСТ 34028-2016	Ø18A500C L=3450	14	6,89	96,46
2	ГОСТ 34028-2016	Ø18A500C L=2650	14	5,29	74,06
3	ГОСТ 34028-2016	Ø28A500C L=41.7 п.м	4	201,41	805,64
4	ГОСТ 34028-2016	Ø22A500C L=40.0 п.м	4	119,36	477,44
5	ГОСТ 34028-2016	Ø8A240 L=1290	572	0,51	291,72
6	ГОСТ 34028-2016	Ø8A240 L=1500	238	0,59	140,42
7	ГОСТ 34028-2016	Ø10A240 L=650	112	0,40	44,80
8	ГОСТ 103-91	-16x80 L=80	36	0,80	28,80
9	ГОСТ 34028-2016	Ø28A500C L=280	40	1,35	54,0
10	ГОСТ 34028-2016	Ø22A500C L=220	40	0,66	26,40
11	ГОСТ 34028-2016	Ø18A500C L=180	56	0,36	20,16
		Материал:			
	Колонна	Бетон кл.С20/25 м3			7,47
	Ригель	Бетон кл.С20/25 м3			6,77

Ведомость деталей

Поз.	Эскиз
поз.5 L=1290мм	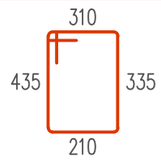
поз.3	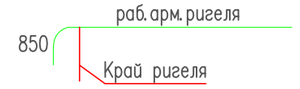

1. Арматура поперечного ригеля условно показана–4 шт.

Ведомость деталей

Поз.	Эскиз
поз.6 L=1500мм	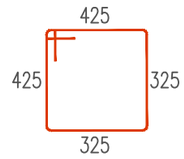

Изм.	Кол.уч	Лист	N док.	Подпись	Дата	02–2021–АС		
						«Строительство спортивного зала для КГУ "Детско-юношеская спортивная школа № 2 г.Актобе»		
Проверил		Мейрбеков			07.2022	Архитектурно–строительная часть Блок А	Стадия: РП	Лист: 40 / Листов: 62
Разработал		Абибуллаев А			07.2022			
Н. контр.		Бейсембаев			07.2022	Узлы А и Б Спецификация материалов	ТОО "Redline Pro" г. Шымкент–2022 г.	

Согласовано:

Инв. N подл. | Подпись и дата | Взам. инв. N

Опалубочный чертеж рамы РМ-3

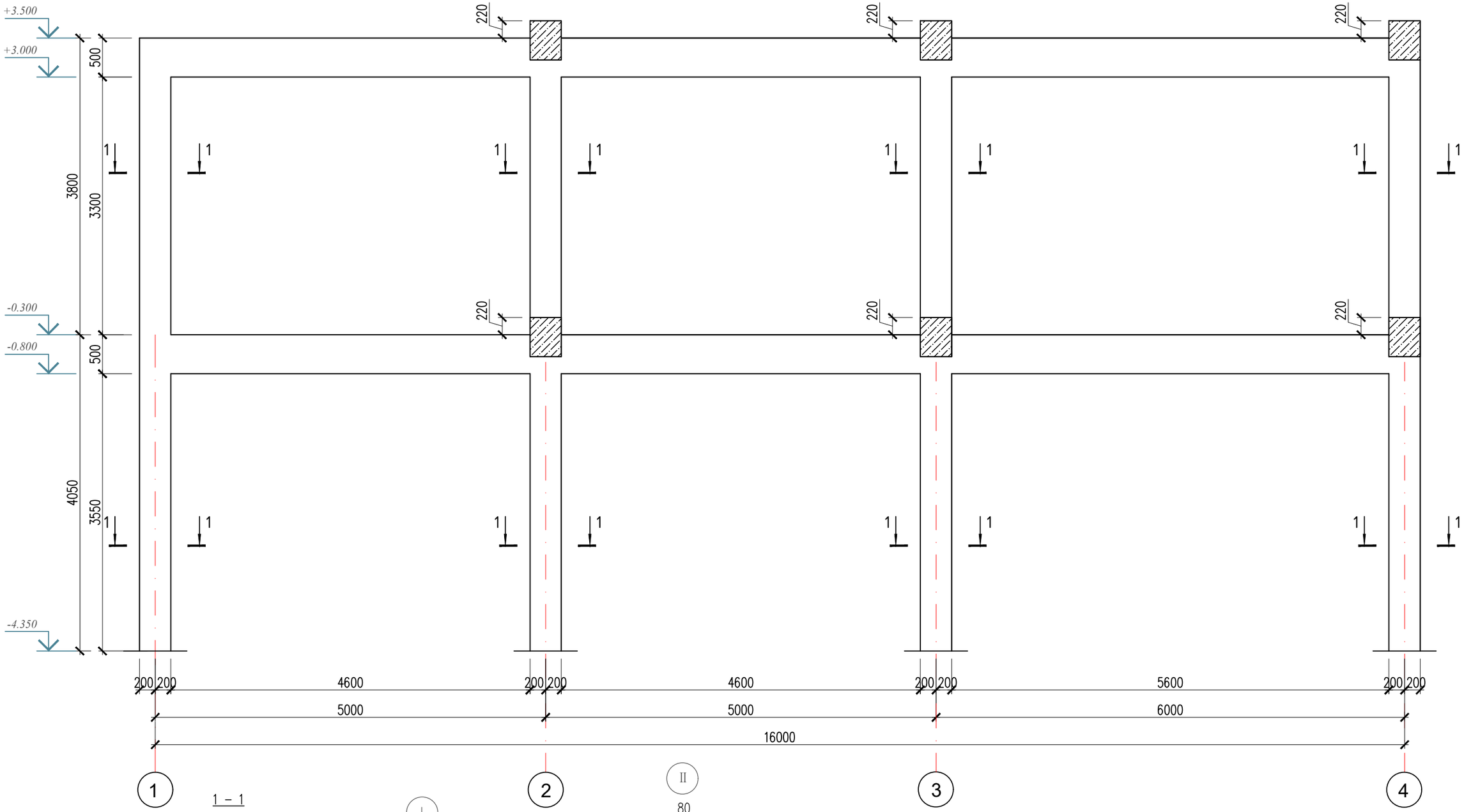

1 – 1

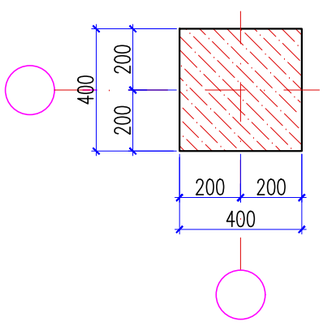

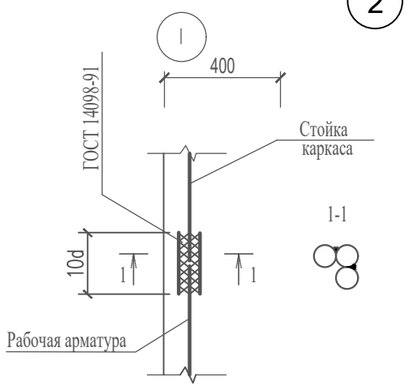

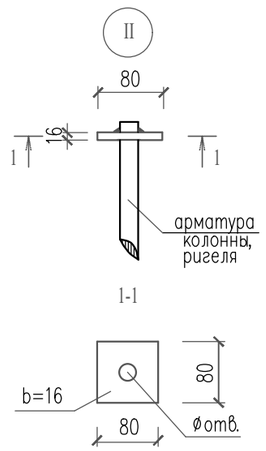

						02–2021–АС	
						«Строительство спортивного зала для КГУ "Детско-юношеская спортивная школа № 2 г.Актобе»	
Изм.	Кол.уч	Лист	N док.	Подпись	Дата		
Проверил		Мейрбеков			07.2022	Архитектурно–строительная часть Блок А	Стадия: РП; Лист: 41; Листов: 62
Разработал		Абибуллаев А			07.2022		
Н. контр.		Бейсембаев			07.2022	Опалубочный чертеж рамы РМ–3	ТОО "Redline Pro" г. Шымкент–2022 г.

Схема армирования рамы РМ-3

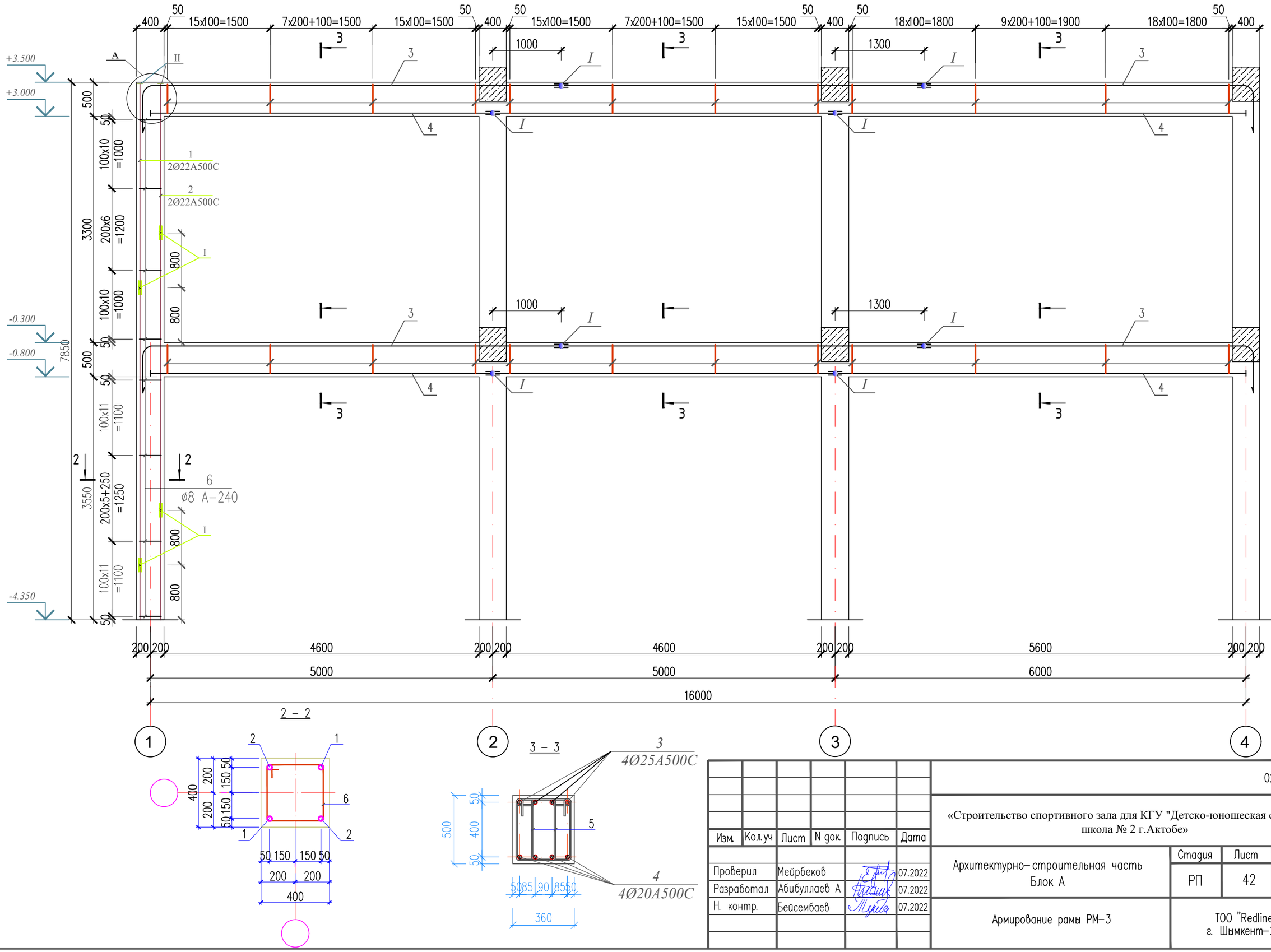

						02-2021-АС
						«Строительство спортивного зала для КГУ "Детско-юношеская спортивная школа № 2 г.Актобе»
Изм.	Кол.уч	Лист	N док.	Подпись	Дата	
Проверил		Мейрбеков			07.2022	Архитектурно-строительная часть Блок А
Разработал		Абибуллаев А			07.2022	Стадия: РП; Лист: 42; Листов: 62
Н. контр.		Бейсембаев			07.2022	Армирование рамы РМ-3
						ТОО "Redline Pro" г. Шымкент-2022 г.

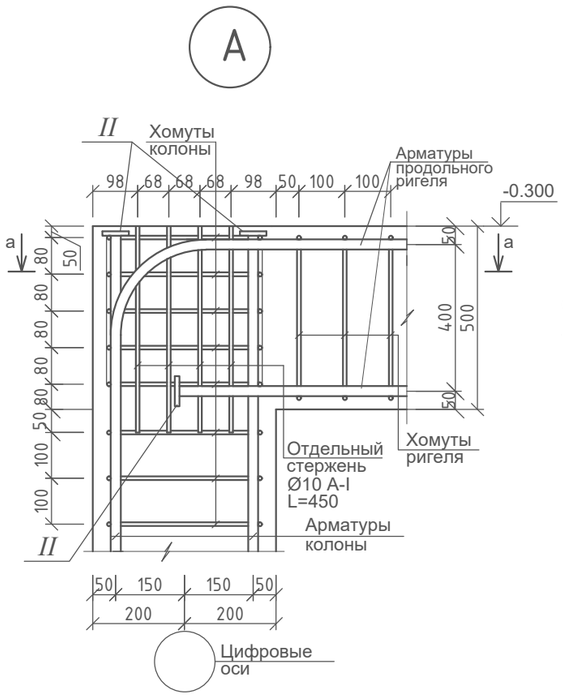

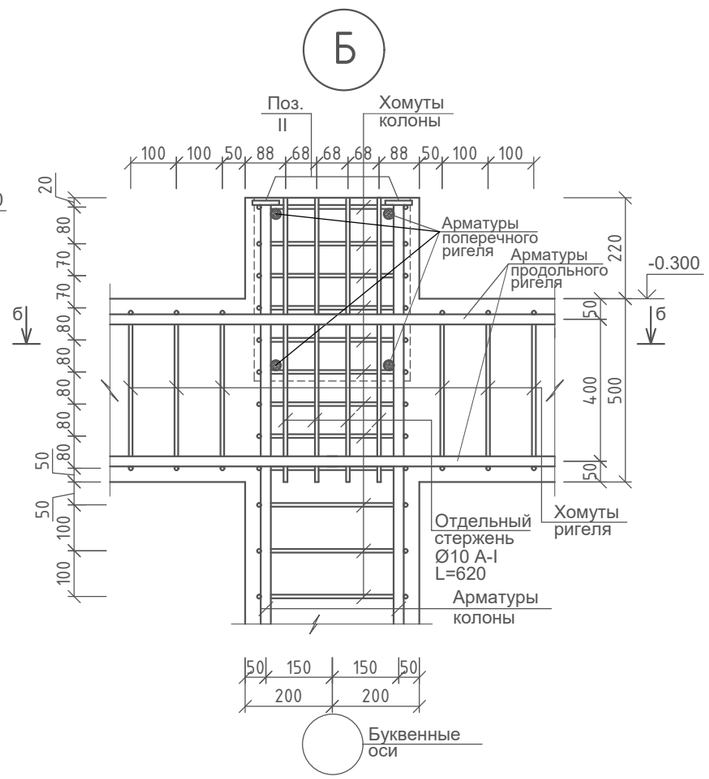

а–а

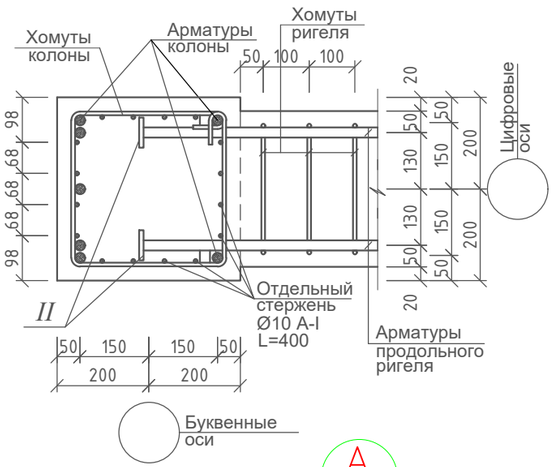

б–б

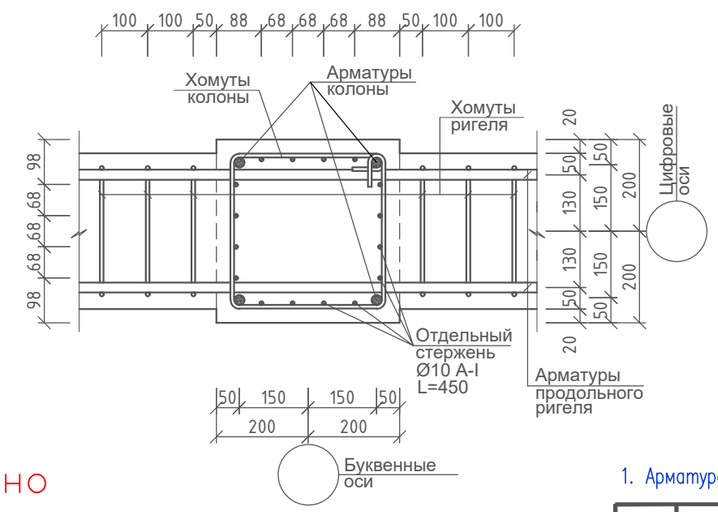

А
-

Правильно Неправильно

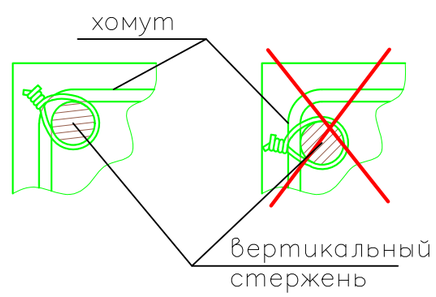

Спецификация материалов

Поз.	Обозначение	Наименование	Кол.	Масса ед.,кг.	Примечание
		Монолитный рама РМ-1			
1	ГОСТ 34028-2016	Ø22A500C L=7030	2	20,98	41,96
2	ГОСТ 34028-2016	Ø22A500C L=6230	2	18,59	37,18
3	ГОСТ 34028-2016	Ø25A500C L=17.7 п.м	8	68,15	545,20
4	ГОСТ 34028-2016	Ø20A500C L=16.0 п.м	8	39,45	315,60
5	ГОСТ 34028-2016	Ø8A240 L=1290	250	0,51	127,50
6	ГОСТ 34028-2016	Ø8A240 L=1500	66	0,59	38,94
7	ГОСТ 34028-2016	Ø10A240 L=650	32	0,40	12,80
8	ГОСТ 103-91	-16x80 L=80	4	0,80	3,20
9	ГОСТ 34028-2016	Ø22A500C L=220	16	0,66	10,56
10	ГОСТ 34028-2016	Ø25A500C L=250	32	0,96	30,72
11	ГОСТ 34028-2016	Ø20A500C L=200	32	0,49	15,68
		Материал:			
	Колонна	Бетон кл.С20/25 м3			1,26
	Ригель	Бетон кл.С20/25 м3			5,33

Ведомость деталей

Поз.	Эскиз
поз.5 L=1290мм	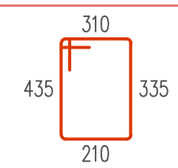
поз.3	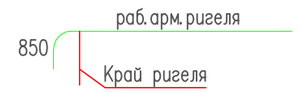

1. Арматура поперечного ригеля условно показана–4 шт.

Ведомость деталей

Поз.	Эскиз
поз.6 L=1500мм	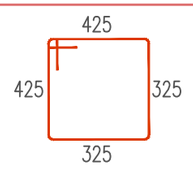

Изм.	Кол.уч	Лист	N док.	Подпись	Дата
Проверил		Мейрбеков			07.2022
Разработал		Абибуллаев А			07.2022
Н. контр.		Бейсембаев			07.2022

02–2021–АС

«Строительство спортивного зала для КГУ "Детско-юношеская спортивная школа № 2 г.Актобе»

Архитектурно–строительная часть
Блок А

Стадия	Лист	Листов
РП	43	62

Узлы А и Б
Спецификация материалов

ТОО "Redline Pro"
г. Шымкент–2022 г.

Согласовано:

Взам. инв. N

Подпись и дата

Инв. N подл.

Опалубочный чертеж рамы РМ-4

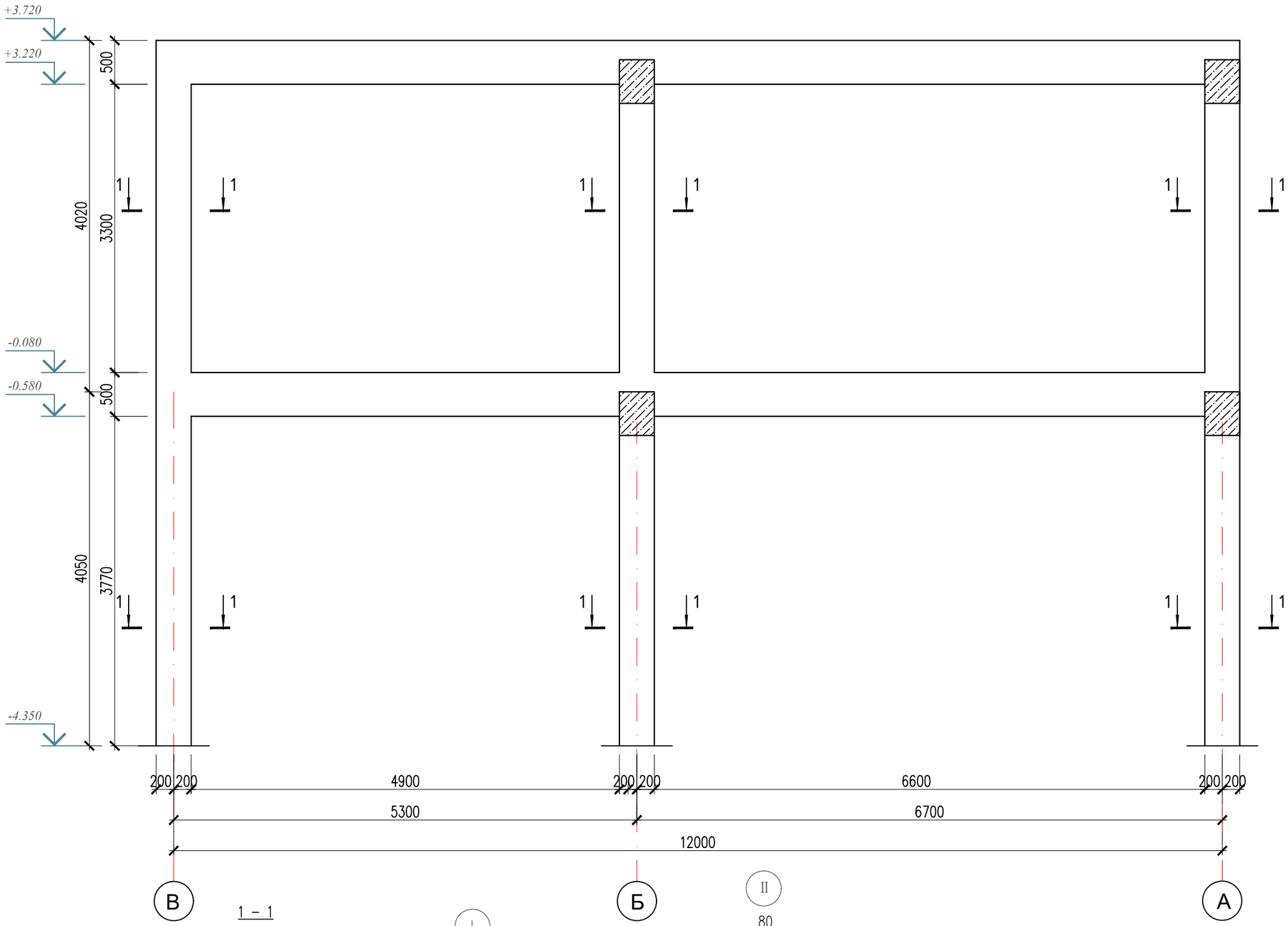

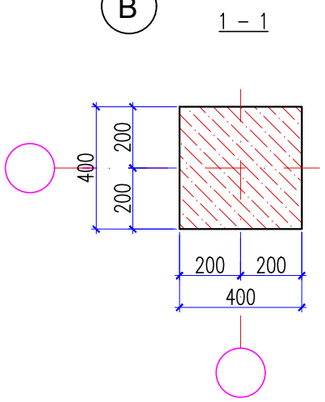

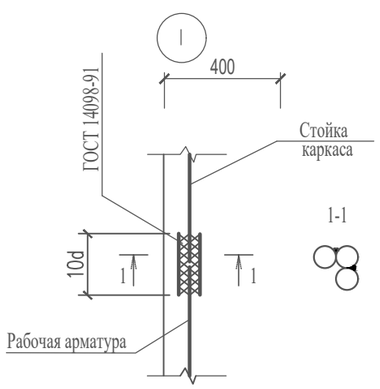

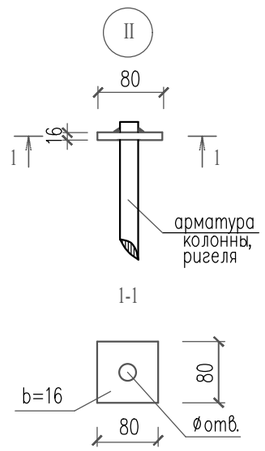

						02–2021–АС
						«Строительство спортивного зала для КГУ "Детско-юношеская спортивная школа № 2 г.Актобе»
Изм.	Кол.уч	Лист	N док.	Подпись	Дата	
Проверил		Мейрбеков			07.2022	Архитектурно–строительная часть Блок А
Разработал		Абибуллаев А			07.2022	Стадия: РП; Лист: 44; Листов: 62
Н. контр.		Бейсембаев			07.2022	Опалубочный чертеж рамы РМ–4
						ТОО "Redline Pro" г. Шымкент–2022 г.

Схема армирования рамы РМ-4

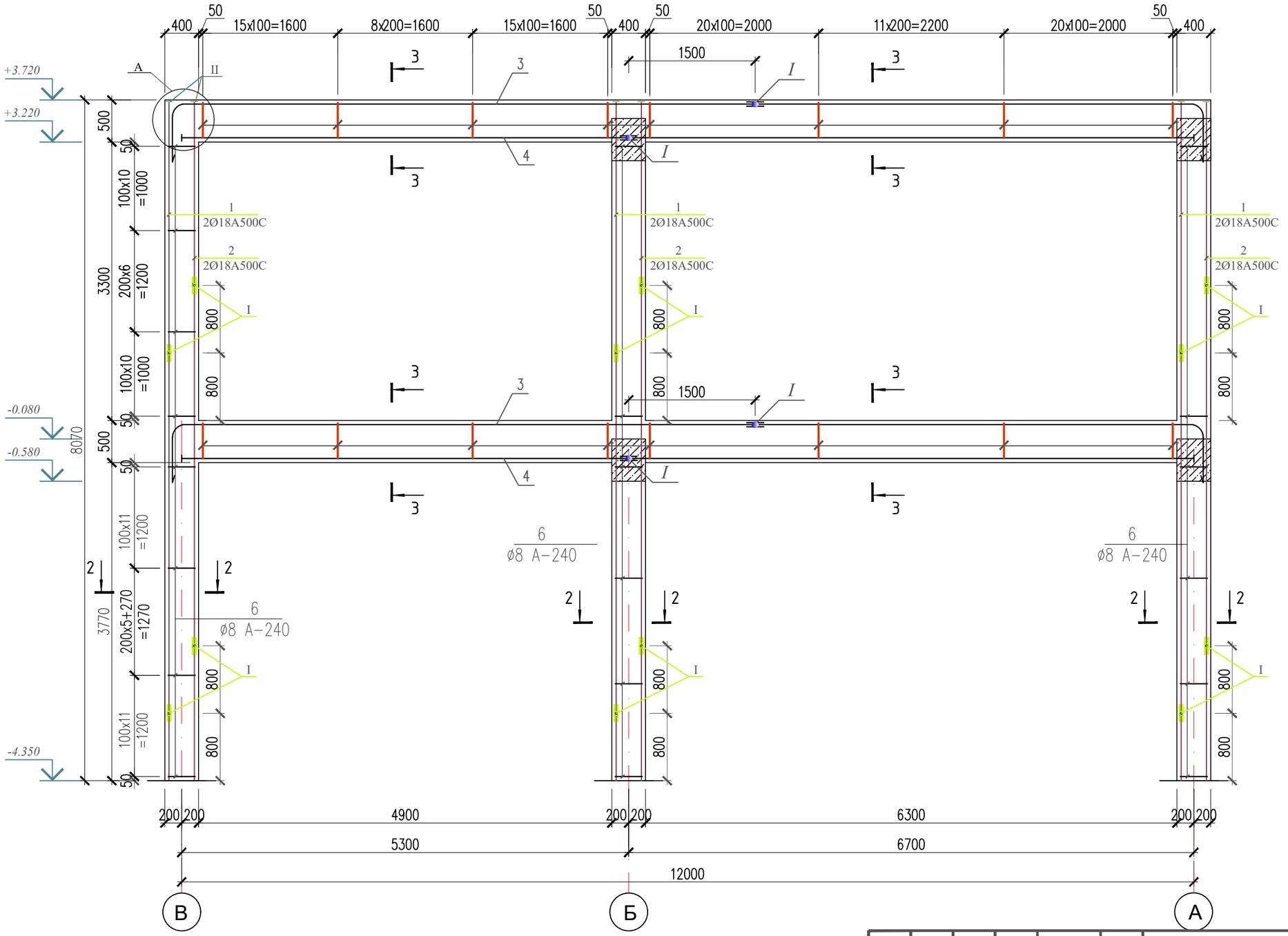

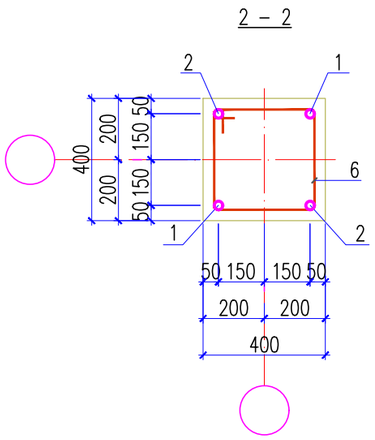

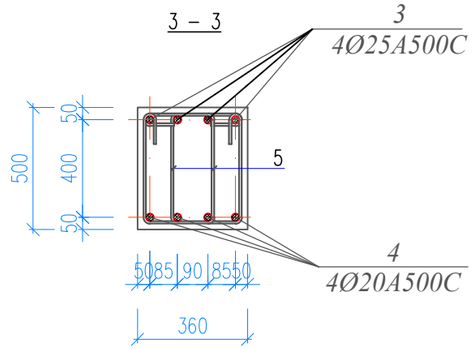

						02–2021–АС	
						«Строительство спортивного зала для КГУ "Детско-юношеская спортивная школа № 2 г.Актобе»	
Изм.	Кол.уч	Лист	N док.	Подпись	Дата		
Проверил		Мейрбеков			07.2022	Архитектурно–строительная часть Блок А	Стадия: РП; Лист: 45; Листов: 62
Разработал		Абибуллаев А			07.2022		
Н. контр.		Бейсембаев			07.2022	Армирование рамы РМ–4	ТОО "Redline Pro" г. Шымкент–2022 г.

А

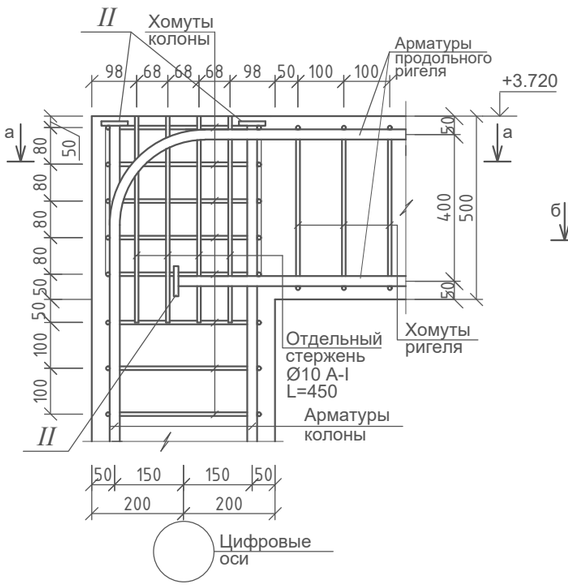

а–а

Б

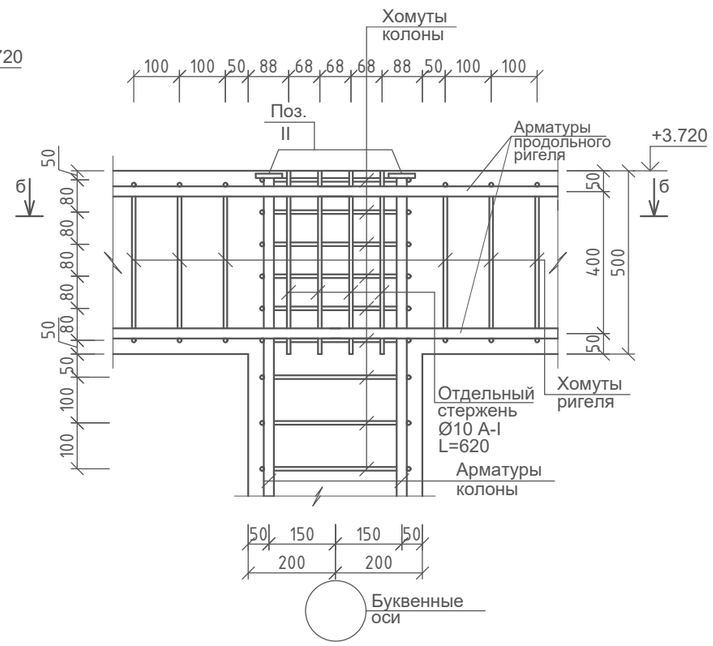

б–б

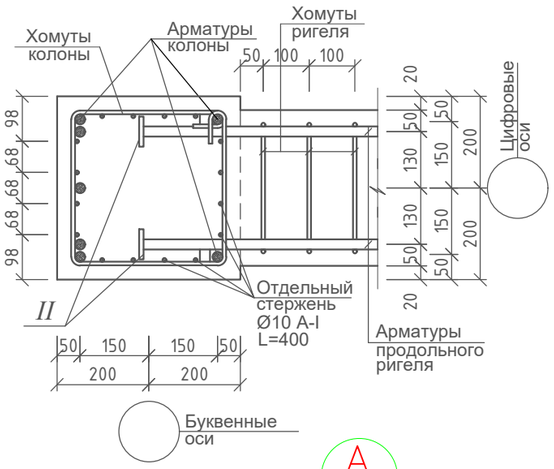

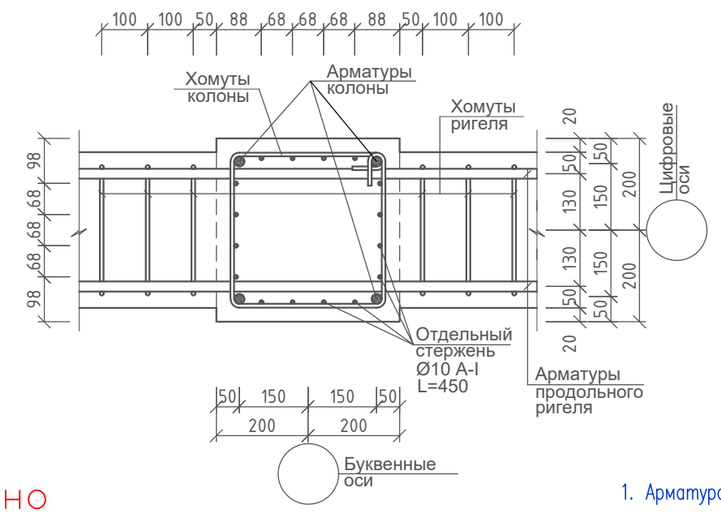

А
-

Правильно Неправильно

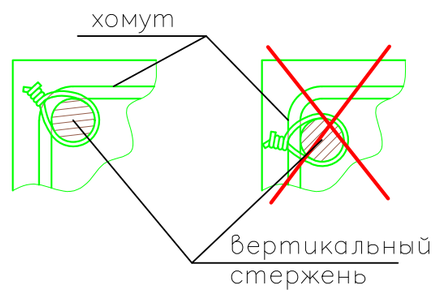

Спецификация материалов

Поз.	Обозначение	Наименование	Кол.	Масса ед.,кг.	Примечание
		Монолитный рама РМ-1			
1	ГОСТ 34028-2016	Ø22A500C L=7250	6	21,63	129,78
2	ГОСТ 34028-2016	Ø22A500C L=6450	6	19,25	115,50
3	ГОСТ 34028-2016	Ø25A500C L=17.7 п.м	8	68,15	545,20
4	ГОСТ 34028-2016	Ø20A500C L=16.0 п.м	8	39,45	315,60
5	ГОСТ 34028-2016	Ø8A240 L=1290	250	0,51	127,50
6	ГОСТ 34028-2016	Ø8A240 L=1500	198	0,59	116,82
7	ГОСТ 34028-2016	Ø10A240 L=650	96	0,40	38,40
8	ГОСТ 103-91	-16x80 L=80	12	0,80	9,60
9	ГОСТ 34028-2016	Ø22A500C L=220	48	0,66	31,68
10	ГОСТ 34028-2016	Ø25A500C L=250	32	0,96	30,72
11	ГОСТ 34028-2016	Ø20A500C L=200	32	0,49	15,68
		Материал:			
	Колонна	Бетон кл.С20/25 м3			3,87
	Ригель	Бетон кл.С20/25 м3			4,18

Ведомость деталей

Поз.	Эскиз
поз.5 L=1290мм	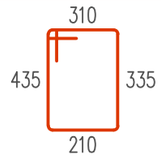
поз.3	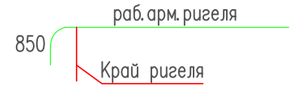

1. Арматура поперечного ригеля условно показана–4 шт.

Ведомость деталей

Поз.	Эскиз
поз.6 L=1500мм	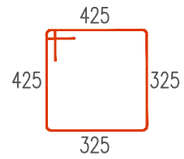

Изм.	Кол.уч	Лист	N док.	Подпись	Дата	02–2021–АС		
						«Строительство спортивного зала для КГУ "Детско-юношеская спортивная школа № 2 г.Актобе»		
Проверил		Мейрбеков			07.2022	Архитектурно–строительная часть Блок А	Стадия: РП	Лист: 46 / Листов: 62
Разработал		Абибуллаев А			07.2022			
Н. контр.		Бейсембаев			07.2022	Узлы А и Б Спецификация материалов	ТОО "Redline Pro" г. Шымкент–2022 г.	

Согласовано:

Взам. инв. N

Подпись и дата

Инв. N подл.

План расположения плит перекрытия на отм.–0.080

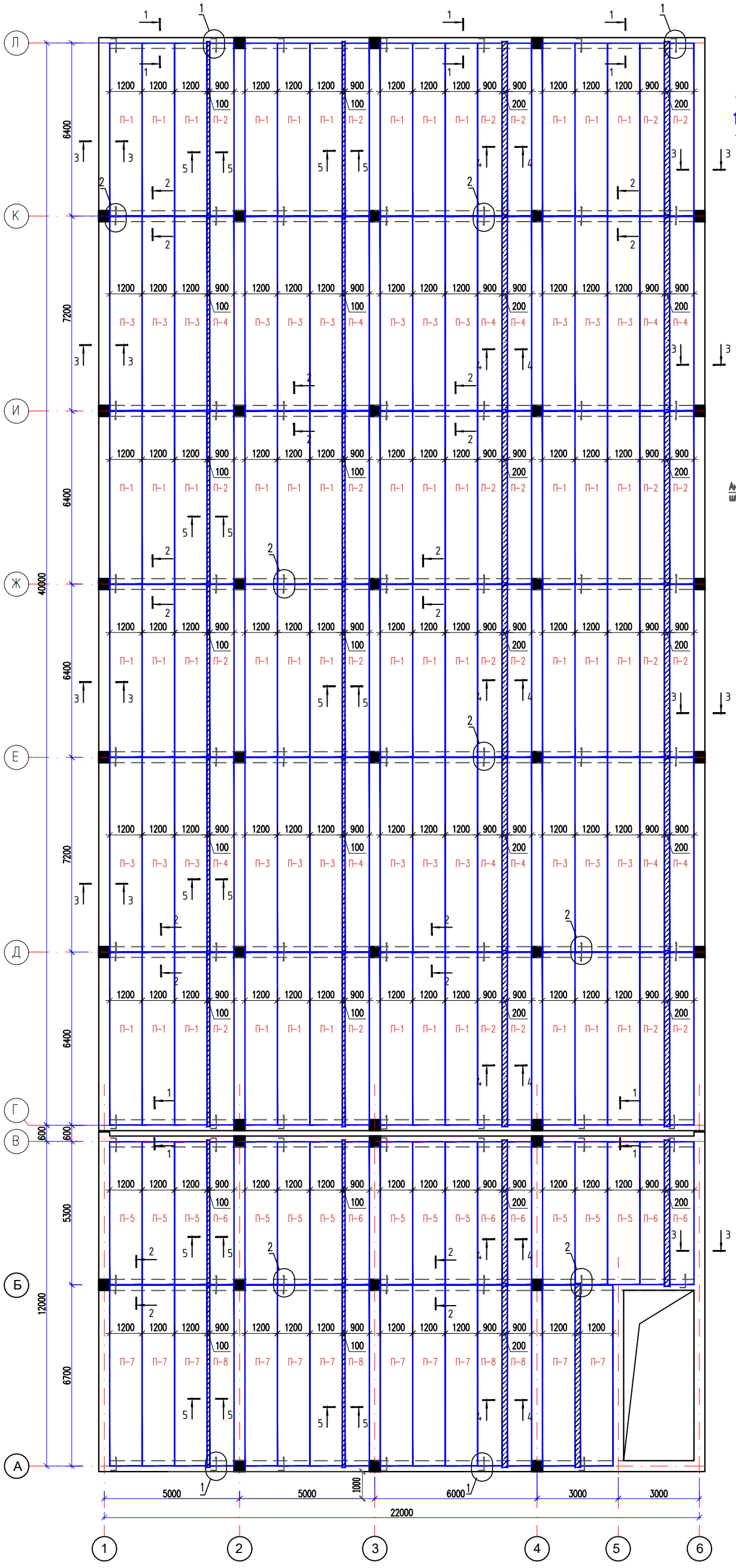

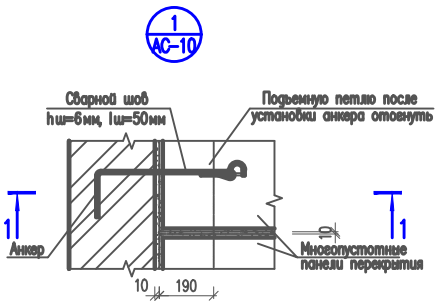

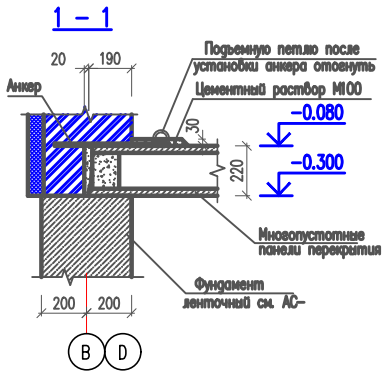

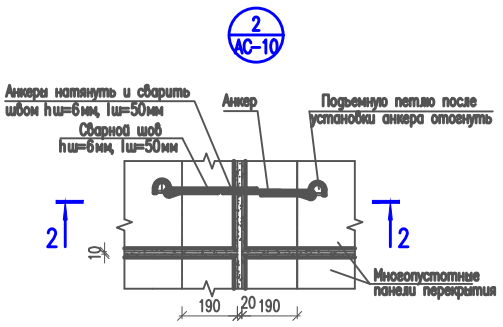

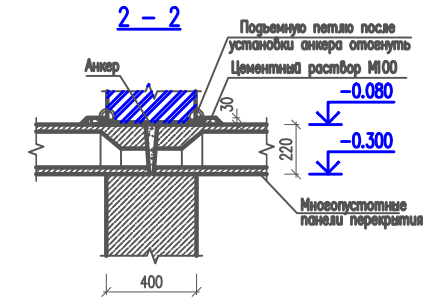

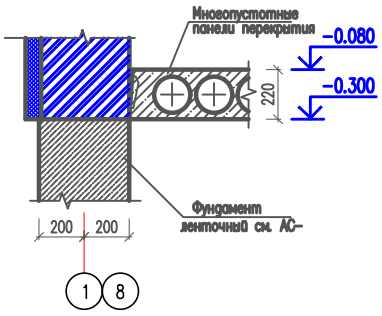

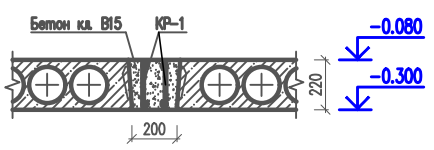

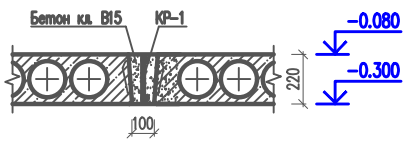

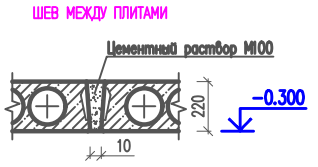

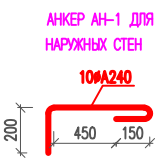

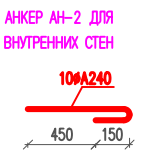

Каркас КР-1

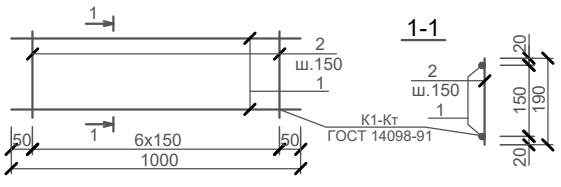

							02–2021–АС
							«Строительство спортивного зала для КГУ "Детско-юношеская спортивная школа № 2 г.Актобе»
Изм.	Кол.уч	Лист	N док.	Подпись	Дата		
Проверил		Мейрбеков			07.2022	Архитектурно–строительная часть Блок А	Стадия: РП; Лист: 47; Листов: 62
Разработал		Абибуллаев А			07.2022		
Н. контр.		Бейсембаев			07.2022	План расположения плит перекрытия на отм.–0.080	ТОО "Redline Pro" г. Шымкент–2022 г.

Спецификация материалов

Поз.	Обозначение	Наименование	Кол.	Масса ед., кг.	Примеч.
		Сборные ж/б плиты покрытий			
П-1	серия WI Tech 2011/kz вып.1	ПБ-2.72.12-8	48	2700	L=6380
П-2	серия WI Tech 2011/kz вып.1	ПБ-2.72.9-8	24	2009	L=6380
П-3	серия WI Tech 2011/kz вып.1	ПБ-2.72.12-8	24	2700	
П-4	серия WI Tech 2011/kz вып.1	ПБ-2.72.9-8	12	2009	
П-5	серия WI Tech 2011/kz вып.1	ПБ-2.54.12-8	12	2024	L=5280
П-6	серия WI Tech 2011/kz вып.1	ПБ-2.54.9-8	6	1505	L=5280
П-7	серия WI Tech 2011/kz вып.1	ПБ-2.72.12-8	11	2700	L=6680
П-8	серия WI Tech 2011/kz вып.1	ПБ-2.72.9-8	4	2009	L=6680
		Монолитный участок толщ. 100мм п.м	106.0	2.07	219.42
		Каркас КР-1 на 1 п.м	1	2.07	
1	ГОСТ 34028-2016	ø12 А-500С L=1000	2	0.89	1.78
2	ГОСТ 34028-2016	ø6 А-240 L=190	7	0.042	0.29
	Материалы:	Бетон кл. С12/15 м3	0.022		
		Монолитный участок толщ. 200мм п.м	106.0	4.14	438.84
		Каркас КР-1 на 1 п.м	2	2.07	
1	ГОСТ 34028-2016	ø12 А-500С L=1000	2	0.89	1.78
2	ГОСТ 34028-2016	ø6 А-240 L=190	7	0.042	0.29
	Материалы:	Бетон кл. С12/15 м3	0.044		
АН-1	ГОСТ 34028-2016	ø10 А-240 L=800	82	0.49	40.18
АН-2	ГОСТ 34028-2016	ø10 А-240 L=600	30	0.37	11.10

Согласовано:

Взам.инв.N

Подп. и дата

Инв. N подл.

Изм.	Кол.уч	Лист	N док.	Подпись	Дата
Проверил		Мейрбеков			07.2022
Разработал		Абибуллаев А			07.2022
Н. контр.		Бейсембаев			07.2022

02-2021-АС

«Строительство спортивного зала для КГУ "Детско-юношеская спортивная школа № 2 г.Актобе»

Архитектурно-строительная часть Блок А	Стадия	Лист	Листов
	РП	48	62
Спецификация элементов	ТОО "Redline Pro" г. Шымкент-2022 г.		

План расположения плит перекрытия на отм.+3.720

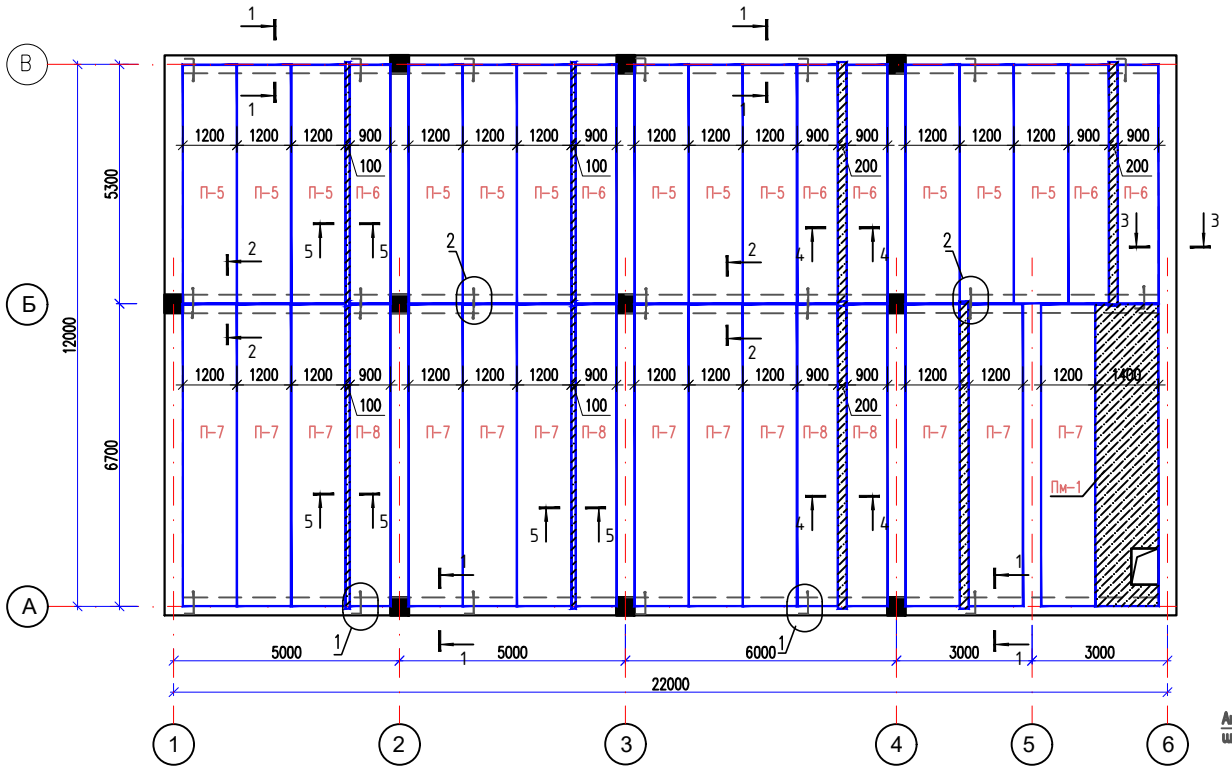

Спецификация материалов

Поз.	Обозначение	Наименование	Кол.	Масса ед.,кг.	Примеч.
П-5	серия WI Tech 2011/kz вып.1	ПБ-2.54.12-8	12	2024	L=5280
П-6	серия WI Tech 2011/kz вып.1	ПБ-2.54.9-8	6	1505	L=5280
П-7	серия WI Tech 2011/kz вып.1	ПБ-2.72.12-8	12	2700	L=6680
П-8	серия WI Tech 2011/kz вып.1	ПБ-2.72.9-8	4	2009	L=6680
		Монолитный участок толщ. 100мм п.м	24.2	2.07	50.09
		Каркас КР-1 на 1 п.м	1	2.07	
1	ГОСТ 34028-2016	ø12 А-500С L=1000	2	0.89	1.78
2	ГОСТ 34028-2016	ø6 А-240 L=190	7	0.042	0.29
	Материалы:	Бетон кл. С12/15 м3	0.022		
		Монолитный участок толщ. 200мм п.м	24.2	4.14	100.19
		Каркас КР-1 на 1 п.м	2	2.07	
1	ГОСТ 34028-2016	ø12 А-500С L=1000	2	0.89	1.78
2	ГОСТ 34028-2016	ø6 А-240 L=190	7	0.042	0.29
	Материалы:	Бетон кл. С12/15 м3	0.044		
АН-1	ГОСТ 34028-2016	ø10 А-240 L=800	82	0.49	40.18
АН-2	ГОСТ 34028-2016	ø10 А-240 L=600	30	0.37	11.10
		Плита монолитная Пм-2			
С-1	АС-31	Сетка С-1 1м2	18,58	8.9	165,36
1	ГОСТ 34028-2016	ø12 А500С L=1000	10	0.89	8.90
Ф-1	АС-31	Фиксатор Ф-1	48	0.45	21,60
Ф-1		Фиксатор Ф - 1	1	0,45	
1	ГОСТ 34028-2016	Арматура ø8 А-240 L=620	1	0,24	0,25
2	ГОСТ 34028-2016	Арматура ø8 А-240 L=250	2	0,1	0,2
ЗД-1	Данный лист	Закладной деталь ЗД-1	2.80 п. м.	6.01	16.23 кг
		Материалы:			
		Бетон кл. С16/20 м3	2,04		

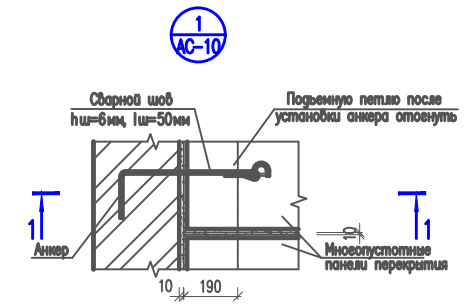

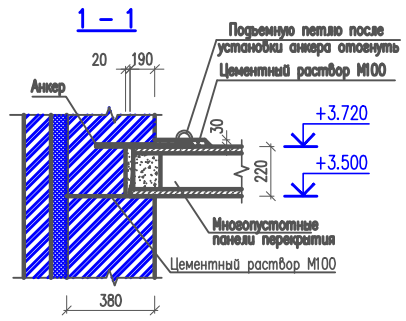

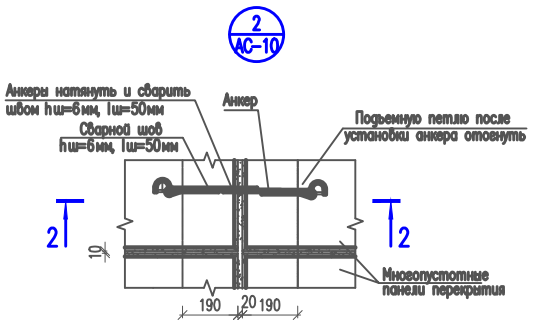

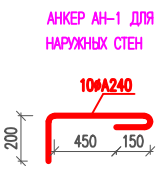

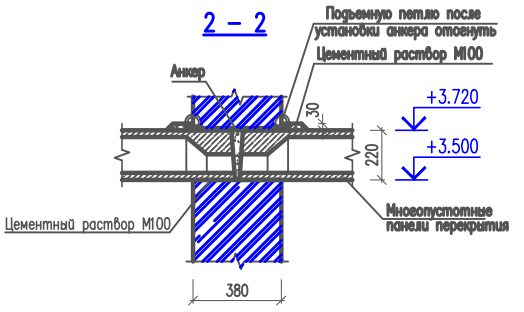

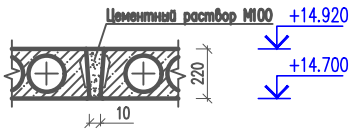

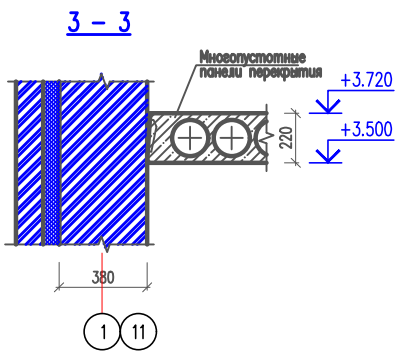

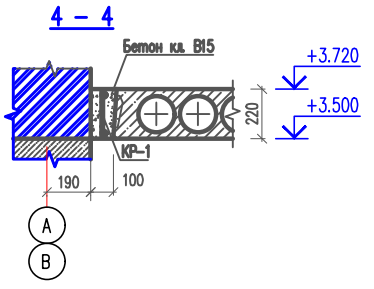

Монолитный участок МУ-1

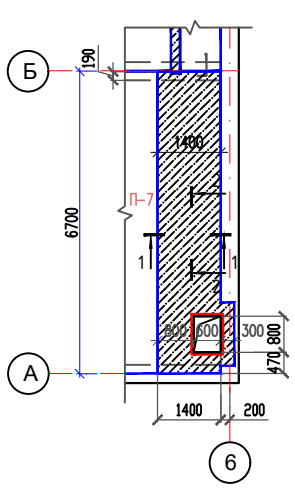

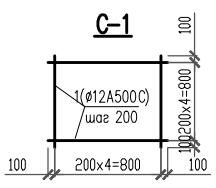

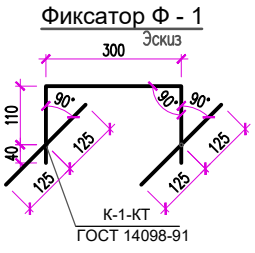

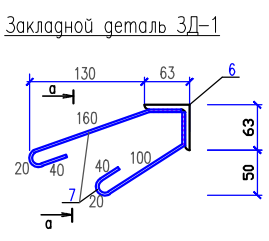

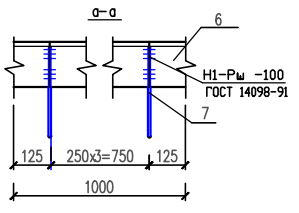

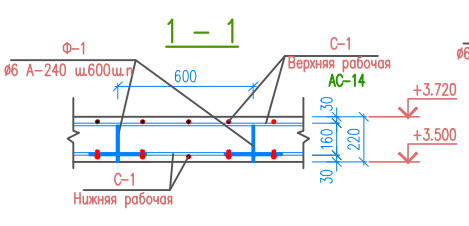

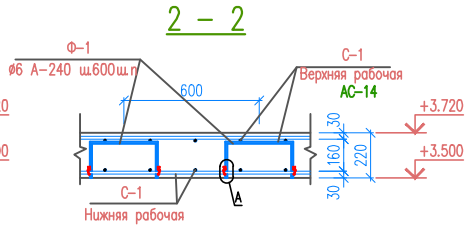

1. Данный лист смотреть совместно с листами АС-51-:-53.
2. Замоноличивание монолитных конструкций производить в соответствии с требованиями СП РК 5.03-107-2013.
3. Перед установкой в опалубку отдельные стержни объединить в каркасы хомутами при помощи отожженной проволоки.
4. Снятие опалубки производить после достижения бетоном 70% проектной прочности.
5. Защитный слой бетона в сечениях дан до центра рабочей арматуры.
6. Опирание монолитных участков к стене 250мм.

Изм.	Кол.уч	Лист	N док.	Подпись	Дата
Проверил		Мейрбеков			07.2022
Разработал		Абибуллаев А			07.2022
Н. контр.		Бейсембаев			07.2022

02-2021-АС

«Строительство спортивного зала для КГУ "Детско-юношеская спортивная школа № 2 г.Актобе»

Архитектурно-строительная часть Блок А	Стадия	Лист	Листов
	РП	49	62

План расположения плит перекрытия на отм.+3.720

ТОО "Redline Pro" г. Шымкент-2022 г.

Лесница Л-1

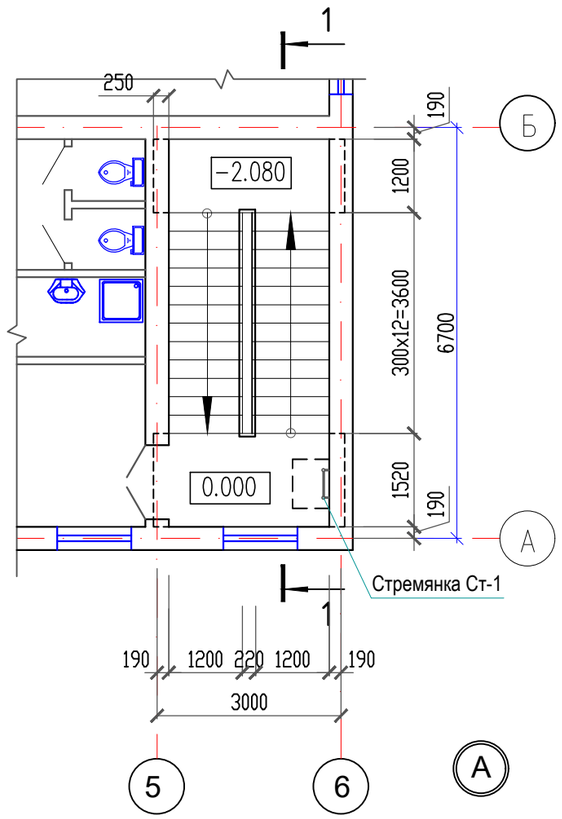

1 – 1

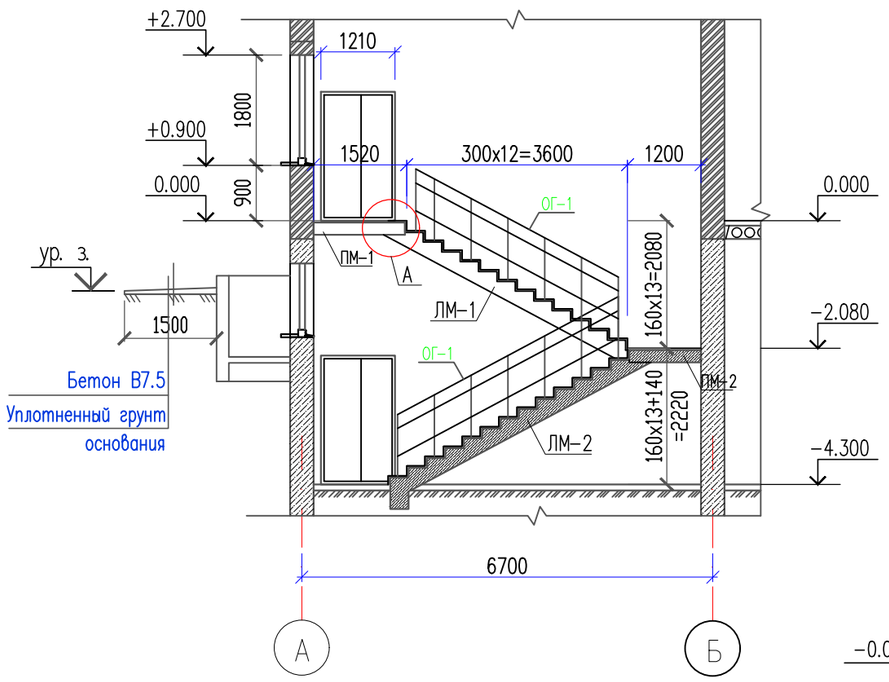

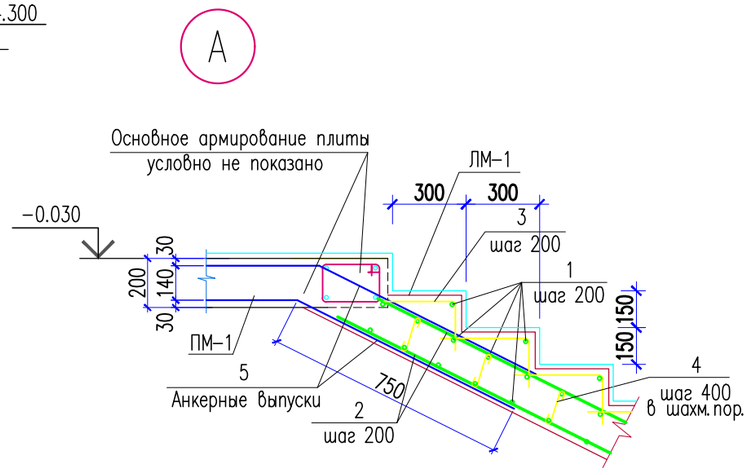

Ограждение ОГ-1 п.м.

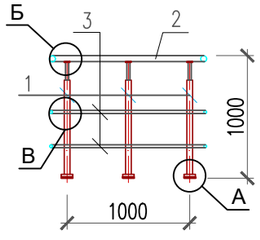

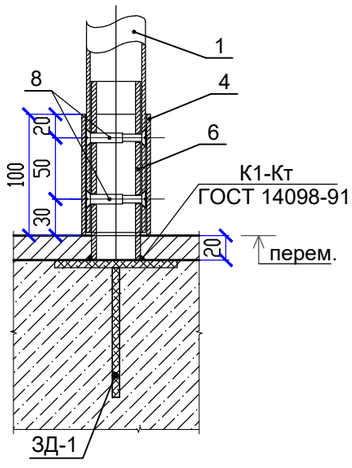

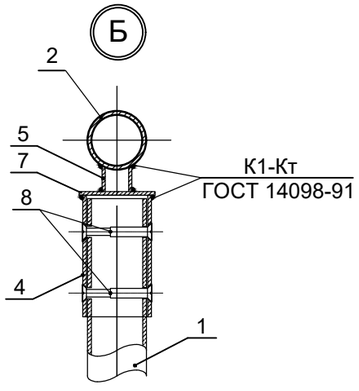

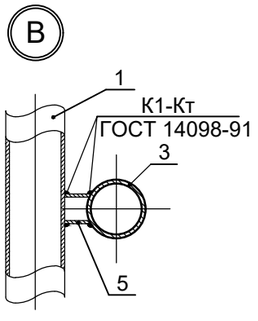

Закладная деталь ЗД-1

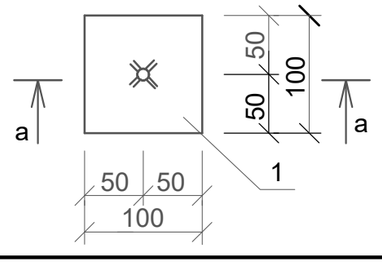

а-а

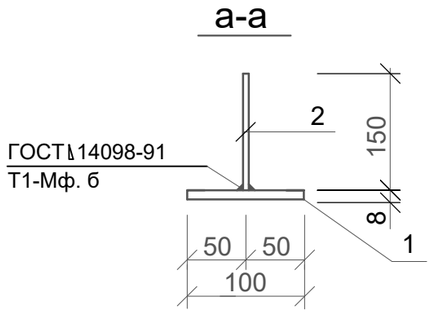

Примечания

1. Данный лист смотри совместно с л. АС –56,57
2. Монтаж лестницы выполнять одновременно с кладкой стен.
3. Монолитные конструкции выполнять в соответствии с требованиями СН РК 5.03–07–2013 "Несущие и ограждающие конструкции".
4. При производстве работ соблюдать точность расположения арматурных изделий в лестнице и соблюдение защитных слоев согласно СНиП РК 5.03–34–2005 "Бетонные и железобетонные конструкции".
5. Снятие опалубки производить после достижения бетоном 70% прочности.
6. Сварку производить электродами типа Э–42, высота шварного шва 5 мм.
7. Все металлические конструкции окрасить масляной краской за 2 раза.

Изм.	Кол.уч	Лист	N док.	Подпись	Дата	02–2021–АС		
						«Строительство спортивного зала для КГУ "Детско-юношеская спортивная школа № 2 г.Актобе»		
Проверил		Мейрбеков			07.2022	Архитектурно–строительная часть Блок А	Стадия	Лист	Листов
Разработал		Абибуллаев А			07.2022		РП	50	62
Н. контр.		Бейсембаев			07.2022	Лесница Л–1	ТОО "Redline Pro" г. Шымкент–2022 г.		

Согласовано:

Взам.инв.N

Подп. и дата

Инв. N подл.

Спецификация элементов на одну конструкцию

Поз.	Обозначение	Наименование	Кол.	Масса ед.,кг.	Примечание
1	2	3	4	5	5
		Лестница Л-1	1		
		Лестничный марш ЛМ-1	1	228.69	228.69
1	ГОСТ 34028-2016	ø16 А-500С L=1150	57	1.81	103,17 кг
2	ГОСТ 34028-2016	ø16 А-500С L=4200	12	6.63	79,56 кг
3	ГОСТ 34028-2016	ø6 А-240 L=700	78	0.16	12,48 кг
4	ГОСТ 34028-2016	ø6 А-240 L=360	63	0.08	5,04 кг
5	ГОСТ 34028-2016	ø16 А-500С L=1500	12	2.37	28.44 кг
	Материалы:	Бетон кл. С20/25			1,36 м3
		Лестница ЛМ-2	1	248.74	248.74
1	ГОСТ 34028-2016	ø16 А-500С L=1150	62	1.81	112,22 кг
2	ГОСТ 34028-2016	ø16 А-500С L=4700	12	7,42	89,04 кг
3	ГОСТ 34028-2016	ø6 А-240 L=700	84	0.16	13,44 кг
4	ГОСТ 34028-2016	ø6 А-240 L=360	70	0.08	5.60 кг
5	ГОСТ 34028-2016	ø16 А-500С L=1500	12	2.37	28.44 кг
	Материалы:	Бетон кл. С20/25			1.55 м3
		Площадка ПМ-1	1	123.84	123.84
4	ГОСТ 34028-2016	ø6 А-240 L=360	58	0.08	4.64 кг
6	ГОСТ 34028-2016	ø14 А-500С L=1460	32	1.76	56.32 кг
7	ГОСТ 34028-2016	ø14 А-500С L=3090	16	3.73	59.68 кг
8	ГОСТ 34028-2016	ø6 А-240 L=920	16	0.20	3.20 кг
	Материалы:	Бетон кл. С20/25			0.93 м3
		Площадка ПМ-2	1	109.34	109.34
4	ГОСТ 34028-2016	ø6 А-240 L=360	58	0.08	4.64 кг
6	ГОСТ 34028-2016	ø14 А-500С L=1170	32	1.41	45.12 кг
7	ГОСТ 34028-2016	ø14 А-500С L=3090	14	3.73	52.22 кг
8	ГОСТ 34028-2016	ø6 А-240 L=920	16	0.20	3.20 кг
	Материалы:	Бетон кл. С20/25			0.75 м3
		Ограждение ОГ-1 (1.0п.м.)	10.0		
1	ГОСТ 8732-78	Труба стальная никелерованная Ø 50х3 L=800	3	0,028	
2	ГОСТ 8732-78	Труба стальная никелерованная Ø 50х3 п.м.	1.0	0,035	
3	ГОСТ 8732-78	Труба стальная никелерованная Ø 25х2,5 п.м.	2.0	0,014	
4	ГОСТ 8732-78	Труба стальная никелерованная Ø 60х3 L=100	6	0,004	

Спецификация элементов на одну конструкцию

Поз.	Обозначение	Наименование	Кол.	Масса ед.,кг.	Примечание
1	2	3	4	5	5
5	ГОСТ 8732-78	Труба стальная никелерованная Ø 32х3 L=50	9	0,0011	
6	ГОСТ 8732-78	Труба стальная никелерованная Ø 42х2,8 L=150	3	0,004	
7	ГОСТ 103-87	Пластина стальная никелерованная - Ø 100х3	3	0,185	
8		Винт-пустотелый стержень 10071 VT-1/8-PRS	12		
		Закладная деталь ЗД-1	3		
1	ГОСТ 103-87	-100х8 L=100	1	0,628	
2	ГОСТ 5781-91	Ø10 А-240 L=150	1	0,093	

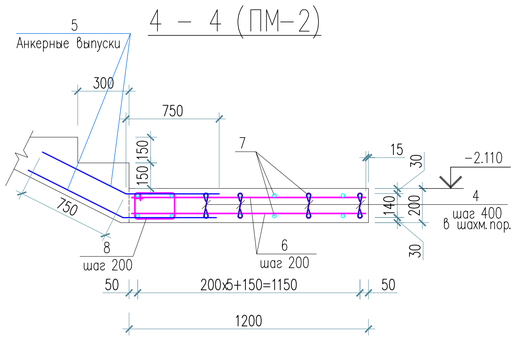

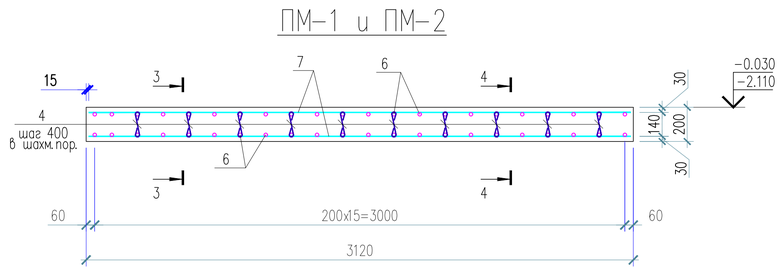

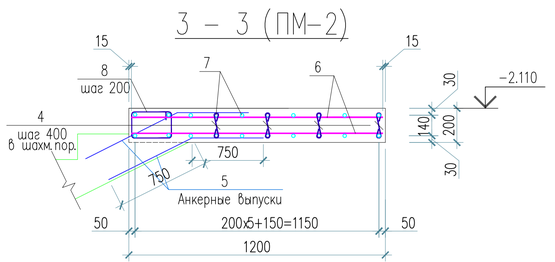

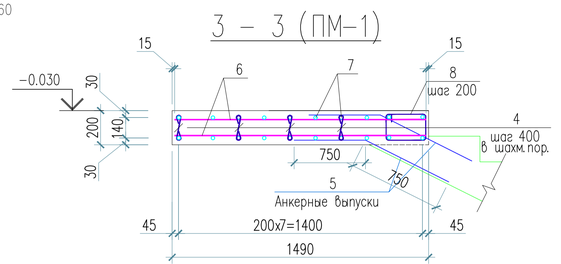

Ведомость деталей

Поз.	Эскиз	
3	380, 220, 50, 50	700
4	160, 100, 100	360
5	750, 750, 153°	1500
8	280, 180, 230, 230	920

Изм.	Кол.уч	Лист	N док.	Подпись	Дата	02-2021-АС		
						«Строительство спортивного зала для КГУ "Детско-юношеская спортивная школа № 2 г.Актобе»		
Проверил		Мейрбеков			07.2022	Архитектурно-строительная часть Блок А	Стадия: РП	Лист: 51 / Листов: 62
Разработал		Абибуллаев А			07.2022			
Н. контр.		Бейсембаев			07.2022	Спецификация элементов на одну конструкцию	ТОО "Redline Pro" г. Шымкент-2022 г.	

Согласовано:

Взам. инв. N

Подпись и дата

Инв. N подл.

План расположения перемыек на отм.-4.300

Ринг боксёрский,
монтажная зона 6х6м,
боевая 5х5м

ø6000

−4.300

−4.350

Крылько Кр-2

МП-2 МП-4 МП-5 МП-6

Схема блокировки

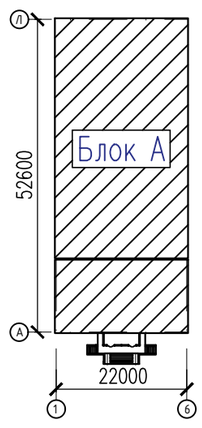

Изм.	Кол.уч	Лист	N док.	Подпись	Дата
Проверил		Мейрбеков			07.2022
Разработал		Абибуллаев А			07.2022
Н. контр.		Бейсембаев			07.2022

02-2021-АС

«Строительство спортивного зала для КГУ "Детско-юношеская спортивная школа № 2 г.Актобе»

Архитектурно-строительная часть
Блок А

Стадия	Лист	Листов
РП	52	62

План расположения
перемыек на отм. -4.300

ТОО "Redline Pro"
г. Шымкент-2022 г.

Формат А2

Согласовано:

Инв. N подл. | Подпись и дата | Взам. инв. N

План расположения перемыек на отм. 0.000

2

Л
К
И
Ж
Е
Д
Г
В
Б
А

1
2
3

Зона замены

Угловой сектор

5000 5000 6000 R6000 R6000 3160

6400 7200 6400 6400 5200

5000 5000 5000 5000

R3000

22 П
854.13

0.000

39620 40000

3160 R6000 R6000 6000

5000 120 120 120 5000
900 900 900 900

380 240 380 600 600

МП-1 570

МП-6 МП-6 МП-6 МП-6 2200
МП-4 710 300 710 710 300 710 МП-4 120
120

5300 6820 7200 5200

3020 910 2255 2255 910 3030 2990 5880
3560 120
3550 910 1725 2245 910 3040
МП-4 МП-4 120

МП-3 1210 2190 910 4750 910 1500 910 690 2100
2000 120
МП-4 МП-4 МП-4
810 980 120 1320
МП-5 МП-6 710 1180 120 3400 МП-5 800
6700 4350 380 4880 910 200 2000 120 2500 120 2000 120 6760 380 2620 380

МП-3 1210 1080 1210 1500 1210 1160 1210 1400 1210 630 1310 60 1210 1560 1210 1500 1210 900

В-2 В-2

кг 1 11.88
В-1

подъемник для инвалидов см. раздел ТХ

5000 5000 6000 3000 3000
22000

Стремянка Ст-1

4920 5880 МП-3 1440 1210 1080 1210 12000 7440

МП-4 120 910 1980 910 700 1210 590
МП-2 23 3.21 1950 6 МП-6 2130 710 710 120 2090 120 710 2000 1210 120

Схема блокировки

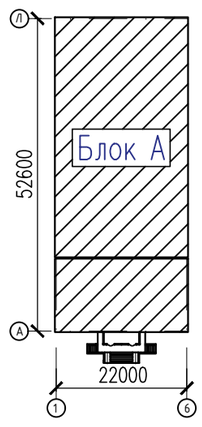

1 - 1

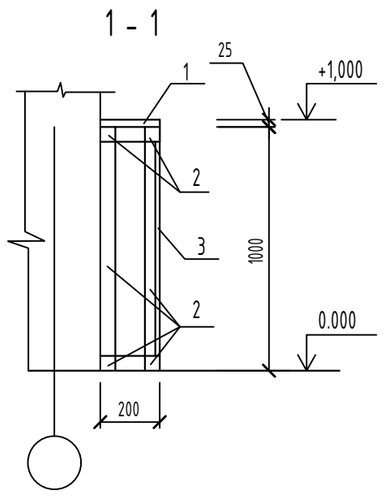

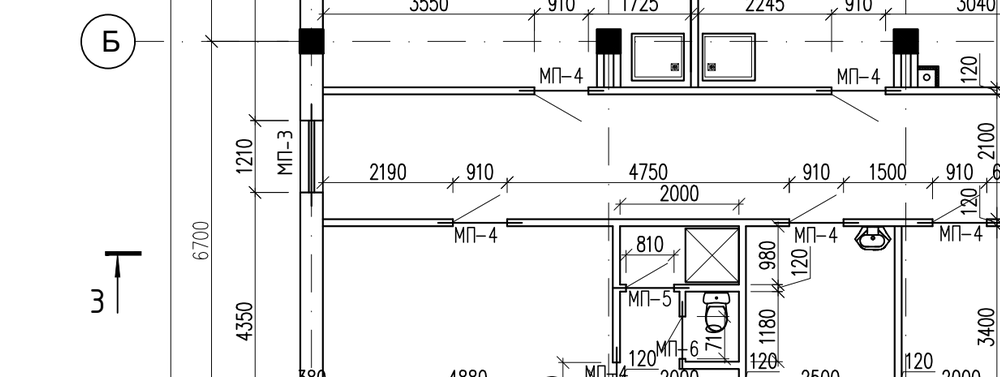

Спецификация на ограждение радиаторов

N п-п	Наименование		Сечение мм	Длина мм	Кол.	Общая длина м	Объем м³
1	Доска обшивочная	п.м.	25х200			76,0	0,380
2	Брус	п.м.	50х50			448,0	1,120
3	Рейка	п.м.	10х25			860,0	0,215
4	Доска обшивочная	п.м.	10х200	1000	4	4,0	0,004
						Итого:	1.72

Ограждение радиаторов

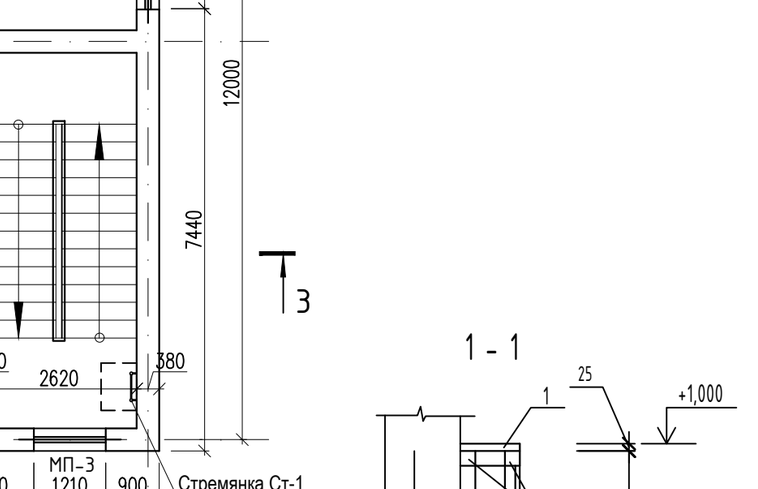

Изм.	Кол.уч	Лист	N док.	Подпись	Дата
Проверил		Мейрбеков			07.2022
Разработал		Абибуллаев А			07.2022
Н. контр.		Бейсембаев			07.2022

02-2021-АС

«Строительство спортивного зала для КГУ "Детско-юношеская спортивная школа № 2 г.Актобе»

Архитектурно-строительная часть
Блок А

Стадия	Лист	Листов
РП	53	62

План расположения перемыек на отм. 0.000

ТОО "Redline Pro"
г. Шымкент-2022 г.

Согласовано:

Взам. инв. N

Подпись и дата

Инв. N подл.

Формат А2

Монолитные перемычки
МП-1-МП-6

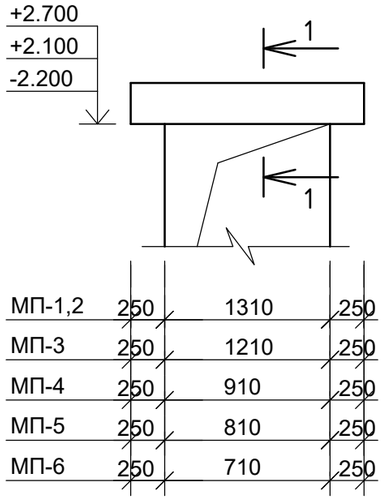

1-1
МП-1,МП-3

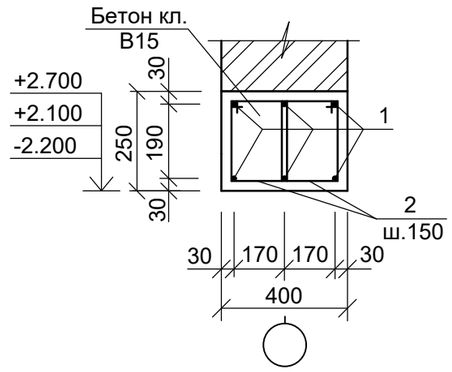

1-1
МП-4, МП-5, МП-6

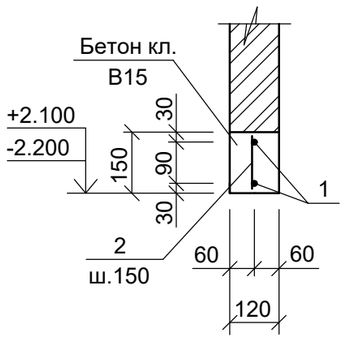

Поз.2

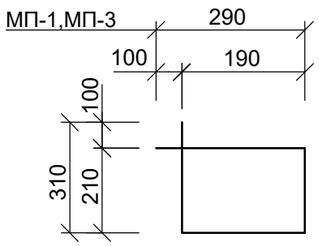

Спецификация конструктивных элементов

Марка поз.	Обозначение	Наименование	Кол.	Масса ед.,кг	Прим. на ед.
1	2	3	4	5	6
		Монолитная перемычка МП-1	2		
1	ГОСТ 34028-2016	Ø12 А-500С L=1780	6	1,58	9,48
2	ГОСТ 34028-2016	Ø6 А-240 L=1000	26	0,22	7,72
		Бетон кл. С12/15 м3			0,18
		Монолитная перемычка МП-2	4		
1	ГОСТ 34028-2016	Ø12 А-500С L=1780	2	1,58	3,16
2	ГОСТ 34028-2016	Ø6 А-240 L=110	13	0,024	0,312
		Бетон кл. С12/15 м3			0,032
		Монолитная перемычка МП-3	11		
1	ГОСТ 34028-2016	Ø12 А-500С L=1680	6	0,37	2,22
2	ГОСТ 34028-2016	Ø6 А-240 L=1000	24	0,22	5,28
		Бетон кл. С12/15 м3			0,15
		Монолитная перемычка МП-4	21		
1	ГОСТ 34028-2016	Ø12 А-500С L=1400	2	1,24	2,48
2	ГОСТ 34028-2016	Ø6 А-240 L=110	10	0,024	0,24
		Бетон кл. С12/15 м3			0,025
		Монолитная перемычка МП-5	4		
1	ГОСТ 34028-2016	Ø12 А-500С L=1300	2	1,15	2,30
2	ГОСТ 34028-2016	Ø6 А-240 L=110	9	0,024	0,22
		Бетон кл. С12/15 м3			0,023
		Монолитная перемычка МП-6	15		
1	ГОСТ 34028-2016	Ø12 А-500С L=1200	2	1,06	2,12
2	ГОСТ 34028-2016	Ø6 А-240 L=110	8	0,024	0,19
		Бетон кл. С12/15 м3			0,022

Согласована:

Взам. инв. N

Подпись и дата

Инв. N подл.

Изм.	Кол.уч	Лист	N док.	Подпись	Дата
Проверил		Мейрбеков			07.2022
Разработал		Абибуллаев А			07.2022
Н. контр.		Бейсембаев			07.2022

02-2021-АС

«Строительство спортивного зала для КГУ "Детско-юношеская спортивная школа № 2 г.Актобе»

Архитектурно-строительная часть
Блок А

Стадия	Лист	Листов
РП	54	62

Монолитные перемычки МП-1-МП-6

ТОО "Redline Pro"
г. Шымкент-2022 г.

Крыльцо Кр-1 по оси А

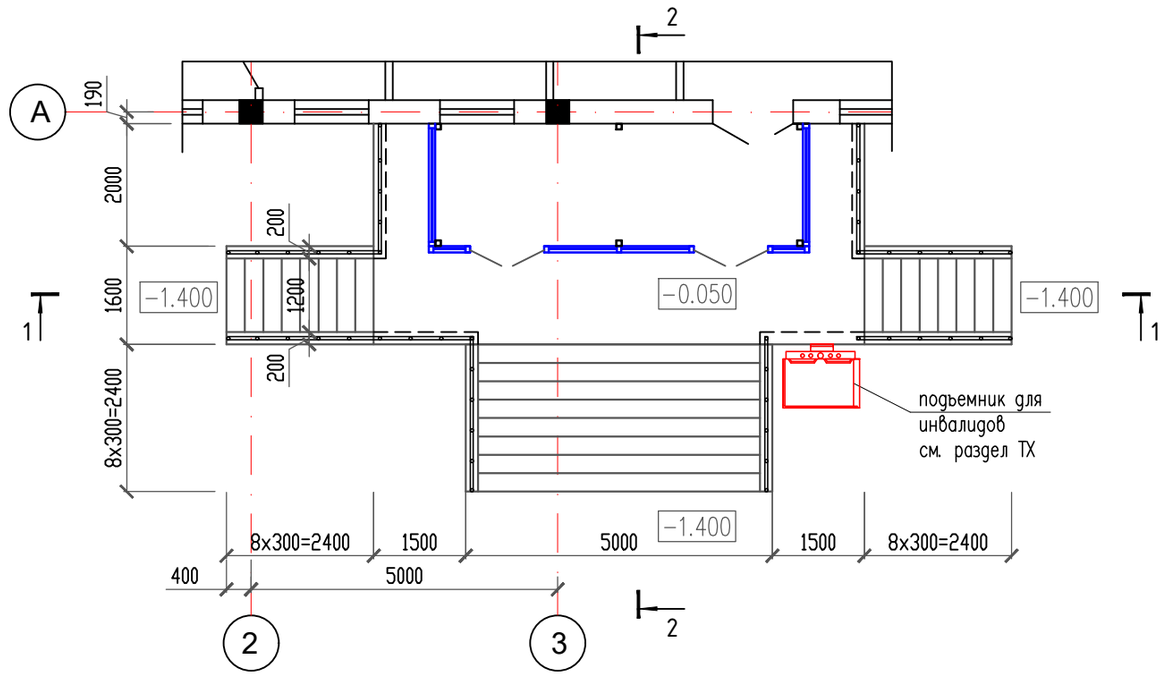

2 – 2

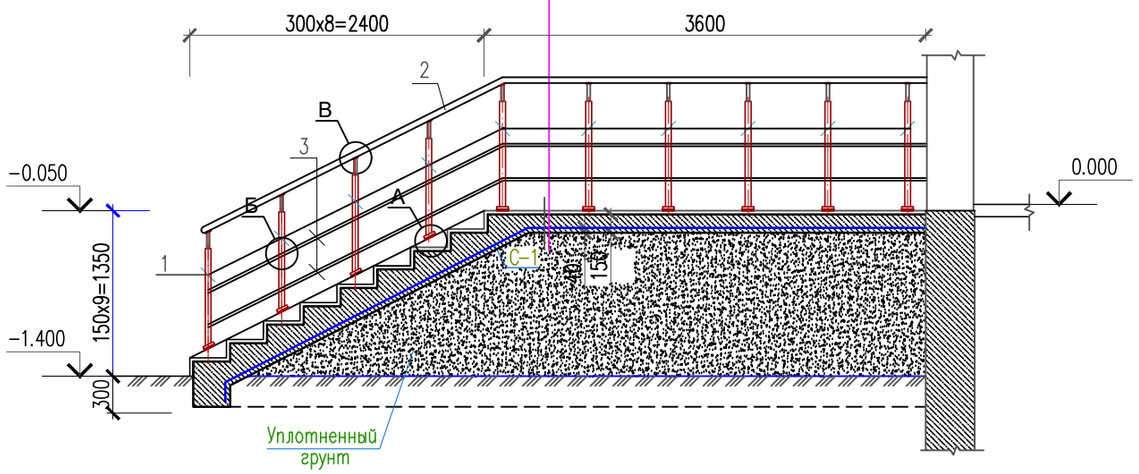

Спецификация материалов

Поз.	Обозначение	Наименование	Кол.	Масса ед., кг.	Примеч.
		Крыльцо Кр-1	1		
С-1	ГОСТ 6727-80*	Сетка 5Вр-1 100/100 м2	71.0	2.88	204.48
	Материалы:	Бетон кл. В12.5, м3	13.9		
		Гранит на специальном клею, м2	78.0		
		Ограждение ОГ-1 п.м.	21.0		
		Закладная деталь ЗД-1	42		
1	ГОСТ 103-87	-100х8 L=100	1	0,628	
2	ГОСТ 5781-91	Ø10 А-240 L=150	1	0,093	
		Ограждение ОГ-1 (1.0п.м.)			
1	ГОСТ 8732-78	Труба стальная никелерованная Ø 50х3 L=800	3	0,028	
2	ГОСТ 8732-78	Труба стальная никелерованная Ø 50х3 п.м.	1.0	0,035	
3	ГОСТ 8732-78	Труба стальная никелерованная Ø 25х2,5 п.м.	2.0	0,014	
4	ГОСТ 8732-78	Труба стальная никелерованная Ø 60х3 L=100	6	0,004	
5	ГОСТ 8732-78	Труба стальная никелерованная Ø 32х3 L=50	9	0,0011	
6	ГОСТ 8732-78	Труба стальная никелерованная Ø 42х2,8 L=150	3	0,004	
7	ГОСТ 103-87	Пластина стальная никелерованная - Ø 100х3	3	0,185	
8		Винт-пустотелый стержень 10071 VT-1/8-PRS	12		

Согласовано:

Взам. инв. N

Подпись и дата

Инв. N подл.

Изм.	Кол.уч	Лист	N док.	Подпись	Дата
Проверил		Мейрбеков			07.2022
Разработал		Абибуллаев А			07.2022
Н. контр.		Бейсембаев			07.2022

02–2021–АС

«Строительство спортивного зала для КГУ "Детско-юношеская спортивная школа № 2 г.Актобе»

Архитектурно–строительная часть Блок А	Стадия	Лист	Листов
	РП	55	62
Крыльцо Кр–1	ТОО "Redline Pro" г. Шымкент–2022 г.		

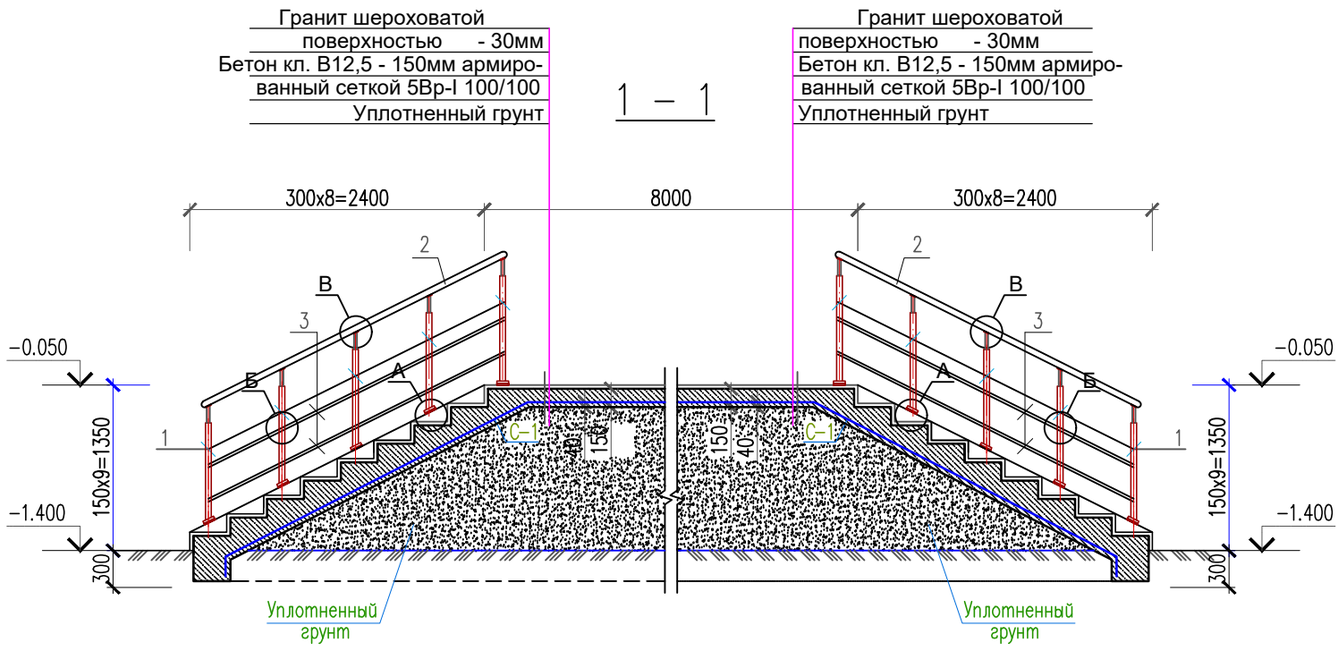

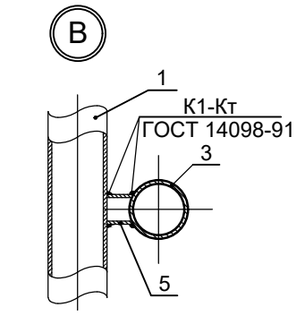

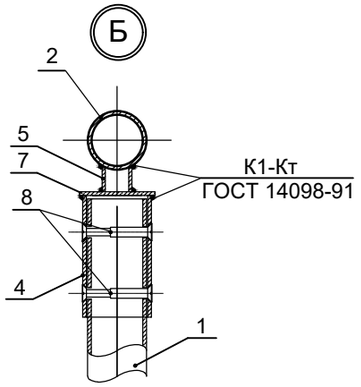

Закладная деталь ЗД-1

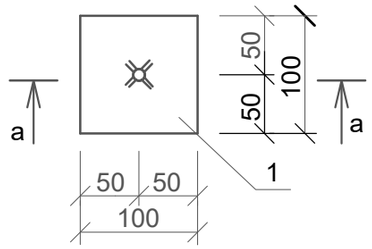

а-а

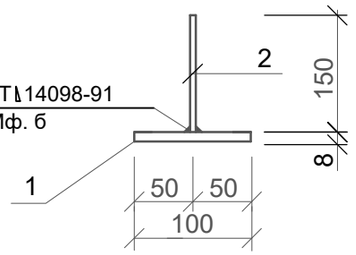

Согласовано:

Взам. инв. N

Подпись и дата

Инв. N подл.

Изм.	Кол.уч	Лист	N док.	Подпись	Дата	02–2021–АС			
						«Строительство спортивного зала для КГУ "Детско-юношеская спортивная школа № 2 г.Актобе»			
Проверил		Мейрбеков			07.2022	Архитектурно–строительная часть Блок А	Стадия	Лист	Листов
Разработал		Абибуллаев А			07.2022		РП	56	62
Н. контр.		Бейсембаев			07.2022	Разрез 1–1, Узлы "А, Б, В"	ТОО "Redline Pro" г. Шымкент–2022 г.		

Крыльцо Кр-2

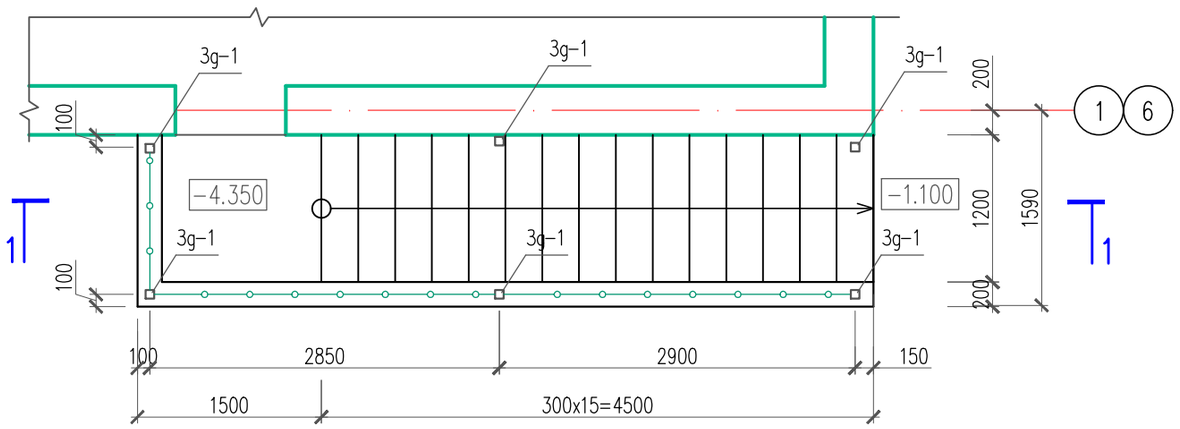

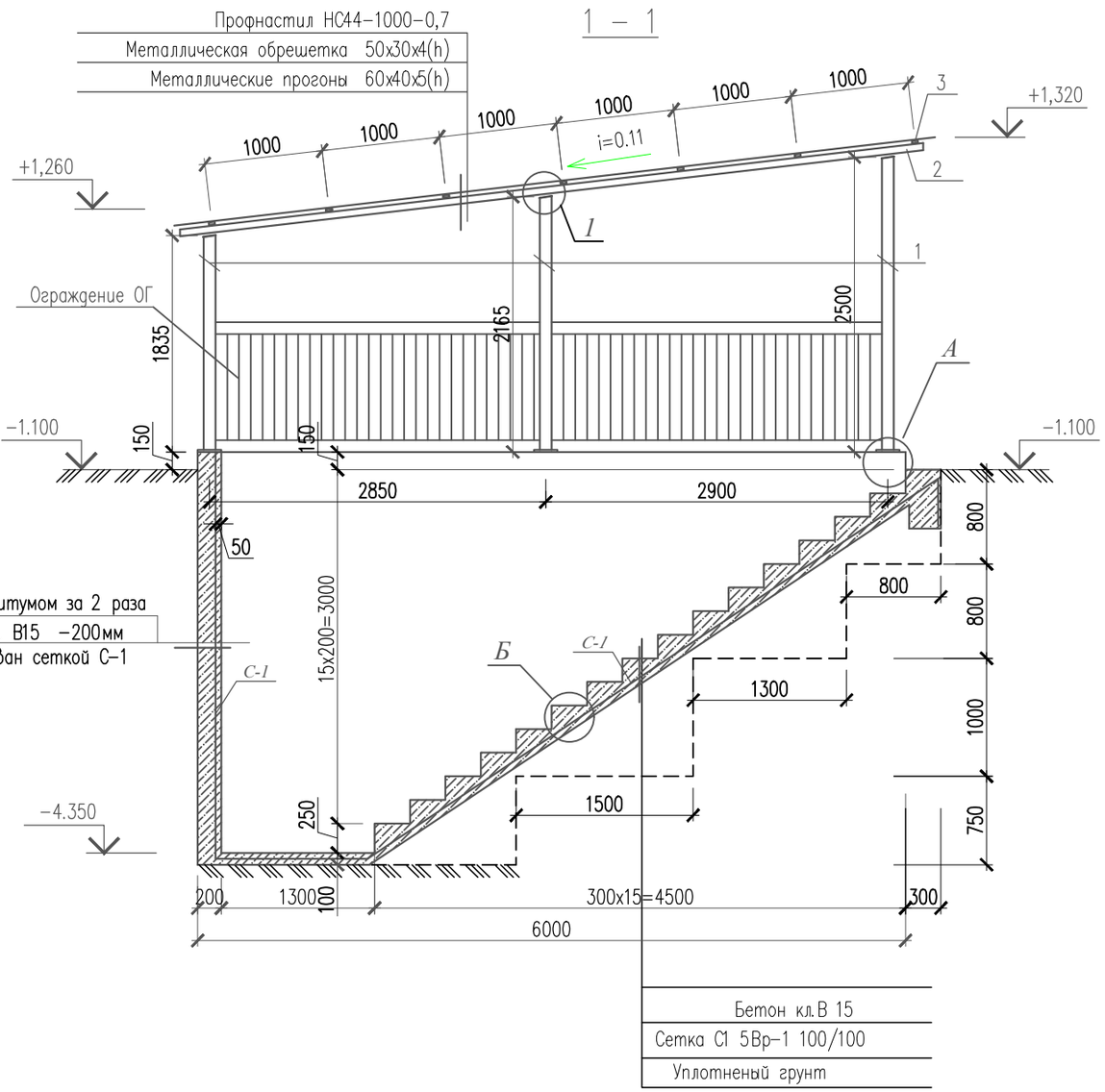

Спецификация конструктивных элементов

Поз.	Обозначение	Наименование	Кол.	Масса ед., кг.	Примечание
		Крыльцо Кр-2	2		
С-1	ГОСТ 23279-85	4 С 5Вр-I-100(50) / 5Вр-I-100(50) м2	32,0	3,16	101,12
3g-1	Серия 1.400-15 61	МН 117-5 ш. m	6	2,7	16,2
1	ГОСТ 12336-66	Труба 100x100x5 ГОСТ 12336-66 / С245 ГОСТ 27772-88* м. п.	15,7	14.03	220,27
2	ГОСТ 8545-80	Труба 60x40x5 ГОСТ 8545-80 / С245 ГОСТ 27772-88* L=6400	2	50,24	100,48
3	ГОСТ 8545-80	Труба 50x40x4 ГОСТ 8545-80 / С245 ГОСТ 27772-88* L=1750	7	8,63	60,41
4		Профнастил НС44-1000-0,7 м2	11,4		
5		Фартук из оцинков. кровельной стали 0,7мм	3,84		
6	ГОСТ 19903-74*	Лист 6x50x140 ГОСТ 19903-74* / С235 ГОСТ 27772-88*	24	0.33	7,92
7	ГОСТ 19903-74*	Лист 6x140x140 ГОСТ 19903-74* / С235 ГОСТ 27772-88*	6	0.92	5,52
8	ГОСТ 34028-2016	ø12 А-500С L=1600	16	1.42	22,72
9	ГОСТ 34028-2016	ø6 А-240 L=650	112	0.14	15,68
		Ограждение лесницы ОГ-1			
1	ГОСТ 12336-66	Труба 30x20x2.5 ГОСТ 8545-80 / С245 ГОСТ 27772-88* м. п.	21,9	1.68	36,79
2	ГОСТ 12336-66	Труба 30x20x2.5 ГОСТ 8545-80 / С245 ГОСТ 27772-88* L=800	65	1,50	97,50
	Материалы	Бетон кл. С12/15, м3	5,66		

Примечания
1. Крыльцо Кр-2 замаркирован на л. АС-
2. Крыльцо Кр-2 выполнить из бетона В 15, армированный сеткой 5 Вр1 с шагом 100x100.
3. Выполнить металлизацию закладных деталей ЗД-1.
4. Ограждение ОГ окрасить масляной краской за 2 раза.
5. Данный лист смотреть совместно с листом АС-

Изм.	Кол.уч	Лист	N док.	Подпись	Дата
Проверил		Мейрбеков			07.2022
Разработал		Абибуллаев А			07.2022
Н. контр.		Бейсембаев			07.2022

02-2021-АС

«Строительство спортивного зала для КГУ "Детско-юношеская спортивная школа № 2 г.Актобе»

Архитектурно-строительная часть
Блок А

Стадия	Лист	Листов
РП	57	62

Крыльцо Кр-2 по оси 1,6

ТОО "Redline Pro"
г. Шымкент-2022 г.

Согласовано:
Взам. инв. N
Подпись и дата
Инв. N подл.

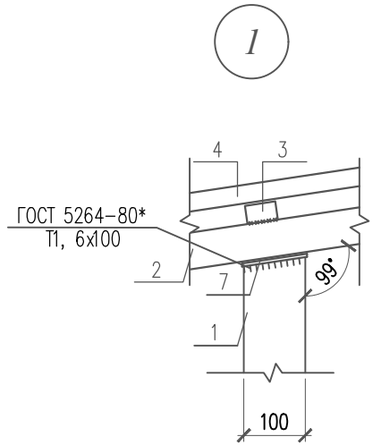

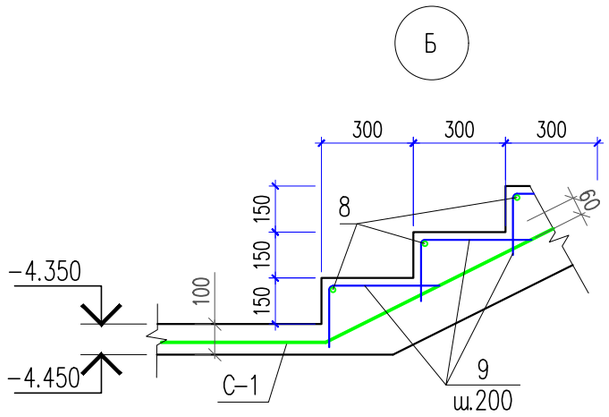

Развертка ограждений ОГ

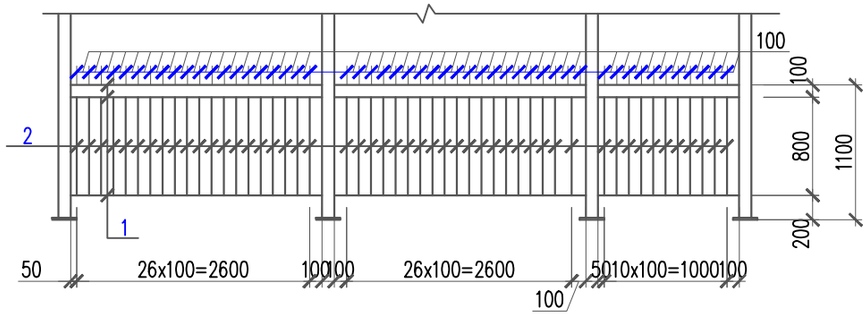

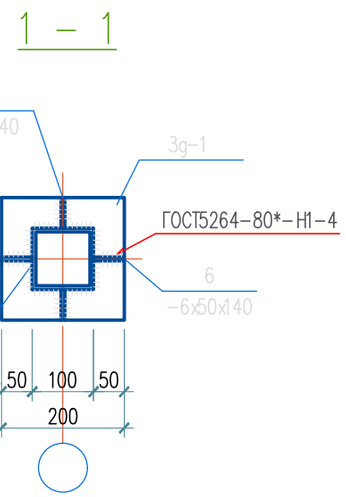

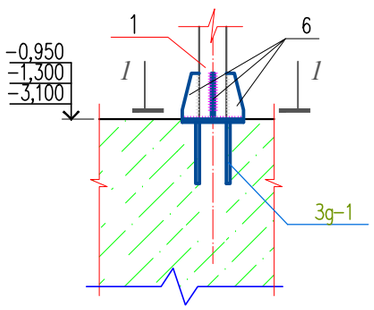

Деталь крепления стойки

Ведомость деталей

Поз.	Эскиз
9	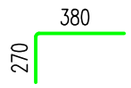

1. Данный лист смотреть совместно с листом АС–

Изм.	Кол.уч	Лист	N док.	Подпись	Дата	02–2021–АС		
						«Строительство спортивного зала для КГУ "Детско-юношеская спортивная школа № 2 г.Актобе»		
Проверил		Мейрбеков			07.2022	Архитектурно–строительная часть Блок А	Стадия: РП	Лист: 58 / Листов: 62
Разработал		Абибуллаев А			07.2022			
Н. контр.		Бейсембаев			07.2022	Узлы 1, А, Б	ТОО "Redline Pro" г. Шымкент–2022 г.	

Согласовано:

Взам. инв. N

Подпись и дата

Инв. N подл.

Приямок Пр-1

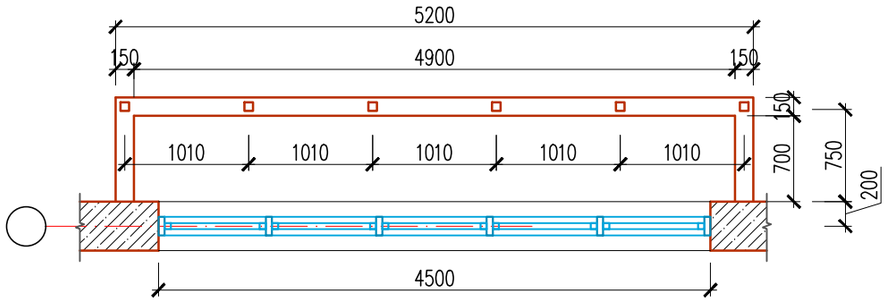

Приямок Пр-2

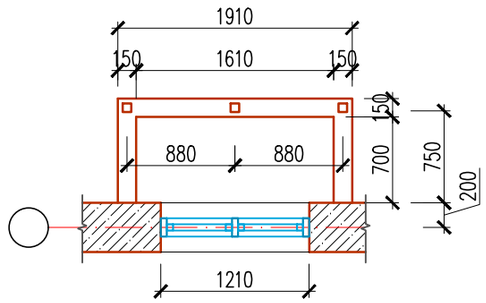

1 – 1

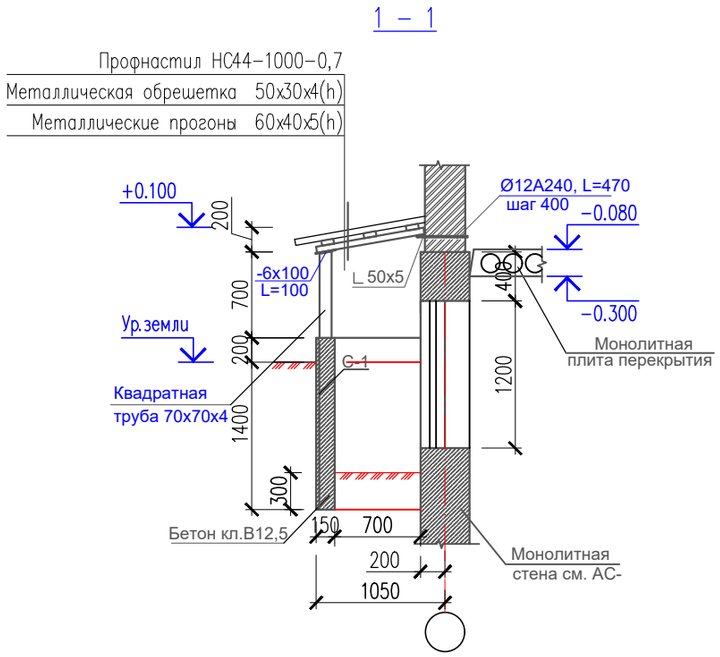

Примечания

1. Металлические конструкции окрасить масляной краской за 2 раза.
2. Данный лист смотреть совместно с листом АС-

Спецификация конструктивных элементов

Поз.	Обозначение	Наименование	Кол.	Масса ед., кг.	Примечание
		Приямок Пр-1	11		
С-1	ГОСТ 23279-85	4 С 5Вр-I-100(50) / 5Вр-I-100(50) м2	9,0	3,16	28,44
Зд-1	Серия 1.400-15 61	МН 105-5 ш.т	6	1,30	7,80
	ГОСТ 8639-82	Труба 70х70х4, L=700	6	5,65	33,90
	ГОСТ 5781-91	Ø12А240, L=300	14	0,27	3,78
	ГОСТ 8509-93	Уголок 50х5, п.м.	5,2	3,77	19,60
	ГОСТ 103-2006	Полоса 4х100, L=100	6	0,34	2,04
	ГОСТ 8545-80	Труба 60х40х5 ГОСТ 8545-80 / С245 ГОСТ 27772-88* L=1000	6	6,73	40,40
	ГОСТ 8545-80	Труба 50х40х4 ГОСТ 8545-80 / С245 ГОСТ 27772-88* п. м	16	4,93	78,88
		Профнастил НС44-1000-0,7 м2	16,0		
		Фартук из оцинков. кровельной стали 0,7мм м2	3,36		
	Материалы	Бетон кл. В12,5 на сульфатост. цементе, W4, м3	1,55		
		Приямок Пр-2	6		
С-1	ГОСТ 23279-85	4 С 5Вр-I-100(50) / 5Вр-I-100(50) м2	5,30	3,16	16,75
Зд-1	Серия 1.400-15 61	МН 105-5 ш.т	3	1,30	3,90
	ГОСТ 8639-82	Труба 70х70х4, L=700	3	5,65	16,95
	ГОСТ 5781-91	Ø12А240, L=300	6	0,27	1,62
	ГОСТ 8509-93	Уголок 50х5, п.м.	2,0	3,77	7,54
	ГОСТ 103-2006	Полоса 4х100, L=100	3	0,34	1,02
	ГОСТ 8545-80	Труба 60х40х5 ГОСТ 8545-80 / С245 ГОСТ 27772-88* L=1000	3	6,73	20,19
	ГОСТ 8545-80	Труба 50х40х4 ГОСТ 8545-80 / С245 ГОСТ 27772-88* п. м	5,75	4,93	28,35
		Профнастил НС44-1000-0,7 м2	2,31		
		Фартук из оцинков. кровельной стали 0,7мм м2	1,39		
	Материалы	Бетон кл. В12,5 на сульфатост. цементе, W4, м3	0,79		

Согласовано: ЭО Фазылов; ВК Аспанов

Инв. N подл. | Подпись и дата | Взам. инв. N

Изм.	Кол.уч	Лист	N док.	Подпись	Дата
Проверил		Мейрбеков			07.2022
Разработал		Абибуллаев А			07.2022
Н. контр.		Бейсембаев			07.2022

02-2021-АС

«Строительство спортивного зала для КГУ "Детско-юношеская спортивная школа № 2 г.Актобе»

Архитектурно-строительная часть
Блок А

Стадия	Лист	Листов
РП	59	62

Приямок Пр-1, Пр-2

ТОО "Redline Pro"
г. Шымкент-2022 г.

План расположения стоек козырька

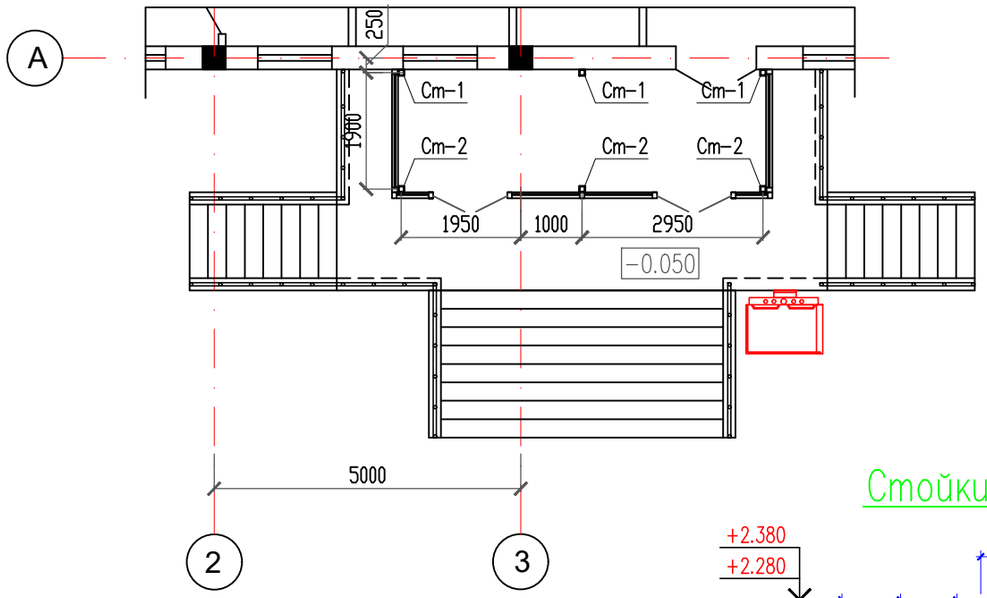

Стойки Ст-1,2

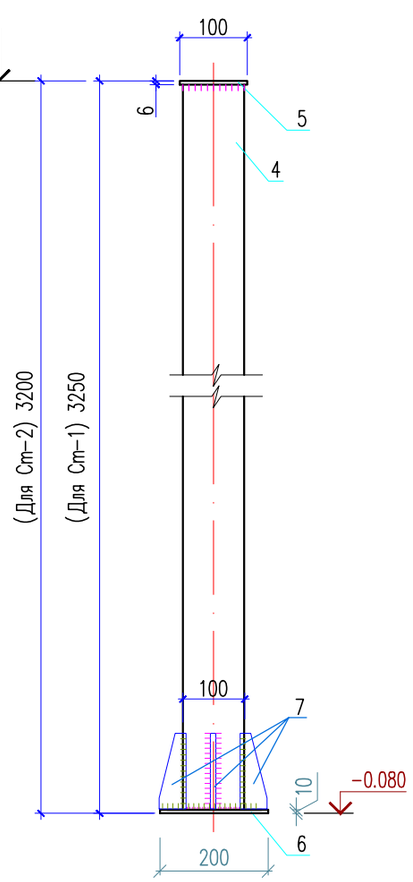

2 – 2

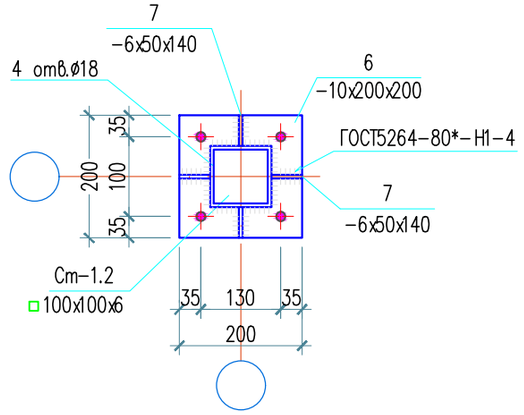

Деталь крепления стойки Ст

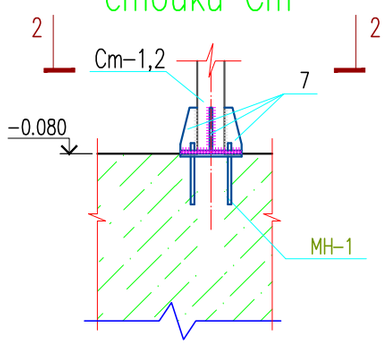

Спецификация конструктивных элементов

Поз.	Обозначение	Наименование	Кол.	Масса ед., кг.	Примеч.
		Стойка Ст-1	2	64,34	128,68
4	ГОСТ 12336-66	Профиль 100х100х6 ТУ 36-2287-80 / С235 ГОСТ 27772-88* L=3250	1	58.82	58.82
5	ГОСТ 19903-74*	Лист 6х150х150 ГОСТ 19903-74* / С235 ГОСТ 27772-88*	1	1.06	1.06
6	ГОСТ 19903-74*	Лист 10х200х200 ГОСТ 19903-74* / С235 ГОСТ 27772-88*	1	3.14	3.14
7	ГОСТ 19903-74*	Лист 6х50х140 ГОСТ 19903-74* / С235 ГОСТ 27772-88*	4	0,33	1,32
		Стойка Ст-2	2	63.44	126.88
4	ГОСТ 12336-66	Профиль 100х100х6 ТУ 36-2287-80 / С235 ГОСТ 27772-88* L=3200	1	57.92	57.92
5	ГОСТ 19903-74*	Лист 6х150х150 ГОСТ 19903-74* / С235 ГОСТ 27772-88*	1	1.06	1.06
6	ГОСТ 19903-74*	Лист 10х200х200 ГОСТ 19903-74* / С235 ГОСТ 27772-88*	1	3.14	3.14
7	ГОСТ 19903-74*	Лист 6х50х140 ГОСТ 19903-74* / С235 ГОСТ 27772-88*	4	0,33	1,32
		Закладные детали	4	7,1	28,40
8	ГОСТ 8545-80	Лист 10х200х200 ГОСТ 19903-74* / С235 ГОСТ 27772-88*	1	3,14	3,14
9	ГОСТ 24379.1-80	Болт 1.1 М16х250 шт.	4	0.99	3.96

Закладная деталь МН-1

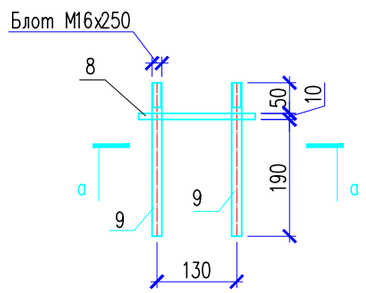

а – а

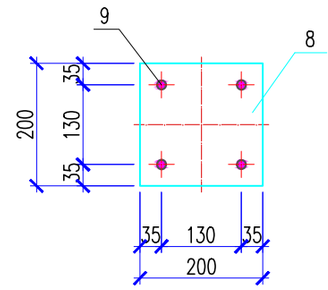

Изм.	Кол.уч	Лист	N док.	Подпись	Дата
Проверил		Мейрбеков			07.2022
Разработал		Абибуллаев А			07.2022
Н. контр.		Бейсембаев			07.2022

02-2021-АС

«Строительство спортивного зала для КГУ "Детско-юношеская спортивная школа № 2 г.Актобе»

Архитектурно-строительная часть
Блок А

Стадия	Лист	Листов
РП	60	62

План расположения стоек козырька

ТОО "Redline Pro"
г. Шымкент-2022 г.

План кровли козырька

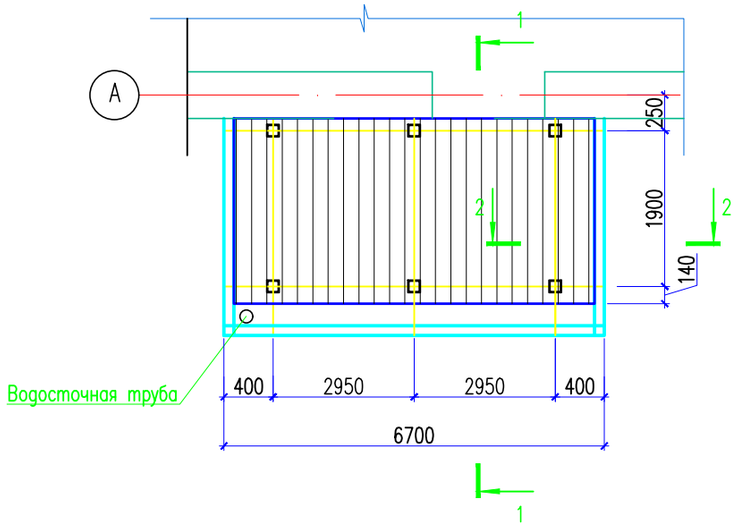

План парапета

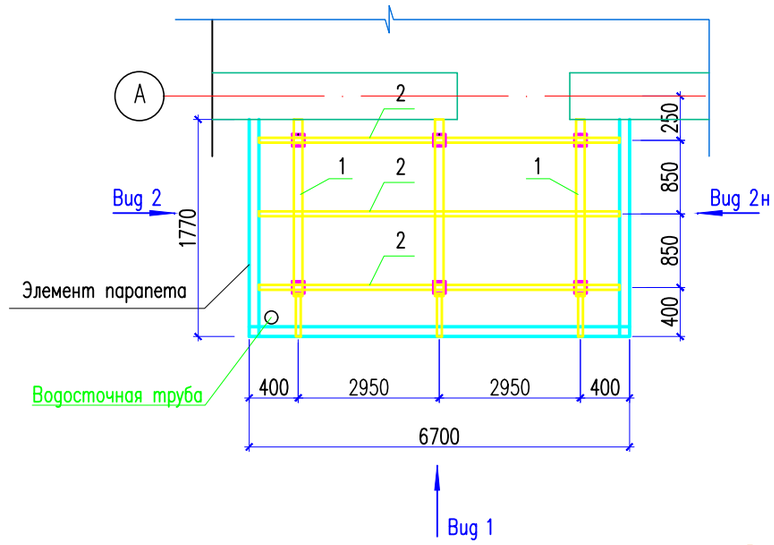

2 – 2

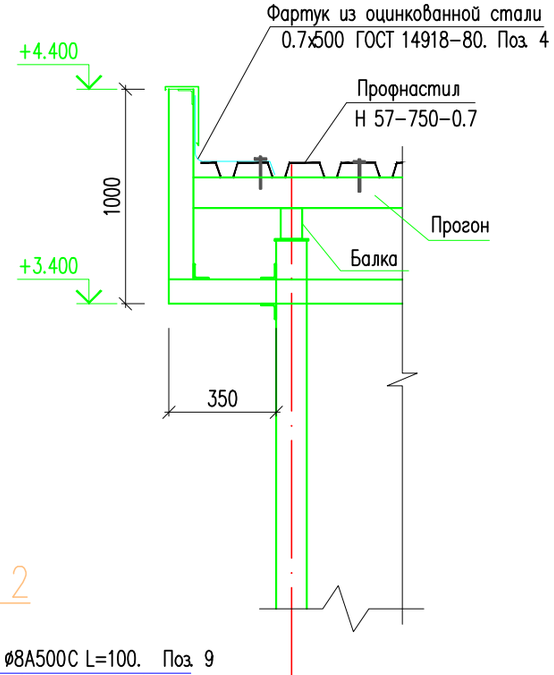

1 – 1

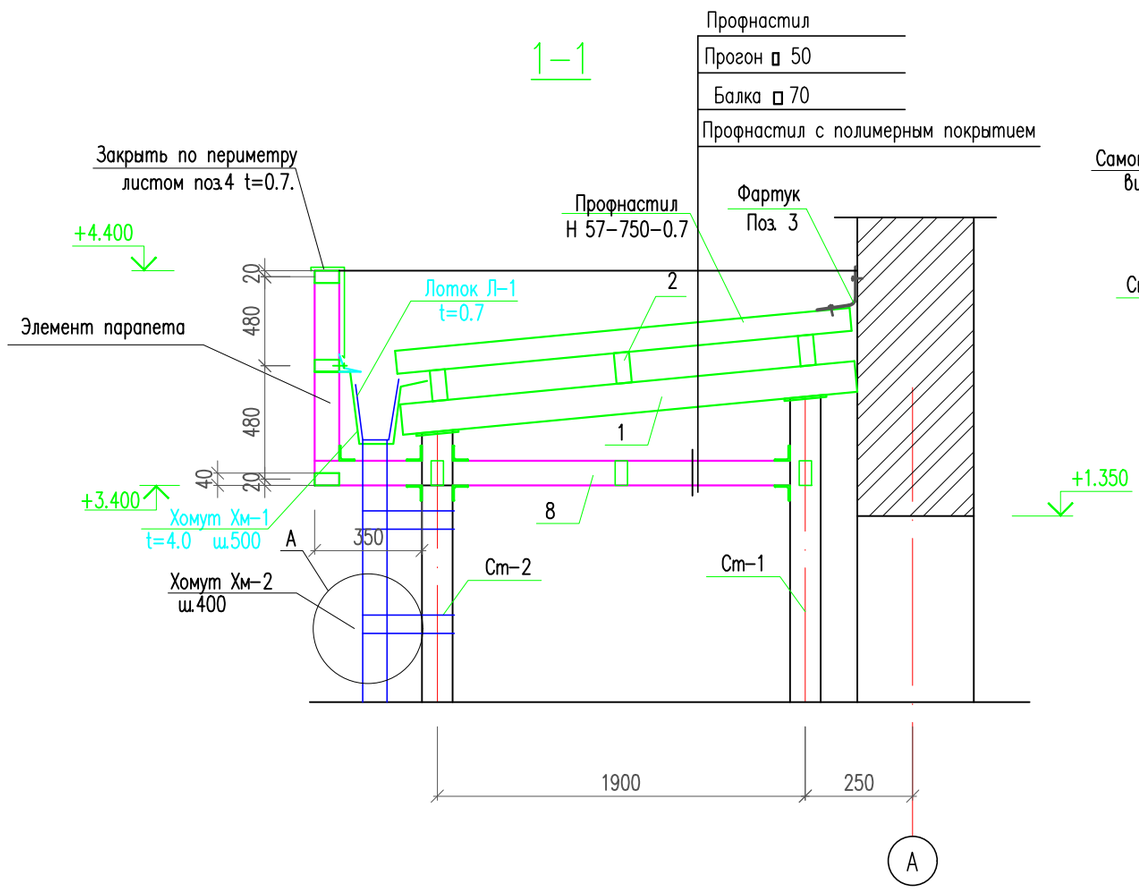

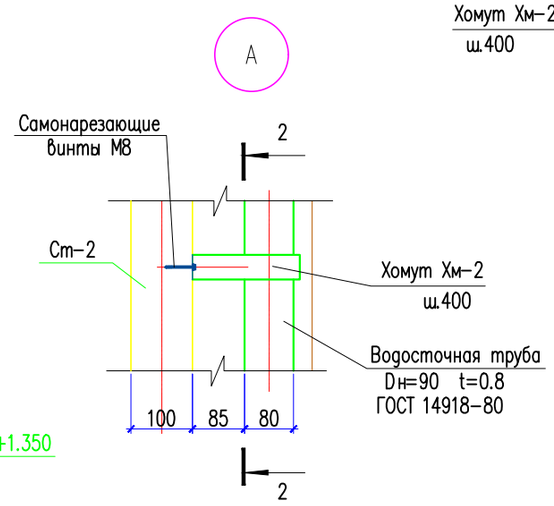

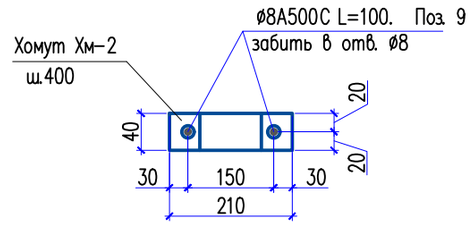

Лоток Л–1

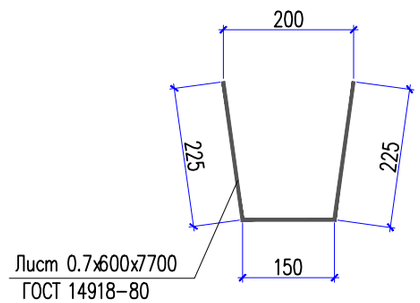

1. Данный лист смотреть совместно с листом АС–

Изм.	Кол.уч	Лист	N док.	Подпись	Дата
Проверил		Мейрбеков			07.2022
Разработал		Абибуллаев А			07.2022
Н. контр.		Бейсембаев			07.2022

02–2021–АС

«Строительство спортивного зала для КГУ "Детско-юношеская спортивная школа № 2 г.Актобе»

Архитектурно–строительная часть
Блок А

Стадия	Лист	Листов
РП	61	62

План кровли козырька. План парапета. Разрез 1–1,2–2

ТОО "Redline Pro"
г. Шымкент–2022 г.

Спецификация материалов

Поз.	Обозначение	Наименование	Кол.	Масса ед., кг.	Примеч.
		Козырек для кровли	1		
		Водосточная труба Dн=90 из	1	6.8	
		оцинкованной стали 0.8х300х3600			
Хм-2	ГОСТ 103-76	Полоса 40х4 ГОСТ 103-76 / Вст3кп ГОСТ 380-94* L=520	8	0.65	5.20
9	ГОСТ 34028-2016	ø8 А-500С L=100	16	0.04	0.64
		Водосточный лоток Л-1			
Л-1	ГОСТ 14918-80	Лоток из листа 0.7х600х6700	1	22.09	22.09
Хм-1	ГОСТ 103-76	Полоса 50х4 ГОСТ 103-76 / С 235 ГОСТ 27772-88* L=820	13	1.29	16.77
		Каркас козырька			
1	ГОСТ 8545-80	Труба 100х70х6 ГОСТ 8545-80 / С 235 ГОСТ 27772-88* L=2200	3	31.7	95.1
2	ГОСТ 8545-80	Труба 100х50х4 ГОСТ 8545-80 / С 235 ГОСТ 27772-88* L=6700	3	58.3	175.0
3	ГОСТ 14918-80	Фартук 300х0.7			11.05
		из оцинкованной стали м.п.	6.7	1.65	
4	ГОСТ 14918-80	Фартук 500х0.7			
		из оцинкованной стали м.п.	11.30	2.75	31.07
		Материалы:			
	ГОСТ 24045-94	Профнастил Н 57-750-0.7 м2	14.0	8.7	121.8
	ГОСТ 24045-94	Профнастил Н 57-750-0.7 с полимерным покрытием м2	15.75	8.7	137.02
		Всего на парапета			
		Каркас парапета	1	204.12	
5	ГОСТ 8639-82	Труба 80х80х4 ГОСТ 8639-82 / С 235 ГОСТ 27772-88* L=350	7	3.34	23.38
6	ГОСТ 8639-82	Труба 80х80х4 ГОСТ 8639-82 / С 235 ГОСТ 27772-88* L=920	7	8.58	60.10
7	ГОСТ 8509-93	Уголок 50х50х5 ГОСТ 8509-93 / С 235 ГОСТ 27772-88* L=80	21	0.30	6.30
8	ГОСТ 8545-80	Труба 80х40х4 ГОСТ 8545-80 / С 235 ГОСТ 27772-88* м.п.	39.80	6.82	271.44

Развертка по Вид 1

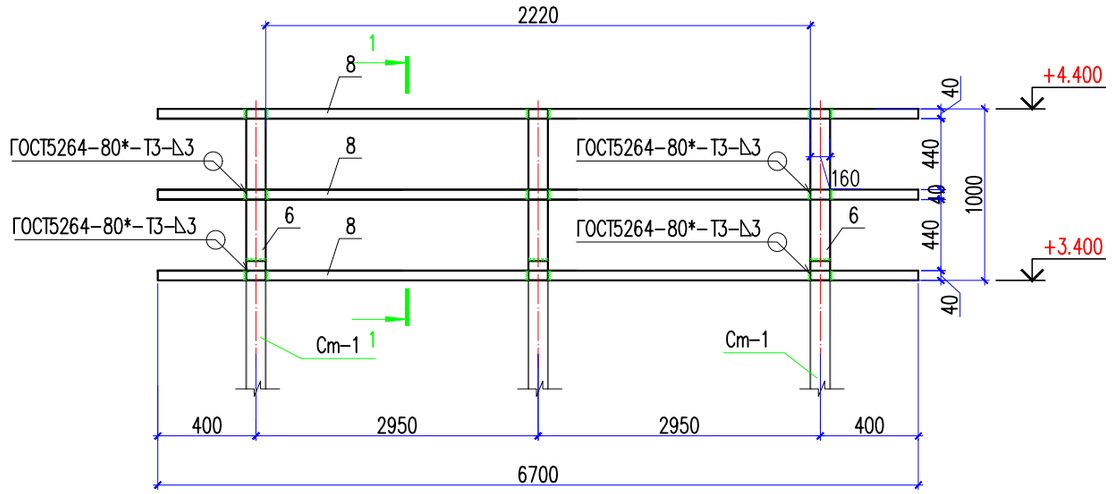

1 – 1

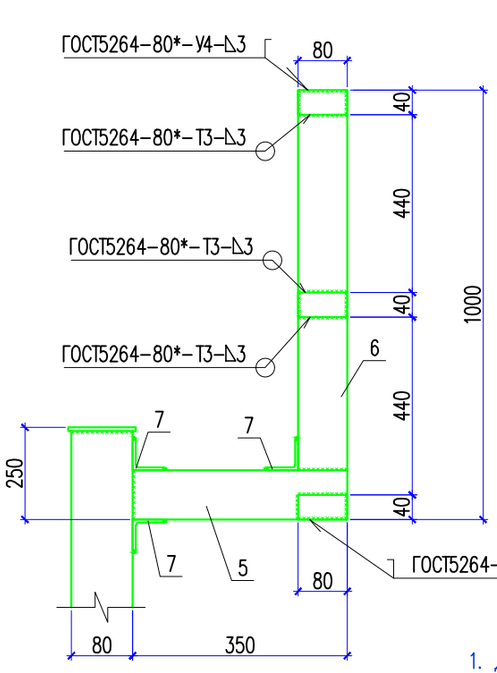

Развертка по Вид 2,2н

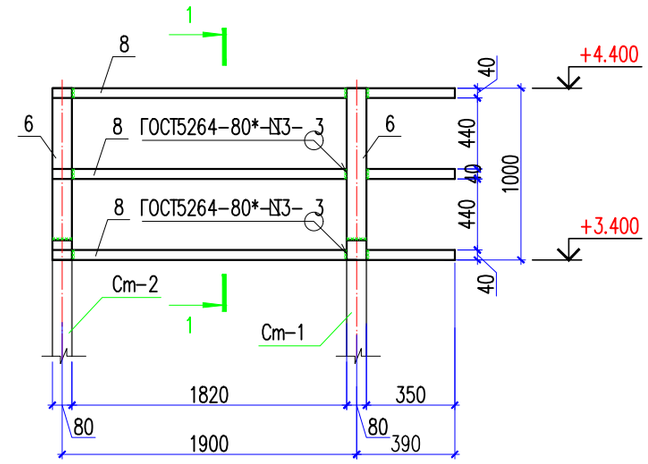

1. Данный лист смотреть совместно с листом АС-

Изм.	Кол.уч	Лист	N док.	Подпись	Дата
Проверил		Мейрбеков			07.2022
Разработал		Абибуллаев А			07.2022
Н. контр.		Бейсембаев			07.2022

02-2021-АС

«Строительство спортивного зала для КГУ "Детско-юношеская спортивная школа № 2 г.Актобе»

Архитектурно-строительная часть
Блок А

Стадия	Лист	Листов
РП	62	62

Развертка по Вид 1.
Развертка по Вид 2,2н

ТОО "Redline Pro"
г. Шымкент-2022 г.

План котлована на отм. 0.000
КНС1, КНС2, АРК1,(218.05)

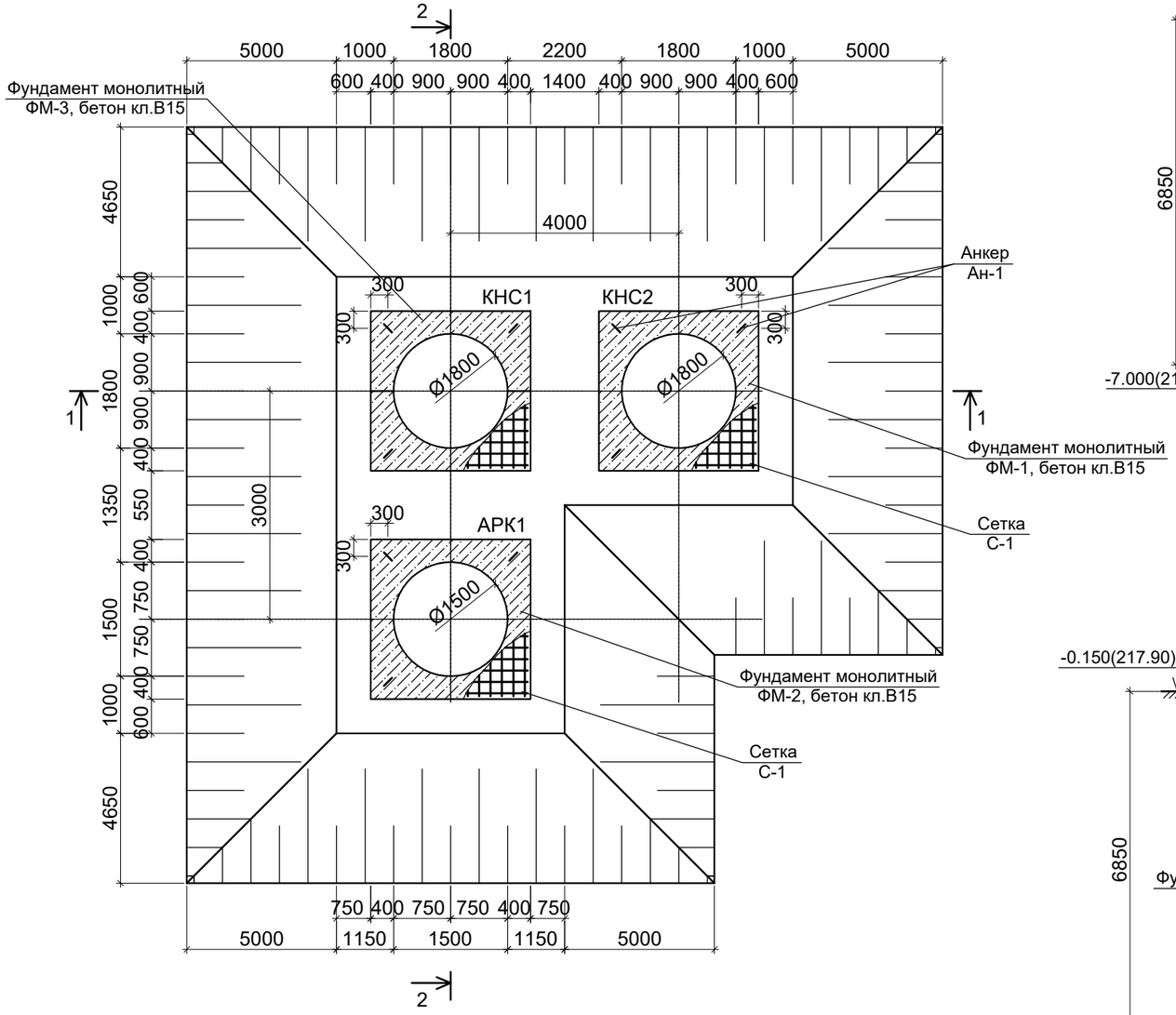

Разрез 1-1

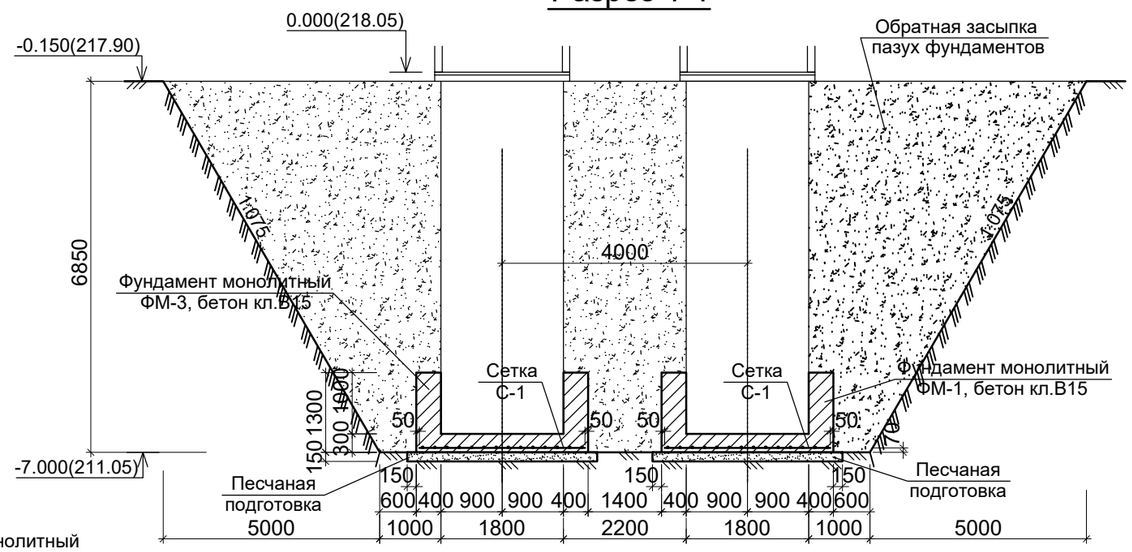

Разрез 2-2

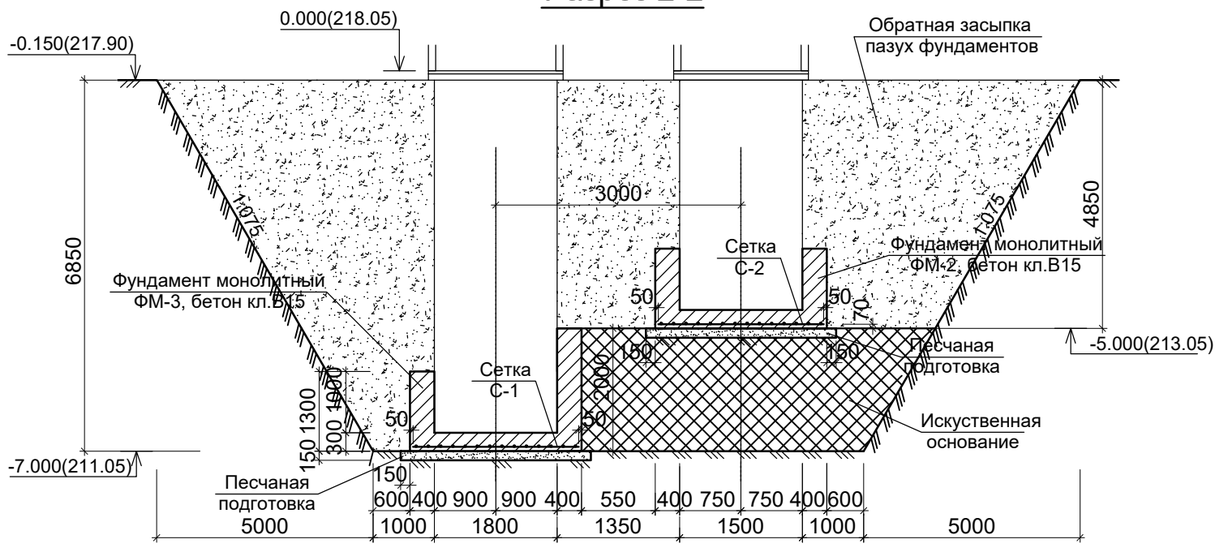

Анкер Ан-1
М:1:20

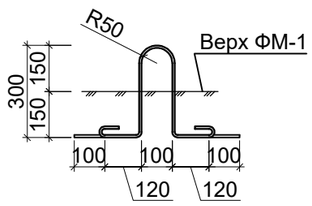

Сетка С-1, С-2

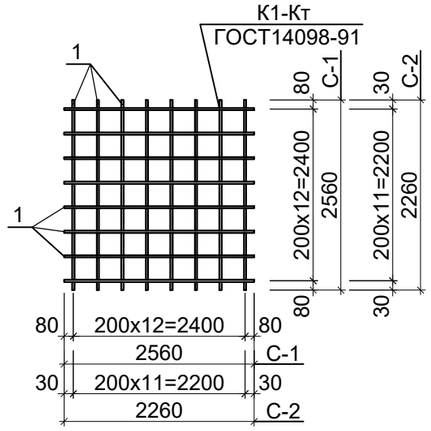

Изм.	Кол.уч	Лист	N док.	Подпись	Дата
Проверил		Мейрбеков			07.2022
Разработал		Абибуллаев А			07.2022
Н. контр.		Бейсембаев			07.2022

02-2021-АС

«Строительство спортивного зала для КГУ "Детско-юношеская спортивная школа № 2 г.Актобе»

Архитектурно-строительная часть
Блок А

Стадия	Лист	Листов
РП	63	65

Разрез 1-1. Разрез 2-2. План котлована на отм. 0.000=КНС1, КНС2, АРК1,(218.05);

ТОО "Redline Pro"
г. Шымкент-2022 г.

Спецификация конструктивных элементов фундаментов

Марка поз.	Обозначение	Наименование	Кол	Масса ед.кг	Примеч.
		Фундамент монолитный ФМ-1	1		
С-1	ГОСТ 5781-82*	Сетка С-1, Ø10 А-III L=2560	26	1,579	41,05
Ан-1	ГОСТ 5781-82*	Анкер Ан-1, Ø10 А-I L=1140	4	0,703	2,812
		Бетон кл. В15 на СЦ, W6, F150 м3			6,25
		Подготовка из щебня пропитанным битумом, толщ. 150мм. м3			1,26
		Фундамент монолитный ФМ-2	1		
С-1	ГОСТ 5781-82*	Сетка С-1, Ø10 А-III L=2260	24	1,394	33,45
Ан-1	ГОСТ 5781-82*	Анкер Ан-1, Ø10 А-I L=1140	4	0,703	2,812
		Бетон кл. В15 на СЦ, W6, F150 м3			5,11
		Подготовка из щебня пропитанным битумом, толщ. 150мм. м3			1,01
		Фундамент монолитный ФМ-3	1		
С-1	ГОСТ 5781-82*	Сетка С-1, Ø10 А-III L=2560	26	1,579	41,05
Ан-1	ГОСТ 5781-82*	Анкер Ан-1, Ø10 А-I L=1140	4	0,703	2,812
		Бетон кл. В15 на СЦ, W6, F150 м3			7,73
		Подготовка из щебня пропитанным битумом, толщ. 150мм. м3			1,26

Спецификация

Наименование	Ед. изм.	Кол-во								
		КНС								
Разработка котлована	м^3	785,62								
Обратная засыпка пазух фундаментов	м^3	712,00								
Подушка из суглинка	м^3	68,59								

Мероприятия по устройству котлована

- За отметку 0.000 принят верх корпуса насосной станций что соответствует абсолютной отметке:КНС1, КНС2, АРК1,(218.05).
- Согласно разбивочному плану и плану фундаментов выносятся оси здания на площадке строительства.
- Отрывка котлована производится экскаватором "обратная лопата" "ЭК-50" с погрузкой и вывозом отрытого грунта за пределы строительной площадки.
- Отрывка котлована производится до отм. -7.000(-211.05).
- Под оборудованием КНС устанавливается подготовка из щебня пропитанным битумом толщ. 150мм. Затем устанавливается фундаментная плита из бетона кл.В15, толщ. 300мм. Все бетонные и железобетонные конструкции, выполнить на сульфатостойком портландцементе марки бетона по водонепроницаемости W6, по морозостойкости F150 и обмазать горячим битумом за 2 раза, (приложение 5, СН РК 2.01-01-2013) соответствует требованиям СНиП РК 5.03.34-2005 "Бетонные и железобетонные конструкции".
- Все работы по устройству фундаментов выполнить в соответствии требованиями СН РК 5.03-07-2013 "Несущие и ограждающие конструкции", СНиП РК 5.03-34-2005 "Бетонные и железобетонные конструкции" и СН РК 1.03-05-2011 "Охрана труда и техника безопасности в строительстве".
- Дно котлована укатать тяжелыми катками или утрамбовать до плотности ρ=2,25 г/см3.
- Последовательность бетонирования:
  а) Собрать опалубку;
  б) Залить бетон на высоту 300 мм., выполнив армирование;
  в) После схватывания бетона (примерно 7 суток) установить корпус КНС на бетонное основание;
  г) Долить бетон до высоты 1300 мм, установив монтажные петли для спуска в КНС с помощи автокрана в котлован.
- Обратную засыпку пазух фундаментов и подготовку выполнить из местного суглинистого грунта с уплотнением при оптимальной влажности до достижения плотности грунта 1.65-1.7т/м3 в сухом состоянии.
- Обратную засыпку производить мягким грунтом без камней, равномерно по окружности КНС. В противном случае возможна деформация корпуса. Засыпку выполнять по слоям, максимальной высотой 50 см. Зимой надо учесть, что грунту нельзя замерзать. Грунт под подводящий и напорные коллектора утрамбовывают. Применение механических вибраторов с массой более 100кг запрещено.
- Утрамбовку грунта выполнить выше отметки -1.00 от поверхности земли. Уплотнение грунта ближе чем 30 см от насосной запрещается.
- В случае отличая грунтов принятых за основания фундаментов, характеристика которых указана в отчете инженерных изысканий, поставить в известность проектную организацию. Выполнение фундаментов до согласования с проектной организацией запрещается.
- При производстве работ избегать избыточного водонасыщения грунтов основания, предохранять их от промерзания в период строительства, своевременно оканчивать земляные работы по засыпке пазух и планировки площадки вокруг строящегося объекта. Не допускать застаивания воды в котловане. Земляные работы производить с минимальным объемом нарушения грунтов природного сложения. Не допускать водонасыщения грунтов в зоне сезонного промерзания грунтов.
- После разработки котлована не допускать перерыва между устройством котлована и устройством фундаментов.

Изм.	Кол.уч	Лист	N док.	Подпись	Дата
Проверил		Мейрбеков			07.2022
Разработал		Абибуллаев А			07.2022
Н. контр.		Бейсембаев			07.2022

02-2021-АС

«Строительство спортивного зала для КГУ "Детско-юношеская спортивная школа № 2 г.Актобе»

Архитектурно-строительная часть
Блок А

Стадия	Лист	Листов
РП	64	65

Мероприятия по устройству котлована.
Спецификация.

ТОО "Redline Pro"
г. Шымкент-2022 г.

Схема расположение подпольного канала

см. разрез 1-1 (Альбом ТС)

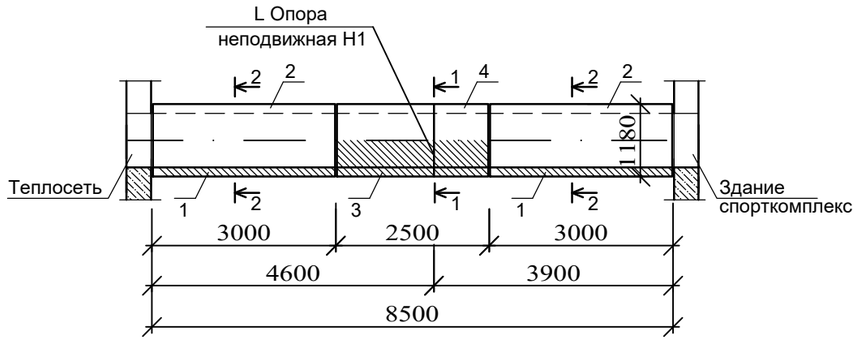

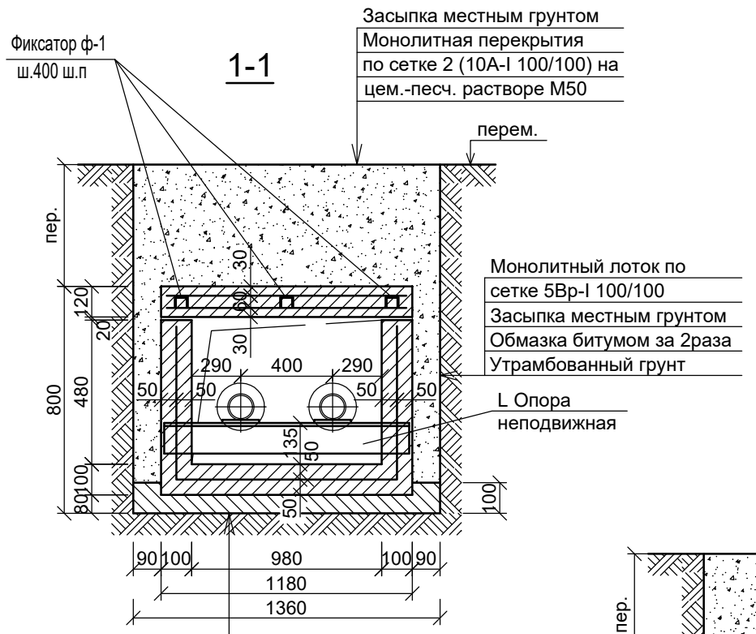

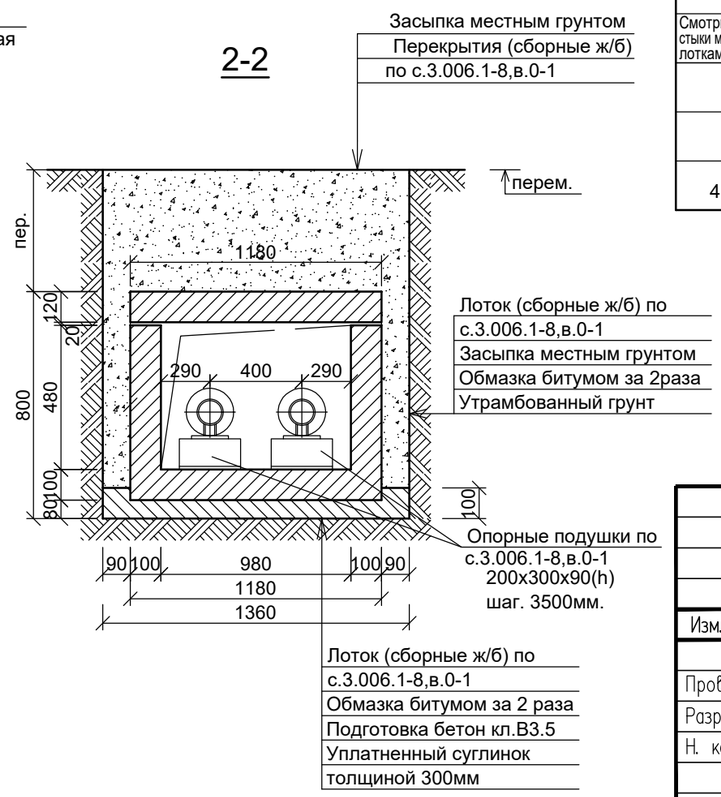

Спецификация конструктивных элементов

№ П\ .	Обозначение	Наименование	Кол. шт.	Масса ед,кг	Приме-чание
		Подпольный канал 1-1	2.50		
1	данный лист	Лоток (монолитный)	1,0	п.м.	
С-1	ГОСТ 2591-87	Сетка 5Вр-I 100/100 м2	2,14	3,25	6,95
		Бетон кл В12,5			0,21
		Подготовка: бетон В3,5			0,11
2	данный лист	Перекрытия (монолитный)	1,0	п.м.	
С-1	ГОСТ 2591-87	Сетка 10А-I 100/100 м2	2,36	11,11	26,22
Ф-1	ГОСТ 2591-87	Арматура 8А-I L=820мм	12	0,32	3,84
		Бетон кл В12,5			0,14
	данный лист	Опора неподвижная			
[	ГОСТ 8240-97	[16(ГОСТ27772-88*,С245),L=1180	1	16.76	16.76
		Подпольный канал 2-2			
		Лоток (сборные ж/б)			
3	с.3.006.1-8, в.0-1	ЛК300.120.60-2	2	1,55	шт
		Подготовка: бетон В3,5			0,34
Смотри стыки меж. лотками	ГОСТ 530-2012	Кирпич КР-р-по 250х120х65/ 1НФ/200/2.0/50,	2,51		м3
		Руберойд	108,0		м2
		Перекрытия (сборные ж/б)			
4	с.3.006.1-8, в.0-1	ПТ300.120.12-6	2	1,05	шт

Изм.	Кол.уч	Лист	N док	Подпись	Дата
Проверил		Мейрбеков			07.2022
Разработал		Абибуллаев А			07.2022
Н. контр.		Бейсембаев			07.2022

02-2021-АС

«Строительство спортивного зала для КГУ "Детско-юношеская спортивная школа № 2 г.Актобе»

Архитектурно-строительная часть
Блок А

Стадия	Лист	Листов
РП	65	65

Схема расположение подпольного канала
см. разрез 1-1 (Альбом ТС)

ТОО "Redline Pro"
г. Шымкент-2022 г.