ТОО "INK Architects (Ай Эн Кей Архитектс)"

Лицензия ГСЛ-№22020996 от 11.11.2022 года

«Разработка проектно-сметной документации на строительство
90 квартирного многоэтажного жилого дома, расположенного по адресу:
область Ұлытау, город Жезказган, ул. Алашахана 34С» (без благоустройства)

Рабочий проект

Том 3.2 Блок 34.1С

Альбом 3.2.1.

Архитектурно-строительная часть (АС)

Алматы, 2023 г.

ТОО "INK Architects (Ай Эн Кей Архитектс)"

Лицензия ГСЛ-№22020996 от 11.11.2022 года

«Разработка проектно-сметной документации на строительство
90 квартирного многоэтажного жилого дома, расположенного по адресу:
область Ұлытау, город Жезказган, ул. Алашахана 34С» (без благоустройства)

Рабочий проект

Том 3.2 Блок 34.1С

Альбом 3.2.1.

Архитектурно-строительная часть (АС)

Генеральный проектировщик:	ТОО "INK Architects (Ай Эн Кей Архитектс)"	
Директор		Сагинбаев Р.М.
Главный инженер проекта		Крутова И.Г.
Главный архитектор проекта		Сырбу И. П.

Алматы, 2023 г.

ВЕДОМОСТЬ ОСНОВНЫХ КОМПЛЕКТОВ РАБОЧИХ ЧЕРТЕЖЕЙ

Обозначение	Наименование	Примечание
INK/РП-5323-3.1.1-ГП	Генеральный план	
INK/РП-5323-3.2.1-АС	Архитектурные решения	
INK/РП-5323-3.2.2-КЖ	Конструкции железобетонные	
INK/РП-5323-3.2.3-ОВ	Отопление и вентиляция	
INK/РП-5323-3.2.4-ВК	Водопровод и канализация	
INK/РП-5323-3.2.5-ЭОМ	Силовое электрооборудование и электроосвещение	
INK/РП-5323-3.2.6 -СС	Слаботочные системы	
INK/РП-5323-3.2.7 -ПС	Пожарная сигнализация	
INK/РП-5323-3.2.8 -ДИС	Диспетчеризация основных систем	

ВЕДОМОСТЬ РАБОЧИХ ЧЕРТЕЖЕЙ ОСНОВНОГО КОМПЛЕКТА

Лист	Наименование	Примечание
1	Общие данные (начало)	
2	Общие данные (окончание)	
3	Схема расположения осей блоков 1-4	
4	Фасад в осях 10-1. Ведомость отделки фасадных материалов.	
5	Фасад в осях 1-10	
6	Фасад в осях В-А	
7	Отделочный план подвала на отм. -2,550	
8	Отделочный план 1-го этажа на отм. 0.000	
9	Отделочный план 2-го этажа на отм. +3.900	
10	Отделочный план 3-го этажа на отм. +6,000	
11	Отделочный план 4-го этажа на отм. +9,000	
12	Отделочный план 5-го этажа на отм. +12,000	
13	Отделочный план чердака на отм. +14,900	
14	План кровли на отм. +16,950	
15	Кладочный план подвала на отм. -2,550	
16	Кладочный план 1-го этажа на отм. 0.000	
17	Кладочный план 2-го этажа на отм. +3.000	
18	Кладочный план 3-го этажа на отм. +6,000	
19	Кладочный план 4-го этажа на отм. +9,000	
20	Кладочный план 5-го этажа на отм. +12,000	
21	Кладочный план чердака на отм. +14,900	
22	Кладочный план кровли на отм. +16,950	
23	Узлы крепления стен и перегородок из газоблока	
24	Узлы крепления стен и перегородок из кирпича	
25	Узлы вентшахт	
26	Ведомость расхода материалов вентшахт ВШ- 1-3	
27	Ведомость расхода основных строительных материалов	
28	План перемычек подвала	

ВЕДОМОСТЬ РАБОЧИХ ЧЕРТЕЖЕЙ ОСНОВНОГО КОМПЛЕКТА

Лист	Наименование	Примечание
29	План перемычек 1 этажа	
30	План перемычек 2 этажа	
31	План перемычек 3-4 этажа	
32	План перемычек 5 этажа	
33	Разрез 1-1	
34	Разрез 2-2, Разрез 3-3	
35	Схема элементов заполнения витражных и оконных проемов	
36	Спецификация заполнения дверных проемов	
37	Ведомость отделки помещений	
38	Экспликация полов	
39	Пожарная лестница П-1	
40	Поручень ПО-1	
41	Крепление корзин для кондиционеров К1 на фасаде. Спецификация элементов	
42	Опросный лист на лифты Л5 и Л6	
43	Схема устройства НФсВЗ	
44	Узлы 1,2	
45	Узлы 3,4	
45.1	Схема расположения козырьков на отм. +3,000	
45.2	Спецификация металла	
46	Узлы 5,6,7	
47	Узел 8	
48	Узлы 9,10	
49	Узлы 11,12,13	
50	Устройство крылец Кр4,5,6	
51	Устройство крыльца 6 - сечения А-А, Б-Б	
52	Узлы 15,16,17	
53	Устройство крыльца 7	
54	Техническое задание НФсВЗ	
55	Приямок-П1. Стремянка металлическая для приямка (См-1)	
56	Приямок П-2, дефлектор	

ТЕХНИКО-ЭКОНОМИЧЕСКИЕ ПОКАЗАТЕЛИ

№	Наименование	Ед.изм	Кол-во
1	Этажность здания	этаж	5
2	Площадь застройки	м2	830
3	Строительный объем	м3	16466.76
	в т.ч. строительный объем ниже отм.0,000		2116.5
	в т.ч. строительный объем выше отм.0,000		14350.26
4	Общая площадь здания, в т.ч.	м2	4118,87
	Общая площадь квартир:		2553,78
	в т. ч. жилая площадь квартир		1521,9
	МОП (места общего пользования)		317,07
	Подвал:		637,76
	Чердак		610,26
5	Общее количество квартир, в т. ч. :	шт.	40
	1-х комнатных		10
	2-х комнатных		10
	3-х комнатных		20

ВЕДОМОСТЬ ССЫЛОЧНЫХ И ПРИЛАГАЕМЫХ ДОКУМЕНТОВ

Обозначение	Наименование	Примечание
Ссылочные документы		
СП РК 3.01-101-2013*	Градостроительство. Планировка и застройка...	
СП РК 3.02-101-2012*	Здания жилые многоквартирные	
Технический регламент	Общие требования к пожарной безопасности	
СП РК 2.02-101-2022	Пожарная безопасность зданий и сооружений	
СП РК 3.02-137-2013*	Крыши и кровли	
СП РК 5.06-19-2012*	Проектирование и монтаж навесных фасадов с воздушным зазором	
СП РК 3.06-101-2012*	Проектирование зданий и сооружений с учетом доступности для...	
НТП РК 01-01-3.1(4.1)-2017	Нагрузки и воздействия	
СанПиН РК №КР ДСМ-52 от 16.06.2022	Санитарно-эпидемологические требования к административным и...	
СанПиН РК №КР ДСМ71 от 02.08.2022	Гигиенические нормативы к обеспечению радиационной опасности	
СП РК 5.03-107-2013	Несущие и ограждающие конструкции	
СН 290-74	Инструкция по приготовлению и применению строительных...	
Прилагаемые документы		
	Альбом лифт пассажирский, грузоподъемностью 630 кг, 1-м/с..	

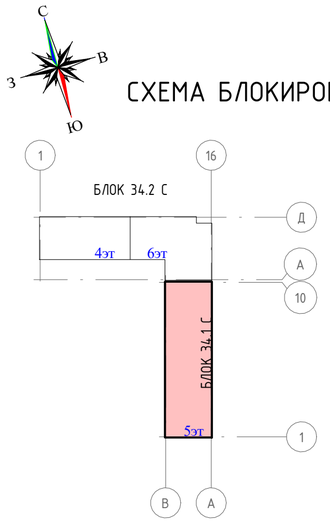

Настоящий проект выполнен в соответствии с действующими нормами, правилами и стандартами, в том числе и по взрыво- и пожаробезопасности Республики Казахстан, которые обеспечивают безопасную эксплуатацию объекта при соблюдении предусмотренных рабочими чертежами мероприятий, а так же учитывает потребности МГН.

Главный инженер проекта Крутова И.Г.

Согласовано:

Раздел ВК	Раздел ЭМО	Раздел СС
Койлибаева Ж.	Серикбаев С.	Серикбаев С.

Согласовано:

Раздел АР	Раздел КЖ	Раздел ОВ
Сырбу И.	Дворникова Л.	Телеуова Д.

Взам. инв.N

Подпись и дата

Инв.N подл.

Изм.	Кол.уч.	Лист	N док.	Подпись	Дата
ГИП		Крутова И.Г.			
ГАП		Сырбу И.			
Проверил		Сырбу И.			
Разработал		Пирвердиев Г.			
Н.контроль		Крутова И.Г.			

РП- 230055/00-1-АС

«Разработка проектно-сметной документации на строительство 90 квартирного многоэтажного жилого дома, расположенного по адресу: область Ұлытау, город Жезказган, ул. Алашахана 34С» (без благоустройства)

Блок 34.1 С

Стадия	Лист	Листов
РП	1	56

Общие данные (начало)

ТОО "INK Arhitects (Ай Эн Кей Архитектс)"

Формат А2

ОБЩИЕ УКАЗАНИЯ

ИСХОДНЫЕ ДАННЫЕ ДЛЯ ПРОЕКТИРОВАНИЯ

Рабочий проект **«Разработка проектно-сметной документации на строительство 90 квартирного многоэтажного жилого дома, расположенного по адресу: область Улытау, город Жезказган, ул. Алашахана 34С» (без благоустройства)».** разработан на основании Акта на право собственности на земельный участок, Архитектурно-планировочного задания, задания на проектирование и эскизного проекта, утвержденного ГУ Отдел архитектуры и градостроительства города Жезказгана.

За относительную отметку 0.000 принят уровень чистого пола первого этажа на абсолютной отметке 376,4 м

Уровень ответственности здания - II .

Пожарно-техническая классификация здания:

-степень огнестойкости - II;

-класс конструктивной пожарной опасности - С0;

-класс функциональной пожарной опасности - Ф1.3 ;

-класс пожарной опасности строительных конструкций - К0;

-степень долговечности здания - II;

-класс жилья - IV;

-срок службы здания - не менее 50 лет.

Рабочий проект разработан для строительства в IIIВ климатическом подрайоне с расчетной зимней температурой наружного воздуха -29,6°С. (СП РК 2.04-01-2017).

Нагрузки по СП РК - EN1991-1-3:2004/2011

Вес снегового покрова - 120 кгс/м2

Скоростной напор ветра - 30 м/с

Сейсмичность района - 5 баллов.

ОБЪЕМНО-ПЛАНИРОВОЧНЫЕ РЕШЕНИЯ

Объект **«Разработка проектно-сметной документации на строительство 90 квартирного многоэтажного жилого дома, расположенного по адресу: область Улытау, город Жезказган, ул. Алашахана 34С» (без благоустройства)»** размещен на участке площадью 0,21 га и состоит из двух жилых блоков 34.1 С, 34.2 С. Архитектурный образ здания решен в современном стиле с использованием сходных материалов различных цветов.

Жилой блок 34.1 С - 5и -этажное двухсекционное здание с подвалом и чердаком, имеет прямоугольную форму в плане, с размерами в осях 47,50х14,00 м. Высота подвала - 2,25м, 1 этажа - 3,0 м, 2-5 этажей - 2,8 м, неотапливаемого чердака - 1,85 м.

В подвале жилого блока 1Т размещены узел связи, ПУИ. В помещениях ПУИ предусмотренны: душевой поддон - для удобного наполнения ведер и полоскания половых тряпок, унитаз и умывальник для личной гигиены работников. С 1 по 5 этажи размещены жилые квартиры. Связь между этажами предусмотрена через лифты и лестницы.

Выход на кровлю осуществляется через чердак непосредственно из лестничных клеток.

Эвакуация из здания осуществляется по лестницам Л1 с выходом через вестибюль 1-го этажа наружу. Эвакуация из подвала предусмотрена 2-мя отдельными выходами непосредственно наружу.

В блоке предусмотрены два пассажирских лифта без машинного помещения, предназначенных для передвижения маломобильных групп населения с внутренними размерами кабины 1100(W)х1400(D), грузоподъемностью 630 кг (ГОСТ 33652-2019)

КОНСТРУКТИВНЫЕ РЕШЕНИЯ

Конструктивное решение: каркас-связевой из монолитного железобетона.

Предусмотреть применение строительных материалов 1 класса радиационной безопасности.

Фундаменты - Ленточные с отдельно стоящими ростверками толщиной 600 мм. Бетон класса С20/25. Плита пола подвала выполняется по грунту толщиной 100 мм.

Вертикальные конструкции:

Колонны - монолитные железобетонные 500х500 мм. Бетон класса С20/25.

Наружные стены подземного этажа - монолитные железобетонные толщиной 200 мм. Бетон класса С20/25.

Наружные стены выше отм. 0.00 выполняются заполнением каркаса кладкой из автоклавного газоблока D600 толщиной 200 мм. .

Диафрагмы жесткости (лифтовая/лестничная) - монолитные железобетонные толщиной 200 мм. Бетон класса С20/25. Плиты перекрытия и плита покрытия из монолитного железобетона толщиной – 200 мм с усилением по периметру балкой сечением 400х200 мм в теле плиты. Материал перекрытия - бетон класса С20/25.

Лестницы – монолитные железобетонные. Толщина марша - 200 мм. Междуэтажные площадки - монолитные железобетонные толщиной 200 мм из бетона марки С20/25.

Армирование всех монолитных железобетонных конструкций принято из арматуры класса А400, А240.

Внутренние стены и перегородки:

Предусмотреть применение строительных материалов 1 класса радиационной безопасности.

В подвале:

Перегородки - Кладка стен из автоклавного газоблока D600 (600*300*200) по ГОСТ 31360-2007. Толщина δ=200 мм.

Кладку армировать сеткой 4Вр-1 150х150 ГОСТ 6727-80 через 3 ряда кладки.

1-5 этажи:

Межквартирные стены - Кладка стен из автоклавного газоблока D600 (600*300*200). Толщина δ=200 мм.

Кладку армировать сеткой 4Вр-1 150х150 ГОСТ 6727-80 через 3 ряда кладки.

Межкомнатные перегородки, перегородки санузлов, ограждение инженерных шахт: - Кладка стен из автоклавного газоблока D600 (600*300*100). Толщина δ=100 мм. Кладку армировать сеткой 4Вр-1 100х100 ГОСТ 6727-80 через 3 ряда кладки.

Чердак:

Ограждения вентиляционных шахтвыполняется из Кр-р-по 250х120х65/1нф/100/0,8/75 ГОСТ 530-2012 . Кладку армировать сеткой 4Вр-1 100х100 ГОСТ 6727-80 через 3 ряда кладки.

Наружняя отделка.

Облицовка фасадов - все примняемые материалы должны иметь сертификат соответствия на территории РК, группу горючести Г1, класс пожарной опасности К0, подтвержденную протоколами испытаний, действаующими на территории РК, и соответствовать требованиям "Санитарно-эпидемиологические требования к радиационной безопасности", предусмотреть применение строительных материалов 1 класса радиационной безопасности.

Материалы отделки фасада см. Ведомость наружной отделки. Фасады здания облицованы фиброцементными панелями , на несущей подсистеме навесных фасадов со заклепочным креплением. Ниже отметки +0.150 фасады облицованы керамогранитом формата 600х900 мм на несущей подсистеме со скрытым креплением. Наружные подпорные стены, лестницы и пандусы облицовываются керамогранитом на клеевом морозостойком слое. Все применяемые материалы должны иметь сертификат соответствия на территории РК, степень горючести НГ, подтвержденную протоколами испытаний, действующими на территории РК. Навесные фасадные системы с воздушным зазором, используемые застройщиком, должны быть сертифицированы на территории РК и соответствовать требованиям СП РК 5.06-19-2012, узлы крепления и примыканий даны ориентировочно, производитель НФсВЗ согласно заданию на проектирование, обязан перед началом монтажных работ предоставить Заказчику альбом технических решений, с расчетами и спецификацией материалов.

При проектировании учитываются требования СП РК 5.06.19-2012 п.10.2. к нераспространению пожара - конструктивные решения НФсВЗ должны исключать возможность проникновения во внутренний объем системы пламени от очага пожара. Под облицовкой в пространстве утеплителя и воздушного зазора по всему периметру оконных и дверных проемов фасада должны устанавливаться противопожарные отсечки из оцинкованной стали толщиной не менее 0,55 мм.

Конструктивное решение обрамления оконных проемов и способов их крепления к основанию должно исключать возможность изменения их проектного положения в процессе теплового воздействия возможного пожара. Козырьки входных групп выполнены из металлического каркаса с облицовкой фиброцементными панелями с покрытием по профнастилу.

Кровля -чердачная плоская, малоуклонная из рулонных материалов.

Водосток - внутренний организованный с обогревом воронок и отводом осадков на отмостку

Отмостка- по периметру блока предусмотрена отмостка шириной 1 м, см. Раздел ГП (благоустройство).

Внутренняя отделка - чистовая простая (с использованием не дорогих отделочных материалов и традиционных технологий), в местах общественного пользования - простая чистовая отделка (с использованием не дорогих отделочных материалов и традиционных технологий), в технических и подсобных помещениях - простая чистовая отделка (с использованием не дорогих отделочных материалов и традиционных технологий). Все отделочные материалы должны соответствовать "Санитарно-эпидемиологические требования к административным и жилым зданиям", утвержденных приказом МЗ РК №ҚР ДСМ-52 от 16.06.2022 и "Санитарно-эпидемиологические требования к радиационной безопасности", утвержденных приказом МЗ РК № ҚР ДСМ-71 от 02.08.2022 г. Полы при входе в жилые здания и на лестничных площадках предусмотрены не скользкими.

Полы при входе в жилые здания и на лестничных площадках предусмотрены не скользкими.

Стены - в жилой части чистовая отделка, в местах общественного пользования-чистовая отделка, в технических и подсобных помещениях - чистовая отделка согласно техническому заданию Заказчика.

Двери в квартиры, металлические, высотой 2,1 м, утепленные, со звукоизоляцией,с порогом, с 2-мя врезными замками и с дверным глазком. Двери в местах общественного пользования цельностеклянные, высотой 2.1 м. Двери ведущие в подсобные, технические помещения в подвале, металлические высотой 2.1 м, технические помещения металлические высотой 2.1 м.

Двери входные- встроенные в витражную систему ограждающих конструкций, алюминиевые с уплотнением в притворах и доводчиками. Внутренние двери - высотой 2.1 м.,из дерева или аналогичных материалов.

Окна наружные из трехкамерного ПВХ профиля с сопротивлением теплопередаче 0,71 м2хС0/Вт. Применяется двухкамерный стеклопакет 4-12-4-12-4 выполненный с применением обычного прозрачного стекла, сопротивление теплопередаче - 0,49 м2хС0/Вт. прозрачное. В составе ограждения лоджий применяется двухкамерный ПВХ профиль с однокамерным стеклопакетом.

Входные группы выполняются со светопрозрачными дверями из теплой витражной системы с шириной профиля 50 мм, в порошковой окраске. Двери оборудованы доводчиками для уменьшения теплопотерь.

Теплоизоляция

Для уменьшения теплопотерь здания в период отопительного сезона, все ограждающие конструкции здания разработаны с включением следующих теплоизолирующих материалов:

Наружные стены:

внутренний слой -плиты «Техновент Н Проф»,р=45кг/м3, 50 мм.

наружный слой-плиты «Техновент Стандарт», р=80кг/м3, 50 мм.

общая толщина 100 мм, сопротивление теплопередаче не менее0,036 $м^2$ Вт/м·°К.

Наружные стены подвала:

плиты из экструдированного пенополистирола, р=35 кг/м3 - 50 мм. Стык утепления ЭППС выполняется в верхней плоскости отмостки и крылец с переменной высотой.

Перекрытие подвала:

плиты из экструдированного пенополистирола, р=35 кг/м3 - 40 мм в составе пола

Перегородки тамбуров выходов - жесткий минераловатный утеплитель плотностью 80 кг/м2 толщиной 40 мм.

Чердачное перекрытие:

CARBON PROF толщиной 150 мм

Мероприятия по шумоизоляции:

стены между помещениями квартир смежные с лестничными клетками изолируются плитами каменной ваты ТехноАкустик, р=40 кг/м3 - 50 мм в 1 слой по металлическому каркасу на резиновых прокладках;

Для обеспечения звукоизоляций в квартирах и улучшения уровня шума попадающего из вне проектом принято двухкамерное остекление.

Противопожарные и эвакуационные мероприятия:

Проект разработан в соответствии с СП РК 2.02-101-2014 "Пожарная безопасность зданий и сооружений". Пути эвакуации с кровли и с жилых помещений этажей здания проходят через коридор на лестницу Л1 через вестибюль 1-го этажа. Эвакуационные выходы из подвала отделены от основной лестничной клетки с непосредственным выходом наружу. На всех этажах здания размещены датчики дыма в жилых помещениях квартир и общих зонах.

Все проходы инженерных коммуникаций в стенах и плитах помещений различной функциональной пожарной опасности заделывать цементно-песчаным растовором.

Заполнение проёмов в противопожарных преградах должны быть выполнены в соответствии с ТР "Общие требования к пожарной безопасности"

Степень огнестойкости здания - II, поэтому согласно Приложению 2, табл. 1. ТР "Общие требования к пожарной безопасности" проектом разработаны строительные конструкции со следующими пределами огнестойкости:

-стены несущие колонны, стены лестничных клеток Л1 - REI120

-перекрытия - REI 120

-наружные ограждающие конструкции - REI90

-лестничные площадки и марши -R 60

-элементы покрытия - REI 120

Антикоррозионные мероприятия:

Поверхность металлических элементов, после выполнения сварочных работ очистить от шлака, ржавчины, швы зачистить и окрасить эмалью ПФ-115 по ГОСТ 6465-76* за 2 раза, по слою грунтовки ПФ-0142 (быстросохнущая) по ТУ 6-10-1698-78.

Мероприятия по производству работ в зимнее время:

Кладка ненесущих стен из газобетонного блока при отрицательных температурах не рекомендуется. При выполнении кладки в зимних условияхследует придерживаться соответствующих рекомендаций по производству работ при отрицательных температурах.

При необходимости строительства здания в зимних условиях, кладка должна выполняться с соблюдением требований настоящих указаний, а также главы НТП РК 06.1-2011 "Проектирование каменных конструкций", СП РК 5.03-107-2013 "Несущие и ограждающие конструкции", СП РК ЕН 1996-1-1:2005/2011 .

Проектом принята кладка стен из газоблока на растворе с противоморозными добавками. Конечная фактическая прочность раствора в конструкциях должна быть подтверждена результатами испытаний контрольных образцов.

При возведении кладки должен периодически производиться контроль фактической прочности, накопленной раствором за период твердения. Результаты контроля должны подтверждать наличие требуемой проектом минимальной прочности раствора.

Вслучае, когда по результатам испытания прочность раствора окажется ниже требуемой, для данной стадии готовности здания, строительные работы должный быть прекращены до набора им требуемой прочности.

При сдаче здания, в эксплуатацию документально должна быть подтверждена примененная марка раствора, требуемая настоящими указаниями для разных температурных условий возведения кладки. Производство работ по возведению здания должно быть увязано со скоростью набора раствором необратимой прочности.

Для обеспечения надежности конструкций прилюбой стадии готовности здания, рост прочностираствора в швах каменных зданий должен опережать приращение напряжений от возрастающей нагрузки.

В связи с различной скоростью твердения растворов с противоморозными добавками, приготовленных на цементах с разными составами, прочности растворов необходимо предварительно уточнять пробными замесами и испытанием образцов растворов. Число противоморозных добавок рекомендуется назначать исходя из среднесуточной температуры на предстоящую декаду по прогнозам метеослужбы. Для обеспечения твердения растворов рекомендуется начинать вводить в них минимальное количество (50/0) противоморозных добавок за 10-15 дней перед наступлением зимних условий производства работ.

Время начала и окончания зимних работ должно устанавливаться по данным метеослужбы в зависимости от температуры наружного воздухаираспространяется на период, установившейсясреднесуточной температурной ниже +5° и минимальной 0° С.

- Зимнюю кладку допускается производить при среднесуточной температуре не ниже-25° С.
- Подготовкак производству работ в зимнее время должна быть закончена до наступления низких положительных температур (ниже +5° С).
- Все бетонные работы, заделка стыков и швов должны производитьсясогласно СНиП РК 5.03-37-2005 "Несущиеи ограждающие конструкции". При производстве работ необходимо соблюдать дополнительные требования безопасности при использовании растворов с добавками.

Перечень видов работ, на которые необходимо составлять акты освидетельствования скрытых работ:

- устройство гидроизоляции (горизонтальной и вертикальной) бетонных конструкций,
- устройство горизонтальной гидроизоляции каменной кладки,
- устройство гидроизоляции при установке в проемах деревянных изделий (двери и окна),
- нанесение огнезащитных покрытий на деревянные и металлические конструкции,
- устройство гидроизоляции и теплоизоляции на участках, подлежащих закрытию грунтом,
- подготовка поверхности под огрунтовку и нанесение гидроизоляции,
- устройство гидроизоляции в местах пересечения стен и перекрытий инженерными коммуникациями,
- устройство пароизоляции и теплоизоляции кровли,
- выполнение основного гидроизоляционного ковра,
- устройство основания под полы, теплоизоляции и гидроизоляции полов.

Согласовано:

Раздел ВК	Кайлибаева Ж.
Раздел ЭМО	Серикбаев С.
Раздел СС	Серикбаев С.

Согласовано:

Раздел АР	Сырбу И.
Раздел КЖ	Дворникова А.
Раздел ОВ	Телеуова Д.

Взам. инв.N

Подпись и дата

Инв.N подл.

Изм.	Кол.уч.	Лист	N док.	Подпись	Дата	РП- 230055/00-1-АС		
						«Разработка проектно-сметной документации на строительство 90 квартирного многоэтажного жилого дома, расположенного по адресу: область Ұлытау, город Жезказган, ул. Алашахана 34С» (без благоустройства)		
ГИП		Крутова И.П.				Блок 34.1 С	Стадия	Лист	Листов
ГАП		Сырбу И.					РП	2	56
Проверил		Сырбу И.							
Разработал		Пирвердиев Г.				Общие данные (окончание)	ТОО "INK Architects (Ай Эн Кей Архитектс)"		
Н.контроль		Крутова И.П.							

Формат А2

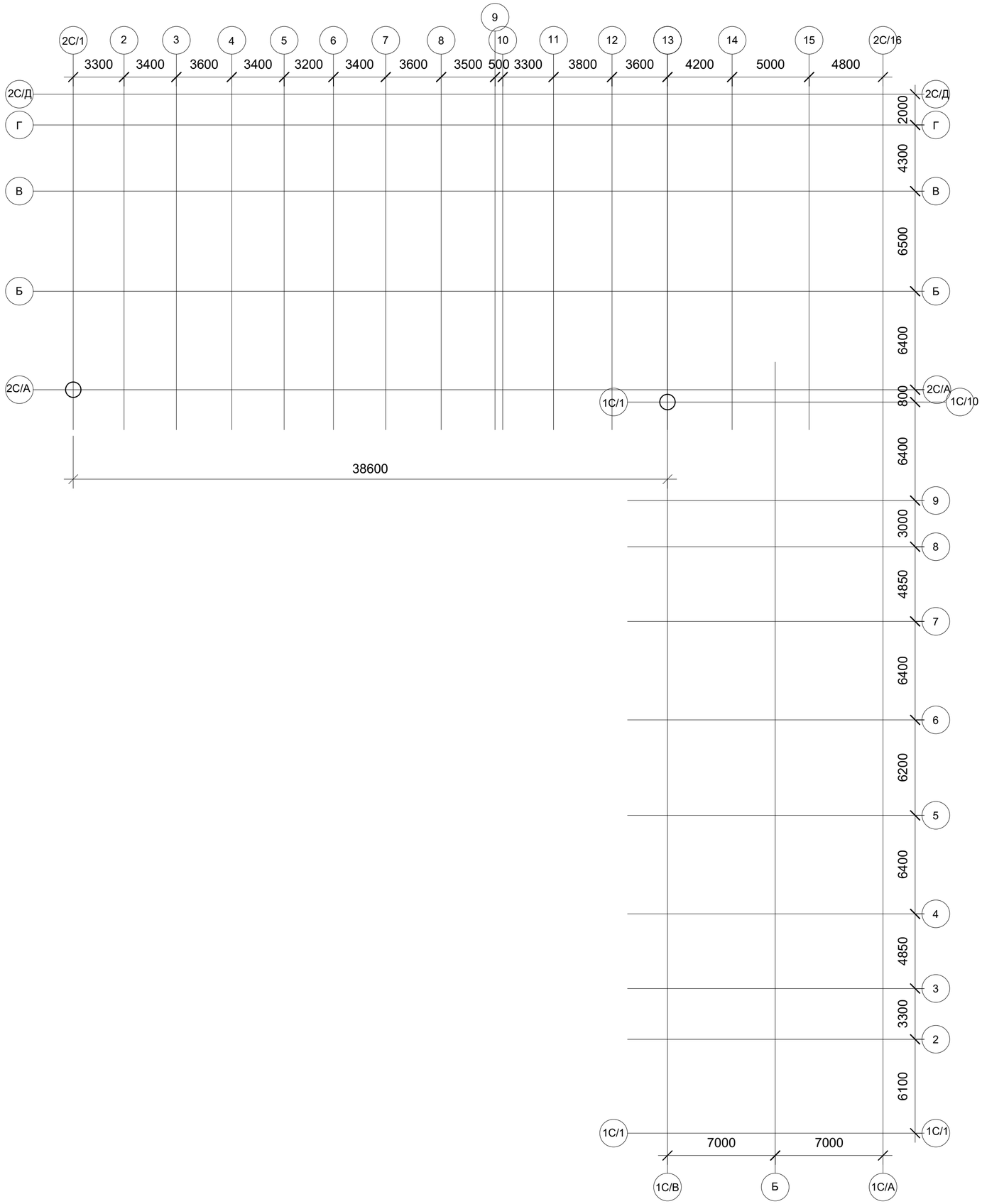

Согласовано:			Согласовано:		
Раздел АР	Сырбу И.		Раздел ВК	Койлыбаева Ж.	
Раздел К,Ж	Дворникова А.		Раздел ЭМО	Серикбаев С.	
Раздел ОВ	Телеуова Д.		Раздел СС	Серикбаев С.	

Взам. инв.N	
Подпись и дата	
Инв.N подл.	

Изм.	Кол.уч.	Лист	N док.	Подпись	Дата
ГИП		Крутова И.П.			
ГАП		Сырбу И.			
Проверил		Сырбу И.			
Разработал		Пирвердиев Г.			
Н.контроль		Крутова И.П.			

РП- 230055/00-1-АС

«Разработка проектно-сметной документации на строительство 90 квартирного многоэтажного жилого дома, расположенного по адресу: область Ұлытау, город Жезказган, ул. Алашахана 34С» (без благоустройства)

Блок 34.1С

Стадия	Лист	Листов
РП	3	56

Схема расположения осей блоков 1-4

ТОО "INK Arhitects (Ай Эн Кей Архитектс)"

Формат А2

Фасад в осях 10-1 (1 : 100)

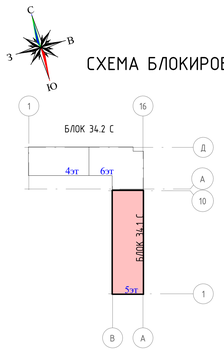

Ведомость отделки фасада

Поз. отделки	Наименование элемента фасада	Наименование материала отделки	Наименование и номер эталона цвета эталона цвета или образец колера	Площадь (м2)	Примечание
1А	Наружные стены	Система вентилируемого навесного фасада, фибробетонная панель	NCS S 1510-B50G	30,54	
1Б	Наружные стены	Система вентилируемого навесного фасада, фибробетонная панель	NSC S 1500-N	330,20	
1В	Наружные стены	Система вентилируемого навесного фасада, фибробетонная панель	NCS S 1505-Y20R	29,66	
1Г	Наружные стены	Система вентилируемого навесного фасада, фибробетонная панель	NCS S 4070-Y40R	189,29	
1Д	Наружные стены	Система вентилируемого навесного фасада, фибробетонная панель	NCS S 0500-N	932,87	
1Е	Наружные стены	Система вентилируемого навесного фасада, фибробетонная панель	NCS S 1510-Y40R	75,32	
1Ж	Наружные стены	Система вентилируемого навесного фасада, керамогранит 20 мм	NCS S 5502-G50Y	143,34	
2А	Наружные откосы окон и дверей	Система вентилируемого навесного фасада, фибробетонная панель	Цвет аналогично 1А	6,50	
2Б	Наружные откосы окон и дверей	Система вентилируемого навесного фасада, фибробетонная панель	Цвет аналогично 1Б	14,60	
2В	Наружные откосы окон и дверей	Система вентилируемого навесного фасада, фибробетонная панель	Цвет аналогично 1В	9,82	
2Д	Наружные откосы окон и дверей	Система вентилируемого навесного фасада, фибробетонная панель	Цвет аналогично 1Д	111,06	
2Е	Наружные откосы окон и дверей	Система вентилируемого навесного фасада, фибробетонная панель	Цвет аналогично 1Е	57,02	
2Ж	Наружные откосы окон и дверей	Система вентилируемого навесного фасада, керамогранит 8-10 мм	Цвет аналогично 1Ж	15,53	
4А	Внутренняя часть парапета кровли, вентшахты	Фасадная штукатурка	NCS S 2002-Y20R	136,89	по утеплителю
4Б	Крыльца и пандусы	Керамогранит с шероховатой поверхностью на клеевом составе - 20 мм	Светло-серый	39,49	
4В	Оконные отливы	Лист стальной оцинкованный, толщиной 0,7мм с полимерным покрытием, ширина - 280мм, ГОСТ 34.180-2017	Цвет типа 1Б	292,2	п.м.
4Г	Накрывка парапета	Лист стальной оцинкованный, толщиной 0,7мм с полимерным покрытием	Цвет типа 1Б	174,9	п.м.

Примечания:
1. Данный лист читать совместно с л. АС-6-11.
2. Ведомость наружной отделки см.л. АС-2.
3. Ведомость заполнения дверных, витражных проемов см.л. АС-23.
4. Перед выполнением монтажных работ по фасадам, на стройке, все отделочные материалы согласовать с автором проекта
5. Допускается альтернативное применение алюминиевых панелей с аналогичным цветовым покрытием
6. Для выбора и согласования фасадных элементов и материалов, перед заказом, необходимо согласовать с авторами эскизного отдела, образцы. Все типы фасадных материалов и элементов, витражные и оконные системы, светопрозрачные заполнения и эмалитные зоны, представить с нарезкой и раскладкой в М 1:1 на участке строительства на стенде, Стенд должен быть выполнен в натуральную величину, высотой не менее 1 этажа.

Изм.	Кол.уч.	Лист	N док.	Подпись	Дата
ГИП		Крутова И.Г.			
ГАП		Сирбу И.			
Проверил		Сирбу И.			
Разработал		Пирвердиев Г.			
Н.контроль		Крутова И.Г.			

РП- 230055/00-1-АС

«Разработка проектно-сметной документации на строительство 90 квартирного многоэтажного жилого дома, расположенного по адресу: область Ұлытау, город Жезказган, ул. Алашахана 34/1» (без благоустройства)

Блок 34.1 С

Стадия	Лист	Листов
РП	4	56

Фасад в осях 10-1. Ведомость отделки фасадных материалов.

ТОО "INK Architects (Айі Эн Кей Архитектс)"

Согласовано:
Разраб.ВК — Кайнарбаева Х.
Разраб.ЭМО — Сергийчук С.
Разраб.СС — Сергийчук С.

Согласовано:
Разраб.АР — Сирбу И.
Разраб.КЖ — Абдрашова А.
Разраб.ОВ — Тимирова Д.

Взам. инв.№
Подпись и дата
Инв.№подл.

Фасад в осях 1-10 (1 : 100)

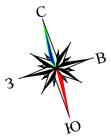

СХЕМА БЛОКИРОВКИ

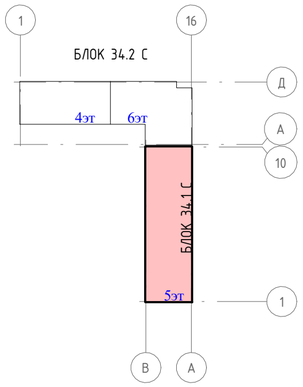

Условные обозначения	
1А	Система вентилируемого навесного фасада, фибробетонная панель
1Б	Система вентилируемого навесного фасада, фибробетонная панель
1В	Система вентилируемого навесного фасада, фибробетонная панель
1Г	Система вентилируемого навесного фасада, фибробетонная панель
1Д	Система вентилируемого навесного фасада, фибробетонная панель
1Е	Система вентилируемого навесного фасада, фибробетонная панель
1Ж	Система вентилируемого навесного фасада, керамогранит 20 мм
2А	Система вентилируемого навесного фасада, фибробетонная панель

Условные обозначения	
2Б	Система вентилируемого навесного фасада, фибробетонная панель
2В	Система вентилируемого навесного фасада, фибробетонная панель
2Д	Система вентилируемого навесного фасада, фибробетонная панель
2Е	Система вентилируемого навесного фасада, фибробетонная панель
2Ж	Система вентилируемого навесного фасада, керамогрант 8-10 мм
3	Покрытие отмостки
4А	Фасадная штукатурка
4Б	Керамогранит с шероховатой поверхностью на клеевом составе - 20 мм

Примечания:
1. Данный лист читать совместно с л. АС-6-11.
2. Ведомость наружной отделки см.л. АС-2.
3. Ведомость заполнения дверных, витражных проемов см.л. АС-23.
4. Перед выполнением монтажных работ по фасадам, на стройке, все отделочные материалы согласовать с автором проекта
5. Допускается альтернативное прменение алюминиевых панелей с аналогичным цветовым покрытием
6. Для выбора и согласования фасадных элементов и материалов. перед заказом, необходимо согласовать с авторами эскизного отдела, образцы. Все типы фасадных материалов и элементов, витражные и оконные системы, светопрозрачные заполнения и эмалитные зоны, представить с нарезкой и раскладкой в М 1:1 на участке строительства на стенде, Стенд должен быть выполнен в натуральную величину, высотой не менее 1 этажа.

						РП- 230055/00-1-АС			
						«Разработка проектно-сметной документации на строительство 90 квартирного многоэтажного жилого дома, расположенного по адресу: область Ұлытау, город Жезказган, ул. Алашахана 34С» (без благоустройства)			
Изм.	Кол.уч.	Лист	N док.	Подпись	Дата				
ГИП		Крутова И.Р.				Блок 34.1 С	Стадия	Лист	Листов
ГАП		Сырбу И.					РП	5	56
Проверил		Сырбу И.							
Разработал		Пирвердиев Г.				Фасад в осях 1-10	ТОО "INK Arhitects (Ай Эн Кей Архитектс)"		
Н.контроль		Крутова И.Р.							

Согласовано:
Раздел ВК — Кошыбаева Ж.
Раздел ЭМО — Серикбаев С.
Раздел СС — Серикбаев С.

Согласовано:
Раздел АР — Сырбу И.
Раздел КЖ — Дворникова А.
Раздел ОВ — Телеуова Д.

Взам. инв.N
Подпись и дата
Инв.N подл.

Формат А2

Фасад в осях В-А (1 : 100)

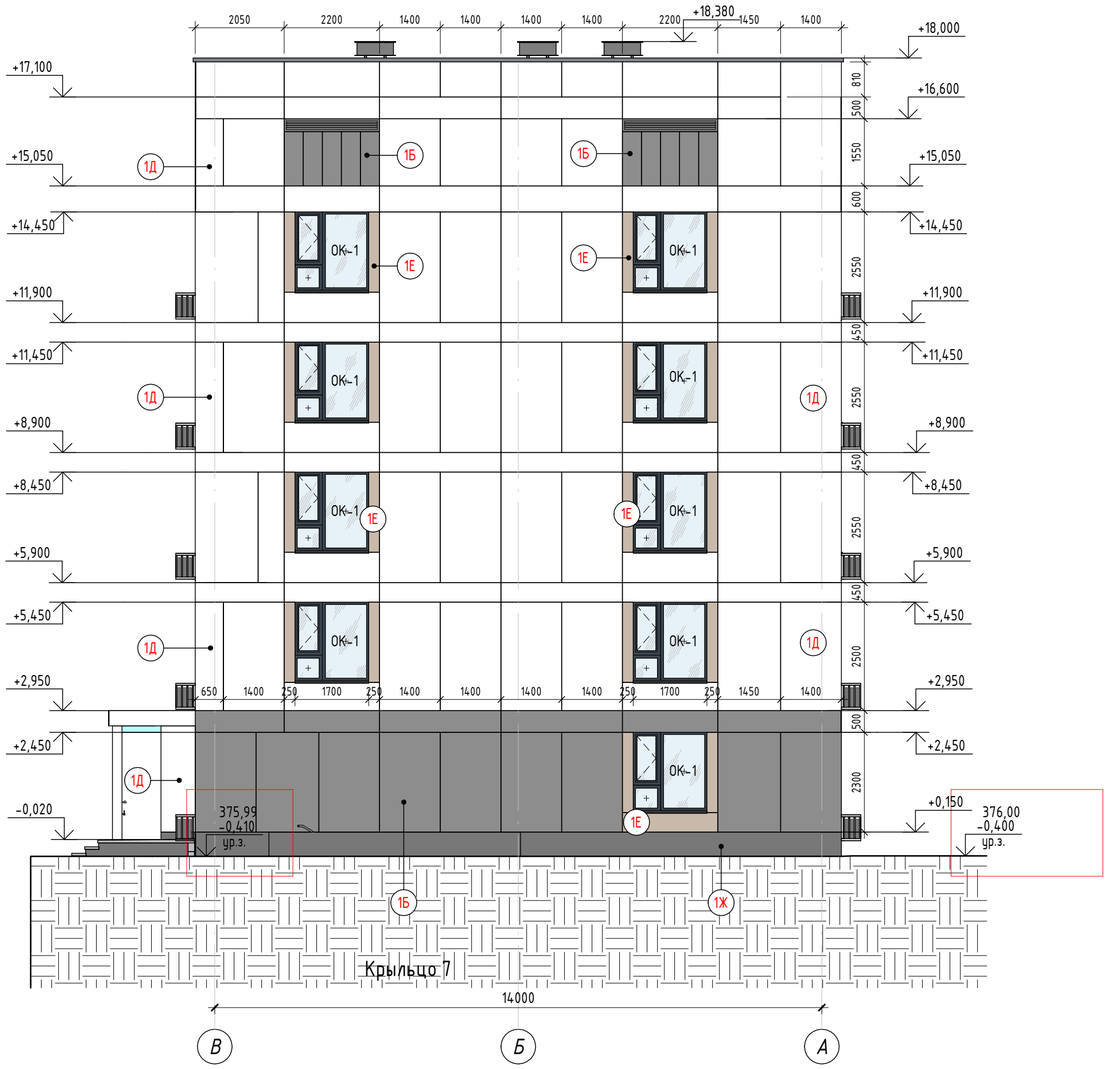

СХЕМА БЛОКИРОВКИ

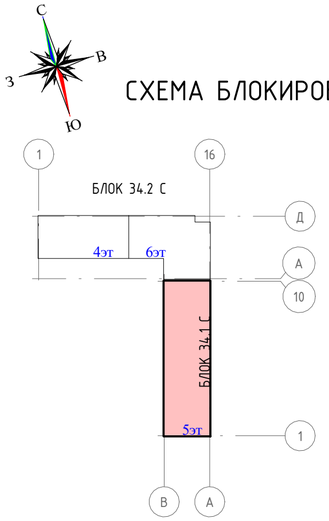

Условные обозначения	
1А	Система вентилируемого навесного фасада, фибробетонная панель
1Б	Система вентилируемого навесного фасада, фибробетонная панель
1В	Система вентилируемого навесного фасада, фибробетонная панель
1Г	Система вентилируемого навесного фасада, фибробетонная панель
1Д	Система вентилируемого навесного фасада, фибробетонная панель
1Е	Система вентилируемого навесного фасада, фибробетонная панель
1Ж	Система вентилируемого навесного фасада, керамогранит 20 мм
2А	Система вентилируемого навесного фасада, фибробетонная панель

Условные обозначения	
2Б	Система вентилируемого навесного фасада, фибробетонная панель
2В	Система вентилируемого навесного фасада, фибробетонная панель
2Д	Система вентилируемого навесного фасада, фибробетонная панель
2Е	Система вентилируемого навесного фасада, фибробетонная панель
2Ж	Система вентилируемого навесного фасада, керамогрант 8-10 мм
3	Покрытие отмостки
4А	Фасадная штукатурка
4Б	Керамогранит с шероховатой поверхностью на клеевом составе - 20 мм

Примечания:
1. Данный лист читать совместно с л. АС-6-11.
2. Ведомость наружной отделки см.л. АС-2.
3. Ведомость заполнения дверных, витражных проемов см.л. АС-23.
4. Перед выполнением монтажных работ по фасадам, на стройке, все отделочные материалы согласовать с автором проекта
5. Допускается альтернативное прменение алюминиевых панелей с аналогичным цветовым покрытием
6. Для выбора и согласования фасадных элементов и материалов. перед заказом, необходимо согласовать с авторами эскизного отдела, образцы. Все типы фасадных материалов и элементов, витражные и оконные системы, светопрозрачные заполнения и эмалитные зоны, представить с нарезкой и раскладкой в М 1:1 на участке строительства на стенде, Стенд должен быть выполнен в натуральную величину, высотой не менее 1 этажа.

Условные обозначения:

- Эмалитная панель
- Прозрачное стекло

						РП- 230055/00-1-АС
						«Разработка проектно-сметной документации на строительство 90 квартирного многоэтажного жилого дома, расположенного по адресу: область Ұлытау, город Жезказган, ул. Алашахана 34С» (без благоустройства)
Изм.	Кол.уч.	Лист	N док.	Подпись	Дата	
ГИП		Крутова И.П.				Блок 34.1 С — Стадия: РП; Лист: 6; Листов: 56
ГАП		Сырбу И.				
Проверил		Сырбу И.				
Разработал		Пирвердиев Г.				Фасад в осях В-А — ТОО "INK Arhitects (Ай Эн Кей Архитектс)"
Н.контроль		Крутова И.П.				

Согласовано:
Раздел ВК — Койлыбаева Ж.
Раздел ЭМО — Серикбаев С.
Раздел СС — Серикбаев С.

Согласовано:
Раздел АР — Сырбу И.
Раздел КЖ — Дворникова А.
Раздел ОВ — Телегина Д.

Взам. инв.N
Подпись и дата
Инв.N подл.

Формат А2

Отделчный план подвала на отм. -2,550

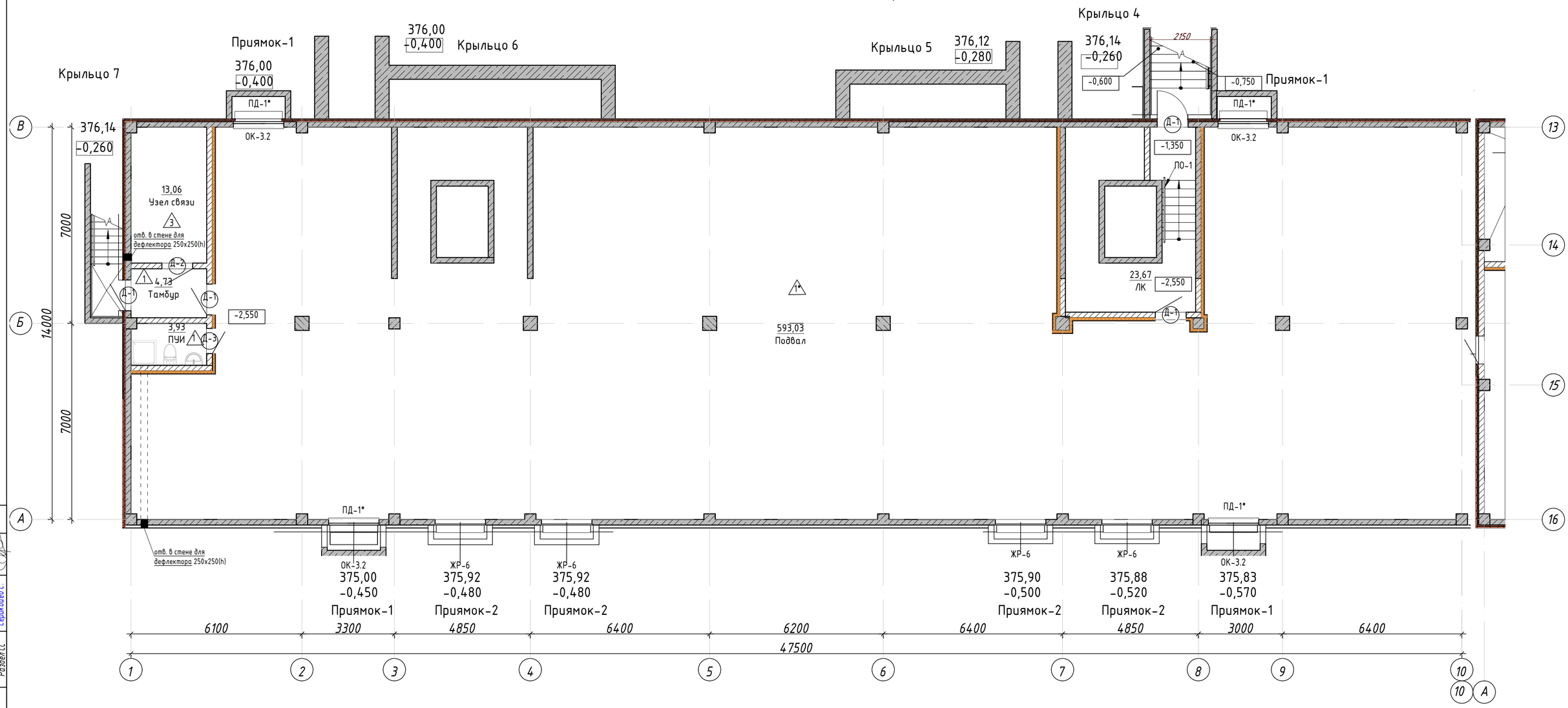

СХЕМА БЛОКИРОВКИ

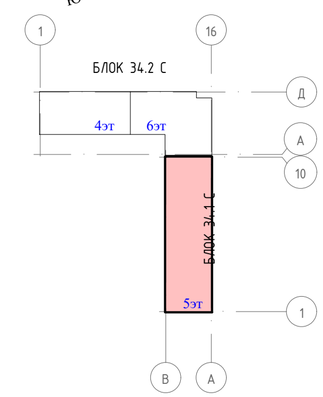

Условные обозначения:

ВН-10	Маркировка витража
Д-1	Маркировка дверей
ОК-1	Маркировка окна
Имя	Наименование помещения
2,56	Площадь помещения
2,56(0,00)	Площадь помещения (площадь/площадь с коэффициентом)
2 — 39,86 / 84,26 / 85,14	Марка квартиры
1,12	Марка пола

Примечания:
1. Данный лист читать совместно с листами АС-8-15.
2. Блокировка с соседними секциями по листу АС-4.
3. Ведомость отделки помещений см.л. АС-22.
4. Экспликация полов см.л. АС-21.
5. Ведомость заполнения дверных проемов см.л. АС-23.
6. Ведомость заполнения оконных и витражных проемов см.л. АС-24-25.
7. Цокольный дефлектор ROSS 200: d-204мм. 2-шт

						РП- 230055/00-1-АС			
						"Разработка проектно-сметной документации на строительство 90 квартирного многоэтажного жилого дома, расположенного по адресу: область Ұлытау, город Жезказган, ул. Алашахана 34С» (без благоустройства)"			
Изм.	Кол.уч.	Лист	N док.	Подпись	Дата				
ГИП		Крутова И.Р.				Блок 34.1 С	Стадия	Лист	Листов
ГАП		Сырбу И.					РП	7	56
Проверил		Сырбу И.							
Разработал		Пирвердиев Г.				Отделочный план подвала на отм. -2,550	ТОО "INK Architects (Ай Эн Кей Архитектс)" Лицензия ГСЛ №22020996		
Н.контроль		Крутова И.Р.							

Согласовано: Раздел ВК Кайлыбаева Х. Раздел ЭМО Серикбаев С. Раздел СС Серикбаев С.

Согласовано: Раздел АР Сырбу И. Раздел КЖ Дворникова А. Раздел ОВ Телегина Д.

Взам. инв.N | Подпись и дата | Инв.N подл.

Формат А2

Отделочный план 1-го этажа на отм. 0.000 (1 : 100)

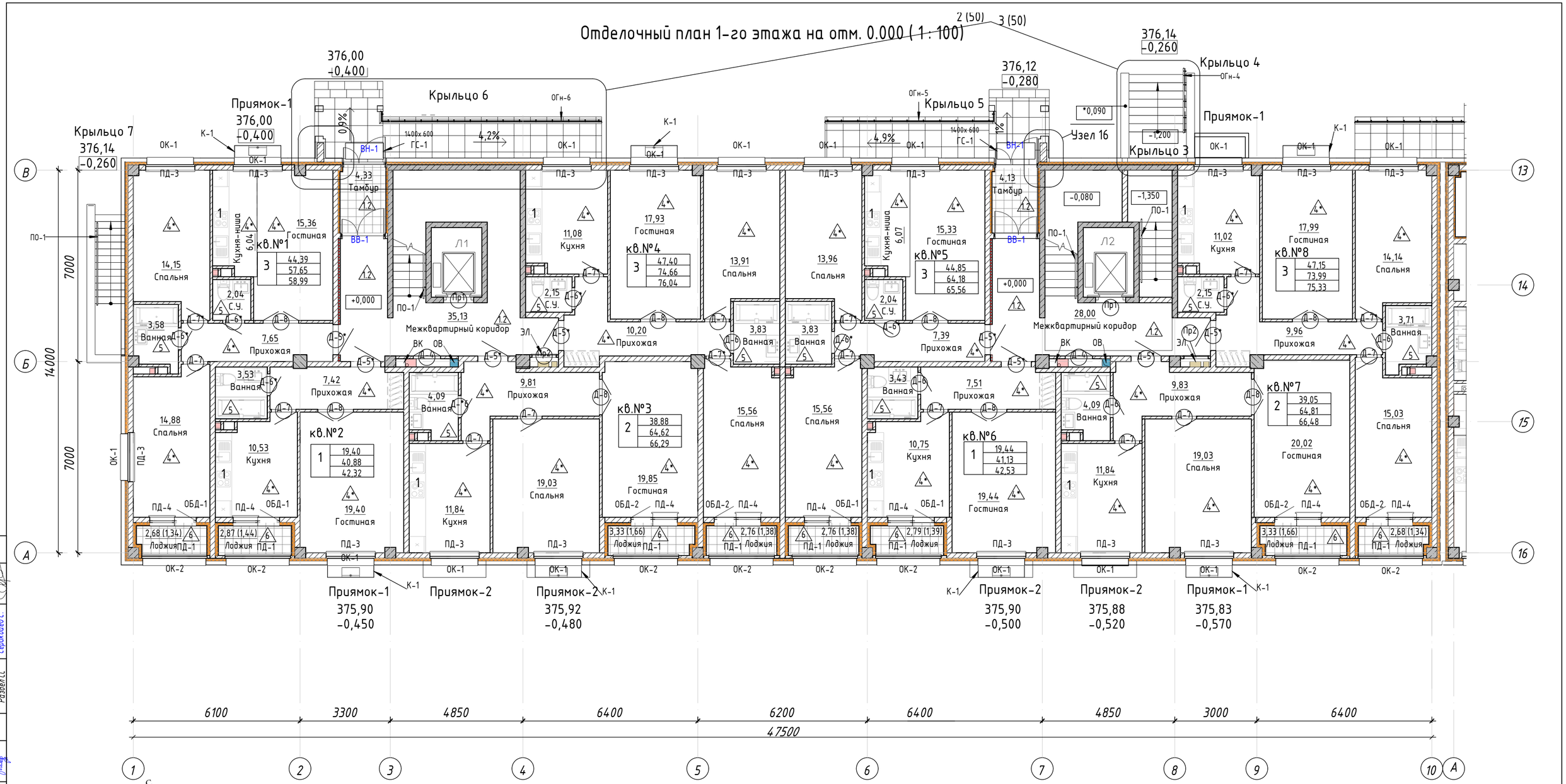

СХЕМА БЛОКИРОВКИ

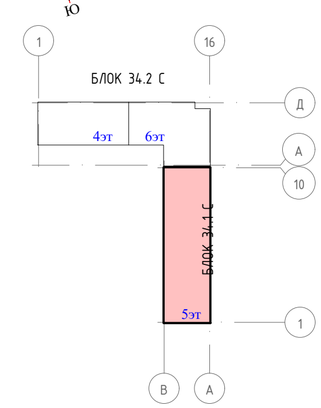

Условные обозначения:

ВН-10	Маркировка витража
Д-1	Маркировка дверей
ОК-1	Маркировка окна
Имя	Наименование помещения
2,56	Площадь помещения
2,56(0,00)	Площадь помещения (площадь/площадь с коэффициентом)
2 / 39,86 / 84,26 / 85,14	Марка квартиры
1.12	Марка пола

Примечания:
1. Данный лист читать совместно с листами АС-12-15.
2. Ведомость отделки помещений см.л. АС-22.
3. Экспликация полов см.л. АС-21.
4. Ведомость заполнения дверных проемов см.л. АС-23.
5. Ведомость заполнения витражных проемов см.л. АС-24-25.
6. Фрагмент козырька К-1 см. л. АС-
7. Расходы на узлы см.л. АС-
8. Спецификация кухонного оборудования см.л. АС-41

Изм.	Кол.уч.	Лист	N док.	Подпись	Дата
ГИП		Крутова И.Г.			
ГАП		Сырбу И.			
Проверил		Сырбу И.			
Разработал		Пирвердиев Г.			
Н.контроль		Крутова И.Г.			

РП- 230055/00-1-АС

«Разработка проектно-сметной документации на строительство 90 квартирного многоэтажного жилого дома, расположенного по адресу: область Ұлытау, город Жезказган, ул. Алашахана 34С» (без благоустройства)

Блок 34.1 С

Стадия	Лист	Листов
РП	8	56

Отделочный план 1-го этажа на отм. 0.000

ТОО "INK Arhitects (Ай Эн Кей Архитектс)" Лицензия ГСЛ №22020996

Согласовано:
Раздел ВК — Кайльбаева Ж.
Раздел ЭМО — Серикбаев С.
Раздел СС — Серикбаев С.
Раздел АР — Сырбу И.
Раздел КЖ — Дворникова А.
Раздел ОВ — Телеуова Д.

Взам. инв.N
Подпись и дата
Инв.N подл.

Формат А2

Отделочный план 2-го этажа на отм. +3.900

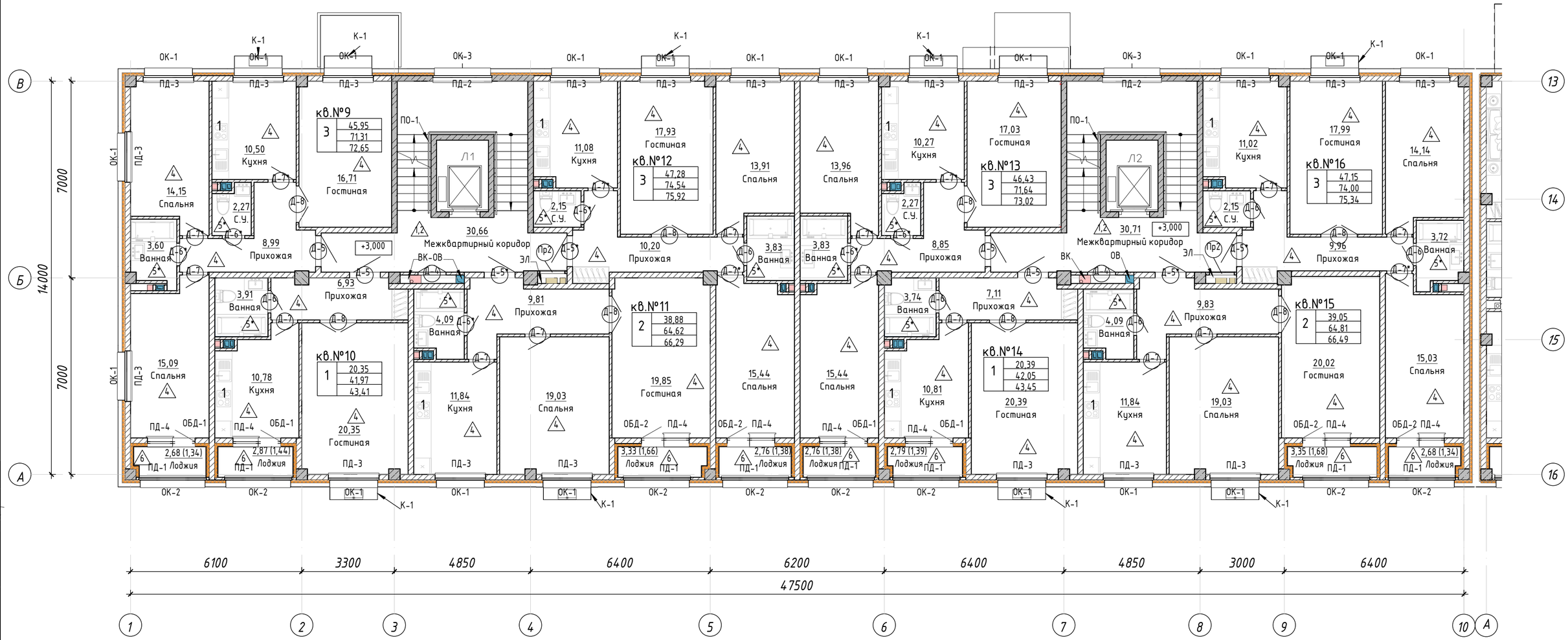

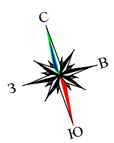

СХЕМА БЛОКИРОВКИ

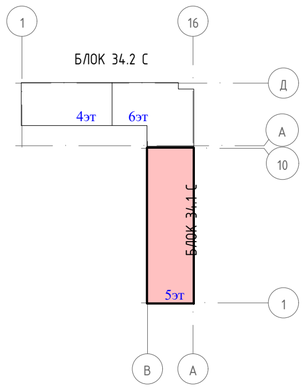

Условные обозначения:

ВН-10	Маркировка витража
Д-1	Маркировка дверей
ОК-1	Маркировка окна
Имя	Наименование помещения
2,56	Площадь помещения
2,56(0,00)	Площадь помещения (площадь/площадь с коэффициентом)
2 | 39,86 / 84,26 / 85,14	Марка квартиры
1.12	Марка пола

Примечания:
1. Данный лист читать совместно с листами АС-12-15.
2. Ведомость отделки помещений см.л. АС-22.
3. Экспаликация полов см.л. АС-21.
4. Ведомость заполнения дверных проемов см.л. АС-23.
5. Ведомость заполнения витражных проемов см.л. АС-24-25.
6. Расходы на узлы см.л. АС-
7. Спецификация кухонного оборудования см.л. АС-41

						РП- 230055/00-1-АС
Изм.	Кол.уч.	Лист	N док.	Подпись	Дата	«Разработка проектно-сметной документации на строительство 90 квартирного многоэтажного жилого дома, расположенного по адресу: область Ұлытау, город Жезказган, ул. Алашахана 34С» (без благоустройства)
ГИП		Крутова И.Р.				Блок 34.1 С — Стадия: РП; Лист: 9; Листов: 56
ГАП		Сырбу И.				
Проверил		Сырбу И.				
Разработал		Пирвердиев Г.				Отделочный план 2-го этажа на отм. +3.900 — ТОО "INK Arhitects (Ай Эн Кей Архитектс)" Лицензия ГСЛ №22020996
Н.контроль		Крутова И.Р.				

Согласовано:
Раздел ВК — Койлыбаева Ж.
Раздел ЭМО — Серикбаев С.
Раздел СС — Серикбаев С.

Согласовано:
Раздел АР — Сырбу И.
Раздел КЖ — Дворникова А.
Раздел ОВ — Телегова Д.

Взам. инв.N
Подпись и дата
Инв.N подл.

Формат А2

Отделочный план 3-го этажа на отм. +6.000 (1 : 100)

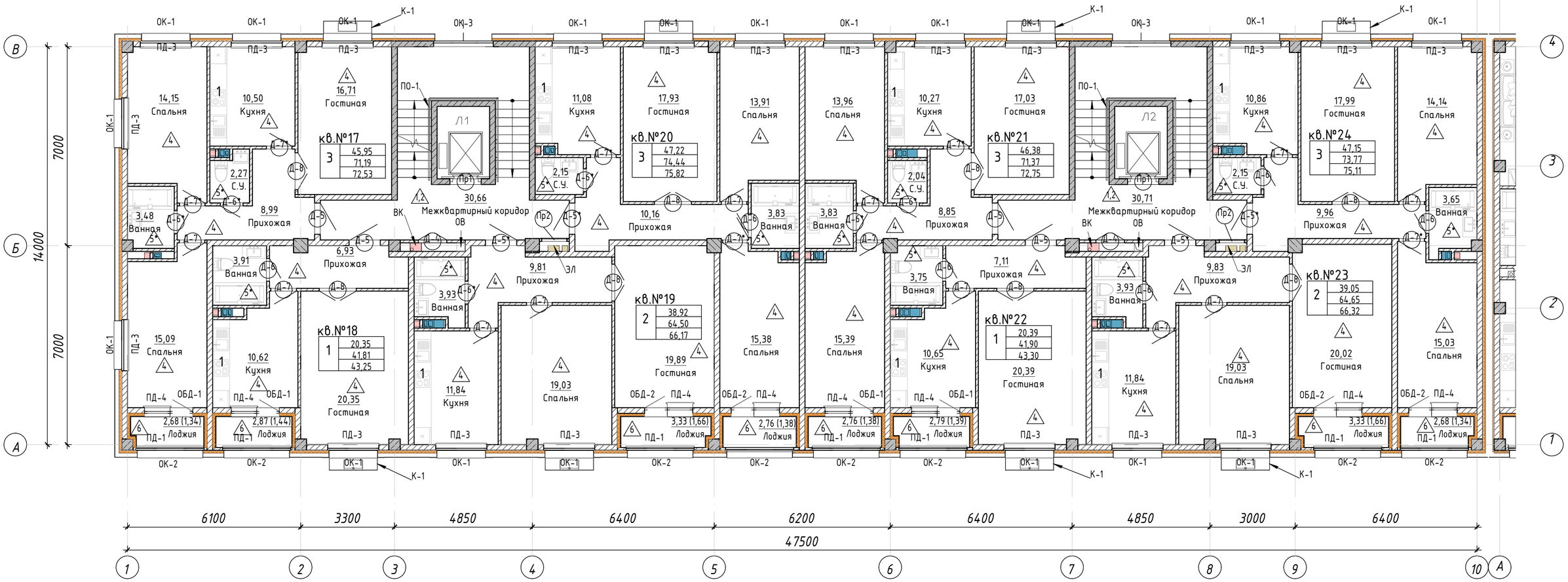

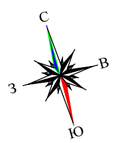

СХЕМА БЛОКИРОВКИ

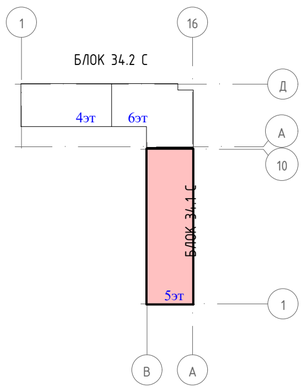

Условные обозначения:

ВН-10	Маркировка витража
Д-1	Маркировка дверей
ОК-1	Маркировка окна
Имя	Наименование помещения
2,56	Площадь помещения
2,56(0,00)	Площадь помещения (площадь/площадь с коэффициентом)
2 | 39,86 / 84,26 / 85,14	Марка квартиры
1.12	Марка пола

Примечания:
1. Данный лист читать совместно с листами АС-12-15.
2. Ведомость отделки помещений см.л. АС-22.
3. Экспаликация полов см.л. АС-21.
4. Ведомость заполнения дверных проемов см.л. АС-23.
5. Ведомость заполнения витражных проемов см.л. АС-24-25.
6. Расходы на узлы см.л. АС-
7. Спецификация кухонного оборудования см.л. АС-41

						РП- 230055/00-1-АС
						«Разработка проектно-сметной документации на строительство 90 квартирного многоэтажного жилого дома, расположенного по адресу: область Ұлытау, город Жезказган, ул. Алашахана 34С» (без благоустройства)
Изм.	Кол.уч.	Лист	N док.	Подпись	Дата	
ГИП		Крутова И.Р.				Блок 34.1С — Стадия: РП; Лист: 10; Листов: 56
ГАП		Сырбу И.				
Проверил		Сырбу И.				
Разработал		Пирвердиев Г.				Отделочный план 3-го этажа на отм. +6,000
Н.контроль		Крутова И.Р.				ТОО "INK Architects (Ай Эн Кей Архитектс)" Лицензия ГСЛ №22020996

Согласовано:
Раздел ВК — Кайлыбаева Ж.
Раздел ЭМО — Серикбаев С.
Раздел СС — Серикбаев С.

Согласовано:
Раздел АР — Сырбу И.
Раздел КЖ — Дворникова А.
Раздел ОВ — Телегина Д.

Взам. инв.N
Подпись и дата
Инв.N подл.

Формат А2

Отделочный план 4-го этажа на отм. +9,000

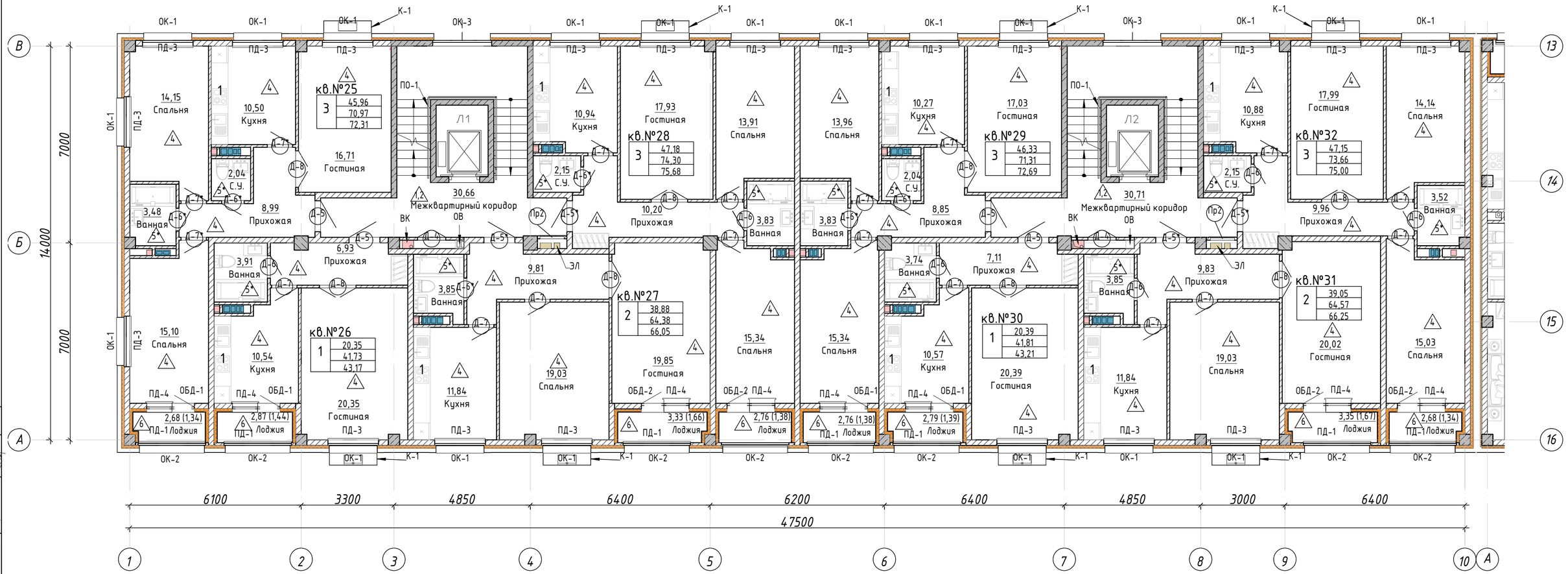

СХЕМА БЛОКИРОВКИ

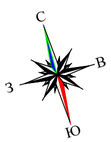

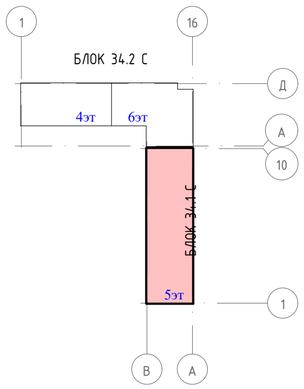

Условные обозначения:

ВН-10	Маркировка витража
Д-1	Маркировка дверей
ОК-1	Маркировка окна
Имя	Наименование помещения
2,56	Площадь помещения
2,56(0,00)	Площадь помещения (площадь/площадь с коэффициентом)
2 | 39,86 / 84,26 / 85,14	Марка квартиры
1.12	Марка пола

Примечания:
1. Данный лист читать совместно с листами АС-12-15.
2. Ведомость отделки помещений см.л. АС-22.
3. Экспаликация полов см.л. АС-21.
4. Ведомость заполнения дверных проемов см.л. АС-23.
5. Ведомость заполнения витражных проемов см.л. АС-24-25.
6. Фрагмент козырька К-1 см. л. АС-
7. Расходы на узлы см.л. АС-
8. Спецификация кухонного оборудования см.л. АС-41

Изм.	Кол.уч.	Лист	N док.	Подпись	Дата	РП- 230055/00-1-АС		
						«Разработка проектно-сметной документации на строительство 90 квартирного многоэтажного жилого дома, расположенного по адресу: область Ұлытау, город Жезказган, ул. Алашахана 34С» (без благоустройства)		
ГИП		Крутова И.Р.				Блок 34.1 С	Стадия	Лист	Листов
ГАП		Сырбу И.					РП	11	56
Проверил		Сырбу И.							
Разработал		Пирвердиев Г.				Отделочный план 4-го этажа на отм. +9,000	ТОО "INK Arhitects (Ай Эн Кей Архитектс)" Лицензия ГСЛ №22020996	
Н.контроль		Крутова И.Р.						

Согласовано: Раздел ВК — Койлыбаева Ж.; Раздел ЭМО — Серикбаев С.; Раздел СС — Серикбаев С.

Согласовано: Раздел АР — Сырбу И.; Раздел КЖ — Дворникова А.; Раздел ОВ — Телецова Д.

Взам. инв.N | Подпись и дата | Инв.N подл.

Формат А2

Отделочный план 5-го этажа на отм. +12,000

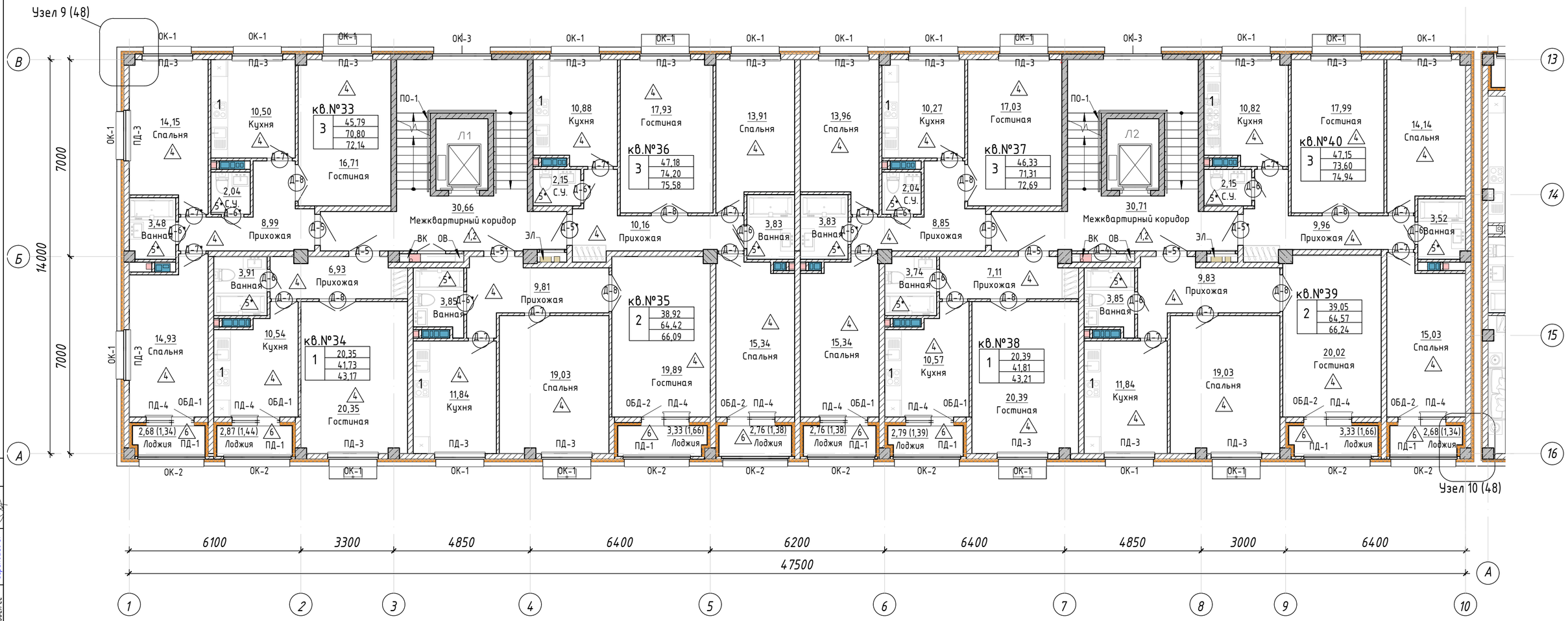

СХЕМА БЛОКИРОВКИ

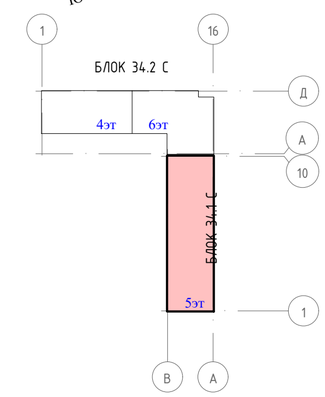

Условные обозначения:

ВН-10	Маркировка витража
Д-1	Маркировка дверей
ОК-1	Маркировка окна
Имя	Наименование помещения
2,56	Площадь помещения
2,56(0,00)	Площадь помещения (площадь/площадь с коэффициентом)
2 | 39,86 / 84,26 / 85,14	Марка квартиры
1.12	Марка пола

Примечания:
1. Данный лист читать совместно с листами АС-12-15.
2. Ведомость отделки помещений см.л. АС-22.
3. Экспаликация полов см.л. АС-21.
4. Ведомость заполнения дверных проемов см.л. АС-23.
5. Ведомость заполнения витражных проемов см.л. АС-24-25.
6. Фрагмент козырька К-1 см. л. АС-
7. Расходы на узлы см.л. АС-
8. Спецификация кухонного оборудования см.л. АС-41

						РП- 230055/00-1-АС
Изм.	Кол.уч.	Лист	N док.	Подпись	Дата	«Разработка проектно-сметной документации на строительство 90 квартирного многоэтажного жилого дома, расположенного по адресу: область Ұлытау, город Жезказган, ул. Алашахана 34С» (без благоустройства)
ГИП		Крутова И.Р.				Блок 34.1 С — Стадия: РП; Лист: 12; Листов: 56
ГАП		Сырбу И.				
Проверил		Сырбу И.				
Разработал		Пирвердиев Г.				Отделочный план 5-го этажа на отм. +12,000
Н.контроль		Крутова И.Р.				ТОО "INK Arhitects (Ай Эн Кей Архитектс)" Лицензия ГСЛ №22020996

Согласовано:
Раздел ВК — Койлыбаева Ж.
Раздел ЭМО — Серикбаев С.
Раздел СС — Серикбаев С.
Раздел АР — Сырбу И.
Раздел КЖ — Дворникова А.
Раздел ОВ — Телецова Д.

Взам. инв.N
Подпись и дата
Инв.N подл.

Формат А2

Отделочный план чердака на отм. +14.900

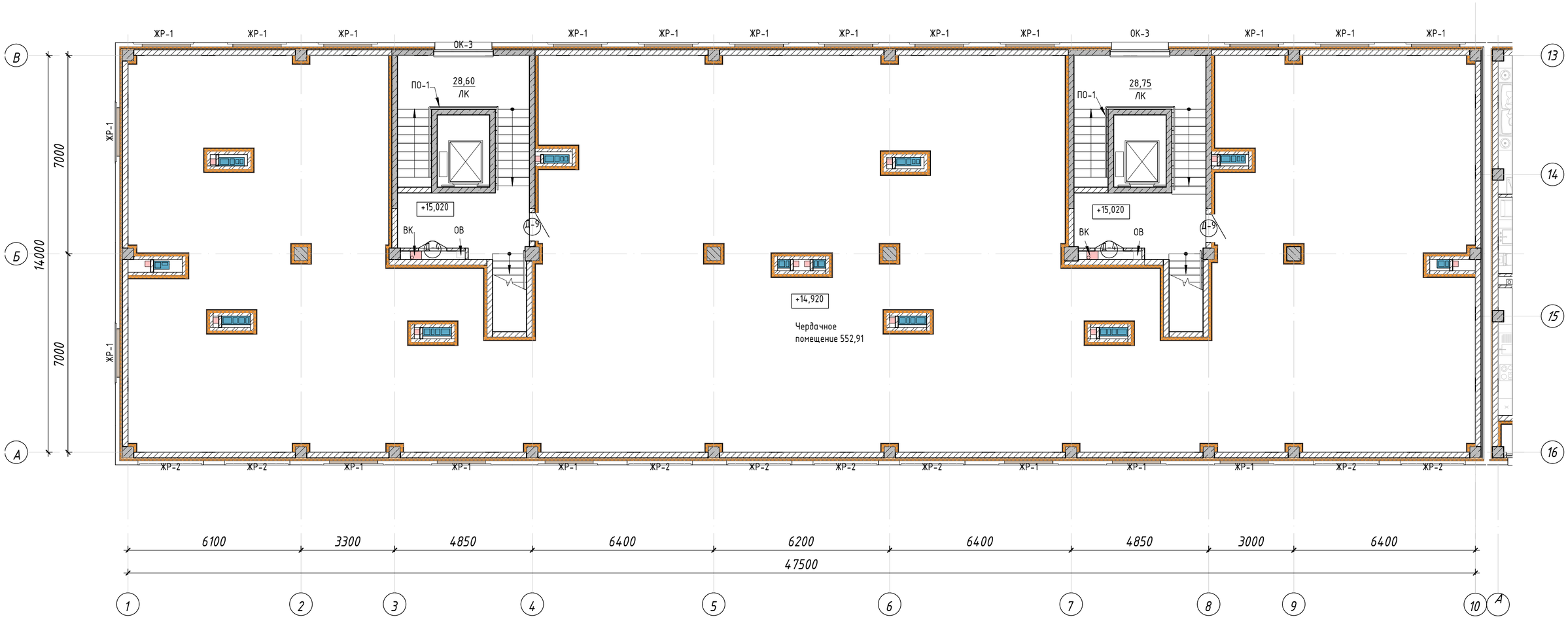

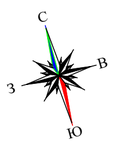

СХЕМА БЛОКИРОВКИ

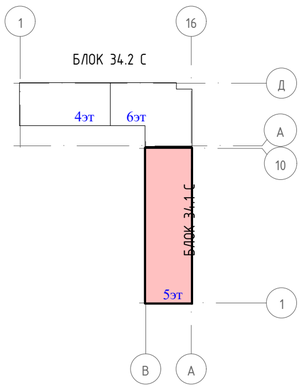

Условные обозначения:

ВН-10	Маркировка витража
Д-7	Маркировка дверей
ОК-1	Маркировка окна
Имя	Наименование помещения
2,56	Площадь помещения
2,56(0,00)	Площадь помещения (площадь/площадь с коэффициентом)
2 | 39,86 / 84,26 / 85,14	Марка квартиры
1.12	Марка пола

Примечания:

1. Общие данные см. л. АС-1-1.1.
2. Ведомость отделки помещений см.л. АС-22, 20/1.
3. Пироги кровельного покрытия см.л. АС-20.
4. Узлы облицовки парапета см.л. АС-32.
5. ВШ см.л. АС-26.
6. Предусмотреть увеличение уклона до 5% в радиусе не менее 500мм вокруг воронки.
9. Рекомендуется предусматривать заглубление воронки на 20-30мм относительно уровня кровли.
10. Стык надставного элемента с нижней воронкой выполнить герметично. При необходимости возможна установка обогреваевой водоприемной воронки ТЕХНОНИКОЛЬ.
11. Водосточная воронка учтена в разделе ВК.
12. Общее кол-во воронок - 4шт.
13. Узлы крепления наружных кондиционерных блоков см. л. АС-42
14. Состав типов покрытий кровли см. разрезы в АС

Изм.	Кол.уч.	Лист	N док.	Подпись	Дата	РП- 230055/00-1-АС		
						"Разработка проектно-сметной документации на строительство 90 квартирного многоэтажного жилого дома, расположенного по адресу: область Ұлытау, город Жезказган, ул. Алашахана 34С» (без благоустройства)"		
ГИП		Крутова И.Р.				Блок 34.1 С	Стадия	Лист	Листов
ГАП		Сырбу И.					РП	13	56
Проверил		Сырбу И.							
Разработал		Пирвердиев Г.				Отделочный план чердака на отм. +14,900	ТОО "INK Arhitects (Ай Эн Кей Архитектс)" Лицензия ГСЛ №22020996		
Н.контроль		Крутова И.Р.							

Согласовано:
Раздел ВК — Койлыбаева Ж.
Раздел ЭМО — Серикбаев С.
Раздел СС — Серикбаев С.

Согласовано:
Раздел АР — Сырбу И.
Раздел КЖ — Дворникова А.
Раздел ОВ — Телегова Д.

Взам. инв.N
Подпись и дата
Инв.N подл.

Формат А2

План кровли на отм. +16,950

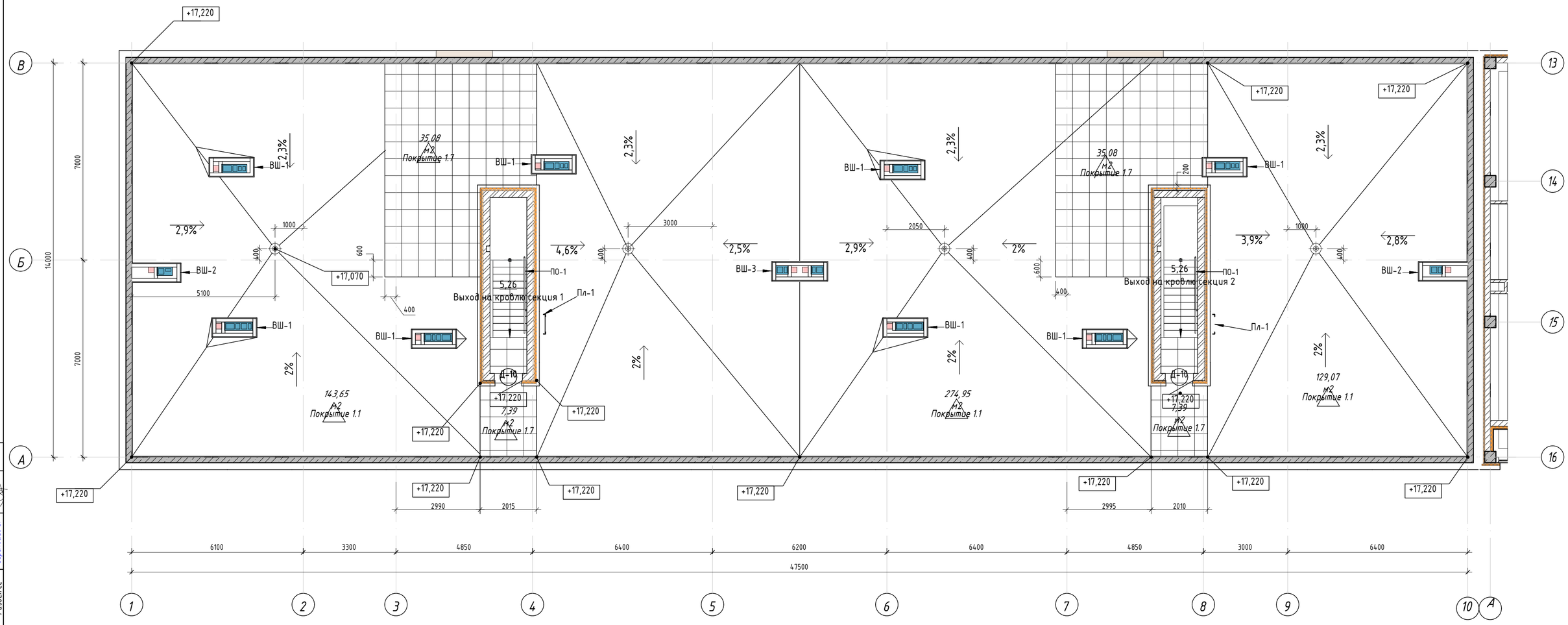

СХЕМА БЛОКИРОВКИ

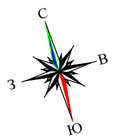

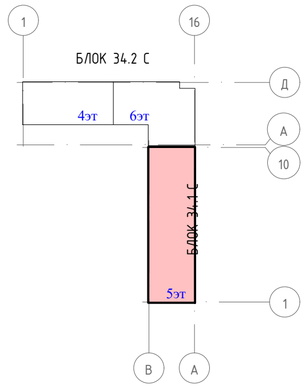

Примечания:

1. Общие данные см. л. АС-1-1.1.
2. Ведомость отделки помещений см.л. АС-22, 20/1.
3. Пироги кровельного покрытия см.л. АС-20.
4. Узлы облицовки парапета см.л. АС-32.
5. ВШ см.л. АС-26.
6. Предусмотреть увеличение уклона до 5% в радиусе не менее 500мм вокруг воронки.
9. Рекомендуется предусматривать заглубление воронки на 20-30мм относительно уровня кровли.
10. Стык надставного элемента с нижней воронкой выполнить герметично. При необходимости возможна установка обогревaевой водоприемной воронки ТЕХНОНИКОЛЬ.
11. Водосточная воронка учтена в разделе ВК.
12. Общее кол-во воронок - 4шт.
13. Узлы крепления наружных кондиционерных блоков см. л. АС-42
14. Состав типов покрытий кровли см. разрезы в АС

Спецификация на горизонтальное армирование стен кровли

Поз.	Изготовитель	Наименование	Кол., м.п.	Масса, кг,ед
С-1	ГОСТ 23279-2012	Сетка 4Вр-1 100х100 ГОСТ 6727-80 (толщина120)	241,80	1,66
С-4	ГОСТ 23279-2012	Сетка 4Вр-1 200х200 ГОСТ 6727-80 (толщина250)	161,20	1,59

Изм.	Кол.уч.	Лист	N док.	Подпись	Дата				
						РП- 230055/00-1-АС			
						"Разработка проектно-сметной документации на строительство 90 квартирного многоэтажного жилого дома, расположенного по адресу: область Ұлытау, город Жезказган, ул. Алашахана 34С» (без благоустройства)"			
ГИП		Крутова И.Р.				Блок 34.1 С	Стадия	Лист	Листов
ГАП		Сырбу И.					РП	14	56
Проверил		Сырбу И.							
Разработал		Пирвердиев Г.				План кровли на отм. +16,950	ТОО "INK Arhitects (Ай Эн Кей Архитектс)" Лицензия ГСЛ №22020996		
Н.контроль		Крутова И.Р.							

Согласовано:
Раздел ВК — Койлыбаева Ж.
Раздел ЭМ0 — Серикбаев С.
Раздел СС — Серикбаев С.

Согласовано:
Раздел АР — Сырбу И.
Раздел КЖ — Дворникова А.
Раздел ОВ — Телеуова Д.

Взам. инв.N
Подпись и дата
Инв.N подл.

Формат А2

Кладочный план подвала (1 : 100)

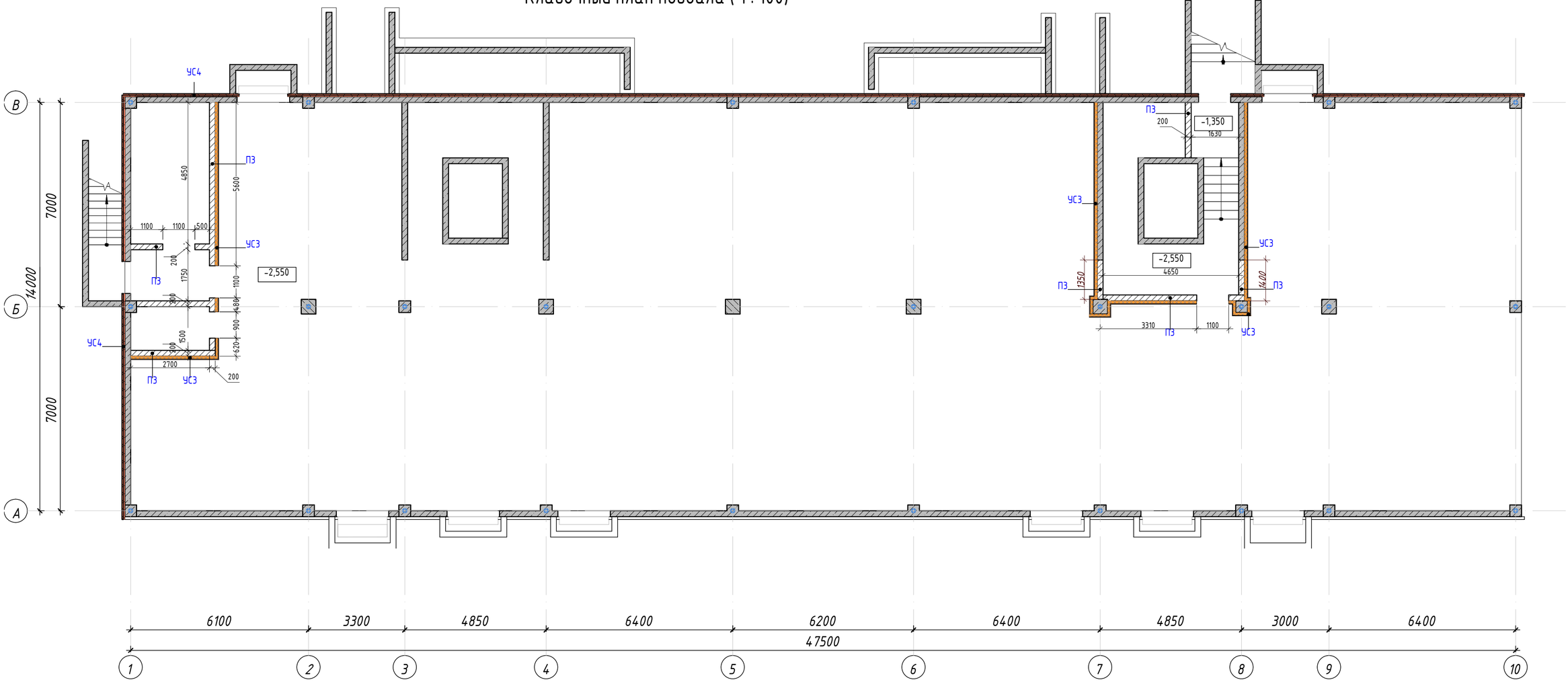

Условные обозначения:

- Монолитный железобетон
- Газоблок
- Керамический кирпич
- Теплоизоляция
- П1 - Маркировка стен

Примечания:
1. Данный лист читать с л. АС-16-23.
2. Общие данные см. л. АС-1-1.1.
3. Разрез см. л. АС-34,35.
4. Планы перемычек, отверстий и усиления стен из кирпичной кладки см. л. АС-29-33.
5. Дверные проемы см. л. АС-37.
6. Узлы усиления стен и рекомендации по устройству перегородок см. л. АС-25,26.
7. Ведомость заполнения витражных и оконных проемов см.л. АС-36.
8. Узел цоколя см. л. АС-49
9. Чертёж не масштабировать, для уточнения размеров обратиться к проектировщикам

Ведомость расхода материалов стен и перегородок подвала

Поз.	Наименование	Площадь, м2	Объем, м3	Примечание
ПЗ	Кладка стен из автоклавного газоблока D600 (600*300*200).Толщина=200 мм.	52,46	10,49	
УС3	Утеплитель «Техновент Стандарт», λ=0,040, ρ=80кг/м3, δ= 100 мм	67,31	8,08	Размещается внутриздания
УС4	Наружный утеплитель, Экструдированный пенополистирол, ρ=50 кг/м3, t= 50 мм.	249,11	24,86	

Спецификация на горизонтальное армирование стен подвала

Поз.	Изготовитель	Наименование	Кол., м.п.	Масса, кг
С-3	ГОСТ 23279-2012	Сетка 4Вр-1 150х150 ГОСТ 6727-80 (толщина 200)	78,89	1,32

Изм.	Кол.уч.	Лист	N док.	Подпись	Дата
ГИП		Крутова И.Г.			
ГАП		Сырбу И.			
Проверил		Сырбу И.			
Разработал		Пирвердиев Г.			
Н.контроль		Крутова И.Г.			

РП- 230055/00-1-АС

"Разработка проектно-сметной документации на строительство 90 квартирного многоэтажного жилого дома, расположенного по адресу: область Ұлытау, город Жезказган, ул. Алашахана 34 С» (без благоустройства)"

Блок 34.1 С

Стадия	Лист	Листов
РП	15	56

Кладочный план подвала на отм. -2,550

ТОО "INK Arhitects (Ай Эн Кей Архитектс)" Лицензия ГСЛ №22020996

Взам. инв.N

Подпись и дата

Инв.N подл.

Формат А2

Кладочный план 1-го этажа на отм. +0,000 (1 : 100)

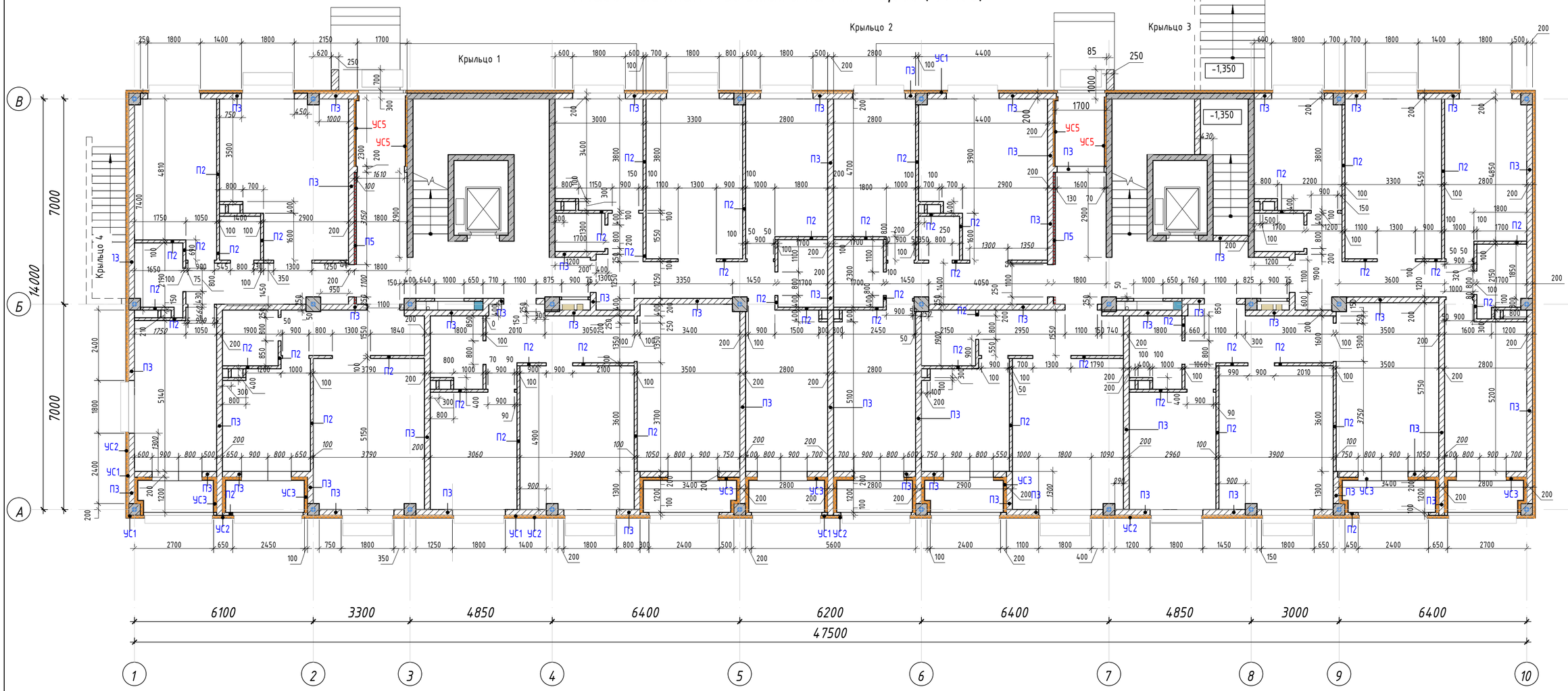

Ведомость расхода материалов стен и перегородок 1 этажа				
Поз.	Наименование	Площадь, м2	Объем, м3	Примечание
П2	Кладка стен из автоклавного газоблока D600 (600*300*200).Толщина=100 мм.	445,15	44,51	
П3	Кладка стен из автоклавного газоблока D600 (600*300*200).Толщина=200 мм.	481,77	96,21	
П5	Перегородка из звукоизоляционной мин. ваты 50 мм - ГКЛ 12,5 (2слоя), б=75	17,01	1,28	
УС1	Утеплитель «Техновент Н Проф», λ=0,040,р=50кг/м3, б= 50мм	289,79	14,48	
УС2	Утеплитель Техновент Стандарт, λ=0,040, р=80 кг/м3, б= 50 мм	287,07	14,35	
УС3	Утеплитель «Техновент Стандарт», λ=0,040, р=80кг/м3, б= 100 мм	54,90	6,58	
УС5	Утеплитель «Техновент Стандарт», λ=0,040, р=80 кг/м3, б= 50 мм	14,0	0,97	

Спецификация на горизонтальное армирование стен 1-го этажа				
Поз.	Изготовитель	Наименование	Кол., м.п.	Масса, кг
С-2	ГОСТ 23279-2012	Сетка 4Вр-1 100х100 ГОСТ 6727-80 (толщина100)	602,69	1,66
С-3	ГОСТ 23279-2012	Сетка 4Вр-1 150х150 ГОСТ 6727-80 (толщина 200)	660,45	1,32

Условные обозначения:

- Монолитный железобетон
- Газоблок
- Керамический кирпич
- Теплоизоляция
- П1 - Маркировка стен

Примечания:
1. Данный лист читать с л. АС-8-15.
2. Общие данные см. л. АС-1-1.1.
3. Разрез см. л. АС-34,35.
4. Планы перемычек см. л. АС-29-33
5. Дверные проемы см. л. АС-23.
6. Узлы усиления стен и рекомендации по устройству перегорок см. л. АС-25,26.
7. Ведомость заполнения витражных и оконных проемов см.л. АС-36-37.
8. Для защиты от влаги обработать газоблок, применяемый для кладки стен санузлов проникающим составом "Типром-М" или аналогичным

Изм.	Кол.уч.	Лист	N док.	Подпись	Дата	РП- 230055/00-1-АС		
						"Разработка проектно-сметной документации на строительство 90 квартирного многоэтажного жилого дома, расположенного по адресу: область Ұлытау, город Жезказган, ул. Алашахана 34 С» (без благоустройства)"		
ГИП		Крутова И.Р.				Блок 34.1 С	Стадия	Лист	Листов
ГАП		Сырбу И.					РП	16	56
Проверил		Сырбу И.							
Разработал		Пирвердиев Г.				Кладочный план 1-го этажа на отм. 0.000	ТОО "INK Arhitects (Ай Эн Кей Архитектс)" Лицензия ГСЛ №22020996	
Н.контроль		Крутова И.Р.						

Взам. инв.N

Подпись и дата

Инв.N подл.

Формат А2

Кладочный план 2-го этажа на отм. +3.000 (1 : 100)

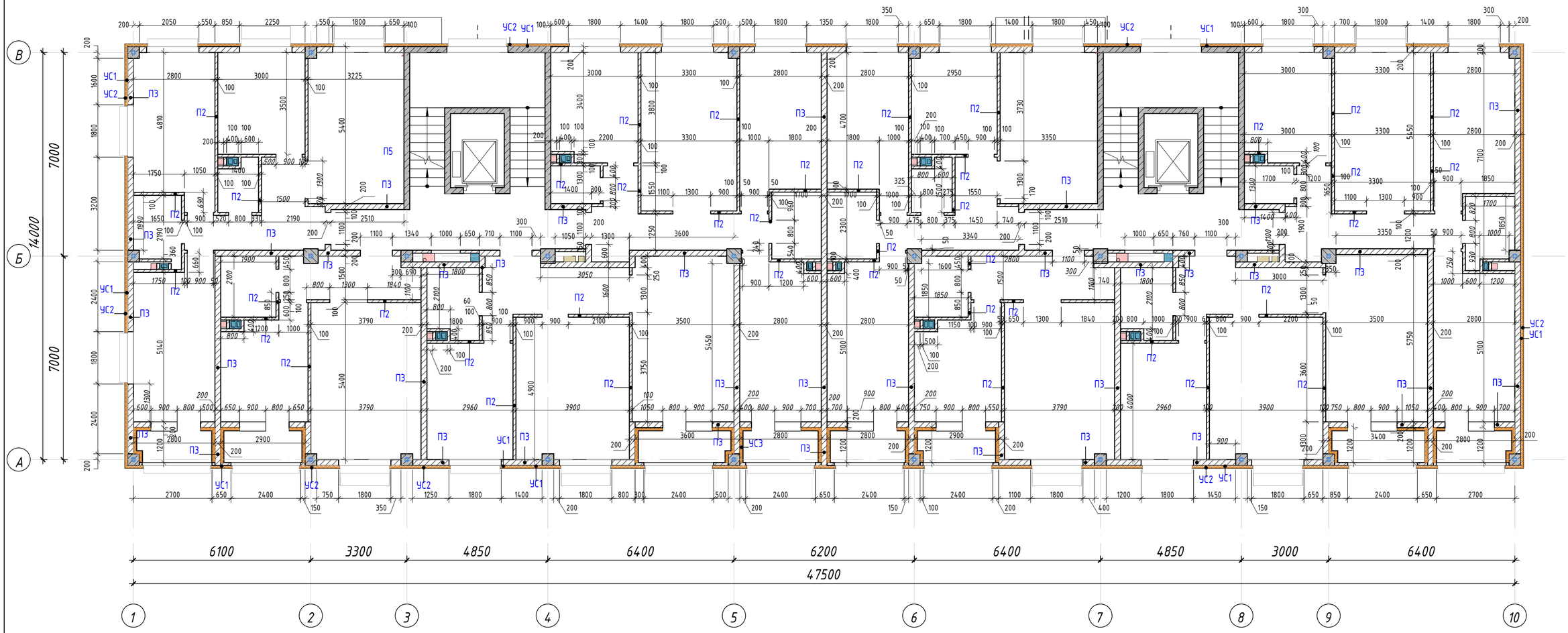

Ведомость расхода материалов стен и перегородок 2-го этажа

Поз.	Наименование	Площадь, м2	Объем, м3	Примечание
П2	Кладка стен из автоклавного газоблока D600 (600*300*200).Толщина=100 мм.	580,42	58,04	
П3	Кладка стен из автоклавного газоблока D600 (600*300*200).Толщина=200 мм.	466,80	93,36	
УС1	Утеплитель «Техновент Н Проф», λ=0,040,р=50кг/м3, б= 50мм	271,50	13,58	
УС2	Утеплитель Техновент Стандарт, λ=0,040, р=80 кг/м3, б= 50 мм	272,70	13,64	
УС3	Утеплитель «Техновент Стандарт», λ=0,040, р=80кг/м3, б= 100 мм	82,53	9,90	

Спецификация на горизонтальное армирование стен 2-го этажа

Поз.	Изготовитель	Наименование	Кол., м.п.	Масса, кг
С-2	ГОСТ 23279-2012	Сетка 4Вр-1 100х100 ГОСТ 6727-80 (толщина100)	772,11	1,66

Условные обозначения:

- Монолитный железобетон
- Газоблок
- Керамический кирпич
- Теплоизоляция

П1 - Маркировка стен

Примечания:
1. Данный лист читать с л. АС-8-15.
2. Общие данные см. л. АС-1-1.1.
3. Разрез см. л. АС-34,35.
4. Планы перемычек см. л. АС-29-33
5. Дверные проемы см. л. АС-23.
6. Узлы усиления стен и рекомендации по устройству перегорок см. л. АС-25,26.
7. Ведомость заполнения витражных и оконных проемов см.л. АС-36-37.
8. Для защиты от влаги обработать газоблок, применяемый для кладки стен санузлов проникающим составом "Типром-М" или аналогичным

Изм.	Кол.уч.	Лист	N док.	Подпись	Дата
ГИП		Крутова И.Р.			
ГАП		Сырбу И.			
Проверил		Сырбу И.			
Разработал		Пирвердиев Г.			
Н.контроль		Крутова И.Р.			

РП- 230055/00-1-АС

"Разработка проектно-сметной документации на строительство 90 квартирного многоэтажного жилого дома, расположенного по адресу: область Улытау, город Жезказган, ул. Алашахана 34 С» (без благоустройства)"

Блок 34.1 С

Стадия	Лист	Листов
РП	17	56

Кладочный план 2-го этажа на отм. +3.000

ТОО "INK Architects (Ай Эн Кей Архитектс)" Лицензия ГСЛ №22020996

Взам. инв.N

Подпись и дата

Инв.N подл.

Формат А2

Кладочный план 3-го этажа на отм. +6,000 (1 : 100)

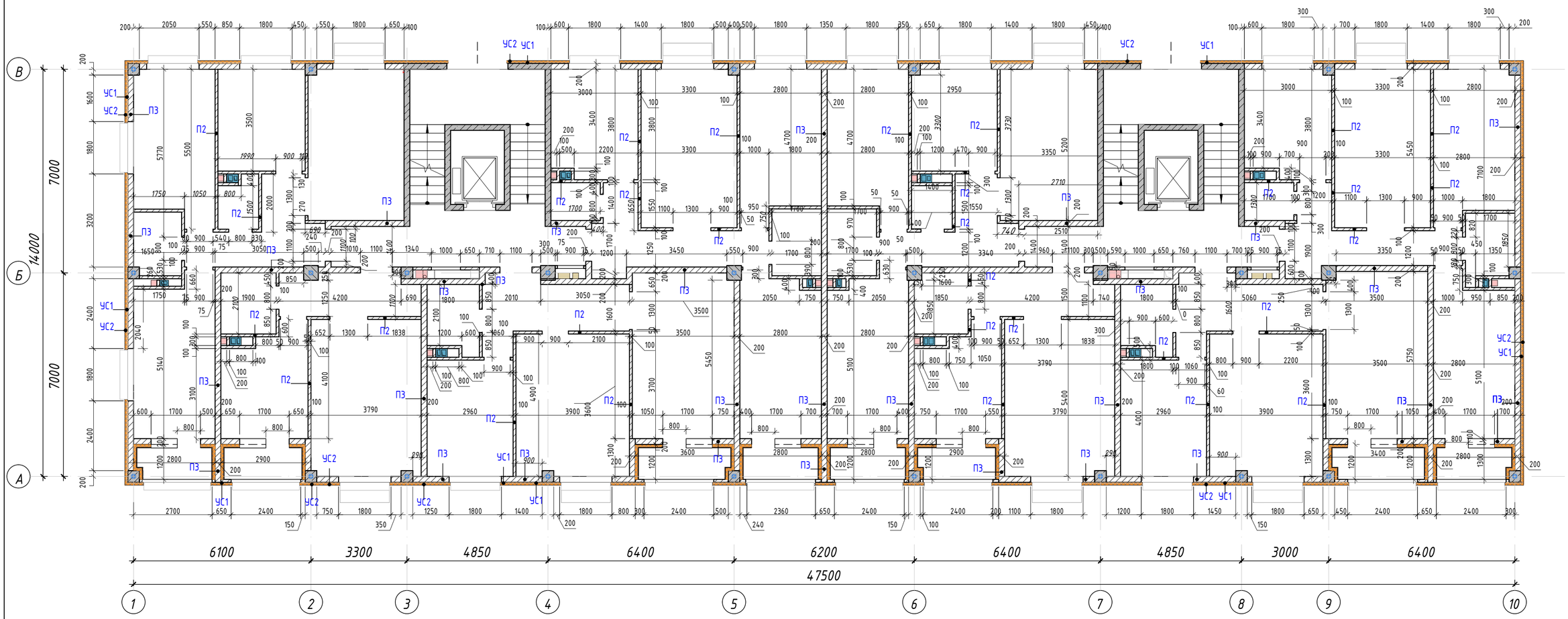

Ведомость расхода материалов стен и перегородок 3-го этажа				
Поз.	Наименование	Площадь, м2	Объем, м3	Примечание
П2	Кладка стен из автоклавного газоблока D600 (600*300*200).Толщина=100 мм.	497,43	49,74	
П3	Кладка стен из автоклавного газоблока D600 (600*300*200).Толщина=200 мм.	469,48	93,63	
УС1	Утеплитель «Техновент Н Проф», λ=0,040,р=50кг/м3, δ= 50мм	271,26	13,56	
УС2	Утеплитель Техновент Стандарт, λ=0,040, р=80 кг/м3, δ= 50 мм	272,46	13,62	
УС3	Утеплитель «Техновент Стандарт», λ=0,040, р=80кг/м3, δ= 100 мм	83,82	10,06	

Спецификация на горизонтальное армирование стен 3-го этажа				
Поз.	Изготовитель	Наименование	Кол., м.п.	Масса, кг
С-2	ГОСТ 23279-2012	Сетка 4Вр-1 100х100 ГОСТ 6727-80 (толщина100)	672,69	1,66

Условные обозначения:

- Монолитный железобетон
- Газоблок
- Керамический кирпич
- Теплоизоляция
- П1 - Маркировка стен

Примечания:
1. Данный лист читать с л. АС-8-15.
2. Общие данные см. л. АС-1-1.1.
3. Разрез см. л. АС-34,35.
4. Планы перемычек см. л. АС-29-33
5. Дверные проемы см. л. АС-23.
6. Узлы усиления стен и рекомендации по устройству перегорок см. л. АС-25,26.
7. Ведомость заполнения витражных и оконных проемов см.л. АС-36-37.
8. Для защиты от влаги обработать газоблок, применяемый для кладки стен санузлов проникающим составом "Типром-М" или аналогичным

Изм.	Кол.уч.	Лист	N док.	Подпись	Дата	РП- 230055/00-1-АС		
						"Разработка проектно-сметной документации на строительство 90 квартирного многоэтажного жилого дома, расположенного по адресу: область Ұлытау, город Жезказган, ул. Алашахана 34С» (без благоустройства)"		
ГИП		Крутова И.Р.				Блок 34.1 С	Стадия	Лист	Листов
ГАП		Сырбу И.					РП	18	56
Проверил		Сырбу И.							
Разработал		Пирвердиев Г.				Кладочный план 3-го этажа на отм. +6,000	ТОО "INK Arhitects (Ай Эн Кей Архитектс)" Лицензия ГСЛ №22020996	
Н.контроль		Крутова И.Р.						

Взам. инв.N

Подпись и дата

Инв.N подл.

Формат А2

Кладочный план 4-го этажа на отм. +9,000 (1 : 100)

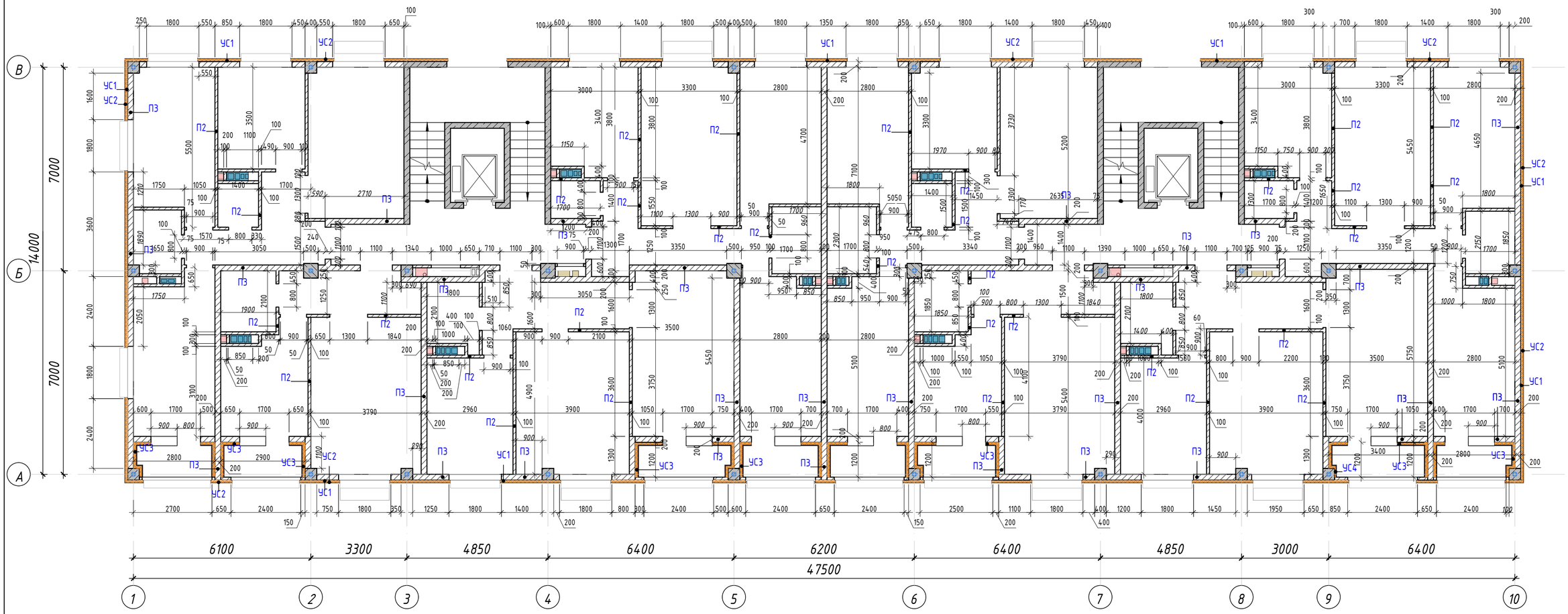

Ведомость расхода материалов стен и перегородок 4-го этажа				
Поз.	Наименование	Площадь, м2	Объем, м3	Примечание
П2	Кладка стен из автоклавного газоблока D600 (600*300*200).Толщина=100 мм.	416,55	41,64	
П3	Кладка стен из автоклавного газоблока D600 (600*300*200).Толщина=200 мм.	467,98	93,39	
УС1	Утеплитель «Техновент Н Проф», λ=0,040,ρ=50кг/м3, δ= 50мм	271,26	13,56	
УС2	Утеплитель Техновент Стандарт, λ=0,040, ρ=80 кг/м3, δ= 50 мм	171,02	8,55	
УС3	Утеплитель «Техновент Стандарт», λ=0,040, ρ=80кг/м3, δ= 100 мм	82,84	9,94	

Спецификация на горизонтальное армирование стен 4-го этажа				
Поз.	Изготовитель	Наименование	Кол., м.п.	Масса, кг
С-2	ГОСТ 23279-2012	Сетка 4Вр-1 100х100 ГОСТ 6727-80 (толщина100)	558,84	1,66

Условные обозначения:

- Монолитный железобетон
- Газоблок
- Керамический кирпич
- Теплоизоляция
- П1 - Маркировка стен

Примечания:
1. Данный лист читать с л. АС-8-15.
2. Общие данные см. л. АС-1-1.1.
3. Разрез см. л. АС-34,35.
4. Планы перемычек см. л. АС-29-33
5. Дверные проемы см. л. АС-23.
6. Узлы усиления стен и рекомендации по устройству перегорок см. л. АС-25,26.
7. Ведомость заполнения витражных и оконных проемов см.л. АС-36-37.
8. Для защиты от влаги обработать газоблок, применяемый для кладки стен санузлов проникающим составом "Типром-М" или аналогичным

Изм.	Кол.уч.	Лист	N док.	Подпись	Дата	РП- 230055/00-1-АС		
						"Разработка проектно-сметной документации на строительство 90 квартирного многоэтажного жилого дома, расположенного по адресу: область Ұлытау, город Жезказган, ул. Алашахана 34С» (без благоустройства)"		
ГИП		Крутова И.Р.				Блок 34.1 С	Стадия	Лист	Листов
ГАП		Сырбу И.					РП	19	56
Проверил		Сырбу И.							
Разработал		Пирвердиев Г.				Кладочный план 4-го этажа на отм. +9,000	ТОО "INK Arhitects (Ай Эн Кей Архитектс)" Лицензия ГСЛ №22020996	
Н.контроль		Крутова И.Р.						

Взам. инв.N

Подпись и дата

Инв.N подл.

Формат А2

Кладочный план 5-го этажа на отм. +12,000 (1 : 100)

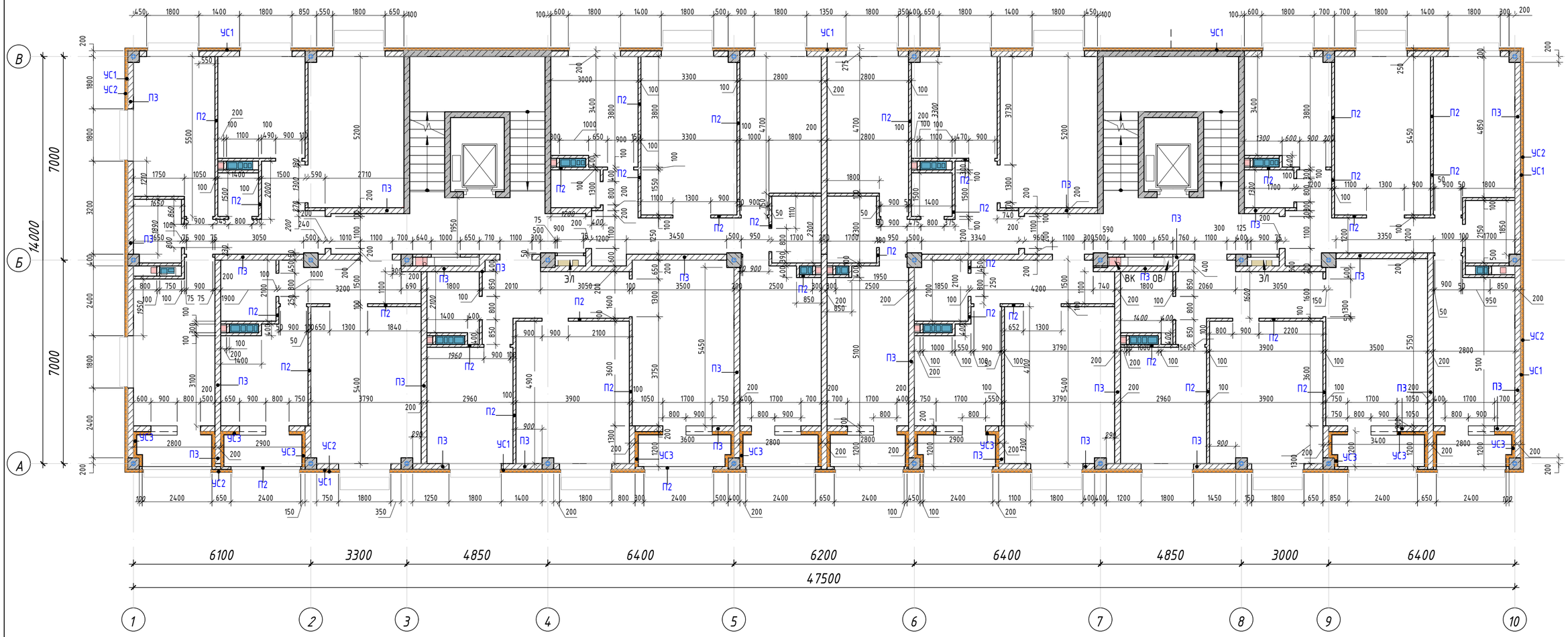

Ведомость расхода материалов стен и перегородок 4-го этажа				
Поз.	Наименование	Площадь,м2	Объем ,м3	Примечание
П2	Кладка стен из автоклавного газоблока D600 (600*300*200).Толщина=100 мм.	418,35	41,83	
П3	Кладка стен из автоклавного газоблока D600 (600*300*200).Толщина=200 мм.	467,63	93,38	
УС1	Утеплитель «Техновент Н Проф», λ=0,040,р=50кг/м3, δ= 50мм	258,98	12,95	
УС2	Утеплитель Техновент Стандарт, λ=0,040, р=80 кг/м3, δ= 50 мм	260,14	13,01	
УС3	Утеплитель «Техновент Стандарт», λ=0,040, р=80кг/м3, δ= 100 мм	28,56	3,43	

Спецификация на горизонтальное армирование стен 5-го этажа				
Поз.	Изготовитель	Наименование	Кол., м.п.	Масса, кг,ед
С-2	ГОСТ 23279-2012	Сетка 4Вр-1 100х100 ГОСТ 6727-80 (толщина100)	561,06	1,66

Условные обозначения:

- Монолитный железобетон
- Газоблок
- Керамический кирпич
- Теплоизоляция
- П1 - Маркировка стен

Примечания:
1. Данный лист читать с л. АС-8-15.
2. Общие данные см. л. АС-1-1.1.
3. Разрез см. л. АС-34,35.
4. Планы перемычек см. л. АС-29-33
5. Дверные проемы см. л. АС-23.
6. Узлы усиления стен и рекомендации по устройству перегорок см. л. АС-25,26.
7. Ведомость заполнения витражных и оконных проемов см.л. АС-36-37.
8. Для защиты от влаги обработать газоблок, применяемый для кладки стен санузлов проникающим составом "Типром-М" или аналогичным

Изм.	Кол.уч.	Лист	N док.	Подпись	Дата	РП- 230055/00-1-АС		
						"Разработка проектно-сметной документации на строительство 90 квартирного многоэтажного жилого дома, расположенного по адресу: область Ұлытау, город Жезказган, ул. Алашахана 34 С» (без благоустройства)"		
ГИП		Крутова И.Р.				Блок 34.1 С	Стадия	Лист	Листов
ГАП		Сырбу И.					РП	20	56
Проверил		Сырбу И.							
Разработал		Пирвердиев Г.				Кладочный план 5-го этажа на отм. +12,000	ТОО "INK Arhitects (Ай Эн Кей Архитектс)" Лицензия ГСЛ №22020996	
Н.контроль		Крутова И.Р.						

Взам. инв.N

Подпись и дата

Инв.N подл.

Формат А2

Кладочный план чердака (1 : 100)

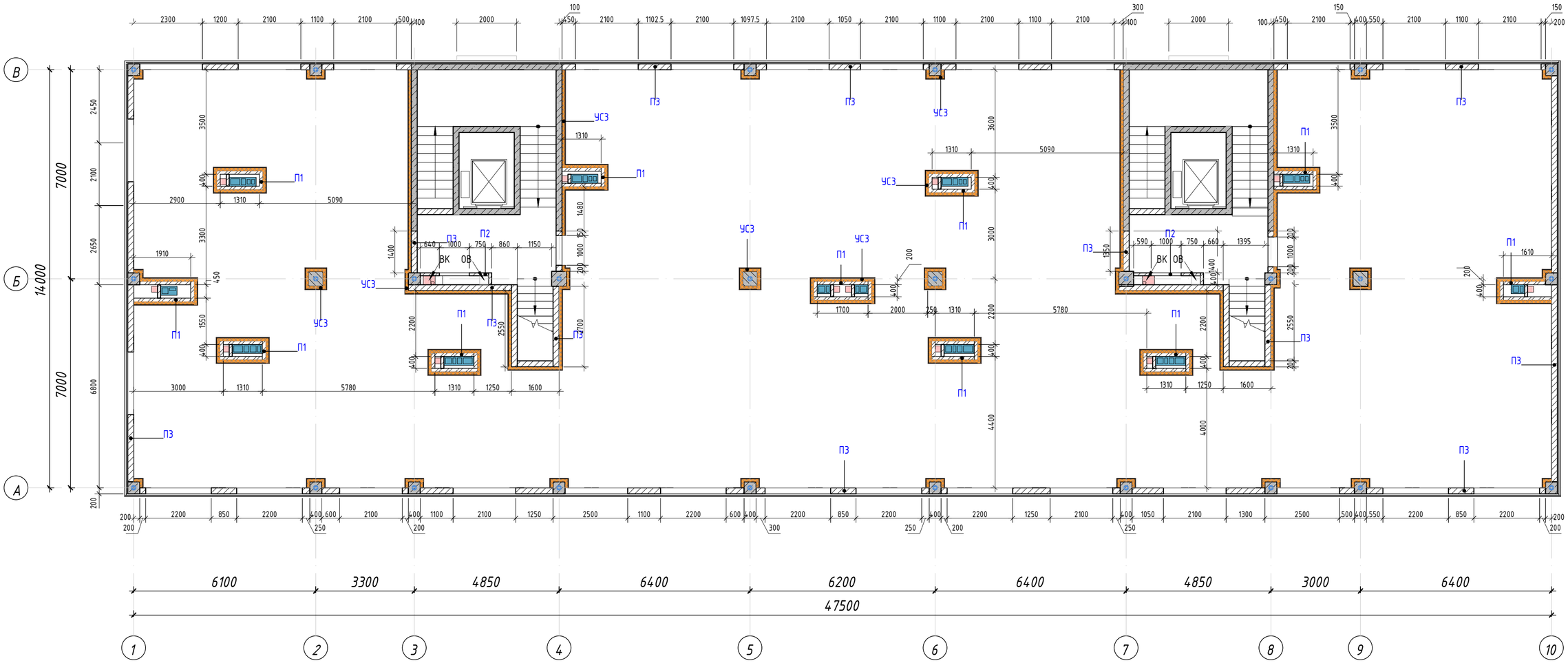

Ведомость расхода материалов стен и перегородок будки выхода на кровлю				
Поз.	Наименование	Площадь,м2	Объем ,м3	Примечание
П1	Кладка стен из полнотелого керамического кирпича Кр-р-по250х120х65/1нф/100/0,8/75 . Толщина 120 мм	78,66	9,44	Армирование сеткой С-1
П2	Кладка стен из автоклавного газоблока D600 (600*300*200).Толщина=100 мм.	15,97	1,60	Армирование сеткой С-2
П3	Кладка стен из автоклавного газоблока D600 (600*300*200).Толщина=200 мм.	207,05	41,41	Армирование сеткой С-3
УС1	Утеплитель «Техновент Н Проф», λ=0,040,р=50кг/м3, δ= 50мм	168,69	8,43	
УС2	Утеплитель Техновент Стандарт, λ=0,040, р=80 кг/м3, δ= 50 мм	169,21	8,46	
УС3	Утеплитель «Техновент Стандарт», λ=0,040, р=80кг/м3, δ= 100 мм	314,26	37,71	

Спецификация на горизонтальное армирование стен чердака				
Поз.	Изготовитель	Наименование	Кол., м.п.	Масса, кг
С-1	ГОСТ 23279-2012	Сетка 4Вр-1 100х100 ГОСТ 6727-80 (толщина120)	212,85	1,66
С-2	ГОСТ 23279-2012	Сетка 4Вр-1 100х100 ГОСТ 6727-80 (толщина100)	50,40	1,66
С-3	ГОСТ 23279-2012	Сетка 4Вр-1 150х150 ГОСТ 6727-80 (толщина 200)	648,40	1,32

Взам. инв.N

Подпись и дата

Инв.N подл.

Условные обозначения:

- Монолитный железобетон
- Газоблок
- Керамический кирпич
- Теплоизоляция

П1 - Маркировка стен

Примечания:
1. Данный лист читать с л. АС-8-15.
2. Общие данные см. л. АС-1-1.1.
3. Разрез см. л. АС-34,35.
4. Планы перемычек см. л. АС-29-33
5. Дверные проемы см. л. АС-23.
6. Узлы усиления стен и рекомендации по устройству перегорок см. л. АС-25,26.
7. Ведомость заполнения витражных и оконных проемов см.л. АС-36-37.
8. Для защиты от влаги обработать газоблок, применяемый для кладки стен санузлов проникающи составом "Типром-М" или аналогичным

Изм.	Кол.уч.	Лист	N док.	Подпись	Дата	РП- 230055/00-1-АС		
						"Разработка проектно-сметной документации на строительство 90 квартирного многоэтажного жилого дома, расположенного по адресу: область Ұлытау, город Жезказган, ул. Алашахана 34 С» (без благоустройства)"		
ГИП		Крутова И.Р.				Блок 34.1 С	Стадия	Лист	Листов
ГАП		Сырбу И.					РП	21	56
Проверил		Сырбу И.							
Разработал		Пирвердиев Г.				Кладочный план чердака на отм. +14,900	ТОО "INK Architects (Ай Эн Кей Архитектс)" Лицензия ГСЛ №22020996		
Н.контроль		Крутова И.Р.							

Формат А2

Кладочный план кровли (1 : 100)

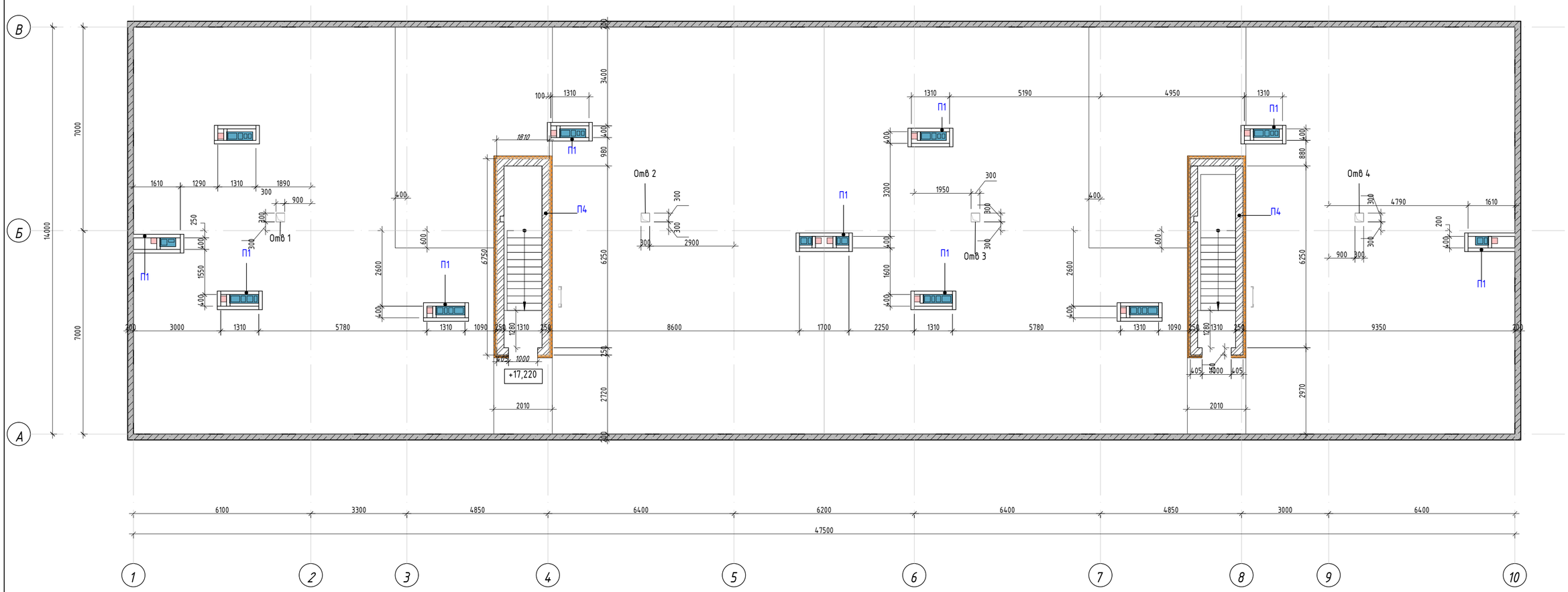

Ведомость расхода материалов стен и перегородок выходов на кровлю				
Поз.	Наименование	Площадь, м2	Объем, м3	Примечание
П1	Кладка стен из полнотелого керамического кирпича Кр-р-по250х120х65/1нф/100/0,8/75 . Толщина 120 мм	122,04	14,64	
П4	Кладка стен из полнотелого керамического кирпича Кр-р-по250х120х65/1нф/100/0,8/75 . Толщина 250 мм	64,24	15,96	Армирование сеткой С-4

Спецификация на горизонтальное армирование стен кровли				
Поз.	Изготовитель	Наименование	Кол., м.п.	Масса, кг,ед.
С-1	ГОСТ 23279-2012	Сетка 4Вр-1 100х100 ГОСТ 6727-80 (толщина120)	241,80	1,66
С-4	ГОСТ 23279-2012	Сетка 4Вр-1 200х200 ГОСТ 6727-80 (толщина250)	161,20	1,59

Примечания:
1. Данный лист читать с л. АС-8-15.
2. Общие данные см. л. АС-1-1.1.
3. Разрез см. л. АС-34,35.
4. Планы перемычек см. л. АС-29-33
5. Дверные проемы см. л. АС-23.
6. Узлы усиления стен и рекомендации по устройству перегорок см. л. АС-25,26.
7. Ведомость заполнения витражных и оконных проемов см.л. АС-36-37.
8. Для защиты от влаги обработать газоблок, применяемый для кладки стен санузлов проникающим составом "Типром-М" или аналогичным

Условные обозначения:

- Монолитный железобетон
- Газоблок
- Керамический кирпич
- Теплоизоляция
- П1 - Маркировка стен

Изм.	Кол.уч.	Лист	N док.	Подпись	Дата	РП- 230055/00-1-АС		
						"Разработка проектно-сметной документации на строительство 90 квартирного многоэтажного жилого дома, расположенного по адресу: область Ұлытау, город Жезказган, ул. Алашахана 34С» (без благоустройства)"		
ГИП		Крутова И.В.				Блок 34.1 С	Стадия	Лист	Листов
ГАП		Сырбу И.					РП	22	56
Проверил		Сырбу И.							
Разработал		Пирвердиев Г.				Кладочный план кровли на отм. +16,950	ТОО "INK Arhitects (Ай Эн Кей Архитектс)" Лицензия ГСЛ №22020996		
Н.контроль		Крутова И.В.							

Взам. инв.N

Подпись и дата

Инв.N подл.

Формат А2

Узел крепления кладки из газоблока к ж/б колоннам и диафрагмам.

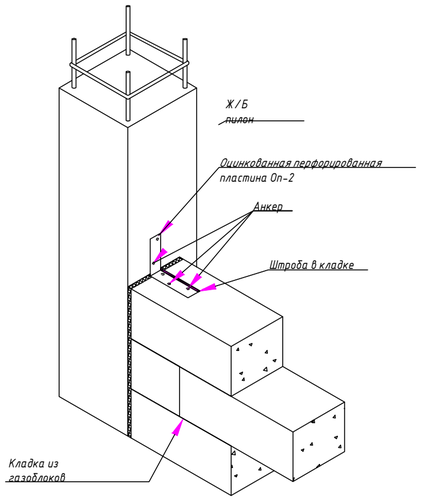

Узел крепления внутренних и наружных ненесущих стен из газоблока/кирпича к плите перекрытия и пилону или диафрагме

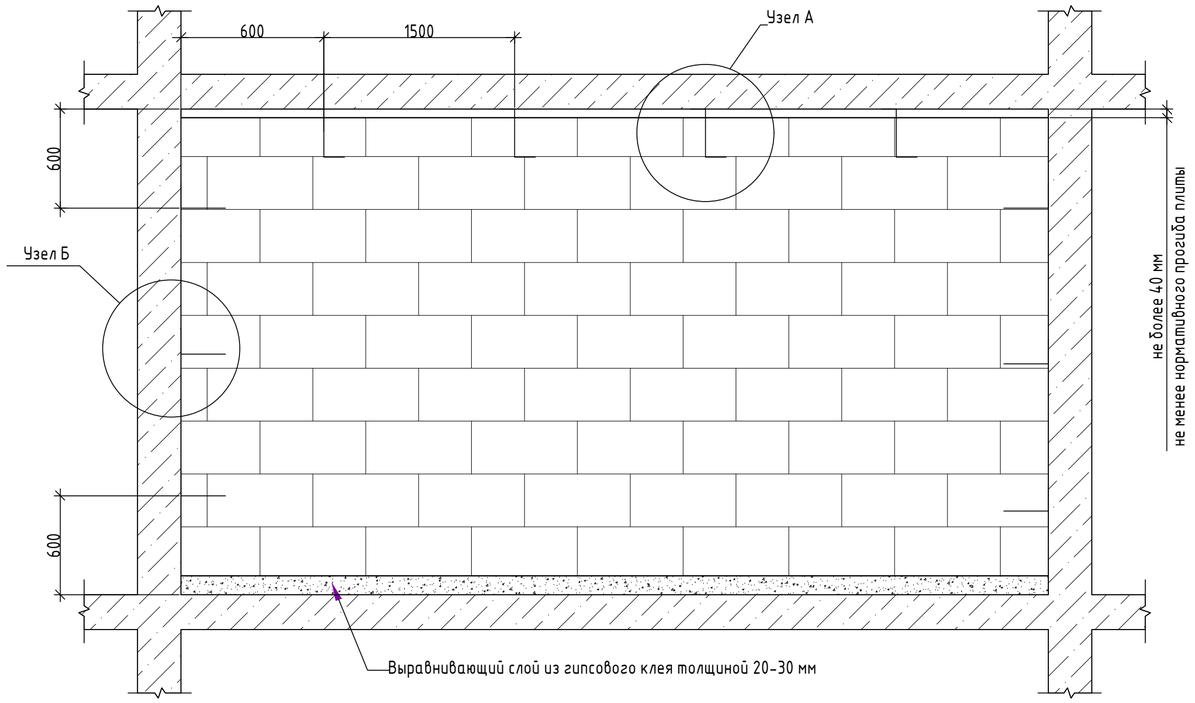

Узел А. Крепления ненесущих стен и перегородок из газоблока к железобетонным плитам перекрытия

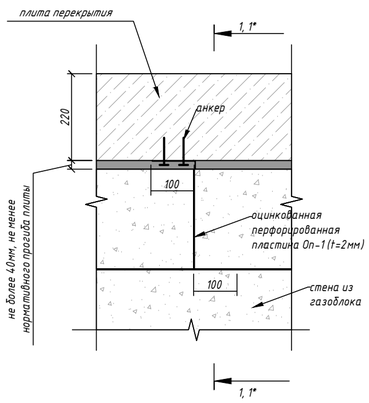

1 - 1
(наружные стены)

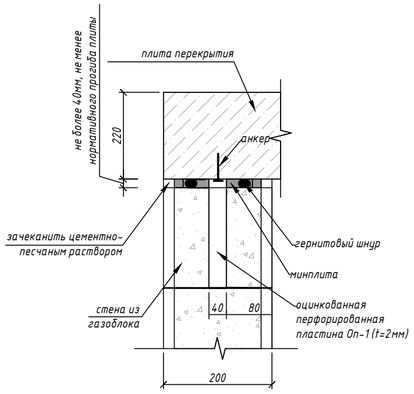

1* - 1*
(межквартирные и межкомнатные перегородки)

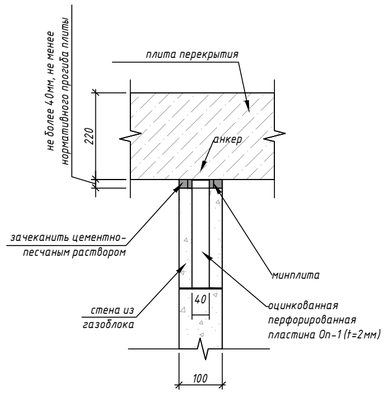

Узел Б. Крепления ненесущих стен и перегородок из газоблока к вертикальным несущим элементам (пилоны)

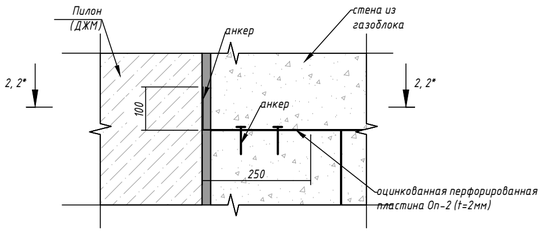

2 - 2
(наружные стены)

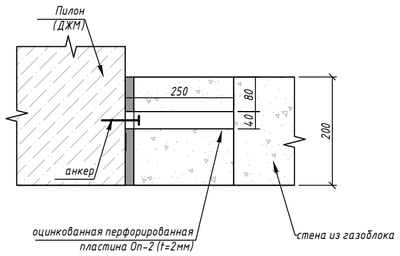

2* - 2*
(межквартирные и межкомнатные перегородки)

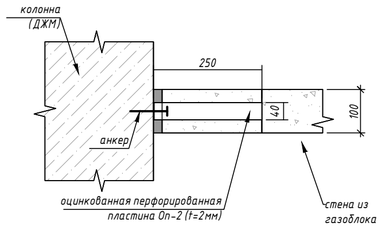

Примечания:

1. Спецификацию элементов см. лист АС-12-19.
2. На примыкании каменной кладки имонолитныхвертикальных конструкций применить армирующую сетку (серпянку) сшириной нахлёста 5-7 см.
3. Все детали крепления выполнитьс антикоррозийным покрытием.
4. Сварку металлоизделий производить электродами типа Э-42 А по ГОСТ 9467-75. Толщину сварного шва принять по минимальной толщине свариваемых элементов.
5. При возведении кладки соблюдать следующее:
-первый ряд кладки выкладывать на выравнивающий слой из цементно-песчаного раствора марки М150, толщиной 20-30 мм.;
-второй иследующие ряды кладки из газобетонных блоков следует вестис перевязкой блоков на клею с толщиной шва 1-2 мм;
-выполнять зазоры между стеной и плитой перекрытия величиной не менее нормативного прогиба плиты перекрытия и не более 40 мм.;
-при отрицательных температурах следует использовать клей с противоморозными добавками;
-зазоры между железобетонным каркасом внутриквартирными перегородками допускается выполнять без использования гернитового шнура.
6. Гернитовый шнур выполнить из пористого резинового профиля, средняя плотность 400-600 кг/м^3, остаточная деформация при сжатии не более 40%, водопоглощение не более 5%, температура хрупкости -30°С. Диаметр гернитового шнура принять на 10мм больше зазора между перегородкой и железобетонным каркасом.

						РП- 230055/00-1-АС			
						"Разработка проектно-сметной документации на строительство 90 квартирного многоэтажного жилого дома, расположенного по адресу: область Ұлытау, город Жезказган, ул. Алашахана 34 С» (без благоустройства)"			
Изм.	Кол.уч.	Лист	N док.	Подпись	Дата				
ГИП		Крутова И.Р.				Блок 34.1 С	Стадия	Лист	Листов
ГАП		Сырбу И.					РП	23	56
Проверил		Сырбу И.							
Разработал		Пирвердиев Г.				Узлы крепления стен и перегородок из газоблока	ТОО "INK Architects (Айн Эн Кей Архитектс)" Лицензия ГСЛ №22020996		
Н.контроль		Крутова И.Р.							

Взам. инв.N

Подпись и дата

Инв.N подл.

Формат А2

Схема армирования кирпичных стен
δ=120мм

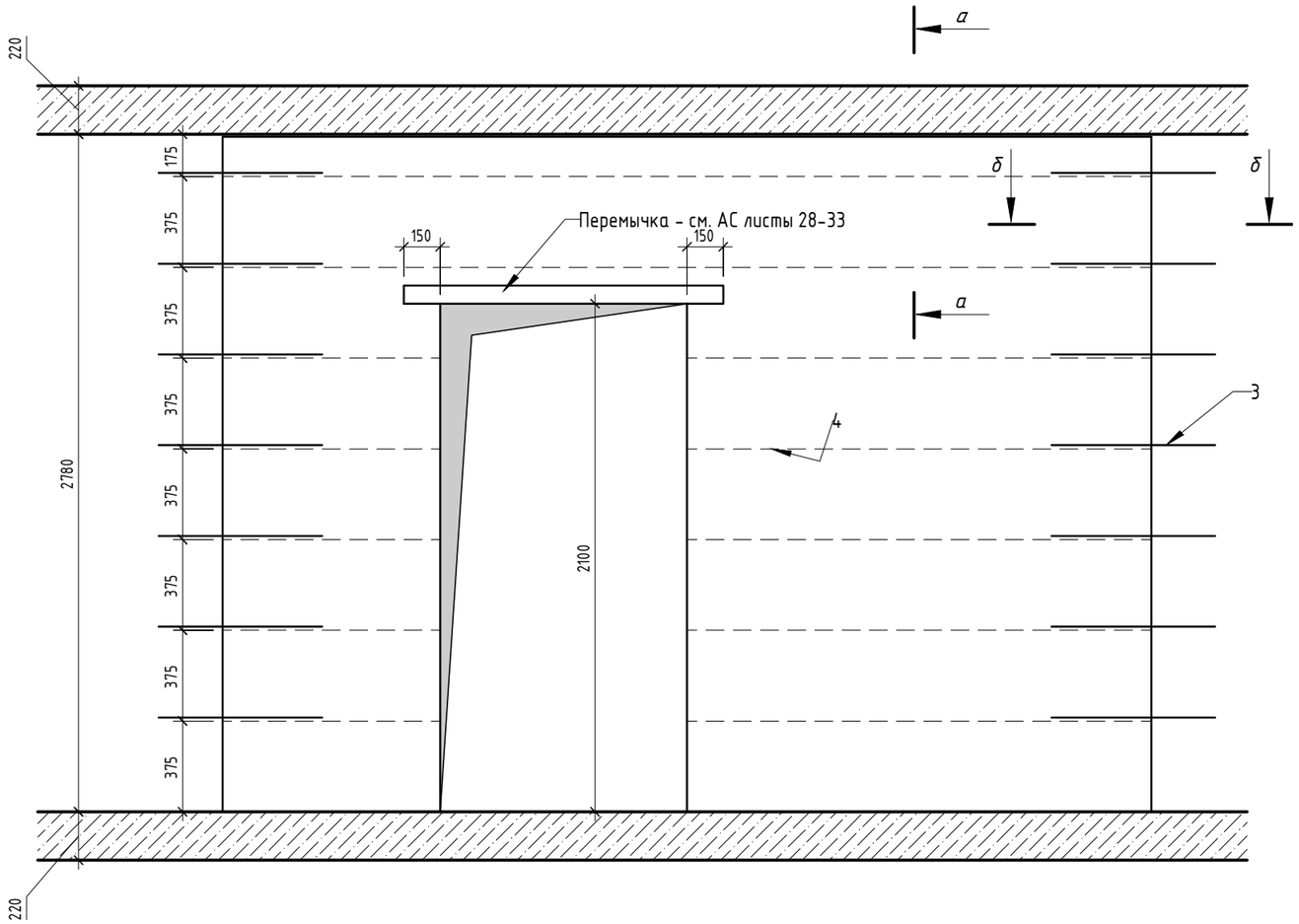

Сечение
а-а

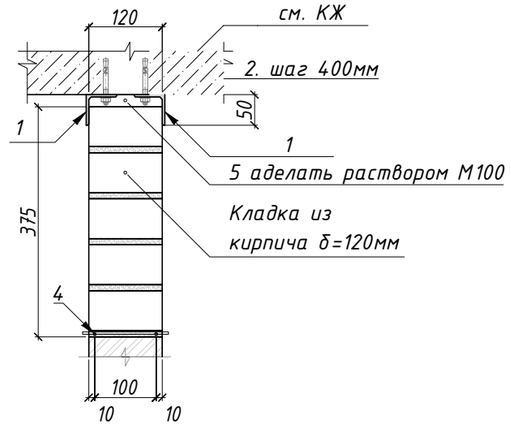

Сечение
б-б

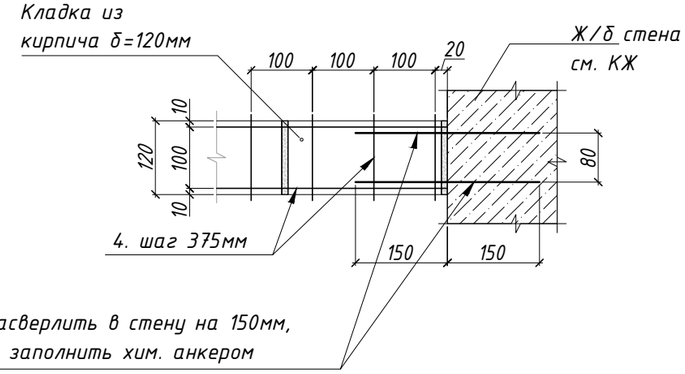

Поз. 1 - Уголок 50х50, применять при длине перегородки без пересечений более 2,5 метров
Поз. 2 - Анкер М10х80
Поз. 3 - Арматура AII D10
Поз. 4 - Сетка 4 Вр-1 100х100
Поз. 5 - Заполнение раствором М100

Изм.	Кол.уч.	Лист	N док.	Подпись	Дата
ГИП		Крутова И.Р.			
ГАП		Сырбу И.			
Проверил		Сырбу И.			
Разработал		Пирвердиев Г.			
Н.контроль		Крутова И.Р.			

РП- 230055/00-1-АС

"Разработка проектно-сметной документации на строительство 90 квартирного многоэтажного жилого дома, расположенного по адресу: область Ұлытау, город Жезказган, ул. Алашахана 34 С» (без благоустройства)"

Блок 34.1 С	Стадия	Лист	Листов
	РП	24	56
Узлы крепления стен и перегородок из кирпича	ТОО "INK Arhitects (Ай Эн Кей Архитектс)" Лицензия ГСЛ №22020996		

Взам. инв.N
Подпись и дата
Инв.N подл.

Формат А3

ВШ-1

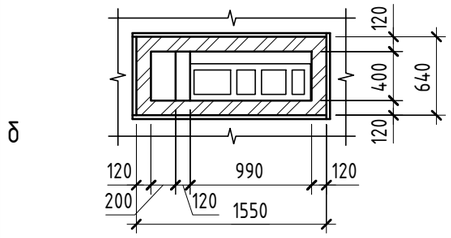

ВШ-2

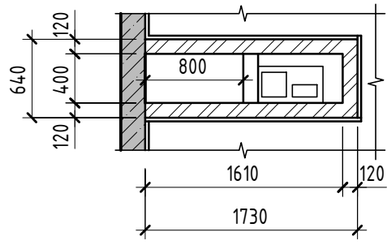

ВШ-3

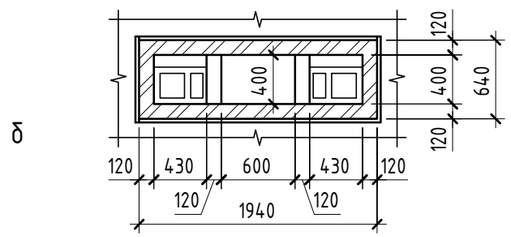

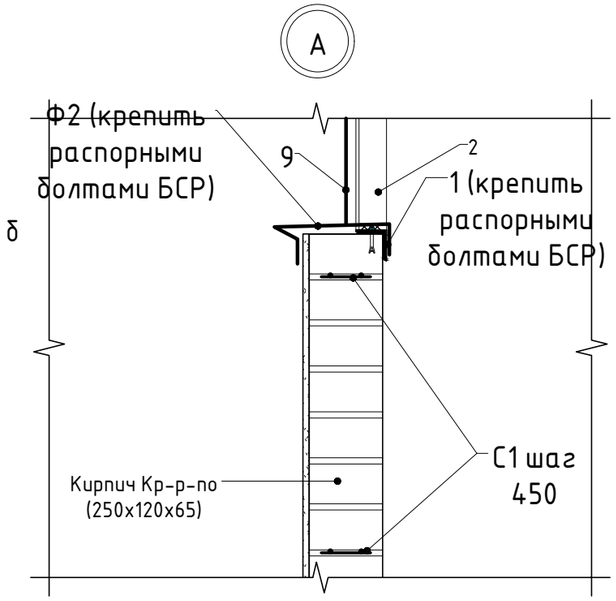

Стена Тип 2.4

Штукатурка цементно-песчаная	-30 мм
Техноэласт ЭКП - на высоту 500 мм	-1 слой
Мембрана Унифлес ВЕНТ П - на высоту 500 мм	-3,5 мм
Праймер битумный Технониколь №8	
Кирпич полнотелый М75 на растворе М100	-120

а-а

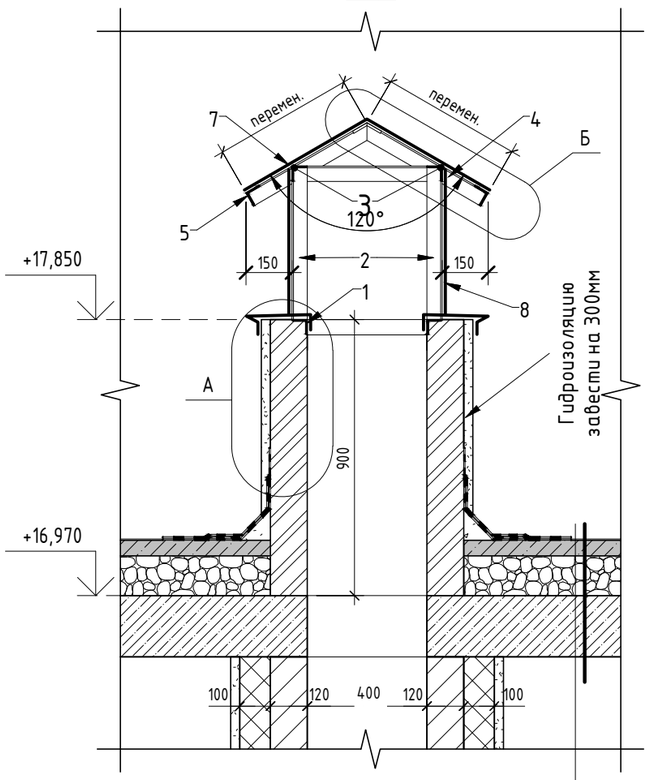

см. л. АР-24

б-б

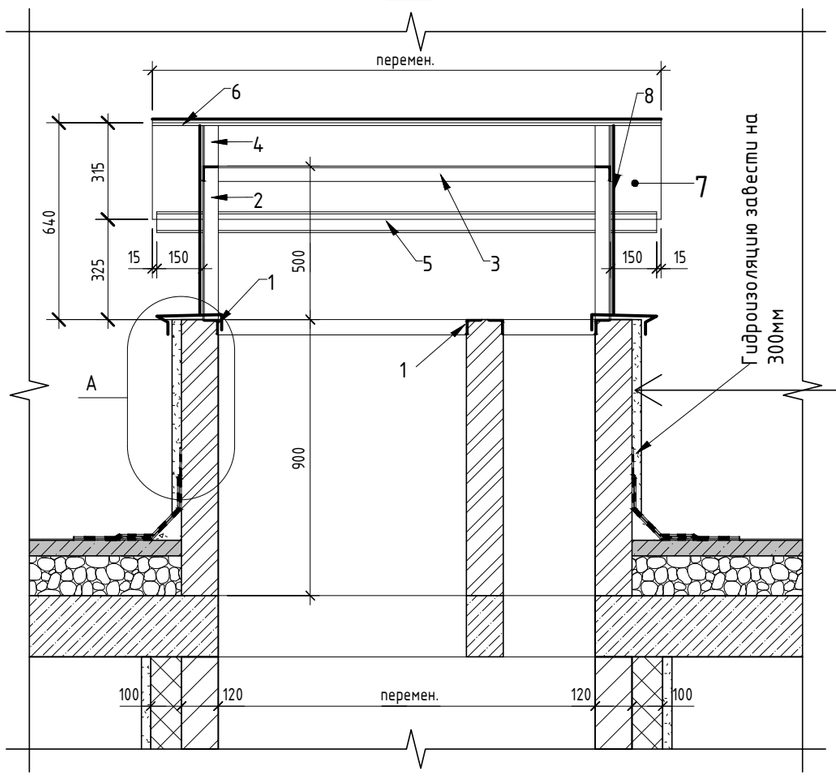

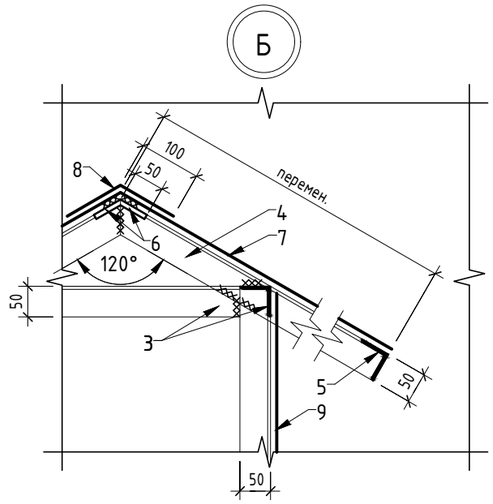

Сетка С1

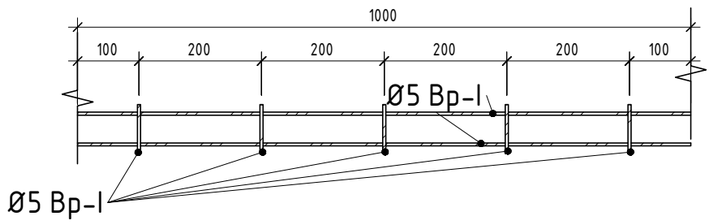

Ф-2

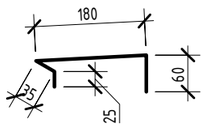

Отметка верха вентиляционных каналов - +16,700

Отметка верха окончаний канализационных стояков - +17,950

Изм.	Кол.уч.	Лист	N док.	Подпись	Дата
ГИП		Крутова И.Г.			
ГАП		Сырбу И.			
Проверил		Сырбу И.			
Разработал		Пирвердиев Г.			
Н.контроль		Крутова И.Г.			

РП- 230055/00-1-АС

"Разработка проектно-сметной документации на строительство 90 квартирного многоэтажного жилого дома, расположенного по адресу: область Ұлытау, город Жезказган, ул. Алашахана 34 С» (без благоустройства)"

Блок 34.1 С

Стадия	Лист	Листов
РП	25	56

Узлы вентшахт

ТОО "INK Architects (Ай Эн Кей Архитектс)" Лицензия ГСЛ №22020996

Взам. инв.N

Подпись и дата

Инв.N подл.

Формат А3

Спецификация на расход материалов для вентшахт ВШ-1-3

Поз.		Наименование	Кол-во	Масса,ед., кг	Всего ед. в кг.
		Вентшахты ВШ-1	8 шт.		
С1		Сетка С1 (Ф5 Вр1) п.м	8.6	0,37	3.18
1	ГОСТ 8509-93	Уголок 50х5 п.м	3.42	3.37	11.52
2	ГОСТ 8509-93	Уголок 50х5 L=500 мм шт.	4	1.88	7.52
3	ГОСТ 8509-93	Уголок 50х5 п.м	3.82	3.37	12.87
4	ГОСТ 8509-93	Уголок 50х5 п.м	1.8	3.37	6.07
5	ГОСТ 8509-93	Уголок 50х5 4	3.42	3.37	11.53
6	ГОСТ 103-2006	Полоса 8х50 п.м	3.42	3.14	10.74
7	ГОСТ 14918-80	Оцинков. кровельная сталь t= 0.8 мм м2	1.57		
8	ГОСТ 5336-80*	Сетка 2-20 м2	1.82	2,66	4.84
Ф1	ГОСТ 14918-80	Оцинков. кровельная сталь t= 0.8 мм п.м	4.38		
		Кирпичная кладка толщ. 120мм	-	-	см. АС-23
		Вентшахты ВШ-2	2 шт.		
С1		Сетка С1 (Ф5 Вр1) п.м	8.52	0,37	3.15
1	ГОСТ 8509-93	Уголок 50х5 п.м	4.02	3.37	13.55
2	ГОСТ 8509-93	Уголок 50х5 L=500 мм шт.	4	1.88	7.52
3	ГОСТ 8509-93	Уголок 50х5 п.м	4.42	3.37	14.9
4	ГОСТ 8509-93	Уголок 50х5 п.м	1.8	3.37	6.07
5	ГОСТ 8509-93	Уголок 50х5 п.м	4.02	3.37	13.55
6	ГОСТ 103-2006	Полоса 8х50 п.м	4.05	3.14	12.72
7	ГОСТ 14918-80	Оцинков. кровельная сталь t= 0.8 мм м2	1.84		
8	ГОСТ 5336-80*	Сетка 2-20 м2	2.08	2,66	5.53
Ф1	ГОСТ 14918-80	Оцинков. кровельная сталь t= 0.8 мм п.м	5.14		
		Кирпичная кладка толщ. 120мм	-	-	см. АС-23

Поз.		Наименование	Кол-во	Масса,ед., кг	Всего ед. в кг.
		Вентшахты ВШ-3	1 шт.		
С1		Сетка С1 (Ф5 Вр1) п.м	10.96	0,37	4.05
1	ГОСТ 8509-93	Уголок 50х5 п.м	4.2	3.37	14.15
2	ГОСТ 8509-93	Уголок 50х5 L=500 мм шт.	4	1.88	7.52
3	ГОСТ 8509-93	Уголок 50х5 п.м	4.6	3.37	15.05
4	ГОСТ 8509-93	Уголок 50х5 п.м	1.8	3.37	6.07
5	ГОСТ 8509-93	Уголок 50х5 п.м	4.2	3.37	14.15
6	ГОСТ 103-2006	Полоса 8х50 п.м	4.26	3.14	13.38
7	ГОСТ 14918-80	Оцинков. кровельная сталь t= 0.8 мм м2	1.92		
8	ГОСТ 5336-80*	Сетка 2-20 м2	2.16	2,66	5.75
Ф1	ГОСТ 14918-80	Оцинков. кровельная сталь t= 0.8 мм п.м	5.16		
		Кирпичная кладка толщ. 120мм	-	-	см. АС-23

Взам. инв.N

Подпись и дата

Инв.N подл.

Изм.	Кол.уч.	Лист	N док.	Подпись	Дата
ГИП		Крутова И.Г.			
ГАП		Сырбу И.			
Проверил		Сырбу И.			
Разработал		Пирвердиев Г.			
Н.контроль		Крутова И.Г.			

РП- 230055/00-1-АС

"Разработка проектно-сметной документации на строительство 90 квартирного многоэтажного жилого дома, расположенного по адресу: область Ұлытау, город Жезказган, ул. Алашахана 34 С» (без благоустройства)"

Блок 34.1 С

Стадия	Лист	Листов
РП	26	56

Ведомость расхода материалов ВШ 1-3

ТОО "INK Architects (Ай Эн Кей Архитектс)" Лицензия ГСЛ №22020996

Формат А3

Ведомость расхода материалов стен и перегородок Сводная подвал...-...кровля				
Поз.	Наименование	Площадь, м2	Объем, м3	Примечание
КП	Плитка керамическая глазурованная для внутренней облицовкистен, I сорта ГОСТ 6141-91 гладкая одноцветная	649,94	6,50	
П1	Кладка стен из полнотелого керамического кирпича Кр-р-по250х120х65/1нф/100/0,8/75 . Толщина 120 мм	122,04	14,64	
П2	Кладка стен из автоклавного газоблока D600 (600*300*200).Толщина=100 мм.	2373,87	237,36	
П3	Кладка стен из автоклавного газоблока D600 (600*300*200).Толщина=200 мм.	2613,17	521,87	
П4	Кладка стен из полнотелого керамического кирпича Кр-р-по250х120х65/1нф/100/0,8/75 . Толщина 250 мм	60,49	15,02	
П5	Перегородока из звукоизоляционной мин. ваты 50 мм - ГКЛ 12,5 (2слоя), δ=75	17,01	1,28	
УС1	Утеплитель «Техновент Н Проф», λ=0,040,р=50кг/м3, δ= 50мм	15,31,48	76,56	
УС2	Утеплитель Техновент Стандарт, λ=0,040, р=80 кг/м3, δ= 50 мм	1432,60	71,63	
УС3	Утеплитель «Техновент Стандарт», λ=0,040, р=80кг/м3, δ= 100 мм	446,91	85,7	
УС4	Наружный утеплитель, Экструдированный пенополистирол, р=50 кг/м3, t= 50 мм.	249,11	24,86	
УС5	Утеплитель «Техновент Стандарт», λ=0,040, р=80 кг/м3, δ= 50 мм	14,0	0,97	
Ф1	Фартук из керамич. плитки на высоту 600мм стены с сан.тех. приборами с отм. 800мм от пола	85,38	0,85	

Спецификация на горизонтальное армирование стен Сводная подвал...-...кровля				
Поз.	Изготовитель	Наименование	Кол., м.п.	Масса, кг,ед
С-1	ГОСТ 23279-2012	Сетка 4Вр-1 100х100 ГОСТ 6727-80 (толщина120)	454,65	1,66
С-2	ГОСТ 23279-2012	Сетка 4Вр-1 100х100 ГОСТ 6727-80 (толщина100)	3217,79	1,66
С-3	ГОСТ 23279-2012	Сетка 4Вр-1 150х150 ГОСТ 6727-80 (толщина 200)	1387,74	1,32
С-4	ГОСТ 23279-2012	Сетка 4Вр-1 200х200 ГОСТ 6727-80 (толщина250)	161,20	1,59

ВЕДОМОСТЬ РАСХОДА ИЗОЛЯЦИОННЫХ МАТЕРИАЛОВ

Поз.	Обозначение	Наименование	Площад...	Объем,...	Примечание
1		Утеплитель Техновент В 50 кг/м3	1558	77,7	Фасады
2		Утеплитель Техновент Н 50 кг/м3	2387	154,9	Фасады
3		Ветрозащитная мембрана Изоспан А	1668		Фасады
4		Пароизоляция СА500	689,4		Чердак
5		CARBON PROF	1315	128,1	Чердак
6		Экструдированный пенополистирол...	682,8	34,2	Фундамент
7		Мембрана Унифлекс Вент П	622,3		Чердак
8		Техноэласт ЭПП	2943		
9		Техноэласт ЭКП	1270		Кровля
10		Уклонообразующий слой из керамзитобетона		83,9	Кровля

Взам. инв.N

Подпись и дата

Инв.N подл.

Изм.	Кол.уч.	Лист	N док.	Подпись	Дата
ГИП		Крутова И.Г.			
ГАП		Сырбу И.			
Проверил		Сырбу И.			
Разработал		Пирвердиев Г.			
Н.контроль		Крутова И.Г.			

РП- 230055/00-1-АС

"Разработка проектно-сметной документации на строительство 90 квартирного многоэтажного жилого дома, расположенного по адресу: область Ұлытау, город Жезказган, ул. Алашахана 34С» (без благоустройства)"

Блок 34.1 С

Стадия	Лист	Листов
РП	27	56

Ведомость расхода основных строительных материалов

ТОО "INK Arhitects (Ай Эн Кей Архитектс)" Лицензия ГСЛ №22020996

Формат А3

Спецификация элементов перемычек сводная

Поз.	Обозначение	Наименование	Кол. шт.	Масса ед.кг.	Приме-чание
П-1 (Расход на одну перемычку, всего 167 шт.)					
1	ГОСТ 34028-2016	Ф16 А-500, L= 1200 мм	3	1,89	5,68
2	ГОСТ 34028-2016	Ф8 А-240, L= 100 мм	6	0,04	0,24
П-2 (Расход на одну перемычку, всего 40 шт.)					
1	ГОСТ 34028-2016	Ф16 А-500, L= 1600 мм	3	2,53	6,57
2	ГОСТ 34028-2016	Ф8 А-240, L= 100 мм	7	0,04	0,28
П-3 (Расход на одну перемычку, всего 44 шт.)					
1	ГОСТ 8509-93	75х75х5, L= 1400 мм	2	8,12	16,24
2	ГОСТ 103-2006	Полоса 5х60, L= 200 мм	5	0,37	1,85
П-4 (Расход на одну перемычку, всего 2 шт.)					
1	ГОСТ 8509-93	75х75х5, L= 1800 мм	2	10,44	20,88
2	ГОСТ 103-2006	Полоса 5х60, L= 200 мм	6	0,37	2,22
П-6 (Расход на одну перемычку, всего 40 шт.)					
1	ГОСТ 8509-93	75х75х5, L= 2000 мм	2	8,12	16,24
2	ГОСТ 103-2006	Полоса 5х60, L= 200 мм	7	0,37	2,59

Ведомость перемычек

Марка	Эскиз
ПР-3	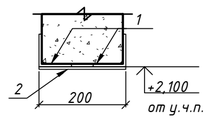

Спецификация элементов перемычек подвала

Поз.	Обозначение	Наименование	Кол. шт.	Масса ед.кг.	Приме-чание
П-3 (Расход на одну перемычку, всего 4 шт.)					
1	ГОСТ 8509-93	75х75х5, L= 1400 мм	2	8,12	16,24
2	ГОСТ 103-2006	Полоса 5х60, L= 200 мм	5	0,37	1,85

Условные обозначения:

- Монолитный железобетон
- Газобетонны блок
- Теплоизоляция
- П-1 - Перемычка

Примечания:
1. Данный лист читать совместно с кладочными планами
2. Низ отм. перемычки указан от ур. чистого пола этажа

Взам. инв.N

Подпись и дата

Инв.N подл.

Изм.	Кол.уч.	Лист	N док.	Подпись	Дата
ГИП		Крутова И.Р.			
ГАП		Сырбу И.			
Проверил		Сырбу И.			
Разработал		Пирвердиев Г.			
Н.контроль		Крутова И.Р.			

РП- 230055/00-1-АС

"Разработка проектно-сметной документации на строительство 90 квартирного многоэтажного жилого дома, расположенного по адресу: область Ұлытау, город Жезказган, ул. Алашахана 34С» (без благоустройства)"

Блок 34.1С

Стадия	Лист	Листов
РП	28	56

План перемычек подвала

ТОО "INK Arhitects (Ай Эн Кей Архитектс)" Лицензия ГСЛ №22020996

Формат А2

План 1 этажа

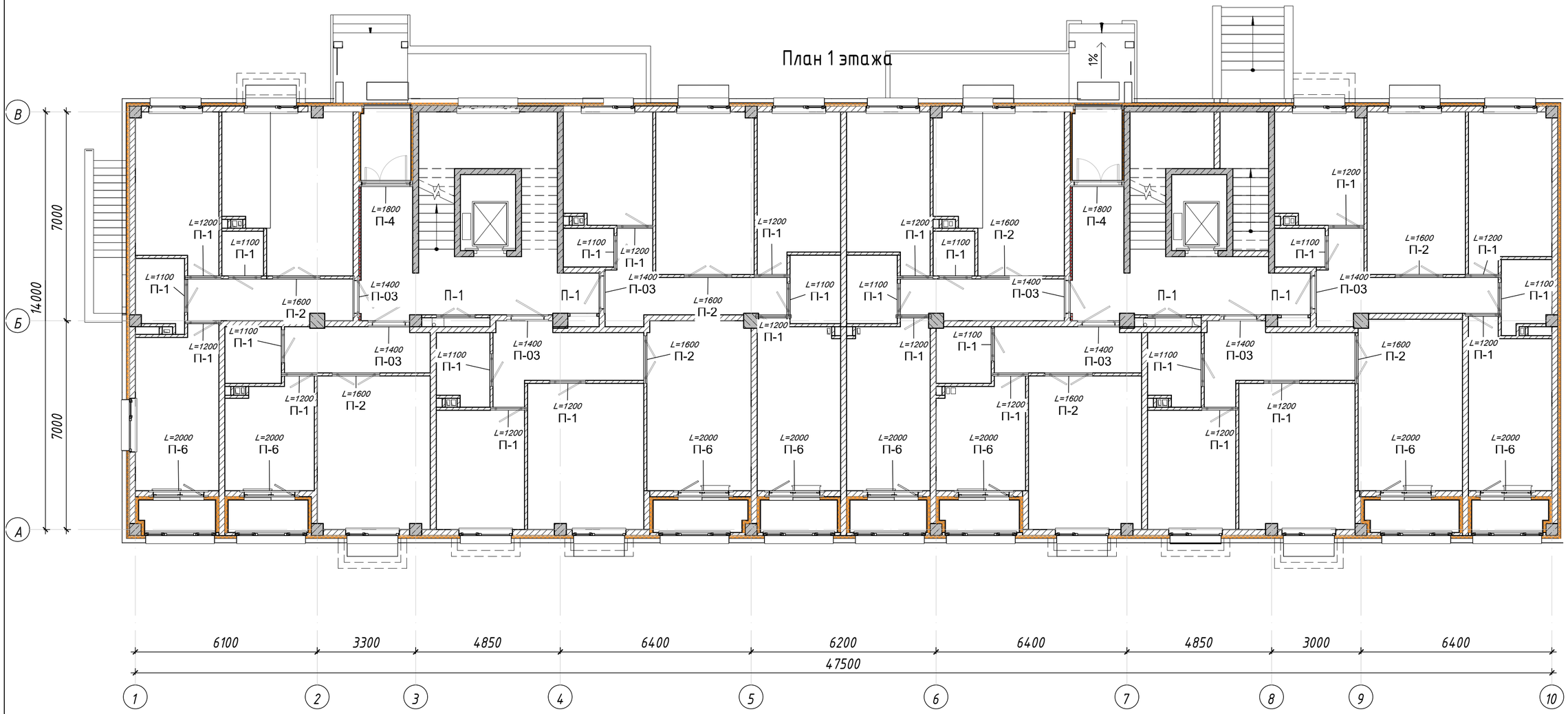

Спецификация элементов перемычек 1 этажа

Поз.	Обозначение	Наименование	Кол. шт.	Масса ед.кг.	Приме-чание
П-1 (Расход на одну перемычку, всего 31 шт.)					
1	ГОСТ 34028-2016	Ф16 А-500, L= 1200 мм	3	1,89	5,68
2	ГОСТ 34028-2016	Ф8 А-240, L= 100 мм	6	0,04	0,24
П-2 (Расход на одну перемычку, всего 8 шт.)					
1	ГОСТ 34028-2016	Ф16 А-500, L= 1600 мм	3	2,53	6,57
2	ГОСТ 34028-2016	Ф8 А-240, L= 100 мм	7	0,04	0,28
П-3 (Расход на одну перемычку, всего 8 шт.)					
1	ГОСТ 8509-93	75х75х5, L= 1400 мм	2	8,12	16,24
2	ГОСТ 103-2006	Полоса 5х60, L= 200 мм	5	0,37	1,85
П-4 (Расход на одну перемычку, всего 2 шт.)					
1	ГОСТ 8509-93	75х75х5, L= 1800 мм	2	10,44	20,88
2	ГОСТ 103-2006	Полоса 5х60, L= 200 мм	6	0,37	2,22
П-6 (Расход на одну перемычку, всего 8 шт.)					
1	ГОСТ 8509-93	75х75х5, L= 2000 мм	2	8,12	16,24
2	ГОСТ 103-2006	Полоса 5х60, L= 200 мм	7	0,37	2,59

Ведомость перемычек

Марка	Эскиз
ПР-1 ПР-2	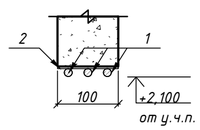
ПР-3 ПР-4 ПР-6	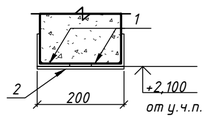

Узел крепления перемычки к ЖБ

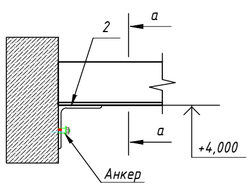

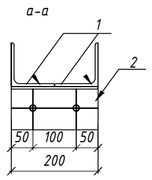

Условные обозначения:

- Монолитный железобетон
- Газобетонны блок
- Теплоизоляция
- П-1 - Перемычка

Примечания:
1. Данный лист читать совместно с кладочными планами
2. Низ отм. перемычки указан от ур. чистого пола этажа

Изм.	Кол.уч.	Лист	N док.	Подпись	Дата	РП- 230055/00-1-АС		
						"Разработка проектно-сметной документации на строительство 90 квартирного многоэтажного жилого дома, расположенного по адресу: область Ұлытау, город Жезказган, ул. Алашахана 34С» (без благоустройства)"		
ГИП		Крутова И.Р.				Блок 34.1 С	Стадия	Лист	Листов
ГАП		Сырбу И.					РП	29	56
Проверил		Сырбу И.							
Разработал		Пирвердиев Г.				План перемычек 1 этажа	ТОО "INK Arhitects (Ай Эн Кей Архитектс)" Лицензия ГСЛ №22020996		
Н.контроль		Крутова И.Р.							

Взам. инв.N | Подпись и дата | Инв.N подл.

Формат А2

План 2 этажа

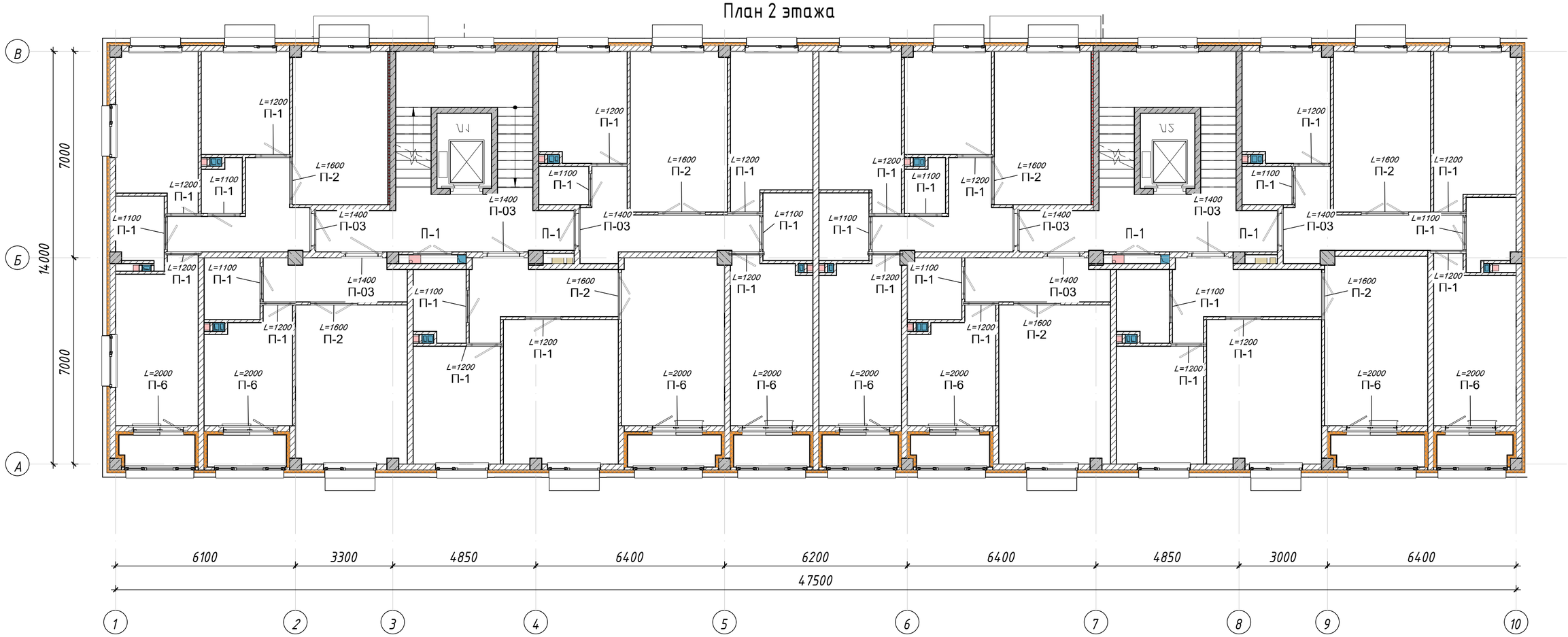

Спецификация элементов перемычек 2 этажа

Поз.	Обозначение	Наименование	Кол. шт.	Масса ед.кг.	Приме-чание
П-1 (Расход на одну перемычку, всего 34 шт.)					
1	ГОСТ 34028-2016	Ф16 А-500, L= 1200 мм	3	1,89	5,68
2	ГОСТ 34028-2016	Ф8 А-240, L= 100 мм	6	0,04	0,24
П-2 (Расход на одну перемычку, всего 8 шт.)					
1	ГОСТ 34028-2016	Ф16 А-500, L= 1600 мм	3	2,53	6,57
2	ГОСТ 34028-2016	Ф8 А-240, L= 100 мм	7	0,04	0,28
П-3 (Расход на одну перемычку, всего 8 шт.)					
1	ГОСТ 8509-93	75х75х5, L= 1400 мм	2	8,12	16,24
2	ГОСТ 103-2006	Полоса 5х60, L= 200 мм	5	0,37	1,85
П-6 (Расход на одну перемычку, всего 8 шт.)					
1	ГОСТ 8509-93	75х75х5, L= 2000 мм	2	8,12	16,24
2	ГОСТ 103-2006	Полоса 5х60, L= 200 мм	7	0,37	2,59

Ведомость перемычек

Марка	Эскиз
ПР-1 ПР-2	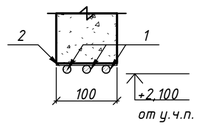
ПР-3 ПР-6	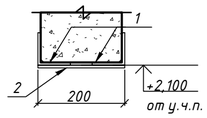

Узел крепления перемычки кЖБ

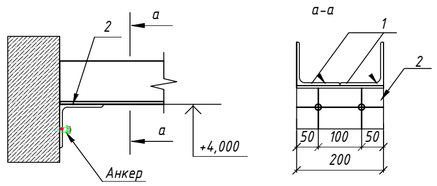

Условные обозначения:

- Монолитный железобетон
- Газобетонны блок
- Теплоизоляция
- П-1 – Перемычка

Примечания:
1. Данный лист читать совместно с кладочными планами
2. Низ отм. перемычки указан от ур. чистого пола этажа

Изм.	Кол.уч.	Лист	N док.	Подпись	Дата	РП- 230055/00-1-АС		
						"Разработка проектно-сметной документации на строительство 90 квартирного многоэтажного жилого дома, расположенного по адресу: область Улытау, город Жезказган, ул. Алашахана 34С» (без благоустройства)"		
ГИП		Крутова И.Р.				Блок 34.1 С	Стадия: РП	Лист: 30 / Листов: 56
ГАП		Сырбу И.						
Проверил		Сырбу И.						
Разработал		Пирвердиев Г.				План перемычек 2 этажа	ТОО "INK Arhitects (Ай Эн Кей Архитектс)" Лицензия ГСЛ №22020996	
Н.контроль		Крутова И.Р.						

Взам. инв.N | Подпись и дата | Инв.N подл.

Формат А2

План 3-4 этажа

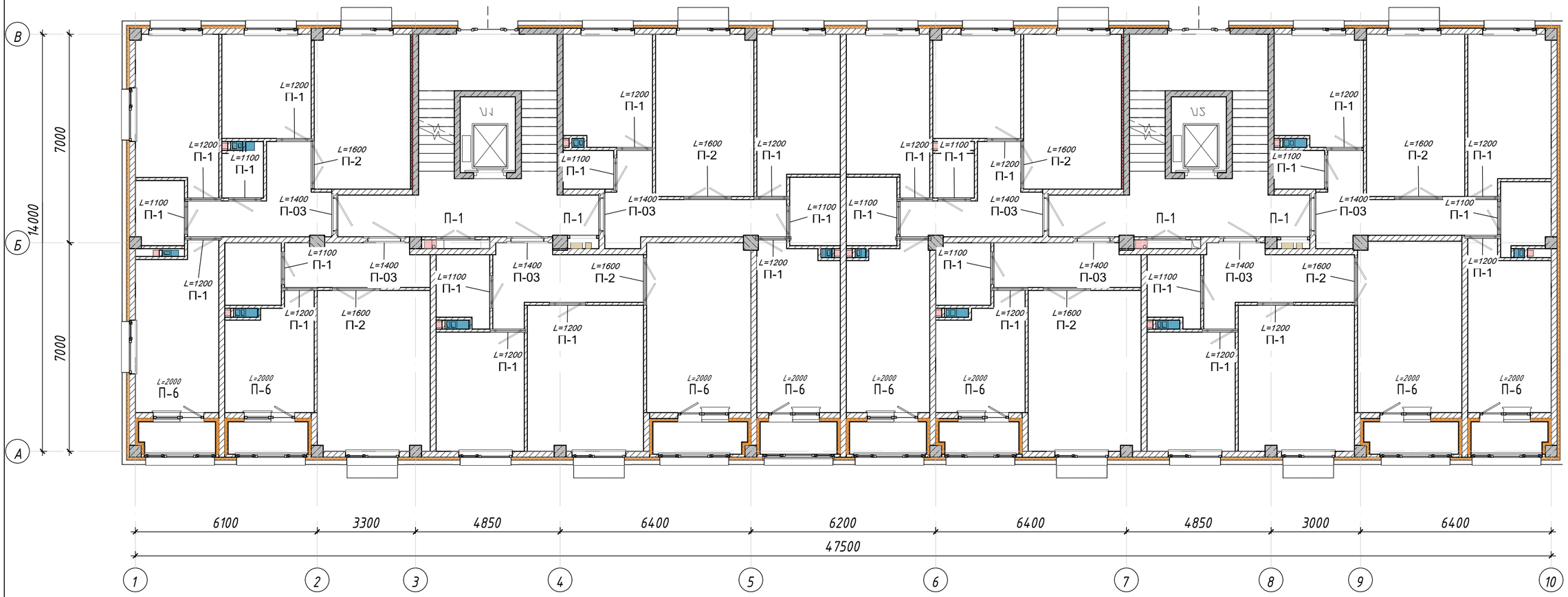

Спецификация элементов перемычек 3-4 этажа (расход на 1 этаж)

Поз.	Обозначение	Наименование	Кол. шт.	Масса ед.кг.	Приме-чание
П-1 (Расход на одну перемычку, всего 34 шт.)					
1	ГОСТ 34028-2016	Ф16 А-500, L= 1200 мм	3	1,89	5,68
2	ГОСТ 34028-2016	Ф8 А-240, L= 100 мм	6	0,04	0,24
П-2 (Расход на одну перемычку, всего 8 шт.)					
1	ГОСТ 34028-2016	Ф16 А-500, L= 1600 мм	3	2,53	6,57
2	ГОСТ 34028-2016	Ф8 А-240, L= 100 мм	7	0,04	0,28
П-3 (Расход на одну перемычку, всего 8 шт.)					
1	ГОСТ 8509-93	75х75х5, L= 1400 мм	2	8,12	16,24
2	ГОСТ 103-2006	Полоса 5х60, L= 200 мм	5	0,37	1,85
П-6 (Расход на одну перемычку, всего 8 шт.)					
1	ГОСТ 8509-93	75х75х5, L= 2000 мм	2	8,12	16,24
2	ГОСТ 103-2006	Полоса 5х60, L= 200 мм	7	0,37	2,59

Ведомость перемычек

Марка	Эскиз
ПР-1 ПР-2	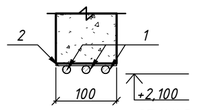
ПР-3 ПР-6	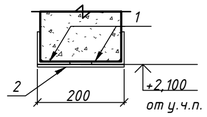

Узел крепления перемычки к ЖБ

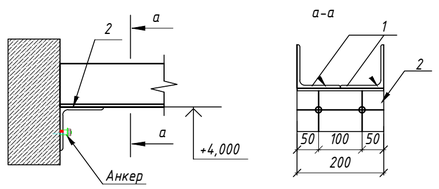

Условные обозначения:

- Монолитный железобетон
- Газобетонны блок
- Теплоизоляция
- П-1 - Перемычка

Примечания:
1. Данный лист читать совместно с кладочными планами
2. Низ отм. перемычки указан от ур. чистого пола этажа

Изм.	Кол.уч.	Лист	N док.	Подпись	Дата	РП- 230055/00-1-АС		
						"Разработка проектно-сметной документации на строительство 90 квартирного многоэтажного жилого дома, расположенного по адресу: область Ұлытау, город Жезказган, ул. Алашахана 34 С» (без благоустройства)"		
ГИП		Крутова И.Р.				Блок 34.1 С	Стадия	Лист	Листов
ГАП		Сырбу И.					РП	31	56
Проверил		Сырбу И.							
Разработал		Пирвердиев Г.				План перемычек 3-4 этажа	ТОО "INK Arhitects (Ай Эн Кей Архитектс)" Лицензия ГСЛ №22020996		
Н.контроль		Крутова И.Р.							

Взам. инв.N

Подпись и дата

Инв.N подл.

Формат А2

План 5 этажа

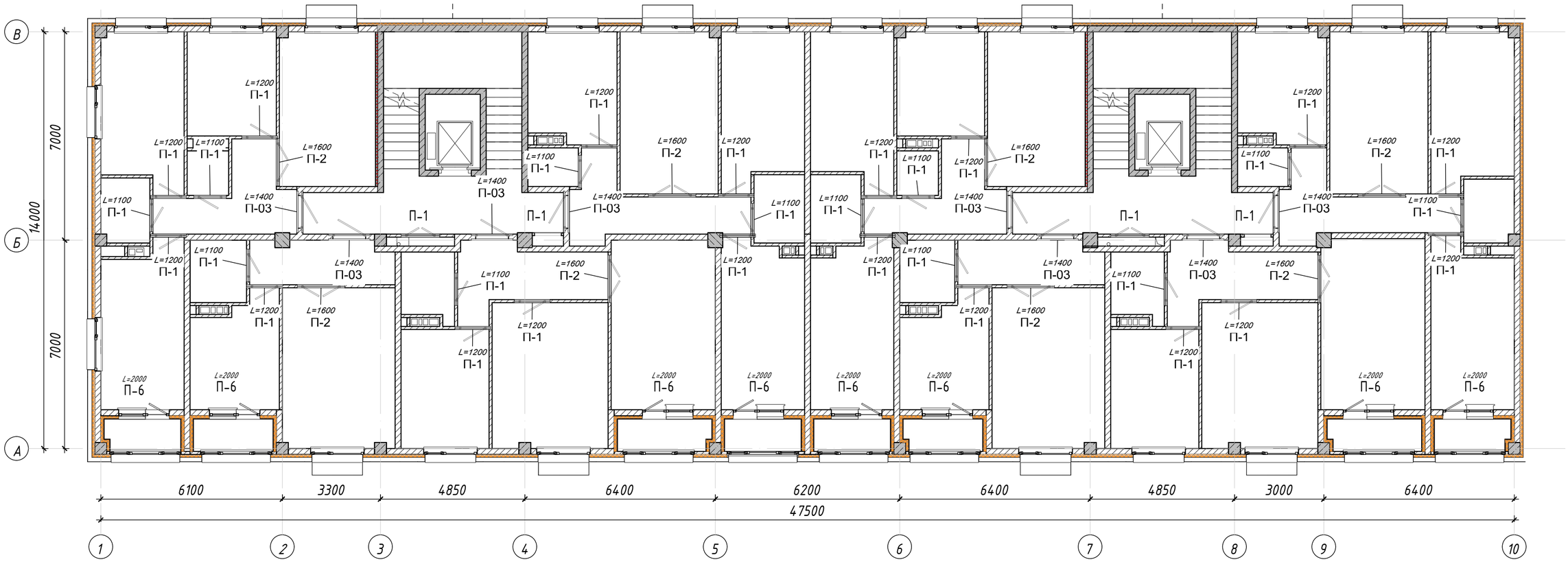

Спецификация элементов перемычек 5 этажа (расход на 1 этаж)

Поз.	Обозначение	Наименование	Кол. шт.	Масса ед.кг.	Приме-чание
П-1 (Расход на одну перемычку, всего 34 шт.)					
1	ГОСТ 34028-2016	Ф16 А-500, L= 1200 мм	3	1,89	5,68
2	ГОСТ 34028-2016	Ф8 А-240, L= 100 мм	6	0,04	0,24
П-2 (Расход на одну перемычку, всего 8 шт.)					
1	ГОСТ 34028-2016	Ф16 А-500, L= 1600 мм	3	2,53	6,57
2	ГОСТ 34028-2016	Ф8 А-240, L= 100 мм	7	0,04	0,28
П-3 (Расход на одну перемычку, всего 8 шт.)					
1	ГОСТ 8509-93	75х75х5, L= 1400 мм	2	8,12	16,24
2	ГОСТ 103-2006	Полоса 5х60, L= 200 мм	5	0,37	1,85
П-6 (Расход на одну перемычку, всего 8 шт.)					
1	ГОСТ 8509-93	75х75х5, L= 2000 мм	2	8,12	16,24
2	ГОСТ 103-2006	Полоса 5х60, L= 200 мм	7	0,37	2,59

Ведомость перемычек

Марка	Эскиз
ПР-1 ПР-2	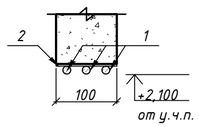
ПР-3 ПР-6	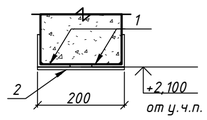

Узел крепления перемычки кЖБ

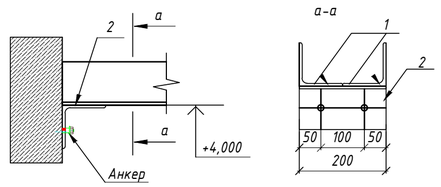

Условные обозначения:

- Монолитный железобетон
- Газобетонны блок
- Теплоизоляция
- П-1 – Перемычка

Примечания:
1. Данный лист читать совместно с кладочными планами
2. Низ отм. перемычки указан от ур. чистого пола этажа

Изм.	Кол.уч.	Лист	N док.	Подпись	Дата	РП- 230055/00-1-АС		
						"Разработка проектно-сметной документации на строительство 90 квартирного многоэтажного жилого дома, расположенного по адресу: область Улытау, город Жезказган, ул. Алашахана 34С» (без благоустройства)"		
ГИП		Крутова И.Р.				Блок 34.1 С	Стадия	Лист	Листов
ГАП		Сырбу И.					РП	32	56
Проверил		Сырбу И.							
Разработал		Пирвердиев Г.				План перемычек 5 этажа	ТОО "INK Arhitects (Ай Эн Кей Архитектс)" Лицензия ГСЛ №22020996		
Н.контроль		Крутова И.Р.							

Взам. инв.N

Подпись и дата

Инв.N подл.

Формат А2

Разрез 1-1

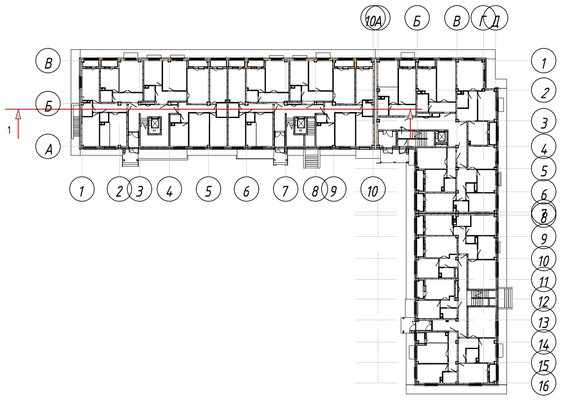

Примечания:
1. Разрезы см. совместно с л. АС-6-15.
2. Ограждения по лестницам см. АС-45.
3. Спецификацию элементов заполнения проемов см.л. АС-36-37

Условные обозначения:

- Монолитный железобетон
- Газоблок
- Керамический кирпич
- Теплоизоляция
- П1 - Маркировка стен

Изм.	Кол.уч.	Лист	N док.	Подпись	Дата	РП- 230055/00-1-АС		
						"Разработка проектно-сметной документации на строительство 90 квартирного многоэтажного жилого дома, расположенного по адресу: область Ұлытау, город Жезказган, ул. Алашахана 34 С» (без благоустройства)"		
ГИП		Крутова И.Р.				Блок 34.1 С	Стадия	Лист	Листов
ГАП		Сырбу И.					РП	33	56
Проверил		Сырбу И.							
Разработал		Пирбердиев Г.				Разрез 1-1	ТОО "INK Arhitects (Ай Эн Кей Архитектс)" Лицензия ГСЛ №22020996		
Н.контроль		Крутова И.Р.							

Взам. инв.N | Подпись и дата | Инв.N подл.

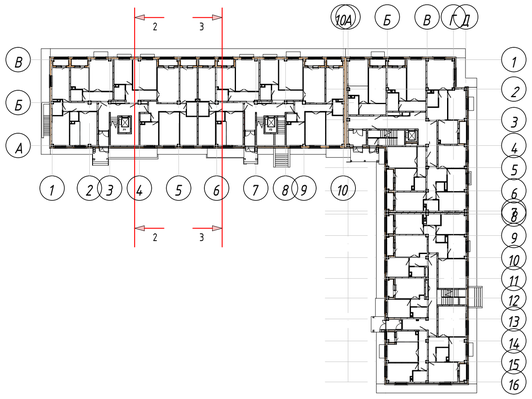

Разрез 2-2

Покрытие состав 1.2

- Технэласт ЭКП — 1 слой
- Мембрана Унифлекс ВЕНТ П — 3,5 мм
- Праймер битумный Технониколь №8
- Цементно-песчаная стяжка М100 армированная сеткой Вр 1,5-50х50 — 50 мм
- CARBON PROF — 100 мм
- Мембрана Изоспан А
- Перекрытие Ж/Б С25 армированное сеткой Ø4 Вр-1 - 100х100 — 50 мм
- Профнастил Н75 — 75 мм
- Воздушный зазор — 25 мм
- Обрешетка стальная 20 х20 мм — 20 мм
- Лист СМЛ — 10 мм
- Гипсовая штуктурка по пластиковой сетке — 5 мм

Стена тип 3

- Фиброцементная панель — 10 мм
- Воздушный зазор/подсистема навески фасада — 140
- Утеплитель минераловатный 80кг/м3 — 50 мм
- Утеплитель минераловатный 50кг/м3 — 50 мм
- Технэласт ЭКП - на высоту 500 мм — 1 слой
- Мембрана Унифлекс ВЕНТ П - на высоту 500 мм — 3,5 мм
- Стена - полнотельный кирпич М75 на р-ре М100 — 250 мм

Стена тип 2.3

- Фиброцементная панель — 8 мм
- Воздушный зазор/подсистема навески фасада — 90 мм
- Ветрозащитная мембрана Изоспан А — 1 слой
- Стена Ж/Б С25 — 3,5 мм
- Праймер битумный — 1 слой
- Мембрана Унифлекс ВЕНТ П на высоту 500 мм — 3,5 мм
- Технэласт ЭПП на высоту 500 мм — 1 слой
- Штукатурка цементнопесчаная М100 по сетке — 30 мм

Стена Тип 2.1

- Фиброцементная панель — 10 мм
- Воздушный зазор/подсистема навески фасада — 140
- Ветрозащитная мембрана Изоспан А
- Утеплитель минераловатный 80кг/м3 — 50 мм
- Утеплитель минераловатный 50кг/м3 — 50 мм
- Стена наружная Ж/Б В25 — 200

Стена Тип 1.1

- Фиброцементная панель — 10 мм
- Воздушный зазор/подсистема навески фасада — 140
- Ветрозащитная мембрана Изоспан А
- Утеплитель минераловатный 80кг/м3 — 50 мм
- Утеплитель минераловатный 50кг/м3 — 50 мм
- Стена наружная из газоблока 600 кг/м3 — 200

Покрытие состав 1.4

- Профнастил Н75 — 75 мм
- Несущая конструкция - КМ — 200 мм
- Воздушный зазор — 40 мм
- Несущая подсистема — 20 мм
- Фиброцементная панель — 10 мм

Стена Тип 4

- Керамогранит — 10 мм
- Воздушный зазор/подсистема навески фасада — 140
- Ветрозащитная мембрана Изоспан А
- Утеплитель минераловатный 80кг/м3 — 50 мм
- Утеплитель минераловатный 50кг/м3 — 50 мм
- Стена наружная из газоблока 600 кг/м3 — 200

Стена Тип 5.2

- Обратная засыпка — переменная
- XPS Технолекс 35кг/м3 — 50 мм
- XPS Технолекс 35кг/м3 — 50 мм
- Мастика гидроизоляционная — 2 слоя
- Битумный праймер — 1слой
- Стена наружная Ж/Б с20/25 — 200мм
- Противопылевая пропитка акриловая

Разрез 3-3

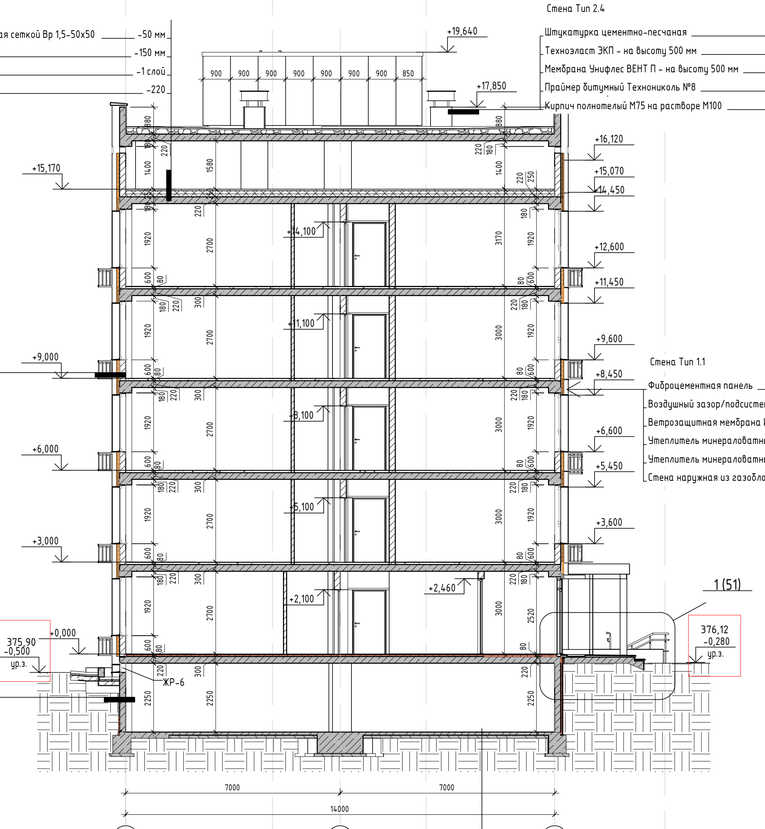

Стена Тип 1.5

- Цементнопесчаная стяжка М100 армированная сеткой Вр 1,5-50х50 — 50 мм
- CARBON PROF — 150 мм
- Пароизоляция СА500 — 1 слой
- Перекрытие Ж/Б С25 — 220

Стена Тип 2.4

- Штукатурка цементно-песчаная — 30 мм
- Технэласт ЭКП - на высоту 500 мм — 1 слой
- Мембрана Унифлекс ВЕНТ П - на высоту 500 мм — 3,5 мм
- Праймер битумный Технониколь №8
- Кирпич полнотелый М75 на растворе М100 — 120

Стена Тип 1.3

- Фиброцементная панель — 10 мм
- Воздушный зазор/подсистема навески фасада — 140
- Ветрозащитная мембрана Изоспан А
- Утеплитель минераловатный 80кг/м3 — 50 мм
- Утеплитель минераловатный 50кг/м3 — 50 мм
- Стена наружная из газоблока 600 кг/м3 — 100
- Грунт глубокого проникновения
- Минеральная штукатуная смесь — 10 мм

Стена состав 5.3

- Обратная засыпка — переменная
- XPS Технолекс 35кг/м3 — 50мм
- XPS Технолекс 35кг/м3 — 50мм
- Мастика гидроизоляционная — 2 слоя
- Битумный праймер — 1слой

Перекрытие состав 1.6

- Грунтовка "Бетоноконтакт"
- Железобетонная плита — 80 мм
- Щебеночная подготовка — 100 мм
- Уплотненное грунтовое основание

Условные обозначения:

- Монолитный железобетон
- Газоблок
- Керамический кирпич
- Теплоизоляция
- П1 - Маркировка стен

Примечания:
1. Разрезы см. совместно с л. АС-6-15.
2. Ограждения по лестницам см. АС-45.
3. Спецификацию элементов заполнения проемов см.л. АС-36-37

Изм.	Кол.уч.	Лист	N док.	Подпись	Дата	РП- 230055/00-1-АС	
						"Разработка проектно-сметной документации на строительство 90 квартирного многоэтажного жилого дома, расположенного по адресу: область Ұлытау, город Жезказган, ул. Алашахана 34С» (без благоустройства)"	
ГИП		Крутова И.Р.				Блок 34.1 С	Стадия: РП; Лист: 34; Листов: 56
ГАП		Сырбу И.					
Проверил		Сырбу И.					
Разработал		Пирбердиев Г.					
Н.контроль		Крутова И.Р.				Разрез 2-2, Разрез 3-3	ТОО "INK Arhitects (Ай Эн Кей Архитектс)" Лицензия ГСЛ №22020996

Взам. инв.N | Подпись и дата | Инв.N подл.

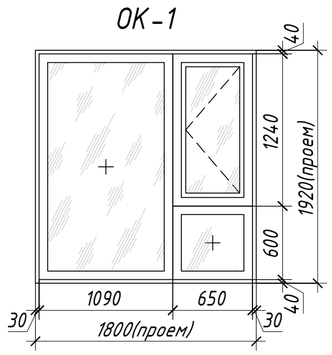

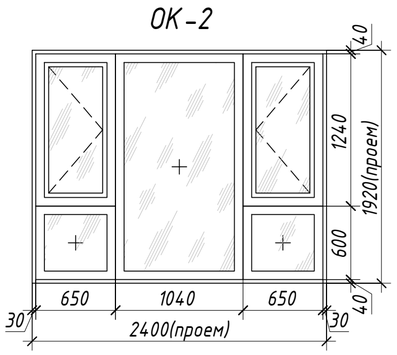

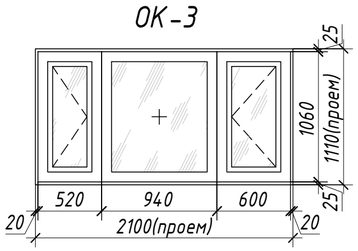

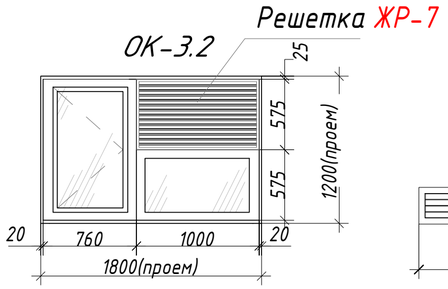

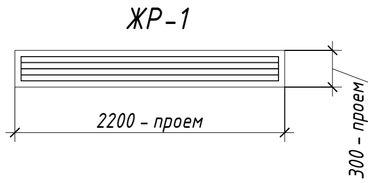

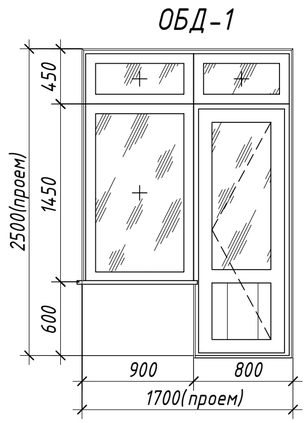

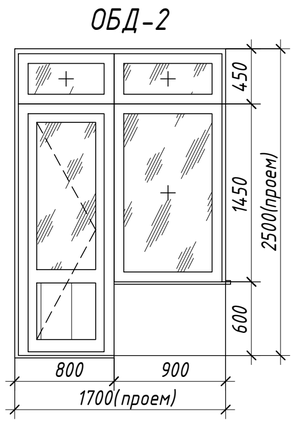

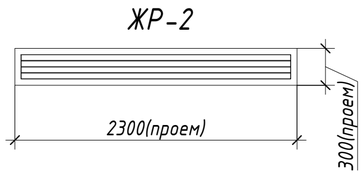

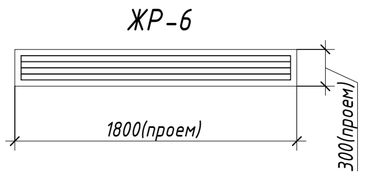

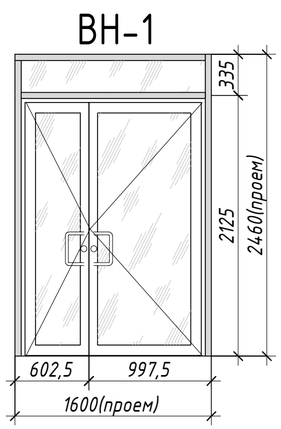

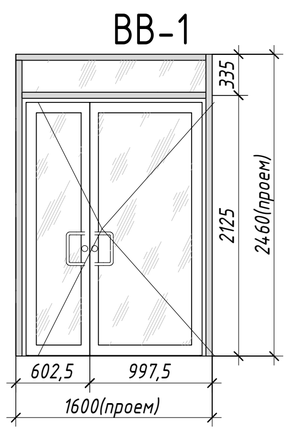

Условные обозначения:

- Эмалитная панель
- Прозрачное стекло

Спецификация элементов заполнения оконных проемов

Марка	Обозначение	Наименование	Количество по этажам							Всего
			Подвал	1 этаж	2 этаж	3 этаж	4 этаж	5 этаж	техэтаж	
ОК-1	ГОСТ 30674-99	ОП Б1 1900-1800 (4М1-12-4М1-12-4М1)	0	17	20	20	20	20	0	97
ОК-2	ГОСТ 30674-99	ОП Б1 1900-2400 (4М1-12-4М1)	0	8	8	8	8	8	0	40
ОК-3	ГОСТ 30674-99	ОП Б1 1110-2100 (4М1-12-4М1-12-4М1)	0	0	2	2	2	2	2	10
ОБД-1	ГОСТ 30970-2002	ДПВ О П Пр 2500-1700	0	4	4	4	4	4	0	20
ОБД-2	ГОСТ 30970-2002	ДПВ О П Л 2500-1700	0	4	4	4	4	4	0	20
ЖР-1	Индивид.	Жалюзийная решетка 300-2200	0	0	0	0	0	0	20	20
ЖР-2	Индивид.	Жалюзийная решетка 300-2300	0	0	0	0	0	0	8	8
ЖР-6	Индивид.	Жалюзийная решетка 1800х300	4	0	0	0	0	0	0	4
ОК-3.2	ГОСТ 23166-99	ОПОСП 19-18ФЛ/Б2-Б-Д-Б-Г-М	4	0	0	0	0	0	0	4
ЖР-7	Индивид.	Жалюзийная решетка 575х1000	4	0	0	0	0	0	0	4

Спецификация витражей

Марка	Обозначение	Наименование	Кол-во, шт.	Площадь, м,	Примечание
ВВ-1	ГОСТ 21519-2003	ВВ-1(1600х2460)	2	3,94	
ВН-1	ГОСТ 21519-2003	ВН-1(1600х2460)	2	3,94	

Спецификация подоконных досок

Марка	Обозначение	Наименование	Количество по этажам						Кол.	Примечание
			Подвал	1 этаж	2 этаж	3 этаж	4 этаж	5 этаж		
ПД-1	ГОСТ 30673-99	ПД ПВХ 30х2400х180	0	8	8	8	8	8	40	
ПД-1*	ГОСТ 30673-99	ПД ПВХ 30х1800х180	4	0	0	0	0	0	4	
ПД-2	ГОСТ 30673-99	ПД ПВХ 30х2100х180	0	2	2	2	2	2	10	
ПД-3	ГОСТ 30673-99	ПД ПВХ 30х1800х180	0	17	20	20	20	20	97	
ПД-4	ГОСТ 30673-99	ПД ПВХ 30х900х180	0	8	8	8	8	8	40	

Примечания:

1. Данный лист см.лист АС-6-10.
2. Схемы изделий изображены со стороны фасада, открвание окон - внутрь
3. Размеры витража даны в осях импостов.
4. При изготовлении витражей, фирме -изготовителю необходимо уточнить габариты витражей по месту
5. Тип открывания принимается в соответствии со схемами витражей
6. Комплект ручек противовзломная фурнитура: 4 противовзломных зацепа и металлическая накладка на замок засова (класс противовзломности RC1N).
7. Материал витражей - алюминий
8. Размеры переплетов, монтажные зазоры и узлы крепления витражей уточнить в процессе строительства фирмой-изготовителем, без изменения схем
9. Места примыкания витражей к ограждающим конструкциям тщательно заделать уплотняющей резиновой пористой прокладкой ПРП-40.К-20.300 по ГОСТ 18177-81 и силиконовой мастикой
10. Расчетные значения сопротивления теплопередаче наружных витражей не менее R0=0,49 м^{2}х0С/Вт. .
11. Стекло должно удовлетворять требованиям безопасного стекла (закаленное) согласно тех. регламента №1351
12. В целях предотвращения травматизма и возможности выпадения детей, оконные блоки и витражи лоджии 1-5 этажи ,укомплектовать замками безопасности в соотвествии п.5.1.8 ГОСТ 23166-99

Изм.	Кол.уч.	Лист	N док.	Подпись	Дата	РП- 230055/00-1-АС		
						"Разработка проектно-сметной документации на строительство 90 квартирного многоэтажного жилого дома, расположенного по адресу: область Ұлытау, город Жезказган, ул. Алашахана 34С» (без благоустройства)"		
ГИП		Крутова И.Г.				Блок 34.1 С	Стадия	Лист	Листов
ГАП		Сырбу И.					РП	35	56
Проверил		Сырбу И.							
Разработал		Пирвердиев Г.				Схема элементов заполнения витражных и оконных проемов	ТОО "INK Arhitects (Ай Эн Кей Архитектс)" Лицензия ГСЛ №22020996		
Н.контроль		Крутова И.Г.							

Взам. инв.N | Подпись и дата | Инв.N подл.

Формат А3

Спецификация элементов заполнения дверных проемов

Марка	Обозначение	Количество по этажам								Кол-во, шт.	Описание
		Подвал	1 этаж	2 этаж	3 этаж	4 этаж	5 этаж	тех.этаж	Кровля		
Д-1	ГОСТ 31173-2016	4	0	0	0	0	0	0	0	4	Дверь стальная наружная утепленная, глухая, с порогом
Д-2	ГОСТ 31173-2016	1	0	0	0	0	0	0	0	1	Дверь стальная в технические помещения, утепленная, глухая, с порогом, наличник с 2-х сторон
Д-3	ГОСТ 31173-2016	1	0	0	0	0	0	0	0	1	Дверь стальная в технические помещения, утепленная, глухая, с порогом, наличник с 1-й стороны
Д-4	ГОСТ 31173-2016	0	2	2	2	2	2	2	0	12	Дверь двухстворчатая для шахт коммуникаций, металлическая, глухая, с порогом, наличник с 1-й стороны
Д-5	ГОСТ 31173-2016	0	0	4	4	4	4	0	0	16	Дверь стальная входная квартирная, глухая, с порогом, наличник с 2-х сторон
Д-5*	ГОСТ 31173-2016	0	8	4	4	4	4	0	0	24	Дверь стальная входная квартирная, глухая, с порогом, наличник с 2-х сторон
Д-6	ГОСТ 6629-88	0	4	6	6	6	6	0	0	28	Дверь деревянная глухая квартирная для санузлов,коробка с притвором в четверть, с порогом, наличник с 1-й стороны
Д-6*	ГОСТ 6629-88	0	8	6	6	6	6	0	0	3 2	Дверь деревянная глухая квартирная для санузлов, коробка с притвором в четверть, с порогом, наличник с 1-й стороны
Д-7	ГОСТ 6629-88	0	10	10	10	10	10	0	0	50	Дверь деревянная глухая квартирная, с порогом, наличник с 1-й стороны
Д-7*	ГОСТ 6629-88	0	6	8	8	8	8	0	0	38	Дверь деревянная глухая квартирная, с порогом, наличник с 1-й стороны
Д-8	ГОСТ 6629-88	0	8	8	8	8	8	0	0	40	Дверь деревянная глухая квартирная, двустворчатая рабочая створка справа, с порогом, наличник с 1-й стороны
Д-9	СТ РК 3552-2020	0	0	0	0	0	0	2	0	2	Дверь стальная наружная утепленная, глухая, противопожарная. Предел огнестойкости -EI 30
Д-10	СТ РК 3552-2020	0	0	0	0	0	0	0	2	2	Дверь стальная наружная утепленная, глухая, противопожарная. Предел огнестойкости -EI 30
Пр2		0	2	2	2	2	2	0	0	10	Проем для этажного щита ЭО

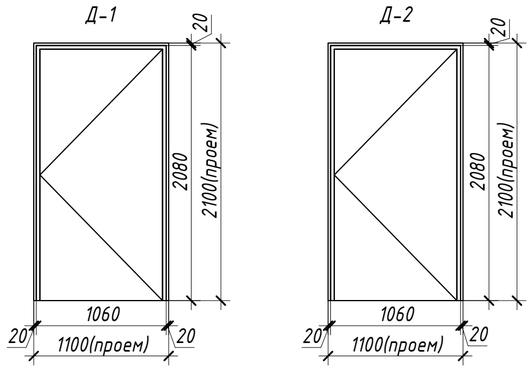

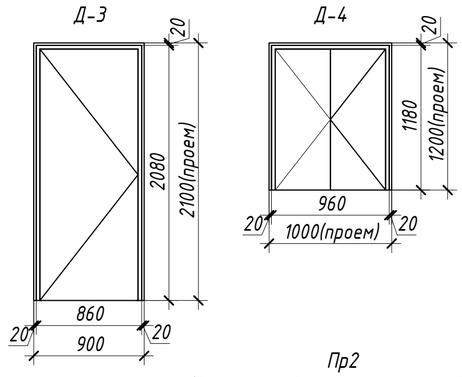

Пр2
(для установки этажных щитов ЭО)

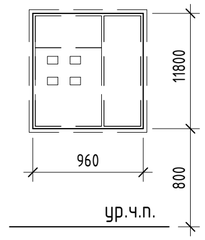

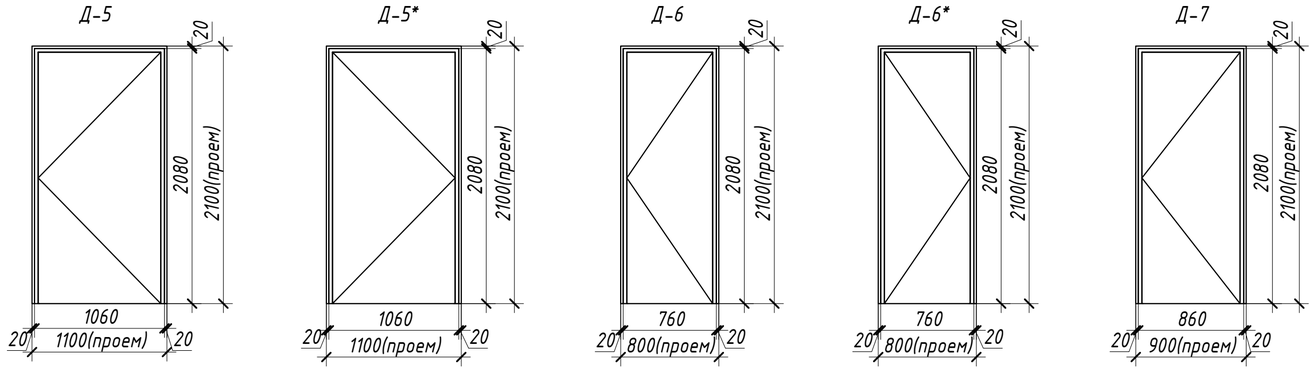

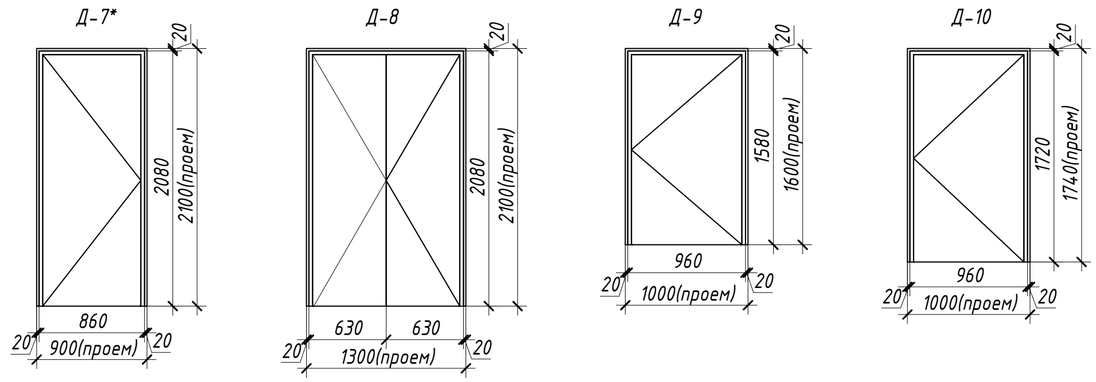

1. Лист смотреть совместно с отделочными планами лист АС-6-10
2. Высота проемов указана от отметки чистого пола этажа.
3. Двери наружные, тамбурные укомплектовать приспособлениями для самозакрывания и выполнить с уплотнением в притворах из пористых прокладок по ГОСТ 31173-2016
4. Дверные проемы, как правило, не должны иметь порогов и перепадов высот пола. При необходимости устройства порогов их высота или перепад не должен превышать 0,025 м.
5. Прозрачные двери следует выполнять из ударопрочного материала. На прозрачных полотнах дверей следует предусматривать яркую контрастную маркировку высотой не менее 0,1 м и шириной не менее 0,2 м, расположенную на уровне не ниже 1,2 м и не выше 1,5 м от поверхности пешеходного пути.
6. Перед установкой дверей компанией изготовителем необходимо выполнить фактические замеры проемов.
7. Технические характеристики противопожарных дверей должны соответствовать требованиям СТ РК 3552-2020. Двери металлические противопожарные. Общие технические условия

Изм.	Кол.уч.	Лист	N док.	Подпись	Дата
ГИП		Крутова И.Г.			
ГАП		Сырбу И.			
Проверил		Сырбу И.			
Разработал		Пирвердиев Г.			
Н.контроль		Крутова И.Г.			

РП- 230055/00-1-АС

«Разработка проектно-сметной документации на строительство 90 квартирного многоэтажного жилого дома, расположенного по адресу: область Ұлытау, город Жезказган, ул. Алашахана 34С» (без благоустройства)

Блок 34.1 С

Стадия	Лист	Листов
РП	36	56

Спецификация заполнения дверных проемов

ТОО "INK Arhitects (Ай Эн Кей Архитектс)"

Взам. инв.N | Подпись и дата | Инв.N подл.

Формат А3

Ведомость отделки помещений

Наименование или номер помещения	Вид отделки элементов интерьера						Примечание
	Потолок	Площадь, м²	Стены или перегородки	Площадь, м²	Низ стен или перегородок	Площадь м2	
Подвал							
Лестничная клетка	- Сплошное выравнивание сухими смесями за 2 раза, водоэмульсионная окраска	23,67	- Простая штукатурка, Шпаклевка 2мм, водоэмульсионная окраска за 2 раза	79,37			H=2250
ПУИ, Узел связи	- Сплошное выравнивание сухими смесями за 2 раза, водоэмульсионная окраска	16,98	- Простая штукатурка, Шпаклевка 2мм, водоэмульсионная окраска за 2 раза	36,56	Высота облицовки стен керамической плиткой в ванной и санузле - 1.6м: - грунтовка; - клей кафельный - 10 мм; - плитка керамическая - 5 мм	11,94	
Подвал	- затирка ц/п раствором, известковая покраска	592,67	- простая штукатурка, цементно-известковая покраска	361,30			
Тамбур	- Сплошное выравнивание сухими смесями за 2 раза, водоэмульсионная окраска	4,73	- Простая штукатурка, Шпаклевка 2мм, водоэмульсионная окраска за 2 раза	14,00			
Этаж 01							
Квартира: прихожая, коридор, спальня, гостиная, гардероб	- Сплошное выравнивание сухими смесями за 2 раза, водоэмульсионная окраска	376,16	- Простая штукатурка, Шпаклевка 2мм, водоэмульсионная окраска за 2 раза	975,58			H=2700
Кухня	- Сплошное выравнивание сухими смесями за 2 раза, водоэмульсионная окраска	73,14	- Простая штукатурка, Шпаклевка 2мм, водоэмульсионная окраска за 2 раза	191,39	Фартук из керамич. плитки на высоту 600мм стены с сан.тех. приборами с отм. 800мм от пола: - грунтовка; - клей кафельный - 10 мм; - плитка керамическая - 5 мм	16,71	
Лоджия	- Сплошное выравнивание сухими смесями за 2 раза, водоэмульсионная окраска	23,26	- клеевой раствор - армирующая сетка - штукатурка - покраска водоэмульсионная	94,33			H=2700
Межквартирный коридор, лестничная клетка	- Сплошное выравнивание сухими смесями за 2 раза, водоэмульсионная окраска	63,08	- Простая штукатурка, Шпаклевка 2мм, водоэмульсионная окраска за 2 раза	162,96			
Сан.узлы, ванные	- Сплошное выравнивание сухими смесями за 2 раза, водоэмульсионная окраска	38,33	- Простая штукатурка, Шпаклевка 2мм, водоэмульсионная окраска за 2 раза	84,42	Высота облицовки стен керамической плиткой в ванной и санузле - 1.6м: - грунтовка; - клей кафельный - 10 мм; - плитка керамическая - 5 мм	126,28	
Тамбур	- Сплошное выравнивание сухими смесями за 2 раза, водоэмульсионная окраска	8,51	- Простая штукатурка, Шпаклевка 2мм, водоэмульсионная окраска за 2 раза	18,07			
Этаж 02							
Квартира: прихожая, коридор, спальня, гостиная, гардероб	- Сплошное выравнивание сухими смесями за 2 раза, водоэмульсионная окраска	377,84	- Простая штукатурка, Шпаклевка 2мм, водоэмульсионная окраска за 2 раза	983,41			H=2700
Кухня	- Сплошное выравнивание сухими смесями за 2 раза, водоэмульсионная окраска	88,13	- Простая штукатурка, Шпаклевка 2мм, водоэмульсионная окраска за 2 раза	234,4	Фартук из керамич. плитки на высоту 600мм стены с сан.тех. приборами с отм. 800мм от пола: - грунтовка; - клей кафельный - 10 мм; - плитка керамическая - 5 мм	16,68	
Лоджия	- Сплошное выравнивание сухими смесями за 2 раза, водоэмульсионная окраска	23,10	- клеевой раствор - армирующая сетка - штукатурка - покраска водоэмульсионная	93,79			
Межквартирный коридор, лестничная клетка	- Сплошное выравнивание сухими смесями за 2 раза, водоэмульсионная окраска	61,47	- Простая штукатурка, Шпаклевка 2мм, водоэмульсионная окраска за 2 раза	135,27			
Сан.узлы, ванные	- Сплошное выравнивание сухими смесями за 2 раза, водоэмульсионная окраска	39,35	- Простая штукатурка, Шпаклевка 2мм, водоэмульсионная окраска за 2 раза	93,2	Высота облицовки стен керамической плиткой в ванной и санузле - 1.6м: - грунтовка; - клей кафельный - 10 мм; - плитка керамическая - 5 мм	128,54	
Этаж 03							
Квартира: прихожая, коридор, спальня, гостиная, гардероб	- Сплошное выравнивание сухими смесями за 2 раза, водоэмульсионная окраска	377,70	- Простая штукатурка, Шпаклевка 2мм, водоэмульсионная окраска за 2 раза	983,46			H=2700
Кухня	- Сплошное выравнивание сухими смесями за 2 раза, водоэмульсионная окраска	87,47	- Простая штукатурка, Шпаклевка 2мм, водоэмульсионная окраска за 2 раза	234,4	Фартук из керамич. плитки на высоту 600мм стены с сан.тех. приборами с отм. 800мм от пола: - грунтовка; - клей кафельный - 10 мм; - плитка керамическая - 5 мм	16,68	
Лоджия	- Сплошное выравнивание сухими смесями за 2 раза, водоэмульсионная окраска	23,21	- клеевой раствор - армирующая сетка - штукатурка - покраска водоэмульсионная	94,33			
Межквартирный коридор, лестничная клетка	- Сплошное выравнивание сухими смесями за 2 раза, водоэмульсионная окраска	61,47	- Простая штукатурка, Шпаклевка 2мм, водоэмульсионная окраска за 2 раза	135,27			
Сан.узлы, ванные	- Сплошное выравнивание сухими смесями за 2 раза, водоэмульсионная окраска	38,39	- Простая штукатурка, Шпаклевка 2мм, водоэмульсионная окраска за 2 раза	89,78	Высота облицовки стен керамической плиткой в ванной и санузле - 1.6м: - грунтовка; - клей кафельный - 10 мм; - плитка керамическая - 5 мм	125,04	

Ведомость отделки помещений

Наименование или номер помещения	Вид отделки элементов интерьера						Примечание
	Потолок	Площадь, м²	Стены или перегородки	Площадь, м²	Низ стен или перегородок	Площадь м2	
Этаж 04							
Квартира: прихожая, коридор, спальня, гостиная, гардероб	- Сплошное выравнивание сухими смесями за 2 раза, водоэмульсионная окраска	377,62	- Простая штукатурка, Шпаклевка 2мм, водоэмульсионная окраска за 2 раза	983,41			H=2700
Кухня	- Сплошное выравнивание сухими смесями за 2 раза, водоэмульсионная окраска	87,25	- Простая штукатурка, Шпаклевка 2мм, водоэмульсионная окраска за 2 раза	234,46	Фартук из керамич. плитки на высоту 600мм стены с сан.тех. приборами с отм. 800мм от пола: - грунтовка; - клей кафельный - 10 мм; - плитка керамическая - 5 мм	16,62	
Лоджия	- Сплошное выравнивание сухими смесями за 2 раза, водоэмульсионная окраска	23,21	- клеевой раствор - армирующая сетка - штукатурка - покраска водоэмульсионная	94,33			
Межквартирный коридор, лестничная клетка	- Сплошное выравнивание сухими смесями за 2 раза, водоэмульсионная окраска	61,47	- Простая штукатурка, Шпаклевка 2мм, водоэмульсионная окраска за 2 раза	135,27			
Сан.узлы, ванные	- Сплошное выравнивание сухими смесями за 2 раза, водоэмульсионная окраска	38,10	- Простая штукатурка, Шпаклевка 2мм, водоэмульсионная окраска за 2 раза	90,03	Высота облицовки стен керамической плиткой в ванной и санузле - 1.6м: - грунтовка; - клей кафельный - 10 мм; - плитка керамическая - 5 мм	124,01	
Этаж 05							
Квартира: прихожая, коридор, спальня, гостиная, гардероб	- Сплошное выравнивание сухими смесями за 2 раза, водоэмульсионная окраска	377,49	- Простая штукатурка, Шпаклевка 2мм, водоэмульсионная окраска за 2 раза	983,46			H=2700
Кухня	- Сплошное выравнивание сухими смесями за 2 раза, водоэмульсионная окраска	87,26	- Простая штукатурка, Шпаклевка 2мм, водоэмульсионная окраска за 2 раза	234,4	Фартук из керамич. плитки на высоту 600мм стены с сан.тех. приборами с отм. 800мм от пола: - грунтовка; - клей кафельный - 10 мм; - плитка керамическая - 5 мм	16,68	
Лоджия	- Сплошное выравнивание сухими смесями за 2 раза, водоэмульсионная окраска	23,21	- клеевой раствор - армирующая сетка - штукатурка - покраска водоэмульсионная	94,33			
Межквартирный коридор, лестничная клетка	- Сплошное выравнивание сухими смесями за 2 раза, водоэмульсионная окраска	61,47	- Простая штукатурка, Шпаклевка 2мм, водоэмульсионная окраска за 2 раза	135,27			
Сан.узлы, ванные	- Сплошное выравнивание сухими смесями за 2 раза, водоэмульсионная окраска	38,10	- Простая штукатурка, Шпаклевка 2мм, водоэмульсионная окраска за 2 раза	90,24	Высота облицовки стен керамической плиткой в ванной и санузле - 1.6м: - грунтовка; - клей кафельный - 10 мм; - плитка керамическая - 5 мм	123,74	
Чердак							H=1600
Лестничная клетка	- Сплошное выравнивание сухими смесями за 2 раза, водоэмульсионная окраска	65,15	- Простая штукатурка, Шпаклевка 2мм, водоэмульсионная окраска за 2 раза	112,98			
Чердак помещения	- без отделки	555,02	- без отделки	327,37			
План кровли							
Лестничная клетка	- Сплошное выравнивание сухими смесями за 2 раза, водоэмульсионная окраска	12,36	- Простая штукатурка, Шпаклевка 2мм, водоэмульсионная окраска за 2 раза	89,53			

Примечания:
1. Проектом в жилой части предусмотрена простая чистовая отделка (с использованием не дорогих отделочных материалов и традиционных технологий); в местах общественного пользования - простая чистовая отделка (с использованием не дорогих отделочных материалов и традиционных технологий); в технических и подсобных помещениях - простая чистовая отделка (с использованием не дорогих отделочных материалов и традиционных технологий).
2. Лист смотреть совместно с отделочными планами л. АС-6-10.
3. Откосы оконных и дверных проемов оштукатурить и загрунтовать.
4. Стены помещений с мокрыми процессами в местах общег опользования обработать гидроизоляционной пропиткой на цементной основе.
5. Длина плинтуса L=4243,31м

Изм.	Кол.уч.	Лист	N док.	Подпись	Дата
ГИП		Крутова И.П.			
ГАП		Сырбу И.			
Проверил		Сырбу И.			
Разработал		Пирвердиев Г.			
Н.контроль		Крутова И.П.			

РП- 230055/00-1-АС

«Разработка проектно-сметной документации на строительство 90 квартирного многоэтажного жилого дома, расположенного по адресу: область Ұлытау, город Жезказган, ул. Алашахана 34С» (без благоустройства)

Блок 34.1 С

Стадия	Лист	Листов
РП	37	56

Ведомость отделки помещений

ТОО "INK Architects (Ай Эн Кей Архитектс)"

Взам. инв.N

Подпись и дата

Инв.N подл.

Формат А2

Экспликация полов

Помещение	Тип пола	Схема пола или тип пола по серии	Данные элементов пола (наименование, толщина,основание и др.), мм	Площадь м²
Подвал				
Тамбур-шлюз, ПУИ	1	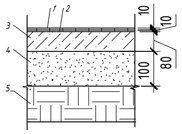	1. Керамический гранит (поверхность исключающая скольжение) - 10 мм; 2. Клей плиточный (с заполнением швов) - 10 мм; 3. Ж/б плита -80 мм; 4. Щебеночная подготовка - 100 мм; 5. Уплотненное грунтовое основание	8,65
Подвал	1*	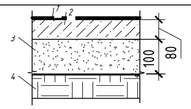	1. Грунтовка "Бетоноконтакт" 2. Ж/б плита -80 мм; 3. Щебеночная подготовка - 100 мм; 4. Уплотненное грунтовое основание	593,03
Узел связи, ЛК	3	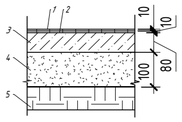	1. Керамическая плитка - 10 мм. (поверхность исключающая скольжение) 2. Клей кафельный - 10 мм. 3. Ж/б плита -80 мм; 4. Щебеночная подготовка - 100 мм; 5. Уплотненное грунтовое основание	13,06
Этаж 01				
Лифтовой холл, межквартирный коридор	1.2	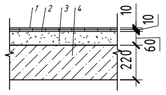	1. Керамогранит (поверхность исключающаяскольжение) - 10 мм; 2. Клей для плитки (с заполнением швов) - 10 мм; 3. Стяжка из цементно-песчаного раствора М-150 армированная фЗВр1 - 60 мм; 4. Ж/б основание	71,59
Помщ. квартиры: прихожая, коридор, спальня, кухнягостиная, гардероб, детская.	4*	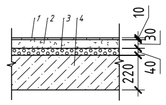	1. Линолеум поливинилхлоридный на тканевой подоснове ГОСТ 7251-1016 - 10 мм; 2. Стяжка из цементно-песчаного раствора М-150 армированная фЗВр1 - 30 мм; 3. Экструдированный пенополистирол (ГОСТ 32310-2012) плотностью 40кг/м³, - 40 мм; 4. Ж/б основание	449,49
Помещения квартиры: санузел, ванная.	5	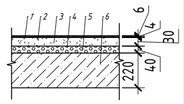	1. Керамическая плитка (поверхность исключающая скольжение) - 6 мм; 2. Клей плиточный (с заполнением швов) - 4 мм; 3. 2 слоя гидроизола на битумной мастике ГОСТ7415-86 4. Стяжка из цементно-песчаного раствора М-150 армированная сеткой ЗВр1 100х100 - 30 мм; 5. Экструдированный пенополистирол (ГОСТ 32310-2012) плотностью 40кг/м³, - 40 мм; 6. Ж/б основание	38,49
Помещения квартиры:лоджии	6	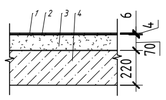	1. Керамическая плитка - 6 мм (поверхность исключающая скольжение); 2. Клей плиточный (с заполнением швов) - 4 мм; 3. Стяжка из полусухой цементно-песчаной смесиМ150, армированная сеткой ЗВр1 100х100 ГОСТ23279-85 (предусмотреть уклон 1%) - 70 мм; 4. Ж/б основание	23,21
Этаж 02				
Лифтовой холл, межквартирный коридор	1.2	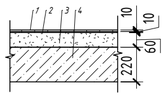	1. Керамогранит (поверхность исключающаяскольжение) - 10 мм; 2. Клей для плитки (с заполнением швов) - 10 мм; 3. Стяжка из цементно-песчаного раствора М-150 армированная фЗВр1 - 60 мм; 4. Ж/б основание	61,37
Квартиры	4	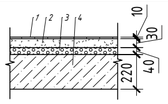	1. Линолеум поливинилхлоридный на тканевой подоснове ГОСТ 7251-1016 с подложкой - 10 мм; 2. Стяжка из цементно-песчаного раствора М-150 армированная фЗВр1 - 30 мм; 3. Пенополистиролбетон ГОСТ 33929-2016 - 40 мм; 4. Ж/б основание	465,30
Помещения квартиры: санузел, ванная.	5*	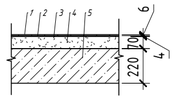	1. Керамическая плитка (поверхностьисключающая скольжение) - 6 мм; 2. Клей кафельный (с заполнением швов) - 4 мм; 3. 2 слоя гидроизола на битумной мастике ГОСТ7415-86 4. Стяжка из цементно-песчаного раствора М-150- 70 мм; 5. Ж/б основание	39,67
Помещения квартиры:лоджии	6	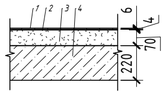	1. Керамическая плитка - 6 мм (поверхность исключающая скольжение); 2. Клей плиточный (с заполнением швов) - 4 мм; 3. Стяжка из полусухой цементно-песчаной смесиМ150, армированная сеткой ЗВр1 100х100 ГОСТ23279-85 (предусмотреть уклон 1%) - 70 мм; 4. Ж/б основание	23,23

Экспликация полов

Помещение	Тип пола	Схема пола или тип пола по серии	Данные элементов пола (наименование, толщина,основание и др.), мм	Площадь м²
Этаж 03				
Лифтовой холл, межквартирный коридор	1.2	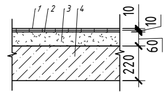	1. Керамогранит (поверхность исключающаяскольжение) - 10 мм; 2. Клей для плитки (с заполнением швов) - 10 мм; 3. Стяжка из цементно-песчаного раствора М-150 армированная фЗВр1 - 60 мм; 4. Ж/б основание	61,37
Квартиры	4	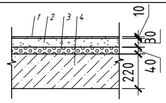	1. Линолеум поливинилхлоридный на тканевой подоснове ГОСТ 7251-1016 с подложкой - 10 мм; 2. Стяжка из цементно-песчаного раствора М-150 армированная фЗВр1 - 30 мм; 3. Пенополистиролбетон ГОСТ 33929-2016 - 40 мм; 4. Ж/б основание	464,71
Помещения квартиры: санузел, ванная.	5*	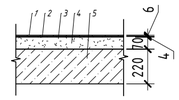	1. Керамическая плитка (поверхностьисключающая скольжение) - 6 мм; 2. Клей кафельный (с заполнением швов) - 4 мм; 3. 2 слоя гидроизола на битумной мастике ГОСТ7415-86 4. Стяжка из цементно-песчаного раствора М-150- 70 мм; 5. Ж/б основание	38,93
Помещения квартиры: лоджии	6	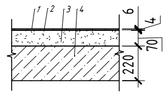	1. Керамическая плитка - 6 мм (поверхность исключающая скольжение); 2. Клей плиточный (с заполнением швов) - 4 мм; 3. Стяжка из полусухой цементно-песчаной смесиМ150, армированная сеткой ЗВр1 100х100 ГОСТ23279-85 (предусмотреть уклон 1%) - 70 мм; 4. Ж/б основание	23,21
Этаж 04				
Лифтовой холл, межквартирный коридор	1.2	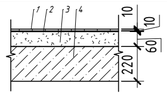	1. Керамогранит (поверхность исключающаяскольжение) - 10 мм; 2. Клей для плитки (с заполнением швов) - 10 мм; 3. Стяжка из цементно-песчаного раствора М-150 армированная фЗВр1 - 60 мм; 4. Ж/б основание	61,37
Квартиры	4	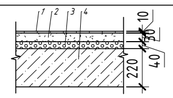	1. Линолеум поливинилхлоридный на тканевой подоснове ГОСТ 7251-1016 с подложкой - 10 мм; 2. Стяжка из цементно-песчаного раствора М-150 армированная фЗВр1 - 30 мм; 3. Пенополистиролбетон ГОСТ 33929-2016 - 40 мм; 4. Ж/б основание	464,36
Помещения квартиры:санузел, ванная.	5*	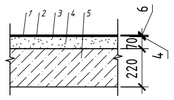	1. Керамическая плитка (поверхностьисключающая скольжение) - 6 мм;2. Клей кафельный (с заполнением швов) - 4 мм; 3. 2 слоя гидроизола на битумной мастике ГОСТ7415-86 4. Стяжка из цементно-песчаного раствора М-150- 70 мм; 5. Ж/б основание	38,40
Помещения квартиры: лоджии	6	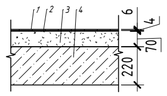	1. Керамическая плитка - 6 мм (поверхность исключающая скольжение); 2. Клей плиточный (с заполнением швов) - 4 мм; 3. Стяжка из полусухой цементно-песчаной смесиМ150, армированная сеткой ЗВр1 100х100 ГОСТ23279-85 (предусмотреть уклон 1%) - 70 мм; 4. Ж/б основание	23,23
Этаж 05				
Лифтовой холл, межквартирный коридор	1.2	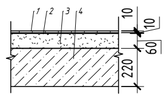	1. Керамогранит (поверхность исключающаяскольжение) - 10 мм; 2. Клей для плитки (с заполнением швов) - 10 мм; 3. Стяжка из цементно-песчаного раствора М-150 армированная фЗВр1 - 60 мм; 4. Ж/б основание	61,37
Квартиры	4	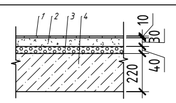	1. Линолеум поливинилхлоридный на тканевой подоснове ГОСТ 7251-1016 с подложкой - 10 мм; 2. Стяжка из цементно-песчаного раствора М-150 армированная фЗВр1 - 30 мм; 3. Пенополистиролбетон ГОСТ 33929-2016 - 40 мм; 4. Ж/б основание	464,06
Помещения квартиры:санузел, ванная.	5*	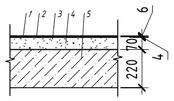	1. Керамическая плитка (поверхностьисключающая скольжение) - 6 мм; 2. Клей кафельный (с заполнением швов) - 4 мм; 3. 2 слоя гидроизола на битумной мастике ГОСТ7415-86 4. Стяжка из цементно-песчаного раствора М-150- 70 мм; 5. Ж/б основание	38,40
Помещения квартиры:лоджии	6	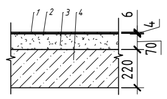	1. Керамическая плитка - 6 мм (поверхность исключающая скольжение); 2. Клей плиточный (с заполнением швов) - 4 мм; 3. Стяжка из полусухой цементно-песчаной смесиМ150, армированная сеткой ЗВр1 100х100 ГОСТ23279-85 (предусмотреть уклон 1%) - 70 мм; 4. Ж/б основание	23,21

Экспликация полов лестницы

Лестничная площадка	9	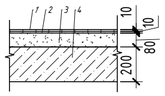	1. Керамогранит (поверхность исключающаяскольжение) - 10 мм; 2. Клей для плитки (с заполнением швов) - 10 мм; 3. Стяжка из цементно-песчаного раствора М-150 армированная фЗВр1 - 80 мм; 4. Ж/б основание	32,62
Промежуточная лестничная площадка	9.1	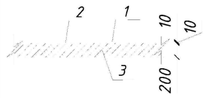	1. Керамогранит (поверхность исключающаяскольжение) - 10 мм; 2. Клей для плитки (с заполнением швов) - 10 мм; 3. Монолитный лестничный марш	180,63
Проступи	9.2	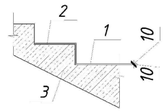	1. Керамогранит (поверхность исключающаяскольжение) - 10 мм; 2. Клей для плитки (с заполнением швов) - 10 мм; 3. Монолитный лестничный марш	186,17
Подступенок	9.3	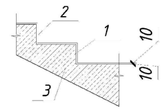	1. Керамогранит (поверхность исключающаяскольжение) - 10 мм; 2. Клей для плитки (с заполнением швов) - 10 мм; 3. Монолитный лестничный марш	115,98

Примечания:
1. Лист смотреть совместно с отделочными планами л. АС-6-10.
2. Устройство чистых полов производить после прокладки скрытых в полу сантехнических и электротехнических коммуникаций.
3. Полы в санузлах выполнить на 20 мм ниже уровня пола основных помещений. Гидроизоляцию полов выполнить непрерывно по всей площади помещений, завести на стены на 300 мм и вывести за порог смежного помещения на 500 мм.
4. Керамическую плитку в покрытиии пола применить с шероховатой поверхностью, исключающей скольжение.

Взам. инв.N | Подпись и дата | Инв.N подл.

Изм.	Кол.уч.	Лист	N док.	Подпись	Дата	РП- 230055/00-1-АС		
						"Разработка проектно-сметной документации на строительство 90 квартирного многоэтажного жилого дома, расположенного по адресу: область Ұлытау, город Жезказган, ул. Алашахана 34С» (без благоустройства)"		
ГИП		Крутова И.Г.				Блок 34.1 С	Стадия	Лист	Листов
ГАП		Сырбу И.					РП	38	56
Проверил		Сырбу И.							
Разработал		Пирвердиев Г.				Экспликация полов	ТОО "INK Arhitects (Ай Эн Кей Архитектс)" Лицензия ГСЛ №22020996		
Н.контроль		Крутова И.Г.							

Формат А2

Фрагмент разреза

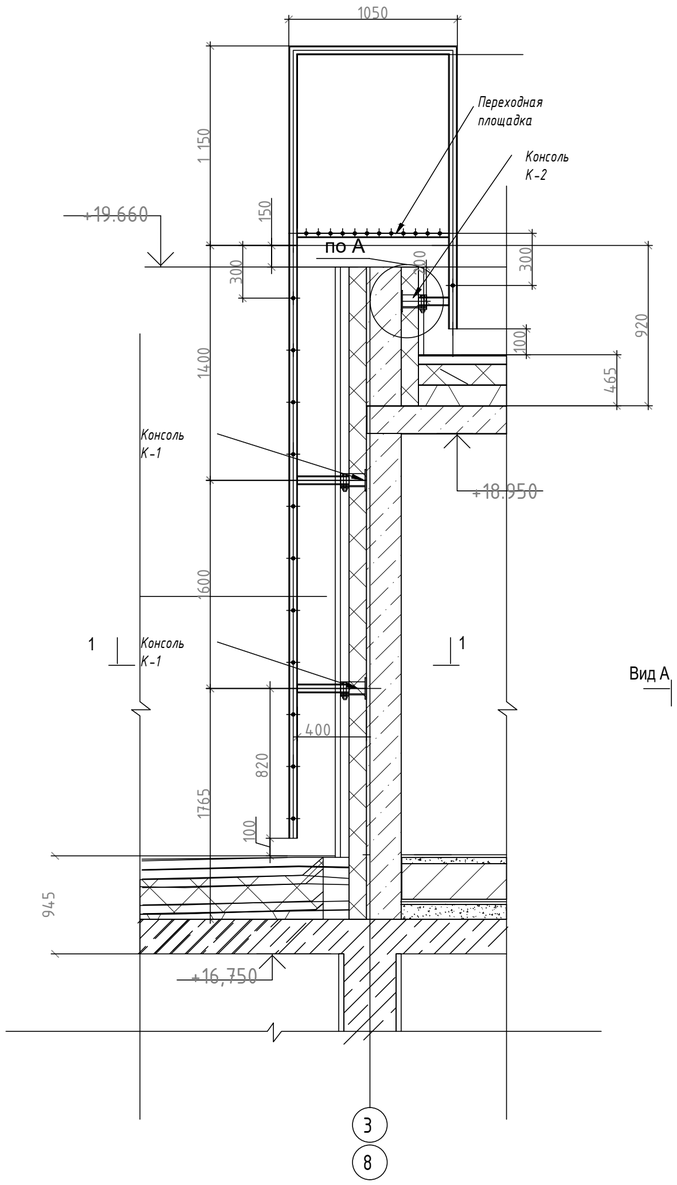

Лестница ЛП-1

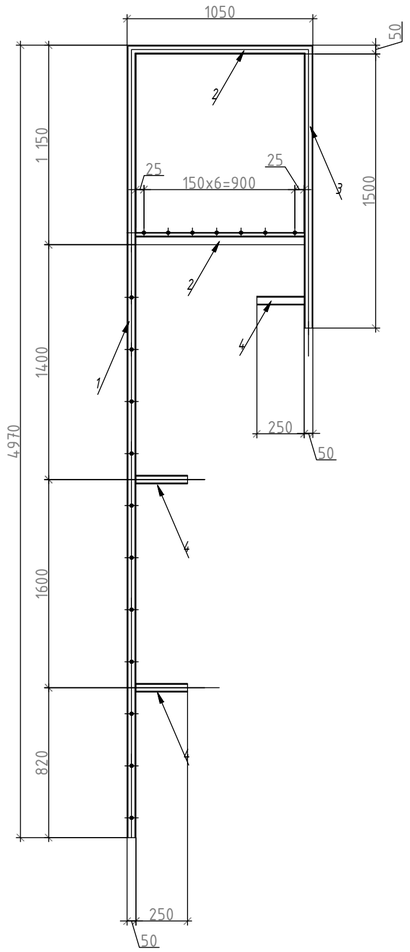

Вид А

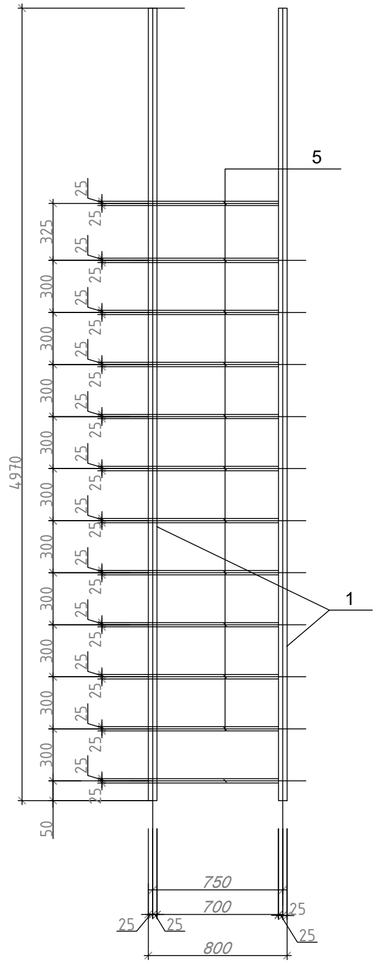

СПЕЦИФИКАЦИЯ ЭЛЕМЕНТОВ КРЕПЛЕНИЯ ЛЕСТНИЦЫ ПОЖАРНОЙ ЛП-1

Марка поз.	Наименование	Обозначение	Кол. шт	Масса ед. кг.	Примеч.
		Лестница ЛП-1	2		
1	ГОСТ 30245-94	Профиль 50х50х5, L=4970	2	33,44	66,90
2	ГОСТ 30245-94	Профиль 50х50х5, L=1050	4	7,04	28,1
3	ГОСТ 30245-94	Профиль 50х50х5, L=1500	2	10,05	20,1
4	ГОСТ 30245-94	Профиль 50х50х5, L=250	6	1,68	10,1
5	ГОСТ 8639-82	Профиль 25х25х2, L=700	19	0,7	13,3
		ИТОГО			138,5
		Наплавленный металл 2%			2,6
		ВСЕГО			141,1
	Косоль К-1		6		

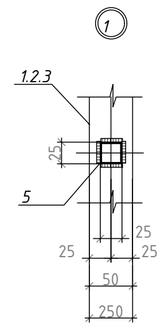

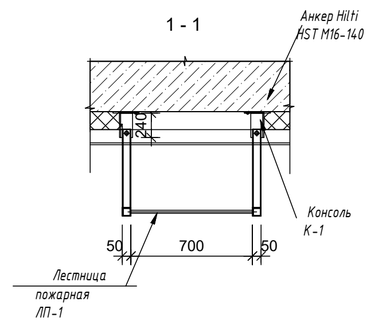

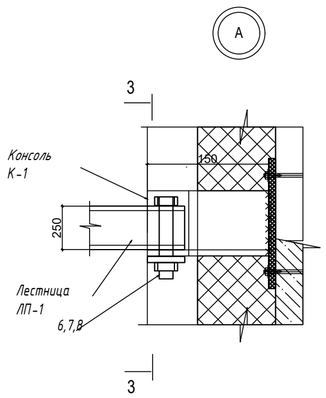

3 - 3

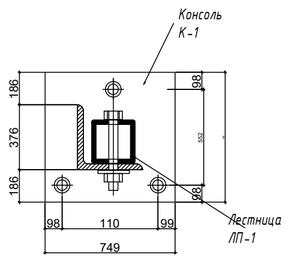

1. Лестница ЛП-1 замаркирована на плане кровли.
2. После установки лестниц на болтах места сопряжения лестниц с закладными анкерами приварить швом h=6мм.
3. Под опорные детали ОД-1 проложить дополнительный слой водоизоляционного материала.

						РП- 230055/00-1-АС
						"Разработка проектно-сметной документации на строительство 90 квартирного многоэтажного жилого дома, расположенного по адресу: область Ұлытау, город Жезказган, ул. Алашахана 34С» (без благоустройства)"
Изм.	Кол.уч.	Лист	N док.	Подпись	Дата	
ГИП		Крутова И.Р.				Блок 34.1 С — Стадия: РП; Лист: 39; Листов: 56
ГАП		Сырбу И.				
Проверил		Сырбу И.				
Разработал		Пирвердиев Г.				Пожарная лестница П-1
Н.контроль		Крутова И.Р.				ТОО "INK Arhitects (Ай Эн Кей Архитектс)" Лицензия ГСЛ №22020996

Взам. инв.N | Подпись и дата | Инв.N подл.

Формат А2

Поручень
ПО-1

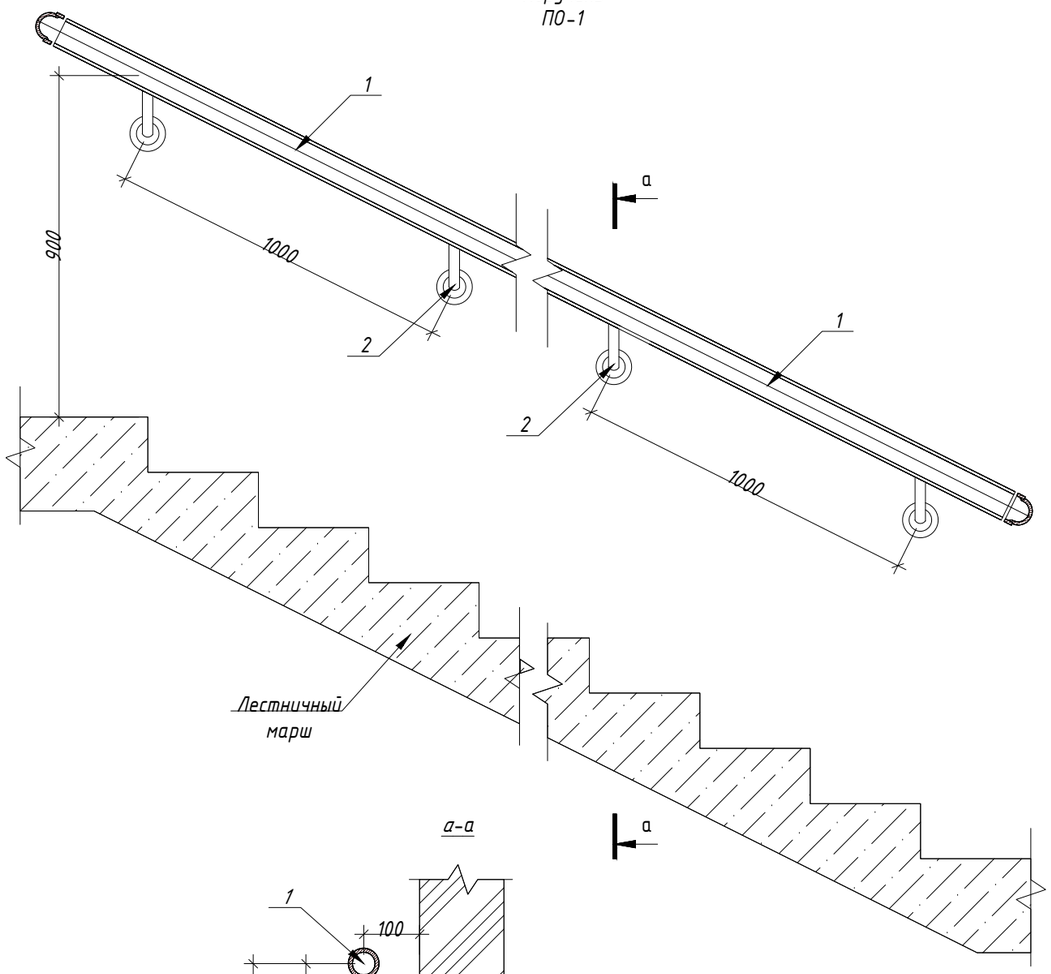

а-а

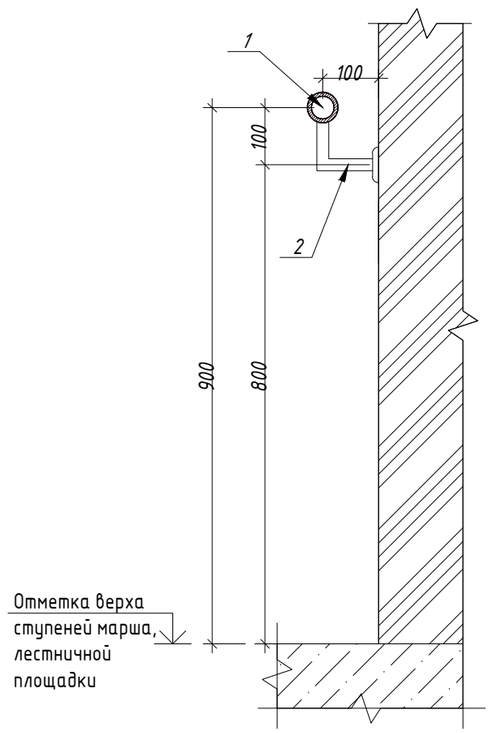

Спецификация материалов на поручень
ПО-1

Марка Поз.	Обозначение	Наименование	Кол-во	Масса ед., кг	Приме-чание
Поручень ПО-1					
1	ГОСТ 10704-91	Труба 51х2,8 мм	89,5 м.п.	3,33 кг	298 кг
2	ГОСТ 10704-91	Угол 100х100 из трубы 12х1.5 сфланцем и крышкой	90 шт.	0,18 кг	16,2 кг

1. Данный лист см. совместно с отделочными планами этажей.
2. Сварку металлоконструкций производить электродами типа Э-42А ГОСТ 9467-75. Высоту шва принимать по наименьшей толщине свариваемых элементов. Длину сварных швов принять по всей длине свариваемых элементов.
3. Все металлоконструкции, после сварочных работ, очистить от пыли и грязи и окрасить эмалью ПФ-115 (ГОСТ 6465-76*) темно-серого цвета (RAL 7005) по грунтовке ГФ 021 (ГОСТ 25129-82*).

Изм.	Кол.уч.	Лист	N док.	Подпись	Дата	РП- 230055/00-1-АС		
						"Разработка проектно-сметной документации на строительство 90 квартирного многоэтажного жилого дома, расположенного по адресу: область Ұлытау, город Жезказган, ул. Алашахана 34С» (без благоустройства)"		
ГИП		Крутова И.Г.				Блок 34.1 С	Стадия	Лист	Листов
ГАП		Сырбу И.					РП	40	56
Проверил		Сырбу И.							
Разработал		Пирвердиев Г.				Поручень ПО-1	ТОО "INK Arhitects (Ай Эн Кей Архитектс)" Лицензия ГСЛ №22020996		
Н.контроль		Крутова И.Г.							

Взам. инв.N

Подпись и дата

Инв.N подл.

Формат А3

Корзина для кондиционерных блоков К1

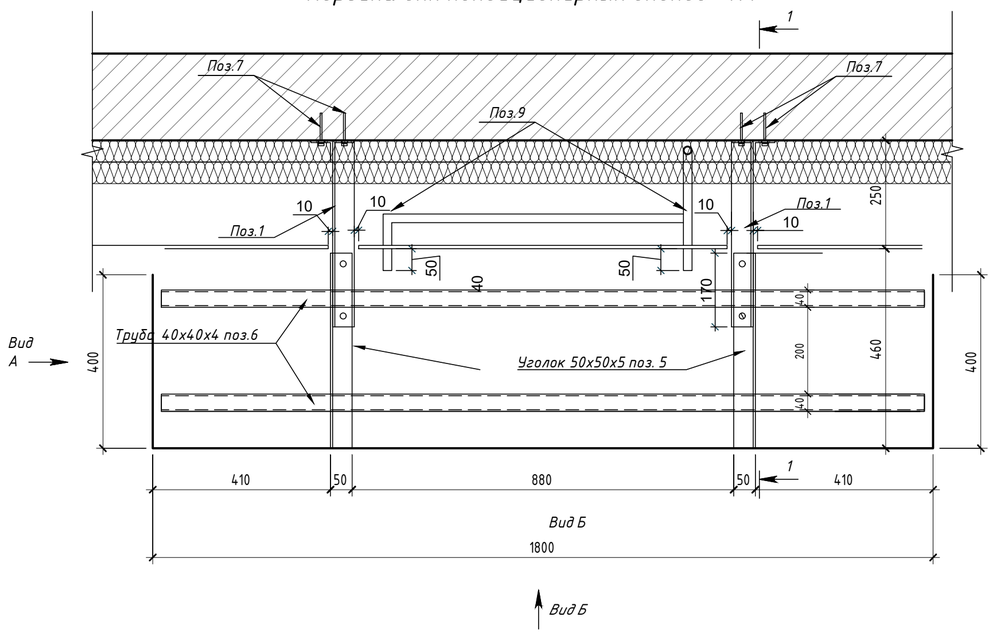

1-1

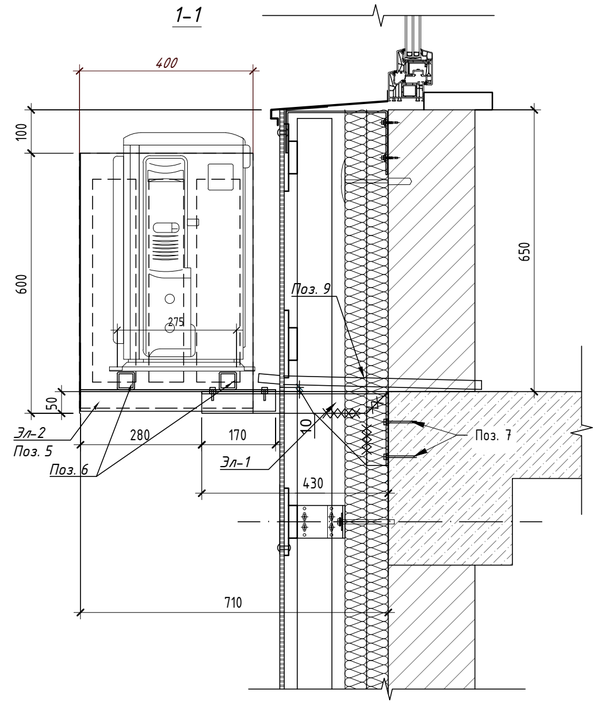

Спецификация расхода материалов на один комплект

Поз.	Обозначение	Наименование	Кол., шт.	Масса, ед., кг	Приме-чание
		Корзина для блоков кондиционера К1			
1	ГОСТ 8509-93	Уголок 50х50х5 ГОСТ 8509-93 / С245 ГОСТ 27772-88* L=450	2	1.70	3.39
2	ГОСТ 8509-93	Уголок 50х50х5 ГОСТ 8509-93 / С245 ГОСТ 27772-88* L=120	2	0.45	0.90
3	ГОСТ 8509-93	Уголок 50х50х5 ГОСТ 8509-93 / С245 ГОСТ 27772-88* L=170	2	0.64	1.28
4	ГОСТ 19903-90	Косынка 5х120х120 ГОСТ 19903-90 / С245 ГОСТ 27772-88*	2	0.57	1.14
5	ГОСТ 8509-93	Уголок 50х50х5 ГОСТ 8509-93 / С245 ГОСТ 27772-88* L=450	2	1.70	3.40
6	ГОСТ 8639-82	Труба 40х40х4 ГОСТ 8639-82 / С245 ГОСТ 27772-88* L=1760	2	10,15	20,3
7		Fix анкер Ф 10 мм, L=150 мм	8		
8.1	ГОСТ 14918-2020	Лист стальной тонкостенный перфорированный, оцинкованный t=1,5мм $м^2$	1.56	19.80	
8.2	ГОСТ 14918-2020	Лист стальной тонкостенный , оцинкованный t=1,5мм $м^2$	1.56	19.80	
		Система дренажа на 1 корзину			
9	СТ РК ГОСТ Р 52134-2010	Труба полипропиленовая d=20х1.9 м.п.	1.53		

Общее кол-во корзин К1 - 32 шт

Вид Б

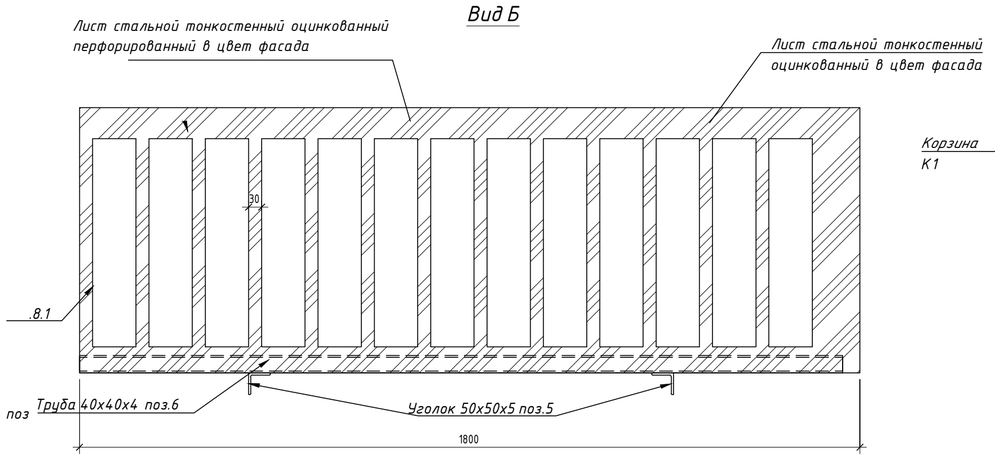

Вид А

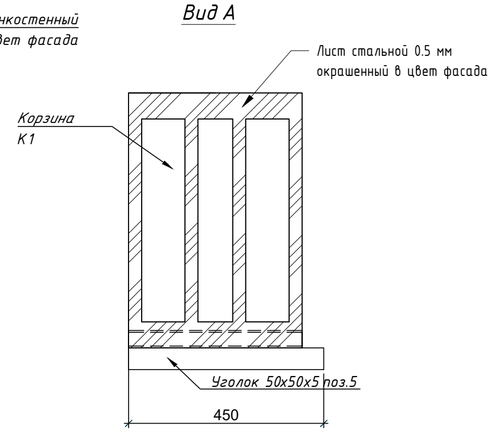

Эл-1

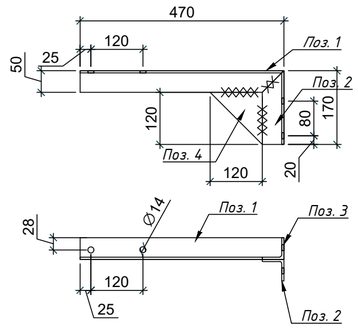

Эл-2

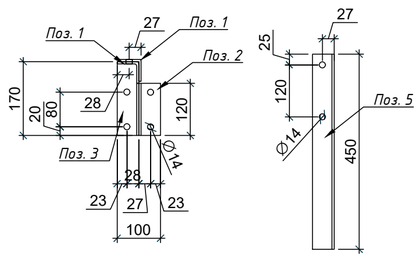

Взам. инв.N	
Подпись и дата	
Инв.N подл.	

Изм.	Кол.уч.	Лист	N док.	Подпись	Дата
ГИП		Крутова И.П.			
ГАП		Сырбу И.			
Проверил		Сырбу И.			
Разработал		Пирвердиев Г.			
Н.контроль		Крутова И.П.			

РП- 230055/00-1-АС

"Разработка проектно-сметной документации на строительство 90 квартирного многоэтажного жилого дома, расположенного по адресу: область Улытау, город Жезказган, ул. Алашахана 34С» (без благоустройства)"

Блок 34.1 С

Стадия	Лист	Листов
РП	41	56

Крепление корзин для кондиционеров К1 на фасаде. Спецификация элементов

ТОО "INK Arhitects (Ай Эн Кей Архитектс)" Лицензия ГСЛ №22020996

Формат А2

Разрез по шахте

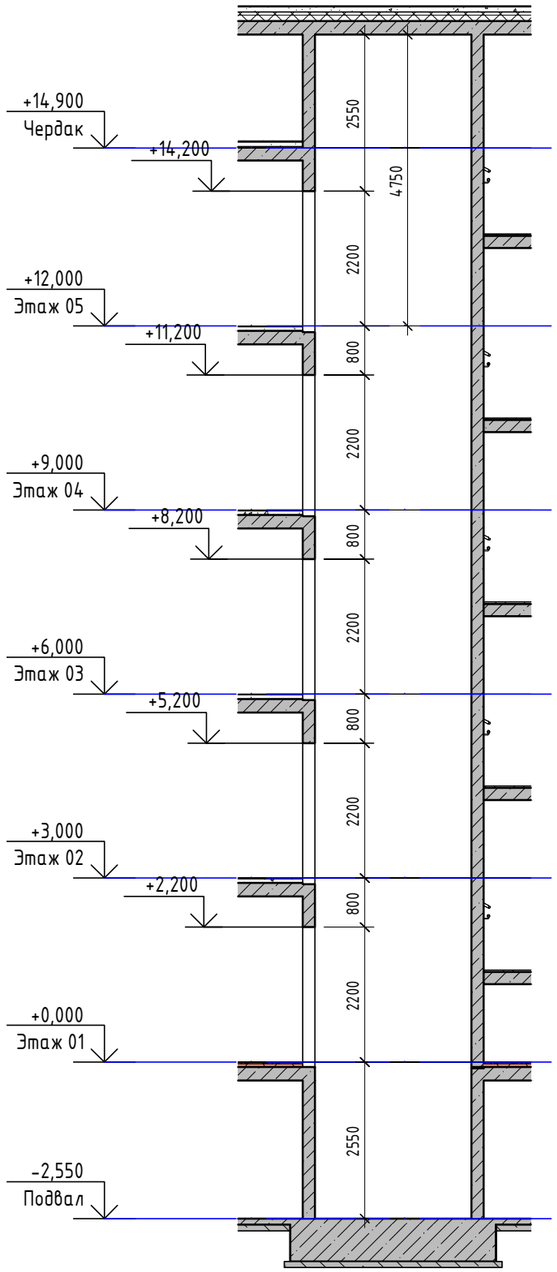

Фрагмент плана шахты лифта

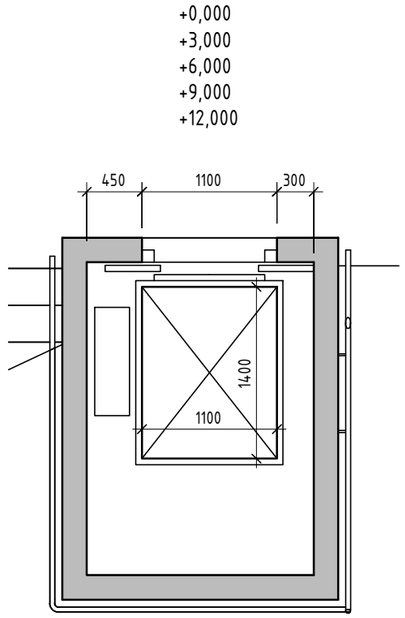

1. Общие данные см. листы 1, 2.
2. Данный лист см. совместно с листами АС -9-14.
3. Количество лифтов - 1 шт.
4. Отверстия для установки лесов. Леса должны быть установлены таким образом, чтобы от внутренних стен шахты до края настила расстояние было не менее 400 мм, балки настила не должны совпадать с осями кронштейнов кабины и противовеса
5. Температура в шахте должна быть в пределах +5 + 40 °С
6. Освещение шахты должно быть выполнено от осветительной сети здания, устанавливаться на уровне каждого этажа и дополнительно в приямке
7. Не допускается попадание в приямок грунтовых вод. Необходимо установить лестницу (скобы). Закладные детали не требуются.
10. Внутренняя отделка лифтовых шахт - обеспыленный бетон

Опросный лист на заказ лифта

№ п/п	НАИМЕНОВАНИЕ	
1	Наименование, адрес и телефон (факс) Заказчика	
2	Назначение здания, в котором устанавливается лифт (жилое, бытовое, промышленное, административное)	5 этажный жилой дом
3	Назначение предлагаемых чертежей (требуемый объем тех. документации)	Техническое задание для проектирования
4	Марка лифта	
5	Грузоподъемность лифта (в кг)	630 кг
6	Скорость лифта (в м/с)	1.0
7	Высота подъема кабины в метрах (указать отм. нижней и верхней остановок)	12,000 м (0,000; +3,000; +6,000;+9,000;+12,000)
8	Количество остановок (перечислить отметки остановок)	5 (0,000; +3,000;+6,000; +9,000;+12,000)
9	Размеры кабин в мм (ширина х глубина х высота)	1100х1400
10	Требуется ли выход из кабины в две противоположные стороны	не требуется
11	Наименование этажей, на которых предусматривается два выхода из кабины	----
12	Ширина и высота дверного проема (в мм)	1100х2200(h)
13	Отделка кабины (обычная, твердопорошковая, улучшенная)	улучшенная
14	Внутренние размеры шахты лифта в мм (ширина х глубина)	1850х2500
15	Высота шахты от верхней остановки в чистоте (расстояние от отм. верхней остановки до перекрытия в свету над шахтой) в мм	4750
16	Конструкция шахты (кирпичная, железобетонная, металл)	железобетонная
17	Расположение машинного помещения (вверху над шахтой или внизу, сбоку шахты) и его размеры (ширина х глубина х высота)	не требуется
18	Сейсмичность в баллах (свыше 6-ти баллов указать)	нет
19	Напряжение сети, питающий лифт	380 V
20	Закладные детали	не требуется
21	Двери кабины лифта, предел огнестойкости	EI30
22	Система управления грузовым лифтом (внутр., наруж., смешанная)	----
23	Тип открывания дверей	*Центральное*
24	Дополнительные сведения	----

Изм.	Кол.уч.	Лист	N док.	Подпись	Дата	РП- 230055/00-1-АС		
						"Разработка проектно-сметной документации на строительство 90 квартирного многоэтажного жилого дома, расположенного по адресу: область Ұлытау, город Жезказган, ул. Алашахана 34С» (без благоустройства)"		
ГИП		Крутова И.Р.				Блок 34.1 С	Стадия	Лист	Листов
ГАП		Сырбу И.					РП	42	56
Проверил		Сырбу И.							
Разработал		Пирвердиев Г.				Опросный лист на лифты Л1 и Л2	*ТОО "INK Arhitects (Ай Эн Кей Архитектс)" Лицензия ГСЛ №22020996*	
Н.контроль		Крутова И.Р.						

Взам. инв.N | Подпись и дата | Инв.N подл.

Формат А3

Схема крепления двухслойного утепления

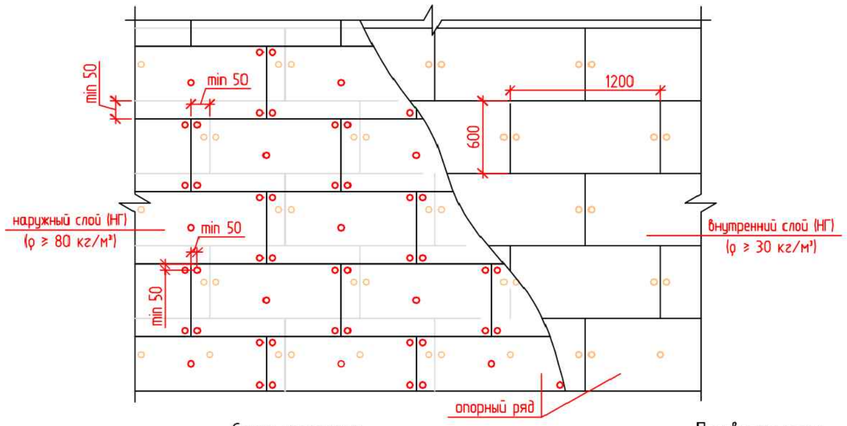

Схема крепления гидроветрозащитной мембраны.

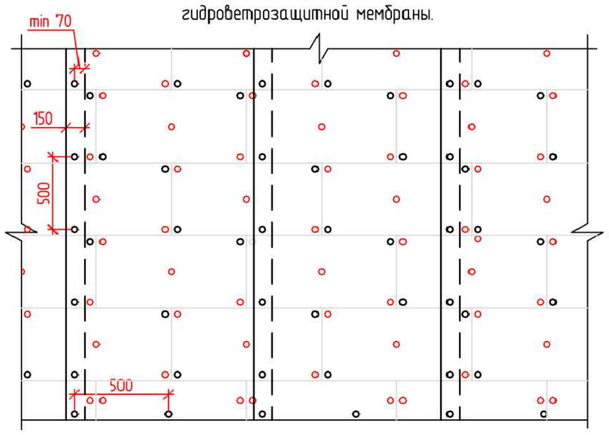

Перевязка плит теплоизоляции на углу

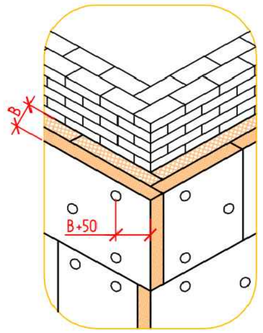

Основная схема установки вертикальныхнаправляющих НФСсВ3

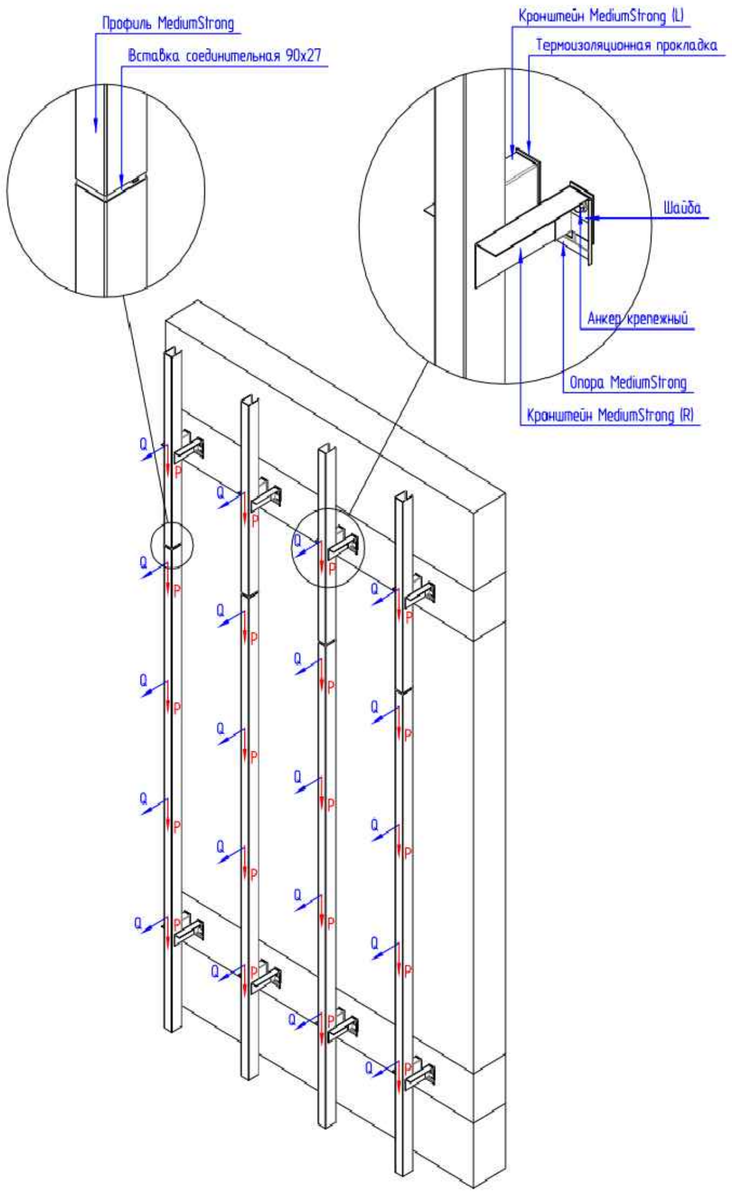

Плиты утеплителя должны устанавливаться вплотную друг к другу в шахматном порядке. Угловые плиты устанавливаются с перевязкой каждого слоя. Обеспечить разбежку швов между плитами утеплителя наружного и внутреннего слоев не менее чем на 50 мм.

Крепление плит утеплителя:

- каждой плиты внутреннего слоя производится двумя анкерами с фасадным дюбелем, в опорном ряде тремя.
- крепление каждой плиты наружного слоя производится пятью анкерами с фасадными дюбелями (допустимо крепление двух из пяти дюбелей через влаго-верозащитную мембрану).

Установка ветро-гидрозащитной мембраны:

- минимальное расстояние от оси анкера с фасадным дюбелем до края полотна 70 мм;
- перехлест полотен мембраны - 150 мм, с креплением через каждые 500мм.

						РП- 230055/00-1-АС
						"Разработка проектно-сметной документации на строительство 90 квартирного многоэтажного жилого дома, расположенного по адресу: область Ұлытау, город Жезказган, ул. Алашахана 34С» (без благоустройства)"
Изм.	Кол.уч.	Лист	N док.	Подпись	Дата	
ГИП		Крутова И.Г.				Блок 34.1 С — Стадия: РП; Лист: 43; Листов: 56
ГАП		Сырбу И.				
Проверил		Сырбу И.				
Разработал		Пирвердиев Г.				Схема устройства НФСсВ3 — ТОО "INK Arhitects (Ай Эн Кей Архитектс)" Лицензия ГСЛ №22020996
Н.контроль		Крутова И.Г.				

Взам. инв.N

Подпись и дата

Инв.N подл.

Формат А3

УЗЕЛ 1
Примыкание внешней стены к отмостке с переменным уклоном

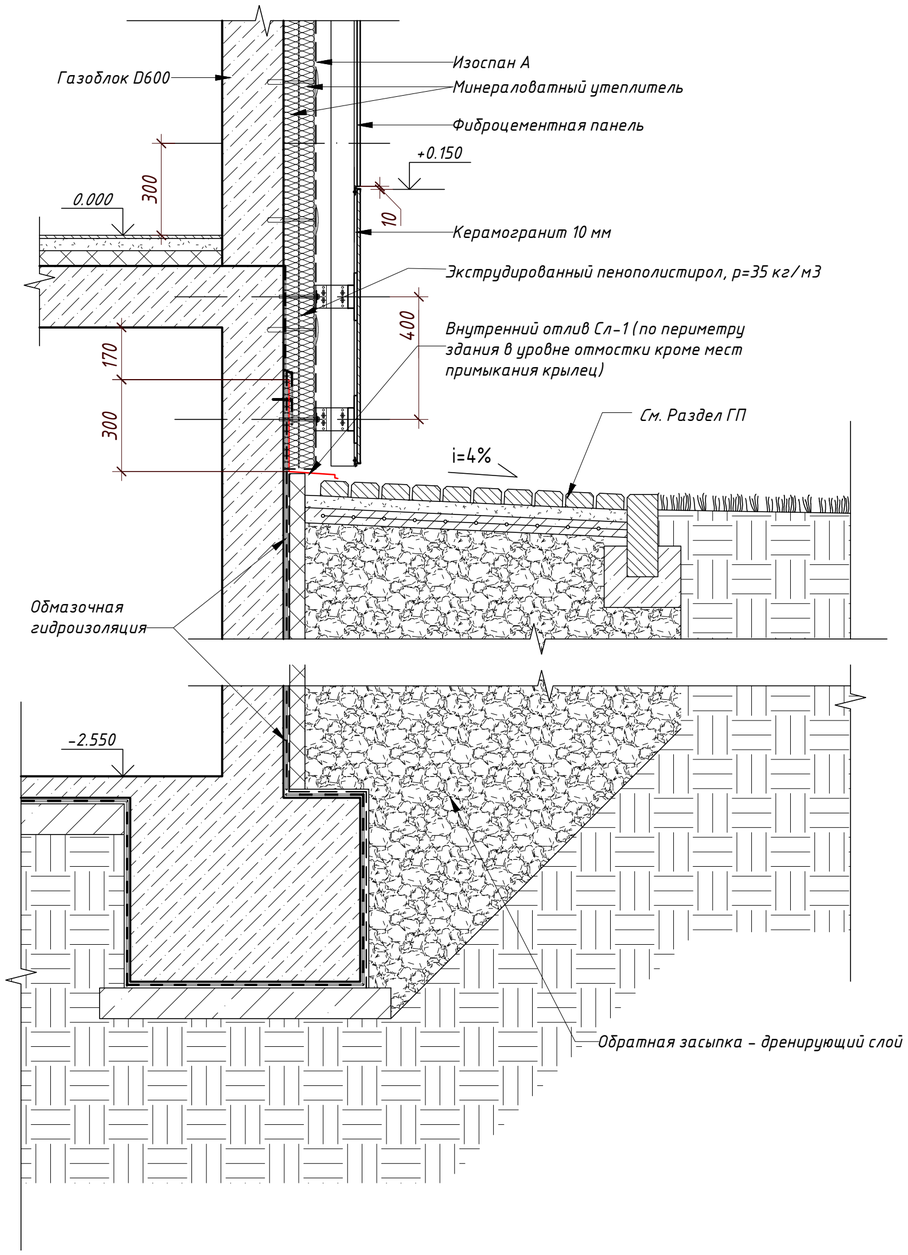

Отлив Сл-1

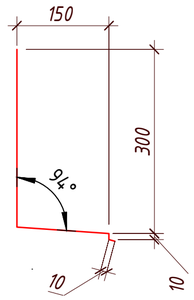

УЗЕЛ 2
Примыкание внешней стены к покрытиям крыльца и пандуса

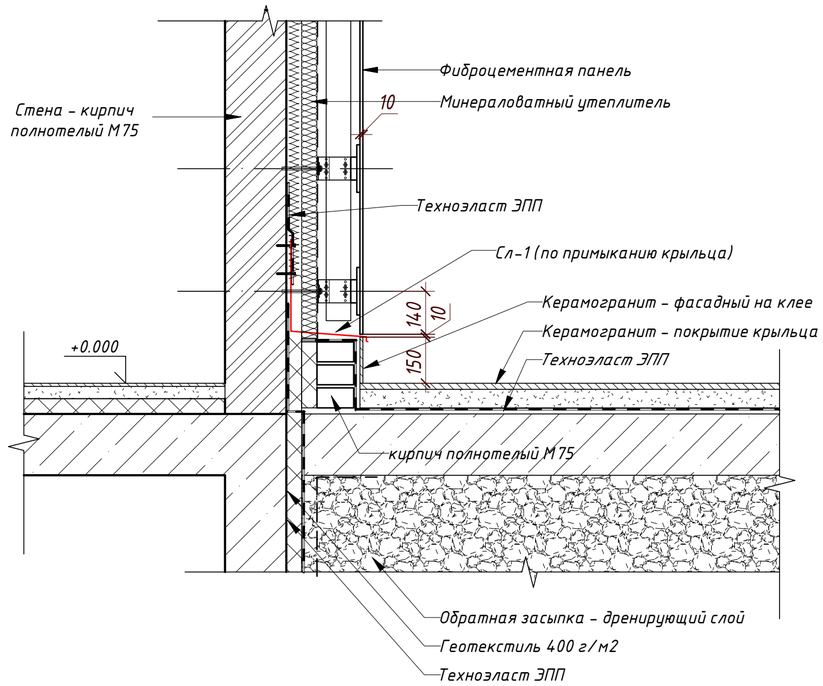

Спецификация расхода материалов

Поз.	Обозначение	Наименование	Кол-во	
1		Экструдированный пенополистирол, р=80 кг/м3 - 50 мм	см. АС-36 (УН-2)	
2		Утеплитель Техновент Стандарт, λ=0.040, р=80кг/м3 - 100 мм	см. АС-36 (УН-3)	
Сл-1		Сталь оцинкованная 480х0.5мм	132.6 м.п	

1. Данный лист см. совместно с листами АС-20-20.1
2. Работы по гидроизоляции выполнять согласно технологии, под надзором представителей компании производителей.
3. Окрасить оцинкованные сливы Сл-1 с полимерным покрытием в цвет отливов

Изм.	Кол.уч.	Лист	N док.	Подпись	Дата
ГИП		Крутова И.Г.			
ГАП		Сырбу И.			
Проверил		Сырбу И.			
Разработал		Пирвердиев Г.			
Н.контроль		Крутова И.Г.			

РП- 230055/00-1-АС

"Разработка проектно-сметной документации на строительство 90 квартирного многоэтажного жилого дома, расположенного по адресу: область Ұлытау, город Жезказган, ул. Алашахана 34С» (без благоустройства)"

Блок 34.1 С

Стадия	Лист	Листов
РП	44	56

Узлы 1,2

ТОО "INK Arhitects (Ай Эн Кей Архитектс)" Лицензия ГСЛ №22020996

Взам. инв.N

Подпись и дата

Инв.N подл.

Формат А3

УЗЕЛ 3
Устройство козырька и установка витража входной группы

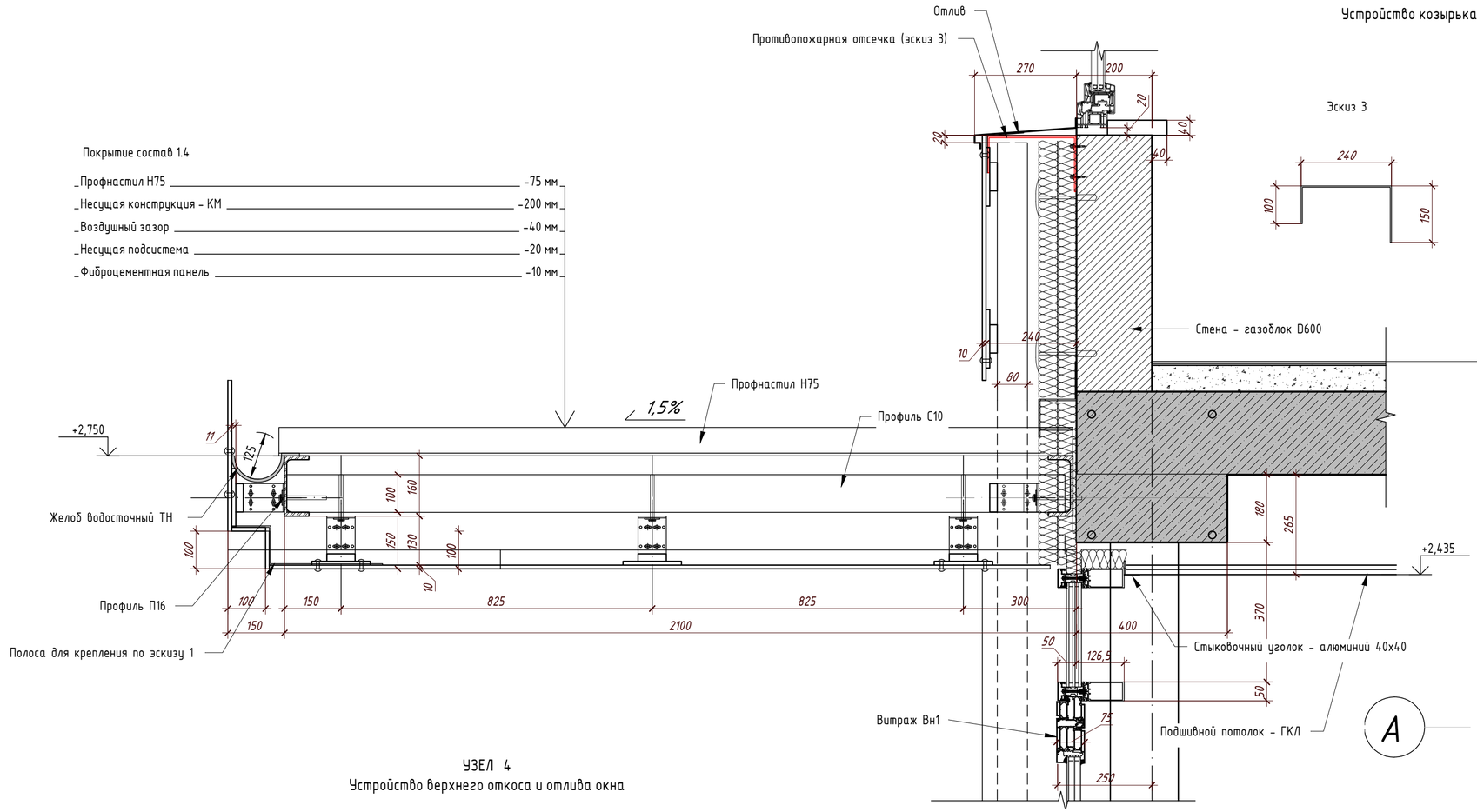

Эскиз 3

Эскиз 1

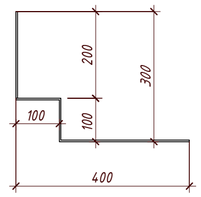

Спецификация материалов

Поз.	Обозна-чение	Наименование	Кол-во (2х1)	Масса, ед.	Примечание
		Желоб ТН D125	3,0 п.м		
		Труба ТН D82	3,8 п.м		
		Воронка желоба	1шт		

Устройство водостока с козырька

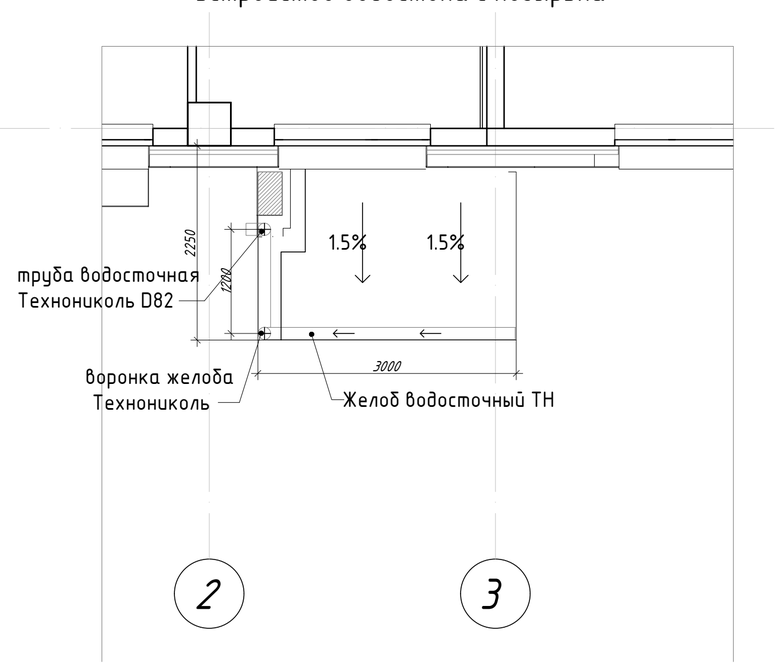

УЗЕЛ 4
Устройство верхнего откоса и отлива окна

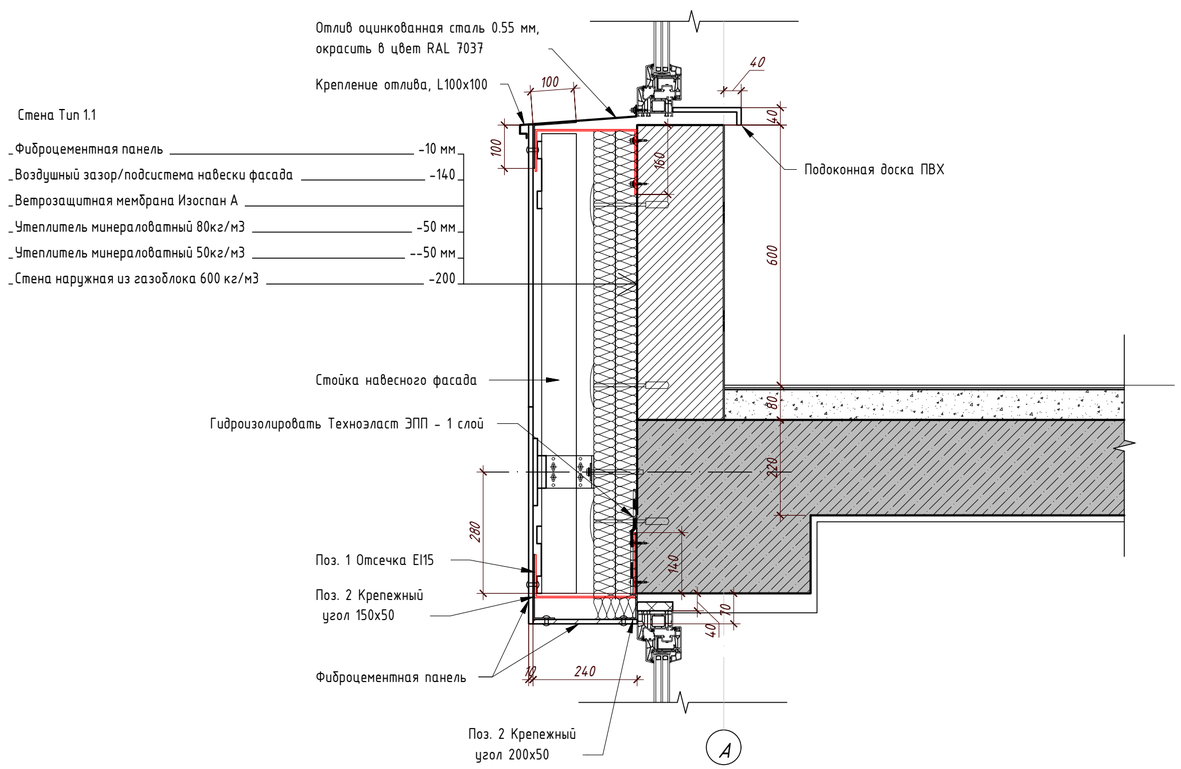

Примечание:
Конструкции и расход материалов козырька см. лист АС - 45.1

Изм.	Кол.уч.	Лист	N док.	Подпись	Дата	РП- 230055/00-1-АС		
						"Разработка проектно-сметной документации на строительство 90 квартирного многоэтажного жилого дома, расположенного по адресу: область Ұлытау, город Жезказган, ул. Алашахана 34С» (без благоустройства)"		
ГИП		Крутова И.Р.				Блок 34.1 С	Стадия	Лист	Листов
ГАП		Сырбу И.					РП	45	56
Проверил		Сырбу И.							
Разработал		Пирвердиев Г.				Узлы 3,4	ТОО "INK Architects (Ай Эн Кей Архитектс)" Лицензия ГСЛ №22020996		
Н.контроль		Крутова И.Р.							

Взам. инв.N | Подпись и дата | Инв.N подл.

Формат А2

Схема расположения козырьков на отм. +3,000

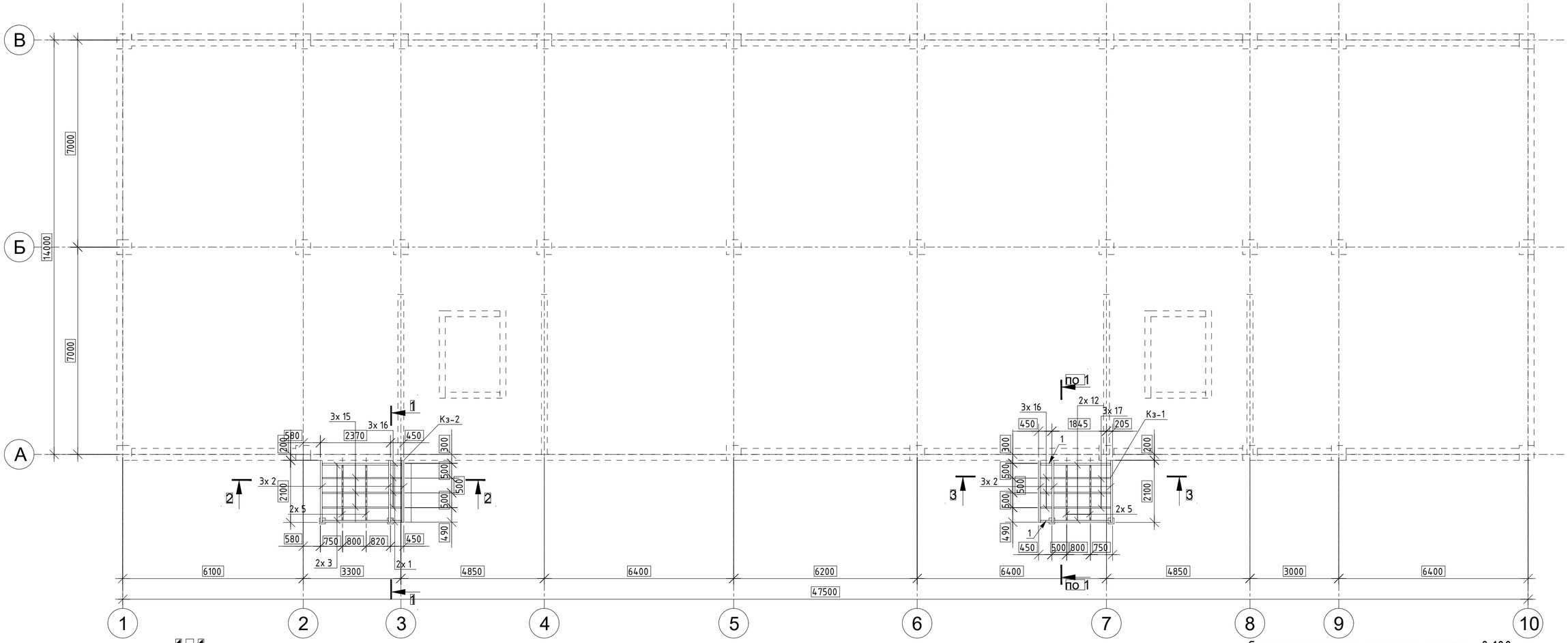

1-1

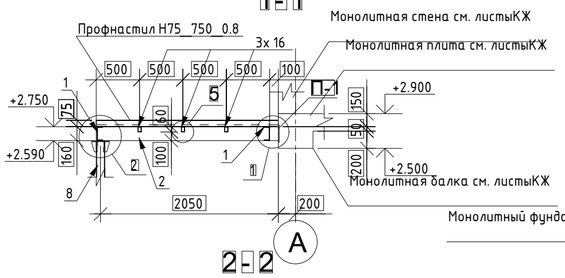

6-6

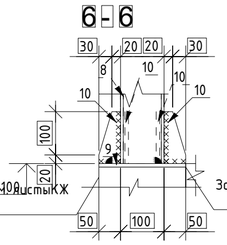

5-5

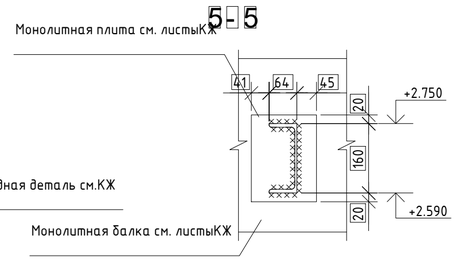

5

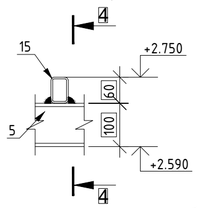

Схема расположения стоек на отм. -0,100

2-2

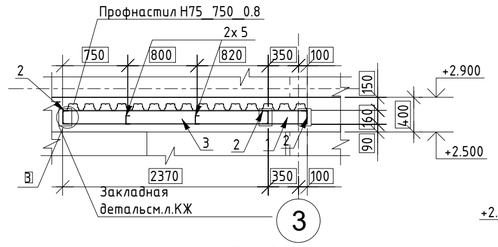

2

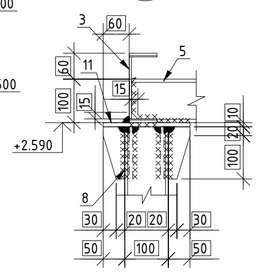

1

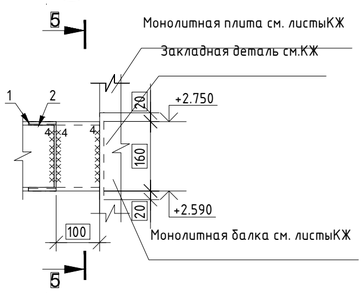

4-4

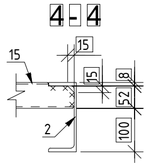

3

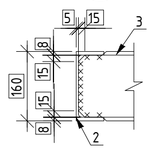

3-3

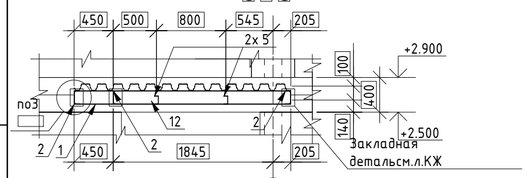

4

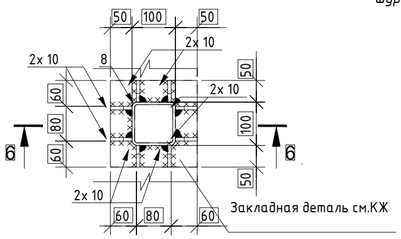

1. За условную отметку 0.000 принять согласно ГП.
2. Сварка аргонодуговая по ГОСТ 14771-76* с присадочной проволокой СВ-07Х19Н10Б ГОСТ 2246-70.
3. В труднодоступных местах сварка дуговая по ГОСТ 5264-80*. Электрод Э50А ГОСТ 9467-75*.
4. Высота катета равна наименьшей толщине свариваемых деталей.
5. Ведомость элементов и метизов см. лист АС-45.2.
6. Спецификацию металла см. лист АС-45.2.
7. Основные примечания см. лист АС-45.1, 45.2.
8. Расположение закладных деталей см. листы КЖ.
9. Покрытие козырьков Кр-1, Кр-2 сделать из профнастила НС75-750-0.8 по ГОСТ 24045-2016. Крепить профнастил на шуруп самосверлящий S-MD53Z 4,8х32 (224612) от Hilti (либо аналог). Общая площадь покрытия S=7,9 м2.

Изм.	Кол.уч.	Лист	N док.	Подпись	Дата	РП- 230055/00-1-АС
						"Разработка проектно-сметной документации на строительство 90 квартирного многоэтажного жилого дома, расположенного по адресу: область Ұлытау, город Жезказган, ул. Алашахана 34С» (без благоустройства)"
ГИП		Крутова И.Р.				Блок 34.1 С — Стадия: РП; Лист: 45.1; Листов: 56
ГАП		Сырбу И.				
Проверил		Сырбу И.				
Разработал		Пирвердиев Г.				Схема расположения козырьков на отм. +3,000
Н.контроль		Крутова И.Р.				ТОО "INK Arhitects (Ай Эн Кей Архитектс)" Лицензия ГСЛ №22020996

Взам. инв.N

Подпись и дата

Инв.N подл.

Формат А2

Наименование профиля ГОСТ, ТУ	Наименование или марка металла ГОСТ, ТУ	Номер или размеры профиля, мм	п.п.	Масса металла по элементам конструкций, т: Козырек	Общая масса, т	Площадь покраски, м2
1	2	3	4	5	6	7
ГОСТ 8240-97	S235 EN10025-3-2012	U10P	1	0,068	0,068	2,926
		U16P	2	0,333	0,333	12,967
	Итого:		3	0,401	0,401	
Всего профиля:			4	0,401	0,401	
Профили стальные гнутые замкнутыесварныеквадратные и прямоугольные длястроительныхконструкций ГОСТ30245-2012	S235 EN10025-3-2012	PK100X6.0	5	0,184	0,184	4,298
		PP60X40X4.0	6	0,087	0,087	3,08
	Итого:		7	0,271	0,271	
Всего профиля:			8	0,271	0,271	
ГОСТ 19903-2015	S235 EN10025-3-2012	—8	9	0,024	0,024	0,737
	Итого:		10	0,024	0,024	
Всего профиля:			11	0,024	0,024	
Всего масса металла, т			12	0,696	0,696	
В том числе по маркам или наименованиям:						
S235 EN 10025-3-2012			13	0,697	0,697	
Масса с учётом наплавки 1% и раскроя 3%, т			14	0,717	0,717	

Спецификация

Марка эл-та	Дет. №	Кол. шт.	Профиль	Длина, мм	Масса, кг: шт.	общ.	марки	Марка стали	Примечание
Кз-1	1	2	[16П	445	6.3	12.6		С245	
	2	3	[16П	2100	29.8	89.4		С245	
	5	2	[10П	1980	16.9	33.8		С245	
	8	2	□100х6	2680	45.5	91.0		С245	
	10	32	—8х50	120	0.3	9.6		С245	
	12	2	[16П	2040	29.0	58.0		С245	
	16	3	□60х40х4	445	2.4	7.2		С245	
	17	3	□60х40х4	2040	11.1	33.3		С245	
Масса напл. металла: 1.0% = 3.3 кг								338	
Кз-2	1	2	[16П	445	6.3	12.6		С245	
	2	3	[16П	2100	29.8	89.4		С245	
	3	2	[16П	2360	33.5	67.0		С245	
	5	2	[10П	1980	16.9	33.8		С245	
	8	2	□100х6	2680	45.5	91.0		С245	
	10	32	—8х50	120	0.3	9.6		С245	
	15	3	□60х40х4	2360	12.9	38.7		С245	
	16	3	□60х40х4	445	2.4	7.2		С245	
Масса напл. металла: 1.0% = 3.5 кг								353	

Ведомость металлопроката

Профиль	ГОСТ, ТУ	Масса нетто,кг	Масса брутто,кг	Материал
		0.0	0.0	
Швеллер 10П	ГОСТ 8240-97	67.6	67.6	С245
Швеллер 16П	ГОСТ 8240-97	329.0	329.0	С245
Труба (кв.) 100х6	ГОСТ 30245-2003	182.0	182.0	С245
Труба (пр.) 60х40х4	ГОСТ 30245-2003	86.4	86.4	С245
Лист толщиной 8 мм	ГОСТ 19903	19.2	25.6	С245
Лист толщиной 10 мм	ГОСТ 19903	12.4	12.4	С245
	Итого:	696.6	703.0	

1. Материалыдля сварки принимать по СП РК EN 1993-1-4:2006/2011.
2. Минимальные размеры и форму угловых швов принимать по СП РК EN 1993-1-4:2006/2011.
3. Все стыковые швы выполнять с полнымпроваром и с применением выводных планок.
4. Равнопрочные стыковые швы следуетпроверять физическими методами контроля качества.
5. Контроль качества сварных соединений должен производиться с учетом требований ГОСТ 23118-2019.
6. Все работы по сварке выполнять в соответствии с требованиями СПРК-5.03-107-2013.
7. При изготовлении металлических изделий соблюдать требования ГОСТ10922-2012 и СП РК-5.03-107-2013.
8. Все контактные поверхности фрезеровать. Все монтажные крепления, прихватки, временные приспособления после окончания монтажадолжны быть сняты, аместа приварки зачищены.
9. Все металлоконструкции на заводе - изготовителе должны быть огрунтованы в один слой грунтовкой ГФ-021 по ГОСТ 25129-2020.
10.Работы по окраске и контролю качествапроизводить с соблюдением требований СН РК 2.01-01-2013 Защита строительных конструкций и сооружений от коррозии .
11.Поверхность металлических элементов, после выполнения сварочных работ очистить от шлакаи ржавчины и красить эмалью ПФ -115, ГОСТ 6465 - 76* за 2 раза, по слою грунтовки ГФ-021 ГОСТ 25129-2020 .
12.Подготовкаповерхности металлических конструкций под окраску включает всебя очистку от слоев старого покрытия, загрязнений, окалины и ржавчины, обезжиривание.
13.Подготовка осуществляется по ГОСТ 9.402-2004 (степень очистки от окалиныи ржавчины -2, степень обезжиривания -1).
14. Для конструкций принимать сталь по СП РК EN 1993-1-4:2006/2011 табл. 50, 3 группе конструкции, климатического райнастроительства II/4 EN 10025-3-2012. В качестве материала для изготовления металлоконструкций основных элементов применена сталь S235 по EN 10025-3-2012.
15.При изготовлении металлических изделий соблюдать требования ГОСТ 10922-2012 и СН РК 5.03-07-2013.
16.При изготовлении конструкций в заводских условиях предельные отклонения геометрических параметров должны соответствовать 2 классу по ГОСТ 21779-82 Технологические допуски .
17.При установке конструкций в проектное положение предельные отклонения положения (вертикальность, горизонтальность и т.д.) должны соответствовать 3 классу по ГОСТ 21779-82 Технологические допуски .
18.При изготовлении металлических изделий соблюдать требования ГОСТ 10922-2012, и СП РК-5.03-107-2013.
19. Монтаж стальных конструкций производить с соблюдениемтребований СП РК 5.03-107-2013 "Несущие и в соответсвии ограждающие конструкции."и в разработаннымспециализированной организацией "Проектом производства работ (ППР), в котором необходимо учесть всю специфику данного сооружения.
20. Принципиальные решения по ППР необходимо согласовать с авторами проекта КМ, противном случае ответственность за отклонения от проектаКМ и дальнейшую работоспособность конструкции, несет строительно-монтажная организация.
21.Данный лист см. совместно с листами АС45.1
22. Покрытие козырьков Кр-1, Кр-2 сделать из профнастилаНС75-750-0.8 по ГОСТ 24045-2016. Крепить профнастил на шуруп самосверлящий S-MD53Z 4,8х32 (224612) от Hilti (либо аналог). Общая площадь покрытия S=16 м2.

Взам. инв.N | Подпись и дата | Инв.N подл.

Изм.	Кол.уч.	Лист	N док.	Подпись	Дата
ГИП		Нысанбаев А.			
ГАП		Фоменко Е.А.			
Проверил		Мигур А.			
Разработал		Пирвердиев Г.			
Н.контроль		Крутова И.П.			

РП- 230055/00-1-АС

"Разработка проектно-сметной документации на строительство 90 квартирного многоэтажного жилого дома, расположенного по адресу: область Ұлытау, город Жезказган, ул. Алашахана 34С» (без благоустройства)"

Блок 34.1 С

Стадия	Лист	Листов
РП	45.2	56

Спецификация металла

ТОО "INK Arhitects (Ай Эн Кей Архитектс)" Лицензия ГСЛ №22020996

УЗЕЛ 6
Устройство парапета выходов на кровлю

Покрытие состав 1.2

Техноэласт ЭКП	-1 слой
Мембрана Унифлекс ВЕНТ П	-3,5 мм
Праймер битумный Технониколь №8	
Цементно-песчаная стяжка М100 армированная сеткой Вр 1,5-50х50	-50 мм
CARBON PROF	-100 мм
Мембрана Изоспан А	
Перекрытие Ж/Б С25 армированное сеткой Ø4 Вр-1 - 100х100	-50 мм
Профнастил Н75	-75 мм
Воздушный зазор	-25 мм
Обрешетка стальная 20 х20 мм	-20 мм
Лист СМЛ	-10 мм
Гипсовая штуктурка по пластиковой сетке	-5 мм

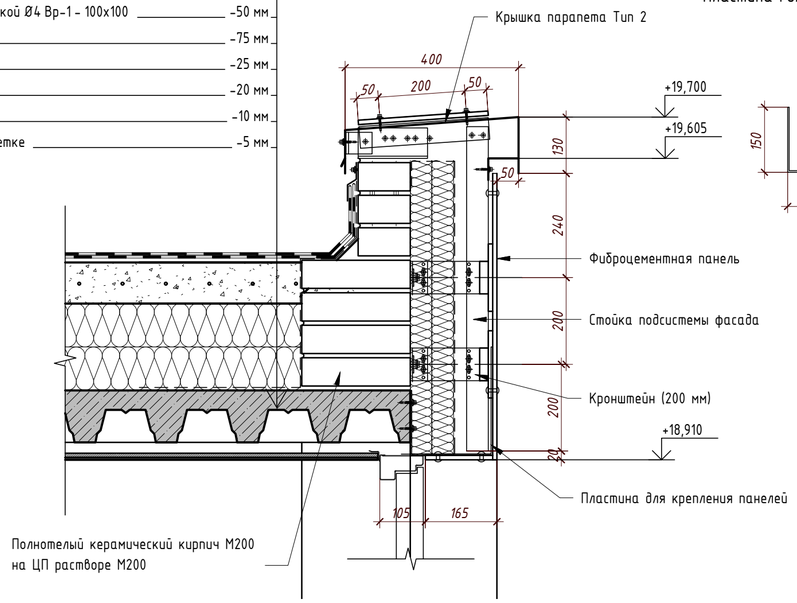

Крышка парапета Тип 2

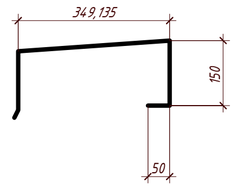

Пластина 1 для крепления панелей
Эскиз

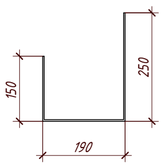

Узел 7
Парапет основной кровли

М 1:10

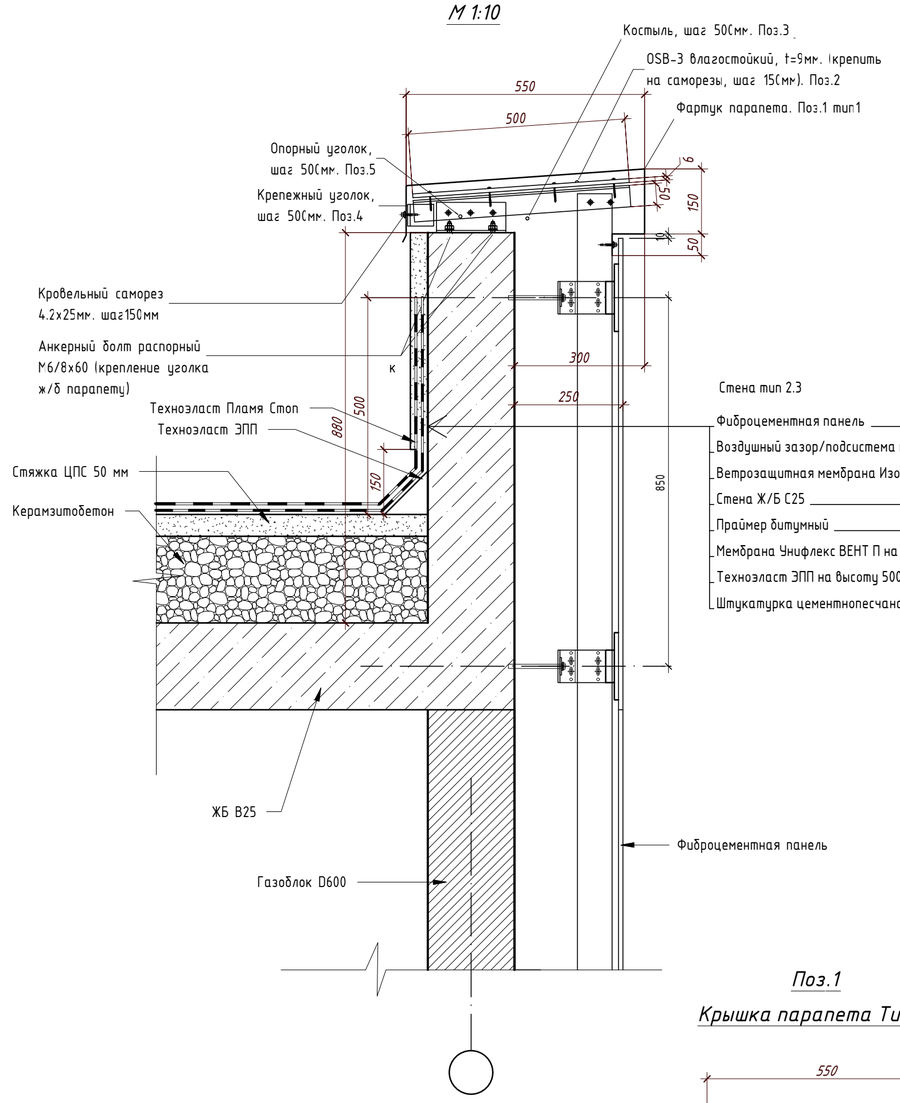

Стена тип 2.3

Фиброцементная панель	-8 мм
Воздушный зазор/подсистема навески фасада	-90 мм
Ветрозащитная мембрана Изоспан А	-1 слой
Стена Ж/Б С25	-3,5 мм
Праймер битумный	-1 слой
Мембрана Унифлекс ВЕНТ П на высоту 500 мм	-3,5 мм
Техноэласт ЭПП на высоту 500 мм	-1 слой
Штукатурка цементнопесчаная М100 по сетке	-30 мм

УЗЕЛ 5
ОСнование выходов на кровлю

Покрытие состав 1.7

Техноэласт Декор	-1 слоя
Обмазочная гидроизоляция Технониколь AquaMast	-2 слоя
ЦПС М100 армированная сеткой Ø2 Вр - 50х50	-50 мм
CARBON PROF	-150 мм
Перекрытие Ж/Б С25	-220 мм

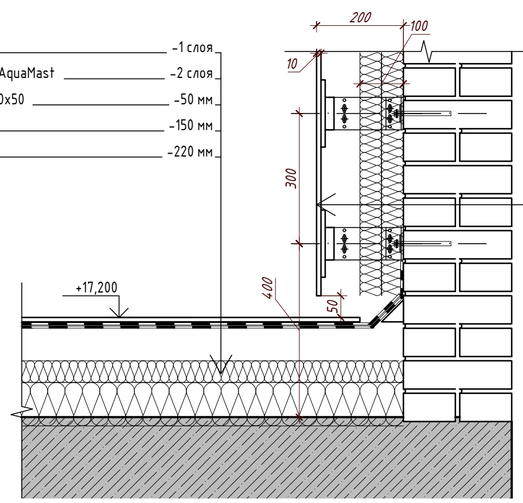

Стена тип 3

Фиброцементная панель	-10 мм
Воздушный зазор/подсистема навески фасада	-140
Утеплитель минераловатный 80кг/м3	-50 мм
Утеплитель минераловатный 50кг/м3	-50 мм
Техноэласт ЭКП - на высоту 500 мм	-1 слой
Мембрана Унифлекс ВЕНТ П - на высоту 500 мм	--3,5 мм
Стена - полнотелый кирпич М75 на р-ре М100	-250 мм

Поз.1
Крышка парапета Тип1

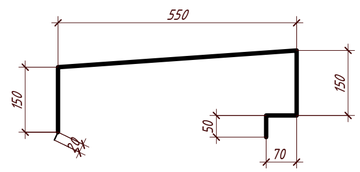

Взам. инв.N

Подпись и дата

Инв.N подл.

Изм.	Кол.уч.	Лист	N док.	Подпись	Дата
ГИП		Крутова И.Г.			
ГАП		Сырбу И.			
Проверил		Сырбу И.			
Разработал		Пирвердиев Г.			
Н.контроль		Крутова И.Г.			

РП- 230055/00-1-АС

"Разработка проектно-сметной документации на строительство 90 квартирного многоэтажного жилого дома, расположенного по адресу: область Ұлытау, город Жезказган, ул. Алашахана 34С» (без благоустройства)"

Блок 34.1 С

Стадия	Лист	Листов
РП	46	56

Узлы 5,6,7

ТОО "INK Arhitects (Ай Эн Кей Архитектс)" Лицензия ГСЛ №22020996

Формат А2

УЗЕЛ 8
Устройство козырька в осях 7-8

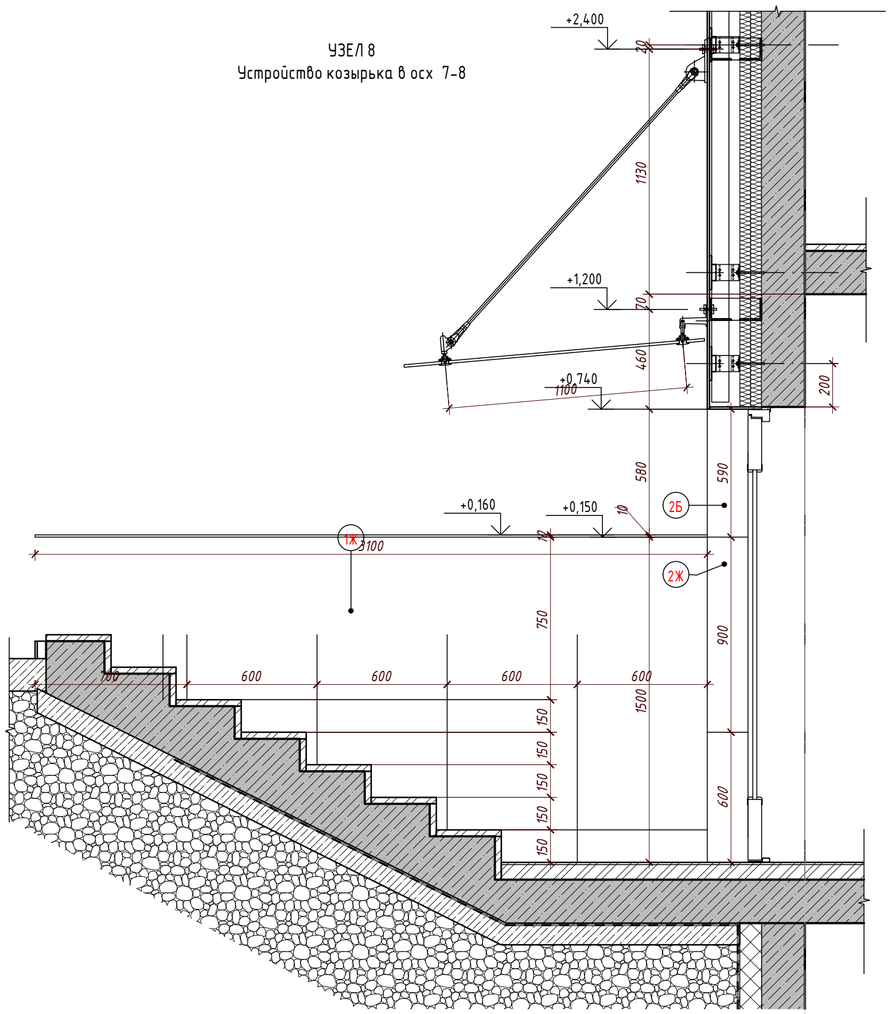

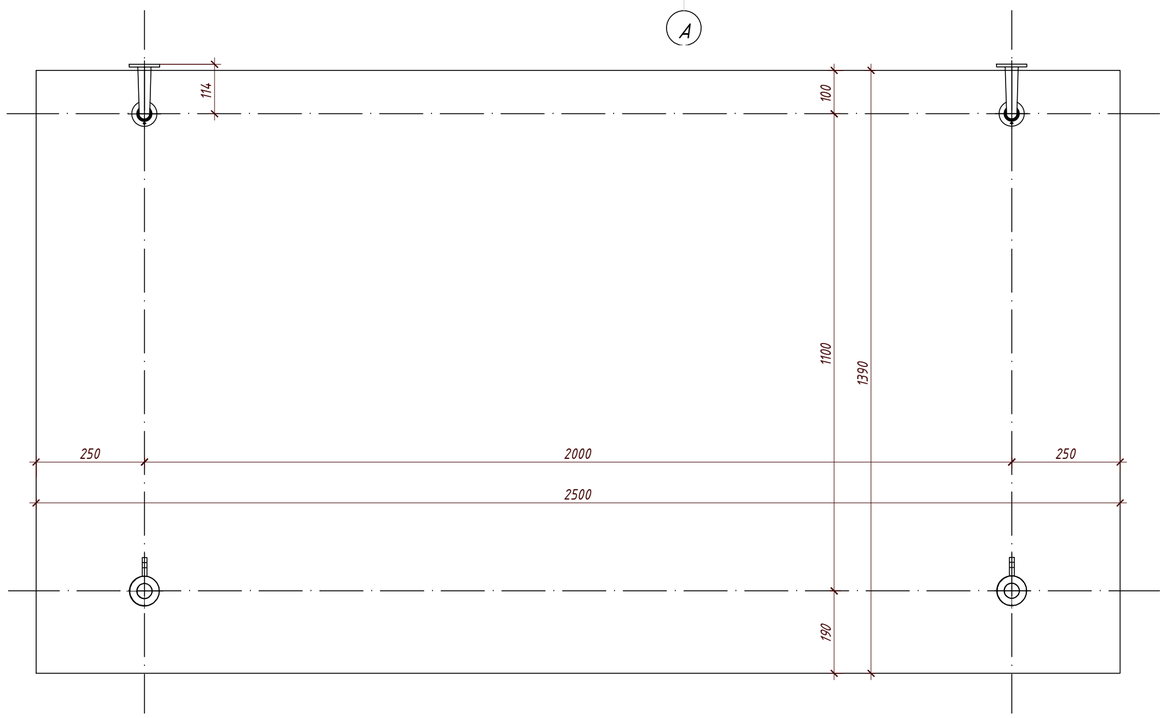

Комплект крепления рутеля. к тяге CF-01

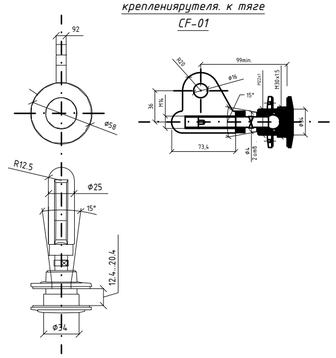

Комплект крепления рутеля. стене CF-03

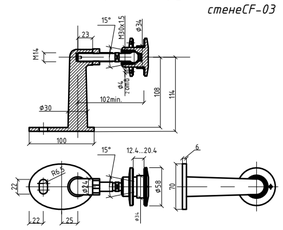

M14 CF-06

Тяга

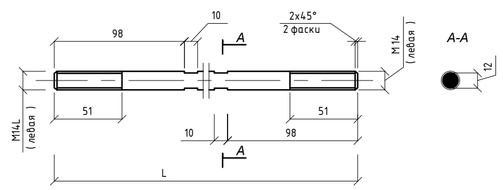

Наконечник длятяги M14CF-07L (левый) / M

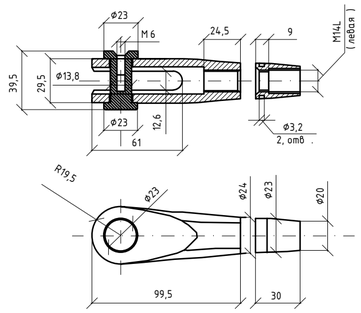

Наконечник длятяги M14CF-07R (правый)

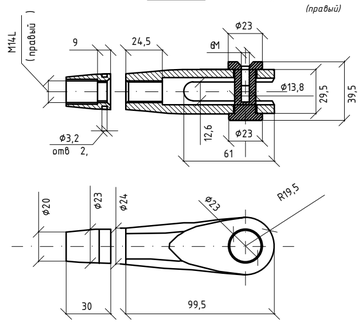

Кронштейн крепления тягик стене CF-02

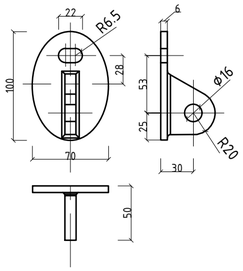

Спецификация расходаматериалов

№	Обозначение	Наименование	Кол.	Масса ед.,кг	Приме-чание
		Козырек №1	2		
1	Системы остекления "СПАЙДЕР"	Комплект крепления к тяге CF-01	7		
2	Системы остекления "СПАЙДЕР"	Комплект креп. к тяге двухпалый CF-01	2		
3	Системы остекления "СПАЙДЕР"	Наконечник для тяги(левый) M14 CF-07L	9		
4	Системы остекления "СПАЙДЕР"	Тяга, длиной 1900мм. M14 CF-06	2		
5	Системы остекления "СПАЙДЕР"	Комплект крепления к стене CF-03	7		
6	Системы остекления "СПАЙДЕР"	Комплект креп. к стене двухпалый CF-03	2		
7	Системы остекления "СПАЙДЕР"	Кронштейн крепления тяги к стене CF-02	9		
8	Системы остекления "СПАЙДЕР"	Наконечник для тяги M14 CF-07R(прав.)	9		
9	ГОСТ 24379	Анкер для высоких нагрузок	10		
10	Системы остекления "СПАЙДЕР"	Стекло закаленное-12мм	1		S=3,47 м2

Изм.	Кол.уч.	Лист	N док.	Подпись	Дата
ГИП		Крутова И.Р.			
ГАП		Сырбу И.			
Проверил		Сырбу И.			
Разработал		Пирвердиев Г.			
Н.контроль		Крутова И.Р.			

РП- 230055/00-1-АС

"Разработка проектно-сметной документации на строительство 90 квартирного многоэтажного жилого дома, расположенного по адресу: область Ұлытау, город Жезказган, ул. Алашахана 34С» (без благоустройства)"

Блок 34.1 С

Стадия	Лист	Листов
РП	47	56

Узел 8

ТОО "INK Architects (Ай Эн Кей Архитектс)" Лицензия ГСЛ №22020996

Взам. инв.N

Подпись и дата

Инв.N подл.

Формат А2

УЗЕЛ 10
Устройство фасада в месте разрыва блоков 1Т и 2Т

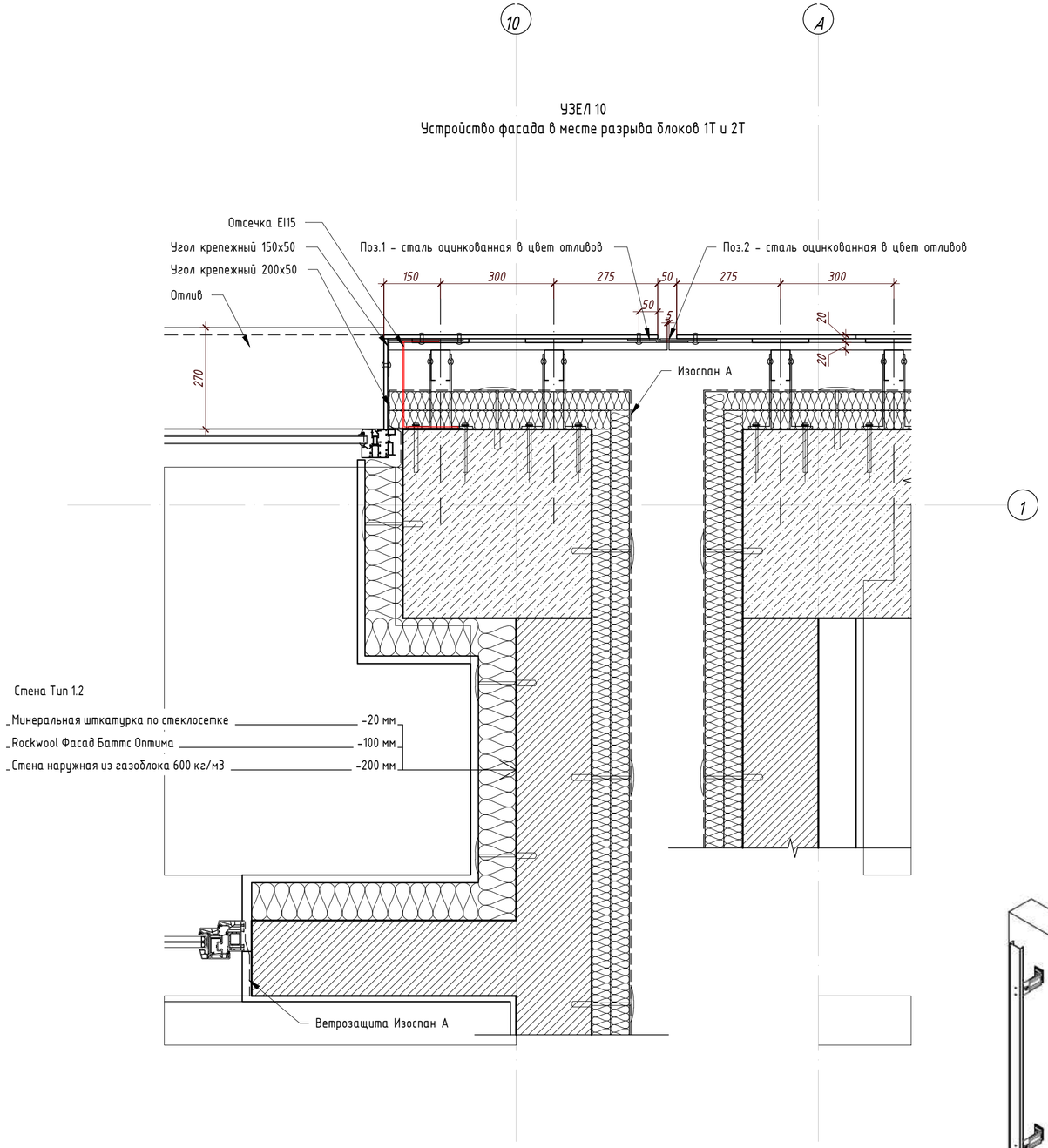

УЗЕЛ 9
Устройство фасада на углах здания

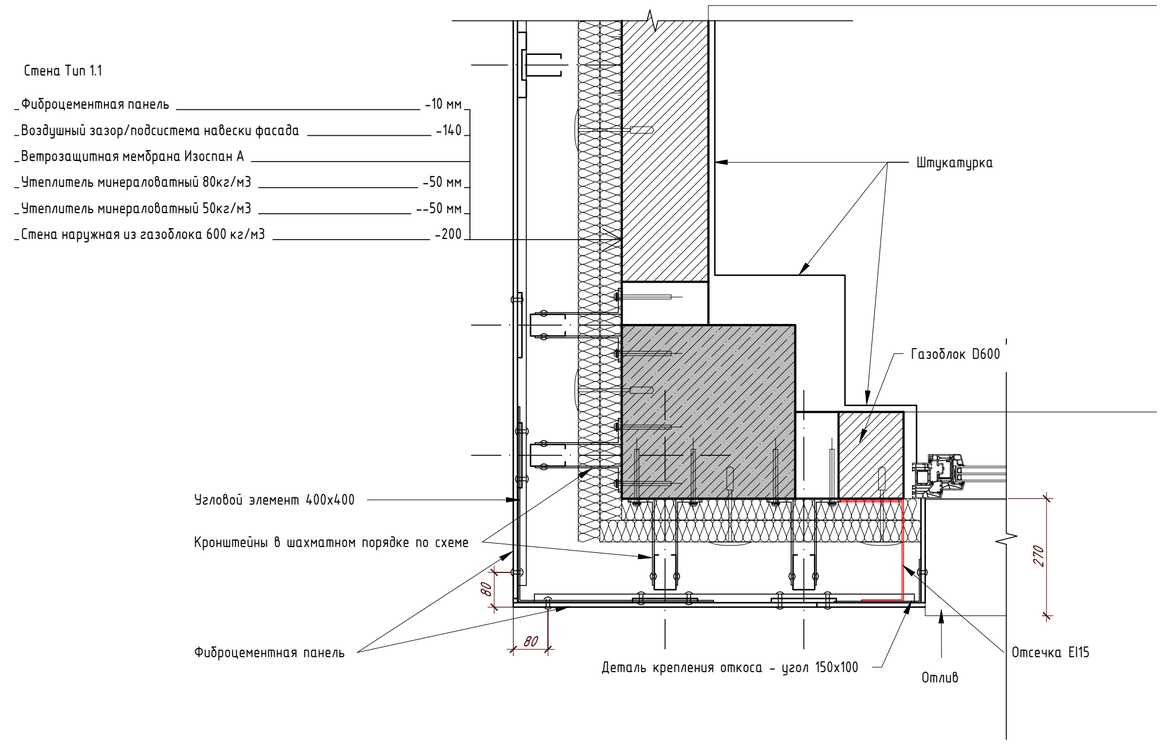

Угловой элемент крепления -эскиз

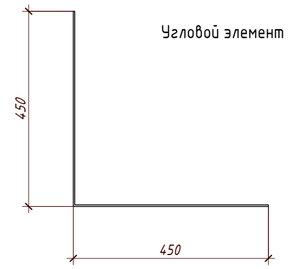

Схема установки угловых кронштейнов

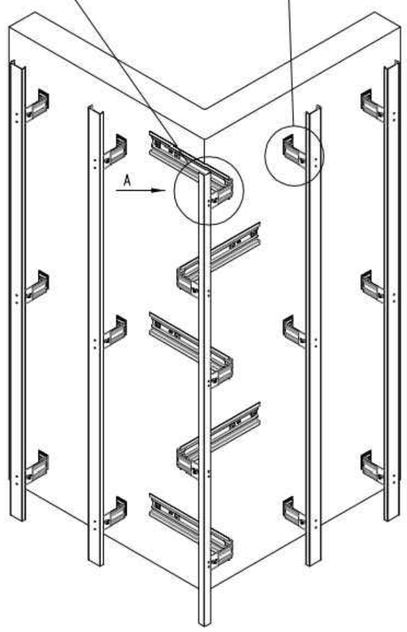

						РП- 230055/00-1-АС
						"Разработка проектно-сметной документации на строительство 90 квартирного многоэтажного жилого дома, расположенного по адресу: область Улытау, город Жезказган, ул. Алашахана 34С» (без благоустройства)"
Изм.	Кол.уч.	Лист	N док.	Подпись	Дата	
ГИП		Крутова И.Р.				Блок 34.1 С — Стадия: РП; Лист: 48; Листов: 56
ГАП		Сырбу И.				
Проверил		Сырбу И.				
Разработал		Пирвердиев Г.				Узлы 9,10 — ТОО "INK Arhitects (Ай Эн Кей Архитектс)" Лицензия ГСЛ №22020996
Н.контроль		Крутова И.Р.				

Взам. инв.N

Подпись и дата

Инв.N подл.

Формат А2

УЗЕЛ 11
Сопряжение юлоков 1Т и 2Т

Эскиз крышки парапета тип 1.1.

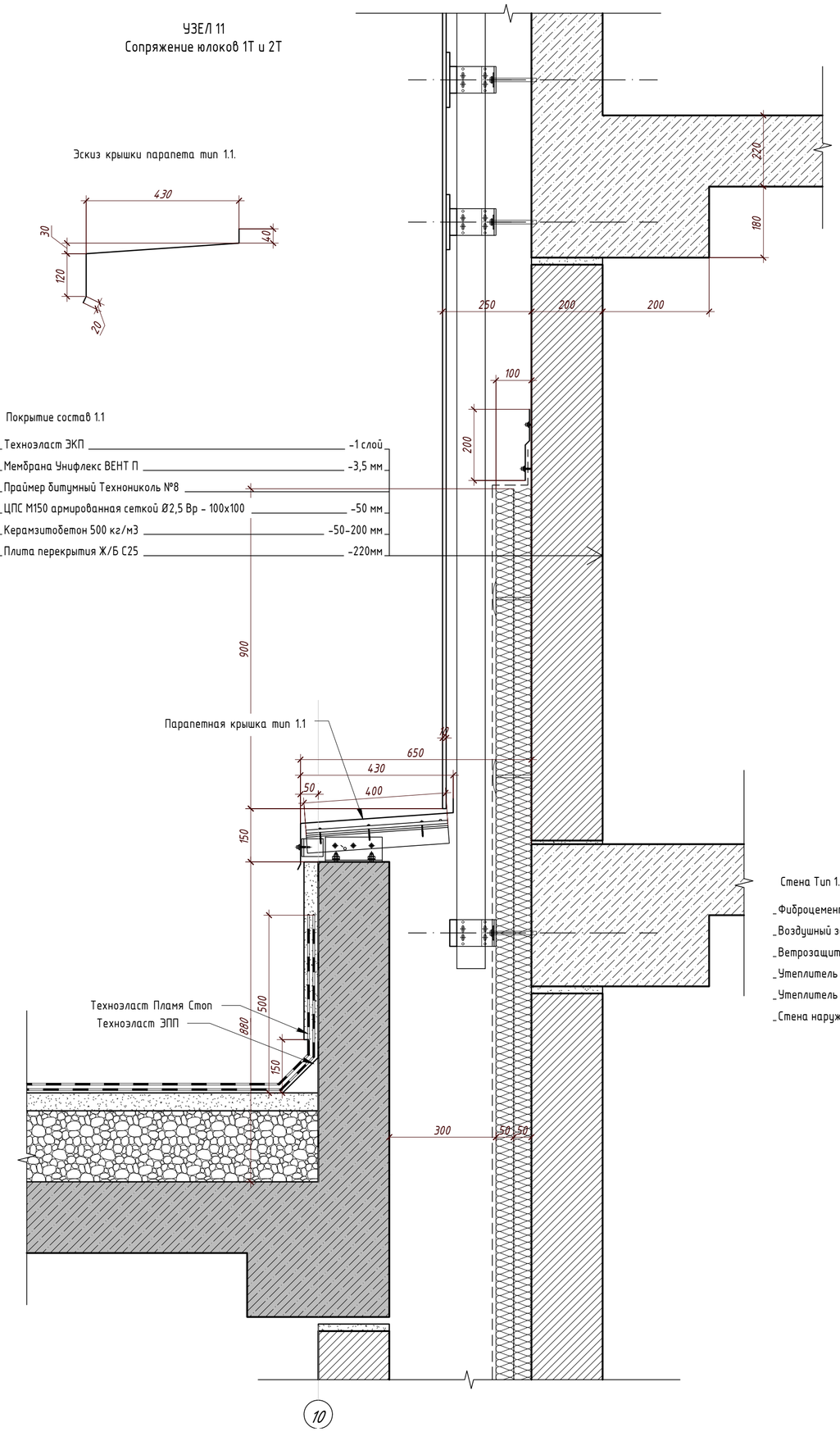

Покрытие состав 1.1

- Техноэласт ЭКП — 1 слой
- Мембрана Унифлекс ВЕНТ П — 3,5 мм
- Праймер битумный Технониколь №8
- ЦПС М150 армированная сеткой Ø2,5 Вр - 100х100 — 50 мм
- Керамзитобетон 500 кг/м3 — 50-200 мм
- Плита перекрытия Ж/Б С25 — 220мм

Стена Тип 1.1

- Фиброцементная панель — 10 мм
- Воздушный зазор/подсистема навески фасада — 140
- Ветрозащитная мембрана Изоспан А
- Утеплитель минераловатный 80кг/м3 — 50 мм
- Утеплитель минераловатный 50кг/м3 — 50 мм
- Стена наружная из газоблока 600 кг/м3 — 200

УЗЕЛ 12
Сопряжение покрытий кровли тип 1.1 и тип 1.7

Покрытие состав 1.1

- Техноэласт ЭКП — 1 слой
- Мембрана Унифлекс ВЕНТ П — 3,5 мм
- Праймер битумный Технониколь №8
- ЦПС М150 армированная сеткой Ø2,5 Вр - 100х100 — 50 мм
- Керамзитобетон 500 кг/м3 — 50-200 мм
- Плита перекрытия Ж/Б С25 — 220мм

Покрытие состав 1.7

- Техноэласт Декор — 1 слоя
- Обмазочная гидроизоляция Технониколь AquaMast — 2 слоя
- ЦПС М100 армированная сеткой Ø2 Вр - 50х50 — 50 мм
- CARBON PROF — 150 мм
- Перекрытие Ж/Б С25 — 220 мм

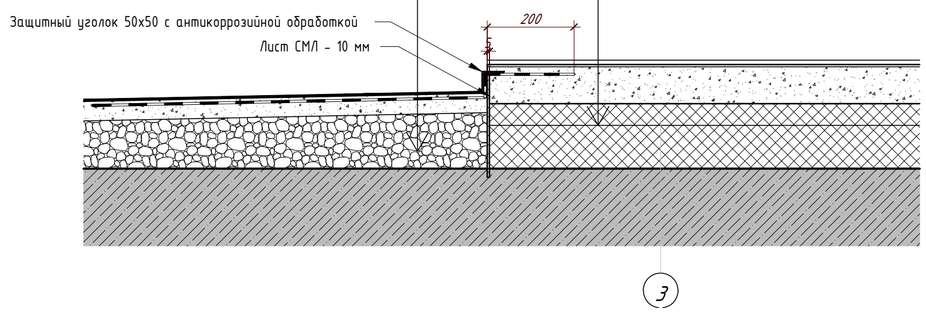

УЗЕЛ 13
Примыкание покрытия чердака к внешним стенам

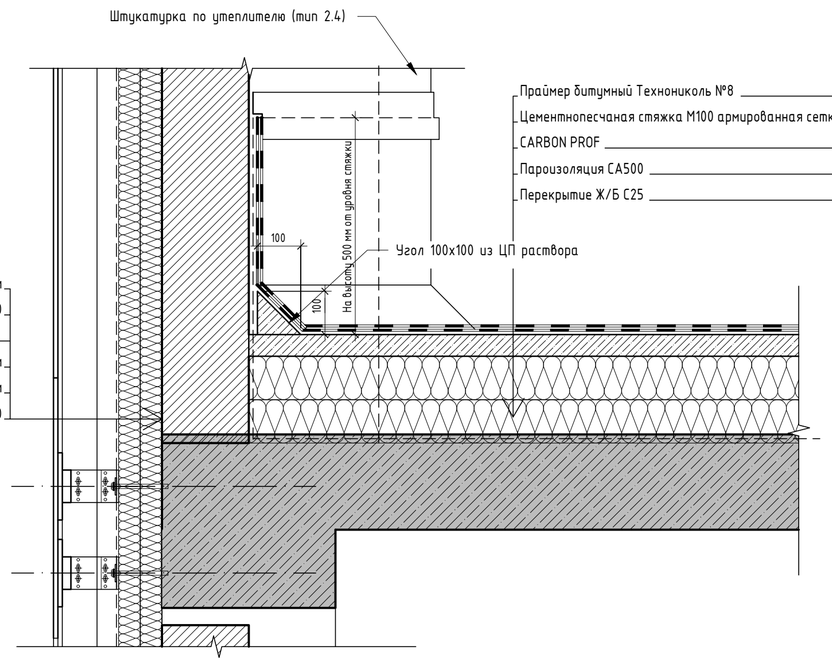

Изм.	Кол.уч.	Лист	N док.	Подпись	Дата	РП- 230055/00-1-АС		
						"Разработка проектно-сметной документации на строительство 90 квартирного многоэтажного жилого дома, расположенного по адресу: область Ұлытау, город Жезказган, ул. Алашахана 34С» (без благоустройства)"		
ГИП		Крутова И.Р.				Блок 34.1 С	Стадия: РП	Лист: 49 / Листов: 56
ГАП		Сырбу И.						
Проверил		Сырбу И.						
Разработал		Пирвердиев Г.				Узлы 11,12,13	ТОО "INK Architects (Ай Эн Кей Архитектс)" Лицензия ГСЛ №22020996	
Н.контроль		Крутова И.Р.						

Взам. инв.N

Подпись и дата

Инв.N подл.

Формат А2

Крыльцо 4 - фрагмент плана М 1:25

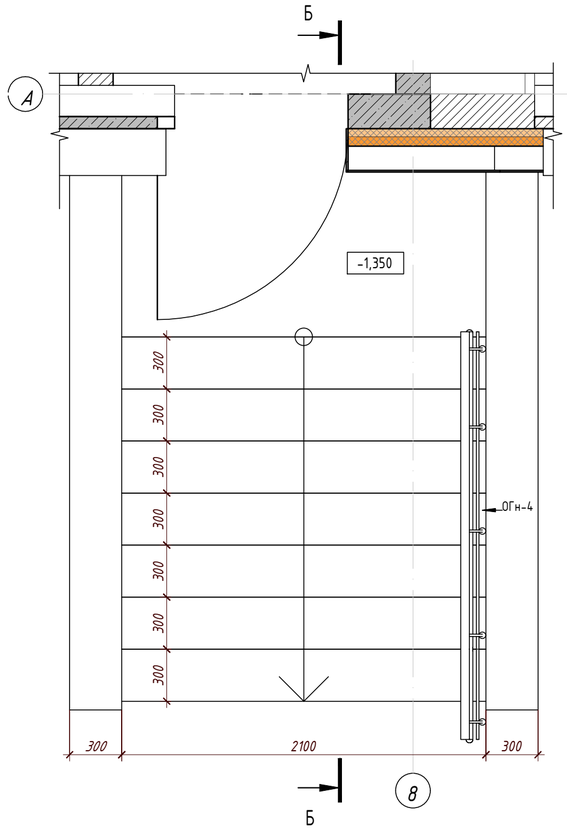

Крыльцо 5 - фрагмент плана М 1:25

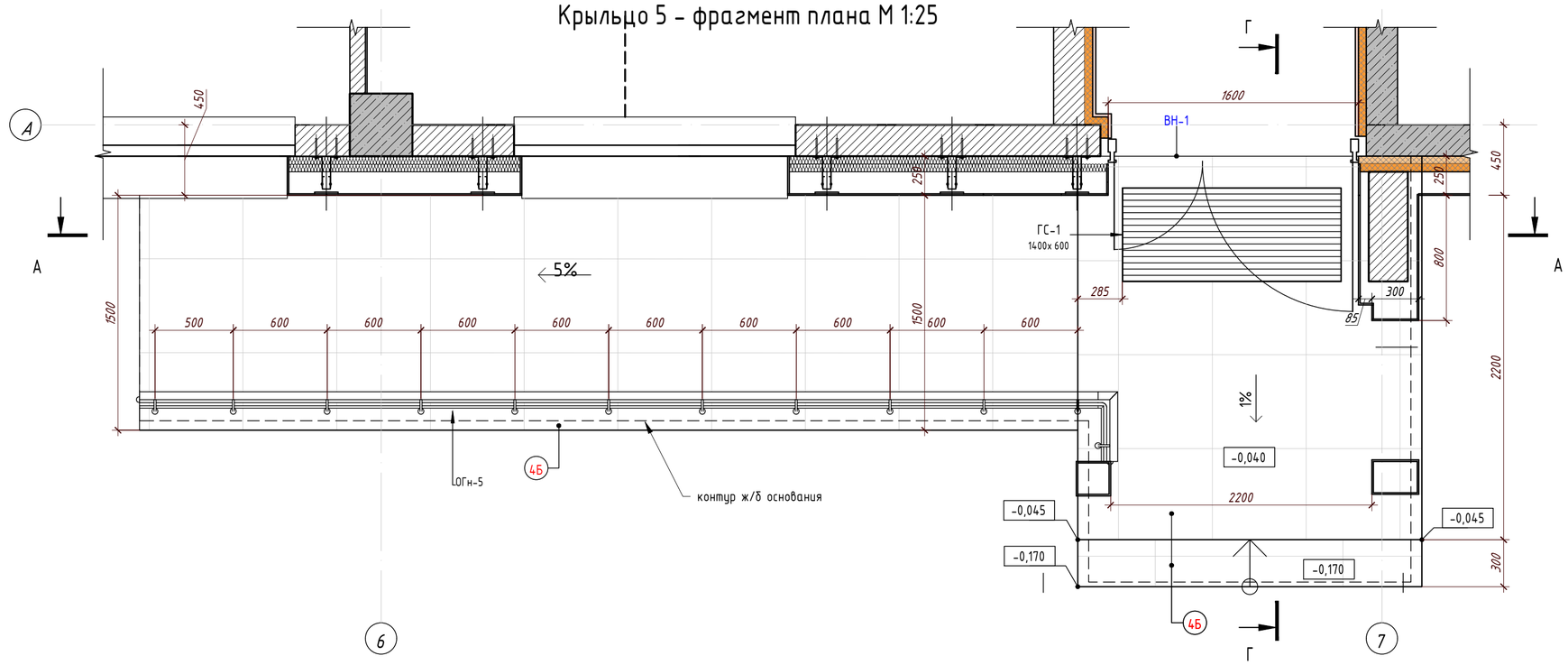

Крыльцо 6 - фрагмент плана М 1:25

						РП- 230055/00-1-АС
						"Разработка проектно-сметной документации на строительство 90 квартирного многоэтажного жилого дома, расположенного по адресу: область Ұлытау, город Жезказган, ул. Алашахана 34С» (без благоустройства)"
Изм.	Кол.уч.	Лист	N док.	Подпись	Дата	
ГИП		Крутова И.Р.				Блок 34.1 С — Стадия: РП; Лист: 50; Листов: 56
ГАП		Сырбу И.				
Проверил		Сырбу И.				
Разработал		Пирвердиев Г.				Устройство крылец Кр 4,5,6
Н.контроль		Крутова И.Р.				ТОО "INK Arhitects (Ай Эн Кей Архитектс)" Лицензия ГСЛ №22020996

Взам. инв.N

Подпись и дата

Инв.N подл.

Формат А2

Сечение А-А

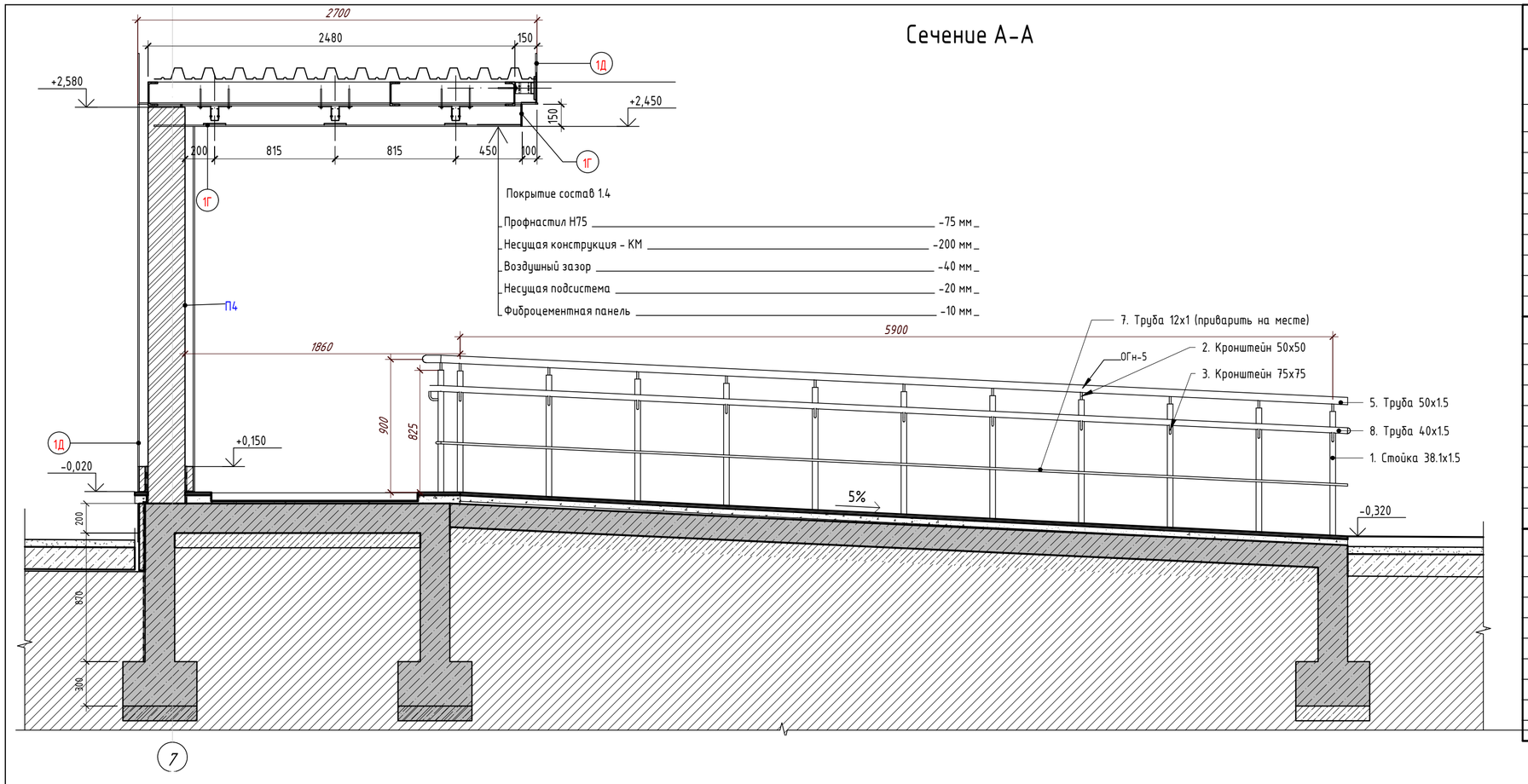

СПЕЦИФИКАЦИЯ ДЕТАЛЕЙ НАРУЖНЫХ ОГРАЖДЕНИЙ ОГн 90/70

Поз.		Наименование	Кол-во (шт.)	Масса (кг)	Примечание
		ОГн-4			
1	ГОСТ 9941-81	Стойка труба 38.1х1.5 AISI304 H=870	5		
2	ГОСТ 9941-81	Держатель поручня D12 50х80	5		
3	ГОСТ 9941-81	Держатель поручня D12 75х75	5		
4		Крышка держателя стойки	5		
5	ГОСТ 9941-81	Труба 50.8х1.50 AISI304	2,57		
6		Наконечник трубы полусфера D50.8	2		
7	ГОСТ 9941-81	Труба D12х1 AISI304	2,57		
8	ГОСТ 9941-81	Труба 40х1 AISI304	2,57		
9		Наконечник трубы полусфера D40	2		
		ОГн-5			
1	ГОСТ 9941-81	Стойка труба 38.1х1.5 AISI304 H=870	12		
2	ГОСТ 9941-81	Держатель поручня D12 50х80	12		
3	ГОСТ 9941-81	Держатель поручня D12 75х75	12		
4		Крышка держателя стойки	12		
5	ГОСТ 9941-81	Труба 50.8х1.50 AISI304	6,46		
6		Наконечник трубы полусфера D50.8	2		
7	ГОСТ 9941-81	Труба D12х1 AISI304	6,46		
8	ГОСТ 9941-81	Труба 40х1 AISI304	6,46		
9		Наконечник трубы полусфера D40	2		
		ОГн-6			
1	ГОСТ 9941-81	Стойка труба 38.1х1.5 AISI304 H=870	15		
2	ГОСТ 9941-81	Держатель поручня D12 50х80	15		
3	ГОСТ 9941-81	Держатель поручня D12 75х75	15		
4		Крышка держателя стойки	15		
5	ГОСТ 9941-81	Труба 50.8х1.50 AISI304	8,33		
6		Наконечник трубы полусфера D50.8	2		
7	ГОСТ 9941-81	Труба D12х1 AISI304	8,33		
8	ГОСТ 9941-81	Труба 40х1 AISI304	8,33		
9		Наконечник трубы полусфера D40	2		

Сечение Б-Б

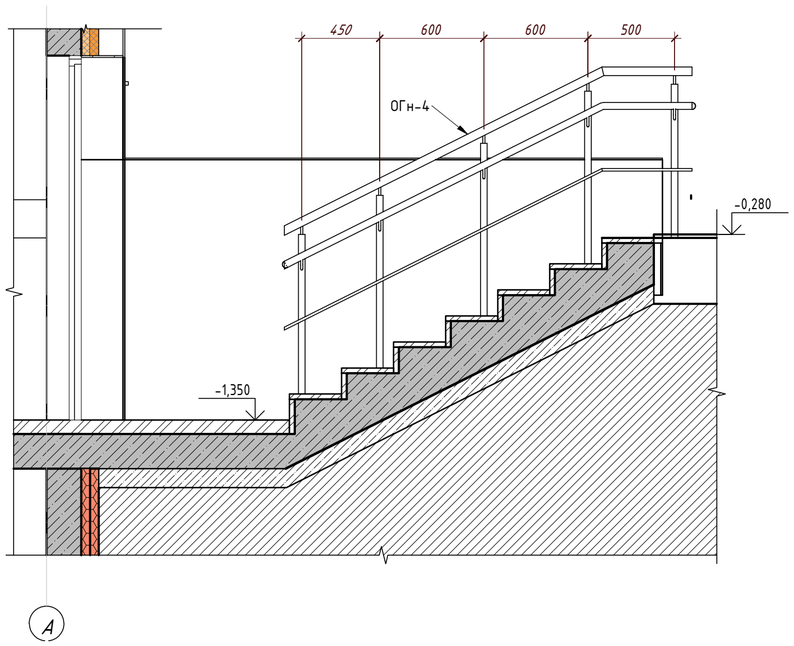

Сечение Г-Г

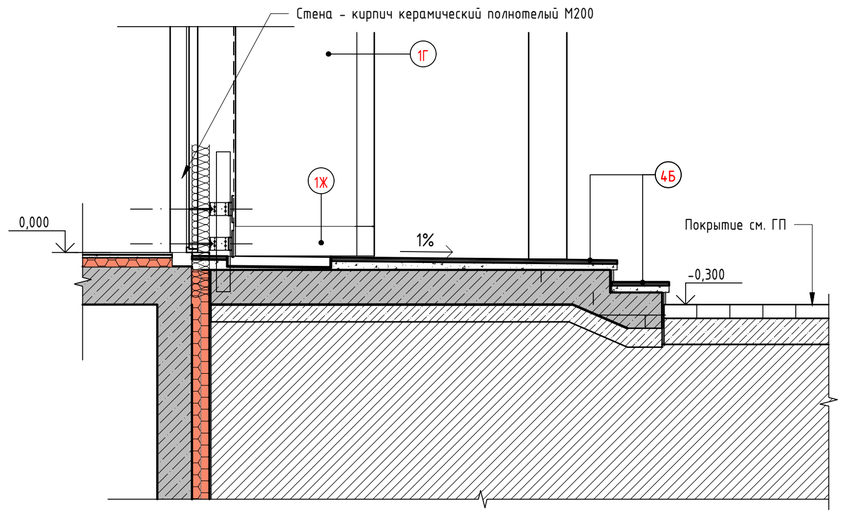

Изм.	Кол.уч.	Лист	N док.	Подпись	Дата	РП- 230055/00-1-АС
ГИП		Крутова И.Р.				"Разработка проектно-сметной документации на строительство 90 квартирного многоэтажного жилого дома, расположенного по адресу: область Ұлытау, город Жезказган, ул. Алашахана 34С» (без благоустройства)"
ГАП		Сырбу И.				Блок 34.1 С — Стадия: РП; Лист: 51; Листов: 56
Проверил		Сырбу И.				
Разработал		Пирвердиев Г.				Устройство крыльца 6 - сечения А-А, Б-Б
Н.контроль		Крутова И.Р.				ТОО "INK Architects (Ай Эн Кей Архитектс)" Лицензия ГСЛ №22020996

Взам. инв.N | Подпись и дата | Инв.N подл.

Формат А2

УЗЕЛ 15
Примыкание конструкции козырька и входной группы секции 1

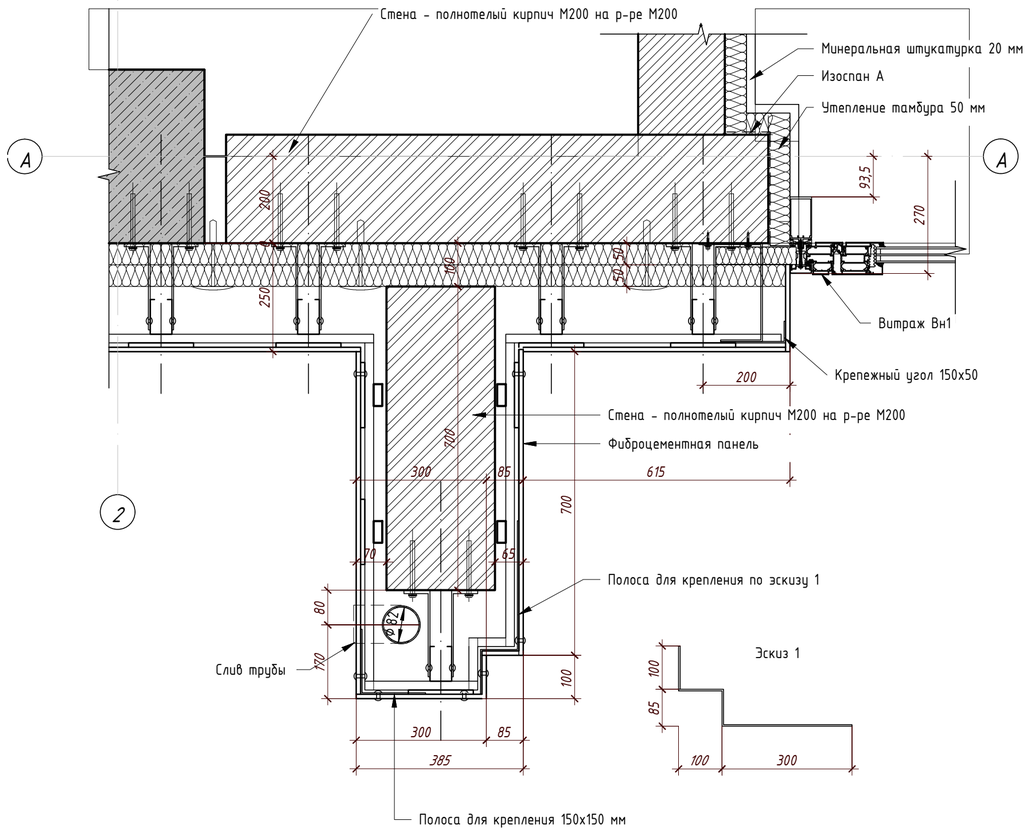

УЗЕЛ 16
Примыкание козырька и входной группы секции 2

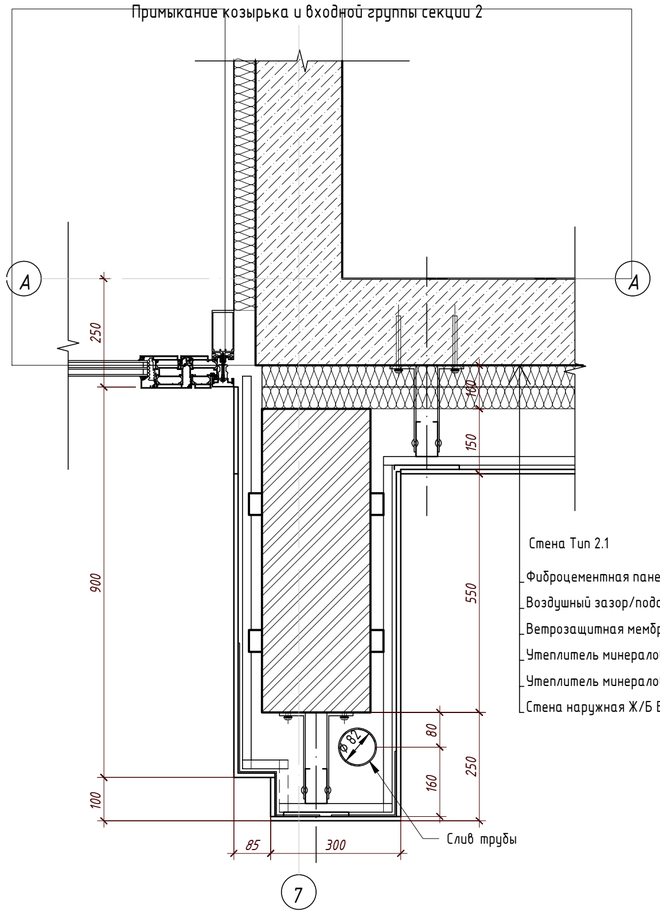

Стена Тип 2.1

Фиброцементная панель	-10 мм
Воздушный зазор/подсистема навески фасада	-140
Ветрозащитная мембрана Изоспан А	
Утеплитель минераловатный 80кг/м3	-50 мм
Утеплитель минераловатный 50кг/м3	--50 мм
Стена наружная Ж/Б В25	-200

УЗЕЛ 17
Устройство покрытия крыльца

Покрытие состав 1.8

Керамогранит с нескользящей поверхностью	-10 мм
Клей плиточный	-5 мм
ЦПС М150 армированная сеткой Ø2,5 Вр - 100х100	-45
Обмазочная гидроизоляция Aquamast	-2 слоя
Конструкция крыльца -Ж/Б С25	-переменная

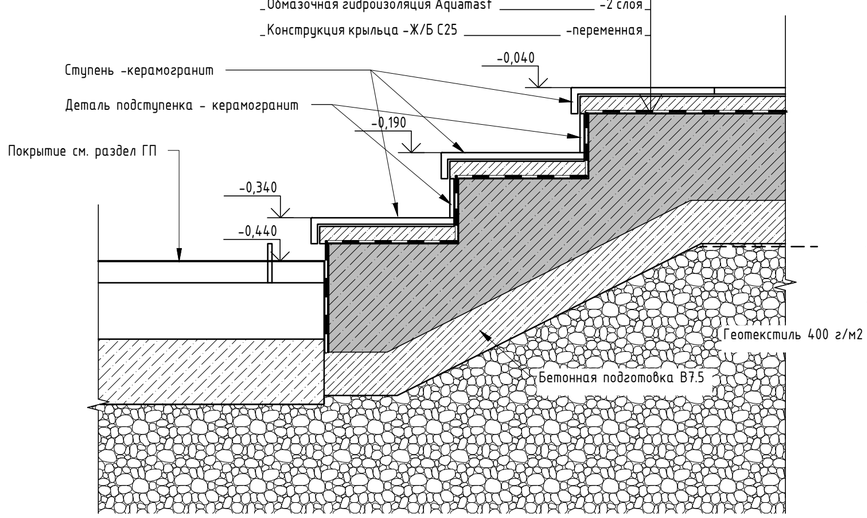

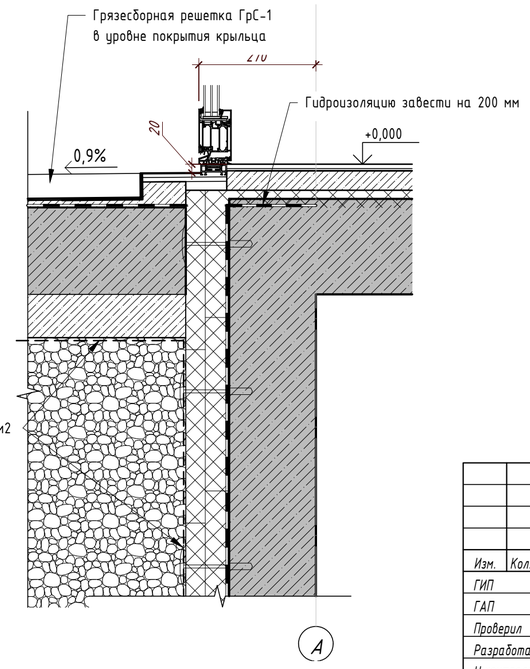

Изм.	Кол.уч.	Лист	N док.	Подпись	Дата	РП- 230055/00-1-АС		
						"Разработка проектно-сметной документации на строительство 90 квартирного многоэтажного жилого дома, расположенного по адресу: область Ұлытау, город Жезказган, ул. Алашахана 34С» (без благоустройства)"		
ГИП		Крутова И.Р.				Блок 34.1 С	Стадия	Лист	Листов
ГАП		Сырбу И.					РП	52	56
Проверил		Сырбу И.							
Разработал		Пирвердиев Г.				Узлы 15,16,17	ТОО "INK Arhitects (Ай Эн Кей Архитектс)" Лицензия ГСЛ №22020996		
Н.контроль		Крутова И.Р.							

Взам. инв.N

Подпись и дата

Инв.N подл.

Формат А2

Стена Тип 1.1

- Фиброцементная панель — 10 мм
- Воздушный зазор/подсистема навески фасада — 140
- Ветрозащитная мембрана Изоспан А
- Утеплитель минераловатный 80кг/м3 — 50 мм
- Утеплитель минераловатный 50кг/м3 — 50 мм
- Стена наружная из газоблока 600 кг/м3 — 200

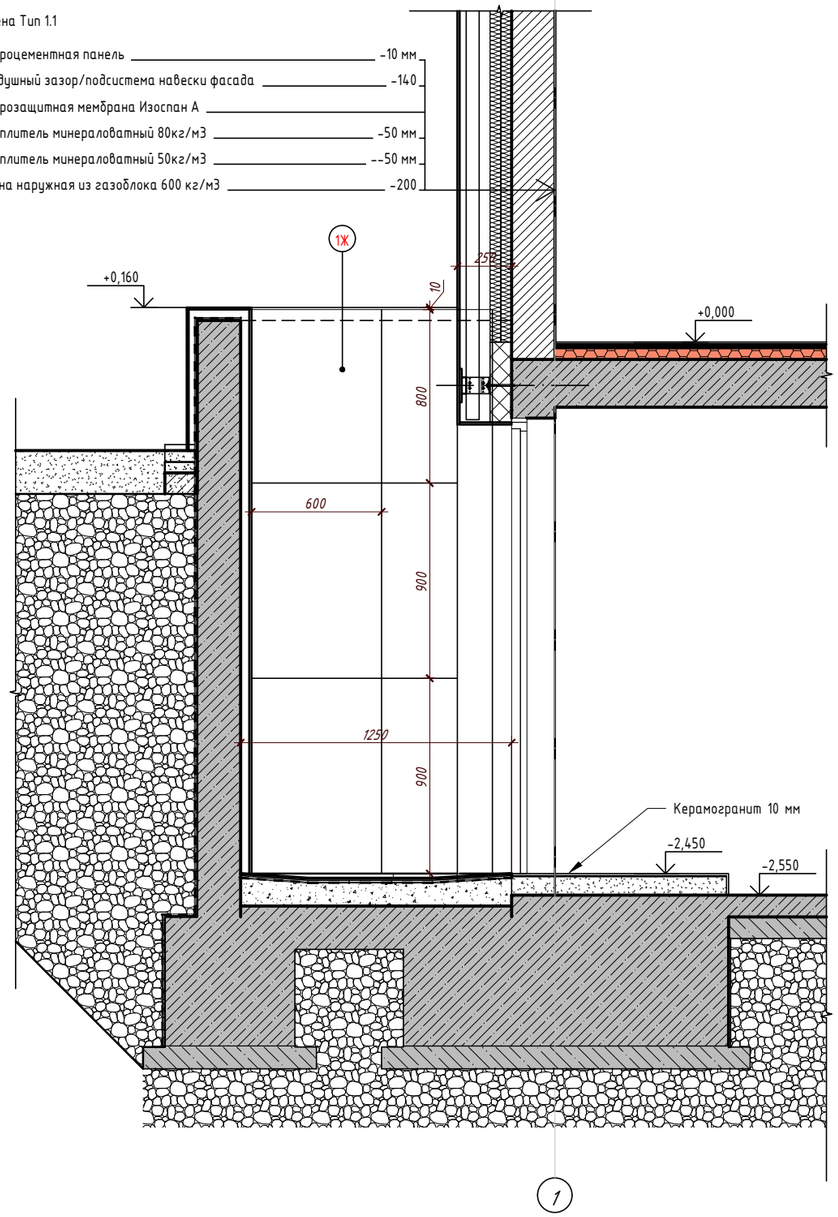

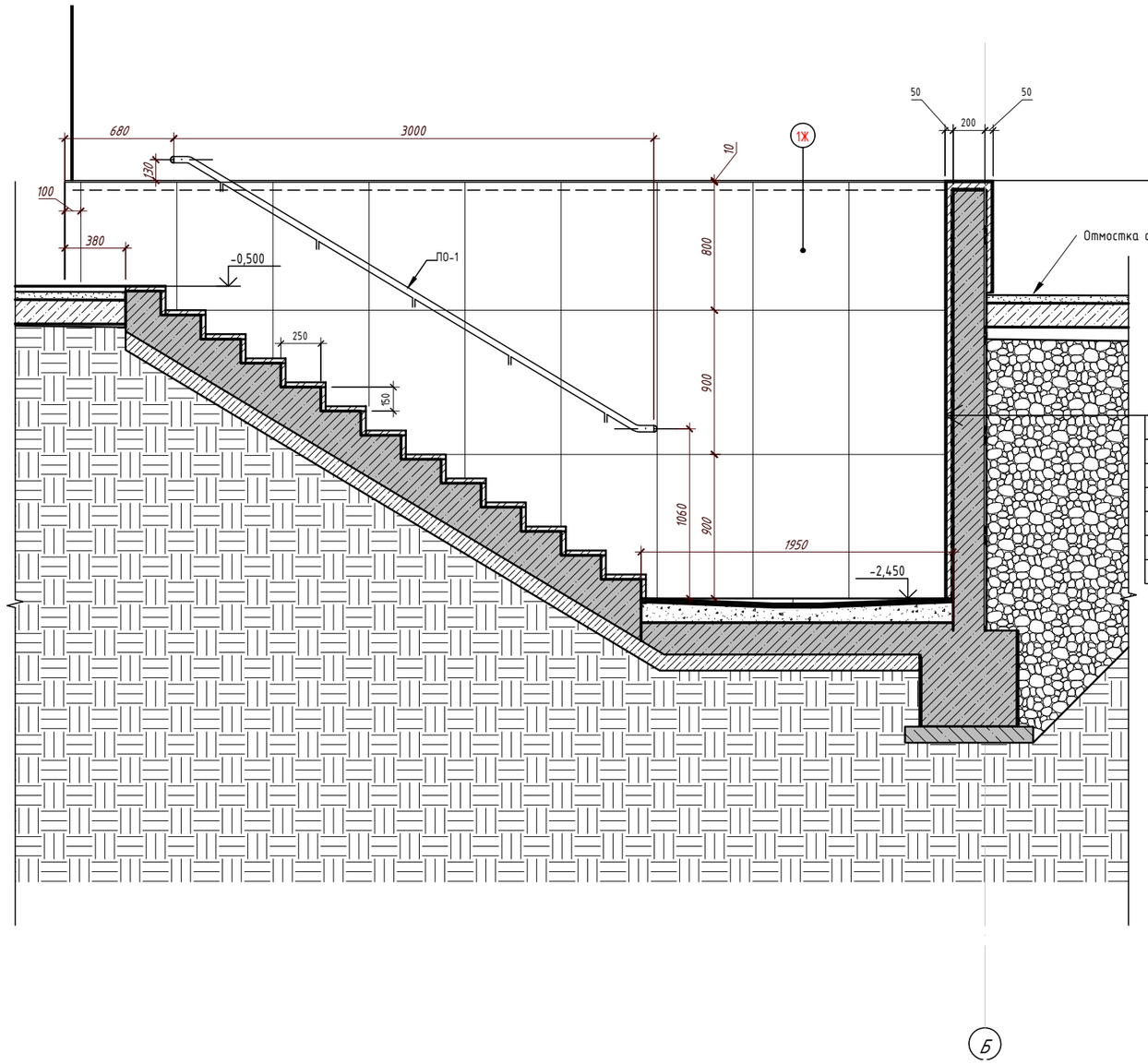

Изм.	Кол.уч.	Лист	N док.	Подпись	Дата	РП- 230055/00-1-АС		
						"Разработка проектно-сметной документации на строительство 90 квартирного многоэтажного жилого дома, расположенного по адресу: область Ұлытау, город Жезказган, ул. Алашахана 34 С» (без благоустройства)"		
ГИП		Крутова И.Р.				Блок 34.1 С	Стадия	Лист	Листов
ГАП		Сырбу И.					РП	53	56
Проверил		Сырбу И.							
Разработал		Пирвердиев Г.				Устройство Крыльца Кр-7	ТОО "INK Arhitects (Ай Эн Кей Архитектс)" Лицензия ГСЛ №22020996		
Н.контроль		Крутова И.Р.							

Взам. инв.N

Подпись и дата

Инв.N подл.

Формат А2

Техническое задание
на разработку НФсВЗ
(навесная фасадная системы с воздушным зазором)
на объекте
«Разработка проектно-сметной документации на строительство 90 квартирных многоэтажных жилых домов, расположенных область Улытау, город Жезгазган, ул. Алашахана 34С»(без благоустройства)

1. Монтаж навесной фасадной системы с воздушным зазором (НФсВЗ) выполнить в соответствии с проектной документацией, требованиями СП РК 5.06-19-2012 «Проектирование и монтаж навесных фасадов с воздушным зазором (с изменениями и дополнениями по состоянию на 04.04.2017 г.)
2. Проектирование и монтаж НФсВЗвыполнить лицензированной организацией имеющей доступ к производству работ.
3. В проекте производства работ (ППР) необходимо разработать альбом Технических решений (НФсВЗ) в соответствии с требованиями СП РК 5.06-19-2012
4. Проектируемая НФсВЗ, ее элементы, материалы и комплектующие изделия должны соответствовать требованиям нормативных документов: стандартов, технических условий, технических свидетельств, региональных и ведомственных норм градостроительного проектирования, утвержденных в установленном порядке.
Конструкцию НФсВЗ, включая детали и узлы ее крепления к несущим конструкциям здания, необходимо проектировать с учетом
- совместного действия статической нагрузки от собственного веса НФсВЗ и возможности двухстороннего обледенения облицовки и ветровых нагрузок, в т.ч. пульсационной составляющей;
- изменения температуры в годовом и суточном циклах, обеспечив при этом свободу температурных деформаций при сохранении прочностных и теплотехнических свойств НФсВЗ.
5. Нормативный срок эксплуатации материалов конструкций НФсВЗ должен составлять:
- для зданий нормального уровня ответственности не менее 30 лет.
Долговечность конструкции каркаса НФсВЗ по прочностным показателям и надежности должна быть обеспечена путем обоснованного выбора коэффициентов безопасности по нагрузкам при определении расчетных нагрузок.
Долговечность элементов несущего каркаса должна быть обеспечена защитой их от коррозии согласно СНиП 3.04.03. Коррозионная стойкость стальных конструкций должна обеспечиваться выполнением требований СНиП РК 2.01-19.

6. Противопожарные требования:
Навесная фасадная система с воздушным зазором (НФсВЗ) должна иметь класс пожарной опасности К0 (непожароопасная).
Обрамление оконных и дверных проемов должно быть выполнено с устройством противопожарных коробов по контуру проемов, с целью предотвращения проникновения пламени во внутренний объём (НФсВЗ) и защиты проема от атмосферных осадков. Короб (включая отлив) выполнить в соответствии с проектом и Альбомом технических решений производителя НФС, из оцинкованной стали, толщиной не менее 0,5 мм с полимерным покрытием.
В состав исполнительной документации подрядчик обязан включить документы, подтверждающие группу горючести применяемых материалов, а также экспертное заключение аккредитованной противопожарной лаборатории по определению класса пожарной опасности (НФсВЗ) .

7. На первых и цокольных этажах зданий предусмотреть антивандальные мероприятия.
Конструкции навесных фасадных систем с антивандальной устойчивостью должны соответствовать следующим требованиям:
- выдерживать принятые ударные нагрузки без остаточных деформаций;
- обладать повышенной прочностью облицовки и конструктивных элементов;
- иметь скрытое крепление, не допускающее несанкционированный демонтаж элементов;
- не применять на фасаде выступающие элементы;
- исключить использование легко деформируемых отделочных элементов (раскладок, декоративных профилей и т.п.);
- не допускать устройства больших отверстий и зазоров между элементами облицовки;
- применять для облицовки фасадов только негорючие материалы;
- должны обладать ремонтопригодностью, а именно:
- позволять монтировать, демонтировать и восстанавливать элементы облицовки и несущего каркаса в пределах зон повреждений в любое время года;
- иметь возможность простой и удобной подгонки заменяемых элементов.
8. Предусмотреть специальную защиту элементов конструкции, выполненных из недостаточно стойких материалов.
9. Проектная документация должна комплектоваться:

- техническим свидетельством на НФсВЗ с обязательными приложениями: «Техническая оценка пригодности продукции для применения в строительстве» и «Альбом технических решений»;
- протоколами испытаний основных конструктивных элементов и узлов крепления системы к несущему каркасу здания;
- перечнем мероприятий по профилактическим осмотрам (мониторингу), чистке, мытью и ремонту НФсВЗ в процессе эксплуатации здания. Конструкции должны отвечать особым эксплуатационным требованиям, связанным с обслуживанием и ремонтом фасадов.
- На участках фасадов, примыкающих к пешеходным зонам необходимо предусмотреть меры по защите людей от падения элементов облицовки при случайных экстремальных воздействиях на фасад.

10. После разработки альбом технических решений (стадия ППР), подрядной организации необходимо согласовать его с Заказчиком и Генпроектировщиком.
11. Монтаж НФсВЗ необходимо выполнять в полном соответствии с согласованным проектом, после его привязки к ограждающим конструкциям здания по результатам геодезических съемок (исполнительной схемы) , геометрических измерений и технологической последовательности.
12. В каждой секции блока выполнить по одной трехкомнатной квартире с кухней-нишей.
13. Вестибюль, колясочную, почтовые ящики -- не предусматривать.

Взам. инв.N | Подпись и дата | Инв.N подл.

Изм.	Кол.уч.	Лист	N док.	Подпись	Дата	РП- 230055/00-1-АС		
						«Разработка проектно-сметной документации на строительство 90 квартирного многоэтажного жилого дома, расположенного по адресу: область Ұлытау, город Жезказган, ул. Алашахана 34С» (без благоустройства)		
ГИП		Крутова И.П.				Блок 34.1 С	Стадия	Лист	Листов
ГАП		Сырбу И.					РП	54	56
Проверил		Сырбу И.							
Разработал		Пирвердиев Г.				Техническое задание НФсВЗ	ТОО "INK Arhitects (Ай Эн Кей Архитектс)"		
Н.контроль		Крутова И.П.							

Формат А3

Фрагмент плана

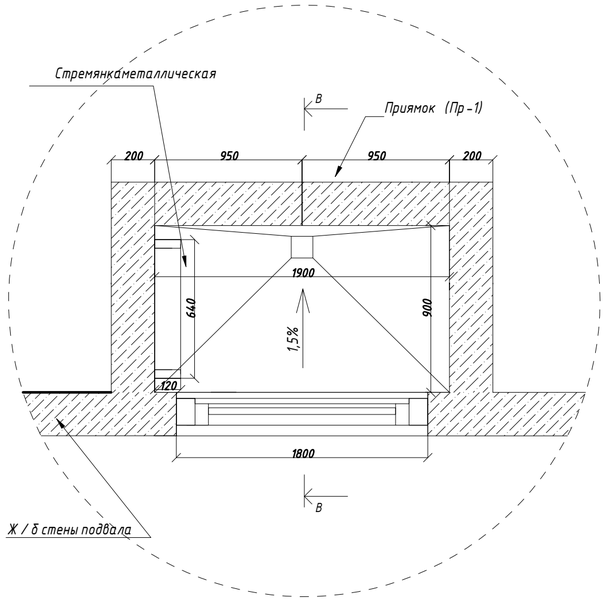

Сечение В-В

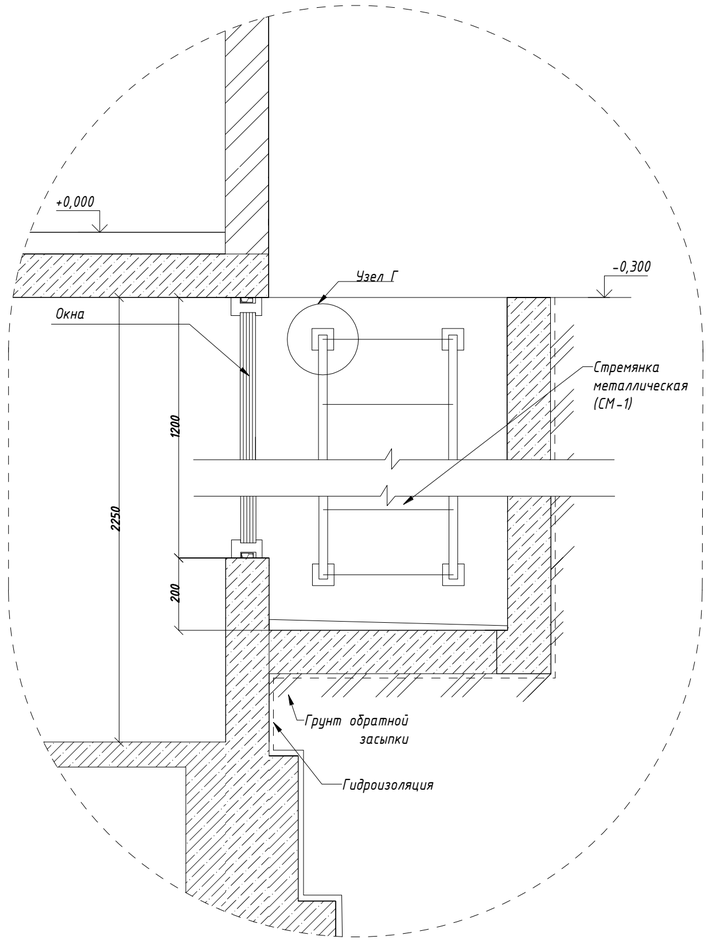

Спецификация материалов на устройство расход на один СМ

Поз.	Обозначение	Наименование	Кол. шт.	Масса ед.кг	Приме-чание
		Стремянка металлическая-СМ	4	21,33	85,32 кг
1	ГОСТ 34028-2016	Арматура Ø8 А 240, L=600 мм	5	2,36	11,8 кг
2	ГОСТ 8639-82	Труба стальная 40х 40 х 3,0 мм .L=1200 мм.	2	3,96	7,92 кг
3	ГОСТ 19903-2015	Лист 150х150 х 4,0 мм.	4	0,706	2,83 кг
4	ГОСТ 7798-70	Анкер М 10 х 100	16	0,071	1,14 кг

Расход материалов для стен приямков и отделки пола

Поз.	Обозначение	Наименование	Кол-во	Объем	Примечание
1	Приямок-1	Морозостойкая фасадная краска м2.	4 шт	2,06	8,24
2	Отделка пола	Стяжка из цементно-песчаного раствора М-150армированная 4 Вр1 50х50-85 мм. м2	4 шт	1,71	6,84

Вид сверху

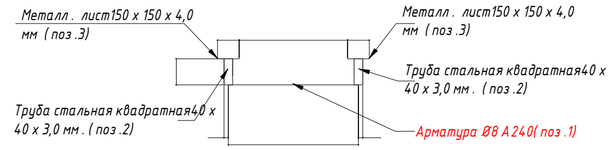

Узел Г
(крепление СМ-1) М 1:10

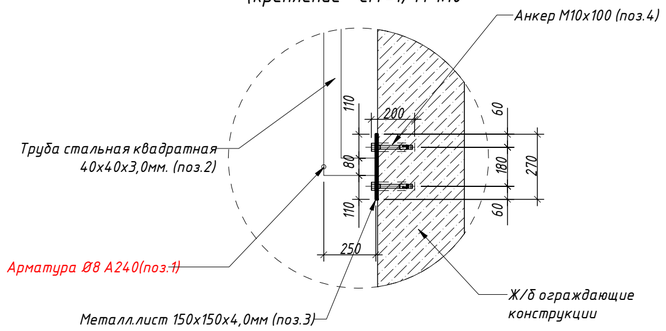

Вид спереди

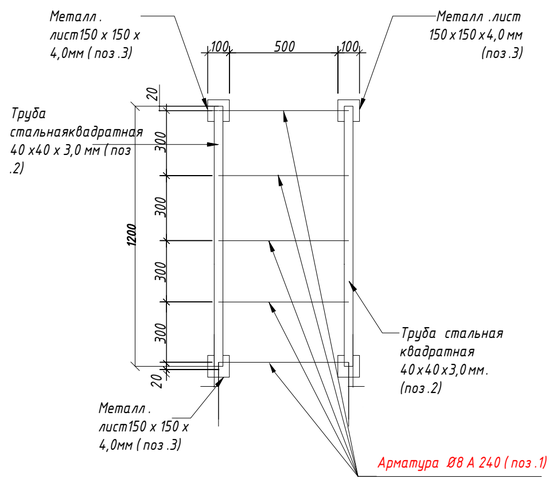

Вид сбоку

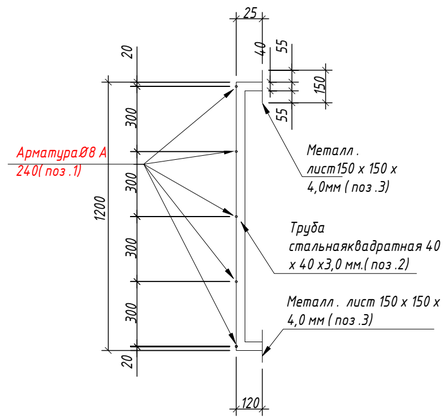

Примечания:
1.Сварка аргонодуговая по ГОСТ 14.771-76* с присадочной проволокой СВ-07Х 19Н 10Б ГОСТ 2246-70.
2.В труднодоступных местах сварка дуговая по ГОСТ 5264-80*. Электрод Э50А ГОСТ 9467-75*.
3. Высота катета равна наименьшей толщине свариваемых деталей.

						РП- 230055/00-1-АС
						"Разработка проектно-сметной документации на строительство 90 квартирного многоэтажного жилого дома, расположенного по адресу: область Ұлытау, город Жезказган, ул. Алашахана 34С» (без благоустройства)"
Изм.	Кол.уч.	Лист	N док.	Подпись	Дата	
ГИП		Крутова И.Р.				Блок 34.1 С — Стадия: РП; Лист: 55; Листов: 56
ГАП		Сырбу И.				
Проверил		Сырбу И.				
Разработал		Пирвердиев Г.				Прямок - П1. Стремянка металлическая для приямка (См-1)
Н.контроль		Крутова И.Р.				ТОО "INK Arhitects (Ай Эн Кей Архитектс)" Лицензия ГСЛ №22020996

Взам. инв.N | Подпись и дата | Инв.N подл.

Формат А2

Сечение В-В. П-2

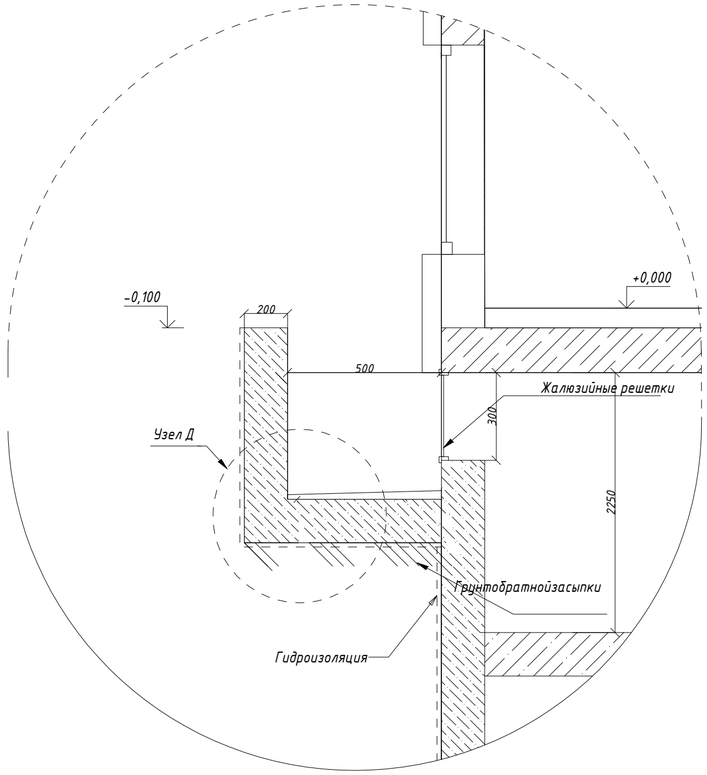

Сечение В-В. П-3

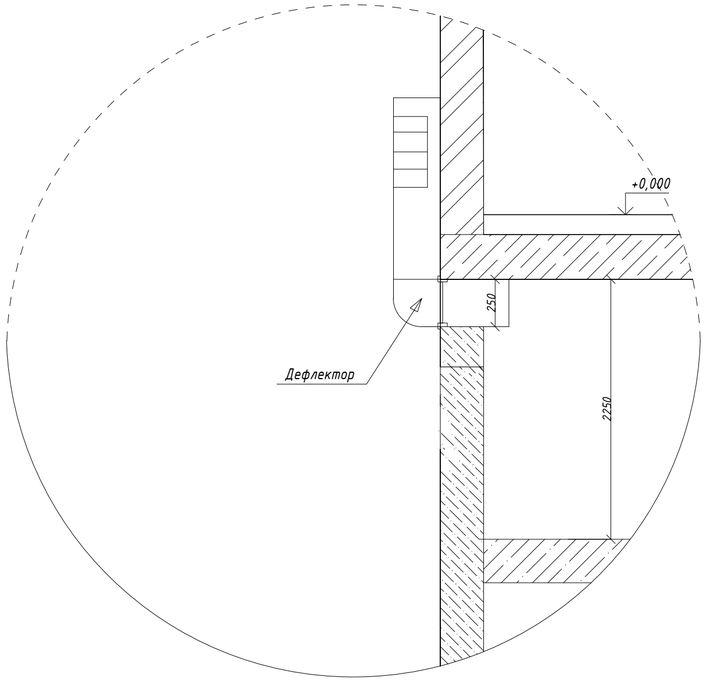

Фрагмент плана П-3

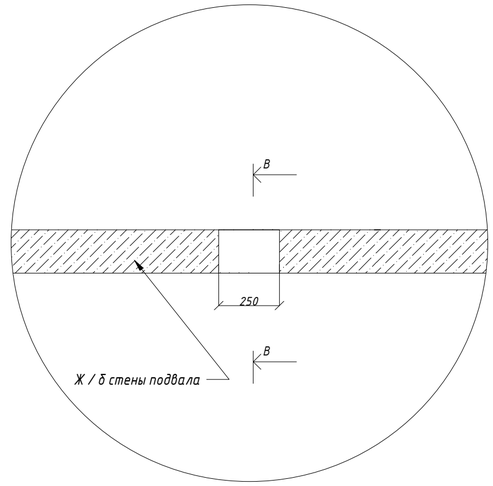

Фрагмент плана П-2

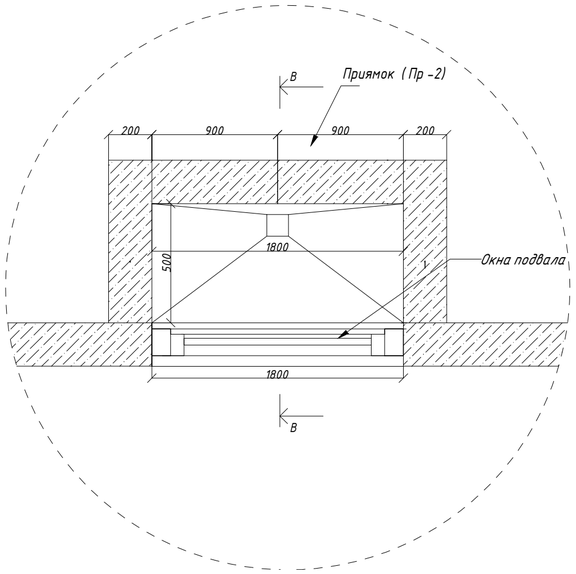

Расход материалов для стен приямков,отделки пола, дефлекторов

Поз .	Обозначение	Наименование	Кол-во	Объем	Примечание
1	Приямок-2	Морозостойкая фасадная краска м2.	4 шт	2,06	8,24
2	Отделка пола	Стяжка из цементно-песчаного раствораМ-150армированная 4 Вр1 50х50-85 мм. м2	4 шт	0,9	3,6
3	Дефлектор	ROSS дефлектор 200: Ф-204 мм	2 шт	1,5	3,0 п.м

Примечания:
1.Сварка аргонодуговая по ГОСТ 14771-76* с присадочной проволокой СВ-07Х19Н10Б ГОСТ 2246-70.
2.В труднодоступных местах сварка дуговая по ГОСТ 5264-80*. Электрод Э50А ГОСТ 9467-75*.
3. Высота катета равна наименьшей толщине свариваемых деталей.

						РП- 230055/00-1-АС
Изм.	Кол.уч.	Лист	N док.	Подпись	Дата	"Разработка проектно-сметной документации на строительство 90 квартирного многоэтажного жилого дома, расположенного по адресу: область Ұлытау, город Жезказган, ул. Алашахана 34С» (без благоустройства)"
ГИП		Крутова И.Р.				Блок 34.1 С — Стадия: РП; Лист: 56; Листов: 56
ГАП		Сырбу И.				
Проверил		Сырбу И.				
Разработал		Пирвердиев Г.				Прямок -П2, дефлекторы — ТОО "INK Architects (Ай Эн Кей Архитектс)" Лицензия ГСЛ №22020996
Н.контроль		Крутова И.Р.				

Взам. инв.N

Подпись и дата

Инв.N подл.

Формат А2