ТОО "INK Architects (Ай Эн Кей Архитектс)"

Лицензия ГСЛ №22020996 от 11.11.2022 года

«Разработка проектно-сметной документации на строительство 90 квартирного многоэтажного жилого дома, расположенного по адресу: область Ұлытау, город Жезказган, ул. Алашахана 34С» (без благоустройства)

# Рабочий проект

Том 3 Жилой дом Блок 34.2 С

Альбом 3.2.1

Архитектурно-строительная часть (АС)

Алматы, 2023 г.

ТОО "INK Architects (Ай Эн Кей Архитектс)"

Лицензия ГСЛ №22020996 от 11.11.2022 года

Заказчик: ГУ «Отдел строительства города Жезказган»

«Разработка проектно-сметной документации на строительство 90 квартирного многоэтажного жилого дома, расположенного по адресу: область Ұлытау, город Жезказган, ул. Алашахана 34С» (без благоустройства)

# Рабочий проект

## Том 3 Жилой дом Блок 34.2 С

## Альбом 3.2.1

## Архитектурно-строительная часть (АС)

| | | |
|---|---|---|
| Генеральный проектировщик: | ТОО "INK Architects (Ай Эн Кей Архитектс)" | |
| Директор | | Сагинбаев Р.М. |
| Главный инженер проекта | | Крутова И.Г. |
| Главный архитектор проекта | | Сырбу И. П. |

Алматы, 2023 г.

## ВЕДОМОСТЬ ОСНОВНЫХ КОМПЛЕКТОВ РАБОЧИХ ЧЕРТЕЖЕЙ

| Обозначение | Наименование | Примечание |
|---|---|---|
| INK/РП-5323-3.1.1-ГП | Генеральный план | |
| INK/РП-5323-3.2.1-АС | Архитектурные решения | |
| INK/РП-5323-3.2.2-КЖ | Конструкции железобетонные | |
| INK/РП-5323-3.2.3-ОВ | Отопление и вентиляция | |
| INK/РП-5323-3.2.4-ВК | Водопровод и канализация | |
| INK/РП-5323-3.2.5-ЭОМ | Силовое электрооборудование и электроосвещение | |
| INK/РП-5323-3.2.6 -СС | Слаботочные системы | |
| INK/РП-5323-3.2.7 -ПС | Пожарная сигнализация | |
| INK/РП-5323-3.2.8 -ДИС | Диспетчеризация основных систем | |

## ВЕДОМОСТЬ РАБОЧИХ ЧЕРТЕЖЕЙ ОСНОВНОГО КОМПЛЕКТА

| Лист | Наименование | Примечание |
|---|---|---|
| 1 | Общие данные (начало) | |
| 2 | Общие данные (окончание) | |
| 3 | Схема осей блоков 34.1 С, 34.2 С | |
| 4 | Фасад в осях 1-16. Ведомость отделки фасадных материалов. Фрагмент А | |
| 5 | Фасад в осях 16-1 | |
| 6 | Фасад в осях Д-А | |
| 7 | Фасад в осях А-Д | |
| 8 | Отделочный план подвала на отм. -2.250 | |
| 9 | Отделочный план 1-го этажа на отм. 0.000 | |
| 10 | Отделочный план 2-го этажа на отм. +3.000 | |
| 11 | Отделочный план 3-го этажа на отм. +6.000 | |
| 12 | Отделочный план 4 этажа на отм. +9.000 | |
| 13 | Отделочный план 5-го этажа на отм. +12.000 | |
| 14 | Отделочный план 6-го этажа на отм. +15.000 | |
| 15 | Отделочный чердака на отм. +18.000 | |
| 16 | План кровли | |
| 17 | Кладочный план подвала на отм. -2.250 | |
| 18 | Кладочный план 1-го этажа на отм. 0.000 | |
| 19 | Кладочный план 2-го этажа на отм. +3.000 | |
| 20 | Кладочный план 3-го этажа на отм. +6.000 | |
| 21 | Кладочный план 4-го этажа на отм. +9.000 | |
| 22 | Кладочный план 5-го этажа на отм. +12.000 | |
| 23 | Кладочный план 6-го этажа на отм. +15.000 | |
| 24 | Кладочный план чердака на отм. +18.000 | |
| 25 | Кладочный план кровли на отм. +19,950 | |
| 26 | Узлы крепления стен и перегородок из газоблока | |
| 27 | Узлы крепления перегородок из кирпича | |

## ВЕДОМОСТЬ РАБОЧИХ ЧЕРТЕЖЕЙ ОСНОВНОГО КОМПЛЕКТА

| Лист | Наименование | Примечание |
|---|---|---|
| 28 | Вентшахты ВШ - 1-6. Узлы | |
| 29 | Вентшахты ВШ - 1-6. Сечения | |
| 30 | Ведомость расхода материалов ВШ 1-6 | |
| 31 | Ведомость расхода основных строительных материалов | |
| 32 | План перемычек подвала | |
| 33 | План перемычек 1 этажа | |
| 34 | План перемычек 2 этажа | |
| 35 | План перемычек 3-4 этажа | |
| 36 | План перемычек 5 этажа | |
| 37 | План перемычек 6 этажа | |
| 38 | Разрез 1-1 | |
| 39 | Разрез 2-2, Разрез 3-3 | |
| 40 | Схема элементов заполнения витражных и оконных проемов. | |
| 41 | Ведомость заполнения дверных проемов | |
| 42 | Ведомость отделки помещений (начало) | |
| 43 | Ведомость отделки помещений (окончание). | |
| 44 | Экспликация полов | |
| 45 | Пожарная лестница П-1 | |
| 46 | Ограждения лестницы ОГ-1 | |
| 47 | Крепление корзин для кондиционеров К1 на фасаде. Спецификация элементов | |
| 48 | Крепление корзин для кондиционеров К2 на фасаде. Спецификация элементов | |
| 49 | Опросный лист на лифт Л3 | |
| 50 | Схема устройства НФСсВЗ | |
| 51 | Узлы 1,2 | |
| 52 | Узлы 3,4 | |
| 52.1 | Схема расположения козырьков на отм. +3,000 | |
| 52.2 | Спецификация металла | |
| 53 | Узлы 5,6,7 | |
| 54 | Козырек К-1 | |
| 55 | Узлы 9,10 | |
| 56 | Узлы 11, 12, 13 | |
| 57 | Устройство крылец 1,2,3 | |
| 58 | Узлы 15,16,17. Узел пола в тепловом пункте, насосная | |
| 59 | Крыльцо 1 - сечения А-А, Б-Б, В-В, Г-Г, Д-Д | |
| 60 | Техническое задание НФС с ВЗ | |
| 61 | Приямок-П1. Стремянка металлическая для прямка (См-1) | |
| 62 | Приямок-П2, дефлекторы | |

## ТЕХНИКО-ЭКОНОМИЧЕСКИЕ ПОКАЗАТЕЛИ

| № | Наименование | Ед.изм | Кол-во |
|---|---|---|---|
| 1 | Этажность здания | этаж | 6-4 |
| 2 | Площадь застройки | м2 | 750 |
| 3 | Строительный объем | м3 | 16267,82 |
| | в т.ч. строительный объем ниже отм.0,000 | | 1912,5 |
| | в т.ч. строительный объем выше отм.0,000 | | 14355,32 |
| 4 | Общая площадь здания, в т.ч. | м2 | 4693,12 |
| | Общая площадь квартир: | | 2830,03 |
| | в т. ч. жилая площадь квартир | | 1 516,16 |
| | МОП (места общего пользования) | | 455,85 |
| | Чердак | | 698,65 |
| | Подвал | | 708,59 |
| 5 | Общее количество квартир, в т. ч. : | ед. | 50 |
| | 1 комнатных | | 20 |
| | 2-х комнатных | | 20 |
| | 3-х комнатных | | 10 |

## ВЕДОМОСТЬ ССЫЛОЧНЫХ И ПРИЛАГАЕМЫХ ДОКУМЕНТОВ

| Обозначение | Наименование | Примечание |
|---|---|---|
| Ссылочные документы | | |
| СП РК 3.01-101-2013* | Градостроительство. Планировка и застройка... | |
| СП РК 3.02-101-2012* | Здания жилые многоквартирные | |
| Технический регламент | Общие требования к пожарной безопасности | |
| СП РК 2.02-101-2022 | Пожарная безопасность зданий и сооружений | |
| СП РК 3.02-137-2013* | Крыши и кровли | |
| СП РК 5.06-19-2012* | Проектирование и монтаж навесных фасадов с воздушным зазором | |
| СП РК 3.06-101-2012* | Проектирование зданий и сооружений с учетом доступности для... | |
| НТП РК 06.16-2011 | Проектирование каменных конструкции | |
| СП РК 5.03-107-2013 | Несущие и ограждающие конструкции | |
| СН 290-74 | Инструкция по приготовлению и применению строительных... | |
| СанПиН РК № КР ДСМ-52 от 16.06.2022 | Гигиенические нормативы к обеспечению радиационной опасности | |
| Прилагаемые документы | | |
| | Альбом "Лифт пассажирский, грузоподъемностью 630 кг, 1-м/с" | |

Согласовано:

| | |
|---|---|
| Раздел ВК | Койлыбаева Ж. |
| Раздел ЭМО | Серикбаев С. |
| Раздел СС | Серикбаев С. |

Согласовано:

| | |
|---|---|
| Раздел АР | Сырбу И. |
| Раздел КЖ | Дворникова А. |
| Раздел ОВ | Телеуова Д. |

Взам инв.N

Подпись и дата

Инв.N подл.

*Настоящий проект выполнен в соответствии с действующими нормами, правилами и стандартами, в том числе и по взрыво- и пожаробезопасности Республики Казахстан, которые обеспечивают безопасную эксплуатацию объекта при соблюдении предусмотренных рабочими чертежами мероприятий, а так же учитывает потребности МГН.*

*Главный инженер проекта* _____ *Крутова И.Г.*

| Изм. | Кол.уч. | Лист | N док. | Подпись | Дата |
|---|---|---|---|---|---|
| ГИП | | Крутова И.Г. | | | |
| ГАП | | Сырбу И. | | | |
| Проверил | | Сырбу И. | | | |
| Разработал | | Пирвердиев Г. | | | |
| Н.контроль | | Крутова И.Г. | | | |

230054/00-34.2С- АС

*«Разработка проектно-сметной документации на строительство 90 квартирного многоэтажного жилого дома, расположенного по адресу: область Ұлытау, город Жезказган, ул. Алашахана 34С» (без благоустройства)*

Блок 34.2 С

| Стадия | Лист | Листов |
|---|---|---|
| РП | 1 | 62 |

Общие данные (начало)

*ТОО "INK Arhitects (Ай Эн Кей Архитектс)"*

*Формат А2*

ОБЩИЕ УКАЗАНИЯ

ИСХОДНЫЕ ДАННЫЕ ДЛЯ ПРОЕКТИРОВАНИЯ

Рабочий проект «Разработка проектно -сметной документации на строительство 90 квартирного многоэтажного жилого дома, расположенного по адресу: область Улытау, город Жезказган , ул. Алашахана 34С» (без благоустройства )» (без благоустройства и наружных инженерных сетей). разработан на основании Акта на право собственности на земельный участок, Архитектурно-планировочного задания, задания на проектирование и эскизного проекта, утвержденного ГУ Отдел архитектуры и градостроительства города Жезказгана.

За относительную отметку 0.000 принят уровень чистого пола первого этажа на абсолютной отметке 376,4 м

Уровень ответственности здания - II .

Пожарно-техническая классификация здания:

-степень огнестойкости - II;

-класс конструктивной пожарной опасности - С0;

-класс функциональной пожарной опасности - Ф1.3 ;

-класс пожарной опасности строительных конструкций - КО;

-степень долговечности здания - II;

-класс жилья - IV;

-срок службы здания - не менее 50 лет.

Рабочий проект разработан для строительства в IIВ климатическом подрайоне с расчетной зимней температурой наружного воздуха -29,6°С. (СП РК 2.04-01-2017).

Нагрузки по СП РК - EN1991-1-3:2004/2011

Вес снегового покрова - 120 кг/м2

Скоростной напор ветра - 30 м/с

Сейсмичность района - 5 баллов.

ОБЪЕМНО-ПЛАНИРОВОЧНЫЕ РЕШЕНИЯ

Объект "Разработка проектно-сметной документации на строительство 90- квартирного многоэтажного жилого дома, расположенного по адресу: область Улытау, город Жезказган, ул. Алашахана 34Т» (без благоустройства )" размещен на участке площадью 0,21 га и состоит из двух жилых блоков 34.1 Т, 34.2 Т. Архитектурный образ здания решен в современном стиле с использованием сходных материалов различных цветов.

Жилой блок 34.2 Т - 4-6 -этажное трехсекционное здание с подвалом и чердаком, имеет Г-образную в плане, с размерами в осях 56,20х19,20м. 1 секция имеет 6 этажей, 2 и 3 секции 4 этажа. Высота подвала - 2,55м, 1 этажа - 3,0 м, 2-6 этажей - 3,0 м, неотапливаемого чердака - 1,6 м.

В подвале жилого блока 34.2 Т размещены узел связи, ПУИ, насосная, тепловой пункт, электрощитовая. В 1-й секции 1по 6 этажи размещены жилые квартиры. Во 2 и 3 секциях этажи с 1по 4 жилые, выше располагается неотапливаемый чердак. Связь между этажами предусмотрена через лестницы в 4-х этажных и лифт и лестницу в 6-ти этажной секции.

Выходы на кровлю осуществляются через чердак непосредственно из лестничных клеток.

Эвакуация из здания осуществляется по лестницам Л1 с выходом через вестибюль 1-го этажа наружу. Эвакуация из подвала предусмотрена 2-мя отдельными выходами непосредственно наружу.

В блоке предусмотрен один пассажирский лифт в 1 секции без машинного помещения, предназначенный для передвижения маломобильных групп населения с внутренними размерами кабины 1100(W)х1400(D), грузоподъемностью 630 кг (ГОСТ 33652-2019).

КОНСТРУКТИВНЫЕ РЕШЕНИЯ

Конструктивное решение: каркас-связевой из монолитного железобетона.

По конструктивному решению здание относится к рамно-связевой конструктивной схеме из монолитного железобетона.

Предусмотреть применение строительных материалов 1 класса радиационной безопасности

Фундаменты - Ленточные толщиной 600 мм. Бетон класса С20/25. Плита пола подвала выполняется по грунту толщиной 100 мм.

Вертикальные конструкции:

Колонны - монолитные железобетонные 500х500 мм. Бетон класса С20/25.

Наружные стены подземного этажа - монолитные железобетонные толщиной 200 мм.

Наружные стены выше отм. 0.00 выполняются заполнением каркаса кладкой из автоклавного газоблока D600 толщиной 200 мм.

Диафрагмы жесткости (лифтовая/лестничная) - монолитные железобетонные толщиной 200 мм. Бетон класса С20/25.

Плиты перекрытия и плита покрытия из монолитного железобетона толщиной – 200 мм с усилением по периметру балкой сечением 400х200 мм в теле плиты. Материал перекрытия - бетон класса С20/25.

Лестницы – монолитные железобетонные. Толщина марша - 200 мм. Междуэтажные площадки - монолитные железобетонные толщиной 200 мм из бетона марки С20/25.

Армирование всех монолитных железобетонных конструкций принято из арматуры класса А500С, А240.

Внутренние стены и перегородки :

Предусмотреть применение строительных материалов 1 класса радиационной безопасности.

В подвале:

Перегородки - Кладка стен из автоклавного газоблока D600 (600*300*200). Толщина δ=200 мм.

Кладку армировать сеткой 4Вр-150 х150 ГОСТ 6727-80 через 2 ряда кладки.

1-6 этажи:

Межквартирные стены - Кладка стен из автоклавного газоблока D600 (600*300*200). Толщина δ=200 мм.

Кладку армировать сеткой 4Вр-150 х150 ГОСТ 6727-80 через 2 рядов кладки.

Межкомнатные перегородки, перегородки санузлов, ограждение инженерных шахт: - Кладка стен из автоклавного газоблока D600 (600*300*100). Толщина δ=100 мм. Кладку армировать сеткой 4Вр-1 00х100 ГОСТ 6727-80 через 2 ряда кладки.

Чердак:

Ограждения вентиляционных шахт выполняется из полнотелого кирпича Кр-р-по 250х120х65/1нф/100/0,8/75 ГОСТ 530-2012 . Кладку армировать сеткой 4Вр-1 00х100 ГОСТ 6727-80 через 4 ряда кладки.

Наружняя отделка.

Облицовка фасадов - все применяемые материалы должны иметь сертификат соответствия на территории РК, группу горючести Г1, класс пожарной опасности К0, подтвержденную протоколами испытаний, действующими на территории РК., и соответствовать требованиям «Санитарно-эпидемиологические требования к радиационной безопасности» , предусмотреть применение строительных материалов 1 класса радиационной безопасности

Материалы отделки фасада см. Ведомость наружной отделки. Фасады здания облицованы фиброцементными панелями , на несущей подсистеме навесных фасадов со заклепочным креплением. Ниже отметки +0.150 фасады облицованы керамогранитом формата 600х900 мм на несущей подсистеме со скрытым креплением. Фрагменты подпорных стен, наружные лестницы и пандусы облицовываются керамогранитом на клеевом морозостойком слое. Все применяемые материалы должны иметь сертификат соответствия на территории РК, степень горючести НГ, подтвержденную протоколами испытаний, действующими на территории РК. Навесные фасадные системы с воздушным зазором, используемые застройщиком, должны быть сертифицированы на территории РК и соответствовать требованиям СП РК 5.06-19-2012, узлы крепления и примыканий даны условно, производитель НФсВЗ согласно заданию на проектирование, обязан перед началом монтажных работ предоставить Заказчику альбом технических решений, с расчетами и спецификацией материалов.

При проектировании учитываются требования СП РК 5.06.19-2012 п.10.2. к распространению пожара - конструктивные решения НФсВЗ должны исключать возможность проникновения во внутренний объем системы пламени от очага пожара. Под облицовкой в пространстве утеплителя и воздушного зазора по всему периметру оконных и дверных проемов фасада должны устанавливаться противопожарные отсечки из оцинкованной стали толщиной не менее 0,55 мм.

Конструктивное решение обрамления оконных проемов и способов их крепления к основанию должно исключать возможность изменения их проектного положения в процессе теплового воздействия возможного пожара. Козырьки входных групп выполнены из металлического каркаса с облицовкой фиброцементными панелями с покрытием по профнастилу.

Кровля -чердачная плоская, малоуклонная из рулонных материалов.

Водосток - внутренний организованный с обогревом воронок и отводом осадков на отмостку

Отмостка- по периметру блока предусмотрена отмостка шириной 1м, см. Раздел ГП (благоустройство).

Внутренняя отделка.

Внутренняя отделка - чистовая простая (с использованием не дорогих отделочных материалов и традиционных технологий)., в местах общественного пользования - простая чистовая отделка(с использованием не дорогих отделочных материалов и традиционных технологий), в технических и подсобных помещениях – простая чистовая отделка (с использованием не дорогих отделочных материалов и традиционных технологий) Все отделочные материалы должны соответствовать «Санитарно-эпидемиологические требования к административным и жилым зданиям», утвержденных приказом МЗ РК № ҚР ДСМ-52 от 16.06.2022 и «Санитарно-эпидемиологические требования к радиационной безопасности», утвержденных приказом МЗ РК № ҚР ДСМ-71 от 02.08.2022 г. Полы при входе в жилые здания и на лестничных площадках предусмотрены не скользкими.

Полы при входе в жилые здания и на лестничных площадках предусмотрены не скользкими.

Полы - в жилой части чистовая отделка, в местах общественного пользования - чистовая отделка, в технических помещениях чистовая отделка согласно техническому заданию Заказчика.

Стены - в жилой части чистовая отделка, в местах общественного пользования-чистовая отделка, в технических и подсобных помещениях - чистовая отделка согласно техническому заданию Заказчика.

Двери в квартиры, металлические, высотой 2,1м, утепленные, со звукоизоляцией,с порогом, с 2-мя врезными замками и с дверным глазком. Двери в местах общественного пользования цельностеклянные, высотой 2.1м. Двери ведущие в подсобные, технические помещения в подвале, металлические высотой 2.1м, технические помещения металлические высотой 2.1м.

Двери входные- встроенные в витражную систему ограждающих конструкций, алюминиевые с уплотнением в притворах и доводчиками.

Окна наружные из трехкамерного ПВХ профиля с сопротивлением теплопередаче 0,71 м2х0С/Вт. Применяется двухкамерный стеклопакет 4-12-4-12-4 выполненный с применением обычного прозрачного стекла, сопротивление теплопередаче - 0,49 м2х0С/Вт. прозрачное. В составе ограждения лоджий применяется однокамерный ПВХ профиль с однокамерным стеклопакетом.

Входные группы выполняются со светопрозрачными дверями из теплой витражной системы с шириной профиля 50 мм, в порошковой окраске.

Теплоизоляция

Для уменьшения теплопотерь здания в период отопительного сезона, все ограждающие конструкции здания разработаны с включением следующих теплоизолирующих материалов:

Наружные стены:

внутренний слой -плиты «Техновент Н Проф»,р=45кг/м3, 50 мм.

наружный слой-плиты «Техновент Стандарт», р=80кг/м3, 50 мм.

общая толщина 100 мм, сопротивление теплопередаче не менее0,036 м¨ Вт/м·°К.

Наружные стены подвала:

плиты из экструдированного пенополистирола, р=35 кг/м3 - 50 мм. Стык утепления ЭППС выполняется в верхней плоскости отмостки и крылец с переменной высотой.

Перекрытие подвала:

плиты из экструдированного пенополистирола, р=35 кг/м3 - 40 мм в составе пола

Перегородки тамбуров выходов - жесткий минераловатный утеплитель плотностью 80 кг/м2 толщиной 40 мм.

Чердачное перекрытие:

CORBON PROF толщиной 150 мм

Мероприятия по шумоизоляции:

стены между помещениями квартир смежные с лестничными клетками изолируются плитами каменной ваты ТехноАкустик, р=40 кг/м3 - 50 мм в 1слой по металлическому каркасу на резиновых прокладках;

Для обеспечения звукоизоляций в квартирах и улучшения уровня шума попадающего из вне проектом принято двухкамерное остекление.

Противопожарные и эвакуационные мероприятия:

Проект разработан в соответствии с СП РК 2.02-101-2014 "Пожарная безопасность зданий и сооружений". Пути эвакуации с кровли и с жилых помещений этажей здания проходят через коридор на лестницу Л1 через вестибюль 1-го этажа. Эвакуационные выходы из подвала отделены от основной лестничной клетки с непосредственным выходом наружу. На всех этажах здания размещены датчики дыма в жилых помещениях квартир и общих зонах.

Все проходы инженерных коммуникаций в стенах и плитах помещений различной функциональной пожарной опасности заделывать цементно-песчаным растовором.

Заполнение проёмов в противопожарных преградах должны быть выполнены в соответствии с ТР "Общие требования к пожарной безопасности"

Степень огнестойкости здания - II, поэтому согласно Приложению 2, табл. 1. ТР "Общие требования к пожарной безопасности" проектом разработаны строительные конструкции со следующими пределами огнестойкости:

-стены несущие колонны, стены лестничных клеток Л1 - REI120

-перекрытия - REI 120

-наружные ограждающие конструкции - REI90

-лестничные площадки и марши -R 60

-элементы покрытия - REI 120

Антикоррозионные мероприятия:

Поверхность металлических элементов, после выполнения сварочных работ очистить от шлака, ржавчины, швы зачистить и окрасить эмалью ПФ-115 по ГОСТ 6465-76* за 2 раза, по слою грунтовки ПФ-0142 (быстросохнущая) по ТУ 6-10-1698-78.

Мероприятия по производству работ в зимнее время:

Кладка ненесущих стен из газобетонного блока при отрицательных температурах не рекомендуется. При выполнении кладки в зимних условияхследует придерживатьсясоответствующих рекомендаций по производству работ при отрицательных температурах.

При необходимости строительства здания в зимних условиях, кладка должна выполняться с соблюдением требований настоящих указаний, а также главы СП РК EN 1996-3 2006 2011 "Каменные и армокаменные конструкции и нормы проектирования", СНиП РК 5.03-37-2005 " Несущие и ограждающие конструкции" , СН 290-74 " Инструкция по приготовлению и применению строительных растворов ".

При необходимости строительства здания в зимних условиях, кладка должна выполняться с соблюдением требований настоящих указаний, а также главы НТП РК 06.1-2011 "Проектирование каменных конструкций", СП РК 5.03-107-2013 "Несущие и ограждающие конструкции", СП РК ЕН 1996-1-1:2005/2011 "Общие правила для армированных и не армированных каменных конструкций", СН 290-74 "Инструкция по приготовлению и применению строительных растворов".

Проектом принята кладка стен из газоблока на растворе с противоморозными добавками. Конечная фактическая прочность раствора в конструкциях должна быть подтверждена результатами испытаний контрольных образцов.

При возведении кладки должен периодически производиться контроль фактической прочности, накопленной раствором за период твердения. Результаты контроля должны подтверждать наличие требуемой проектом минимальной прочности раствора.

Вслучае, когда по результатам испытания прочность раствора окажется ниже требуемой, для данной стадии готовности здания, строительные работы должный быть прекращены до набора им требуемой прочности.

При сдаче здания, в эксплуатацию документально должна быть подтверждена примененная марка раствора, требуемая настоящими указаниями для разных температурных условий возведения кладки. Производство работ по возведению здания должно быть увязано со скоростью набора раствором необратимой прочности.

Для обеспечения надежности конструкций прилюбой стадии готовности здания, рост прочностираствора в швах каменных зданий должен опережать приращение напряжений от возрастающей нагрузки.

В связи с различной скоростью твердения растворов с противоморозными добавками, приготовленных на цементах с разными составами, прочности растворов необходимо предварительно уточнять пробными замесами и испытанием образцов растворов. Число противоморозных добавок рекомендуется назначать исходя из среднесуточной температуры на предстоящую декаду по прогнозам метеослужбы. Для обеспечения твердения растворов рекомендуется начинать вводить в них минимальное количество (50/0) противоморозных добавок за 10-15 дней перед наступлением зимних условий производства работ. Время начала и окончания зимних работ должно устанавливаться по данным метеослужбы в зависимости от температуры наружного воздухараспространяется на период, установившейсяреднесуточной температурной ниже +5° и минимальной 0° С.

- Зимнюю кладку допускается производить при среднесуточной температуре не ниже-25° С.
- Подготовкак производству работ в зимнее время должна быть закончена до наступления низких положительных температур (ниже +5° С).
- Все бетонные работы, заделка стыков и швов должны производитьсясогласно СНиП РК 5.03-37-2005 "Несущиеи ограждающие конструкции". При производстве работ необходимо соблюдать дополнительные требования безопасности при использовании растворов с добавками.

Перечень видов работ, на которые необходимо составлять акты освидетельствования скрытых работ:

- устройство гидроизоляции (горизонтальной и вертикальной) бетонных конструкций,
- устройство горизонтальной гидроизоляции каменной кладки,
- устройство гидроизоляции при установке в проемах деревянных изделий (двери и окна),
- нанесение огнезащитных покрытий на деревянные и металлические конструкции,
- устройство гидроизоляции и теплоизоляции на участках, подлежащих закрытию грунтом,
- подготовка поверхности под огрунтовку и нанесение гидроизоляции,
- устройство гидроизоляции в местах пересечения стен и перекрытий инженерными коммуникациями,
- устройство пароизоляции и теплоизоляции кровли,
- выполнение основного гидроизоляционного ковра,
- устройство основания под полы, теплоизоляции и гидроизоляции полов.

Согласовано:

| | |
|---|---|
| Раздел ВК | Койлыбаева Ж. |
| Раздел ЭМ0 | Серикбаев С. |
| Раздел СС | Серикбаев С. |

Согласовано:

| | |
|---|---|
| Раздел АР | Сырбу И. |
| Раздел КЖ | Дворникова А. |
| Раздел ОВ | Телеуова Д. |

Взам. инв.N

Подпись и дата

Инв.N подл.

| Изм. | Кол.уч. | Лист | N док. | Подпись | Дата | 230054/00-34.2С- АС | | |
|---|---|---|---|---|---|---|---|---|
| | | | | | | «Разработка проектно-сметной документации на строительство 90 квартирного многоэтажного жилого дома, расположенного по адресу: область Ұлытау, город Жезказган, ул. Алашахана 34С» (без благоустройства) | | |
| ГИП | | Крутова И.Г. | | | | Блок 34.2 С | Стадия | Лист | Листов |
| ГАП | | Сырбу И. | | | | | РП | 2 | 62 |
| Проверил | | Сырбу И. | | | | | | | |
| Разработал | | Пирвердиев Г. | | | | Общие данные (окончание) | ТОО "INK Architects (Ай Эн Кей Архитектс)" | | |
| Н.контроль | | Крутова И.Г. | | | | | | | |

Формат А2

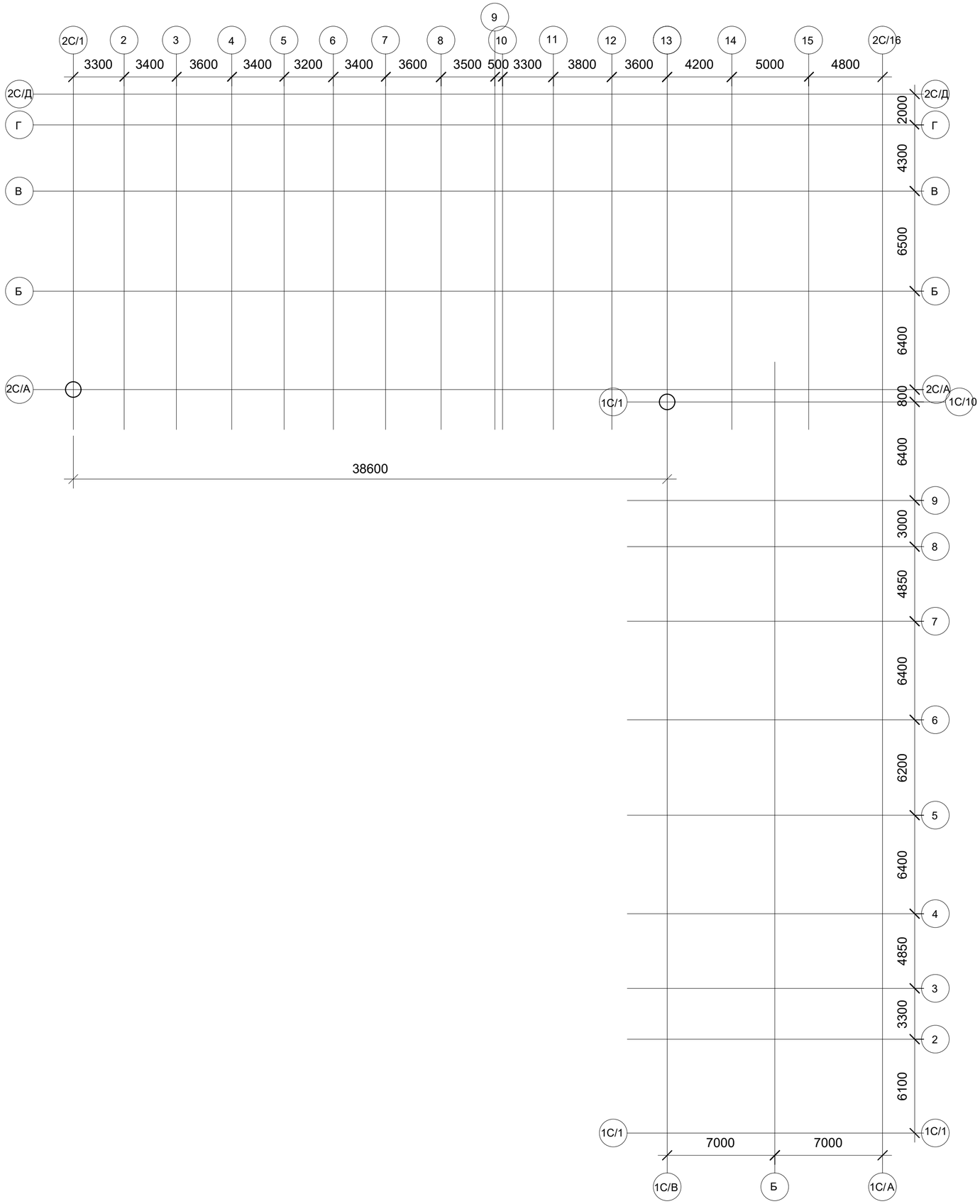


| Изм. | Кол.уч. | Лист | N док. | Подпись | Дата |
|---|---|---|---|---|---|
| ГИП | | Крутова И.П. | | | |
| ГАП | | Сырбу И. | | | |
| Проверил | | Сырбу И. | | | |
| Разработал | | Пирвердиев Г. | | | |
| Н.контроль | | Крутова И.П. | | | |

230054/00-34.2С- АС

«Разработка проектно-сметной документации на строительство 90квартирного многоэтажного жилого дома, расположенного по адресу: область Ұлытау, город Жезказган, ул. Алашахана 34С» (без благоустройства)

Блок 34.2 С

| Стадия | Лист | Листов |
|---|---|---|
| РП | 3 | 62 |

Схема осей блоков 34.1С, 34.2 С

ТОО "INK Arhitects (Ай Эн Кей Архитектс)"

Взам. инв.N

Подпись и дата

Инв.N подл.

Формат А2

## СХЕМА БЛОКИРОВКИ

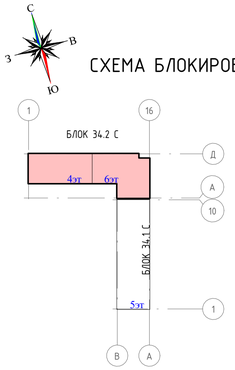


## Фасад в осях 1-16 ( 1 : 100)

### Ведомость отделки фасада

| Поз. отделки | Наименование элемента фасада | Наименование материала отделки | Наименование и номер эталона цвета эталона цвета или образец колера | Площадь (м2) | Примечание |
|---|---|---|---|---|---|
| 1А | Наружные стены | Система вентилируемого навесного фасада, фибробетонная панель | NCS - S 2030-B60G | 39,14 | |
| 1Б | Наружные стены | Система вентилируемого навесного фасада, фибробетонная панель | NSC S 1500-N (светло-серый) | 367,20 | |
| 1Г | Наружные стены | Система вентилируемого навесного фасада, фибробетонная панель | NCS S 4070-Y40R | 512,39 | |
| 1Д | Наружные стены | Система вентилируемого навесного фасада, фибробетонная панель | NCS S 0502-Y50R (Белый) | 983,84 | |
| 1Е | Наружные стены | Система вентилируемого навесного фасада, фибробетонная панель | NCS S1510-Y40R (темно-бежевый) | 74,83 | |
| 1Ж | Наружные стены | Система вентилируемого навесного фасада, керамогрант 20 мм | NCS S5502-G50Y (светло-серый) | 115,67 | |
| 1К | Крыльца и пандусы | Керамогранит с шероховатой поверхностью на клеевом составе - 20 мм | Светло-серый | 41,55 | |
| 2В | Наружные откосы окон и дверей | Система вентилируемого навесного фасада, фибробетонная панель | Цвет типа 1В | 4,53 | |
| 2Г | Наружные откосы окон и дверей | Система вентилируемого навесного фасада, фибробетонная панель | Цвет типа 1А | 14,74 | |
| 2Д | Наружные откосы окон и дверей | Система вентилируемого навесного фасада, фибробетонная панель | Цвет типа 1Д | 136,99 | |
| 2Е | Наружные откосы окон и дверей | Система вентилируемого навесного фасада, фибробетонная панель | Цвет типа 1Е | 61,10 | |
| 2Ж | Наружные откосы окон и дверей | Система вентилируемого навесного фасада, керамогранит 8-10 мм | Цвет типа 1Ж | 9,87 | |
| 4А | Внутренняя часть парапета кровли будки | Фасадная штукатурка | RAL 7004 | 171,27 | по утеплителю |
| 4В | Оконные отливы | Лист стальной оцинкованный, толщиной 0,7мм с полимерным покрытием, ширина - 280мм, ГОСТ34180-2017 | Цвет типа 1Б | 314,25 | п.м. |
| 4Г | Накрывка парапета | Лист стальной оцинкованный, толщиной 0,7мм с полимерным покрытием | Цвет типа 1Б | 193,9 | п.м. |

Примечания:
1. Данный лист читать совместно с л. АС-6-11.
2. Ведомость наружной отделки см.л. АС-2.
3. Ведомость заполнения дверных, витражных проемов см.л. АС-23.
4. Перед выполнением монтажных работ по фасадам, на стройке, все отделочные материалы согласовать с автором проекта
5. Допускается альтернативное прменение алюминиевых панелей с аналогичным цветовым покрытием
6. Для выбора и согласования фасадных элементов и материалов. перед заказом, необходимо согласовать с авторами эскизного отдела, образцы. Все типы фасадных материалов и элементов, витражные и оконные системы, светопрозрачные заполнения и эмалитные зоны, представить с нарезкой и раскладкой в М 1:1 на участке строительства на стенде, Стенд должен быть выполнен в натуральную величину, высотой не менее 1 этажа.

Условные обозначения:

- Эмалитная панель
- Прозрачное стекло

Взам. инв.N
Подпись и дата
Инв.N подл.

| Изм. | Кол.уч | Лист | N док. | Подпись | Дата |
|---|---|---|---|---|---|
| ГИП | | Крутова И.Р. | | | |
| ГАП | | Сирбу И. | | | |
| Проверил | | Сирбу И. | | | |
| Разработал | | Ибрагева А. | | | |
| Н.контроль | | Крутова И.Р. | | | |

230054/00-34.2С- АС

«Разработка проектно-сметной документации на строительство 90 квартирного многоэтажного жилого дома, расположенного по адресу: область Ұлытау, город Жезказган, ул. Алашахана 34 Сν (без благоустройства)

Блок 34.2 С

| Стадия | Лист | Листов |
|---|---|---|
| РП | 4 | 63 |

Фасад в осях 1-16. Ведомость отделки фасадных материалов. Фрагмент А

ТОО "INK Architects (Айн Эн Кей Архитектс)"

СХЕМА БЛОКИРОВКИ

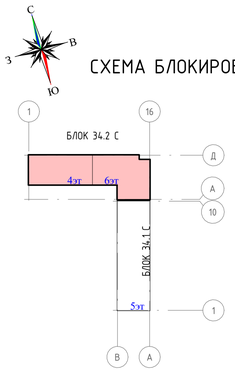


## Фасад в осях 16-1 ( 1 : 100)

| Условные обозначения | |
|---|---|
| | |
| 1А | Система вентилируемого навесного фасада, фибробетонная панель |
| 1Б | Система вентилируемого навесного фасада, фибробетонная панель |
| 1Г | Система вентилируемого навесного фасада, фибробетонная панель |
| 1Д | Система вентилируемого навесного фасада, фибробетонная панель |
| 1Е | Система вентилируемого навесного фасада, фибробетонная панель |
| 1Ж | Система вентилируемого навесного фасада, керамогранит 20 мм |
| 1К | Керамогранит с шероховатой поверхностью на клеевом составе - 20 мм |
| 2В | Система вентилируемого навесного фасада, фибробетонная панель |
| 2Г | Система вентилируемого навесного фасада, фибробетонная панель |
| 2Д | Система вентилируемого навесного фасада, фибробетонная панель |
| 2Е | Система вентилируемого навесного фасада, фибробетонная панель |
| 2Ж | Система вентилируемого навесного фасада, керамогранит 8-10 мм |
| 3 | Покрытие отмостки |
| 4А | Фасадная штукатурка |

Взам. инв.N

Подпись и дата

Инв.N подл.

Примечания:
1. Данный лист читать совместно с л. АС-6-11.
2. Ведомость наружной отделки см.л. АС-2.
3. Ведомость заполнения дверных, витражных проемов см.л. АС-23.
4. Перед выполнением монтажных работ по фасадам, на стройке, все отделочные материалы согласовать с автором проекта
5. Допускается альтернативное применение алюминиевых панелей с аналогичным цветовым покрытием
6. Для выбора и согласования фасадных элементов и материалов. перед заказом, необходимо согласовать с авторами эскизного отдела, образцы. Все типы фасадных материалов и элементов, витражные и оконные системы, светопрозрачные заполнения и эмалитные зоны, представить с нарезкой и раскладкой в М 1:1 на участке строительства на стенде, Стенд должен быть выполнен в натуральную величину, высотой не менее 1 этажа.

Условные обозначения:

- Эмалитная панель
- Прозрачное стекло

| Изм. | Кол.уч | Лист | N док. | Подпись | Дата | 230054/00-34.2С- АС | | |
|---|---|---|---|---|---|---|---|---|
| | | | | | | «Разработка проектно-сметной документации на строительство 90 квартирного многоэтажного жилого дома, расположенного по адресу: область Ұлытау, город Жезказган, ул. Алашахана 34 Сν (без благоустройства)» | | |
| ГИП | | Крутова И.Р. | | | | Блок 34.2 С | Стадия | Лист | Листов |
| ГАП | | Сирбу И. | | | | | РП | 5 | 63 |
| Проверил | | Сирбу И. | | | | | | | |
| Разработал | | Ибраева А. | | | | Фасад в осях 16-1 | ТОО "INK Architects (Айі Эн Кей Архитектс)" | | |
| Н.контроль | | Крутова И.Р. | | | | | | | |

Формат А3х 297

# Фасад в осях Д-А ( 1 : 100)

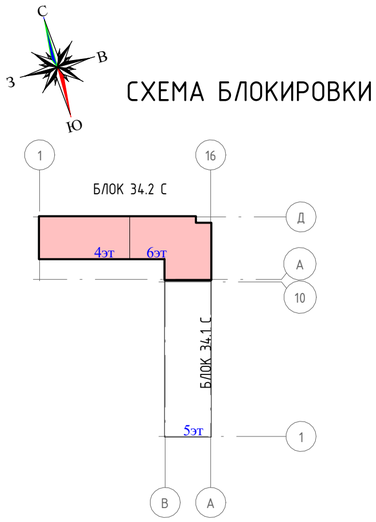

| Условные обозначения | |
|---|---|
| | |
| 1А | Система вентилируемого навесного фасада, фибробетонная панель |
| 1Б | Система вентилируемого навесного фасада, фибробетонная панель |
| 1Г | Система вентилируемого навесного фасада, фибробетонная панель |
| 1Д | Система вентилируемого навесного фасада, фибробетонная панель |
| 1Е | Система вентилируемого навесного фасада, фибробетонная панель |
| 1Ж | Система вентилируемого навесного фасада, керамогрант 20 мм |
| 1К | Керамогранит с шероховатой поверхностью на клеевом составе - 20 мм |
| 2В | Система вентилируемого навесного фасада, фибробетонная панель |
| 2Г | Система вентилируемого навесного фасада, фибробетонная панель |
| 2Д | Система вентилируемого навесного фасада, фибробетонная панель |
| 2Е | Система вентилируемого навесного фасада, фибробетонная панель |
| 2Ж | Система вентилируемого навесного фасада, керамогрант 8-10 мм |
| 3 | Покрытие отмостки |
| 4А | Фасадная штукатурка |

## Условные обозначения:

- Эмалитная панель
- Прозрачное стекло

Примечания:
1. Данный лист читать совместно с л. АС-6-11.
2. Ведомость наружной отделки см.л. АС-2.
3. Ведомость заполнения дверных, витражных проемов см.л. АС-2Э.
4. Перед выполнением монтажных работ по фасадам, на стройке, все отделочные материалы согласовать с автором проекта
5. Допускается альтернативное прменение алюминиевых панелей с аналогичным цветовым покрытием
6. Для выбора и согласования фасадных элементов и материалов. перед заказом, необходимо согласовать с авторами эскизного отдела, образцы. Все типы фасадных материалов и элементов, витражные и оконные системы, светопрозрачные заполнения и эмалитные зоны, представить с нарезкой и раскладкой в М 1:1 на участке строительства на стенде, Стенд должен быть выполнен в натуральную величину, высотой не менее 1 этажа.

| Изм. | Кол.уч. | Лист | N док. | Подпись | Дата |
|---|---|---|---|---|---|
| ГИП | | Крутова И.Г. | | | |
| ГАП | | Сырбу И. | | | |
| Проверил | | Сырбу И. | | | |
| Разработал | | Пирвердиев Г. | | | |
| Н.контроль | | Крутова И.Г. | | | |

230054/00-34.2С- АС

«Разработка проектно-сметной документации на строительство 90 квартирного многоэтажного жилого дома, расположенного по адресу: область Ұлытау, город Жезказган, ул. Алашахана 34 С» (без благоустройства)

Блок 34.2 С

| Стадия | Лист | Листов |
|---|---|---|
| РП | 6 | 63 |

Фасад в осях Д-А

ТОО "INK Arhitects (Ай Эн Кей Архитектс)"

Взам. инв.N

Подпись и дата

Инв.N подл.

Формат А2

# Фасад в осях А-Д ( 1 : 100)

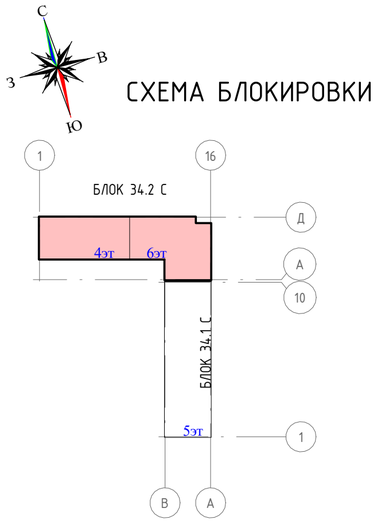

| Условные обозначения | |
|---|---|
| | |
| 1А | Система вентилируемого навесного фасада, фибробетонная панель |
| 1Б | Система вентилируемого навесного фасада, фибробетонная панель |
| 1Г | Система вентилируемого навесного фасада, фибробетонная панель |
| 1Д | Система вентилируемого навесного фасада, фибробетонная панель |
| 1Е | Система вентилируемого навесного фасада, фибробетонная панель |
| 1Ж | Система вентилируемого навесного фасада, керамогрант 20 мм |
| 1К | Керамогранит с шероховатой поверхностью на клеевом составе - 20 мм |
| 2В | Система вентилируемого навесного фасада, фибробетонная панель |
| 2Г | Система вентилируемого навесного фасада, фибробетонная панель |
| 2Д | Система вентилируемого навесного фасада, фибробетонная панель |
| 2Е | Система вентилируемого навесного фасада, фибробетонная панель |
| 2Ж | Система вентилируемого навесного фасада, керамогрант 8-10 мм |
| 3 | Покрытие отмостки |
| 4А | Фасадная штукатурка |

Примечания:
1. Данный лист читать совместно с л. АС-6-11.
2. Ведомость наружной отделки см.л. АС-2.
3. Ведомость заполнения дверных, витражных проемов см.л. АС-23.
4. Перед выполнением монтажных работ по фасадам, на стройке, все отделочные материалы согласовать с автором проекта
5. Допускается альтернативное прменение алюминиевых панелей с аналогичным цветовым покрытием
6. Для выбора и согласования фасадных элементов и материалов. перед заказом, необходимо согласовать с авторами эскизного отдела, образцы. Все типы фасадных материалов и элементов, витражные и оконные системы, светопрозрачные заполнения и эмалитные зоны, представить с нарезкой и раскладкой в М 1:1 на участке строительства на стенде, Стенд должен быть выполнен в натуральную величину, высотой не менее 1 этажа.

Условные обозначения:

- Эмалитная панель
- Прозрачное стекло

| Изм. | Кол.уч. | Лист | N док. | Подпись | Дата |
|---|---|---|---|---|---|
| ГИП | | Крутова И.П. | | | |
| ГАП | | Сырбу И. | | | |
| Проверил | | Сырбу И. | | | |
| Разработал | | Пирвердиев Г. | | | |
| Н.контроль | | Крутова И.П. | | | |

230054/00-34.2С- АС

«Разработка проектно-сметной документации на строительство 90 квартирного многоэтажного жилого дома, расположенного по адресу: область Ұлытау, город Жезказган, ул. Алашахана 34 С» (без благоустройства)

Блок 34.2 С

| Стадия | Лист | Листов |
|---|---|---|
| РП | 7 | 63 |

Фасад в осях А-Д

ТОО "INK Arhitects (Ай Эн Кей Архитектс)"

Взам. инв.N | Подпись и дата | Инв.N подл.

Формат А2

# План подвала на отм. -2,550 ( 1 : 100)

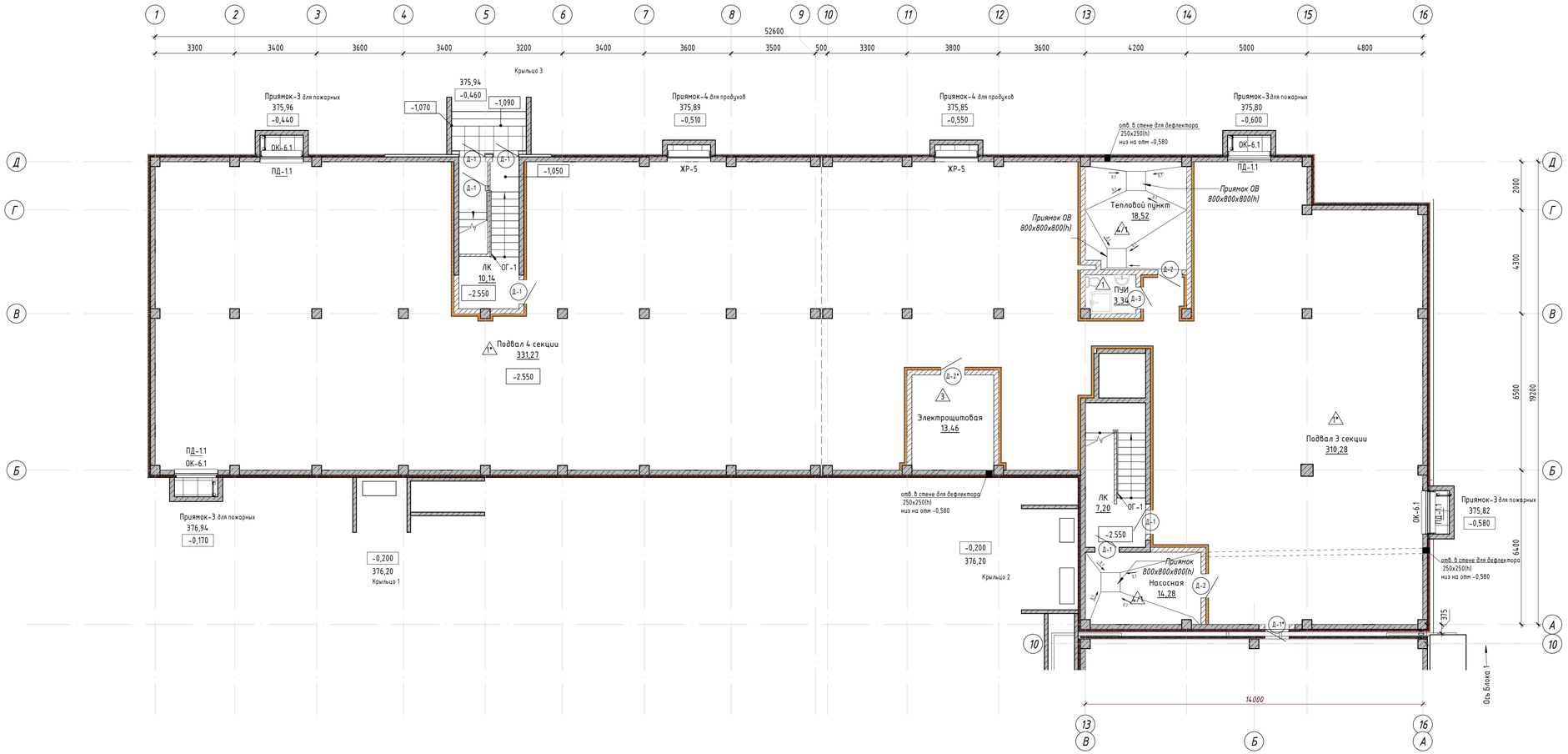


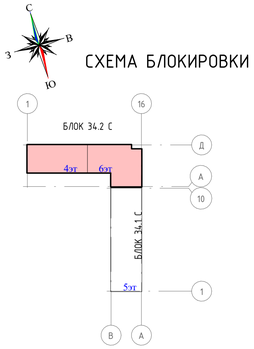


## Условные обозначения:

| | |
|---|---|
| Имя | Наименование помещения |
| 2,56 | Площадь помещения |
| 2,56(0,00) | Площадь помещения (площадь/площадь с коэффициентом) |
| 2 | 39,86 - Жилая площадь квартиры<br>84,26 - Отапливаемая площадь квартиры<br>85,14 - Общая площадь квартиры |
| 1.12 | Марка пола |

Примечания:
1. Данный лист читать совместно с листами АС-9-16.
2. Ведомость отделки помещений см.л. АС-42,43.
3. Экспликация полов см.л. АС-44, для теплового пункта, насосная АС-58.
4. Ведомость заполнения дверных проемов см.л. АС-41.
5. Ведомость заполнения витражных проемов см.л. АС-40.
6. Цокольный дефлектор ROSS 200: d-204 3 шт

| Изм. | Кол.уч. | Лист | N док. | Подпись | Дата | 230054/00-34.2С- АС | | |
|---|---|---|---|---|---|---|---|---|
| | | | | | | «Разработка проектно-сметной документации на строительство 90 квартирного многоэтажного жилого дома, расположенного по адресу: область Улытау, город Жезказган, ул. Алашахана 34С» (без благоустройства) | | |
| ГИП | | Крутова И.Р. | | | | Блок 34.2 С | Стадия | Лист | Листов |
| ГАП | | Сирбу И. | | | | | РП | 8 | 63 |
| Проверил | | Сирбу И. | | | | | | | |
| Разработал | | Ибрагева А. | | | | Отделочный план подвала на отм. -2.250 | ТОО "INK Artitects (Ай Эн Кей Архитектс)" | |
| Н.контроль | | Крутова И.Р. | | | | | | |

Взам. инв.N | Подпись и дата | Инв.N подл.

Формат А3х28

# План 1 этажа на отметке +0.000 ( 1 : 100)

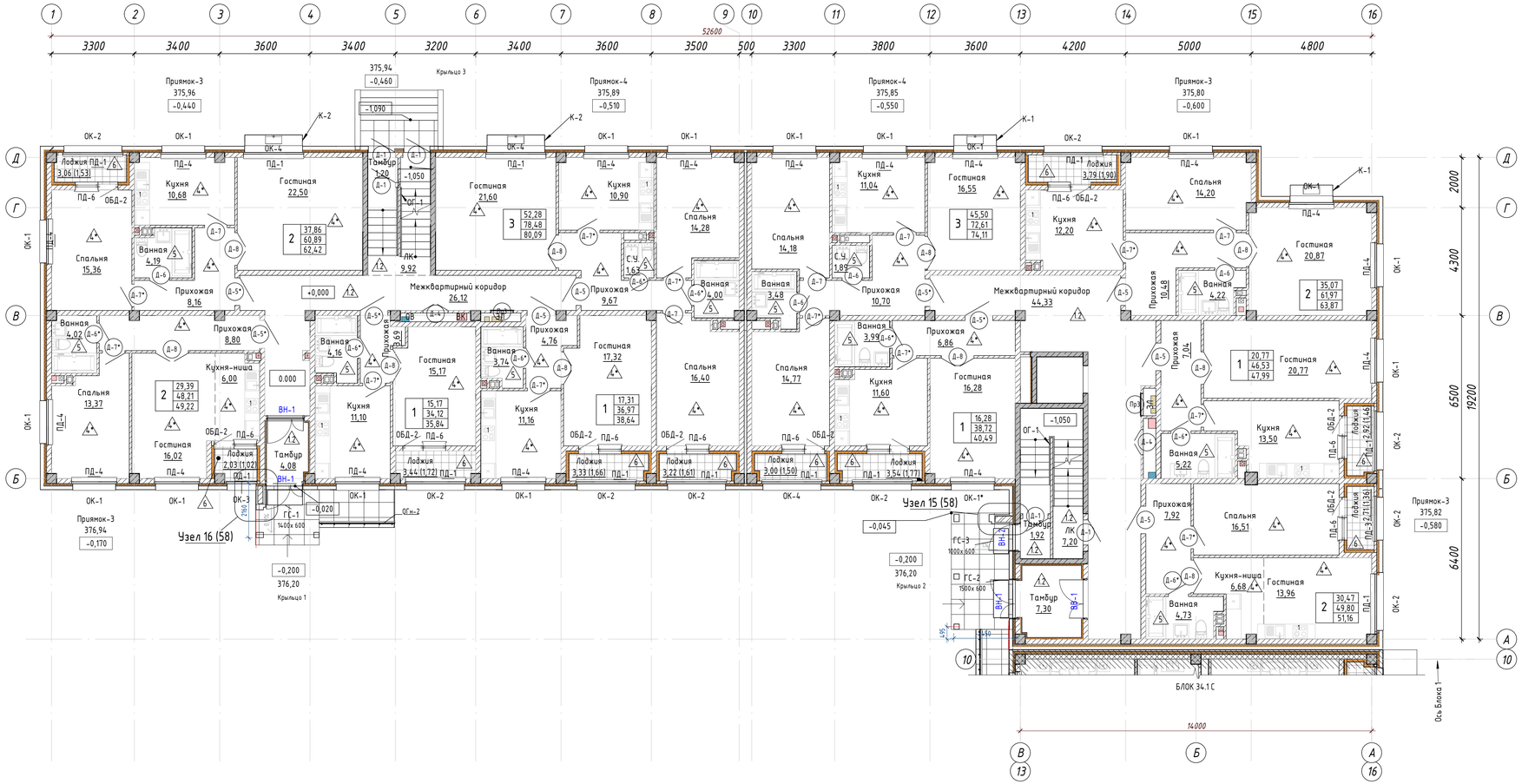


## СХЕМА БЛОКИРОВКИ

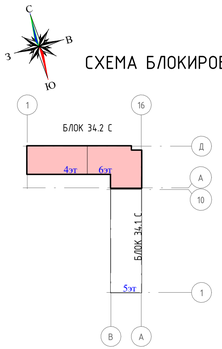


## Условные обозначения:

| | |
|---|---|
| *Имя* | Наименование помещения |
| *2,56* | Площадь помещения |
| *2,56(0,00)* | Площадь помещения (площадь/площадь с коэффициентом) |
| 2 \| 39,86 / 84,26 / 85,14 | - Жилая площадь квартиры<br>- Отапливаемая площадь квартиры<br>- Общая площадь квартиры |
| 1,12 | Марка пола |

Примечания:
1. Данный лист читать совместно с листами АС-12-15.
2. Ведомость отделки помещений см.л. АС-22.
3. Экспликация полов см.л. АС-21.
4. Ведомость заполнения дверных проемов см.л. АС-23.
5. Ведомость заполнения витражных проемов см.л. АС-24-25.
6. Фрагмент козырька К-1 см. л. АС-47,48
7. Расходы на узлы см.л. АС-31

| | | | | | | |
|---|---|---|---|---|---|---|
| Изм. | Кол.уч. | Лист | N док. | Подпись | Дата | 230054/00-34.2С- АС |
| ГИП | | Крутова И.Р. | | | | «Разработка проектно-сметной документации на строительство 90 квартирного многоэтажного жилого дома, расположенного по адресу: область Улытау, город Жезказган, ул. Алашахана 34С» (без благоустройства) |
| ГАП | | Сирбу И. | | | | Блок 34.2 С — Стадия: РП; Лист: 9; Листов: 63 |
| Проверил | | Сирбу И. | | | | |
| Разработал | | Иброева А. | | | | Отделочный план 1-го этажа на отм. 0.000 — ТОО "INK Artitects (Ай Эн Кей Архитектс)" |
| Н.контроль | | Крутова И.Р. | | | | |

Взам. инв.N | Подпись и дата | Инв.N подл.

Формат А3х28

# План 2 этажа на отм. +3.000 ( 1 : 100)

## СХЕМА БЛОКИРОВКИ

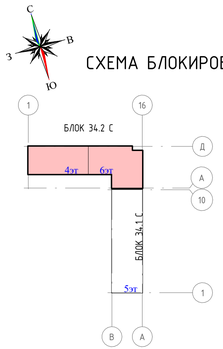


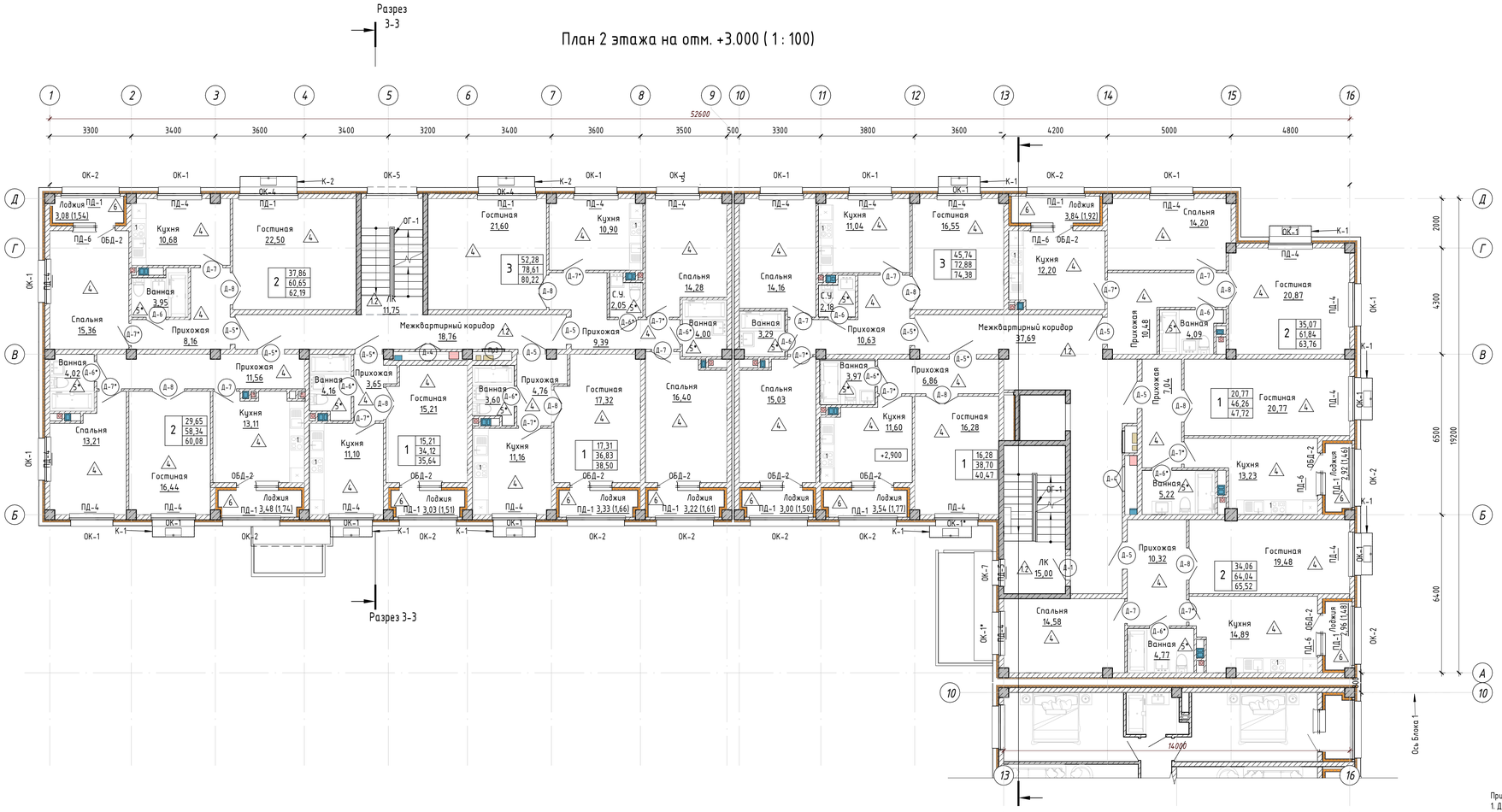


## Условные обозначения:

| | |
|---|---|
| Имя | Наименование помещения |
| 2,56 | Площадь помещения |
| 2,56(0,00) | Площадь помещения (площадь/площадь с коэффициентом) |
| 2: 39,86 / 84,26 / 85,14 | Жилая площадь квартиры<br>Отапливаемая площадь квартиры<br>Общая площадь квартиры |
| 1.12 | Марка пола |

Примечания:
1. Данный лист читать совместно с листами АС-12-15.
2. Ведомость отделки помещений см.л. АС-22.
3. Экспликация полов см.л. АС-21.
4. Ведомость заполнения оверных проемов см.л. АС-23.
5. Ведомость заполнения витражных проемов см.л. АС-24-25.

| | | | | | | |
|---|---|---|---|---|---|---|
| Изм. | Кол.уч. | Лист | N док. | Подпись | Дата | 230054/00-34.2С- АС |
| ГИП | | Крутова И.Г. | | | | «Разработка проектно-сметной документации на строительство 90 квартирного многоэтажного жилого дома, расположенного по адресу: область Улытау, город Жезказган, ул. Алашахана 34С» (без внутриобщежитий) |
| ГАП | | Сирбу И. | | | | Блок 34.2 С — Стадия: РП; Лист: 10; Листов: 63 |
| Проверил | | Сирбу И. | | | | |
| Разработал | | Иброева А. | | | | Отделочный план 2-го этажа на отм. +3.000 |
| Н.контроль | | Крутова И.Г. | | | | ТОО "INK Artitects (Ай Эн Кей Архитектс)" |

Взам. инв.N | Подпись и дата | Инв.N подл.

Формат А3х28

# План 3 этажа на отм. +6.000 ( 1 : 100)

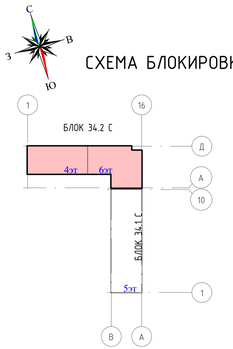


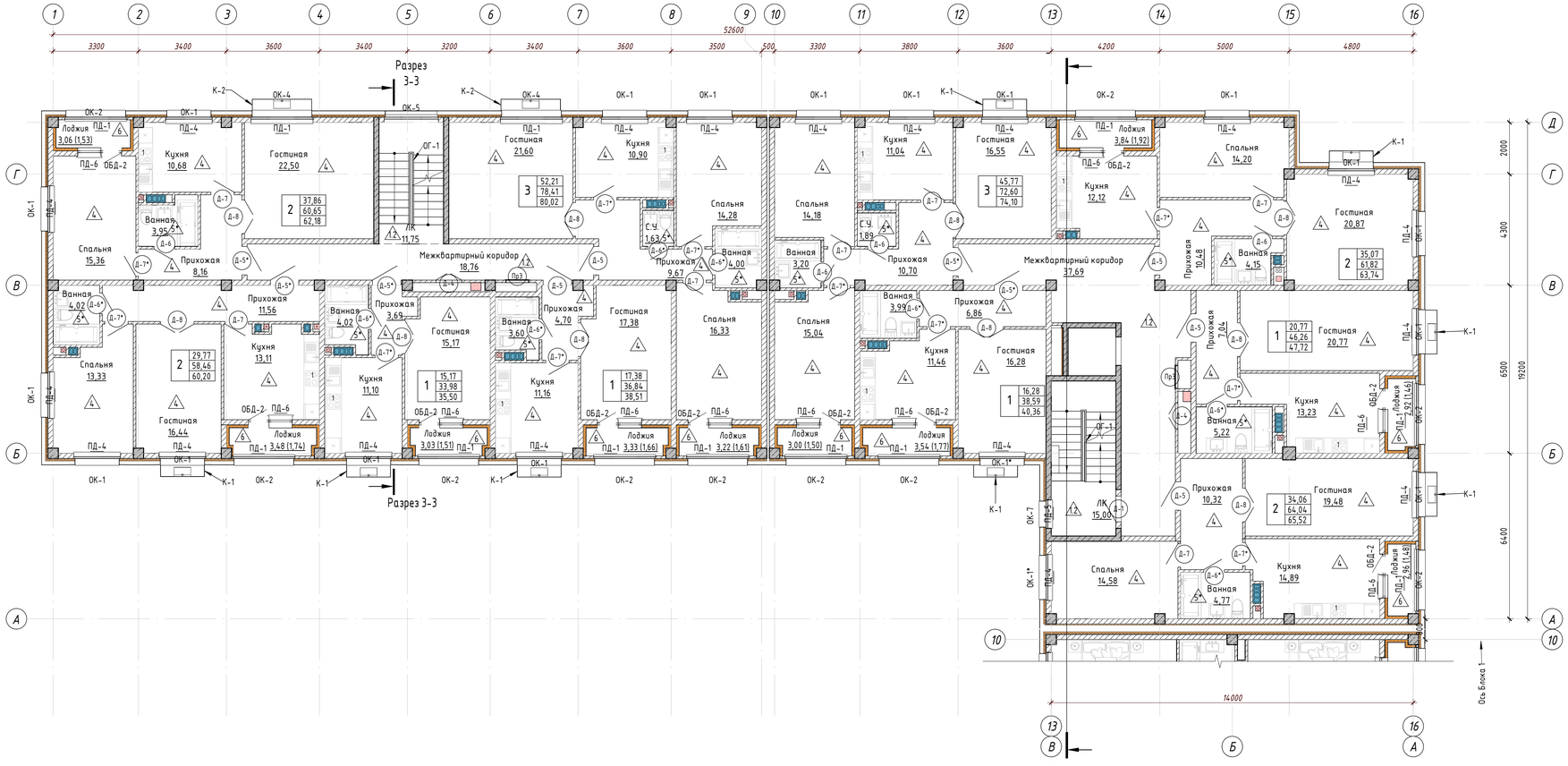


## Условные обозначения:

| | |
|---|---|
| Имя | Наименование помещения |
| 2,56 | Площадь помещения |
| 2,56(0,00) | Площадь помещения (площадь/площадь с коэффициентом) |
| 2 | 39,86 - Жилая площадь квартиры |
| | 84,26 - Отапливаемая площадь квартиры |
| | 85,14 - Общая площадь квартиры |
| 12 | Марка пола |

Примечания:
1. Данный лист читать совместно с листами АС-12-15.
2. Ведомость отделки помещений см.л. АС-22.
3. Экспликация полов см.л. АС-21.
4. Ведомость заполнения дверных проемов см.л. АС-23.
5. Ведомость заполнения витражных проемов см.л. АС-24-25.

| Изм. | Кол.уч. | Лист | N док. | Подпись | Дата | 230054/00-34.2С- АС | | |
|---|---|---|---|---|---|---|---|---|
| | | | | | | «Разработка проектно-сметной документации на строительство 90 квартирного многоэтажного жилого дома, расположенного по адресу: область Улытау, город Жезказган, ул. Алашахана 34С» (без благоустройства) | | |
| ГИП | | Крутова И.Р. | | | | Блок 34.2 С | Стадия | Лист | Листов |
| ГАП | | Сирбу И. | | | | | РП | 11 | 63 |
| Проверил | | Сирбу И. | | | | | | | |
| Разработал | | Ибрагева А. | | | | | ТОО "INK Artitects (Ай Эн Кей Архитектс)" | | |
| Н.контроль | | Крутова И.Р. | | | | Отделочный план 3-го этажа на отм. +6.000 | | |

Взам.инв.N | Подпись и дата | Инв.N подл.

Формат А3х28

# План 4 этажа на отм. +9.000 ( 1 : 100)

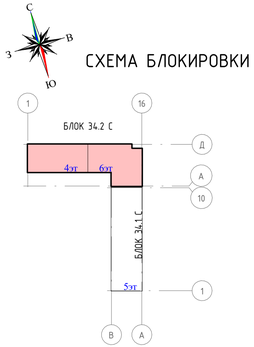


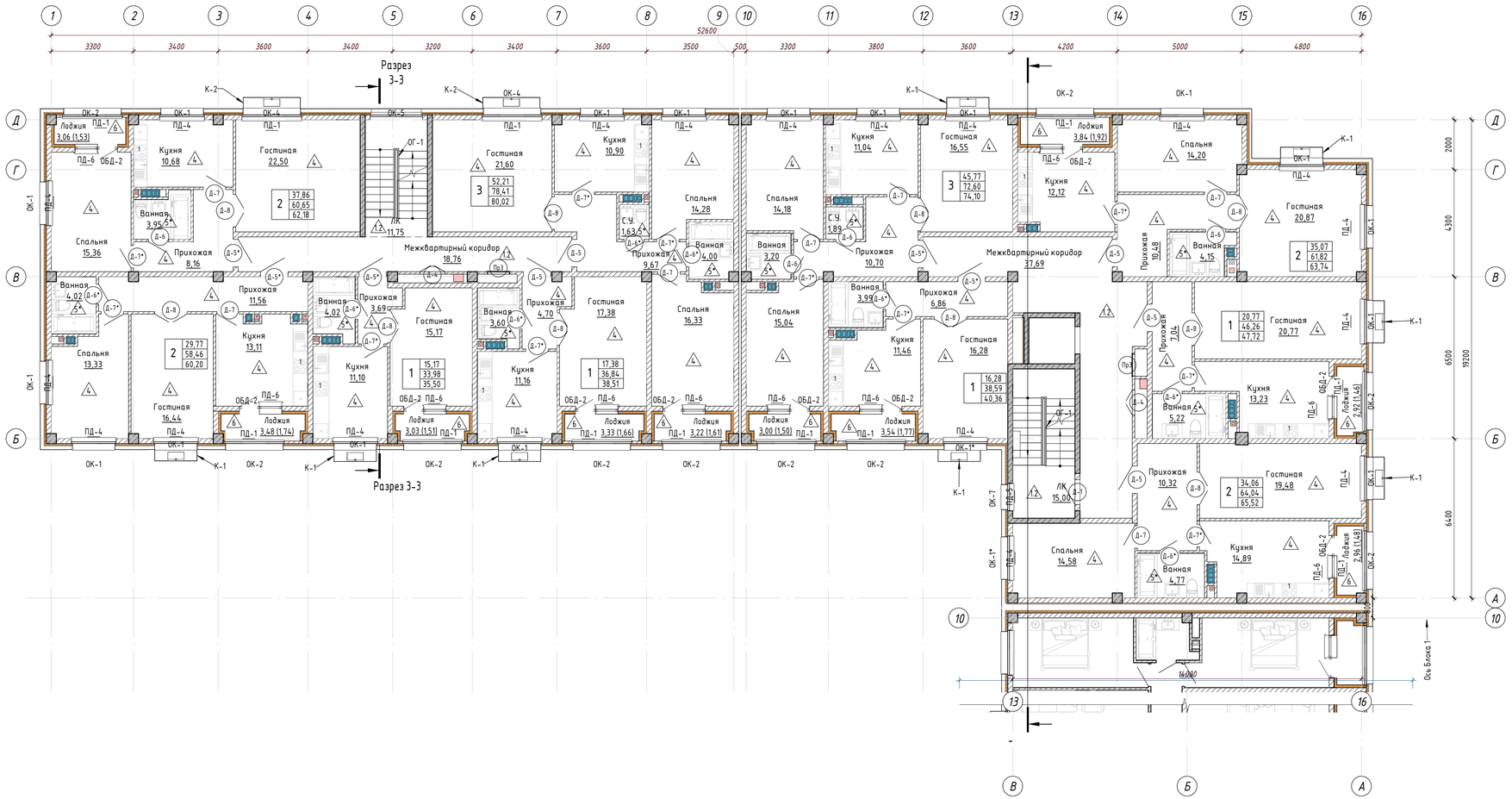


## Условные обозначения:

| | |
|---|---|
| *Имя* | Наименование помещения |
| 2,56 | Площадь помещения |
| 2,56(0,00) | Площадь помещения (площадь/площадь с коэффициентом) |
| 2 \| 39,86 / 84,26 / 85,14 | - Жилая площадь квартиры<br>- Отапливаемая площадь квартиры<br>- Общая площадь квартиры |
| 1.12 | Марка пола |

Примечания:
1. Данный лист читать совместно с листами АС-12-15.
2. Ведомость отделки помещений см.л. АС-22.
3. Экспликация полов см.л. АС-21.
4. Ведомость заполнения дверных проемов см.л. АС-23.
5. Ведомость заполнения витражных проемов см.л. АС-24-25.

| | | | | | | |
|---|---|---|---|---|---|---|
| | | | | | | 230054/00-34.2С- АС |
| Изм. | Кол.уч. | Лист | N док. | Подпись | Дата | «Разработка проектно-сметной документации на строительство 90 квартирного многоэтажного жилого дома, расположенного по адресу: область Алматы, город Жетысуан, ул. Алашахана 34С» (без внутриобъ.) |
| ГИП | | Крутова И.Г. | | | | Блок 34.2 С — Стадия: РП; Лист: 12; Листов: 63 |
| ГАП | | Сирбу И. | | | | |
| Проверил | | Сирбу И. | | | | |
| Разработал | | Ибрагева А. | | | | Отделочный план 4 этажа на отм. +9.000 — ТОО "INK Artitects (Ай Эн Кей Архитектс)" |
| Н.контроль | | Крутова И.Г. | | | | |

Взам. инв.N | Подпись и дата | Инв.N подл.

Формат А3х28

# План 5 этажа на отм. +12.000 ( 1 : 100)

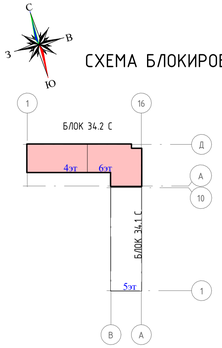


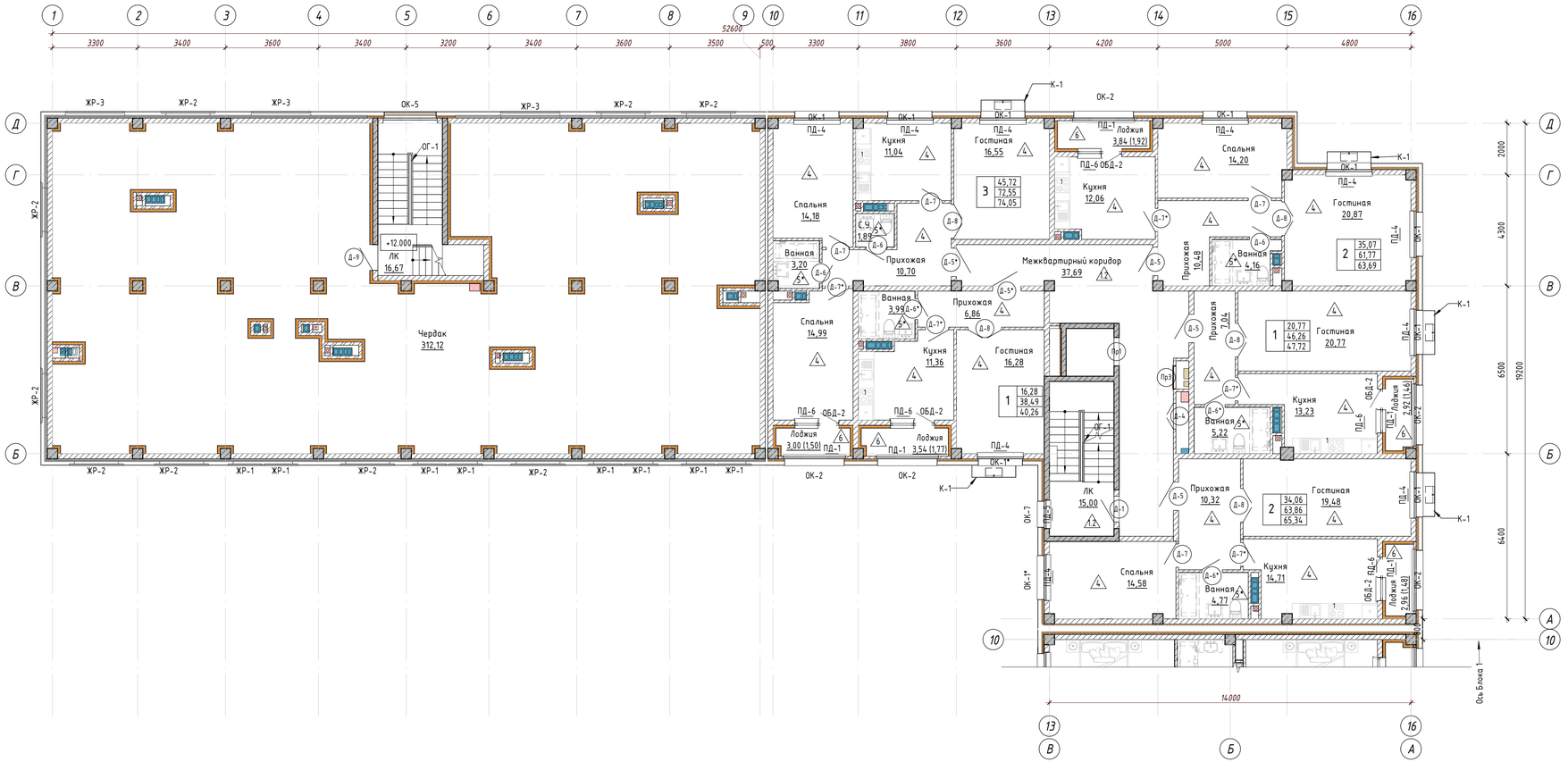


## Условные обозначения:

| | |
|---|---|
| *Имя* | Наименование помещения |
| 2,56 | Площадь помещения |
| 2,56(0,00) | Площадь помещения (площадь/площадь с коэффициентом) |
| 2: 39,86 | - Жилая площадь квартиры |
| 2: 84,26 | - Отапливаемая площадь квартиры |
| 2: 85,14 | - Общая площадь квартиры |
| 1.12 | Марка пола |

Примечания:
1. Данный лист читать совместно с листами АС-9-16.
2. Ведомость отделки помещений см.л. АС-42,43.
3. Экспликация полов см.л. АС-44, для теплового пункта, насосная АС-58.
4. Ведомость заполнения дверных проемов см.л. АС-41.
5. Ведомость заполнения витражных проемов см.л. АС-40.
6. Цокольный дефлектор ROSS 200: d-204 3 шт

| Изм. | Кол.уч. | Лист | N док. | Подпись | Дата | 230054/00-34.2С- АС | | |
|---|---|---|---|---|---|---|---|---|
| | | | | | | «Разработка проектно-сметной документации на строительство 90 квартирного многоэтажного жилого дома, расположенного по адресу: область Ұлытау, город Жезказган, ул. Алашахана 34С» (без благоустройства) | | |
| ГИП | | Крутова И.Р. | | | | Блок 34.2 С | Стадия | Лист | Листов |
| ГАП | | Сирбу И. | | | | | РП | 13 | 63 |
| Проверил | | Сирбу И. | | | | | | | |
| Разработал | | Ибрагева А. | | | | Отделочный план 5-го этажа на отм. +12.000 | ТОО "INK Artitects (Ай Эн Кей Архитектс)" | | |
| Н.контроль | | Крутова И.Р. | | | | | | | |

Взам. инв.N | Подпись и дата | Инв.N подл.

Формат А3х28

# План 6 этажа на отм. +15.000 ( 1 : 100)

## СХЕМА БЛОКИРОВКИ

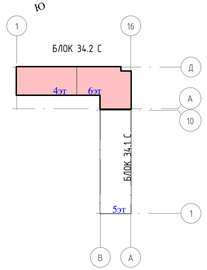


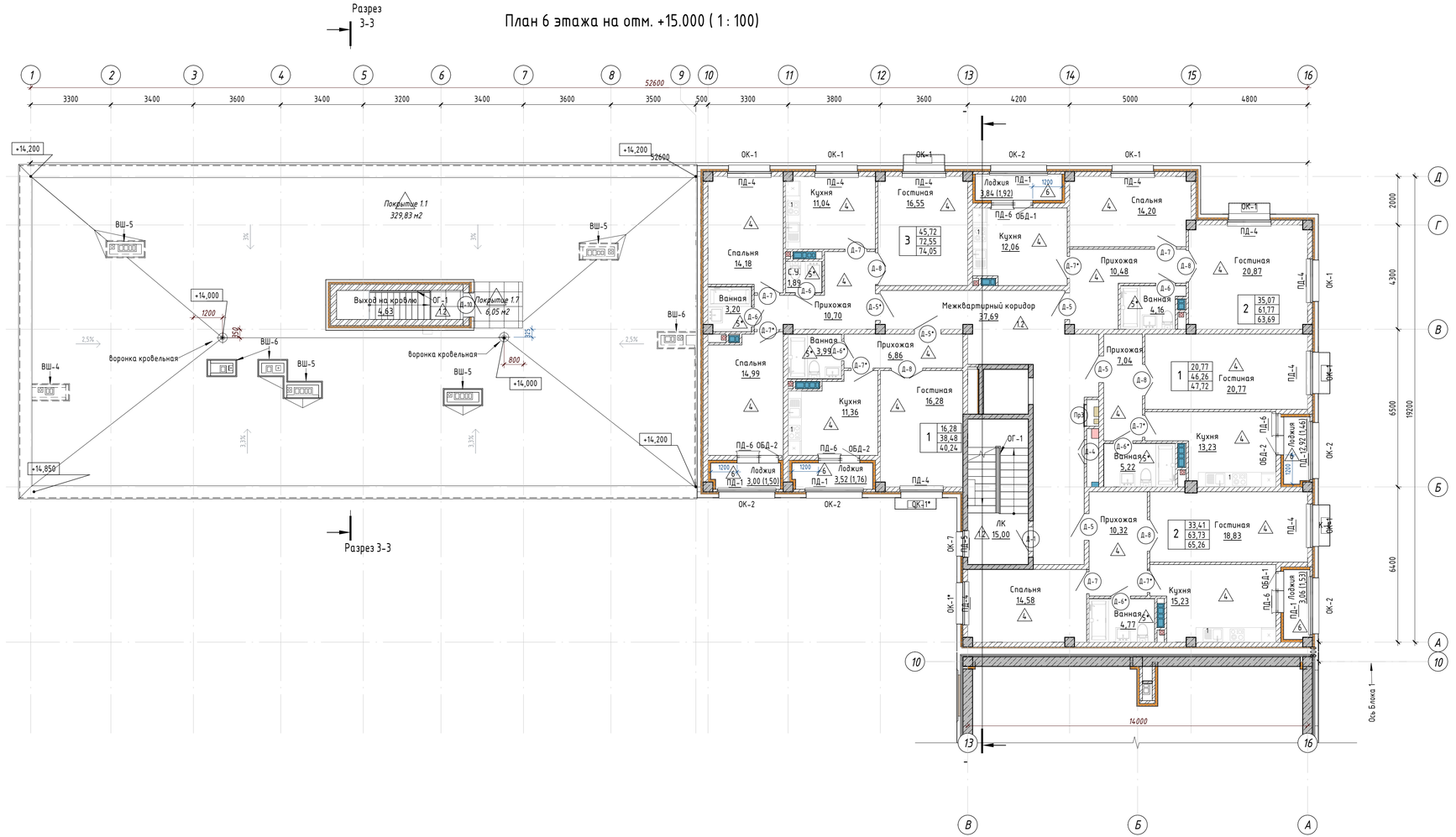


## Условные обозначения:

| | |
|---|---|
| *Имя* | Наименование помещения |
| 2,56 | Площадь помещения |
| 2,56(0,00) | Площадь помещения (площадь/площадь с коэффициентом) |
| 2 | 39,86 - Жилая площадь квартиры<br>84,26 - Отапливаемая площадь квартиры<br>85,14 - Общая площадь квартиры |
| 1.12 | Марка пола |

Примечания:
1. Данный лист читать совместно с листами АС-12-15.
2. Ведомость отделки помещений см.л. АС-22.
3. Экспликация полов см.л. АС-21.
4. Ведомость заполнения дверных проемов см.л. АС-23.
5. Ведомость заполнения витражных проемов см.л. АС-24-25.
6. Фрагмент козырька К-1 см. л. АС-47,48
7. Расходы на узлы см.л. АС-31

| Изм. | Кол.уч. | Лист | N док. | Подпись | Дата |
|---|---|---|---|---|---|
| ГИП | | Крутова И.Р. | | | |
| ГАП | | Сирбу И. | | | |
| Проверил | | Сирбу И. | | | |
| Разработал | | Иброева А. | | | |
| Н.контроль | | Крутова И.Р. | | | |

230054/00-34.2С- АС

«Разработка проектно-сметной документации на строительства 90 квартирного многоэтажного жилого дома, расположенного по адресу: область Улытау, город Жезказган, ул. Алашахана 34С» (без благоустройства)

Блок 34.2 С

| Стадия | Лист | Листов |
|---|---|---|
| РП | 14 | 63 |

Отделочный план 6-го этажа на отм. +15.000

ТОО "INK Artitects (Айі Эн Кей Архитектс)"

Взам. инв.N

Подпись и дата

Инв.N подл.

Формат А3х38

# План чердака ( 1 : 100)

## СХЕМА БЛОКИРОВКИ

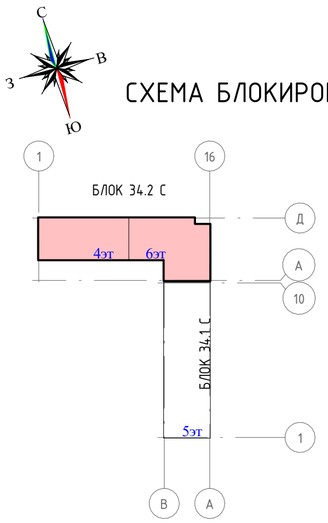


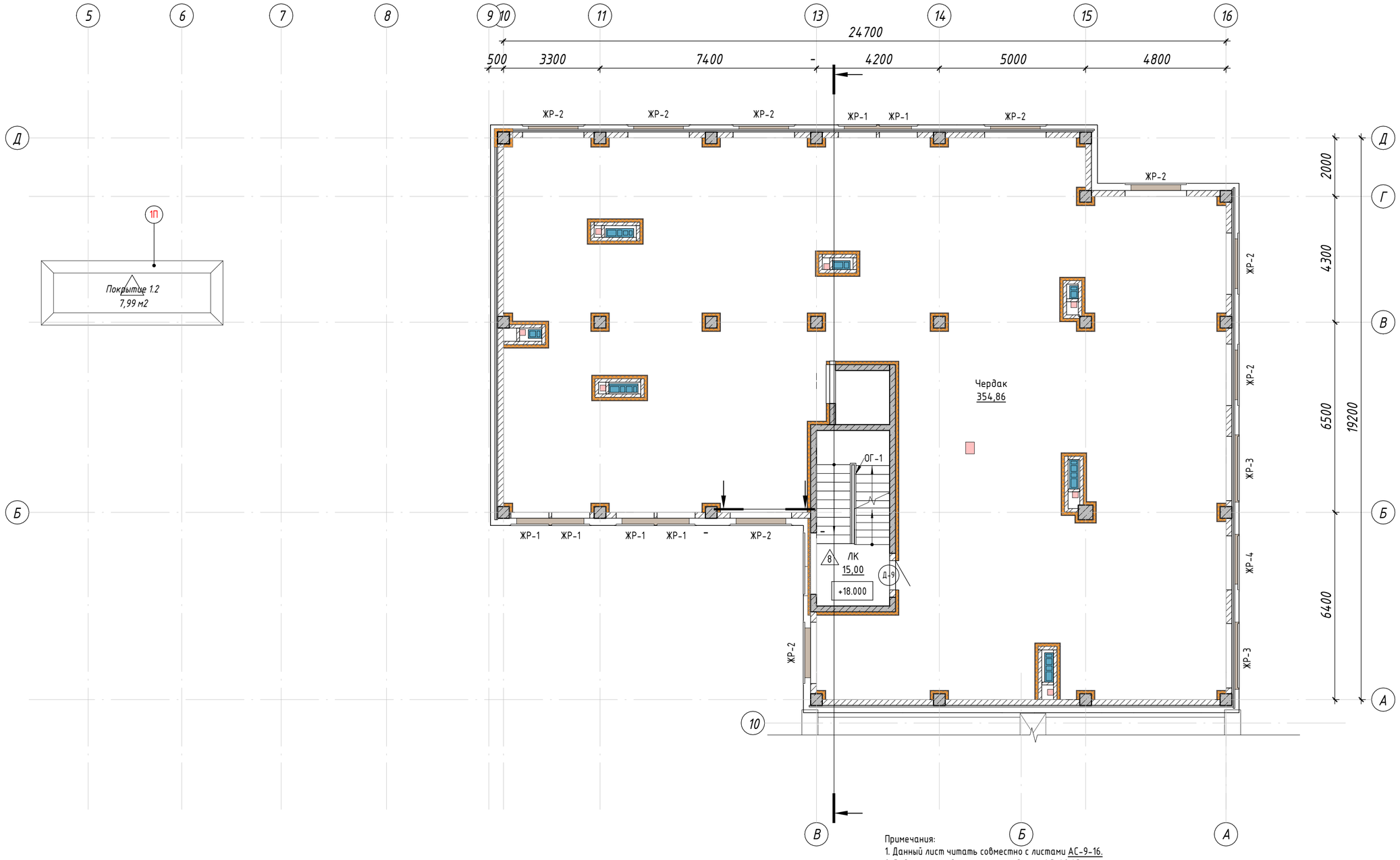


Примечания:
1. Данный лист читать совместно с листами АС-9-16.
2. Ведомость отделки помещений см.л. АС-42,43.
3. Экспликация полов см.л. АС-44, для теплового пункта, насосная АС-58.
4. Ведомость заполнения дверных проемов см.л. АС-41.
5. Ведомость заполнения витражных проемов см.л. АС-40.
6. Цокольный дефлектор ROSS 200: d-204 3 шт

## Условные обозначения:

| | |
|---|---|
| Имя | Наименование помещения |
| 2,56 | Площадь помещения |
| 2,56(0,00) | Площадь помещения (площадь/площадь с коэффициентом) |
| 2 | 39,86 - Жилая площадь квартиры |
| | 84,26 - Отапливаемая площадь квартиры |
| | 85,14 - Общая площадь квартиры |
| 1.12 | Марка пола |

| Изм. | Кол.уч. | Лист | N док. | Подпись | Дата | 230054/00-34.2С- АС | | |
|---|---|---|---|---|---|---|---|---|
| | | | | | | «Разработка проектно-сметной документации на строительство 90 квартирного многоэтажного жилого дома, расположенного по адресу: область Ұлытау, город Жезказган, ул. Алашахана 34С» (без благоустройства) | | |
| ГИП | | Крутова И.П. | | | | Блок 34.2 С | Стадия | Лист | Листов |
| ГАП | | Сырбу И. | | | | | РП | 15 | 63 |
| Проверил | | Сырбу И. | | | | | | | |
| Разработал | | Пирвердиев Г. | | | | Отделочный чердака на отм. +18.000 | ТОО "INK Arhitects (Ай Эн Кей Архитектс)" | | |
| Н.контроль | | Крутова И.П. | | | | | | | |

Взам. инв.N | Подпись и дата | Инв.N подл.

Формат А2

## СХЕМА БЛОКИРОВКИ

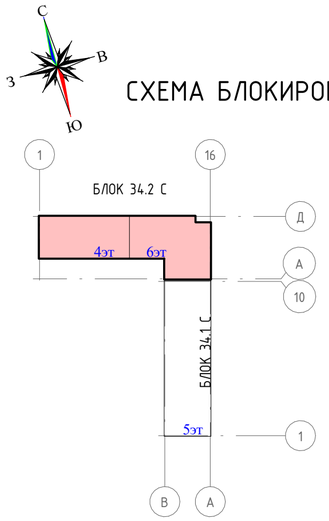


План кровли
М 1:100

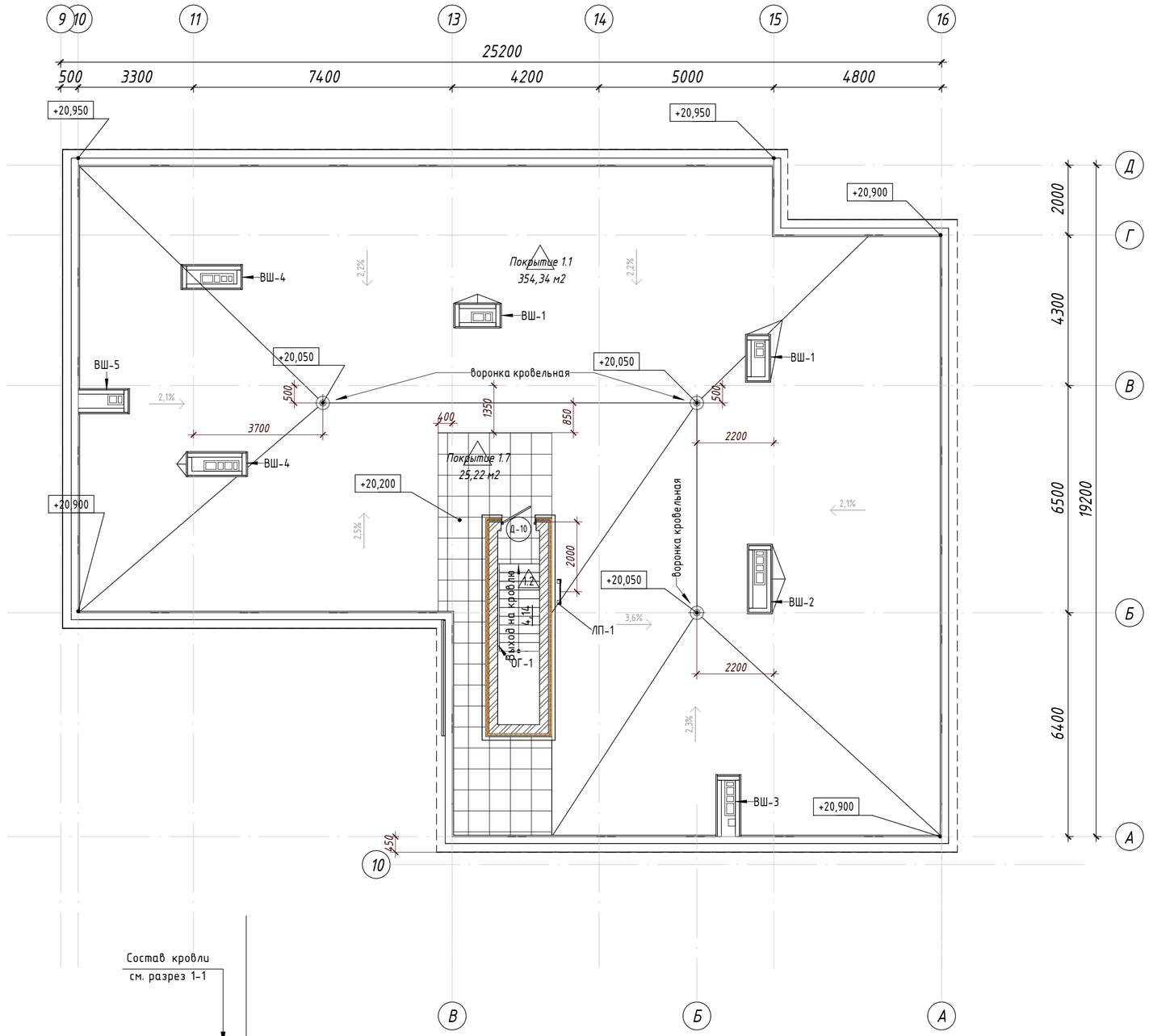


Узел устройства водоприемной воронки

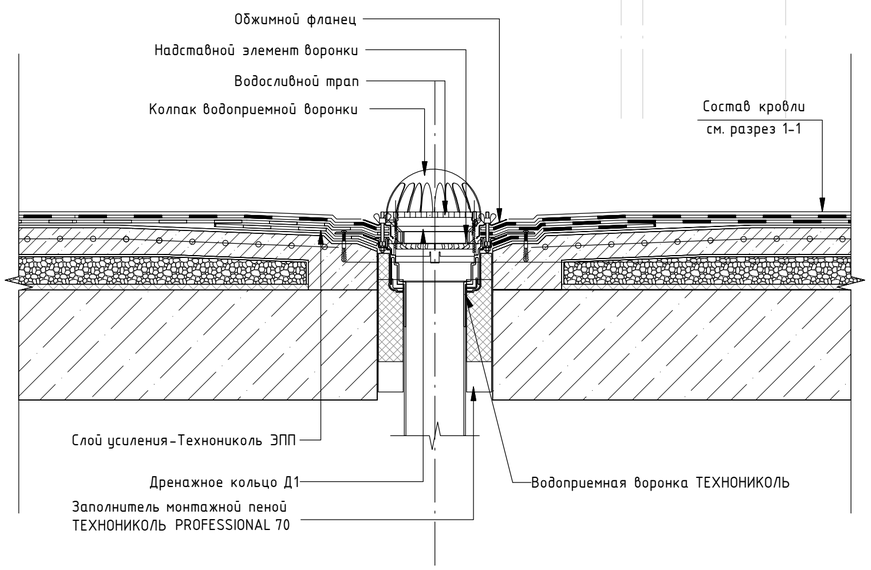


Примечания:

1. Общие данные см. л. АС-2.
2. Ведомость отделки помещений см.л. АС-40-41.
3. Составы кровельных покрытий см.л. АС-35.
4. Узлы облицовки парапета см.л. АС-46.
5. ВШ см.л. АС-26.
6. Предусмотреть увеличение уклона до 5% в радиусе не менее 500мм вокруг воронки.
7. Рекомендуется предусматривать заглубление воронки на 20-30мм относительно уровня кровли.
8. Стык надставного элемента с нижней воронкой выполнить герметично. При необходимости возможна установка обогреваевой водоприемной воронки ТЕХНОНИКОЛЬ.
9. Водосточная воронка учтена в разделе ВК.
10. Общее кол-во воронок - 3 шт.

| | | | | | | | | | |
|---|---|---|---|---|---|---|---|---|---|
| | | | | | | 230054/00-34.2С- АС | | | |
| | | | | | | «Разработка проектно-сметной документации на строительство 90 квартирного многоэтажного жилого дома, расположенного по адресу: область Ұлытау, город Жезказган, ул. Алашахана 34С» (без благоустройства) | | | |
| Изм. | Кол.уч. | Лист | N док. | Подпись | Дата | | | | |
| ГИП | | Крутова И.П. | | | | Блок 34.2 С | Стадия | Лист | Листов |
| ГАП | | Сырбу И. | | | | | РП | 16 | 63 |
| Проверил | | Сырбу И. | | | | | | | |
| Разработал | | Пирвердиев Г. | | | | План кровли | ТОО "INK Arhitects (Ай Эн Кей Архитектс)" | | |
| Н.контроль | | Крутова И.П. | | | | | | | |

Взам. инв.N

Подпись и дата

Инв.N подл.

Формат А2

# Кладочный план подвала на отм. -2.250 ( 1 : 100)

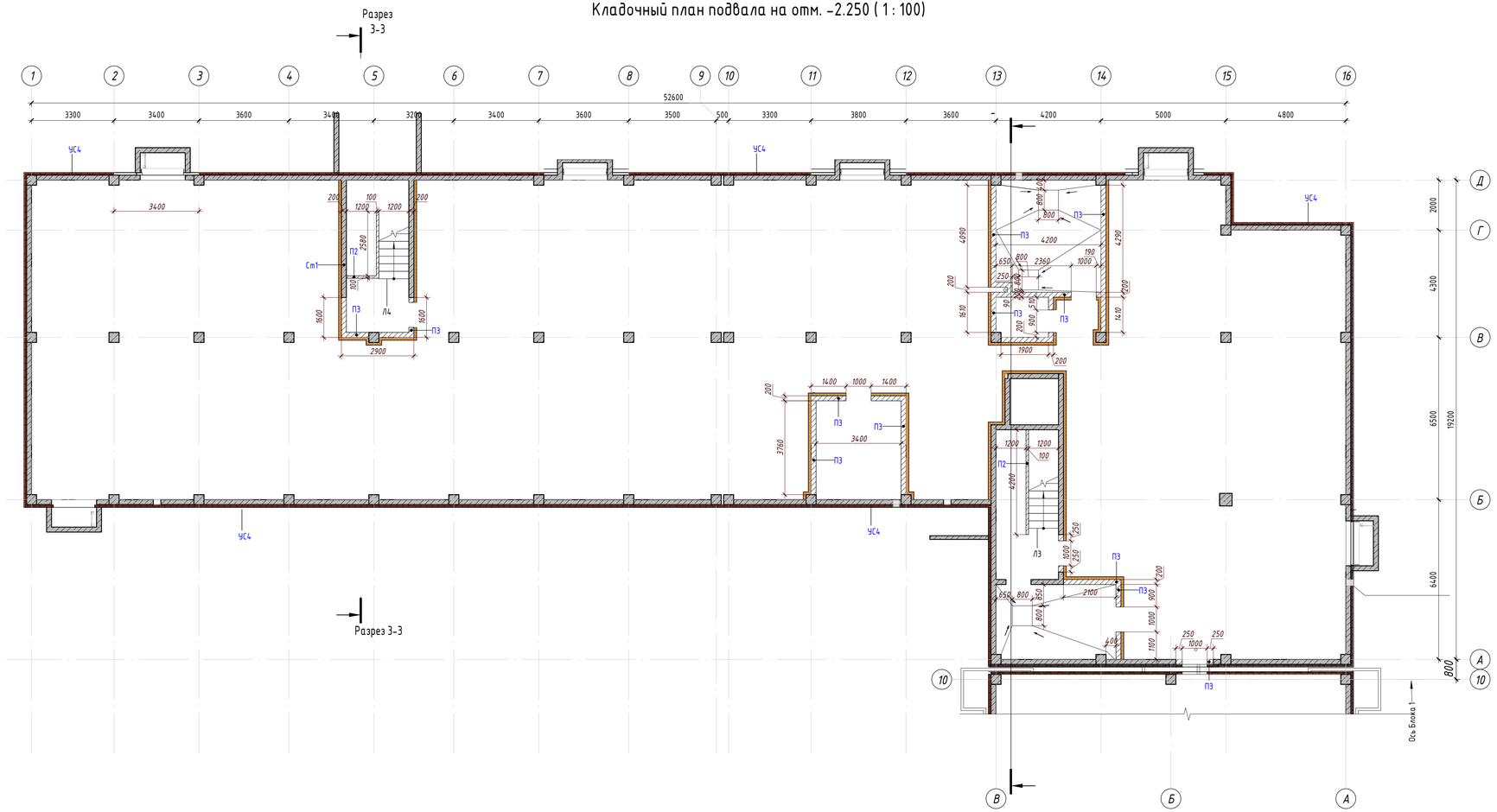


Условные обозначения:

- Монолитный железобетон
- Стандартный блок
- Теплоизоляция

| Ведомость расхода материалов стен и перегородок подвала | | | | |
|---|---|---|---|---|
| Поз. | Наименование | Площадь, м2 | Объем , м3 | Примечание |
| П2 | Кладка стен из автоклавного газоблока D600(600*300*100) Толщина 100 мм | 39,05 | 3,91 | |
| П3 | Кладка стен из автоклавного газоблока D600(600*300*200). Толщина б=200 мм. | 82,92 | 16,58 | |
| УС4 | Наружный утеплитель, Экструдированный пенополистирол, р=50 кг/м3, t= 50 мм. | 351,1 | 35,08 | |

| Спецификация на горизонтальное армирование стен подвала | | | | |
|---|---|---|---|---|
| Поз. | Изготовитель | Наименование | Кол., м.п. | Масса, кг |
| С-2 | ГОСТ 23279-2012 | Сетка 4 ВР-1 100х100мм ГОСТ 6727-80(ширина-100) | 33,99 | 1,66 |
| С-3 | ГОСТ 23279-2012 | Сетка 4 ВР-1 50х150мм ГОСТ 6727-80 (ширина-200) | 128,07 | 1,32 |

## СХЕМА БЛОКИРОВКИ

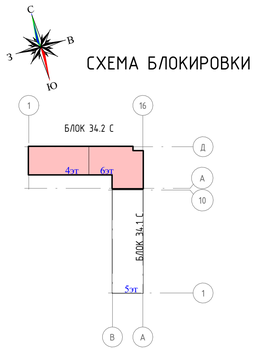


Примечания:
1. Данный лист читать с л. АС-6-11.
2. Общие данные см. л. АС-1-1.1.
3. Разрез см. л. АС-20.
4. Планы перемычек, отверстий и усиления стен из кирпичной кладки см. л. АС-16-19.
5. Дверные проемы см. л. АС-23.
6. Узлы усиления стен и рекомендации по устройству перегорок см. л. АС-28.
7. Ведомость заполнения витражных и оконных проемов см.л. АС-24-25.
8. Узел цоколя см. л. АС-.
9. Чертеж не масштабировать, для уточнения размеров обратиться к проектировщикам.

| Изм. | Кол.уч. | Лист | N док. | Подпись | Дата | 230054/00-34.2С- АС | | |
|---|---|---|---|---|---|---|---|---|
| | | | | | | «Разработка проектно-сметной документации на строительство 90 квартирного многоэтажного жилого дома, расположенного по адресу: область Улытау, город Жезказган, ул. Алашханова 34 С» (без благоустройства) | | |
| ГИП | | Крутова И.Р. | | | | Блок 34.2 С | Стадия | Лист | Листов |
| ГАП | | Сырбу И. | | | | | РП | 17 | 63 |
| Проверил | | Сырбу И. | | | | | | | |
| Разработал | | Иргаева А. | | | | Кладочный план подвала на отм. -2.250 | ТОО "INK Artitects (Айі Эн Кей Архитектс)" | | |
| Н.контроль | | Крутова И.Р. | | | | | | | |

Взам.инв.N | Подпись и дата | Инв.N подл.

Формат А3х38

# Кладочный план 1-го этажа на отм. 0.000 ( 1 : 100)

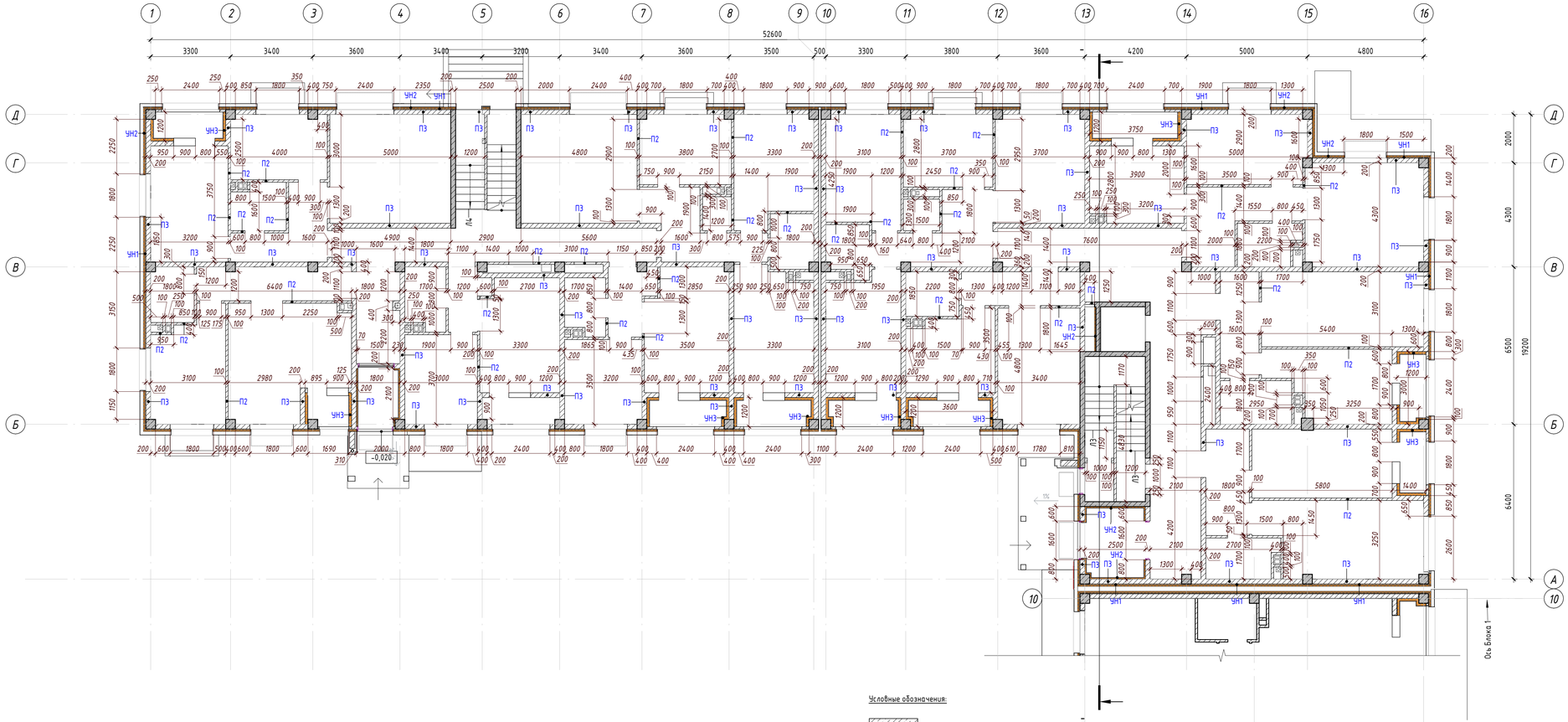


Условные обозначения:

- Монолитный железобетон
- Керамический кирпич
- Газоблок
- Теплоизоляция

П1 - Маркировка стен

| Ведомость расхода материалов стен и перегородок 1-го этажа | | | | |
|---|---|---|---|---|
| Поз. | Наименование | Площадь, м2 | Объем, м3 | Примечание |
| П2 | Кладка стен из автоклавного газоблока D600(600*300*100). Толщина 100 мм | 492,39 | 49,22 | |
| П3 | Кладка стен из автоклавного газоблока D600(600*300*200). Толщина б=200 мм. | 634,83 | 126,92 | |
| УН1 | Утеплитель «Технофент Н Проф», λ=0,040,р=50кг/м3, δ= 50мм | 321,80 | 16,09 | |
| УН2 | Утеплитель «Технофент Н Проф», λ=0,040,р=50кг/м3, δ= 50мм | 355,42 | 19,26 | |
| УН3 | Утеплитель «Технофент Н Проф», λ=0,040,р=80кг/м3, δ= 100 мм | 100,65 | 12,08 | |

| Спецификация на горизонтальное армирование стен 1-го этажа | | | | |
|---|---|---|---|---|
| Поз. | Изготовитель | Наименование | Кол., м.п. | Масса, кг |
| С-2 | ГОСТ 23279-2012 | Сетка 4 ВР-100х100мм ГОСТ 6727-80(ширина-100) | 709,72 | 1,66 |
| С-3 | ГОСТ 23279-2012 | Сетка 4 ВР-150х150мм ГОСТ 6727-80 (ширина-200) | 878,31 | 1,32 |
| С-4 | ГОСТ 23279-2012 | Сетка 4 ВР-200х200мм ГОСТ 6727-80(ширина-250) | 2,10 | 1,59 |

## СХЕМА БЛОКИРОВКИ

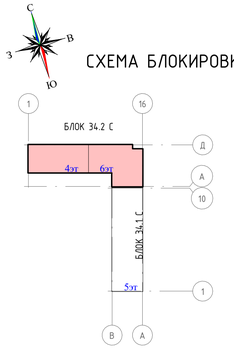


Примечания:
1. Данный лист читать с л. АС-6-11.
2. Общие данные см. л. АС-1-2.
3. Разрез см. л. АС-38-39.
4. Планы перемычек, отверстий и усиления стен из кирпичной кладки см. л. АС-32-37
5. Дверные проемы см. л. АС-41
6. Узлы усиления стен и рекомендации по устройству перегорок см. л. АС-26-27.
7. Ведомость заполнения витражных и оконных проемов см.л. АС-40.
8. Для защиты от влаги обработать газоблок, применяемый для кладки стен санузлов проникающим составом "Типром-М" или аналогичным

| Изм. | Кол.уч. | Лист | N док. | Подпись | Дата | 230054/00-34.2С- АС | | |
|---|---|---|---|---|---|---|---|---|
| | | | | | | «Разработка проектно-сметной документации на строительство 90 квартирного многоэтажного жилого дома, расположенного по адресу: область Алмату, город Кеменгер, ул. Алашахана 34 Сн (без благоустройства) | | |
| ГИП | | Крутова И.Р. | | | | Блок 34.2 С | Стадия | Лист | Листов |
| ГАП | | Сирбу И. | | | | | РП | 18 | 63 |
| Проверил | | Сирбу И. | | | | | | | |
| Разработал | | Иброева А. | | | | Кладочный план 1-го этажа на отм. 0.000 | ТОО "INK Artitects (Айі Эн Кей Архитектс)" | | |
| Н.контроль | | Крутова И.Р. | | | | | | | |

Взам.инв.N | Подпись и дата | Инв.N подл.

Формат А3х28

# Кладочный план 2-го этажа на отм. +3.000 ( 1 : 100)

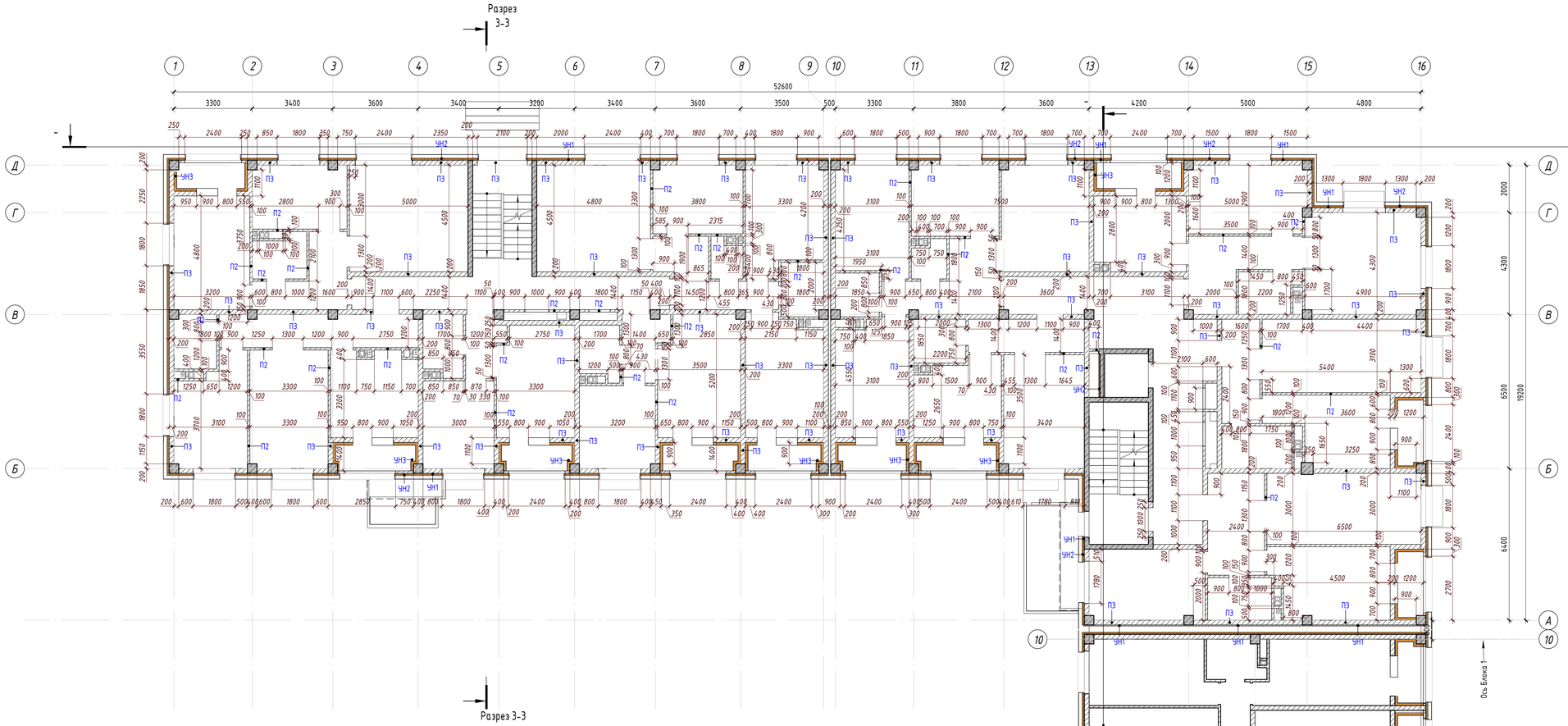


Условные обозначения:

- Монолитный железобетон
- Керамический кирпич
- Газаблок
- Теплоизоляция
- П1 - Маркировка стен

| Ведомость расхода материалов стен и перегородок 2-го этажа | | | | |
|---|---|---|---|---|
| Поз. | Наименование | Площадь, м2 | Объем, м3 | Примечание |
| П2 | Кладка стен из автоклавного газоблока D600(600*300*100) Толщина 100 мм | 517,41 | 51,64 | |
| П3 | Кладка стен из автоклавного газоблока D600(600*300*200). Толщина δ=200 мм. | 607,60 | 121,38 | |
| УН1 | Утеплитель «Технонент Н Проф», λ=0,040,ρ=50кг/м3, δ= 50мм | 319,71 | 15,99 | |
| УН2 | Утеплитель «Технонент Н Проф», λ=0,040,ρ=50кг/м3, δ= 50мм | 276,81 | 13,84 | |
| УН3 | Утеплитель «Технонент Н Проф», λ=0,040,ρ=80кг/м3, δ= 100 мм | 117,15 | 14,06 | |

| Спецификация на горизонтальное армирование стен 2-го этажа | | | | |
|---|---|---|---|---|
| Поз. | Изготовитель | Наименование | Кол., м.п. | Масса, кг |
| С-2 | ГОСТ 23279-2012 | Сетка 4 ВР-1 100х100мм ГОСТ 6727-80(ширина-100) | 720,62 | 1,66 |
| С-3 | ГОСТ 23279-2012 | Сетка 4 ВР-1 150х150мм ГОСТ 6727-80 (ширина-200) | 822,00 | 1,32 |

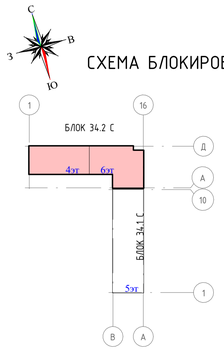


*Примечания:*
1. *Данный лист читать с л. АС-6-11.*
2. *Общие данные см. л. АС-1-2.*
3. *Разрез см. л. АС-38-39.*
4. *Планы перемычек, отверстий и усиления стен из кирпичной кладки см. л. АС-32-37*
5. *Дверные проемы см. л. АС-41*
6. *Узлы усиления стен и рекомендации по устройству перегорок см. л. АС-26-27.*
7. *Ведомость заполнения витражных и оконных проемов см.л. АС-40.*
8. *Для защиты от влаги обработать газоблок, применяемый для кладки стен санузлов проникающим составом "Типром-М" или аналогичным*

| Изм. | Кол.уч. | Лист | N док. | Подпись | Дата |
|---|---|---|---|---|---|
| ГИП | | Крутова И.Р. | | | |
| ГАП | | Сирбу И. | | | |
| Проверил | | Сирбу И. | | | |
| Разработал | | Ибрагева А. | | | |
| Н.контроль | | Крутова И.Р. | | | |

230054/00-34.2С- АС

«Разработка проектно-сметной документации на строительство 90 квартирного многоэтажного жилого дома, расположенного по адресу: область Алатау, город Кенжеаул, ул. Алашахана 34 С» (без благоустройства)

Блок 34.2 С

| Стадия | Лист | Листов |
|---|---|---|
| РП | 19 | 63 |

Кладочный план 2-го этажа на отм. +3.000

ТОО "INK Artitects (Ай Эн Кей Архитектс)"

Взам.инв.N | Подпись и дата | Инв.N подл.

Формат А3х28

# Кладочный план 3 -го этажа на отм. +6.000 ( 1 : 100)

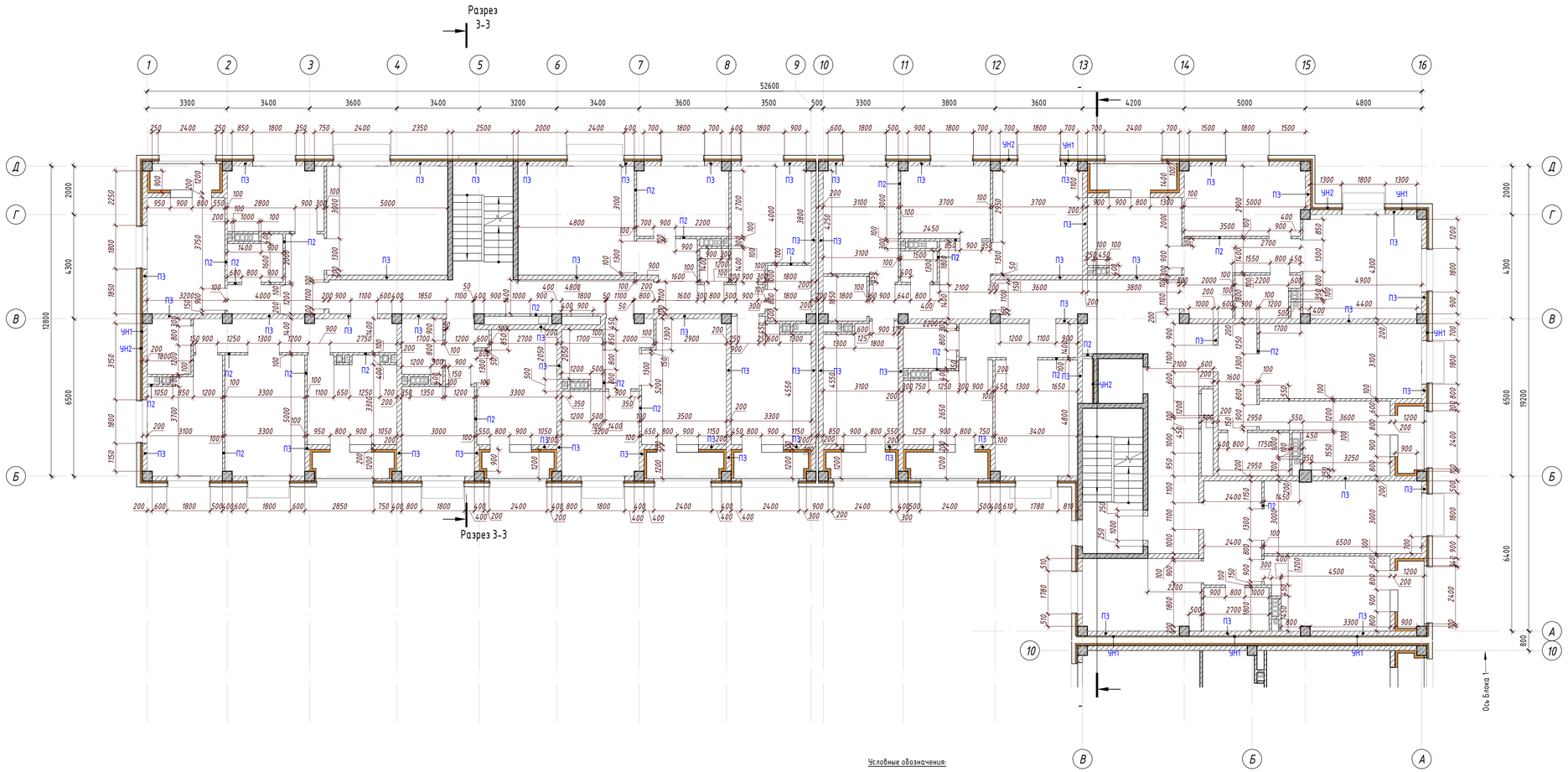


Условные обозначения:

- Монолитный железобетон
- Керамический кирпич
- Газоблок
- Теплоизоляция
- П1 - Маркировка стен

| Ведомость расхода материалов стен и перегородок 3,4-го этажа | | | | |
|---|---|---|---|---|
| Поз. | Наименование | Площадь, м2 | Объем , м3 | Примечание |
| П2 | Кладка стен из автоклавного газоблока D600(600*300*100) Толщина 100 мм | 503,28 | 50,33 | |
| П3 | Кладка стен из автоклавного газоблока D600(600*300*200). Толщина δ=200 мм. | 606,48 | 121,27 | |
| УН1 | Утеплитель «Технофент Н Проф», λ=0,040,ρ=50кг/м3, δ= 50мм | 319,71 | 15,99 | |
| УН2 | Утеплитель «Технофент Н Проф», λ=0,040,ρ=50кг/м3, δ= 50мм | 276,81 | 13,84 | |
| УН3 | Утеплитель «Технофент Н Проф», λ=0,040,ρ=80кг/м3, δ= 100 мм | 122,56 | 14,71 | |

| Спецификация на горизонтальное армирование стен 3-го этажа | | | | |
|---|---|---|---|---|
| Поз. | Изготовитель | Наименование | Кол., м.п. | Масса, кг |
| С-2 | ГОСТ 23279-2012 | Сетка 4 ВР-1 100х100мм ГОСТ 6727-80(ширина-100) | 694,21 | 1,66 |
| С-3 | ГОСТ 23279-2012 | Сетка 4 ВР-1 150х150мм ГОСТ 6727-80 (ширина-200) | 820,80 | 1,32 |

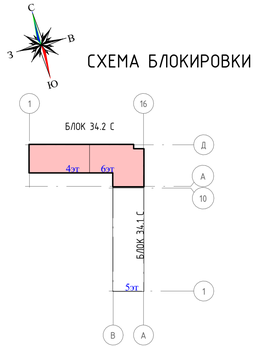


*Примечания:*
1. *Данный лист читать с л. АС-6-11.*
2. *Общие данные см. л. АС-1-2.*
3. *Разрез см. л. АС-38-39.*
4. *Планы перемычек, отверстий и усиления стен из кирпичной кладки см. л. АС-32-37*
5. *Дверные проемы см. л. АС-41*
6. *Узлы усиления стен и рекомендации по устройству перегорок см. л. АС-26-27.*
7. *Ведомость заполнения витражных и оконных проемов см.л. АС-40.*
8. *Для защиты от влаги обработать газоблок, применяемый для кладки стен санузлов проникающим составом "Типром-М" или аналогичным*

| Изм. | Кол.уч. | Лист | N док. | Подпись | Дата | 230054/00-34.2С- АС | | |
|---|---|---|---|---|---|---|---|---|
| | | | | | | «Разработка проектно-сметной документации на строительство 90 квартирного многоэтажного жилого дома, расположенного по адресу: область Улытау, город Хромтау, ул. Алашханова 34 Ся (без благоустройства) | | |
| ГИП | | Крутова И.Г. | | | | Блок 34.2 С | Стадия | Лист | Листов |
| ГАП | | Сирбу И. | | | | | РП | 20 | 63 |
| Проверил | | Сирбу И. | | | | | | | |
| Разработал | | Ибрагева А. | | | | Кладочный план 3-го этажа на отм. +6.000 | ТОО "INK Artitects (Айі Эн Кей Архитектс)" | | |
| Н.контроль | | Крутова И.Г. | | | | | | | |

Взам.инв.N | Подпись и дата | Инв.N подл.

Формат А3х28

# Кладочный план 4 -го этажа на отм. +9,000 ( 1 : 100)

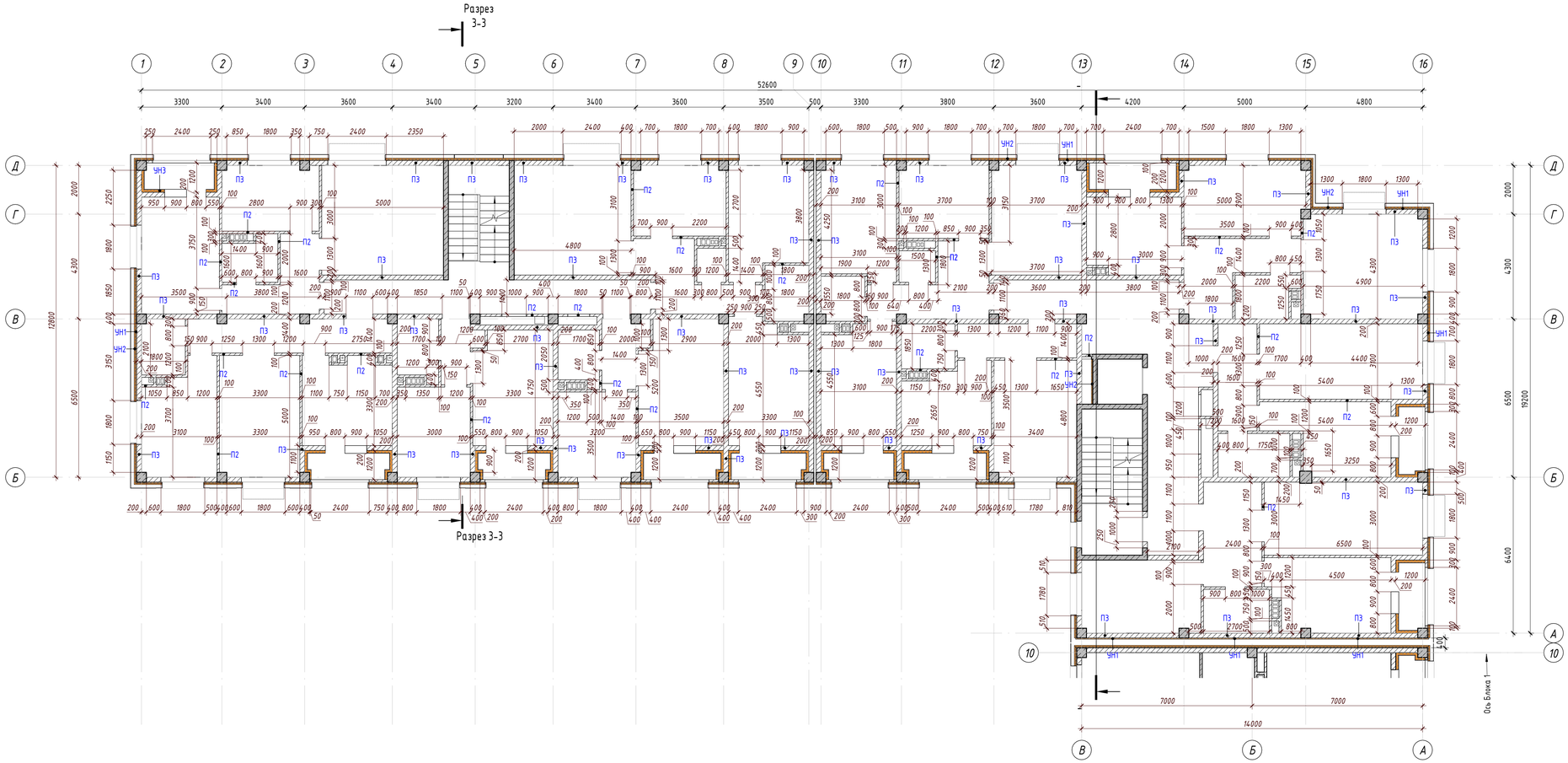


| Ведомость расхода материалов стен и перегородок 4-го этажа | | | | |
|---|---|---|---|---|
| Поз. | Наименование | Площадь, м2 | Объем, м3 | Примечание |
| П2 | Кладка стен из автоклавного газоблока D600(600*300*100) Толщина 100 мм | 507,74 | 50,76 | |
| П3 | Кладка стен из автоклавного газоблока D600(600*300*200). Толщина б=200 мм. | 607,97 | 121,54 | |
| УН1 | Утеплитель «Технобент Н Проф», λ=0,040,р=50кг/м3, δ= 50мм | 360,88 | 18,04 | |
| УН2 | Утеплитель «Технобент Н Проф», λ=0,040,р=50кг/м3, δ= 50мм | 346,89 | 17,34 | |
| УН3 | Утеплитель «Технобент Н Проф», λ=0,040,р=80кг/м3, δ= 100 мм | 117,43 | 14,09 | |

| Спецификация на горизонтальное армирование стен 4-го этажа | | | | |
|---|---|---|---|---|
| Поз. | Изготовитель | Наименование | Кол., м.п. | Масса, кг |
| С-2 | ГОСТ 23279-2012 | Сетка 4 ВР-1 00х100мм ГОСТ 6727-80(ширина-100) | 700,35 | 1,66 |
| С-3 | ГОСТ 23279-2012 | Сетка 4 ВР-150х150мм ГОСТ 6727-80 (ширина-200) | 825,15 | 1,32 |

Условные обозначения:

- Монолитный железобетон
- Керамический кирпич
- Газоблок
- Теплоизоляция

П1 - Маркировка стен

| Изм. | Кол.уч. | Лист | N док. | Подпись | Дата |
|---|---|---|---|---|---|
| ГИП | | Крутова И.Г. | | | |
| ГАП | | Сирбу И. | | | |
| Проверил | | Сирбу И. | | | |
| Разработал | | Иброева А. | | | |
| Н.контроль | | Крутова И.Г. | | | |

230054/00-34.2С- АС

«Разработка проектно-сметной документации на строительство 90 квартирного многоэтажного жилого дома, расположенного по адресу: область Улытау, город Жезказган, ул. Алашахана 34 Сн (без благоустройства)

Блок 34.2 С

| Стадия | Лист | Листов |
|---|---|---|
| РП | 21 | 63 |

Кладочный план 4-го этажа на отм. +9,000

ТОО "INK Artitects (Ай Эн Кей Архитектс)"

Взам. инв.N | Подпись и дата | Инв.N подл.

Формат А3х28

# План 5 этажа на отм. +12.000 ( 1 : 100)

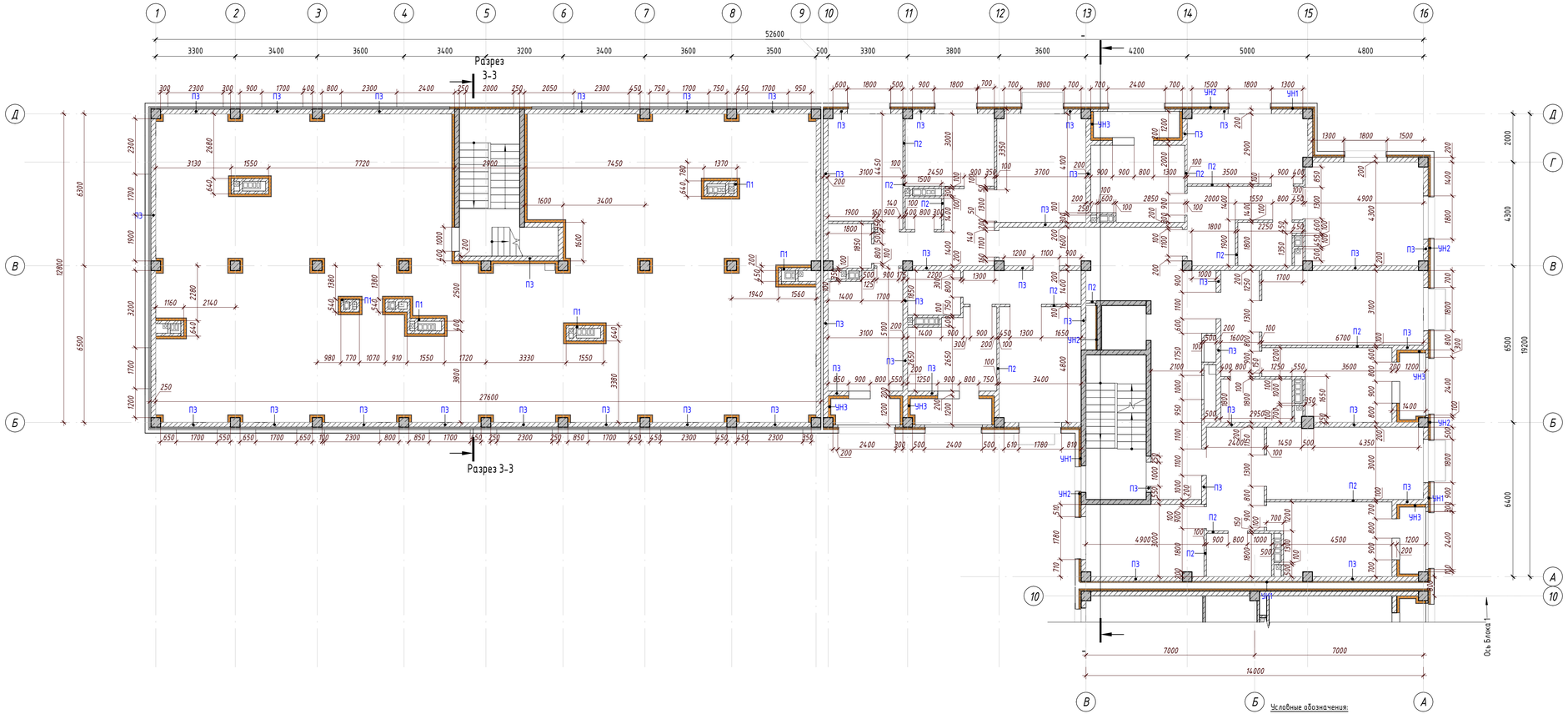


Условные обозначения:

- Монолитный железобетон
- Керамический кирпич
- Газоблок
- Теплоизоляция
- П1 – Маркировка стен

| Ведомость расхода материалов стен и перегородок 5-го этажа | | | | |
|---|---|---|---|---|
| Поз. | Наименование | Площадь, м2 | Объем, м3 | Примечание |
| П2 | Кладка стен из автоклавного газоблока D600(600*300*100) Толщина 100 мм | 245,89 | 24,57 | |
| П3 | Кладка стен из автоклавного газоблока D600(600*300*200). Толщина δ=200 мм. | 332,11 | 66,37 | |
| ЧН1 | Утеплитель «Технофент Н Проф», λ=0,040,ρ=50кг/м3, δ= 50мм | 173,82 | 8,69 | |
| ЧН2 | Утеплитель «Технофент Н Проф», λ=0,040,ρ=50кг/м3, δ= 50мм | 130,32 | 6,52 | |

| Спецификация на горизонтальное армирование стен 5-го этажа | | | | |
|---|---|---|---|---|
| Поз. | Изготовитель | Наименование | Кол., м.п. | Масса, кг |
| С-2 | ГОСТ 23279-2012 | Сетка 4 ВР-1 100х100мм ГОСТ 6727-80(ширина-100) | 341,22 | 1,66 |
| С-3 | ГОСТ 23279-2012 | Сетка 4 ВР-1 150х150мм ГОСТ 6727-80 (ширина-200) | 458,70 | 1,32 |

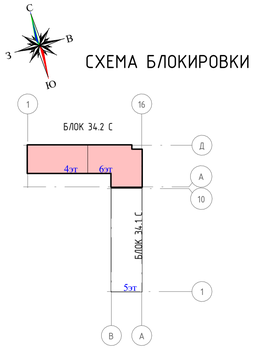


*Примечания:*
1. *Данный лист читать с л. АС-6-11.*
2. *Общие данные см. л. АС-1-2.*
3. *Разрез см. л. АС-38-39.*
4. *Планы перемычек, отверстий и усиления стен из кирпичной кладки см. л. АС-32-37*
5. *Дверные проемы см. л. АС-4.1*
6. *Узлы усиления стен и рекомендации по устройству перегорок см. л. АС-26-27.*
7. *Ведомость заполнения витражных и оконных проемов см.л. АС-40.*
8. *Для защиты от влаги обработать газоблок, применяемый для кладки стен санузлов проникающим составом "Гипром-М" или аналогичным*

| Изм. | Кол.уч. | Лист | N док. | Подпись | Дата | 230054/00-34.2С- АС | | |
|---|---|---|---|---|---|---|---|---|
| | | | | | | «Разработка проектно-сметной документации на строительство 90 квартирного многоэтажного жилого дома, расположенного по адресу: область Улытау, город Жезказган, ул. Алашахана 34 Сн (без благоустройства)» | | |
| ГИП | | Крутова И.Р. | | | | Блок 34.2 С | Стадия | Лист | Листов |
| ГАП | | Сырбу И. | | | | | РП | 22 | 63 |
| Проверил | | Сырбу И. | | | | | | | |
| Разработал | | Иброева А. | | | | Кладочный план 5-го этажа на отм. +12.000 | ТОО "INK Artitects (Ай Эн Кей Архитектс)" | | |
| Н.контроль | | Крутова И.Р. | | | | | | | |

Взам. инв.N | Подпись и дата | Инв.N подл.

Формат А3х38

# План 6 этажа на отм. +15.000 ( 1 : 100)

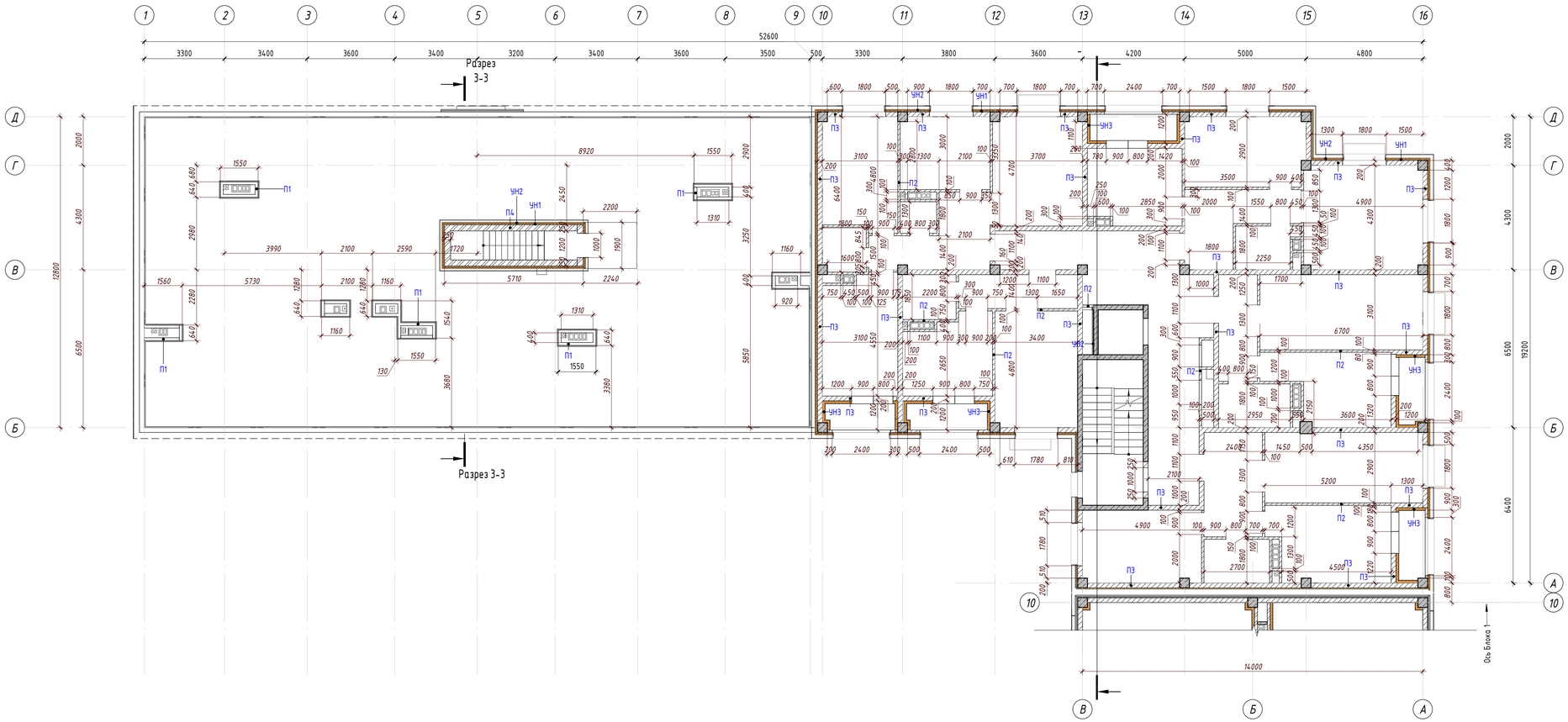


| Ведомость расхода материалов стен и перегородок 6-го этажа | | | | |
|---|---|---|---|---|
| Поз. | Наименование | Площадь, м2 | Объем, м3 | Примечание |
| П1 | Кладка стен из полнотелого керамического кирпича Кр-р-по 250х120х65/1пф/100/0,8/75 . Толщина 120 мм | 76,30 | 9,08 | |
| П2 | Кладка стен из автоклавного газоблока D600(600*300*100) Толщина 100 мм | 245,29 | 24,53 | |
| П3 | Кладка стен из автоклавного газоблока D600(600*300*200). Толщина δ=200 мм. | 315,14 | 63,03 | |
| П4 | Кладка стен из полнотелого керамического кирпича Кр-р-по 250х120х65/1пф/100/0,8/75 . Толщина 250 мм | 25,84 | 6,46 | |
| УН1 | Утеплитель «Технофент Н Проф», λ=0,040,ρ=50кг/м3, δ= 50мм | 250,40 | 12,52 | |
| УН2 | Утеплитель «Технофент Н Проф», λ=0,040,ρ=50кг/м3, δ= 50мм | 215,18 | 10,76 | |
| УН3 | Утеплитель «Технофент Н Проф», λ=0,040,ρ=80кг/м3, δ= 100 мм | 258,42 | 31,01 | |

| Спецификация на горизонтальное армирование стен 6-го этажа | | | | |
|---|---|---|---|---|
| Поз. | Изготовитель | Наименование | Кол., м.п. | Масса, кг |
| С-1 | ГОСТ 23279-2012 | Сетка 4 ВР-1 100х100мм ГОСТ 6727-80(ширина-120) | 172,65 | 1,66 |
| С-2 | ГОСТ 23279-2012 | Сетка 4 ВР-1 100х100мм ГОСТ 6727-80(ширина-100) | 338,27 | 1,66 |
| С-3 | ГОСТ 23279-2012 | Сетка 4 ВР-1 150х150мм ГОСТ 6727-80 (ширина-200) | 424,05 | 1,32 |
| С-4 | ГОСТ 23279-2012 | Сетка 4 ВР-200х200мм ГОСТ 6727-80(ширина-250) | 41,46 | 1,59 |

## СХЕМА БЛОКИРОВКИ

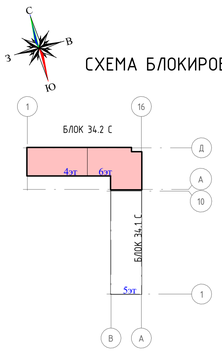


Условные обозначения:

- Монолитный железобетон
- Керамический кирпич
- Газоблок
- Теплоизоляция

П1 - Маркировка стен

*Примечания:*
*1. Данный лист читать с л. АС-6-11.*
*2. Общие данные см. л. АС-1-2.*
*3. Разрез см. л. АС-38-39.*
*4. Планы перемычек, отверстий и усиления стен из кирпичной кладки см. л. АС-32-37*
*5. Дверные проемы см. л. АС-4.1*
*6. Узлы усиления стен и рекомендации по устройству перегорок см. л. АС-26-27.*
*7. Ведомость заполнения витражных и оконных проемов см.л. АС-40.*
*8. Для защиты от влаги обработать газоблок, применяемый для кладки стен санузлов проникающим составом "Типром-М" или аналогичным*

| Изм. | Кол.уч. | Лист | N док. | Подпись | Дата | 230054/00-34.2С- АС | | |
|---|---|---|---|---|---|---|---|---|
| | | | | | | «Разработка проектно-сметной документации на строительство 90 квартирного многоэтажного жилого дома, расположенного по адресу: область Улытау, город Хромтау, ул. Алашханова 34 С» (без благоустройства) | | |
| ГИП | | Крутова И.Г. | | | | Блок 34.2 С | Стадия | Лист | Листов |
| ГАП | | Сирбу И. | | | | | РП | 23 | 63 |
| Проверил | | Сирбу И. | | | | | | | |
| Разработал | | Ибрагева А. | | | | Кладочный план 6-го этажа на отм. +15.000 | ТОО "INK Artitects (Ай Эн Кей Архитектс)" | | |
| Н.контроль | | Крутова И.Г. | | | | | | | |

Взам. инв.N | Подпись и дата | Инв.N подл.

Формат А3х28

# Кладочный план чердака на отм. +18.000 ( 1 : 100)

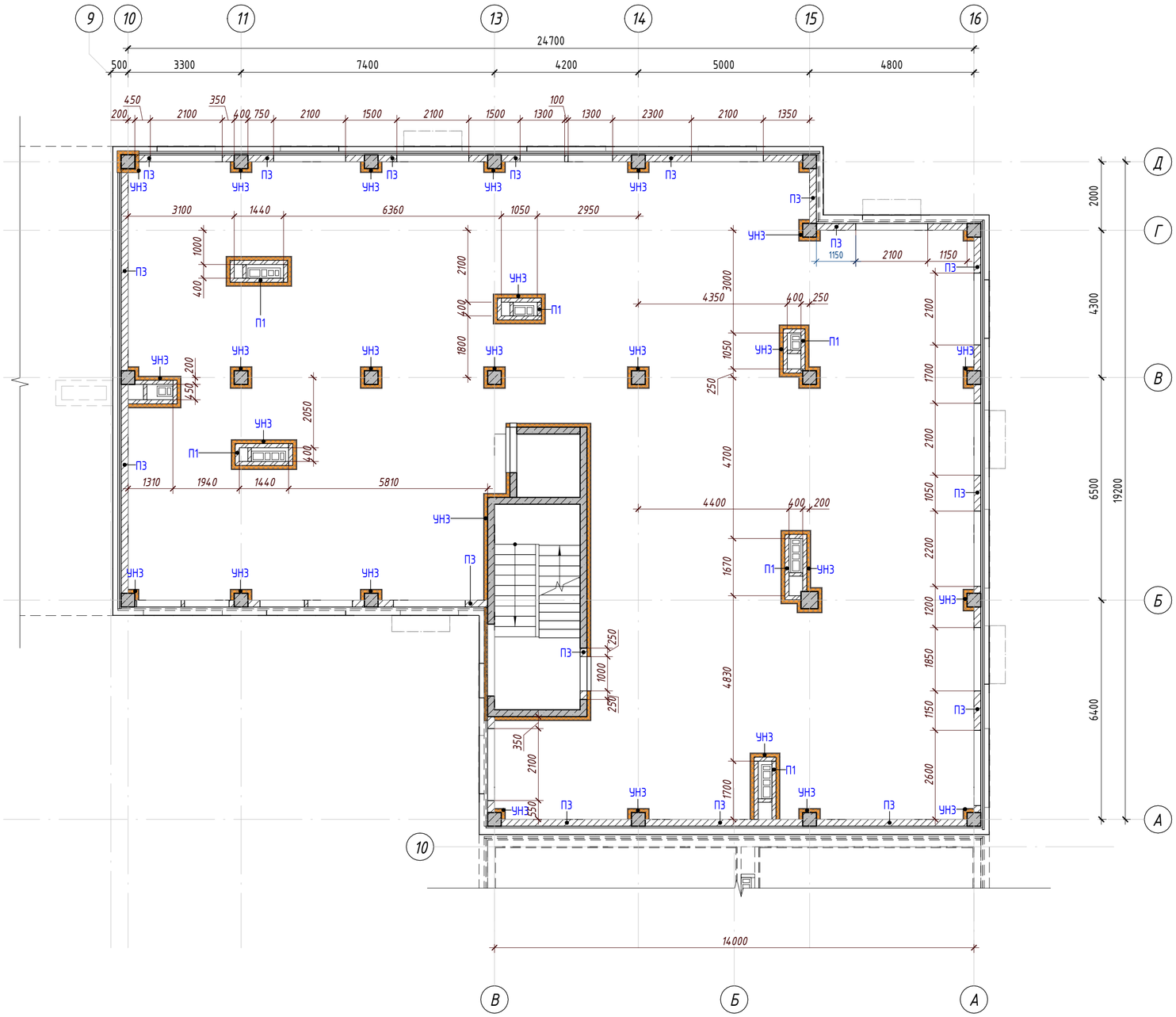


Условные обозначения:

- Монолитный железобетон
- Керамический кирпич
- Газаблок
- Теплоизоляция

П1 - Маркировка стен

| Ведомость расхода материалов стен и перегородок тех. этажа на отм. +18.000 | | | | |
|---|---|---|---|---|
| Поз. | Наименование | Площадь, м2 | Объем , м3 | Примечание |
| П1 | Кладка стен из полнотелого керамического кирпича Кр-р-по 250х120х65/1нф/100/0,8/15 . Толщина 120 мм | 49,32 | 5,89 | |
| ПЗ | Кладка стен из автоклавного газоблока D600(600*300*200). Толщина δ=200 мм. | 239,07 | 47,81 | |
| УНЗ | Утеплитель «Техновент Н Проф», λ=0,040,р=80кг/м3, δ= 100 мм | 141,57 | 16,99 | |

| Спецификация на горизонтальное армирование стен чердак | | | | |
|---|---|---|---|---|
| Поз. | Изготовитель | Наименование | Кол., м.п. | Масса, кг |
| С-1 | ГОСТ 23279-2012 | Сетка 4 ВР-1 100х100мм ГОСТ 6727-80(ширина-120) | 133,60 | 1,66 |
| С-3 | ГОСТ 23279-2012 | Сетка 4 ВР-1 50х150мм ГОСТ 6727-80 (ширина-200) | 758,50 | 1,32 |

Примечания:
1. Данный лист читать с л. АС-6-11.
2. Общие данные см. л. АС-1-2.
3. Разрез см. л. АС-38-39.
4. Планы перемычек, отверстий и усиления стен из кирпичной кладки см. л. АС-32-37
5. Дверные проемы см. л. АС-41
6. Узлы усиления стен и рекомендации по устройству перегорок см. л. АС-26-27.
7. Ведомость заполнения витражных и оконных проемов см.л. АС-40.
8. Для защиты от влаги обработать газоблок, применяемый для кладки стен санузлов проникающим составом "Типром-М" или аналогичным

| | | | | | | |
|---|---|---|---|---|---|---|
| | | | | | | 230054/00-34.2С- АС |
| Изм. | Кол.уч. | Лист | N док. | Подпись | Дата | «Разработка проектно-сметной документации на строительство 90 квартирного многоэтажного жилого дома, расположенного по адресу: область Ұлытау, город Жезказган, ул. Алашахана 34 С» (без благоустройства) |
| ГИП | | Крутова И.Р. | | | | Блок 34.2 С — Стадия: РП; Лист: 24; Листов: 63 |
| ГАП | | Сырбу И. | | | | |
| Проверил | | Сырбу И. | | | | |
| Разработал | | Пирвердиев Г. | | | | Кладочный план чердака на отм. +18.000 — ТОО "INK Architects (Ай Эн Кей Архитектс)" |
| Н.контроль | | Крутова И.Р. | | | | |

Взам. инв.N | Подпись и дата | Инв.N подл.

Формат А2

# Кладочный план кровли на отм. +19,950 ( 1 : 100)

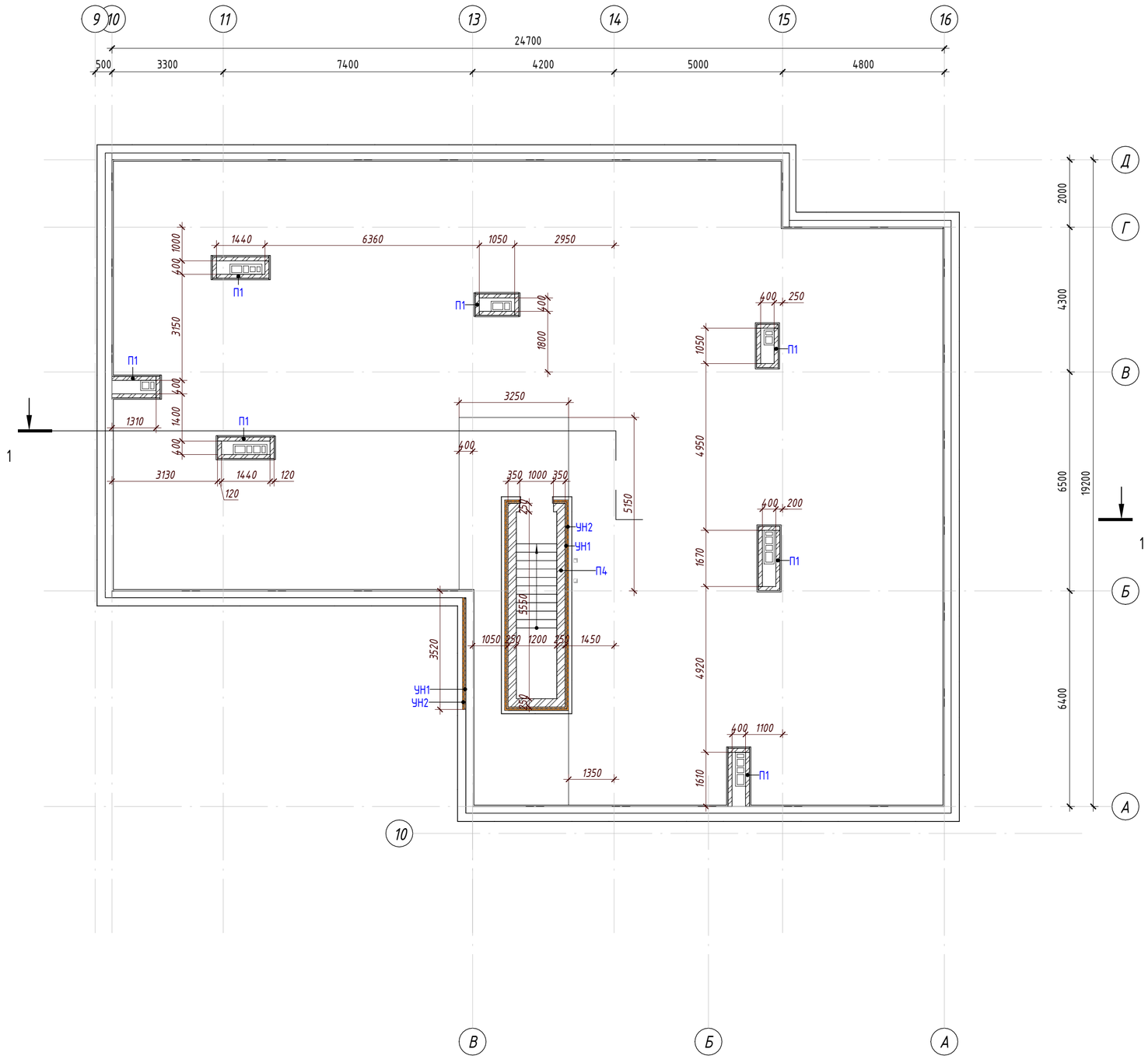


Ведомость расхода материалов стен и перегородок будки выхода на кровлю

| Поз. | Наименование | Площадь, м2 | Объем , м3 | Примечание |
|---|---|---|---|---|
| П1 | Кладка стен из полнотелого керамического кирпича Кр-р-по 250х120х65/1нф/100/0,8/75 . Толщина 120 мм | 24,14 | 2,90 | |
| П4 | Кладка стен из полнотелого керамического кирпича Кр-р-по 250х120х65/1нф/100/0,8/75 . Толщина 250 мм | 27,00 | 6,75 | |
| УН1 | Утеплитель «Техновент Н Проф», λ=0,040,р=50кг/м3, δ= 50мм | 81,54 | 4,08 | |
| УН2 | Утеплитель «Техновент Н Проф», λ=0,040,р=50кг/м3, δ= 50мм | 83,66 | 4,18 | |

Спецификация на горизонтальное армирование стен кровли

| Поз. | Изготовитель | Наименование | Кол., м.п. | Масса, кг |
|---|---|---|---|---|
| С-1 | ГОСТ 23279-2012 | Сетка 4 ВР-1 100х100мм ГОСТ 6727-80(ширина-120) | 135,15 | 1,66 |
| С-4 | ГОСТ 23279-2012 | Сетка 4 ВР-200х200мм ГОСТ 6727-80(ширина-250) | 72,50 | 1,59 |

Условные обозначения:

- Монолитный железобетон
- Керамический кирпич
- Газаблок
- Теплоизоляция

П1 - Маркировка стен

| Изм. | Кол.уч. | Лист | N док. | Подпись | Дата | 230054/00-34.2С- АС | | |
|---|---|---|---|---|---|---|---|---|
| | | | | | | «Разработка проектно-сметной документации на строительства 90 квартирного многоэтажного жилого дома, расположенного по адресу: область Ұлытау, город Жезказган, ул. Алашахана 34 С» (без благоустройства) | | |
| ГИП | | Крутова И.Г. | | | | Блок 34.2 С | Стадия | Лист | Листов |
| ГАП | | Сырбу И. | | | | | РП | 25 | 63 |
| Проверил | | Сырбу И. | | | | | | | |
| Разработал | | Пирвердиев Г. | | | | Кладочный план кровли на отм. +19,950 | ТОО "INK Arhitects (Ай Эн Кей Архитектс)" | | |
| Н.контроль | | Крутова И.Г. | | | | | | | |

Взам. инв.N

Подпись и дата

Инв.N подл.

Формат А2

Узел крепления кладки из газоблока к ж/б колоннам и диафрагмам.

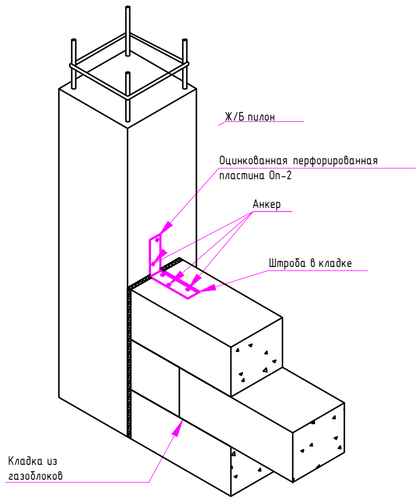


Узел крепления внутренних и наружных ненесущих стен из газоблока/кирпича к плите перекрытия и пилону или диафрагме

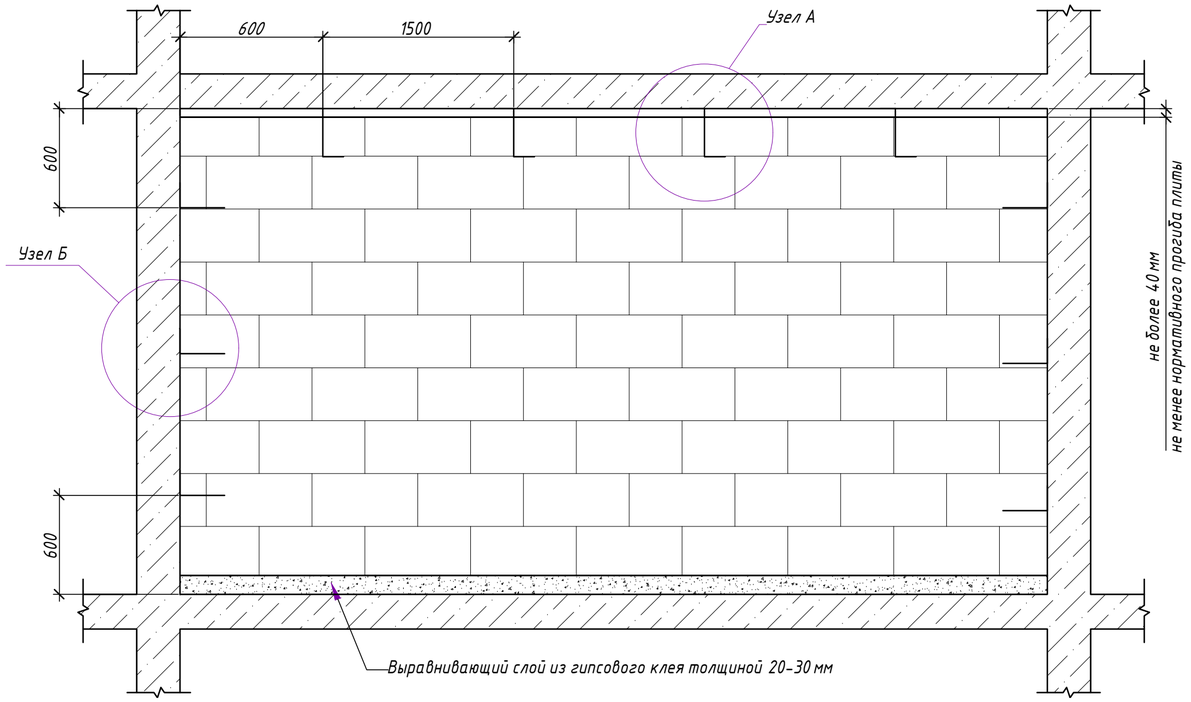


Узел А. Крепления ненесущих стен и перегородок из газоблока к железобетонным плитам перекрытия

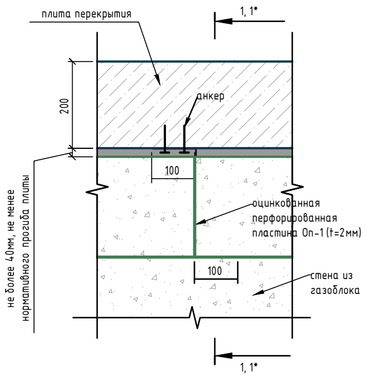


1 - 1
(наружные стены)

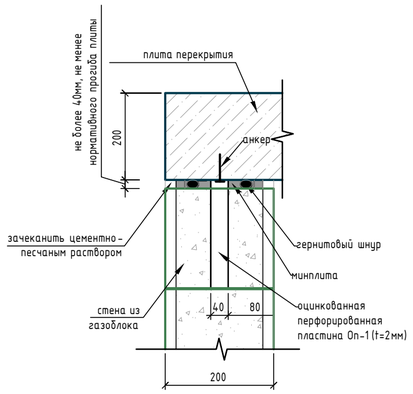


1* - 1*
(межквартирные и межкомнатные перегородки)

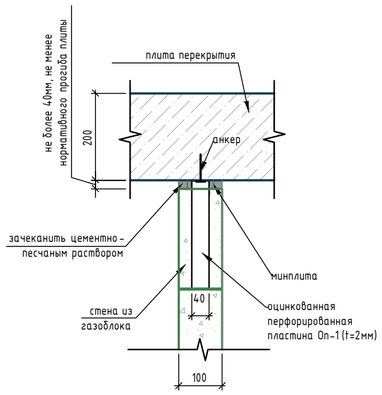


Узел Б. Крепления ненесущих стен и перегородок из газоблока к вертикальным несущим элементам (пилоны)

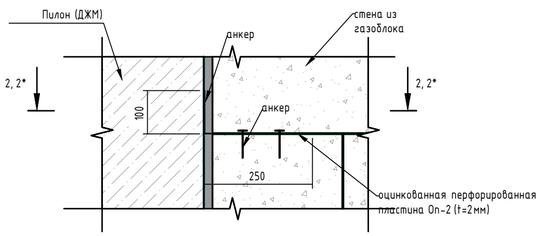


2 - 2
(наружные стены)

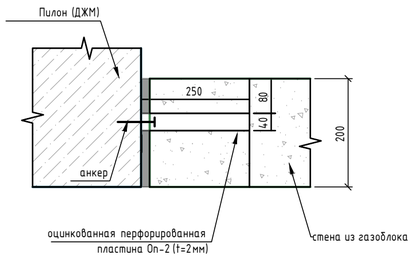


2* - 2*
(межквартирные и межкомнатные перегородки)

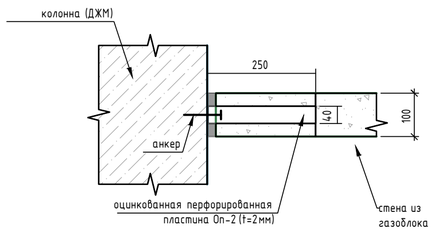


*Примечания:*

*1. Спецификацию элементов см. лист АС-12-19.*

*2. На примыкании каменной кладки и монолитных вертикальных конструкций применить армирующую сетку (серпянку) с шириной нахлёста 5-7 см.*

*3. Все детали крепления выполнить с антикоррозийным покрытием.*

*4. Сварку металлоизделий производить электродами типа Э-42А по ГОСТ 9467-75. Толщину сварного шва принять по минимальной толщине свариваемых элементов.*

*5. При возведении кладки соблюдать следующее*

*- первый ряд кладки выкладывать на выравнивающий слой из цементно-песчаного раствора марки М150, толщиной 20-30 мм.;*

*- второй иследующие ряды кладки из газобетонных блоков следует вести с перевязкой блоков на клею с толщиной шва 1-2 мм;*

*- выполнять зазоры между стеной и плитой перекрытия величиной не менее нормативного прогиба плиты перекрытия и не более 40 мм.;*

*- при отрицательных температурах следует использовать клей с противоморозными добавками;*

*- зазоры между железобетонным каркасом и внутриквартирными перегородками допускается выполнять без использования гернитового шнура.*

*6. Гернитовый шнур выполнить из пористого резинового профиля, средняя плотность 400-600 кг/м³, остаточная деформация при сжатии не более 40%, водопоглощение не более 5%, температура хрупкости -30°С. Диаметр гернитового шнура принять на 10мм больше зазора между перегородкой и железобетонным каркасом.*

| | | | | | | | | |
|---|---|---|---|---|---|---|---|---|
| | | | | | | 230054/00-34.2С- АС | | |
| Изм. | Кол.уч. | Лист | N док. | Подпись | Дата | «Разработка проектно-сметной документации на строительство 90 квартирного многоэтажного жилого дома, расположенного по адресу: область Ұлытау, город Жезказган, ул. Алашахана 34С» (без благоустройства) | | |
| ГИП | | Крутова И.Г. | | | | Блок 34.2 С | Стадия | Лист | Листов |
| ГАП | | Сырбу И. | | | | | РП | 26 | 62 |
| Проверил | | Сырбу И. | | | | | | | |
| Разработал | | Пирвердиев Г. | | | | Узлы крепления стен и перегородок из газоблока | ТОО "INK Arhitects (Ай Эн Кей Архитектс)" | | |
| Н.контроль | | Крутова И.Г. | | | | | | | |

Взам. инв.N

Подпись и дата

Инв.N подл.

Формат А2

Схема армирования кирпичных стен
δ=120мм

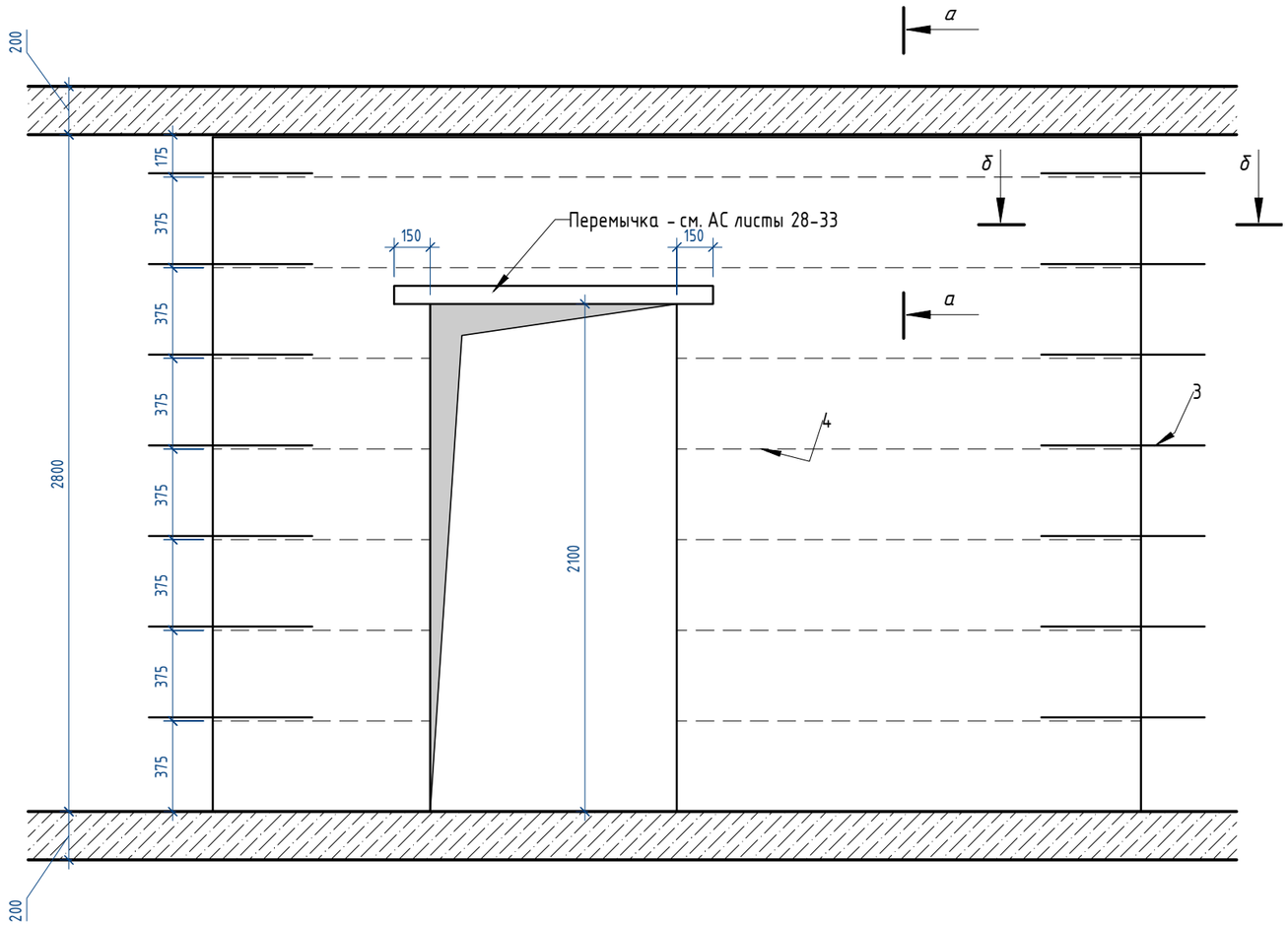


Сечение
а-а

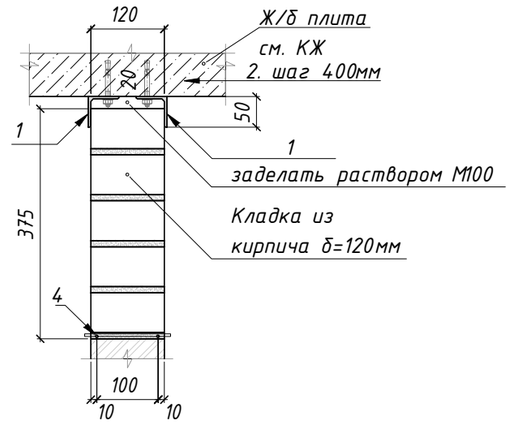


Сечение
б-б

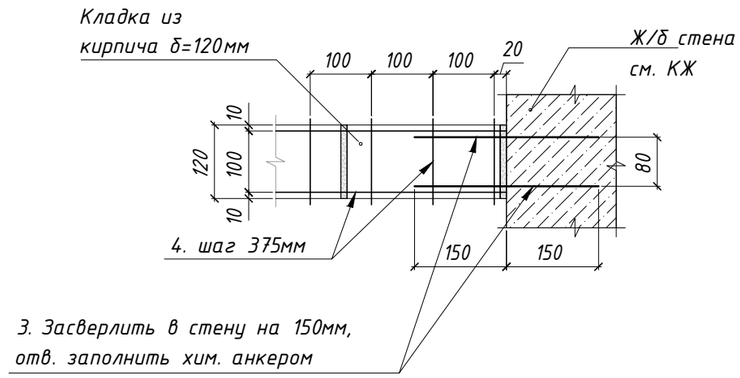


Поз. 1 - Уголок 50х50, применять при длине перегородки без пересечений более 2,5 метров
Поз. 2 - Анкер М10х80
Поз. 3 - Арматура АСII D10
Поз. 4 - Сетка 2,5 Вр 100х100
Поз. 5 - Заполнение раствором М100

| Взам. инв.N | Подпись и дата | Инв.N подл. |
|---|---|---|
| | | |

| Изм. | Кол.уч. | Лист | N док. | Подпись | Дата | 230054/00-34.2С- АС | | |
|---|---|---|---|---|---|---|---|---|
| | | | | | | «Разработка проектно-сметной документации на строительство 90 квартирного многоэтажного жилого дома, расположенного по адресу: область Ұлытау, город Жезказган, ул. Алашахана 34С» (без благоустройства) | | |
| ГИП | | Крутова И.Г. | | | | Блок 34.2 С | Стадия | Лист | Листов |
| ГАП | | Сырбу И. | | | | | РП | 27 | 62 |
| Проверил | | Сырбу И. | | | | | | | |
| Разработал | | Пирвердиев Г. | | | | Узлы крепления перегородок из кирпича | ТОО "INK Arhitects (Ай Эн Кей Архитектс)" | | |
| Н.контроль | | Крутова И.Г. | | | | | | | |

Формат А3

## ВШ-1

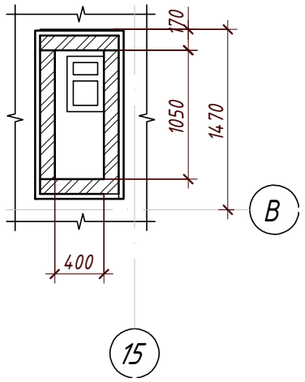


## ВШ-2

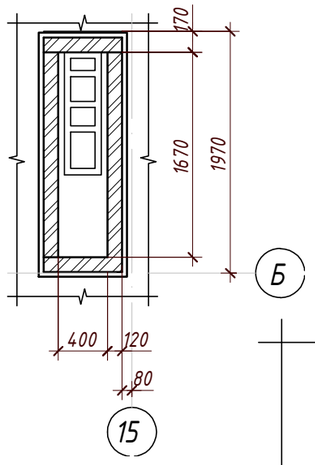


## ВШ-5

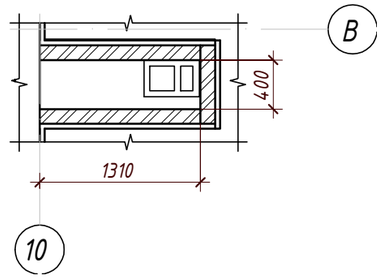


## ВШ-6

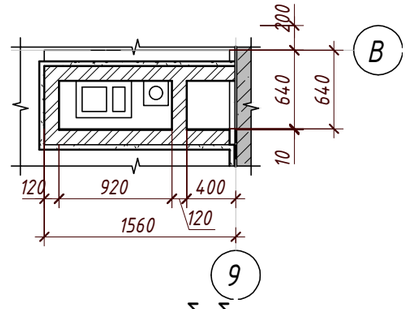


## ВШ-3

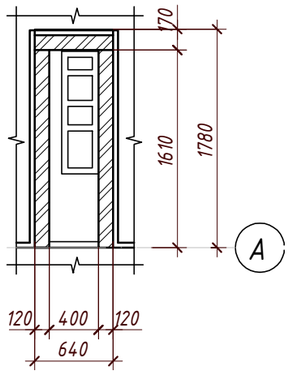


## ВШ-4

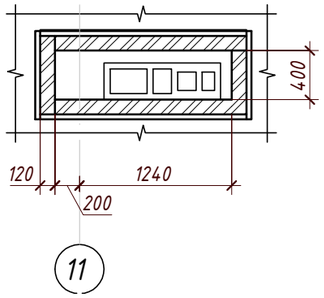


## а-а

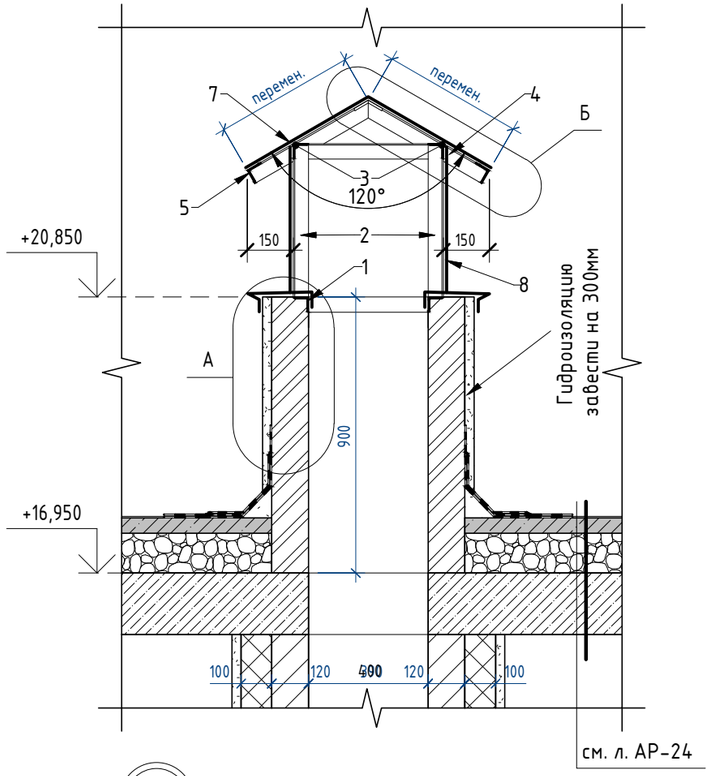


## б-б

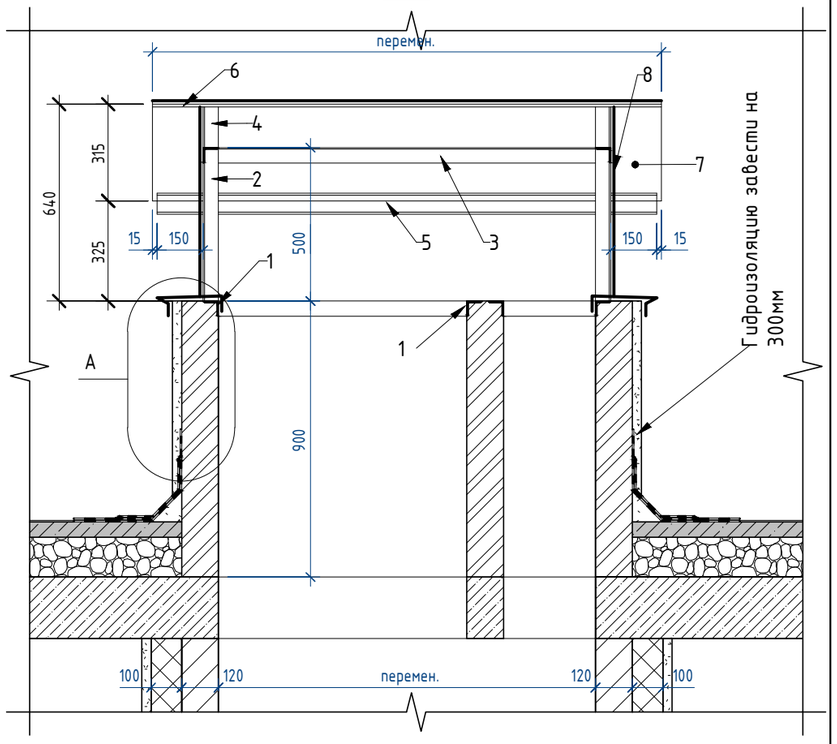


## А

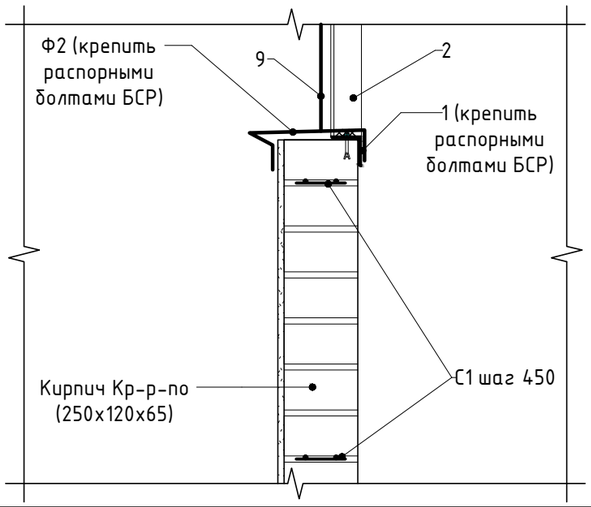


## Б

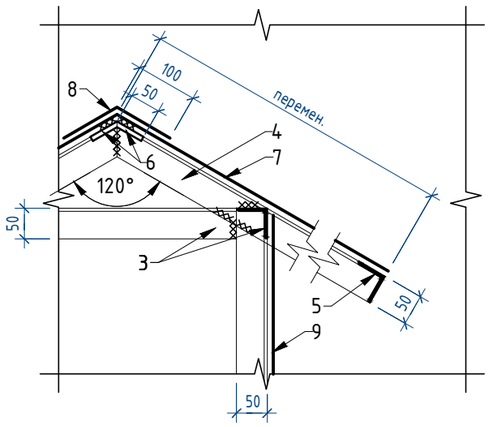


## Сетка С1

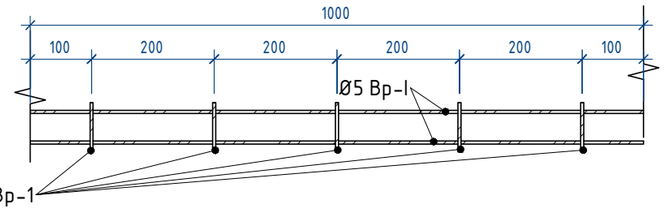


## Ф-2

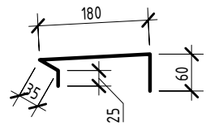


Данный лист смотреть совместно с листом 24

| Изм. | Кол.уч. | Лист | N док. | Подпись | Дата |
|---|---|---|---|---|---|
| ГИП | | Крутова И.Г. | | | |
| ГАП | | Сырбу И. | | | |
| Проверил | | Сырбу И. | | | |
| Разработал | | Пирвердиев Г. | | | |
| Н.контроль | | Крутова И.Г. | | | |

230054/00-34.2С- АС

«Разработка проектно-сметной документации на строительство 90 квартирного многоэтажного жилого дома, расположенного по адресу: область Ұлытау, город Жезказган, ул. Алашахана 34С» (без благоустройства)

Блок 34.2 С

| Стадия | Лист | Листов |
|---|---|---|
| РП | 28 | 62 |

Вентшахты ВШ - 1-6. Узлы

ТОО "INK Arhitects (Ай Эн Кей Архитектс)"

Взам. инв.N

Подпись и дата

Инв.N подл.

Формат А3

## а-а ( 1 : 25)

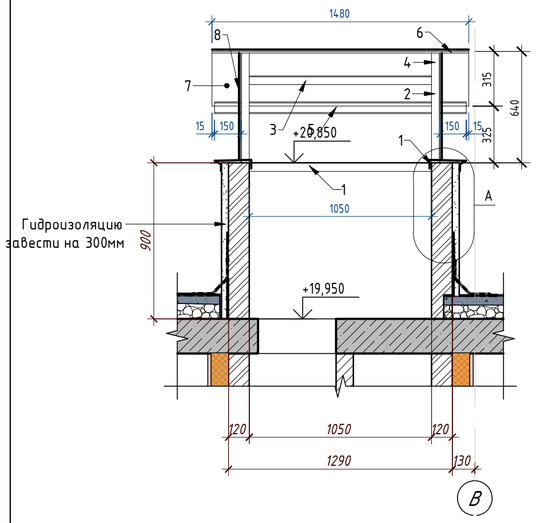


## б-б ( 1 : 25)

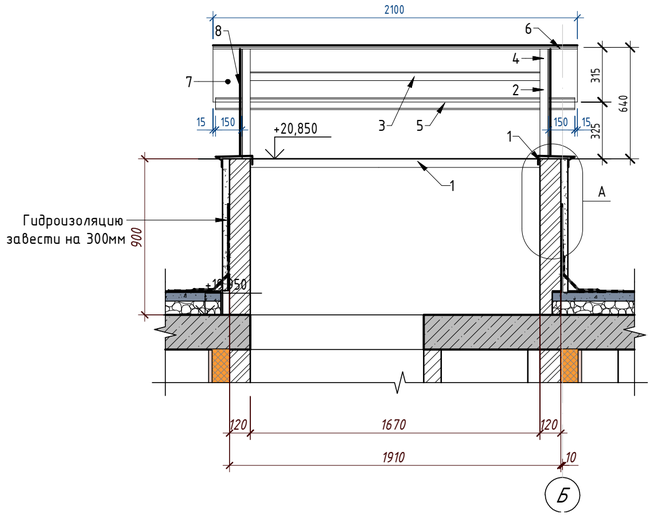


## в-в ( 1 : 25)

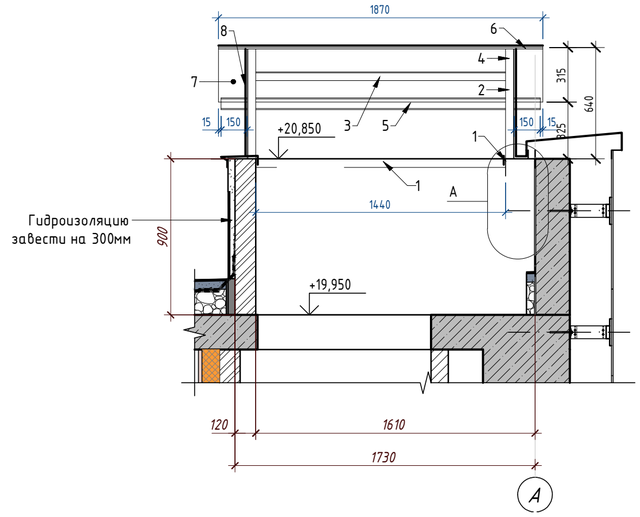


## г-г ( 1 : 25)

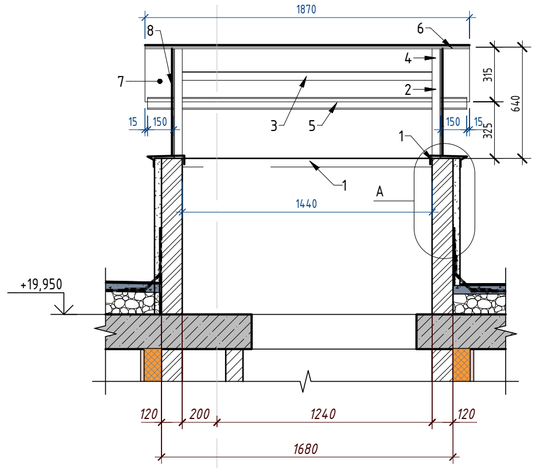


## д-д ( 1 : 25)

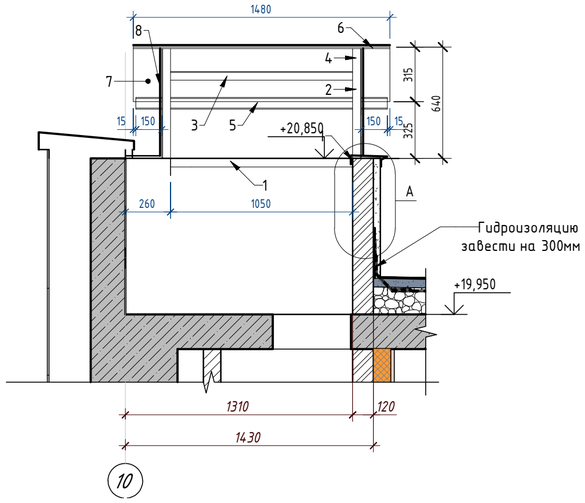


## е-е ( 1 : 25)

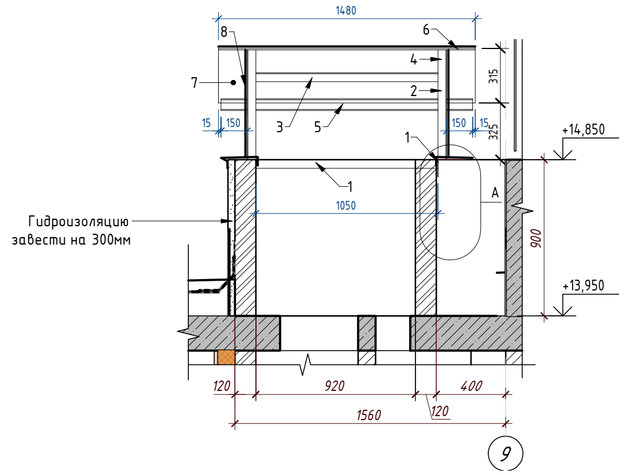


| | | | | | | |
|---|---|---|---|---|---|---|
| | | | | | | 230054/00-34.2С- АС |
| Изм. | Кол.уч. | Лист | N док. | Подпись | Дата | «Разработка проектно-сметной документации на строительство 90 квартирного многоэтажного жилого дома, расположенного по адресу: область Ұлытау, город Жезказган, ул. Алашахана 34С» (без благоустройства) |
| ГИП | | Крутова И.Г. | | | | Блок 34.2 С — Стадия: РП; Лист: 29; Листов: 62 |
| ГАП | | Сырбу И. | | | | |
| Проверил | | Сырбу И. | | | | |
| Разработал | | Пирвердиев Г. | | | | Вентшахты ВШ - 1-6. Сечения — ТОО "INK Arhitects (Ай Эн Кей Архитектс)" |
| Н.контроль | | Крутова И.Г. | | | | |

Взам.инв.N

Подпись и дата

Инв.N подл.

Формат А2

## Спецификация на расход материалов для вентшахт ВШ-1 -6

| Поз. | | Наименование | Кол-во | Масса, ед., кг | Всего ед. в кг. |
|---|---|---|---|---|---|
| | | Вентшахты ВШ-1 | 2 шт. | | |
| С1 | | Сетка С1 (ф5 Вр1) п.м | 6.76 | 0,37 | 2.5 |
| 1 | ГОСТ 8509-93 | Уголок 50х5 п.м | 2.9 | 3.37 | 9.73 |
| 2 | ГОСТ 8509-93 | Уголок 50х5 L=500 мм шт. | 4 | 1.88 | 7.52 |
| 3 | ГОСТ 8509-93 | Уголок 50х5 п.м | 3.3 | 3.37 | 11.12 |
| 4 | ГОСТ 8509-93 | Уголок 50х5 п.м | 1.8 | 3.37 | 6.07 |
| 5 | ГОСТ 8509-93 | Уголок 50х5 п.м | 2.5 | 3.37 | 8.42 |
| 6 | ГОСТ 103-2006 | Полоса 8х50 п.м | 2.5 | 3.14 | 7.84 |
| 7 | ГОСТ 14918-80 | Оцинков. кровельная сталь t= 0.8 мм м2 | 0.68 | | |
| 8 | ГОСТ 5336-80* | Сетка 2-20 м2 | 1.55 | 2,66 | 4.12 |
| Ф1 | ГОСТ 14918-80 | Оцинков. кровельная сталь t= 0.8 мм п.м | 3.86 | | |
| | | Кирпичная кладка толщ. 120мм | - | - | см. АС-23 |
| | | Вентшахты ВШ-2 | 1 шт. | | |
| С1 | | Сетка С1 (ф5 Вр1) п.м | 9.24 | 0,37 | 3.41 |
| 1 | ГОСТ 8509-93 | Уголок 50х5 п.м | 4.14 | 3.37 | 13.95 |
| 2 | ГОСТ 8509-93 | Уголок 50х5 L=500 мм шт | 4 | 1.88 | 7.52 |
| 3 | ГОСТ 8509-93 | Уголок 50х5 п.м | 4.5 | 3.37 | 15.16 |
| 4 | ГОСТ 8509-93 | Уголок 50х5 п.м | 1.8 | 3.37 | 6.07 |
| 5 | ГОСТ 8509-93 | Уголок 50х5 п.м | 4.14 | 3.37 | 13.95 |
| 6 | ГОСТ 103-2006 | Полоса 8х50 п.м | 4.2 | 3.14 | 13.19 |
| 7 | ГОСТ 14918-80 | Оцинков. кровельная сталь t= 0.8 мм м2 | 1.93 | | |
| 8 | ГОСТ 5336-80* | Сетка 2-20 м2 | 2.13 | 2,66 | 5.66 |
| Ф1 | ГОСТ 14918-80 | Оцинков. кровельная сталь t= 0.8 мм п.м | 5.1 | | |
| | | Кирпичная кладка толщ. 120мм | - | - | см. АС-23 |

| Поз. | | Наименование | Кол-во | Масса, ед., кг | Всего ед. в кг. |
|---|---|---|---|---|---|
| | | Вентшахты ВШ-3 | 1 шт. | | |
| С1 | | Сетка С1 (ф5 Вр1) п.м | 7.71 | 0,37 | 2.5 |
| 1 | ГОСТ 8509-93 | Уголок 50х5 п.м | 3.62 | 3.37 | 9.73 |
| 2 | ГОСТ 8509-93 | Уголок 50х5 L=500 мм шт. | 4 | 1.88 | 7.52 |
| 3 | ГОСТ 8509-93 | Уголок 50х5 п.м | 4.42 | 3.37 | 11.12 |
| 4 | ГОСТ 8509-93 | Уголок 50х5 п.м | 1.8 | 3.37 | 6.07 |
| 5 | ГОСТ 8509-93 | Уголок 50х5 п.м | 5.62 | 3.37 | 8.42 |
| 6 | ГОСТ 103-2006 | Полоса 8х50 п.м | 4.08 | 3.14 | 7.84 |
| 7 | ГОСТ 14918-80 | Оцинков. кровельная сталь t= 0.8 мм м2 | 1.88 | | |
| 8 | ГОСТ 5336-80* | Сетка 2-20 м2 | 2.08 | 2,66 | 4.12 |
| Ф1 | ГОСТ 14918-80 | Оцинков. кровельная сталь t= 0.8 мм п.м | 3.86 | | |
| | | Кирпичная кладка толщ. 120мм | - | - | см. АС-23 |
| | | Вентшахты ВШ-4 | 3 шт. | | |
| С1 | | Сетка С1 (ф5 Вр1) п.м | 8.48 | 0,37 | 3.13 |
| 1 | ГОСТ 8509-93 | Уголок 50х5 п.м | 3.68 | 3.37 | 12.4 |
| 2 | ГОСТ 8509-93 | Уголок 50х5 L=500 мм шт. | 4 | 1.88 | 7.52 |
| 3 | ГОСТ 8509-93 | Уголок 50х5 п.м | 4.08 | 3.37 | 13.75 |
| 4 | ГОСТ 8509-93 | Уголок 50х5 п.м | 1.8 | 3.37 | 6.07 |
| 5 | ГОСТ 8509-93 | Уголок 50х5 п.м | 3.74 | 3.37 | 12.6 |
| 6 | ГОСТ 103-2006 | Полоса 8х50 п.м | 3.74 | 3.14 | 11.74 |
| 7 | ГОСТ 14918-80 | Оцинков. кровельная сталь t= 0.8 мм м2 | 1.72 | | |
| 8 | ГОСТ 5336-80* | Сетка 2-20 м2 | 1.92 | 2,66 | 5.1 |
| Ф1 | ГОСТ 14918-80 | Оцинков. кровельная сталь t= 0.8 мм п.м | 4.16 | | |
| | | Кирпичная кладка толщ. 120мм | - | - | см. АС-23 |

| Поз. | | Наименование | Кол-во | Масса, ед., кг | Всего ед. в кг. |
|---|---|---|---|---|---|
| | | Вентшахты ВШ-5 | 5 шт. | | |
| С1 | | Сетка С1 (ф5 Вр1) п.м | 8.38 | 0,37 | 3.10 |
| 1 | ГОСТ 8509-93 | Уголок 50х5 п.м | 4.38 | 3.37 | 14.76 |
| 2 | ГОСТ 8509-93 | Уголок 50х5 L=500 мм шт. | 4 | 1.88 | 7.52 |
| 3 | ГОСТ 8509-93 | Уголок 50х5 п.м | 2.62 | 3.37 | 8.82 |
| 4 | ГОСТ 8509-93 | Уголок 50х5 п.м | 1.8 | 3.37 | 6.07 |
| 5 | ГОСТ 8509-93 | Уголок 50х5 п.м | 3.22 | 3.37 | 10.85 |
| 6 | ГОСТ 103-2006 | Полоса 8х50 п.м | 3.22 | 3.14 | 10.11 |
| 7 | ГОСТ 14918-80 | Оцинков. кровельная сталь t= 0.8 мм м2 | 1.70 | | |
| 8 | ГОСТ 5336-80* | Сетка 2-20 м2 | 1.92 | 2,66 | 5.1 |
| Ф1 | ГОСТ 14918-80 | Оцинков. кровельная сталь t= 0.8 мм п.м | 4.06 | | |
| | | Кирпичная кладка толщ. 120мм | - | - | см. АС-23 |
| | | Вентшахты ВШ-6 | 3 шт. | | |
| С1 | | Сетка С1 (ф5 Вр1) п.м | 6.66 | 0,37 | 2.5 |
| 1 | ГОСТ 8509-93 | Уголок 50х5 п.м | 3.6 | 3.37 | 9.73 |
| 2 | ГОСТ 8509-93 | Уголок 50х5 L=500 мм шт. | 4 | 1.88 | 7.52 |
| 3 | ГОСТ 8509-93 | Уголок 50х5 п.м | 2.1 | 3.37 | 11.12 |
| 4 | ГОСТ 8509-93 | Уголок 50х5 п.м | 1.8 | 3.37 | 6.07 |
| 5 | ГОСТ 8509-93 | Уголок 50х5 п.м | 2.32 | 3.37 | 8.42 |
| 6 | ГОСТ 103-2006 | Полоса 8х50 п.м | 2.32 | 3.14 | 7.84 |
| 7 | ГОСТ 14918-80 | Оцинков. кровельная сталь t= 0.8 мм м2 | 0.58 | | |
| 8 | ГОСТ 5336-80* | Сетка 2-20 м2 | 1.55 | 2,66 | 4.12 |
| Ф1 | ГОСТ 14918-80 | Оцинков. кровельная сталь t= 0.8 мм п.м | 3.76 | | |
| | | Кирпичная кладка толщ. 120мм | - | - | см. АС-23 |

Взам. инв.N

Подпись и дата

Инв.N подл.

| Изм. | Кол.уч. | Лист | N док. | Подпись | Дата |
|---|---|---|---|---|---|
| ГИП | | Крутова И.П. | | | |
| ГАП | | Сырбу И. | | | |
| Проверил | | Сырбу И. | | | |
| Разработал | | Пирвердиев Г. | | | |
| Н.контроль | | Крутова И.П. | | | |

230054/00-34.2С- АС

«Разработка проектно-сметной документации на строительство 90 квартирного многоэтажного жилого дома, расположенного по адресу: область Ұлытау, город Жезказган, ул. Алашахана 34 Сн (без благоустройства)

Блок 34.2 С

| Стадия | Лист | Листов |
|---|---|---|
| РП | 30 | 63 |

Ведомость расхода материалов ВШ 1-6

ТОО "INK Arhitects (Ай Эн Кей Архитектс)"

Формат А2

## Ведомость расхода материалов стен и перегородок Сводная подвала...-... кровля

| Поз. | Наименование | Площадь, м2 | Объем , м3 | Примечание |
|---|---|---|---|---|
| КП | Плитка керамическая глазурованная для внутренней облицовки стен, I сорта ГОСТ 6141-91 гладкая одноцветная | 698,95 | 6,99 | |
| П1 | Кладка стен из полнотелого керамического кирпича Кр-р-по 250х120х65/1нф/100/0,8/75 . Толщина 120 мм | 149,76 | 17,87 | |
| П2 | Кладка стен из автоклавного газоблока D600(600*300*100) Толщина 100 мм | 2488.05 | 254.96 | |
| П3 | Кладка стен из автоклавного газоблока D600(600*300*200). Толщина δ=200 мм. | 3426.12 | 684.90 | |
| П4 | Кладка стен из полнотелого керамического кирпича Кр-р-по 250х120х65/1нф/100/0,8/75 . Толщина 250 мм | 52,84 | 13,21 | |
| УН1 | Утеплитель «Техновент Н Проф», λ=0,040,р=50кг/м3, δ= 50мм | 1827.86 | 91.40 | |
| УН2 | Утеплитель «Техновент Н Проф», λ=0,040,р=50кг/м3, δ= 50мм | 1679.09 | 85.74 | |
| УН3 | Утеплитель «Техновент Н Проф», λ=0,040,р=80кг/м3, δ= 100 мм | 857.78 | 102.94 | |
| УС4 | Наружный утеплитель, Экструдированный пенополистирол, р=50 кг/м3, t= 50 мм. | 351,1 | 35,08 | |
| Ф1 | Фартук из керамич.плитки на высоту 600мм стены с сан.тех. приборами с отм. 800мм от пола | 98,42 | 0,98 | |

## Спецификация на горизонтальное армирование стен Сводная подвала...-... кровля

| Поз. | Изготовитель | Наименование | Кол., м.п. | Масса, кг,ед |
|---|---|---|---|---|
| С-1 | ГОСТ 23279-2012 | Сетка 4 ВР-1 100х100мм ГОСТ 6727-80(ширина-120) | 441.4 | 1,66 |
| С-2 | ГОСТ 23279-2012 | Сетка 4 ВР-1 00х100мм ГОСТ 6727-80(ширина-100) | 3538.38 | 1,66 |
| С-3 | ГОСТ 23279-2012 | Сетка 4 ВР-1 50х150мм ГОСТ 6727-80 (ширина-200) | 5115.58 | 1,32 |
| С-4 | ГОСТ 23279-2012 | Сетка 4 ВР-200х200мм ГОСТ 6727-80(ширина-250) | 119.06 | 1,59 |

## ВЕДОМОСТЬ РАСХОДА ИЗОЛЯЦИОННЫХ МАТЕРИАЛОВ

| Поз. | Обозначение | Наименование | Площадь м2 | Объем, м3 | Примечание |
|---|---|---|---|---|---|
| 1 | | Утеплитель Техновент В 50 кг/м3 | 1874,6 | 93,7 | Фасад |
| 2 | | Утеплитель Техновент Н 50 кг/м3 | 2670 | 184,5 | Фасад |
| 3 | | Ветрозащитная мембрана Изоспан А | 1635 | | Фасад |
| 4 | | Пароизоляция СА500 | 689,4 | | Чердак |
| 5 | | CARBON PROF | 1378,7 | 136,6 | Чердак |
| 6 | | Экструдированный пенополистирол Техноплекс | 807,5 | 40,4 | Фундамент |
| 7 | | Мембрана Унифлекс Вент П | 806,1 | | Кровли |
| 8 | | Техноэласт ЭПП | 2917 | | Фундамент |
| 9 | | Техноэласт ЭКП | 876 | | Кровли |
| 10 | | Уклонообразующий слой из керамзитобетона | | 83,5 | Кровли |

Взам. инв.N

Подпись и дата

Инв.N подл.

| Изм. | Кол.уч. | Лист | N док. | Подпись | Дата |
|---|---|---|---|---|---|
| ГИП | | Крутова И.Г. | | | |
| ГАП | | Сырбу И. | | | |
| Проверил | | Сырбу И. | | | |
| Разработал | | Пирвердиев Г. | | | |
| Н.контроль | | Крутова И.Г. | | | |

230054/00-34.2С- АС

«Разработка проектно-сметной документации на строительство 90 квартирного многоэтажного жилого дома, расположенного по адресу: область Ұлытау, город Жезказган, ул. Алашахана 34 С» (без благоустройства)

Блок 34.2 С

| Стадия | Лист | Листов |
|---|---|---|
| РП | 31 | 63 |

Ведомость расхода основных строительных материалов

ТОО "INK Architects (Ай Эн Кей Архитектс)"

Формат А3

# План подвала

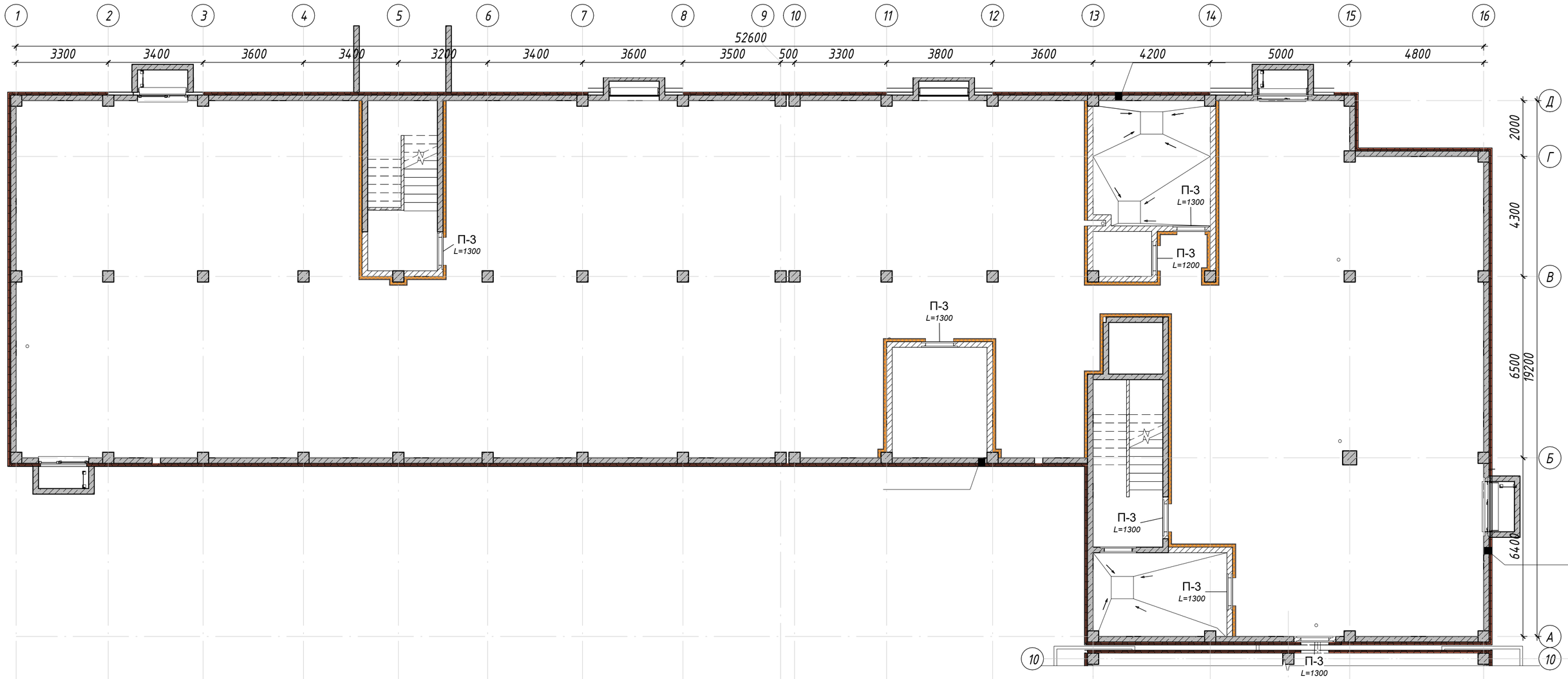


## Спецификация элементов перемычек сводная

| Поз. | Обозначение | Наименование | Кол. шт. | Масса ед.кг. | Приме-чание |
|---|---|---|---|---|---|
| П-1 (Расход на одну перемычку, всего 146 шт.) | | | | | |
| 1 | ГОСТ 34028-2016 | Ф16 А-500, L= 1200 мм | 3 | 1,89 | 5,68 |
| 2 | ГОСТ 34028-2016 | Ф8 А-240, L= 100 мм | 6 | 0,04 | 0,24 |
| П-2 (Расход на одну перемычку, всего 48 шт.) | | | | | |
| 1 | ГОСТ 34028-2016 | Ф16 А-500, L= 1600 мм | 3 | 2,53 | 6,57 |
| 2 | ГОСТ 34028-2016 | Ф8 А-240, L= 100 мм | 7 | 0,04 | 0,28 |
| П-3 (Расход на одну перемычку, всего 62 шт.) | | | | | |
| 1 | ГОСТ 8509-93 | 75х75х5, L= 1400 мм | 2 | 8,12 | 16,24 |
| 2 | ГОСТ 103-2006 | Полоса 5х60, L= 200 мм | 5 | 0,37 | 1,85 |
| П-4 (Расход на одну перемычку, всего 3 шт.) | | | | | |
| 1 | ГОСТ 8509-93 | 75х75х5, L= 1800 мм | 2 | 10,44 | 20,88 |
| 2 | ГОСТ 103-2006 | Полоса 5х60, L= 200 мм | 6 | 0,37 | 2,22 |
| П-6 (Расход на одну перемычку, всего 51 шт.) | | | | | |
| 1 | ГОСТ 8509-93 | 75х75х5, L= 2000 мм | 2 | 8,12 | 16,24 |
| 2 | ГОСТ 103-2006 | Полоса 5х60, L= 200 мм | 7 | 0,37 | 2,59 |

## Ведомость перемычек

| Марка | Эскиз |
|---|---|
| ПР-3 | 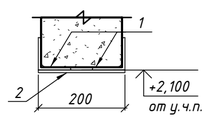  |

## Спецификация элементов перемычек подвала

| Поз. | Обозначение | Наименование | Кол. шт. | Масса ед.кг. | Приме-чание |
|---|---|---|---|---|---|
| П-3 (Расход на одну перемычку, всего 6 шт.) | | | | | |
| 1 | ГОСТ 8509-93 | 75х75х5, L= 1400 мм | 2 | 8,12 | 16,24 |
| 2 | ГОСТ 103-2006 | Полоса 5х60, L= 200 мм | 5 | 0,37 | 1,85 |

Условные обозначения:

- Монолитный железобетон
- Газобетонный блок
- Теплоизоляция
- П-1 L=2100 – Перемычка с указанием длины

Примечания:
1. Данный лист читать совместно с кладочными планами
2. Низ отм. перемычки указан от ур. чистого пола этажа.
3. Перемычки устанавливаются по центру проема

| Изм. | Кол.уч. | Лист | N док. | Подпись | Дата | 230054/00-34.2С- АС | | |
|---|---|---|---|---|---|---|---|---|
| | | | | | | «Разработка проектно-сметной документации на строительство 90 квартирного многоэтажного жилого дома, расположенного по адресу: область Ұлытау, город Жезказган, ул. Алашахана 34 С» (без благоустройства) | | |
| ГИП | | Крутова И.Г. | | | | Блок 34.2 С | Стадия | Лист | Листов |
| ГАП | | Сырбу И. | | | | | РП | 32 | 63 |
| Проверил | | Сырбу И. | | | | | | | |
| Разработал | | Пирвердиев Г. | | | | План перемычек подвала | ТОО "INK Arhitects (Ай Эн Кей Архитектс)" | | |
| Н.контроль | | Крутова И.Г. | | | | | | | |

Взам. инв.N

Подпись и дата

Инв.N подл.

Формат А2

# План 1 этажа

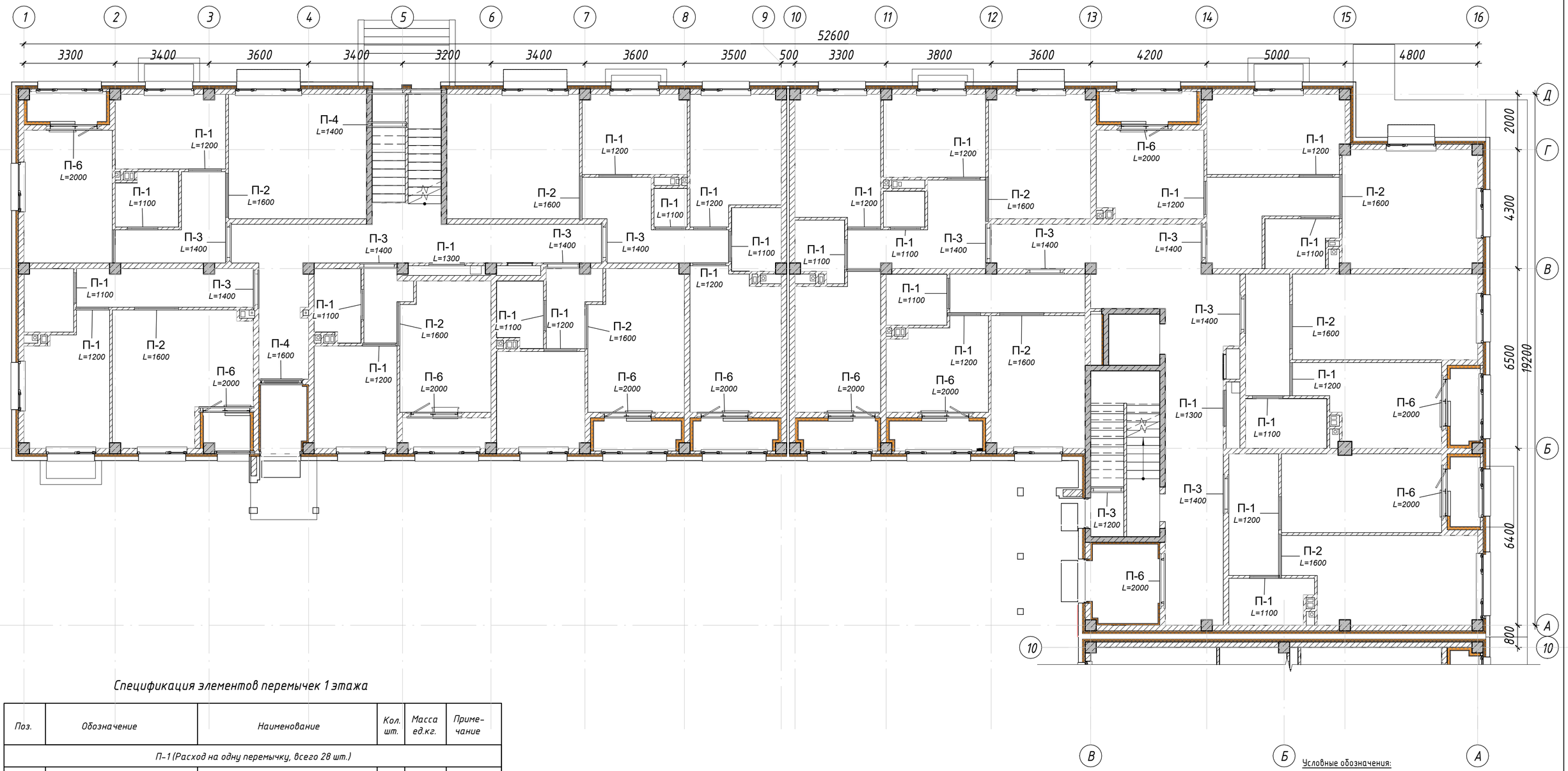


## Спецификация элементов перемычек 1 этажа

| Поз. | Обозначение | Наименование | Кол. шт. | Масса ед.кг. | Приме-чание |
|---|---|---|---|---|---|
| П-1 (Расход на одну перемычку, всего 28 шт.) | | | | | |
| 1 | ГОСТ 34028-2016 | Ф16 А-500, L= 1200 мм | 3 | 1,89 | 5,68 |
| 2 | ГОСТ 34028-2016 | Ф8 А-240, L= 100 мм | 6 | 0,04 | 0,24 |
| П-2 (Расход на одну перемычку, всего 10 шт.) | | | | | |
| 1 | ГОСТ 34028-2016 | Ф16 А-500, L= 1600 мм | 3 | 2,53 | 6,57 |
| 2 | ГОСТ 34028-2016 | Ф8 А-240, L= 100 мм | 7 | 0,04 | 0,28 |
| П-3 (Расход на одну перемычку, всего 11 шт.) | | | | | |
| 1 | ГОСТ 8509-93 | 75х75х5, L= 1400 мм | 2 | 8,12 | 16,24 |
| 2 | ГОСТ 103-2006 | Полоса 5х60, L= 200 мм | 5 | 0,37 | 1,85 |
| П-4 (Расход на одну перемычку, всего 3 шт.) | | | | | |
| 1 | ГОСТ 8509-93 | 75х75х5, L= 1800 мм | 2 | 10,44 | 20,88 |
| 2 | ГОСТ 103-2006 | Полоса 5х60, L= 200 мм | 6 | 0,37 | 2,22 |
| П-6 (Расход на одну перемычку, всего 11 шт.) | | | | | |
| 1 | ГОСТ 8509-93 | 75х75х5, L= 2000 мм | 2 | 8,12 | 16,24 |
| 2 | ГОСТ 103-2006 | Полоса 5х60, L= 200 мм | 7 | 0,37 | 2,59 |

## Ведомость перемычек

| Марка | Эскиз |
|---|---|
| ПР-1<br>ПР-2 | 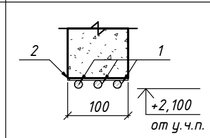  |
| ПР-3<br>ПР-4<br>ПР-6 | 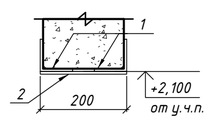  |

**Узел крепления перемычки к ЖБ**

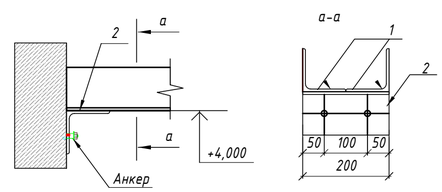


Условные обозначения:

- Монолитный железобетон
- Газобетонный блок
- Теплоизоляция
- П-1 L=2100 – Перемычка с указанием длины

Примечания:
1. Данный лист читать совместно с кладочными планами
2. Низ отм. перемычки указан от ур. чистого пола этажа.
3. Перемычки устанавливаются по центру проема

| | | | | | | |
|---|---|---|---|---|---|---|
| | | | | | | 230054/00-ЭА.2С- АС |
| | | | | | | «Разработка проектно-сметной документации на строительство 90 квартирного многоэтажного жилого дома, расположенного по адресу: область Ұлытау, город Жезказган, ул. Алашахана 34 С» (без благоустройства) |
| Изм. | Кол.уч. | Лист | N док. | Подпись | Дата | |
| ГИП | | Крутова И.Г. | | | | Блок 34.2 С — Стадия: РП; Лист: 33; Листов: 63 |
| ГАП | | Сырбу И. | | | | |
| Проверил | | Сырбу И. | | | | |
| Разработал | | Пирвердиев Г. | | | | План перемычек 1 этажа — ТОО "INK Arhitects (Ай Эн Кей Архитектс)" |
| Н.контроль | | Крутова И.Г. | | | | |

Взам. инв.N | Подпись и дата | Инв.N подл.

Формат А2

# План 2 этажа

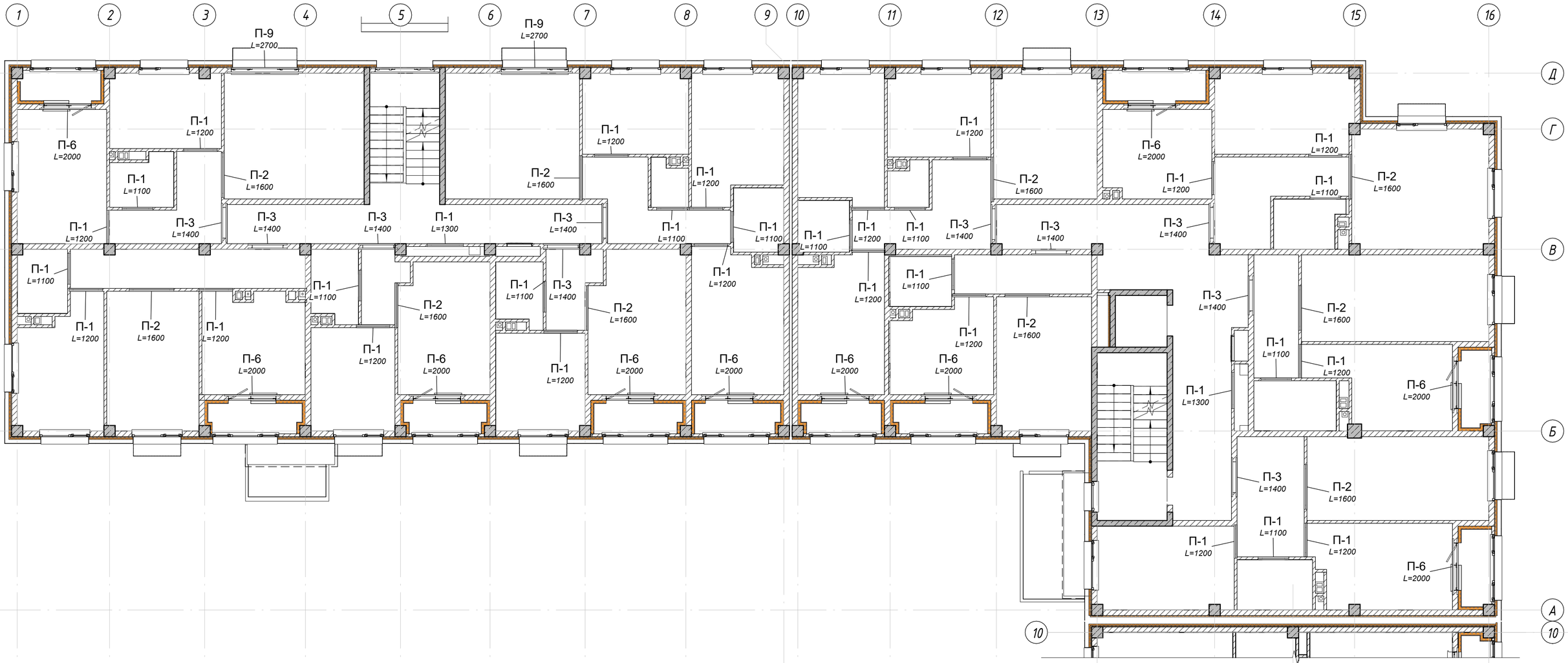


Условные обозначения:

- Монолитный железобетон
- Газобетонный блок
- Теплоизоляция

П-1
L=2100 - Перемычка с указанием длины

## Спецификация элементов перемычек 2 этажа

| Поз. | Обозначение | Наименование | Кол. шт. | Масса ед.кг. | Приме-чание |
|---|---|---|---|---|---|
| П-1 (Расход на одну перемычку, всего 30 шт.) | | | | | |
| 1 | ГОСТ 34028-2016 | Ф16 А-500, L= 1200 мм | 3 | 1,89 | 5,68 |
| 2 | ГОСТ 34028-2016 | Ф8 А-240, L= 100 мм | 6 | 0,04 | 0,24 |
| П-2 (Расход на одну перемычку, всего 10 шт.) | | | | | |
| 1 | ГОСТ 34028-2016 | Ф16 А-500, L= 1600 мм | 3 | 2,53 | 6,57 |
| 2 | ГОСТ 34028-2016 | Ф8 А-240, L= 100 мм | 7 | 0,04 | 0,28 |
| П-3 (Расход на одну перемычку, всего 10 шт.) | | | | | |
| 1 | ГОСТ 8509-93 | 75х75х5, L= 1400 мм | 2 | 8,12 | 16,24 |
| 2 | ГОСТ 103-2006 | Полоса 5х60, L= 200 мм | 5 | 0,37 | 1,85 |
| П-6 (Расход на одну перемычку, всего 10 шт.) | | | | | |
| 1 | ГОСТ 8509-93 | 75х75х5, L= 2000 мм | 2 | 8,12 | 16,24 |
| 2 | ГОСТ 103-2006 | Полоса 5х60, L= 200 мм | 7 | 0,37 | 2,59 |

## Ведомость перемычек

| Марка | Эскиз |
|---|---|
| ПР-1<br>ПР-2 | 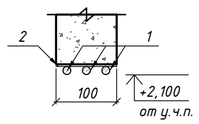  |
| ПР-3<br>ПР-6 | 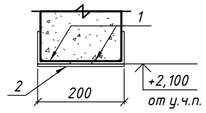  |

**Узел крепления перемычки к ЖБ**

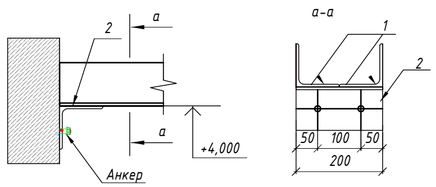


Примечания:
1. Данный лист читать совместно с кладочными планами
2. Низ отм. перемычки указан от ур. чистого пола этажа.
3. Перемычки устанавливаются по центру проема

| Изм. | Кол.уч. | Лист | N док. | Подпись | Дата | 230054/00-34.2С- АС | | |
|---|---|---|---|---|---|---|---|---|
| | | | | | | «Разработка проектно-сметной документации на строительство 90 квартирного многоэтажного жилого дома, расположенного по адресу: область Ұлытау, город Жезказган, ул. Алашахана 34 С» (без благоустройства) | | |
| ГИП | | Крутова И.П. | | | | Блок 34.2 С | Стадия | Лист | Листов |
| ГАП | | Сырбу И. | | | | | РП | 34 | 63 |
| Проверил | | Сырбу И. | | | | | | | |
| Разработал | | Пирвердиев Г. | | | | План перемычек 2 этажа | ТОО "INK Arhitects (Ай Эн Кей Архитектс)" | | |
| Н.контроль | | Крутова И.П. | | | | | | | |

Взам. инв.N

Подпись и дата

Инв.N подл.

Формат А2

# План 3 и 4 этажей

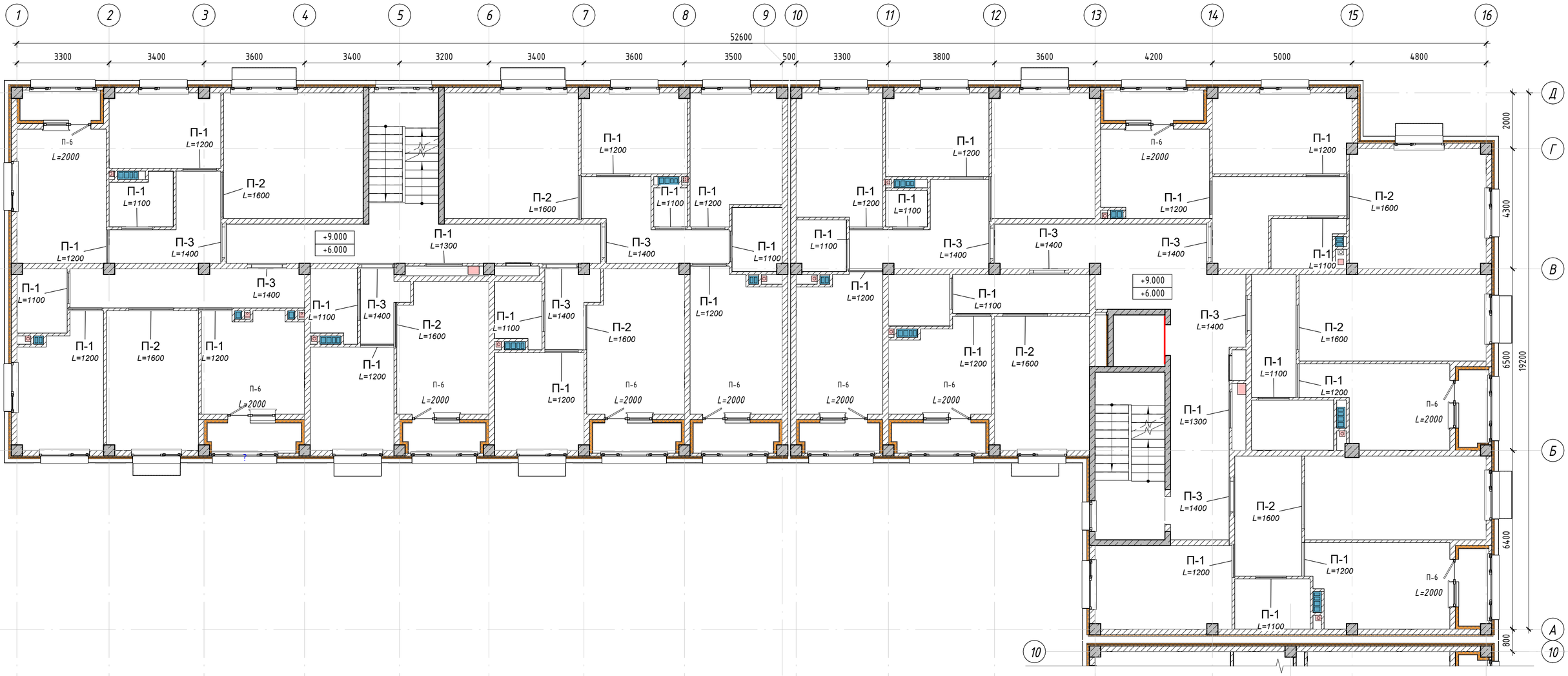


Условные обозначения:

- Монолитный железобетон
- Газобетонный блок
- Теплоизоляция

П-1 L=2100 - Перемычка с указанием длины

Примечания:
1. Данный лист читать совместно с кладочными планами
2. Низ отм. перемычки указан от ур. чистого пола этажа.
3. Перемычки устанавливаются по центру проема

## Спецификация элементов перемычек 3-4 этажа (расход на 1 этаж)

| Поз. | Обозначение | Наименование | Кол. шт. | Масса ед.кг. | Приме-чание |
|---|---|---|---|---|---|
| П-1 (Расход на одну перемычку, всего 29 шт.) | | | | | |
| 1 | ГОСТ 34028-2016 | Ф16 А-500, L= 1200 мм | 3 | 1,89 | 5,68 |
| 2 | ГОСТ 34028-2016 | Ф8 А-240, L= 100 мм | 6 | 0,04 | 0,24 |
| П-2 (Расход на одну перемычку, всего 9 шт.) | | | | | |
| 1 | ГОСТ 34028-2016 | Ф16 А-500, L= 1600 мм | 3 | 2,53 | 6,57 |
| 2 | ГОСТ 34028-2016 | Ф8 А-240, L= 100 мм | 7 | 0,04 | 0,28 |
| П-3 (Расход на одну перемычку, всего 11 шт.) | | | | | |
| 1 | ГОСТ 8509-93 | 75х75х5, L= 1400 мм | 2 | 8,12 | 16,24 |
| 2 | ГОСТ 103-2006 | Полоса 5х60, L= 200 мм | 5 | 0,37 | 1,85 |
| П-6 (Расход на одну перемычку, всего 10 шт.) | | | | | |
| 1 | ГОСТ 8509-93 | 75х75х5, L= 2000 мм | 2 | 8,12 | 16,24 |
| 2 | ГОСТ 103-2006 | Полоса 5х60, L= 200 мм | 7 | 0,37 | 2,59 |

## Ведомость перемычек

| Марка | Эскиз |
|---|---|
| ПР-1<br>ПР-2 | 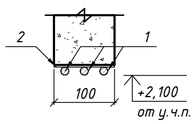  |
| ПР-3<br>ПР-6 | 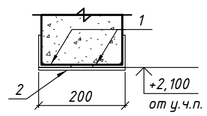  |

**Узел крепления перемычки к ЖБ**

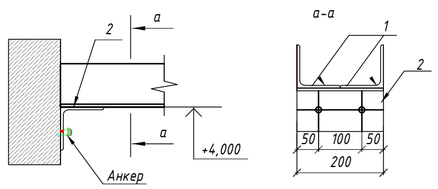


| Изм. | Кол.уч. | Лист | N док. | Подпись | Дата | 230054/00-34.2С- АС | | |
|---|---|---|---|---|---|---|---|---|
| | | | | | | «Разработка проектно-сметной документации на строительство 90 квартирного многоэтажного жилого дома, расположенного по адресу: область Ұлытау, город Жезказган, ул. Алашахана 34 С» (без благоустройства) | | |
| ГИП | | Крутова И.Г. | | | | Блок 34.2 С | Стадия | Лист | Листов |
| ГАП | | Сырбу И. | | | | | РП | 35 | 63 |
| Проверил | | Сырбу И. | | | | | | | |
| Разработал | | Пирвердиев Г. | | | | План перемычек 3-4 этажа | ТОО "INK Arhitects (Ай Эн Кей Архитектс)" | | |
| Н.контроль | | Крутова И.Г. | | | | | | | |

Взам. инв.N

Подпись и дата

Инв.N подл.

Формат А2

# План 5 этажа

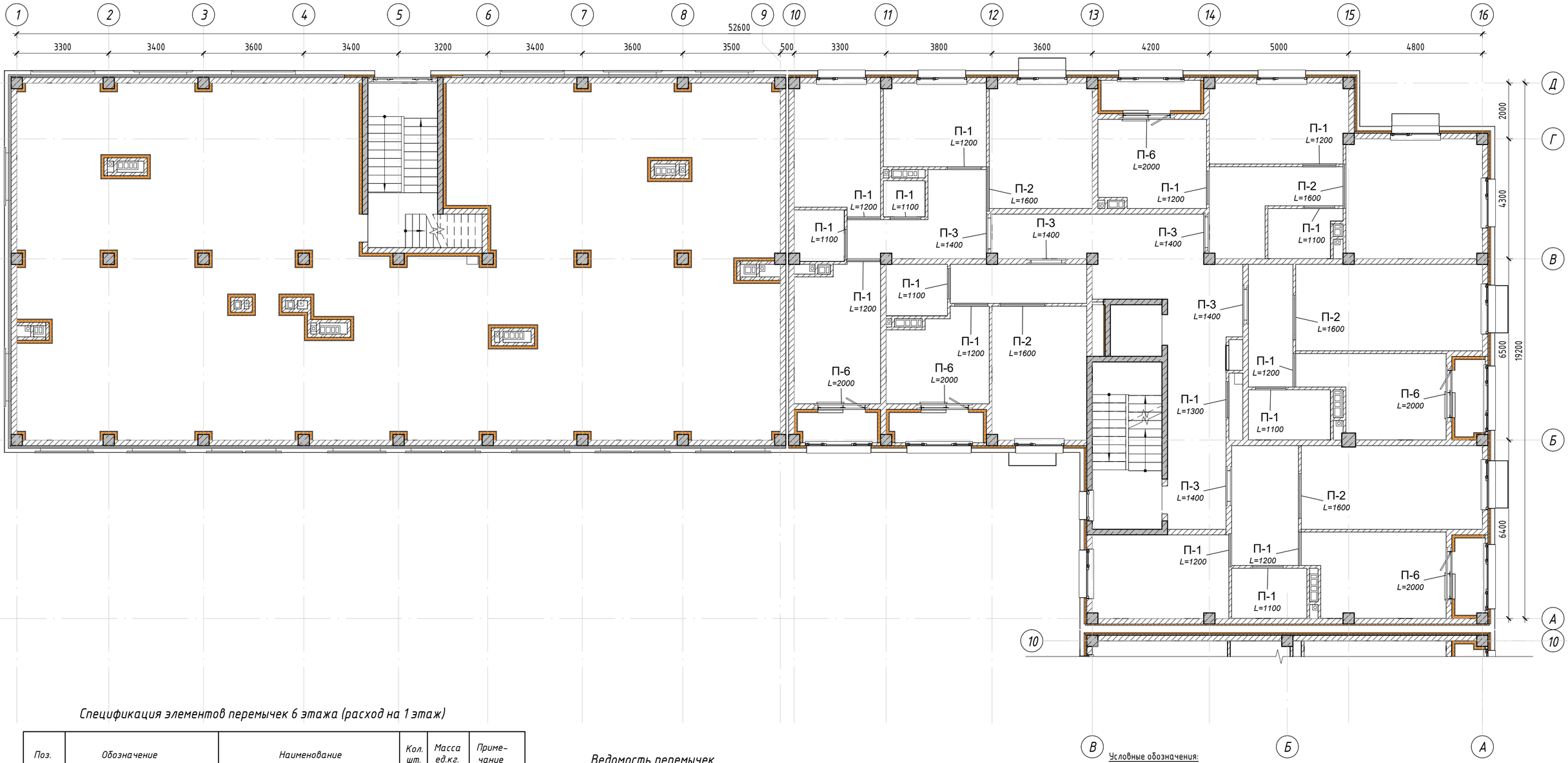


## Спецификация элементов перемычек 6 этажа (расход на 1 этаж)

| Поз. | Обозначение | Наименование | Кол. шт. | Масса ед.кг. | Приме-чание |
|---|---|---|---|---|---|
| П-1 (Расход на одну перемычку, всего 15 шт.) | | | | | |
| 1 | ГОСТ 34028-2016 | Ф16 А-500, L= 1200 мм | 3 | 1,89 | 5,68 |
| 2 | ГОСТ 34028-2016 | Ф8 А-240, L= 100 мм | 6 | 0,04 | 0,24 |
| П-2 (Расход на одну перемычку, всего 5 шт.) | | | | | |
| 1 | ГОСТ 34028-2016 | Ф16 А-500, L= 1600 мм | 3 | 2,53 | 6,57 |
| 2 | ГОСТ 34028-2016 | Ф8 А-240, L= 100 мм | 7 | 0,04 | 0,28 |
| П-3 (Расход на одну перемычку, всего 6 шт.) | | | | | |
| 1 | ГОСТ 8509-93 | 75х75х5, L= 1400 мм | 2 | 8,12 | 16,24 |
| 2 | ГОСТ 103-2006 | Полоса 5х60, L= 200 мм | 5 | 0,37 | 1,85 |
| П-6 (Расход на одну перемычку, всего 5 шт.) | | | | | |
| 1 | ГОСТ 8509-93 | 75х75х5, L= 2000 мм | 2 | 8,12 | 16,24 |
| 2 | ГОСТ 103-2006 | Полоса 5х60, L= 200 мм | 7 | 0,37 | 2,59 |

## Ведомость перемычек

| Марка | Эскиз |
|---|---|
| ПР-1<br>ПР-2 | 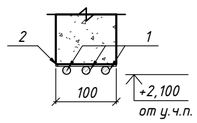  |
| ПР-3<br>ПР-6 | 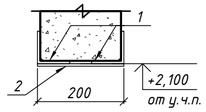  |

**Узел крепления перемычки к ЖБ**

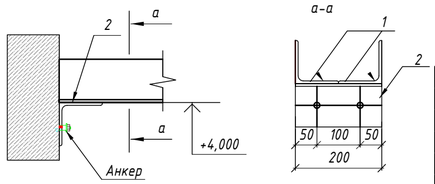


Условные обозначения:

- Монолитный железобетон
- Газобетонный блок
- Теплоизоляция
- П-1 L=2100 — Перемычка с указанием длины

Примечания:
1. Данный лист читать совместно с кладочными планами
2. Низ отм. перемычки указан от ур. чистого пола этажа.
3. Перемычки устанавливаются по центру проема

| Изм. | Кол.уч. | Лист | N док. | Подпись | Дата | 230054/00-34.2С- АС | | |
|---|---|---|---|---|---|---|---|---|
| | | | | | | «Разработка проектно-сметной документации на строительство 90 квартирного многоэтажного жилого дома, расположенного по адресу: область Ұлытау, город Жезказган, ул. Алашахана 34 С» (без благоустройства) | | |
| ГИП | | Крутова И.П. | | | | Блок 34.2 С | Стадия | Лист | Листов |
| ГАП | | Сырбу И. | | | | | РП | 36 | 63 |
| Проверил | | Сырбу И. | | | | | | | |
| Разработал | | Пирвердиев Г. | | | | План перемычек 5 этажа | ТОО "INK Arhitects (Ай Эн Кей Архитектс)" | | |
| Н.контроль | | Крутова И.П. | | | | | | | |

Взам. инв.N | Подпись и дата | Инв.N подл.

Формат А2

# План 6 этажа

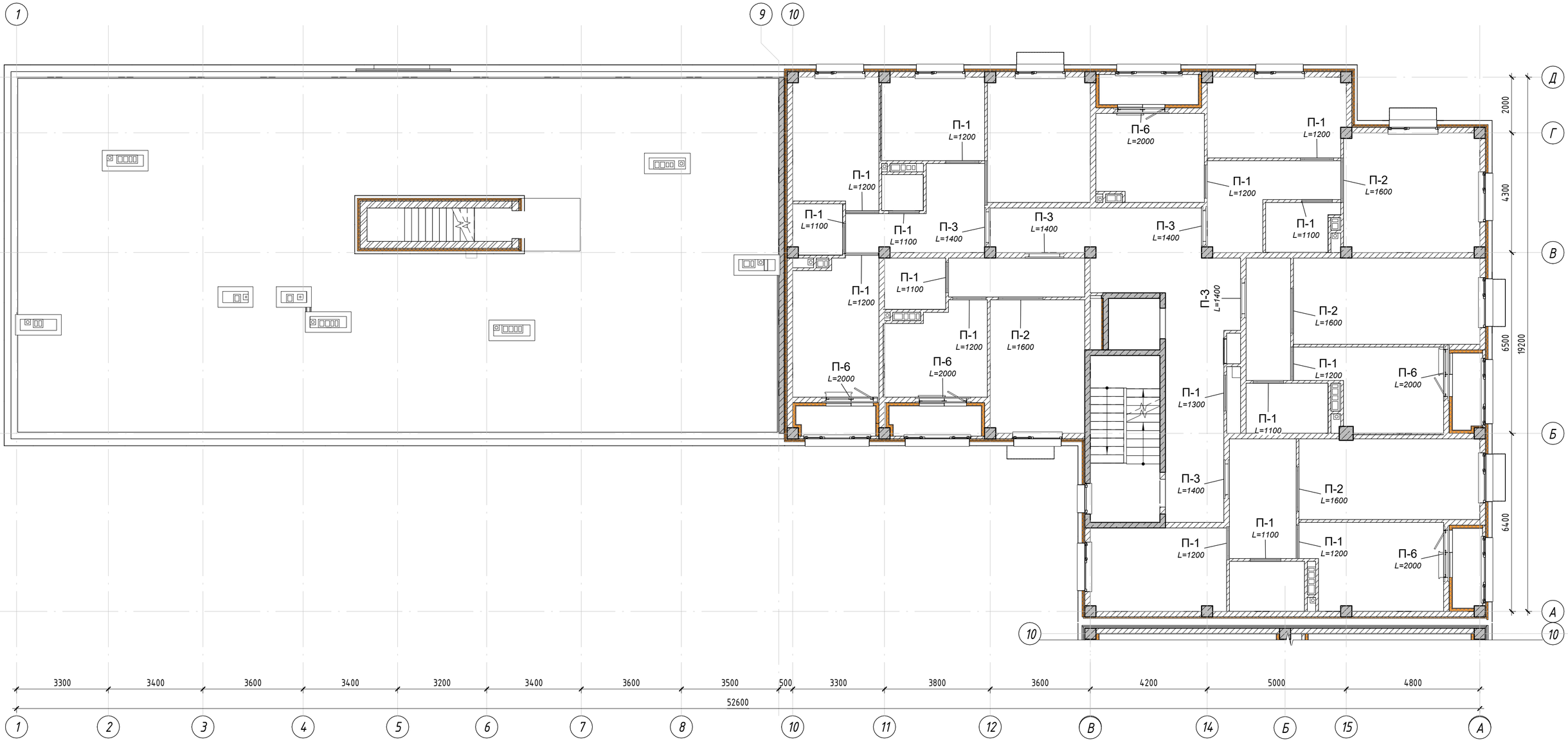


## Спецификация элементов перемычек 6 этажа (расход на 1 этаж)

| Поз. | Обозначение | Наименование | Кол. шт. | Масса ед.кг. | Приме-чание |
|---|---|---|---|---|---|
| П-1 (Расход на одну перемычку, всего 15 шт.) | | | | | |
| 1 | ГОСТ 34028-2016 | Ф16 А-500, L= 1200 мм | 3 | 1,89 | 5,68 |
| 2 | ГОСТ 34028-2016 | Ф8 А-240, L= 100 мм | 6 | 0,04 | 0,24 |
| П-2 (Расход на одну перемычку, всего 5 шт.) | | | | | |
| 1 | ГОСТ 34028-2016 | Ф16 А-500, L= 1600 мм | 3 | 2,53 | 6,57 |
| 2 | ГОСТ 34028-2016 | Ф8 А-240, L= 100 мм | 7 | 0,04 | 0,28 |
| П-3 (Расход на одну перемычку, всего 6 шт.) | | | | | |
| 1 | ГОСТ 8509-93 | 75х75х5, L= 1400 мм | 2 | 8,12 | 16,24 |
| 2 | ГОСТ 103-2006 | Полоса 5х60, L= 200 мм | 5 | 0,37 | 1,85 |
| П-6 (Расход на одну перемычку, всего 5 шт.) | | | | | |
| 1 | ГОСТ 8509-93 | 75х75х5, L= 2000 мм | 2 | 8,12 | 16,24 |
| 2 | ГОСТ 103-2006 | Полоса 5х60, L= 200 мм | 7 | 0,37 | 2,59 |

## Ведомость перемычек

| Марка | Эскиз |
|---|---|
| ПР-1<br>ПР-2 | 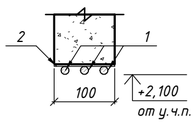  |
| ПР-3<br>ПР-6 | 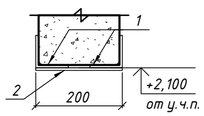  |

**Узел крепления перемычки к ЖБ**

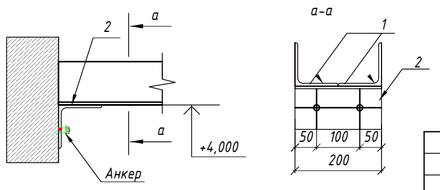


Условные обозначения:

- Монолитный железобетон
- Газобетонный блок
- Теплоизоляция
- П-1 L=2100 – Перемычка с указанием длины

*Примечания:*
1. Данный лист читать совместно с кладочными планами
2. Низ отм. перемычки указан от ур. чистого пола этажа.
3. Перемычки устанавливаются по центру проема

| Изм. | Кол.уч. | Лист | N док. | Подпись | Дата | 230054/00-34.2С- АС | | |
|---|---|---|---|---|---|---|---|---|
| | | | | | | «Разработка проектно-сметной документации на строительство 90 квартирного многоэтажного жилого дома, расположенного по адресу: область Ұлытау, город Жезказган, ул. Алашахана 34 С» (без благоустройства) | | |
| ГИП | | Крутова И.Г. | | | | Блок 34.2 С | Стадия | Лист | Листов |
| ГАП | | Сырбу И. | | | | | РП | 37 | 63 |
| Проверил | | Сырбу И. | | | | | | | |
| Разработал | | Пирвердиев Г. | | | | План перемычек 6 этажа | ТОО "INK Arhitects (Ай Эн Кей Архитектс)" | | |
| Н.контроль | | Крутова И.Г. | | | | | | | |

Взам. инв.N | Подпись и дата | Инв.N подл.

Формат А2

# Разрез 1-1
М 1:100

Покрытие состав 1.7

| | |
|---|---|
| -1 слоя | Техноэласт Декор |
| -2 слоя | Обмазочная гидроизоляция Технониколь AquaMast |
| -50 мм | ЦПС М100 армированная сеткой Ø2 Вр - 50х50 |
| -150 мм | CORBON PROF |
| -200 мм | Перекрытие Ж/Б С25 |

Покрытие состав 1.5

| | |
|---|---|
| -50 мм | Цементнопесчаная стяжка М100 армированная сеткой Вр 1,5-50х50 |
| -150 мм | CARBON PROF |
| -1 слой | Пароизоляция СА500 |
| -200 | Перекрытие Ж/Б С25 |

Покрытие состав 1.1

| | |
|---|---|
| - 1 слой | Техноэласт ЭКП |
| -3,5 мм | Мембрана Унифлекс ВЕНТ П |
| | Праймер битумный Технониколь №8 |
| -50 мм | ЦПС М150 армированная сеткой Ø2,5 Вр - 100х100 |
| -50-200 мм | Керамзитобетон 500 кг/м3 |
| -200 мм | Плита перекрытия Ж/Б С25 |

Стена тип 2.3

| | |
|---|---|
| -8 мм | Фиброцементная панель |
| -140 мм | Воздушный зазор/подсистема навески фасада |
| -1 слой | Ветрозащитная мембрана Изоспан А |
| -200 мм | Стена Ж/Б С25 |
| -3,5 мм | Мембрана Унифлекс ВЕНТ П на высоту 500 мм |
| -1 слой | Техноэласт ЭПП на высоту 500 мм |
| -30 мм | Штукатурка цементнопесчаная М100 по сетке |

Стена тип 1.1

| | |
|---|---|
| -10 мм | Фиброцементная панель |
| -140 | Воздушный зазор/подсистема навески фасада |
| | Ветрозащитная мембрана Изоспан А |
| -50 мм | Утеплитель минераловатный 80кг/м3 |
| -50 мм | Утеплитель минераловатный 50кг/м3 |
| -200 | Стена наружная из газоблока D600 кг/м3 |

Покрытие состав 1.5

| | |
|---|---|
| -50 мм | Цементнопесчаная стяжка М100 армированная сеткой Вр 1,5-50х50 |
| -150 мм | CARBON PROF |
| -1 слой | Пароизоляция СА500 |
| -200 | Перекрытие Ж/Б С25 |

Стена состав 5.3

| | |
|---|---|
| Обратная засыпка | -переменная |
| XPS Технолекс 35кг/м3 | -50 мм |
| XPS Технолекс 35кг/м3 | -50 мм |
| Мастика гидроизоляционная | -2 слоя |
| Стена наружная Ж/Б 200мм | -200 мм |
| Битумный праймер | -1слой |
| Стена наружная Ж/Б с20/25 | -200 мм |

Противопылевая пропитка акриловая

Покрытие состав 1.6

| | |
|---|---|
| | Грунтовка "Бетоноконтакт" |
| -80 мм | Железобетонная плита |
| -100 мм | Щебеночнаяподготовка |
| | Уплотненное грунтовое основание |

## СХЕМА БЛОКИРОВКИ

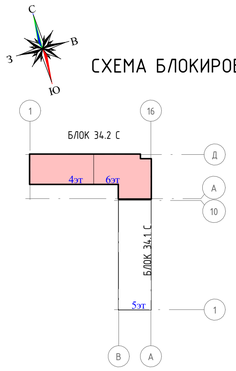


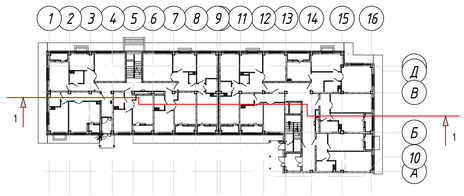


Условные обозначения:

- Монолитный железобетон
- Керамический кирпич
- Газаблок
- Теплоизоляция

П1 - Маркировка стен

Примечания:
1. Разрезы см. совместно с л. АС-9-24.
2. Ограждения по лестницам см. АС-48.
3. Спецификацию элементов заполнения проемов см.л. АС-38-39.
4. Стремянка металлическая См-1 разработана на листе АС-47.

| Изм. | Кол.уч. | Лист | N док. | Подпись | Дата | 230054/00-34.2С- АС | | |
|---|---|---|---|---|---|---|---|---|
| | | | | | | «Разработка проектно-сметной документации на строительство 90 квартирного многоэтажного жилого дома, расположенного по адресу: область Ұлытау, город Жезказган, ул. Алашахана 34 Св (без благоустройства)» | | |
| ГИП | | Крутова И.П. | | | | Блок 34.2 С | Стадия | Лист | Листов |
| ГАП | | Сырбу И. | | | | | РП | 38 | 63 |
| Проверил | | Сырбу И. | | | | | | | |
| Разработал | | Ибрагова А. | | | | Разрез 1-1 | ТОО "INK Architects (Ай Эн Кей Архитектс)" | | |
| Н.контроль | | Крутова И.П. | | | | | | | |

Взам. инв.N

Подпись и дата

Инв.N подл.

Формат А4х 23

# Разрез 2-2
М 1:100

Покрытие состав 1.2

| | |
|---|---|
| -1 слой | Техноэласт ЭКП |
| -3,5 мм | Мембрана Унифлекс ВЕНТ П |
| | Праймер битумный Технониколь №8 |
| -50 мм | Цементнопесчаная стяжка М100 армированная сеткой Вр 1,5-50х50 |
| -100 мм | CORBON PROF |
| | Мембрана Изоспан А |
| -50 мм | Перекрытие Ж/Б армированное сеткой Ø4 Вр - 100х100 |
| -75 мм | Профнастил Н75 |
| -25 мм | Воздушный зазор |
| -20 мм | Обрешетка стальная 20 х20 мм |
| -10 мм | Лист СМЛ |
| -5 мм | Гипсовая штуктурка по пластиковой сетке |

Покрытие состав 1.1

| | |
|---|---|
| -1 слой | Техноэласт ЭКП |
| -3,5 мм | Мембрана Унифлекс ВЕНТ П |
| | Праймер битумный Технониколь №8 |
| -50 мм | ЦПС М150 армированная сеткой Ø2,5 Вр - 100х100 |
| -50-200 мм | Керамзитобетон 500 кг/м3 |
| -200 мм | Плита перекрытия Ж/Б С25 |

Покрытие состав 1.7

| | |
|---|---|
| -1 слоя | Техноэласт Декор |
| -2 слоя | Обмазочная гидроизоляция Технониколь AquaMast |
| -50 мм | ЦПС М100 армированная сеткой Ø2 Вр - 50х50 |
| -150 мм | CORBON PROF |
| -200 мм | Перекрытие Ж/Б С25 |

Стена тип 2.3

| | |
|---|---|
| -8 мм | Фиброцементная панель |
| -140 мм | Воздушный зазор/подсистема навески фасада |
| -1 слой | Ветрозащитная мембрана Изоспан А |
| -200 мм | Стена Ж/Б С25 |
| -3,5 мм | Мембрана Унифлекс ВЕНТ П на высоту 500 мм |
| -1 слой | Техноэласт ЭПП на высоту 500 мм |
| -30 мм | Штукатурка цементнопесчаная М100 по сетке |

Стена Тип 1.3

| | |
|---|---|
| -10 мм | Фиброцементная панель |
| -140 | Воздушный зазор/подсистема навески фасада |
| | Ветрозащитная мембрана Изоспан А |
| -50 мм | Утеплитель минераловатный 80кг/м3 |
| --50 мм | Утеплитель минераловатный 50кг/м3 |
| -100 | Стена наружная из газоблока 600 кг/м3 |
| | Грунт глубокого проникновения |
| -10 мм | Минеральная штукатуная смесь |

Стена Тип 4

| | |
|---|---|
| -10 мм | Керамогранит |
| -140 | Воздушный зазор/подсистема навески фасада |
| | Ветрозащитная мембрана Изоспан А |
| -50 мм | Утеплитель минераловатный 80кг/м3 |
| --50 мм | Утеплитель минераловатный 50кг/м3 |
| -200 | Стена наружная из газоблока 600 кг/м3 |

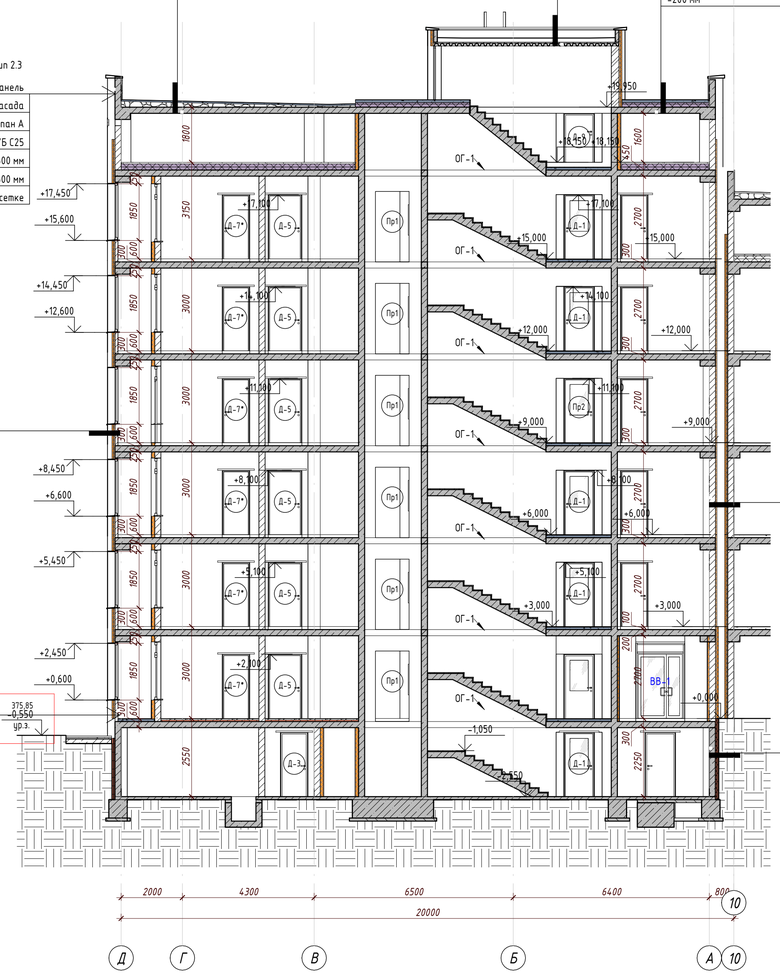


Стена состав 5.3

| | |
|---|---|
| -переменная | Обратная засыпка |
| -50 мм | XPS Технолекс 35кг/м3 |
| -50 мм | XPS Технолекс 35кг/м3 |
| -2 слоя | Мастика гидроизоляционная |
| -200 мм | Стена наружная Ж/Б 200мм |
| -1слой | Битумный праймер |
| -200 мм | Стена наружная Ж/Б с20/25 |

Противопылевая пропитка акриловая

# Разрез 3-3
М 1:100

Покрытие состав 1.2

| | |
|---|---|
| -1 слой | Техноэласт ЭКП |
| -3,5 мм | Мембрана Унифлекс ВЕНТ П |
| | Праймер битумный Технониколь №8 |
| -50 мм | Цементнопесчаная стяжка М100 армированная сеткой Вр 1,5-50х50 |
| -100 мм | CORBON PROF |
| | Мембрана Изоспан А |
| -50 мм | Перекрытие Ж/Б армированное сеткой Ø4 Вр - 100х100 |
| -75 мм | Профнастил Н75 |
| -25 мм | Воздушный зазор |
| -20 мм | Обрешетка стальная 20 х20 мм |
| -10 мм | Лист СМЛ |
| -5 мм | Гипсовая штуктурка по пластиковой сетке |

Покрытие состав 1.5

| | |
|---|---|
| -50 мм | Цементнопесчаная стяжка М100 армированная сеткой Вр 1,5-50х50 |
| -150 мм | CARBON PROF |
| -1 слой | Пароизоляция СА500 |
| -200 | Перекрытие Ж/Б С25 |

Стена тип 3

| | |
|---|---|
| -8 мм | Фиброцементная панель |
| -90 мм | Воздушный зазор/подсистема навески фасада |
| -200 мм | Ветрозащитная мембрана Изоспан А |
| -100 мм | Утеплитель минераловатный 80кг/м3 |
| -100 мм | Утеплитель минераловатный 50кг/м3 |
| -250 мм | Стена из полнотелого керамического кирпича М200 |

Стена Тип 1.1

| | |
|---|---|
| -10 мм | Фиброцементная панель |
| -140 | Воздушный зазор/подсистема навески фасада |
| | Ветрозащитная мембрана Изоспан А |
| -50 мм | Утеплитель минераловатный 80кг/м3 |
| --50 мм | Утеплитель минераловатный 50кг/м3 |
| -200 | Стена наружная из газоблока Д600 кг/м3 |

Стена Тип 1.1

| | |
|---|---|
| -10 мм | Фиброцементная панель |
| -140 | Воздушный зазор/подсистема навески фасада |
| | Ветрозащитная мембрана Изоспан А |
| -50 мм | Утеплитель минераловатный 80кг/м3 |
| --50 мм | Утеплитель минераловатный 50кг/м3 |
| -200 | Стена наружная из газоблока Д600 кг/м3 |

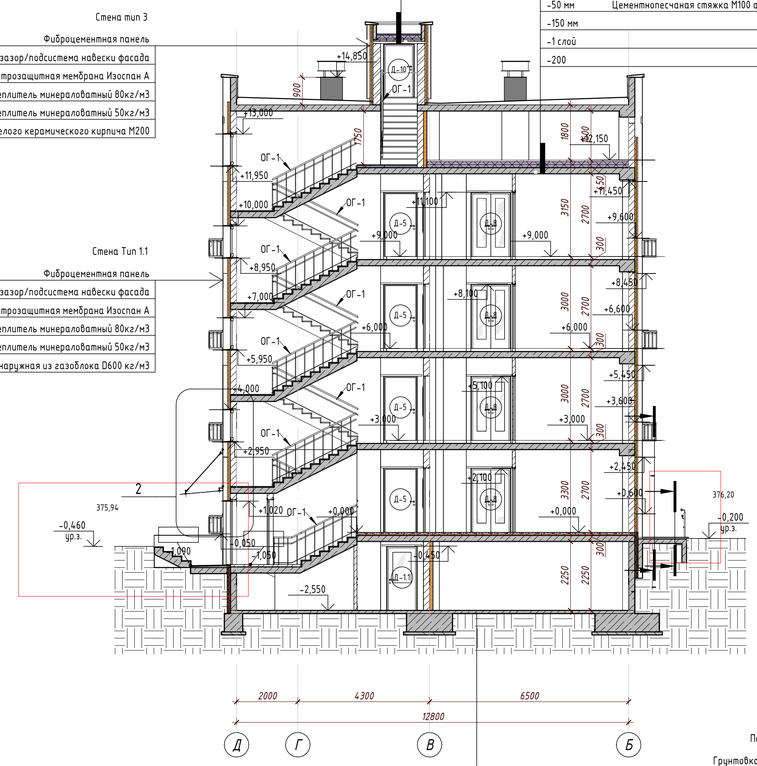


Покрытие состав 1.6

| | |
|---|---|
| | Грунтовка "Бетоноконтакт" |
| -80 мм | Железобетонная плита |
| -100 мм | Щебеночнаяподготовка |
| | Уплотненное грунтовое основание |

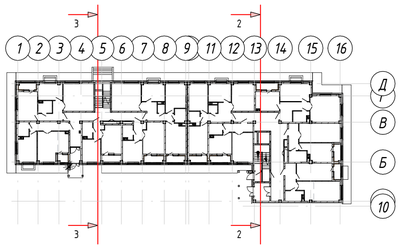


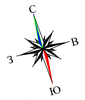


## СХЕМА БЛОКИРОВКИ

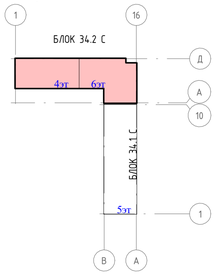


Условные обозначения:

- Монолитный железобетон
- Керамический кирпич
- Газаблок
- Теплоизоляция

П1 - Маркировка стен

Примечания:
1. Разрезы см. совместно с л. АС-9-24.
2. Ограждения по лестницам см. АС-48.
3. Спецификацию элементов заполнения проемов см.л. АС-38-39.
4. Стремянка металлическая См-1 разработана на листе АС-47.

| | | | | | | | | | |
|---|---|---|---|---|---|---|---|---|---|
| | | | | | | 230054/00-34.2С- АС | | | |
| | | | | | | «Разработка проектно-сметной документации на строительство 90 квартирного многоэтажного жилого дома, расположенного по адресу: область Ұлытау, город Жезказган, ул. Алашихана 34 Св (без благоустройства) | | | |
| Изм. | Кол.уч. | Лист | N док. | Подпись | Дата | | | | |
| ГИП | | Крутова И.Р. | | | | Блок 34.2 С | Стадия | Лист | Листов |
| ГАП | | Сирбу И. | | | | | РП | 39 | 63 |
| Проверил | | Сирбу И. | | | | | | | |
| Разработал | | Ибраева А. | | | | Разрез 2-2, Разрез 3-3 | ТОО "INK Architects (Айнк Кей Архитектс)" | | |
| Н.контроль | | Крутова И.Р. | | | | | | | |

Взам. инв.N | Подпись и дата | Инв.N подл.

Формат А3х 23

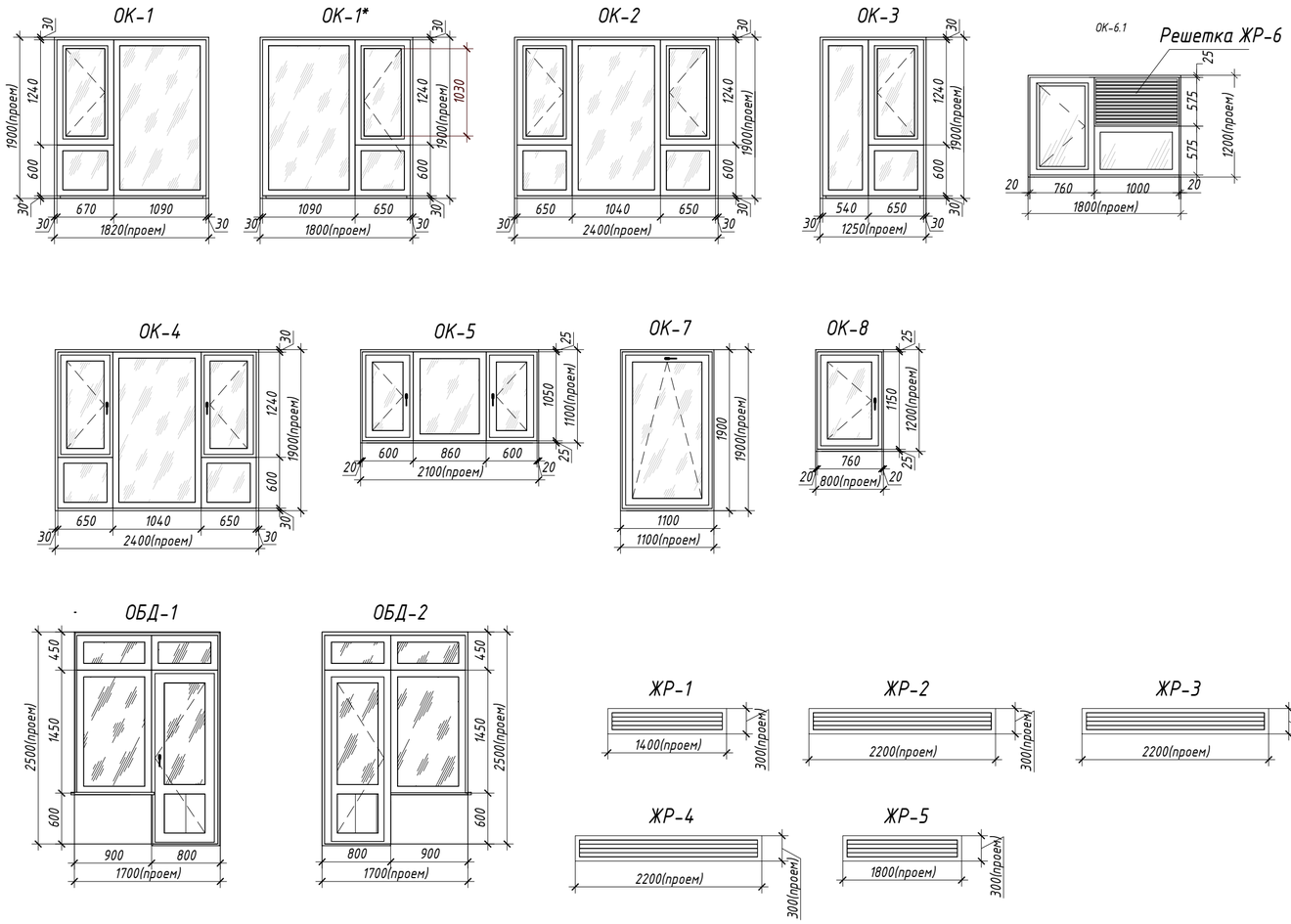


## Спецификация элементов заполнения оконных проемов

| Марка | Обозначение | Наименование | Количество по этажам | | | | | | | | | Всего |
|---|---|---|---|---|---|---|---|---|---|---|---|---|
| | | | Подвал | 1 этаж | 2 этаж | 3 этаж | 4 этаж | 5 этаж | 6 этаж | тех.этаж | Кровля | |
| | Индивид. | ПД 30х450х1200 | 0 | 0 | 0 | 0 | 0 | 0 | 0 | 0 | 0 | 2 |
| ОК-1 | ГОСТ 23166-99 | ОП Б1 1900-1800 (4М1-12-4М1-12-4М1) | 0 | 16 | 17 | 17 | 17 | 8 | 8 | 0 | 0 | 83 |
| ОК-1* | ГОСТ 23166-99 | ОП Б1 1900-1800 (4М1-12-4М1-12-4М1) | 0 | 1 | 2 | 2 | 2 | 2 | 2 | 0 | 0 | 11 |
| ОК-2 | ГОСТ 23166-99 | ОП Б1 1900-2400 (4М1-12-4М1) | 0 | 9 | 10 | 10 | 10 | 5 | 5 | 0 | 0 | 49 |
| ОК-3 | ГОСТ 23166-99 | ОП Б1 1900-1250 (4М1-12-4М1-12-4М1) | 0 | 1 | 0 | 0 | 0 | 0 | 0 | 0 | 0 | 1 |
| ОК-4 | ГОСТ 23166-99 | ОП Б1 1900-2400 (4М1-12-4М1-12-4М1) | 0 | 3 | 2 | 2 | 2 | 0 | 0 | 0 | 0 | 9 |
| ОК-5 | ГОСТ 23166-99 | ОП Б1 1100-2100 (4М1-12-4М1-12-4М1) | 0 | 0 | 1 | 1 | 1 | 1 | 0 | 0 | 0 | 4 |
| ОК-6.1 | ГОСТ 23166-99 | ОП Б1 1900-1800 (4М1-12-4М1-12-4М1) | 4 | 0 | 0 | 0 | 0 | 0 | 0 | 0 | 0 | 4 |
| ОК-7 | ГОСТ 23166-99 | ОП Б1 1900-1100 (4М1-12-4М1) | 0 | 0 | 1 | 1 | 1 | 1 | 1 | 0 | 0 | 5 |
| ОБД-1 | ГОСТ 30970-2002 | ДПВ О П Пр 2500-1700 | 0 | 3 | 6 | 6 | 5 | 5 | 5 | 0 | 0 | 30 |
| ОБД-2 | ГОСТ 30970-2002 | ДПВ О П Л 2500-1700 | 0 | 6 | 4 | 4 | 5 | 0 | 0 | 0 | 0 | 19 |
| ЖР-1 | Индивид. | Жалюзийная решетка 300х1400 | 0 | 0 | 0 | 0 | 0 | 8 | 0 | 7 | 0 | 14 |
| ЖР-2 | Индивид. | Жалюзийная решетка 300х2200 | 0 | 0 | 0 | 0 | 0 | 9 | 0 | 11 | 0 | 20 |
| ЖР-3 | Индивид. | Жалюзийная решетка 300х2300 | 0 | 0 | 0 | 0 | 0 | 5 | 0 | 0 | 0 | 5 |
| ЖР-4 | Индивид. | Жалюзийная решетка 300х2200 | 0 | 0 | 0 | 0 | 0 | 0 | 0 | 1 | 0 | 1 |
| ЖР-5 | Индивид. | Жалюзийная решетка 300х1400 | 2 | 0 | 0 | 0 | 0 | 0 | 0 | 0 | 0 | 2 |
| ЖР-6 | Индивид. | Жалюзийная решетка 575х1000 | 4 | 0 | 0 | 0 | 0 | 0 | 0 | 0 | 0 | 4 |

## Спецификация витражей

| Марка | Обозначение | Наименование | Кол-во, шт. | Площадь, м, | Примечание |
|---|---|---|---|---|---|
| ВН-1 | | ВН-1(1600х2460) | 4 | 3,94 | |
| ВН-2 | | ВН-2(1100х2460) | 1 | 2,71 | |
| | | | | | |

## Спецификация подоконных досок

| Марка | Обозначение | Наименование | Количество по этажам | | | | | | | Кол. | Примечание |
|---|---|---|---|---|---|---|---|---|---|---|---|
| | | | Подвал | 1 этаж | 2 этаж | 3 этаж | 4 этаж | 5 этаж | 6 этаж | | |
| ПД-1.1 | ГОСТ 30673-99 | ПД ПВХ 30х1800х180 | 4 | 0 | 0 | 0 | 0 | 0 | 0 | 4 | |
| ПД-1 | ГОСТ 30673-99 | ПД ПВХ 30х2400х180 | 0 | 11 | 12 | 12 | 12 | 5 | 5 | 57 | |
| ПД-2 | ГОСТ 30673-99 | ПД ПВХ 30х2100х180 | 0 | 0 | 1 | 1 | 1 | 1 | 0 | 4 | |
| ПД-3 | ГОСТ 30673-99 | ПД ПВХ 30х1800х180 | 0 | 1 | 0 | 0 | 0 | 0 | 0 | 5 | |
| ПД-4 | ГОСТ 30673-99 | ПД ПВХ 30х1780х180 | 0 | 17 | 19 | 19 | 19 | 10 | 10 | 94 | |
| ПД-5 | ГОСТ 30673-99 | ПД ПВХ 30х1100х180 | 0 | 0 | 1 | 1 | 1 | 1 | 1 | 5 | |
| ПД-6 | ГОСТ 30673-99 | ПД ПВХ 30х900х180 | 0 | 8 | 10 | 10 | 10 | 5 | 5 | 49 | |

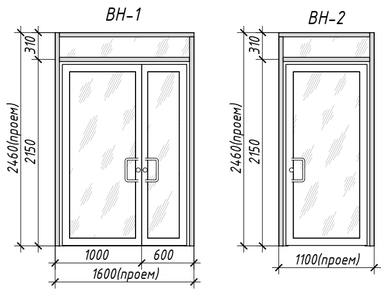


Примечания:
1. Данный лист см.лист АС-6-10.
2. Схемы изделий изображены со стороны фасада
3. Размеры витража даны в осях импостов. Импосты заложить усиленные
4. При изготовлении витражей, фирме -изготовителю необходимо уточнить габариты витражей по месту
5. Тип открывания принимается в соответствии со схемами витражей
6. Комплект ручек противовзломная фурнитура: 4 противовзломных зацепа и металлическая накладка на замок засова (класс противовзломности RC1N).
7. Материал витражей - алюминий
8. Размеры переплетов, монтажные зазоры и узлы крепления витражей уточнить в процессе строительства фирмой-изготовителем, без изменения схем
9. Места примыкания витражей к ограждающим конструкциям тщательно заделать уплотняющей резиновой пористой прокладкой ПРП-40.К-20.300 по ГОСТ 18177-81 и силиконовой мастикой
10. Расчетные значения сопротивления теплопередаче наружных витражей не менее R0=0,5м$^2$х0С/Вт. .
11. Стекло должно удовлетворять требованиям безопасного стекла (закаленное) согласно тех. регламента №1351
12.В целях предотвращения травматизма и возможности выпадения детей, оконные блоки и витражи лоджии 1-6 этажи ,укомплектовать замками безопасности в соответствии п.5.1.8 ГОСТ 23166-99

Условные обозначения:

- Эмалитная панель
- Прозрачное стекло

| Изм. | Кол.уч. | Лист | N док. | Подпись | Дата |
|---|---|---|---|---|---|
| ГИП | | Крутова И.Г. | | | |
| ГАП | | Сырбу И. | | | |
| Проверил | | Сырбу И. | | | |
| Разработал | | Пирвердиев Г. | | | |
| Н.контроль | | Крутова И.Г. | | | |

230054/00-34.2С- АС

«Разработка проектно-сметной документации на строительство 90 квартирного многоэтажного жилого дома, расположенного по адресу: область Ұлытау, город Жезказган, ул. Алашахана 34 С» (без благоустройства)

Блок 34.2 С

| Стадия | Лист | Листов |
|---|---|---|
| РП | 40 | 63 |

Схема элементов заполнения витражных и оконных проемов. Спецификация кухонного оборудования.

ТОО "INK Architects (Ай Эн Кей Архитектс)"

Взам. инв.N | Подпись и дата | Инв.N подл.

Формат А2

## Спецификация элементов заполнения дверных проемов

| Марка | Обозначение | Количество на этаже | | | | | | | | | Кол-во, шт. | Описание |
|---|---|---|---|---|---|---|---|---|---|---|---|---|
| | | Подвал | 1 этаж | 2 этаж | 3 этаж | 4 этаж | 5 этаж | 6 этаж | тех.этаж | Кровля | | |
| Д-1 | ГОСТ 31173-2016 | 6 | 2 | 1 | 1 | 1 | 1 | 1 | 0 | 0 | 13 | Дверь стальная наружная утепленная, глухая, с порогом |
| Д-1* | СТ РК 3552-2020 | 1 | 0 | 0 | 0 | 0 | 0 | 0 | 0 | 0 | 1 | Дверь стальная наружная утепленная, противопожарная, глухая, с порогом |
| Д-2 | ГОСТ 31173-2016 | 2 | 0 | 0 | 0 | 0 | 0 | 0 | 0 | 0 | 2 | Дверь стальная в технические помещения, утепленная, глухая, с порогом, наличник с 2-х сторон |
| Д-2* | СТ РК 3552-2020 | 1 | 0 | 0 | 0 | 0 | 0 | 0 | 0 | 0 | 1 | Дверь стальная в электрощитовой, утепленная, противопожарная, глухая с порогом, наличник с 2-х сторон |
| Д-3 | ГОСТ 31173-2016 | 1 | 0 | 0 | 0 | 0 | 0 | 0 | 0 | 0 | 1 | Дверь стальная наружная утепленная, глухая, с порогом, наличник с 1-й стороны |
| Д-4 | ГОСТ 31173-2016 | 0 | 2 | 2 | 2 | 2 | 1 | 1 | 0 | 0 | 13 | Дверь двухстворчатая для шахт коммуникаций, металлическая, глухая, с порогом, наличник с 1-й стороны |
| Д-5 | ГОСТ 31173-2016 | 0 | 5 | 5 | 5 | 5 | 3 | 3 | 0 | 0 | 26 | Дверь стальная входная квартирная, глухая, с порогом, наличник с 2-х сторон |
| Д-5* | ГОСТ 31173-2016 | 0 | 5 | 5 | 5 | 5 | 2 | 2 | 0 | 0 | 24 | Дверь стальная входная квартирная, глухая, с порогом, наличник с 2-х сторон |
| Д-6 | ГОСТ 6629-88 | 0 | 4 | 4 | 4 | 4 | 3 | 3 | 0 | 0 | 22 | Дверь деревянная глухая квартирная для санузлов, коробка с притвором в четверть, с порогом, наличник с 2-х сторон |
| Д-6* | ГОСТ 6629-88 | 0 | 8 | 8 | 8 | 8 | 3 | 3 | 0 | 0 | 38 | Дверь деревянная глухая квартирная для санузлов, коробка с притвором в четверть, с порогом, наличник с 2-х сторон |
| Д-7 | ГОСТ 6629-88 | 0 | 7 | 7 | 7 | 7 | 4 | 4 | 0 | 0 | 36 | Дверь деревянная глухая квартирная, с порогом, наличник с 2-х стороны |
| Д-7* | ГОСТ 6629-88 | 0 | 11 | 11 | 11 | 11 | 5 | 5 | 0 | 0 | 54 | Дверь деревянная глухая квартирная, с порогом, наличник с 2-х стороны |
| Д-8 | ГОСТ 6629-88 | 0 | 10 | 10 | 10 | 10 | 5 | 5 | 0 | 0 | 50 | Дверь деревянная глухая квартирная, с порогом, наличник с 2-х стороны |
| Д-9 | СТ РК 3552-2020 | 0 | 0 | 0 | 0 | 0 | 1 | 0 | 1 | 0 | 2 | Дверь стальная утепленная для выходов на кровлю, наличник с 2-х сторон. Предел огнестойкости Ei30. |
| Д-10 | СТ РК 3552-2020 | 0 | 0 | 0 | 0 | 0 | 0 | 1 | 0 | 1 | 2 | Дверь стальная утепленная для выходов на кровлю, наличник с 2-х сторон. Предел огнестойкости Ei30. |
| ПрЗ | | 0 | 2 | 2 | 2 | 2 | 1 | 1 | 0 | 0 | 10 | Проем для установки этажного электрического щита |

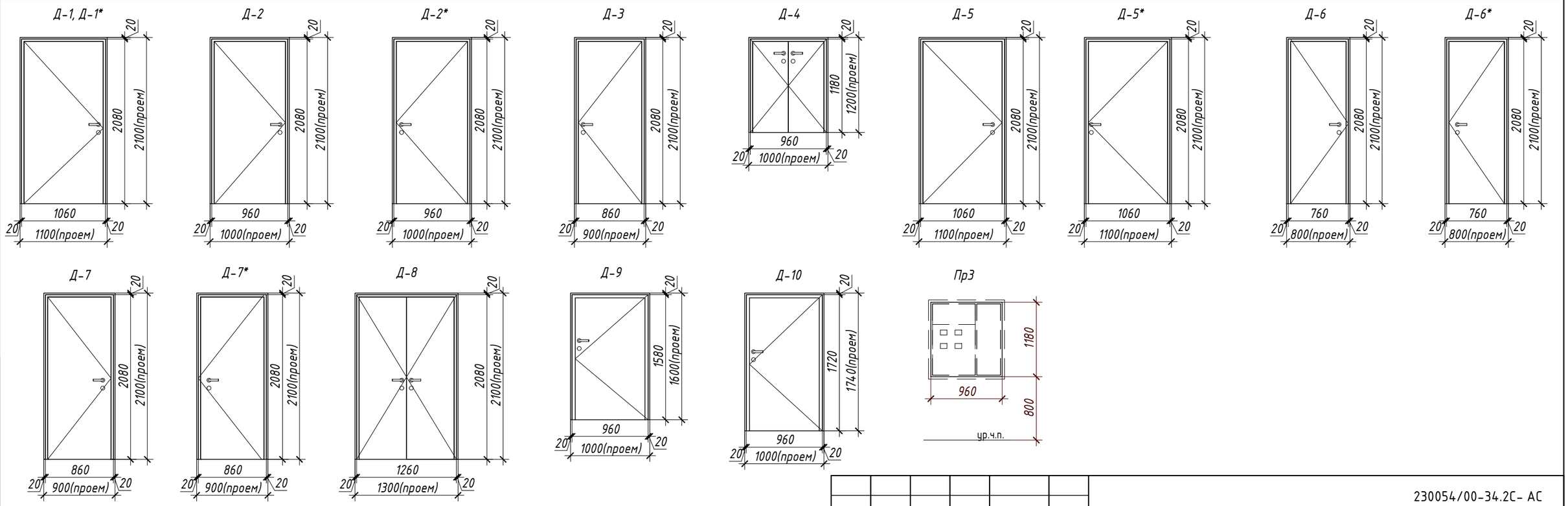


1. Лист смотреть совместно с отделочными планами лист АС-6-10
2. Двери наружные, тамбурные укомплектовать приспособлениями для самозакрывания и выполнить с уплотнением в притворах из пористых прокладок по ГОСТ 31173-2016
3. Дверные проемы, как правило, не должны иметь порогов и перепадов высот пола. При необходимости устройства порогов их высота или перепад не должен превышать 0,025 м.
4. Прозрачные двери следует выполнять из ударопрочного материала. На прозрачных полотнах дверей следует предусматривать яркую контрастную маркировку высотой не менее 0,1 м и шириной не менее 0,2 м, расположенную на уровне не ниже 1,2 м и не выше 1,5 м от поверхности пешеходного пути.
5. Перед установкой дверей компанией изготовителем необходимо выполнить фактические замеры проемов.
6.Технические характеристики противопожарных дверей должны соответствовать требованиям СТ РК 3552-2020 ,,Двери металлические противопожарные. Общие технические условия,,

Взам. инв.N

Подпись и дата

Инв.N подл.

| Изм. | Кол.уч. | Лист | N док. | Подпись | Дата |
|---|---|---|---|---|---|
| ГИП | | Крутова И.Г. | | | |
| ГАП | | Сырбу И. | | | |
| Проверил | | Сырбу И. | | | |
| Разработал | | Пирвердиев Г. | | | |
| Н.контроль | | Крутова И.Г. | | | |

230054/00-34.2С- АС

«Разработка проектно-сметной документации на строительство 90 квартирного многоэтажного жилого дома, расположенного по адресу: область Ұлытау, город Жезказган, ул. Алашахана 34 С» (без благоустройства)

Блок 34.2 С

| Стадия | Лист | Листов |
|---|---|---|
| РП | 41 | 63 |

Ведомость заполнения дверных проемов

ТОО "INK Arhitects (Ай Эн Кей Архитектс)"

Формат А3

## Ведомость отделки помещений

| Наименование или номер помещения | Вид отделки элементов интерьера: Потолок | Площадь, м² | Стены или перегородки | Площадь, м² | Низ стен или перегородок | Площадь м2 | Примечание |
|---|---|---|---|---|---|---|---|
| Подвал | | | | | | | H=2250 |
| Лестничная клетка | - Сплошное выравнивание сухими смесями за 2 раза, водоэмульсионная окраска | 17,34 | -Простая штукатурка, Шпаклевка 2мм, водоэмульсионная окраска за 2 раза | 63,75 | | | |
| ПУИ | - Сплошное выравнивание сухими смесями за 2 раза, водоэмульсионная окраска | 3,34 | -Простая штукатурка, Шпаклевка 2мм, водоэмульсионная окраска за 2 раза | 15,55 | | | |
| Подвал | - затирка ц/п раствором, известковая покраска | 641,55 | -Простая штукатурка, Шпаклевка 2мм, водоэмульсионная окраска за 2 раза | 198,37 | | | |
| Тех. пом. (Насосная, Тепловой пункт) | - Подвесной потолок Армстронг, шумоизоляция – плита из минеральной ваты ПМ-40, - 100 мм толщиной, ГОСТ 9573– 2012 | 32,80 | Цементно-песчаная штукатурка, цементно-известковая покраска | 70,91 | | | |
| Электрощитовая | - Сплошное выравнивание сухими смесями за 2 раза, водоэмульсионная окраска | 13,46 | Цементно-песчаная штукатурка, цементно-известковая покраска | 31,02 | | | |
| Этаж 01 | | | | | | | H=2700 |
| Квартира: прихожая, коридор, спальня, гостиная, гардероб | - Сплошное выравнивание сухими смесями за 2 раза, водоэмульсионная окраска | 378,17 | -Простая штукатурка, Шпаклевка 2мм, водоэмульсионная окраска за 2 раза | 955,74 | | | |
| | | | | | Фартук из керамич. плитки на высоту 600мм стены с сан.тех. приборами с отм. 800мм от пола: - грунтовка; - клей кафельный - 10 мм; - плитка керамическая - 5 мм | 19,68 | |
| Кухня | - Сплошное выравнивание сухими смесями за 2 раза, водоэмульсионная окраска | 104,85 | -Простая штукатурка, Шпаклевка 2мм, водоэмульсионная окраска за 2 раза | 277,59<br>297,57 | | | |
| Лоджия | - Сплошное выравнивание сухими смесями за 2 раза, водоэмульсионная окраска | 31,05 | - клеевой раствор<br>- армирующая сетка<br>- штукатурка<br>- покраска водоэмульсионная | 131,11 | | | |
| Межквартирный коридор, лестничная клетка | - Сплошное выравнивание сухими смесями за 2 раза, водоэмульсионная окраска | 87,56 | -Простая штукатурка, Шпаклевка 2мм, водоэмульсионная окраска за 2 раза | 266,83 | | | |
| | | | | | Высота облицовки стен керамической плиткой в ванной и санузле - 1.6м: - грунтовка; - клей кафельный - 10 мм; - плитка керамическая - 5 мм | 139,87 | |
| Сан.узлы, ванные | - Сплошное выравнивание сухими смесями за 2 раза, водоэмульсионная окраска | 45,28 | -Простая штукатурка, Шпаклевка 2мм, водоэмульсионная окраска за 2 раза | 98,16<br>238,63 | | | |
| Тамбур | - Сплошное выравнивание сухими смесями за 2 раза, водоэмульсионная окраска | 14,50 | -Простая штукатурка, Шпаклевка 2мм, водоэмульсионная окраска за 2 раза | 38,83 | | | |
| Этаж 02 | | | | | | | H=2700 |
| Квартира: прихожая, коридор, спальня, гостиная, гардероб | - Сплошное выравнивание сухими смесями за 2 раза, водоэмульсионная окраска | 387,08 | -Простая штукатурка, Шпаклевка 2мм, водоэмульсионная окраска за 2 раза | 988,72 | | | |

## Ведомость отделки помещений

| Наименование или номер помещения | Вид отделки элементов интерьера: Потолок | Площадь, м² | Стены или перегородки | Площадь, м² | Низ стен или перегородок | Площадь м2 | Примечание |
|---|---|---|---|---|---|---|---|
| Кухня | - Сплошное выравнивание сухими смесями за 2 раза, водоэмульсионная окраска | 119,91 | -Простая штукатурка, Шпаклевка 2мм, водоэмульсионная окраска за 2 раза | 317,12 | Фартук из керамич. плитки на высоту 600мм стены с сан.тех. приборами с отм. 800мм от пола: - грунтовка; - клей кафельный - 10 мм; - плитка керамическая - 5 мм | 19,09 | |
| Лоджия | - Сплошное выравнивание сухими смесями за 2 раза, водоэмульсионная окраска | 32,41 | - клеевой раствор<br>- армирующая сетка<br>- штукатурка<br>- покраска водоэмульсионная | 136,61 | | | |
| Межквартирный коридор, лестничная клетка | - Сплошное выравнивание сухими смесями за 2 раза, водоэмульсионная окраска | 83,20 | -Простая штукатурка, Шпаклевка 2мм, водоэмульсионная окраска за 2 раза | 222,79 | | | |
| Сан.узлы, ванные | - Сплошное выравнивание сухими смесями за 2 раза, водоэмульсионная окраска | 45,30 | -Простая штукатурка, Шпаклевка 2мм, водоэмульсионная окраска за 2 раза | 99,12 | Высота облицовки стен керамической плиткой в ванной и санузле - 1.6м: - грунтовка; - клей кафельный - 10 мм; - плитка керамическая - 5 мм | 138,38 | |
| Этаж 03 | | | | | | | H=2700 |
| Квартира: прихожая, коридор, спальня, гостиная, гардероб | - Сплошное выравнивание сухими смесями за 2 раза, водоэмульсионная окраска | 387,51 | -Простая штукатурка, Шпаклевка 2мм, водоэмульсионная окраска за 2 раза | 979,54 | | | |
| Кухня | - Сплошное выравнивание сухими смесями за 2 раза, водоэмульсионная окраска | 119,69 | -Простая штукатурка, Шпаклевка 2мм, водоэмульсионная окраска за 2 раза | 317,06 | Фартук из керамич. плитки на высоту 600мм стены с сан.тех. приборами с отм. 800мм от пола: - грунтовка; - клей кафельный - 10 мм; - плитка керамическая - 5 мм | 19,15 | |
| Лоджия | - Сплошное выравнивание сухими смесями за 2 раза, водоэмульсионная окраска | 32,39 | - клеевой раствор<br>- армирующая сетка<br>- штукатурка<br>- покраска водоэмульсионная | 135,97 | | | |
| Межквартирный коридор, лестничная клетка | - Сплошное выравнивание сухими смесями за 2 раза, водоэмульсионная окраска | 83,20 | -Простая штукатурка, Шпаклевка 2мм, водоэмульсионная окраска за 2 раза | 222,79 | | | |
| Сан.узлы, ванные | - Сплошное выравнивание сухими смесями за 2 раза, водоэмульсионная окраска | 44,44 | -Простая штукатурка, Шпаклевка 2мм, водоэмульсионная окраска за 2 раза | 97,31 | Высота облицовки стен керамической плиткой в ванной и санузле - 1.6м: - грунтовка; - клей кафельный - 10 мм; - плитка керамическая - 5 мм | 137,46 | |

Примечания:

1. Проектом в жилой части предусмотрена простая чистовая отделка (с использованием не дорогих отделочных материалов и традиционных технологий); в местах общественного пользования - простая чистовая отделка (с использованием не дорогих отделочных материалов и традиционных технологий); в технических и подсобных помещениях - простая чистовая отделка (с использованием не дорогих отделочных материалов и традиционных технологий).
2. Лист смотреть совместно с отделочными планами л. АС-6-10.
3. Откосы оконных и дверных проемов оштукатурить и загрунтовать.
4. Стены помещений с мокрыми процессами в местах общег опользования обработать гидроизоляционной пропиткой на цементной основе.
5. Длина плинтуса L=4243,31м

| Изм. | Кол.уч. | Лист | N док. | Подпись | Дата | 230054/00-34.2С- АС | | |
|---|---|---|---|---|---|---|---|---|
| | | | | | | «Разработка проектно-сметной документации на строительство 90 квартирного многоэтажного жилого дома, расположенного по адресу: область Ұлытау, город Жезказган, ул. Алашахана 34 С (без благоустройства)» | | |
| ГИП | | Крутова И.П. | | | | Блок 34.2 С | Стадия | Лист | Листов |
| ГАП | | Сырбу И. | | | | | РП | 42 | 63 |
| Проверил | | Сырбу И. | | | | | | | |
| Разработал | | Пирвердиев Г. | | | | Ведомость отделки помещений (начало) | ТОО "INK Architects (Ай Эн Кей Архитектс)" | | |
| Н.контроль | | Крутова И.П. | | | | | | | |

Взам. инв.N

Подпись и дата

Инв.N подл.

Формат А2

## Ведомость отделки помещений

| Наименование или номер помещения | Вид отделки элементов интерьера: Потолок | Площадь, м² | Стены или перегородки | Площадь, м² | Низ стен или перегородок | Площадь м2 | Примечание |
|---|---|---|---|---|---|---|---|
| Этаж 04 | | | | | | | H=2700 |
| Квартира: прихожая, коридор, спальня, гостиная, гардероб | - Сплошное выравнивание сухими смесями за 2 раза, водоэмульсионная окраска | 386,46 | -Простая штукатурка, Шпаклевка 2мм, водоэмульсионная окраска за 2 раза | 989,63 | | | |
| Кухня | - Сплошное выравнивание сухими смесями за 2 раза, водоэмульсионная окраска | 119,21 | -Простая штукатурка, Шпаклевка 2мм, водоэмульсионная окраска за 2 раза | 315,4 | Фартук из керамич. плитки на высоту 600мм стены с сан.тех. приборами с отм. 800мм от пола: - грунтовка; - клей кафельный - 10 мм; - плитка керамическая - 5 мм | 20,84 | |
| Лоджия | - Сплошное выравнивание сухими смесями за 2 раза, водоэмульсионная окраска | 32,39 | - клеевой раствор - армирующая сетка - штукатурка - покраска водоэмульсионная | 135,97 | | | |
| Межквартирный коридор, лестничная клетка | - Сплошное выравнивание сухими смесями за 2 раза, водоэмульсионная окраска | 83,20 | -Простая штукатурка, Шпаклевка 2мм, водоэмульсионная окраска за 2 раза | 222,79 | | | |
| Сан.узлы, ванные | - Сплошное выравнивание сухими смесями за 2 раза, водоэмульсионная окраска | 44,75 | -Простая штукатурка, Шпаклевка 2мм, водоэмульсионная окраска за 2 раза | 93,29 | Высота облицовки стен керамической плиткой в ванной и санузле - 1.6м: - грунтовка; - клей кафельный - 10 мм; - плитка керамическая - 5 мм | 143,97 | |
| Этаж 05 | | | | | | | H=2700 |
| Квартира: прихожая, коридор, спальня, гостиная, гардероб | - Сплошное выравнивание сухими смесями за 2 раза, водоэмульсионная окраска | 197,29 | -Простая штукатурка, Шпаклевка 2мм, водоэмульсионная окраска за 2 раза | 499,87 | | | |
| Кухня | - Сплошное выравнивание сухими смесями за 2 раза, водоэмульсионная окраска | 62,40 | -Простая штукатурка, Шпаклевка 2мм, водоэмульсионная окраска за 2 раза | 165,52 | Фартук из керамич. плитки на высоту 600мм стены с сан.тех. приборами с отм. 800мм от пола: - грунтовка; - клей кафельный - 10 мм; - плитка керамическая - 5 мм | 9,85 | |
| Лестничная клетка | - Сплошное выравнивание сухими смесями за 2 раза, водоэмульсионная окраска | 16,67 | -Простая штукатурка, Шпаклевка 2мм, водоэмульсионная окраска за 2 раза | 31,11 | | | |
| Лоджия | - Сплошное выравнивание сухими смесями за 2 раза, водоэмульсионная окраска | 16,27 | - армирующая сетка - минеральная штукатурка - покраска водоэмульсионная | 67,73 | | | |
| Межквартирный коридор, лестничная клетка | - Сплошное выравнивание сухими смесями за 2 раза, водоэмульсионная окраска | 52,69 | -Простая штукатурка, Шпаклевка 2мм, водоэмульсионная окраска за 2 раза | 129,67 | | | |
| Сан.узлы, ванные | - Сплошное выравнивание сухими смесями за 2 раза, водоэмульсионная окраска | 23,23 | -Простая штукатурка, Шпаклевка 2мм, водоэмульсионная окраска за 2 раза | 49,97 | Высота облицовки стен керамической плиткой в ванной и санузле - 1.6м: - грунтовка; - клей кафельный - 10 мм; - плитка керамическая - 5 мм | 69,66 | |
| Чердак | - без отделки | 312,12 | - без отделки | 210,52 | | | H=1600 |

## Ведомость отделки помещений

| Наименование или номер помещения | Вид отделки элементов интерьера: Потолок | Площадь, м² | Стены или перегородки | Площадь, м² | Низ стен или перегородок | Площадь м2 | Примечание |
|---|---|---|---|---|---|---|---|
| Этаж 06 | | | | | | | H=2700 |
| Квартира: прихожая, коридор, спальня, гостиная, гардероб | - Сплошное выравнивание сухими смесями за 2 раза, водоэмульсионная окраска | 196,64 | -Простая штукатурка, Шпаклевка 2мм, водоэмульсионная окраска за 2 раза | 499,33 | | | |
| Кухня | - Сплошное выравнивание сухими смесями за 2 раза, водоэмульсионная окраска | 62,92 | -Простая штукатурка, Шпаклевка 2мм, водоэмульсионная окраска за 2 раза | 166,12 | Фартук из керамич. плитки на высоту 600мм стены с сан.тех. приборами с отм. 800мм от пола: - грунтовка; - клей кафельный - 10 мм; - плитка керамическая - 5 мм | 9,82 | |
| Лестничная клетка | - Сплошное выравнивание сухими смесями за 2 раза, водоэмульсионная окраска | 4,63 | -Простая штукатурка, Шпаклевка 2мм, водоэмульсионная окраска за 2 раза | 48,44 | | | |
| Лоджия | - Сплошное выравнивание сухими смесями за 2 раза, водоэмульсионная окраска | 16,35 | - клеевой раствор - армирующая сетка - штукатурка - покраска водоэмульсионная | 68,00 | | | |
| Межквартирный коридор, лестничная клетка | - Сплошное выравнивание сухими смесями за 2 раза, водоэмульсионная окраска | 52,69 | -Простая штукатурка, Шпаклевка 2мм, водоэмульсионная окраска за 2 раза | 133,07 | | | |
| Сан.узлы, ванные | - Сплошное выравнивание сухими смесями за 2 раза, водоэмульсионная окраска | 23,23 | -Простая штукатурка, Шпаклевка 2мм, водоэмульсионная окраска за 2 раза | 49,3 | Высота облицовки стен керамической плиткой в ванной и санузле - 1.6м: - грунтовка; - клей кафельный - 10 мм; - плитка керамическая - 5 мм | 69,61 | |
| Чердак | | | | | | | H=1600 |
| Лестничная клетка | - Сплошное выравнивание сухими смесями за 2 раза, водоэмульсионная окраска | 15,00 | -Простая штукатурка, Шпаклевка 2мм, водоэмульсионная окраска за 2 раза | 28,15 | | | |
| Чердак | - без отделки | 354,86 | - без отделки | 223,44 | | | |
| Кровля | | | | | | | |
| Лестничная клетка | - Сплошное выравнивание сухими смесями за 2 раза, водоэмульсионная окраска | 4,14 | -Простая штукатурка, Шпаклевка 2мм, водоэмульсионная окраска за 2 раза | 14,68 | | | |

Примечания:

1. Проектом в жилой части предусмотрена простая чистовая отделка (с использованием не дорогих отделочных материалов и традиционных технологий); в местах общественного пользования - простая чистовая отделка (с использованием не дорогих отделочных материалов и традиционных технологий); в технических и подсобных помещениях - простая чистовая отделка (с использованием не дорогих отделочных материалов и традиционных технологий).
2. Лист смотреть совместно с отделочными планами л. АС-6-10.
3. Откосы оконных и дверных проемов оштукатурить и загрунтовать.
4. Стены помещений с мокрыми процессами в местах общего пользования обработать гидроизоляционной пропиткой на цементной основе.

| Изм. | Кол.уч. | Лист | N док. | Подпись | Дата | 230054/00-34.2С- АС | | |
|---|---|---|---|---|---|---|---|---|
| | | | | | | «Разработка проектно-сметной документации на строительство 90 квартирного многоэтажного жилого дома, расположенного по адресу: область Ұлытау, город Жезказган, ул. Алашахана 34 С» (без благоустройства) | | |
| ГИП | | Крутова И.П. | | | | Блок 34.2 С | Стадия | Лист | Листов |
| ГАП | | Сырбу И. | | | | | РП | 43 | 63 |
| Проверил | | Сырбу И. | | | | | | | |
| Разработал | | Пирвердиев Г. | | | | Ведомость отделки помещений (окончание). | ТОО "INK Architects (Ай Эн Кей Архитектс)" | | |
| Н.контроль | | Крутова И.П. | | | | | | | |

Взам. инв.N

Подпись и дата

Инв.N подл.

Формат А2

## Экспликация полов

| Помещение | Тип пола | Схема пола или тип пола по серии | Данные элементов пола (наименование, толщина, основание и др.), мм | Площадь м² |
|---|---|---|---|---|
| **Подвал** | | | | |
| Лифтовой холл, тамбур-шлюз, ПУИ | 1 | 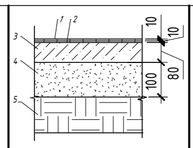 | 1. Керамический гранит (поверхность исключающая скольжение) - 10 мм;<br>2. Клей плиточный (с заполнением швов) - 10 мм;<br>3. Ж/б плита -80 мм;<br>4. Щебеночная подготовка - 100 мм;<br>5. Уплотненное грунтовое основание | 3,34 |
| Подвал | 1* | 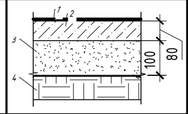 | 1. Грунтовка "Бетоноконтакт"<br>2. Ж/б плита -80 мм;<br>3. Щебеночная подготовка - 100 мм;<br>4. Уплотненное грунтовое основание | 641,55 |
| Тех.помещения | 3 | 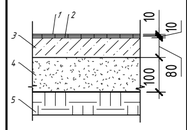 | 1. Керамическая плитка - 10 мм. (поверхность исключающая скольжение)<br>2. Клей кафельный - 10 мм.<br>3. Ж/б плита -80 мм;<br>4. Щебеночная подготовка - 100 мм;<br>5. Уплотненное грунтовое основание | 13,46 |
| тепловой пункт, насосная | 4/1 | 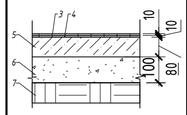 | 1.Заполнить герметиком - Вибросил<br>2.По периметру помещения выполнить отсечку конструкции пола от стен и колон, Заложить пенополистирол 30х110мм<br>3. Керамическая плитка -10мм.(поверхность исключающая скольжение)<br>4.Клей кафельный -10мм<br>5.Ж/б плита-80мм<br>6.Щебеночная подготовка -100мм<br>7.Уплотненное грунтовое основание | 32,80 |
| **Этаж 01** | | | | |
| Лифтовой холл, межквартирный коридор | 1.2 | 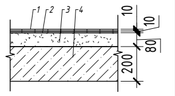 | 1. Керамогранит (поверхность исключающая скольжение) - 10 мм;<br>2. Клей для плитки (с заполнением швов) - 5 мм;<br>3. Стяжка из цементно-песчаного раствора М-150 армированная 4 Вр1 50х50- 85 мм;<br>4. Ж/б основание | 84,94 |
| Помщ. квартиры: прихожая, коридор, спальня, кухня гостиная, гардероб, детская. | 4* | 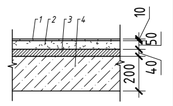 | 1. Линолеум поливинилхлоридный на тканевой подосновe ГОСТ 7251-1016 - 10 мм;<br>2. Стяжка из цементно-песчаного раствора М-150 армированная фЭВр1 - 50 мм;<br>3. Экструдированный пенополистирол (ГОСТ 32310-2012) плотностью 40кг/м³, - 40 мм;<br>4. Ж/б основание | 483,03 |
| Помещения квартиры: санузел, ванная. | 5 | 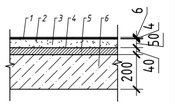 | 1. Керамическая плитка (поверхность исключающая скольжение) - 6 мм;<br>2. Клей кафельный (с заполнением швов) - 4 мм;<br>3. 2 слоя гидроизола на битумной мастике ГОСТ 7415-86<br>4. Стяжка из цементно-песчаного раствора М-150 армированная сеткой ЗВр1 100х100 - 40 мм;<br>5. Экструдированный пенополистирол (ГОСТ 32310-2012) плотностью 40кг/м³, - 30 мм;<br>6. Ж/б основание | 45,28 |
| Помещения квартиры: балконы | 6 | 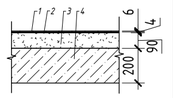 | 1. Керамическая плитка - 6 мм (поверхность исключающая скольжение);<br>2. Клей кафельный (с заполнением швов) - 4 мм;<br>3. Стяжка из полусухой цементно-песчаной смеси М150, армированная сеткой ЗВр1 100х100 ГОСТ 23279-85 (предусмотреть уклон 1%) - 70 мм;<br>4.Ж/б основание | 31,05 |
| **Этаж 02** | | | | |
| Лифтовой холл, межквартирный коридор | 1.2 | 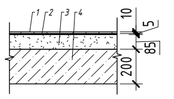 | 1. Керамогранит (поверхность исключающая скольжение) - 10 мм;<br>2. Клей для плитки (с заполнением швов) - 5 мм;<br>3. Стяжка из цементно-песчаного раствора М-150 армированная 4 Вр1 50х50- 85 мм;<br>4. Ж/б основание | 56,45 |
| Квартиры | 4 | 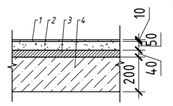 | 1. Линолеум поливинилхлоридный на тканевой подосновe ГОСТ 7251-1016 - 10 мм;<br>2. Стяжка из цементно-песчаного раствора М-150 армированная фЭВр1 - 50 мм;<br>3. Пенополистиролбетон ГОСТ 33929-2016 - 40 мм;<br>4. Ж/б основание | 506,99 |
| Помещения квартиры: санузел, ванная. | 5* | 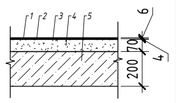 | 1. Керамическая плитка (поверхность исключающая скольжение) - 6 мм;<br>2. Клей кафельный (с заполнением швов) - 4 мм;<br>3. 2 слоя гидроизола на битумной мастике ГОСТ 7415-86<br>4. Стяжка из цементно-песчаного раствора М-150 - 70 мм;<br>5. Ж/б основание | 45,30 |

## Экспликация полов

| Помещение | Тип пола | Схема пола или тип пола по серии | Данные элементов пола (наименование, толщина, основание и др.), мм | Площадь м² |
|---|---|---|---|---|
| Помещения квартиры: балконы | 6 | 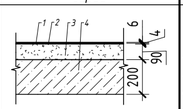 | 1. Керамическая плитка - 6 мм (поверхность исключающая скольжение);<br>2. Клей кафельный (с заполнением швов) - 4 мм;<br>3. Стяжка из полусухой цементно-песчаной смеси М150, армированная сеткой ЗВр1 100х100 ГОСТ 23279-85 (предусмотреть уклон 1%) - 70 мм;<br>4.Ж/б основание | 32,41 |
| **Этаж 03** | | | | |
| Лифтовой холл, межквартирный коридор | 1.2 | 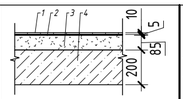 | 1. Керамогранит (поверхность исключающая скольжение) - 10 мм;<br>2. Клей для плитки (с заполнением швов) - 5 мм;<br>3. Стяжка из цементно-песчаного раствора М-150 армированная 4 Вр1 50х50- 85 мм;<br>4. Ж/б основание | 56,45 |
| Квартиры | 4 | 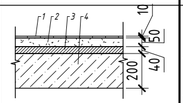 | 1. Линолеум поливинилхлоридный на тканевой подосновe ГОСТ 7251-1016 - 10 мм;<br>2. Стяжка из цементно-песчаного раствора М-150 армированная фЭВр1 - 50 мм;<br>3. Пенополистиролбетон ГОСТ 33929-2016 - 40 мм;<br>4. Ж/б основание | 507,20 |
| Помещения квартиры: санузел, ванная. | 5* | 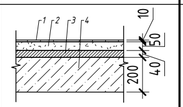 | 1. Керамическая плитка (поверхность исключающая скольжение) - 6 мм;<br>2. Клей кафельный (с заполнением швов) - 4 мм;<br>3. 2 слоя гидроизола на битумной мастике ГОСТ 7415-86<br>4. Стяжка из цементно-песчаного раствора М-150 - 70 мм;<br>5. Ж/б основание | 44,44 |
| Помещения квартиры: балконы | 6 | 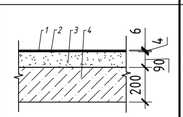 | 1. Керамическая плитка - 6 мм (поверхность исключающая скольжение);<br>2. Клей кафельный (с заполнением швов) - 4 мм;<br>3. Стяжка из полусухой цементно-песчаной смеси М150, армированная сеткой ЗВр1 100х100 ГОСТ 23279-85 (предусмотреть уклон 1%) - 70 мм;<br>4.Ж/б основание | 32,39 |
| **Этаж 04** | | | | |
| Лифтовой холл, межквартирный коридор | 1.2 | 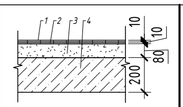 | 1. Керамогранит (поверхность исключающая скольжение) - 10 мм;<br>2. Клей для плитки (с заполнением швов) - 5 мм;<br>3. Стяжка из цементно-песчаного раствора М-150 армированная 4 Вр1 50х50- 85 мм;<br>4. Ж/б основание | 56,45 |
| Квартиры | 4 | 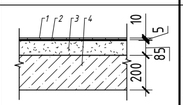 | 1. Линолеум поливинилхлоридный на тканевой подосновe ГОСТ 7251-1016 - 10 мм;<br>2. Стяжка из цементно-песчаного раствора М-150 армированная фЭВр1 - 50 мм;<br>3. Пенополистиролбетон ГОСТ 33929-2016 - 40 мм;<br>4. Ж/б основание | 505,66 |
| Помещения квартиры: санузел, ванная. | 5* | 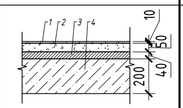 | 1. Керамическая плитка (поверхность исключающая скольжение) - 6 мм;<br>2. Клей кафельный (с заполнением швов) - 4 мм;<br>3. 2 слоя гидроизола на битумной мастике ГОСТ 7415-86<br>4. Стяжка из цементно-песчаного раствора М-150 - 70 мм;<br>5. Ж/б основание | 44,75 |
| Помещения квартиры: балконы | 6 | 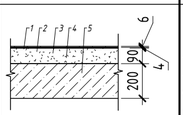 | 1. Керамическая плитка - 6 мм (поверхность исключающая скольжение);<br>2. Клей кафельный (с заполнением швов) - 4 мм;<br>3. Стяжка из полусухой цементно-песчаной смеси М150, армированная сеткой ЗВр1 100х100 ГОСТ 23279-85 (предусмотреть уклон 1%) - 70 мм;<br>4.Ж/б основание | 32,39 |
| **Этаж 05** | | | | |
| Лифтовой холл, межквартирный коридор | 1.2 | 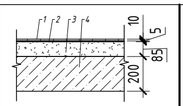 | 1. Керамогранит (поверхность исключающая скольжение) - 10 мм;<br>2. Клей для плитки (с заполнением швов) - 5 мм;<br>3. Стяжка из цементно-песчаного раствора М-150 армированная 4 Вр1 50х50- 85 мм;<br>4. Ж/б основание | 37,69 |
| Квартиры | 4 | 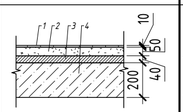 | 1. Линолеум поливинилхлоридный на тканевой подосновe ГОСТ 7251-1016 - 10 мм;<br>2. Стяжка из цементно-песчаного раствора М-150 армированная фЭВр1 - 50 мм;<br>3. Пенополистиролбетон ГОСТ 33929-2016 - 40 мм;<br>4. Ж/б основание | 259,69 |
| Помещения квартиры: санузел, ванная. | 5* | 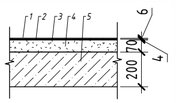 | 1. Керамическая плитка (поверхность исключающая скольжение) - 6 мм;<br>2. Клей кафельный (с заполнением швов) - 4 мм;<br>3. 2 слоя гидроизола на битумной мастике ГОСТ 7415-86<br>4. Стяжка из цементно-песчаного раствора М-150 - 70 мм;<br>5. Ж/б основание | 23,23 |
| Помещения квартиры: балконы | 6 | 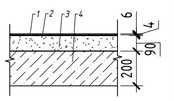 | 1. Керамическая плитка - 6 мм (поверхность исключающая скольжение);<br>2. Клей кафельный (с заполнением швов) - 4 мм;<br>3. Стяжка из полусухой цементно-песчаной смеси М150, армированная сеткой ЗВр1 100х100 ГОСТ 23279-85 (предусмотреть уклон 1%) - 70 мм;<br>4.Ж/б основание | 16,27 |

## Экспликация полов

| Помещение | Тип пола | Схема пола или тип пола по серии | Данные элементов пола (наименование, толщина, основание и др.), мм | Площадь м² |
|---|---|---|---|---|
| **Этаж 06** | | | | |
| Лифтовой холл, межквартирный коридор | 1.2 | 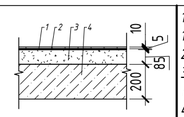 | 1. Керамогранит (поверхность исключающая скольжение) - 10 мм;<br>2. Клей для плитки (с заполнением швов) - 5 мм;<br>3. Стяжка из цементно-песчаного раствора М-150 армированная 4 Вр1 50х50- 85 мм;<br>4. Ж/б основание | 42,32 |
| Квартиры | 4 | 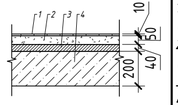 | 1. Линолеум поливинилхлоридный на тканевой подосновe ГОСТ 7251-1016 - 10 мм;<br>2. Стяжка из цементно-песчаного раствора М-150 армированная фЭВр1 - 50 мм;<br>3. Пенополистиролбетон ГОСТ 33929-2016 - 40 мм;<br>4. Ж/б основание | 259,56 |
| Помещения квартиры: санузел, ванная. | 5* | 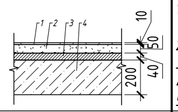 | 1. Керамическая плитка (поверхность исключающая скольжение) - 6 мм;<br>2. Клей кафельный (с заполнением швов) - 4 мм;<br>3. 2 слоя гидроизола на битумной мастике ГОСТ 7415-86<br>4. Стяжка из цементно-песчаного раствора М-150 - 70 мм;<br>5. Ж/б основание | 23,23 |
| Помещения квартиры: балконы | 6 | 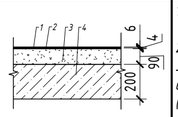 | 1. Керамическая плитка - 6 мм (поверхность исключающая скольжение);<br>2. Клей кафельный (с заполнением швов) - 4 мм;<br>3. Стяжка из полусухой цементно-песчаной смеси М150, армированная сеткой ЗВр1 100х100 ГОСТ 23279-85 (предусмотреть уклон 1%) - 70 мм;<br>4.Ж/б основание | 16,35 |
| **Кровля** | | | | |
| Лифтовой холл, межквартирный коридор | 1.2 | 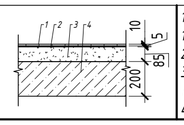 | 1. Керамогранит (поверхность исключающая скольжение) - 10 мм;<br>2. Клей для плитки (с заполнением швов) - 5 мм;<br>3. Стяжка из цементно-песчаного раствора М-150 армированная 4 Вр1 50х50- 85 мм;<br>4. Ж/б основание | 4,14 |

## Экспликация полов лестницы

| | | | | |
|---|---|---|---|---|
| Лестничная площадка | 9 | 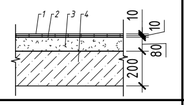 | 1. Керамогранит (поверхность исключающая скольжение) - 10 мм;<br>2. Клей для плитки (с заполнением швов) - 10 мм;<br>3. Стяжка из цементно-песчаного раствора М-150 армированная фЭВр1 - 80 мм;<br>4. Ж/б основание | 42,94 |
| Промежуточная лестничная площадка | 9.1 | 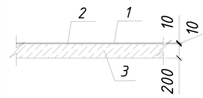 <br>Общ. толщ: 20мм | 1. Керамогранит (поверхность исключающая скольжение) - 10 мм;<br>2. Клей для плитки (с заполнением швов) - 10 мм;<br>3. Монолитный лестничный марш | 82,92 |
| Проступи | 9.2 | 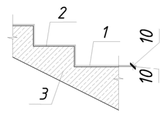 <br>Общ. толщ: 20мм | 1. Керамогранит (поверхность исключающая скольжение) - 10 мм;<br>2. Клей для плитки (с заполнением швов) - 10 мм;<br>3. Монолитный лестничный марш | 183,84 |
| Подступенок | 9.3 | 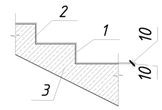 <br>Общ. толщ: 20мм | 1. Керамогранит (поверхность исключающая скольжение) - 10 мм;<br>2. Клей для плитки (с заполнением швов) - 10 мм;<br>3. Монолитный лестничный марш | 112,37 |

Примечания:
1. Лист смотреть совместно с отделочными планами л. АС-6-10, для теплового пункта, насосная АС-58.
2. Устройство чистых полов производить после прокладки скрытых в полу сантехнических и электротехнических коммуникаций.
3. Полы в санузлах выполнить на 20 мм ниже уровня пола основных помещений. Гидроизоляцию полов выполнить непрерывно по всей площади помещений, завести на стены на 300 мм и вывести за порог смежного помещения на 500 мм.
4. Керамическую плитку в покрытиии пола применить с шероховатой поверхностью, исключающей скольжение.

| Изм. | Кол.уч. | Лист | N док. | Подпись | Дата | 230054/00-34.2С- АС | | |
|---|---|---|---|---|---|---|---|---|
| | | | | | | «Разработка проектно-сметной документации на строительство 90 квартирного многоэтажного жилого дома, расположенного по адресу: область Ұлытау, город Жезказган, ул. Алашахана 34 С» (без благоустройства) | | |
| ГИП | | | | | | Блок 34.2 С | Стадия | Лист | Листов |
| ГАП | | Мигур А. | | | | | РП | 44 | |
| Н.контроль | | Крутова И.Г. | | | | | | | |
| Разработал | | Таумбаев М. | | | | Экспликация полов | ТОО "INK Arhitects (Ай Эн Кей Архитектс)" | | |

Взам. инв.N | Подпись и дата | Инв.N подл.

Формат А2

Фрагмент разреза

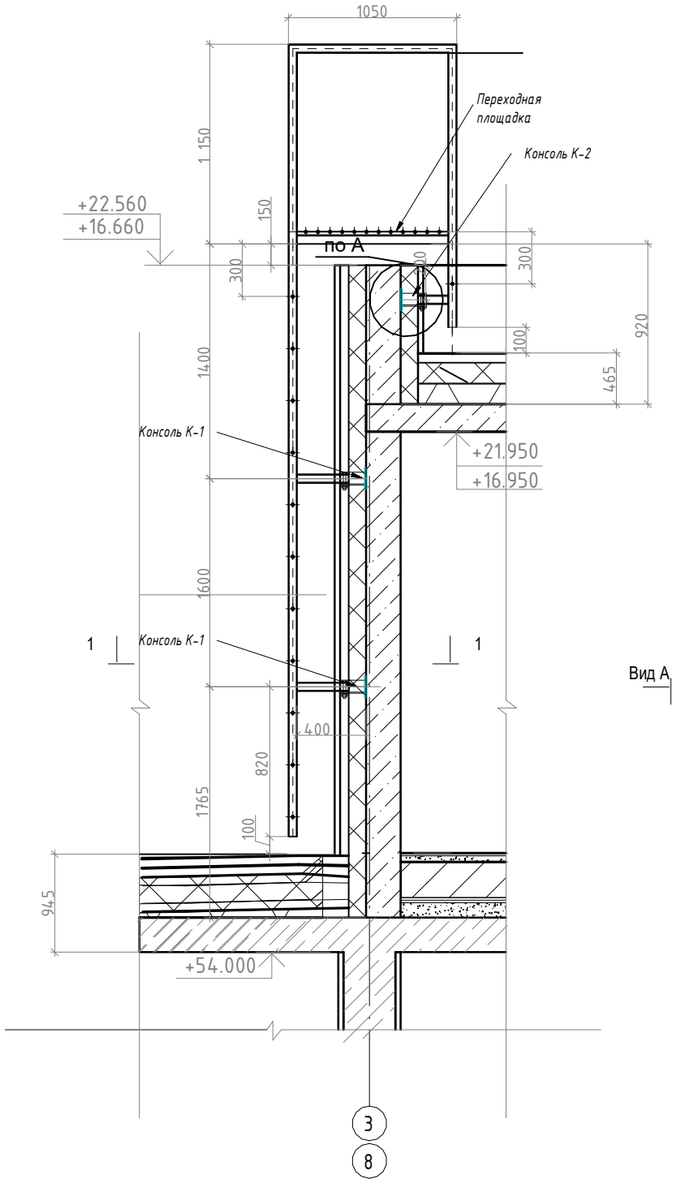


Лестница ЛП-1

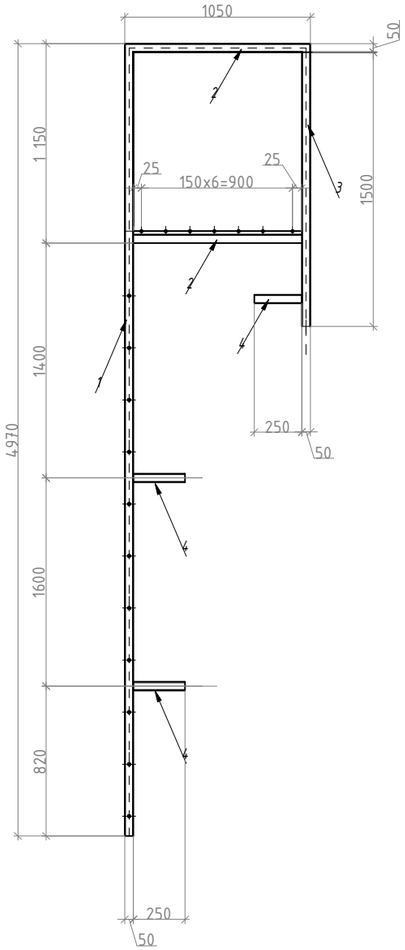


Вид А

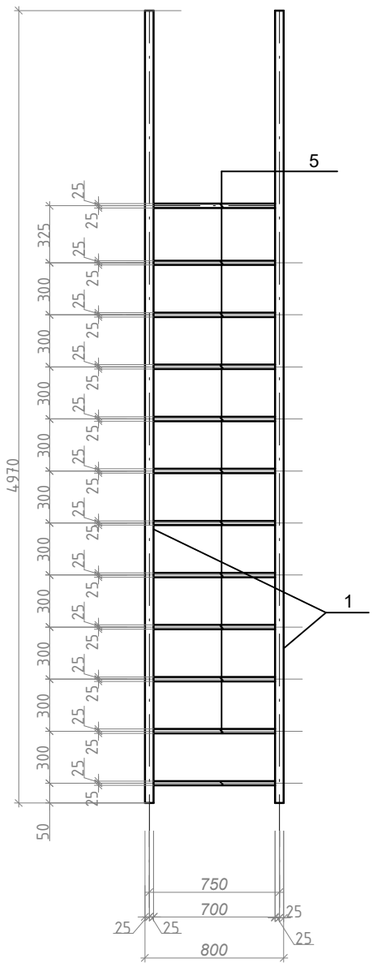


## СПЕЦИФИКАЦИЯ ЭЛЕМЕНТОВ КРЕПЛЕНИЯ ЛЕСТНИЦЫ ПОЖАРНОЙ ЛП-1

| Марка поз. | Наименование | Обозначение | Кол. шт | Масса ед. кг. | Примеч. |
|---|---|---|---|---|---|
| | | Лестница ЛП-1 | 2 | | |
| 1 | ГОСТ 30245-94 | Профиль 50х50х5, L=4970 | 2 | 33,44 | 66,90 |
| 2 | ГОСТ 30245-94 | Профиль 50х50х5, L=1050 | 4 | 7,04 | 28,1 |
| 3 | ГОСТ 30245-94 | Профиль 50х50х5, L=1500 | 2 | 10,05 | 20,1 |
| 4 | ГОСТ 30245-94 | Профиль 50х50х5, L=250 | 6 | 1,68 | 10,1 |
| 5 | ГОСТ 8639-82 | Профиль 25х25х2, L=700 | 19 | 0,7 | 13,3 |
| | | ИТОГО | | | 138,5 |
| | | Наплавленный металл 2% | | | 2,6 |
| | | ВСЕГО | | | 141,1 |
| | Косоль К-1 | | 6 | | |
| | | | | | |

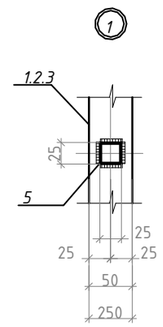


1 - 1

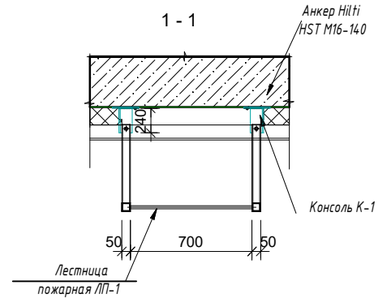


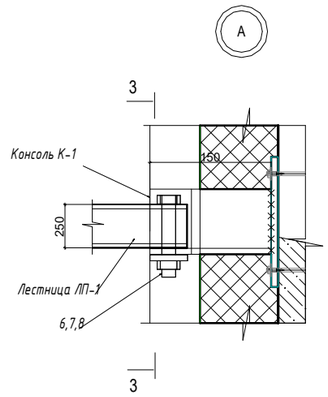


3 - 3

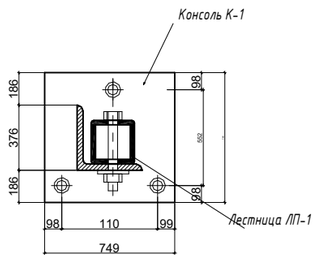


1. Лестница ЛП-1 замаркирована на плане кровли.
2. После установки лестниц на болтах места сопряжения лестниц с закладными анкерами приварить швом h=6мм.
3. Под опорные детали ОД-1 проложить дополнительный слой водоизоляционного материала.

| | | | | | | |
|---|---|---|---|---|---|---|
| | | | | | | 230054/00-34.2С- АС |
| Изм. | Кол.уч. | Лист | N док. | Подпись | Дата | «Разработка проектно-сметной документации на строительство 90 квартирного многоэтажного жилого дома, расположенного по адресу: область Ұлытау, город Жезказган, ул. Алашахана 34С» (без благоустройства) |
| ГИП | | Крутова И.П. | | | | Блок 34.2 С — Стадия: РП; Лист: 45; Листов: 62 |
| ГАП | | Сырбу И. | | | | |
| Проверил | | Сырбу И. | | | | |
| Разработал | | Пирвердиев Г. | | | | Пожарная лестница П-1 |
| Н.контроль | | Крутова И.П. | | | | ТОО "INK Architects (Ай Эн Кей Архитектс)" |

Взам. инв.N | Подпись и дата | Инв.N подл

Формат А2

Ограждение ОГ-1

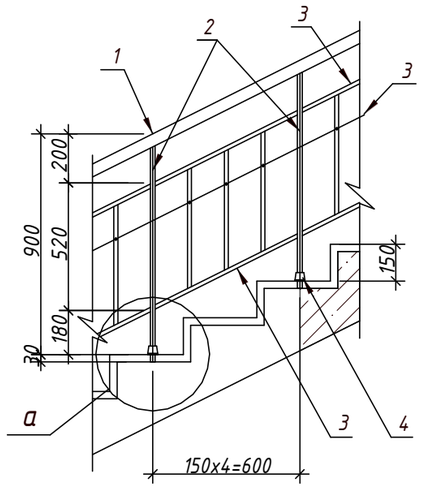


Спецификация материалов на ограждения лестниц ОГ-1

| Марка Поз. | Обозначение | Наименование | Кол-во | Масса, кг | Приме-чание |
|---|---|---|---|---|---|
| Ограждение ОГ-1 | | | | | |
| 1 | ГОСТ 10704-91 | Труба Ф 51х2,8 мм | 90,00 м.п. | 299,70 | |
| 2 | ГОСТ 2591-2006 | □ 20х20 мм | 66.00 м.п. | 207,24 | |
| 3 | ГОСТ 2591-2006 | □ 16х16 мм | 360,00 м.п. | 723,60 | |
| 4 | | Фасонный элемент (стакан) из стали | 150 шт. | 33,00 | |
| 5 | ГОСТ 103-2006 | –90х150х10 мм | 150 шт. | 159,00 | |
| 6 | | Распорный болт М10х100 мм | 300 шт. | | |

а

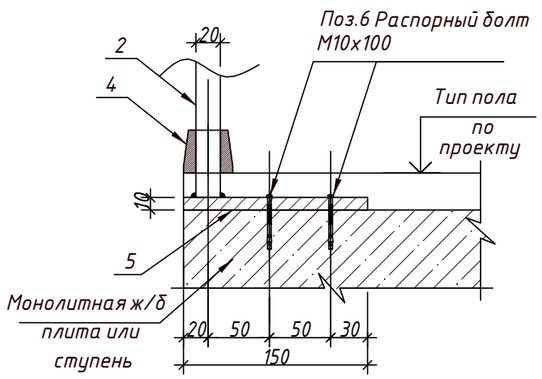


Типовое решение
по торцам
ограждений маршей

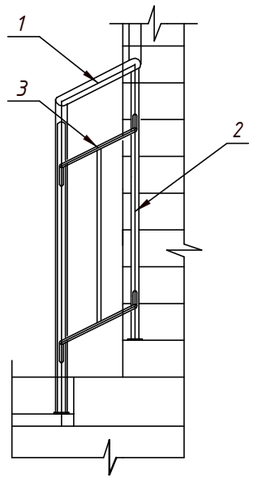


1. Данный лист см. совместно с планами этажей.
2. Сварку металлоконструкций производить электродами типа Э-42А ГОСТ 9467-75.
   Высоту шва принимать по наименьшей толщине свариваемых элементов.
   Длину сварных швов принять по всей длине свариваемых элементов.
3. Все металлоконструкции, после сварочных работ, очистить от пыли и грязи и окрасить эмалью ПФ-115 (ГОСТ 6465-76*) темно-серого цвета (RAL 7005) по грунтовке ГФ 021 (ГОСТ 25129-82*).

| Изм. | Кол.уч. | Лист | N док. | Подпись | Дата | 230054/00-34.2С- АС | | |
|---|---|---|---|---|---|---|---|---|
| | | | | | | «Разработка проектно-сметной документации на строительство 90 квартирного многоэтажного жилого дома, расположенного по адресу: область Ұлытау, город Жезказган, ул. Алашахана 34С» (без благоустройства) | | |
| ГИП | | Крутова И.Г. | | | | Блок 34.2 С | Стадия | Лист | Листов |
| ГАП | | Сырбу И. | | | | | РП | 46 | 62 |
| Проверил | | Сырбу И. | | | | | | | |
| Разработал | | Пирвердиев Г. | | | | Ограждения лестницы ОГ-1 | ТОО "INK Arhitects (Ай Эн Кей Архитектс)" | | |
| Н.контроль | | Крутова И.Г. | | | | | | | |

Взам. инв.N

Подпись и дата

Инв.N подл.

Формат А3

## Корзина для кондиционерных блоков К1

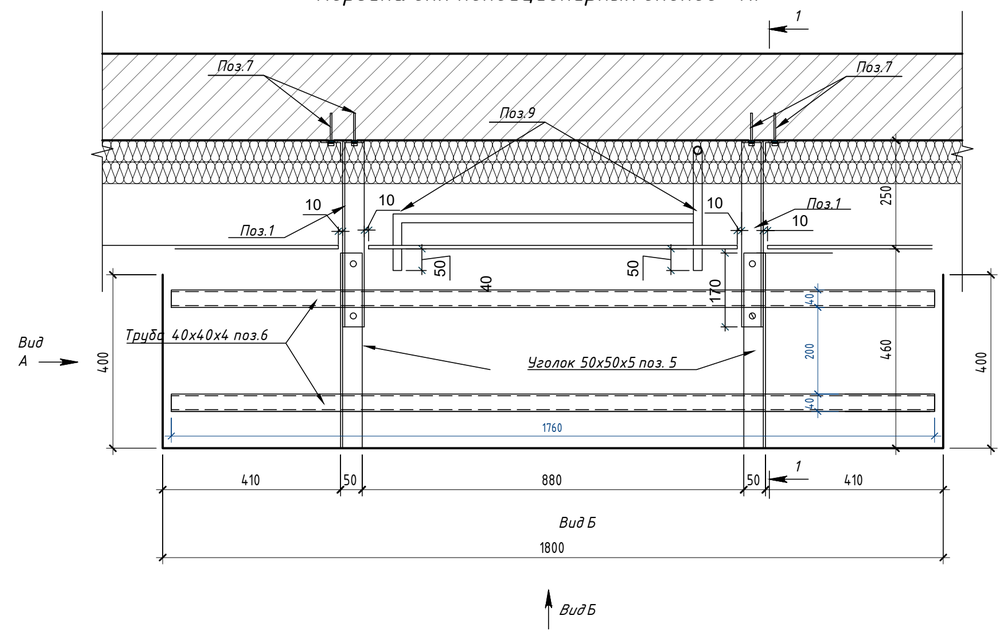


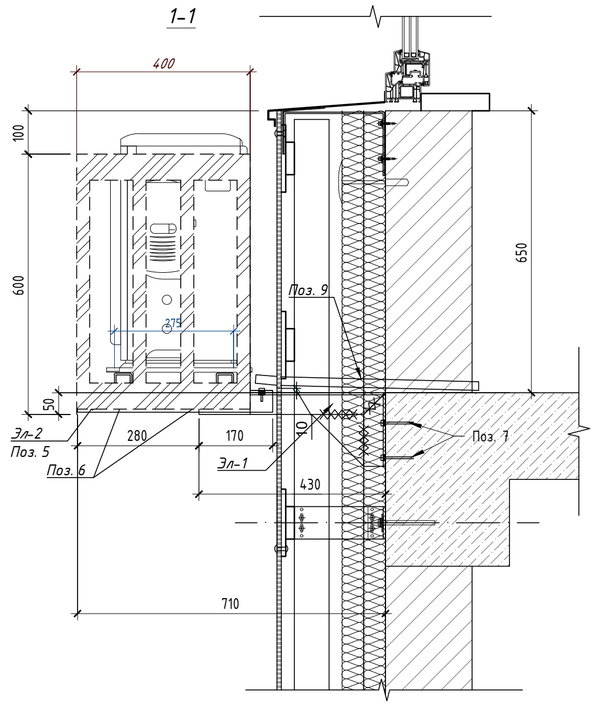


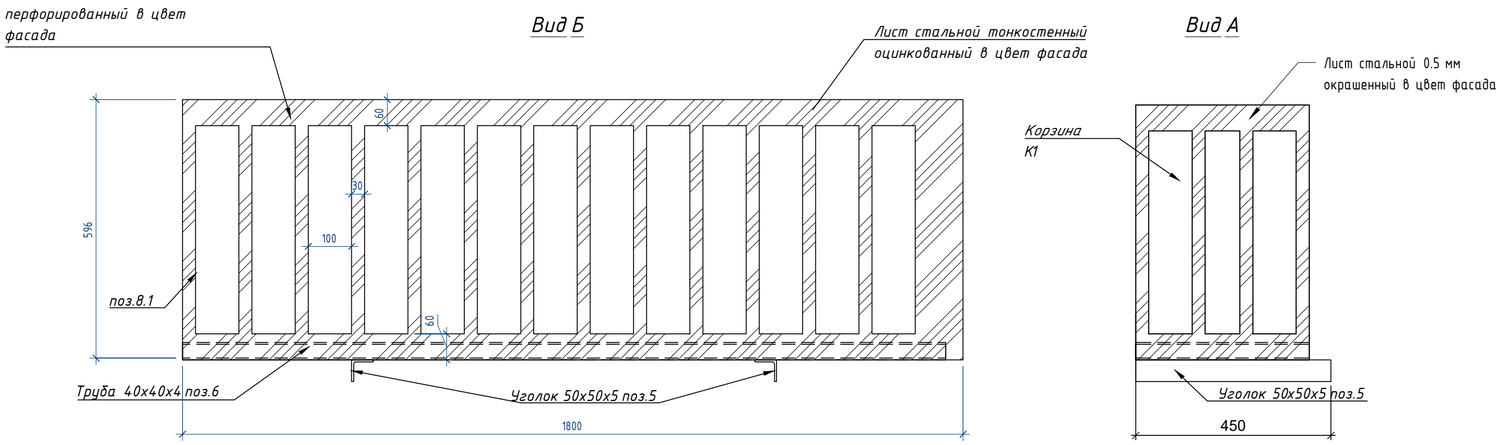


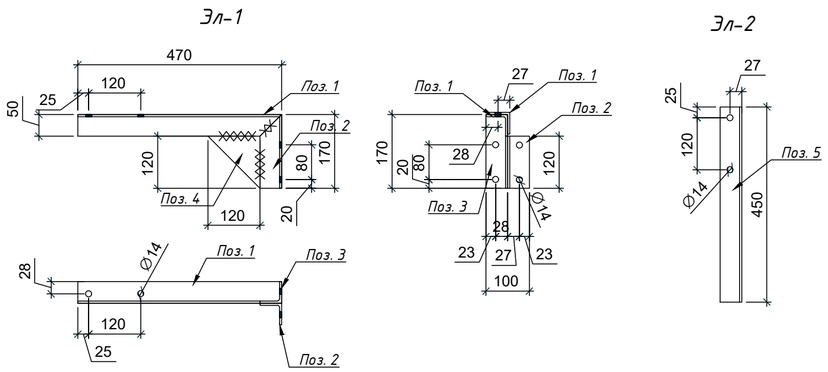


## Спецификация расхода материалов на один комплект

| Поз. | Обозначение | Наименование | Кол., шт. | Масса, ед., кг | Приме-чание |
|---|---|---|---|---|---|
| | | Корзина для блоков кондиционера К1 | | | |
| 1 | ГОСТ 8509-93 | Уголок 50х50х5 ГОСТ 8509-93 / С245 ГОСТ 27772-88* L=450 | 2 | 1.70 | 3.39 |
| 2 | ГОСТ 8509-93 | Уголок 50х50х5 ГОСТ 8509-93 / С245 ГОСТ 27772-88* L=120 | 2 | 0.45 | 0.90 |
| 3 | ГОСТ 8509-93 | Уголок 50х50х5 ГОСТ 8509-93 / С245 ГОСТ 27772-88* L=170 | 2 | 0.64 | 1.28 |
| 4 | ГОСТ 19903-90 | Косынка 5х120х120 ГОСТ 19903-90 / С245 ГОСТ 27772-88* | 2 | 0.57 | 1.14 |
| 5 | ГОСТ 8509-93 | Уголок 50х50х5 ГОСТ 8509-93 / С245 ГОСТ 27772-88* L=450 | 2 | 1.70 | 3.40 |
| 6 | ГОСТ 8639-82 | Труба 40х40х4 ГОСТ 8639-82 / С245 ГОСТ 27772-88* L=1760 | 2 | 10,15 | 20,3 |
| 7 | | Fix анкер Ф 10 мм, L=150 мм | 8 | | |
| 8.1 | ГОСТ 14918-2020 | Лист стальной тонкостенный перфорированный, оцинкованный t=1.5мм $м^2$ | 1.56 | 19.80 | |
| 8.2 | ГОСТ 14918-2020 | Лист стальной тонкостенный , оцинкованный t=1.5мм $м^2$ | 1.56 | 19.80 | |
| | | Система дренажа на 1 корзину | | | |
| 9 | СТ РК ГОСТ Р 52134-2010 | Труба полипропиленовая d=20х1.9 м.п. | 1.53 | | |

Общее количество корзин К1 - 39 шт

| Изм. | Кол.уч. | Лист | N док. | Подпись | Дата | 230054/00-34.2С- АС | | |
|---|---|---|---|---|---|---|---|---|
| | | | | | | «Разработка проектно-сметной документации на строительство 90 квартирного многоэтажного жилого дома, расположенного по адресу: область Ұлытау, город Жезказган, ул. Алашахана 34С» (без благоустройства) | | |
| ГИП | | Крутова И.Г. | | | | Блок 34.2 С | Стадия | Лист | Листов |
| ГАП | | Сырбу И. | | | | | РП | 47 | 62 |
| Проверил | | Сырбу И. | | | | | | | |
| Разработал | | Пирвердиев Г. | | | | Крепление корзин для кондиционеров К1 на фасаде. Спецификация элементов | ТОО "INK Architects (Ай Эн Кей Архитектс)" | |
| Н.контроль | | Крутова И.Г. | | | | | | |

Взам.инв.N

Подпись и дата

Инв.N подл.

Формат А2

## Корзина для кондиционерных блоков К2

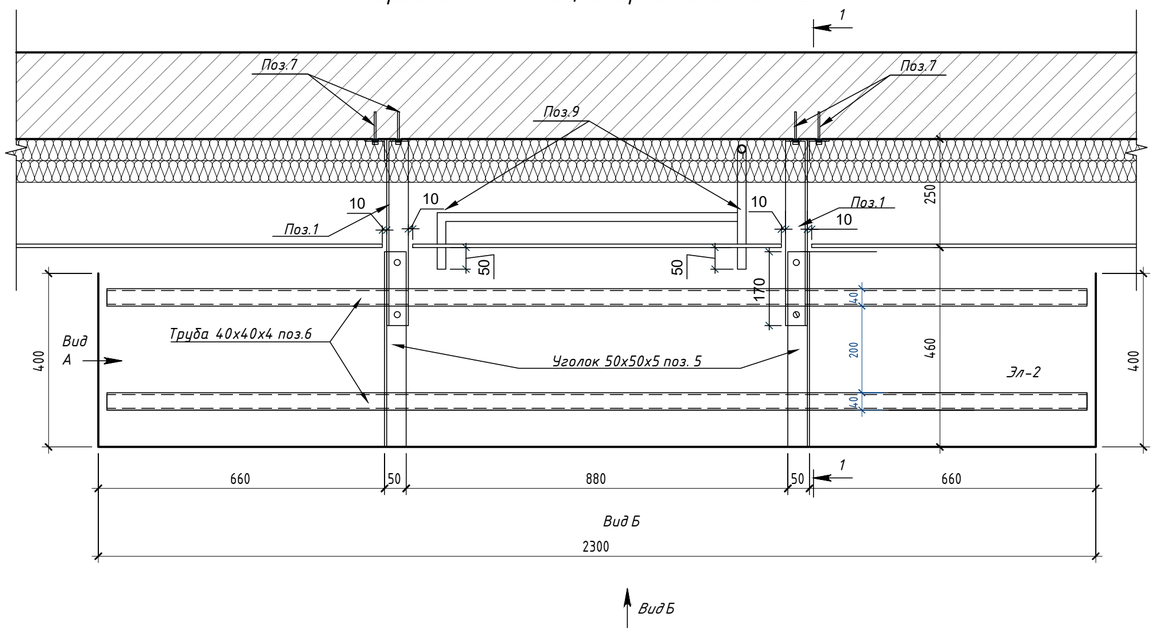


Вид Б

## 1-1

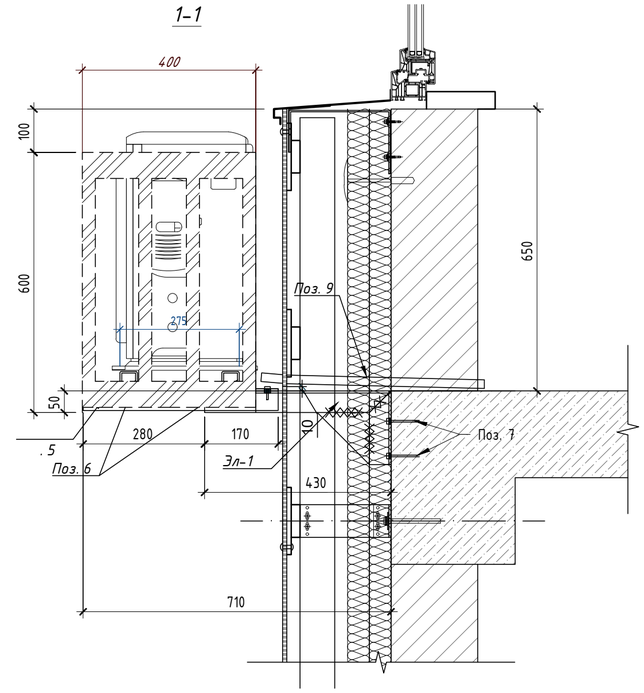


Лист стальной тонкостенный оцинкованный перфорированный в цвет фасада

Лист стальной тонкостенный оцинкованный в цвет фасада

## Вид Б

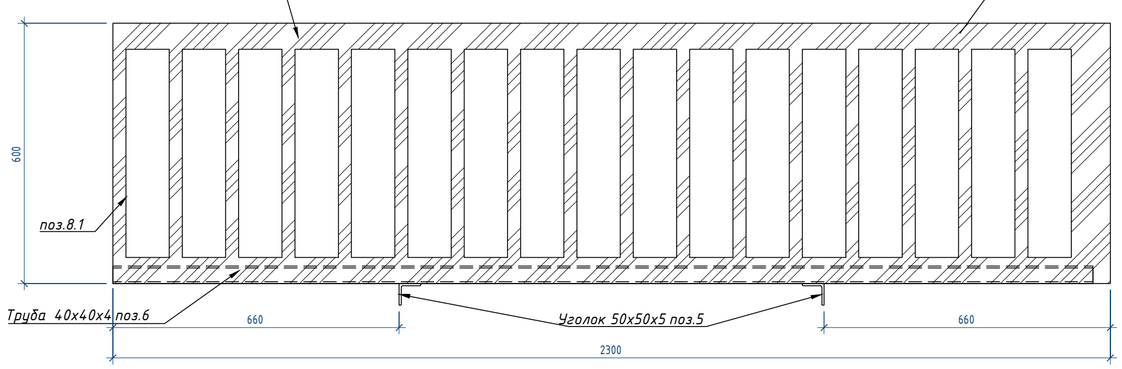


## Вид А

Лист стальной 0.5 мм окрашенный в цвет фасада

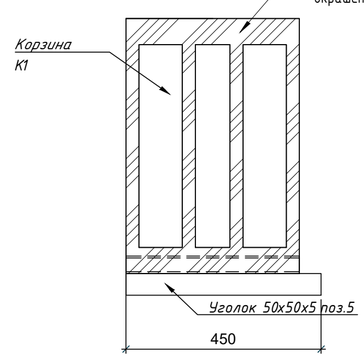


## Спецификация расхода материалов на один комплект

| Поз. | Обозначение | Наименование | Кол., шт. | Масса, ед., кг | Приме-чание |
|---|---|---|---|---|---|
| | | Корзина для блоков кондиционера К2 | | | |
| 1 | ГОСТ 8509-93 | Уголок 50х50х5 ГОСТ 8509-93 / С245 ГОСТ 27772-88* L=450 | 2 | 1.70 | 3.39 |
| 2 | ГОСТ 8509-93 | Уголок 50х50х5 ГОСТ 8509-93 / С245 ГОСТ 27772-88* L=120 | 2 | 0.45 | 0.90 |
| 3 | ГОСТ 8509-93 | Уголок 50х50х5 ГОСТ 8509-93 / С245 ГОСТ 27772-88* L=170 | 2 | 0.64 | 1.28 |
| 4 | ГОСТ 19903-90 | Косынка 5х120х120 ГОСТ 19903-90 / С245 ГОСТ 27772-88* | 2 | 0.57 | 1.14 |
| 5 | ГОСТ 8509-93 | Уголок 50х50х5 ГОСТ 8509-93 / С245 ГОСТ 27772-88* L=450 | 2 | 1.70 | 3.40 |
| 6 | ГОСТ 8639-82 | Труба 40х40х4 ГОСТ 8639-82 / С245 ГОСТ 27772-88* L=2260 | 2 | 10,15 | 20,3 |
| 7 | | Fix анкер Ф 10 мм, L=150 мм | 8 | | |
| 8.1 | ГОСТ 14918-2020 | Лист стальной тонкостенный перфорированный, оцинкованный t=1.5мм $м^2$ | 1.86 | 19.80 | |
| 8.2 | ГОСТ 14918-2020 | Лист стальной тонкостенный , оцинкованный t=1.5мм $м^2$ | 1.86 | 19.80 | |
| | | Система дренажа на 1корзину | | | |
| 9 | СТ РК ГОСТ Р 52134-2010 | Труба полипропиленовая d=20х1.9 м.п. | 1.53 | | |

Общее количество корзин К2- 10 шт

## Эл-1

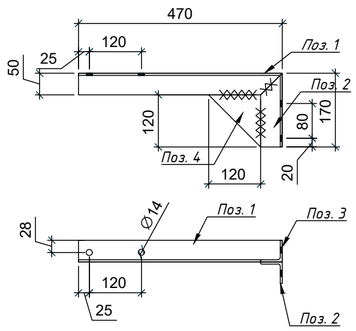


## Эл-2

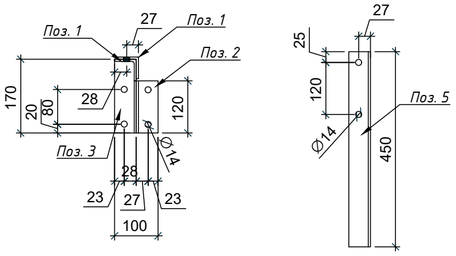


| Изм. | Кол.уч. | Лист | N док. | Подпись | Дата | 230054/00-34.2С- АС | | |
|---|---|---|---|---|---|---|---|---|
| | | | | | | «Разработка проектно-сметной документации на строительство 90квартирного многоэтажного жилого дома, расположенного по адресу: область Ұлытау, город Жезказган, ул. Алашахана 34С» (без благоустройства) | | |
| ГИП | | Крутова И.П. | | | | Блок 34.2 С | Стадия | Лист | Листов |
| ГАП | | Сырбу И. | | | | | РП | 48 | 62 |
| Проверил | | Сырбу И. | | | | | | | |
| Разработал | | Пирвердиев Г. | | | | Крепление корзин для кондиционеров К2 на фасаде. Спецификация элементов | ТОО "INK Arhitects (Ай Эн Кей Архитектс)" | | |
| Н.контроль | | Крутова И.П. | | | | | | | |

Взам. инв.N

Подпись и дата

Инв.N подл.

Формат А2

Сечение шахты

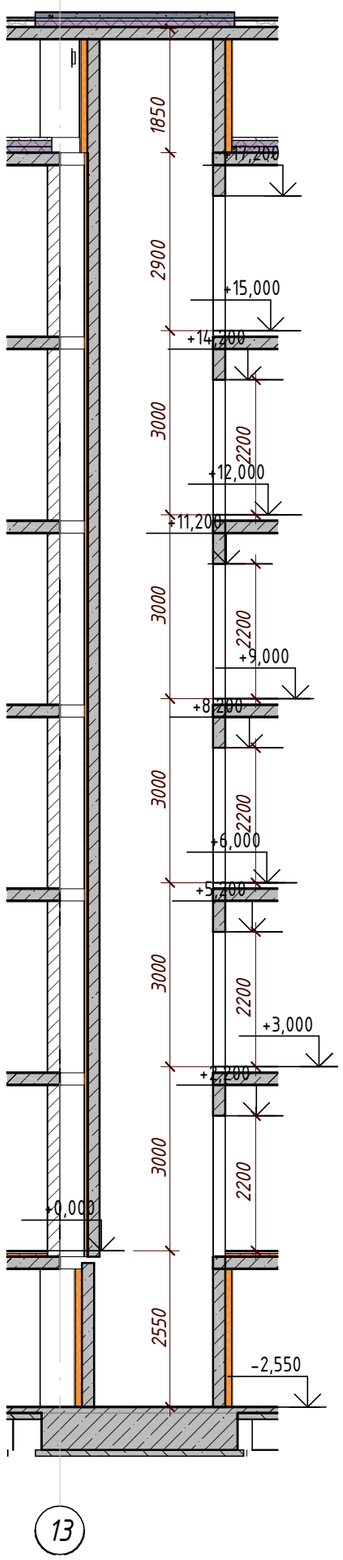


Фрагмент плана шахты лифта

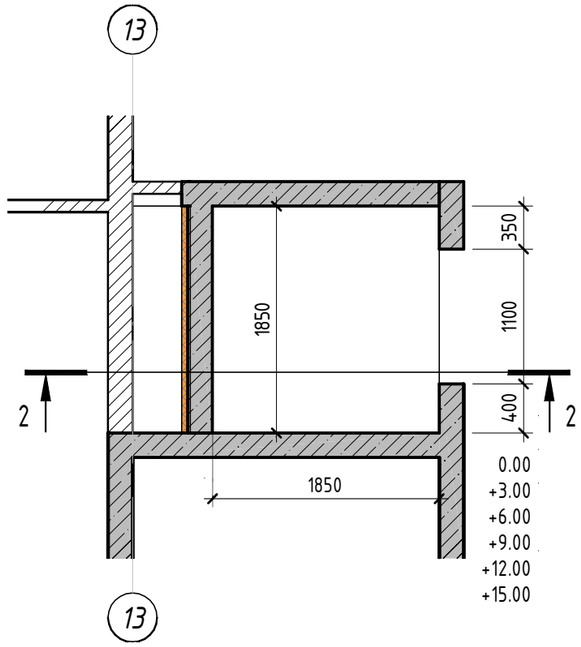


1. Общие данные см. листы 1, 2.
2. Данный лист см. совместно с листами АС -9-14.
3. Количество лифтов - 1 шт.
4. Отверстия для установки лесов. Леса должны быть установлены таким образом, чтобы от внутренних стен шахты до края настила расстояние было не менее 400 мм, балки настила не должны совпадать с осями кронштейнов кабины и противовеса
5. Температура в шахте должна быть в пределах +5 + 40 °С
6. Освещение шахты должно быть выполнено от осветительной сети здания, устанавливаться на уровне каждого этажа и дополнительно в приямке
7. Не допускается попадание в приямок грунтовых вод. Необходимо установить лестницу (скобы). Закладные детали не требуются.
10. Внутренняя отделка лифтовых шахт - обеспыленный бетон

# Опросный лист на лифт

| № п/п | НАИМЕНОВАНИЕ | |
|---|---|---|
| 1 | Наименование, адрес и телефон (факс) Заказчика | |
| 2 | Назначение здания, в котором устанавливается лифт (жилое, бытовое, промышленное, административное) | 6 этажный жилой дом |
| 3 | Назначение предлагаемых чертежей (требуемый объем тех. документации) | Техническое задание для проектирования |
| 4 | Марка лифта | |
| 5 | Грузоподъемность лифта (в кг) | 630 кг |
| 6 | Скорость лифта (в м/с) | 1.0 |
| 7 | Высота подъема кабины в метрах (указать отм. нижней и верхней остановок) | 15,000 м(0,000,+3,000,+6,000, 9,000,+12,000,+15,000) |
| 8 | Количество остановок (перечислить отметки остановок) | 6 (0,000; +3,000;+6,000; + 9,000;+12,000;+15,000) |
| 9 | Размеры кабин в мм (ширина х глубина х высота) | 1100х1400 |
| 10 | Требуется ли выход из кабины в две противоположные стороны | не требуется |
| 11 | Наименование этажей, на которых предусматривается два выхода из кабины | ---- |
| 12 | Ширина и высота дверного проема (в мм) | 1100х2200(h) |
| 13 | Отделка кабины (обычная, твердопорошковая, улучшенная) | улучшенная |
| 14 | Внутренние размеры шахты лифта в мм (ширина х глубина) | 1850х1850 |
| 15 | Высота шахты от верхней остановки в чистоте (расстояние от отм. верхней остановки до перекрытия в свету над шахтой) в мм | 4750 |
| 16 | Конструкция шахты (кирпичная, железобетонная, металл) | железобетонная |
| 17 | Расположение машинного помещения (вверху над шахтой или внизу, сбоку шахты) и его размеры (ширина х глубина х высота) | не требуется |
| 18 | Сейсмичность в баллах (свыше 6-ти баллов указать) | нет |
| 19 | Напряжение сети, питающий лифт | 380 V |
| 20 | Закладные детали | не требуется |
| 21 | Двери кабины лифта, предел огнестойкости | EI30 |
| 22 | Система управления грузовым лифтом (внутр., наруж., смешанная) | ---- |
| 23 | Тип открывания дверей | Центральное |
| 24 | Дополнительные сведения | ---- |

Взам. инв.N

Подпись и дата

Инв.N подл

| Изм. | Кол.уч. | Лист | N док. | Подпись | Дата |
|---|---|---|---|---|---|
| ГИП | | Крутова И.Г. | | | |
| ГАП | | Сырбу И. | | | |
| Проверил | | Сырбу И. | | | |
| Разработал | | Пирвердиев Г. | | | |
| Н.контроль | | Крутова И.Г. | | | |

230054/00-34.2С- АС

*«Разработка проектно-сметной документации на строительство 90 квартирного многоэтажного жилого дома, расположенного по адресу: область Ұлытау, город Жезказган, ул. Алашахана 34С» (без благоустройства)*

Блок 34.2 С

| Стадия | Лист | Листов |
|---|---|---|
| РП | 49 | 62 |

Опросный лист на лифт Л3

ТОО "INK Arhitects (Ай Эн Кей Архитектс)"

Формат А3

## Схема крепления двухслойного утепления

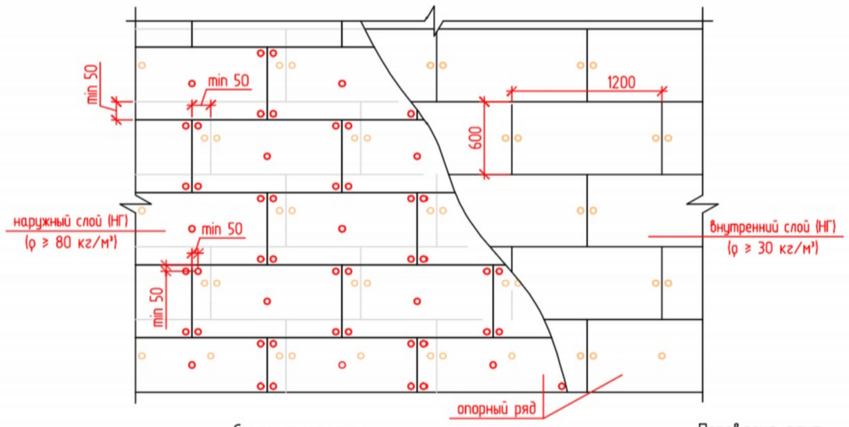


Схема крепления гидроветрозащитной мембраны.

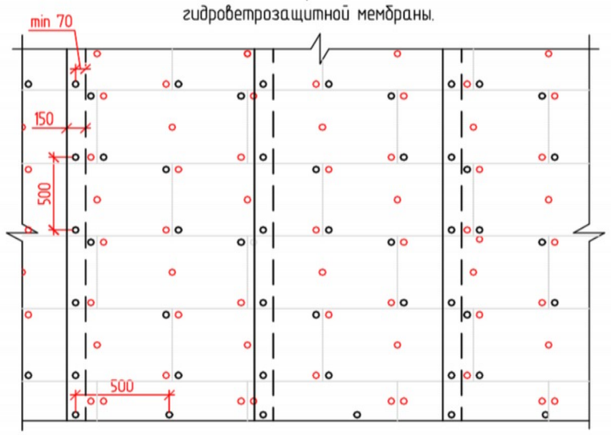


Перевязка плит теплоизоляции на углу

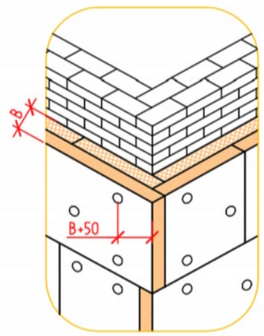


Плиты утеплителя должны устанавливаться вплотную друг к другу в шахматном порядке. Угловые плиты устанавливаются с перевязкой каждого слоя. Обеспечить разбежку швов между плитами утеплителя наружного и внутреннего слоев не менее чем на 50 мм.

Крепление плит утеплителя:

- каждой плиты внутреннего слоя производится двумя анкерами с фасадным дюбелем, в опорном ряде тремя.
- крепление каждой плиты наружного слоя производится пятью анкерами с фасадными дюбелями (допустимо крепление двух из пяти дюбелей через влаго-верозащитную мембрану).

Установка ветро-гидрозащитной мембраны:

- минимальное расстояние от оси анкера с фасадным дюбелем до края полотна 70 мм;
- перехлест полотен мембраны - 150 мм, с креплением через каждые 500мм.

## Основная схема установки вертикальных направляющих НФСсВЗ

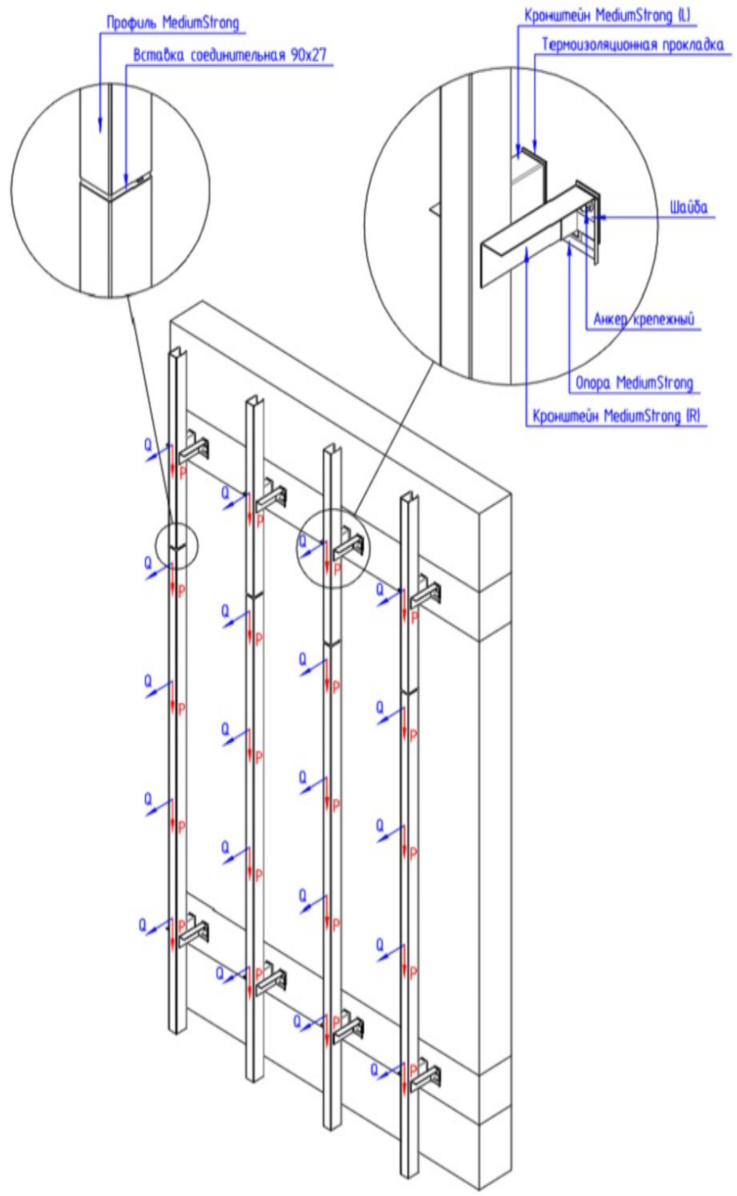


| Согласовано: | | |
|---|---|---|
| Раздел ВК | Койлыбаева К. | |
| Раздел ЭМ | Серикбаев С. | |
| Раздел СС | Серикбаев С. | |
| Раздел АР | Сырбу И. | |
| Раздел КЖ | Дворникова Л. | |
| Раздел ОВ | Телеуова Д. | |

Взам. инв.N

Подпись и дата

Инв.N подл

| Изм. | Кол.уч. | Лист | N док. | Подпись | Дата |
|---|---|---|---|---|---|
| ГИП | | Крутова И.Г. | | | |
| ГАП | | Сырбу И. | | | |
| Проверил | | Сырбу И. | | | |
| Разработал | | Пирвердиев Г. | | | |
| Н.контроль | | Крутова И.Г. | | | |

230054/00-34.2С- АС

«Разработка проектно-сметной документации на строительство 90 квартирного многоэтажного жилого дома, расположенного по адресу: область Ұлытау, город Жезказган, ул. Алашахана 34С» (без благоустройства)

Блок 34.2 С

| Стадия | Лист | Листов |
|---|---|---|
| РП | 50 | 62 |

Схема устройства НФСсВЗ

ТОО "INK Arhitects (Ай Эн Кей Архитектс)"

Формат А3

## УЗЕЛ 1
### Примыкание внешней стены к отмостке с переменным уклоном

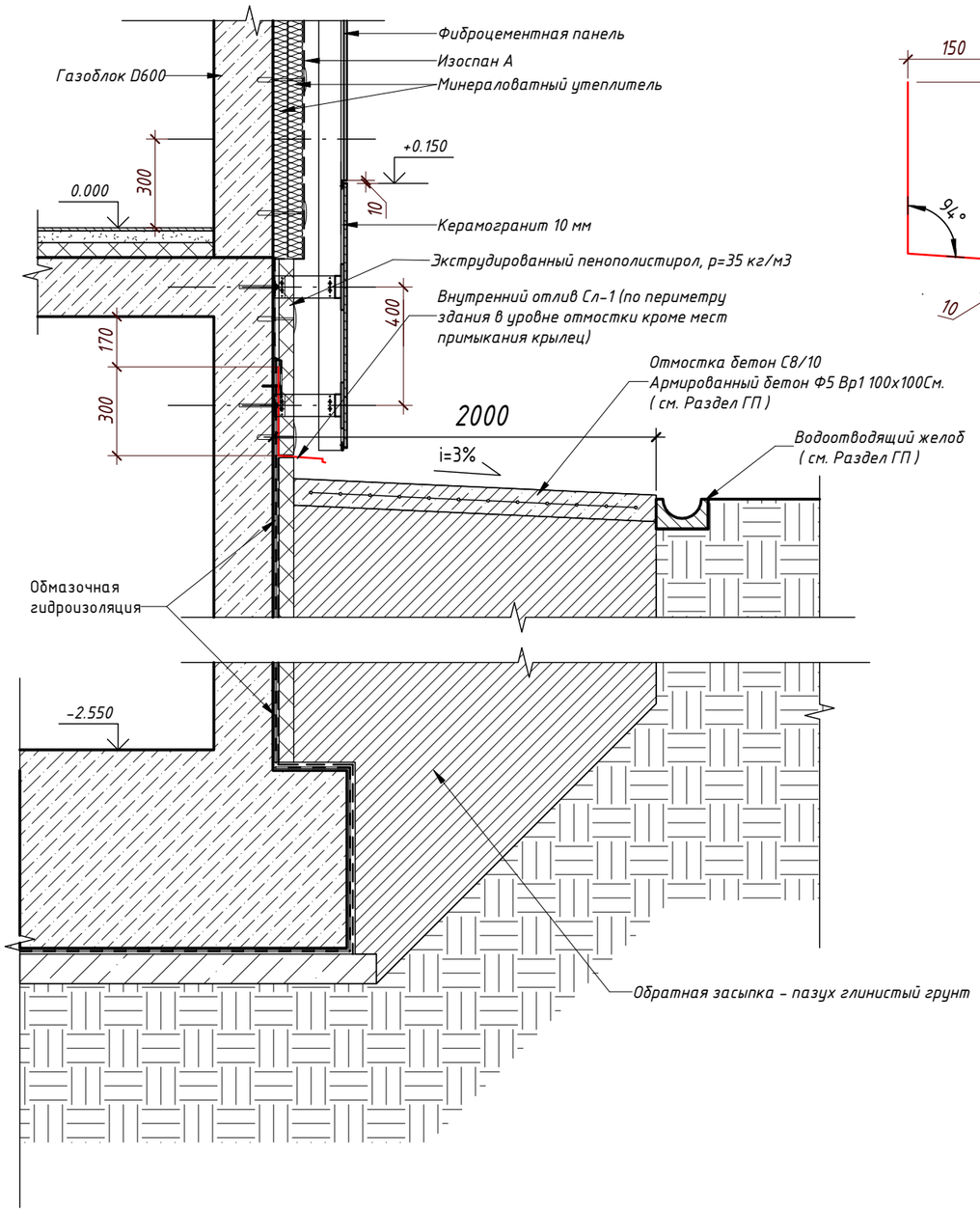


Отлив Сл-1

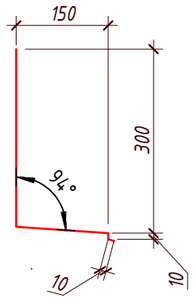


## УЗЕЛ 2
### Примыкание внешней стены к покрытиям крыльца и пандуса

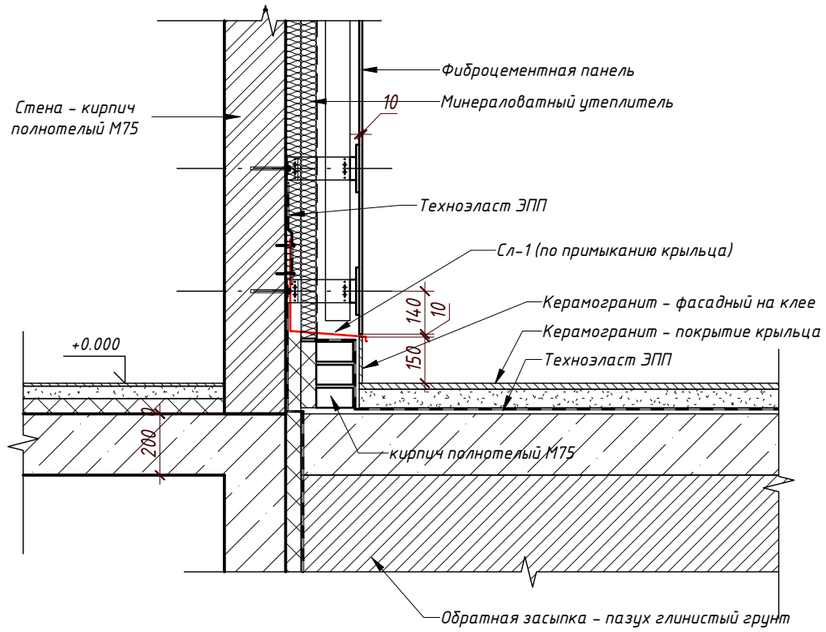


Спецификация расхода материалов

| Поз. | Обозначение | Наименование | Кол-во | |
|---|---|---|---|---|
| 1 | | Экструдированный пенополистирол, р=80 кг/м3 - 50 мм | см. АС-36 (УН-2) | |
| 2 | | Утеплитель Техновент Стандарт, λ=0.040, р=80кг/м3 - 100 мм | см. АС-36 (УН-3) | |
| Сл-1 | | Сталь оцинкованная 480х0.5мм | 132.6 м.п | |

| Изм. | Кол.уч. | Лист | N док. | Подпись | Дата |
|---|---|---|---|---|---|
| ГИП | | Крутова И.Г. | | | |
| ГАП | | Сырбу И. | | | |
| Проверил | | Сырбу И. | | | |
| Разработал | | ПирвердиевГ. | | | |
| Н.контроль | | Крутова И.Г. | | | |

230054/00-34.2С- АС

«Разработка проектно-сметной документации на строительство 90 квартирного многоэтажного жилого дома, расположенного по адресу: область Ұлытау, город Жезказган, ул. Алашахана 34С» (без благоустройства)

Блок 34.2 С

| Стадия | Лист | Листов |
|---|---|---|
| РП | 51 | 63 |

Узлы 1,2

ТОО "INK Arhitects (Ай Эн Кей Архитектс)"

Взам. инв.N

Подпись и дата

Инв.N подл.

Формат А3

## УЗЕЛ 3
Устройство козырька и установка витража входной группы

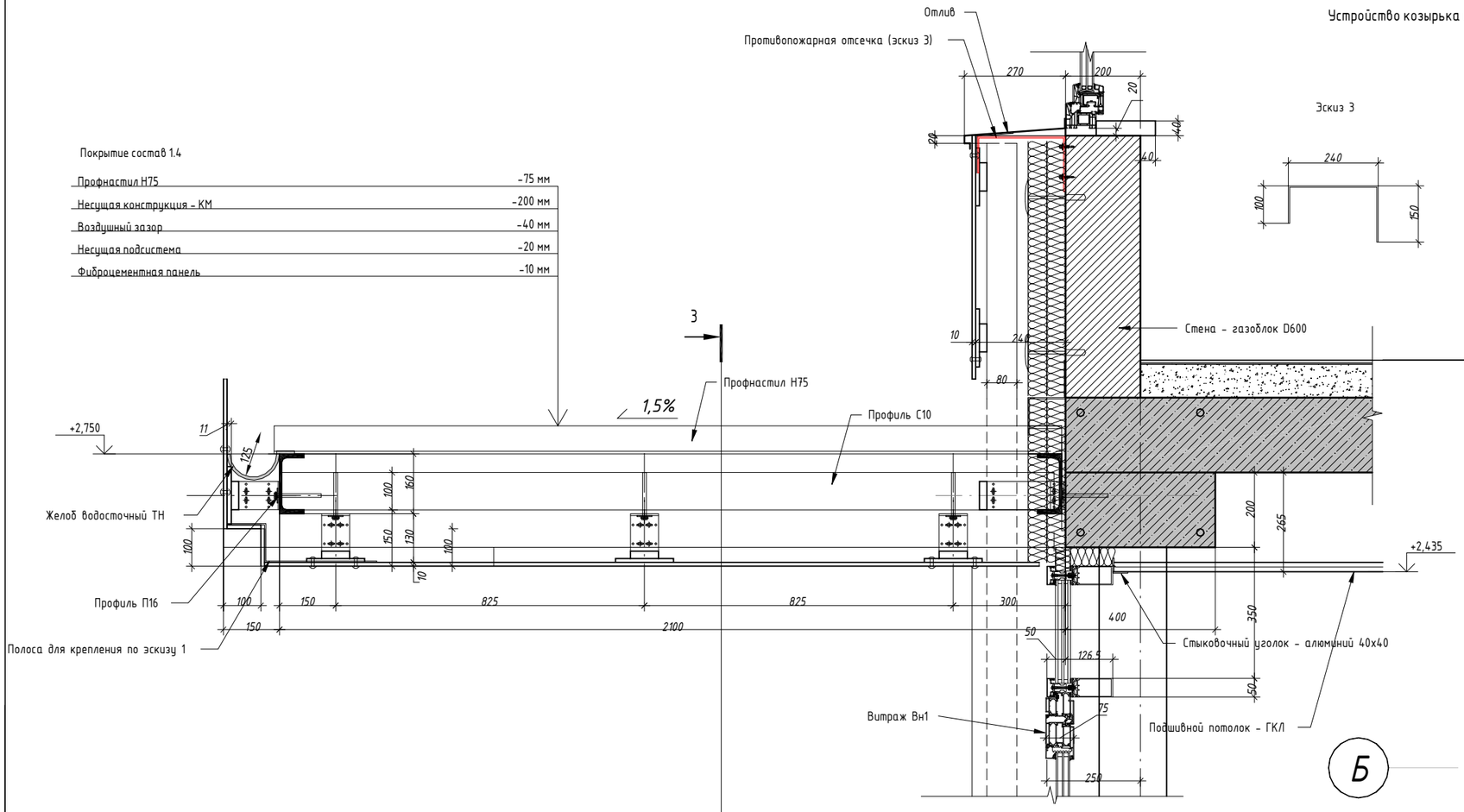


Эскиз 3




Эскиз 1

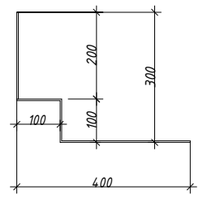


Спецификация материалов

| Поз. | Обозначение | Наименование | Кол-во (2х1) | Масса, ед. | Примечание |
|---|---|---|---|---|---|
| | | Желоб ТН D125 | 3,0 п.м | | |
| | | Труба ТН D82 | 3,8 п.м | | |
| | | Воронка желоба | 1шт | | |

## Устройство водостока с козырька

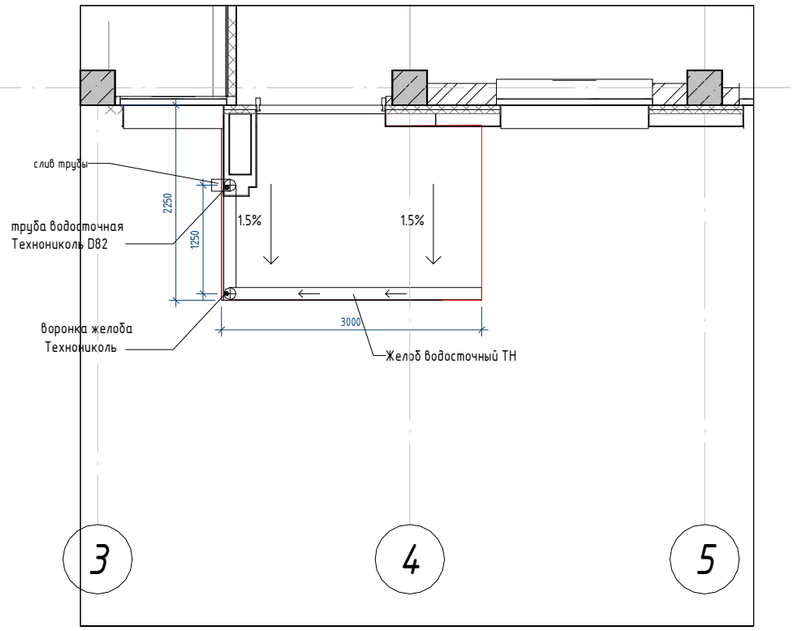


Примечание:
Конструкции и расход материалов козырька см. лист АС - 52.1, 52.2

## УЗЕЛ 4
Устройство верхнего откоса и отлива окна

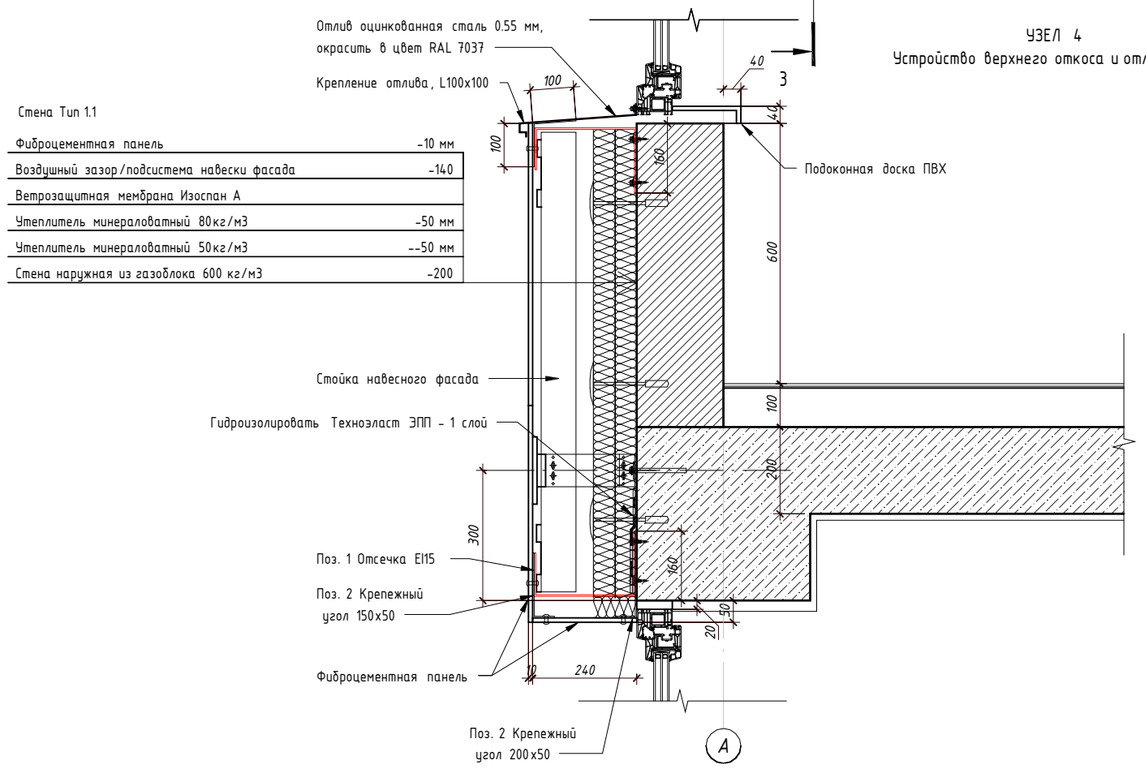


| Изм. | Кол.уч. | Лист | N док. | Подпись | Дата |
|---|---|---|---|---|---|
| ГИП | | Крутова И.Г. | | | |
| ГАП | | Сырбу И. | | | |
| Проверил | | Сырбу И. | | | |
| Разработал | | Пирвердиев Г. | | | |
| Н.контроль | | Крутова И.Г. | | | |

230054/00-34.2С- АС

«Разработка проектно-сметной документации на строительство 90 квартирного многоэтажного жилого дома, расположенного по адресу: область Ұлытау, город Жезказган, ул. Алашахана 34С» (без благоустройства)

Блок 34.2 С

| Стадия | Лист | Листов |
|---|---|---|
| РП | 52 | 62 |

Узлы 3,4

ТОО "INK Arhitects (Ай Эн Кей Архитектс)"

Взам. инв.N | Подпись и дата | Инв.N подл.

Формат А2

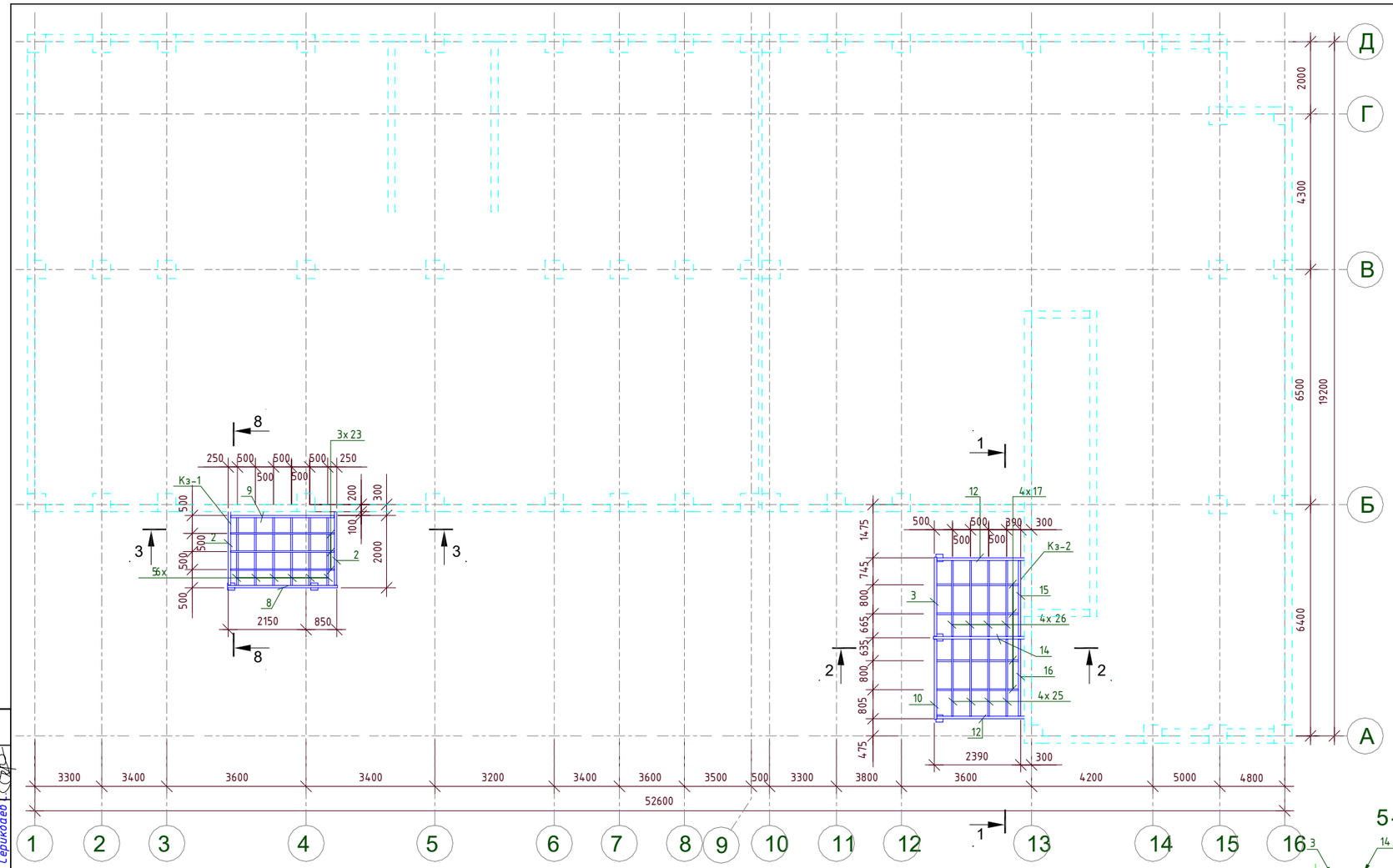


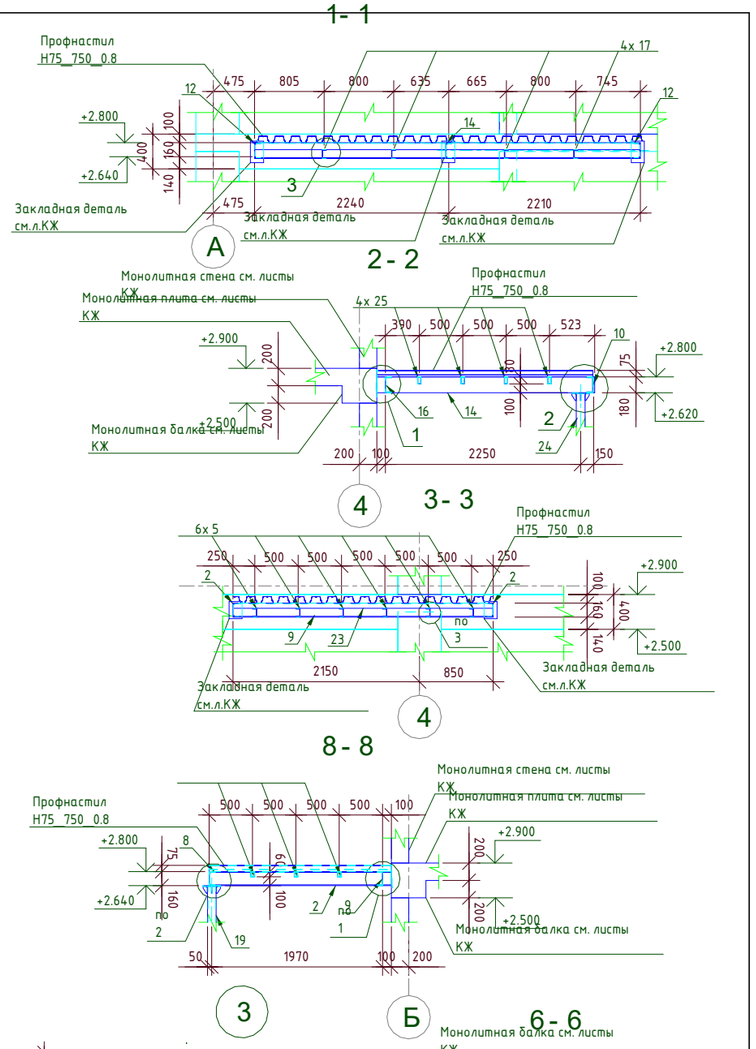


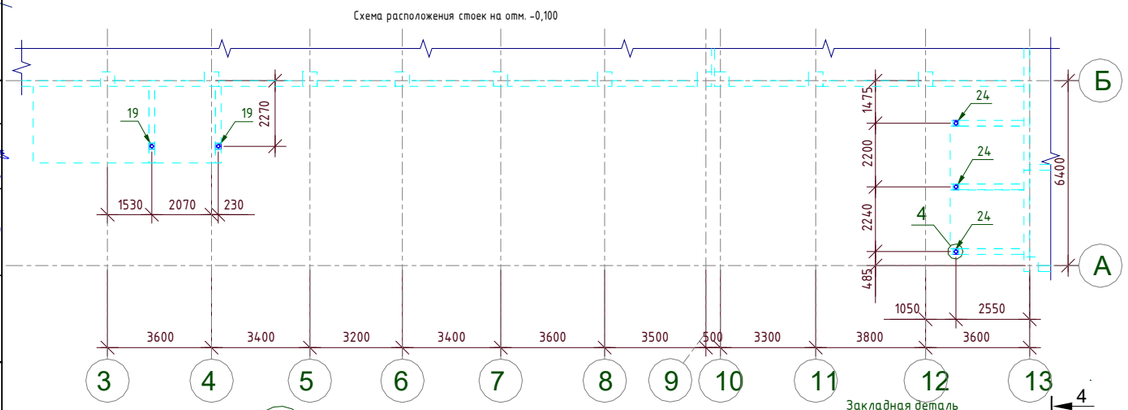


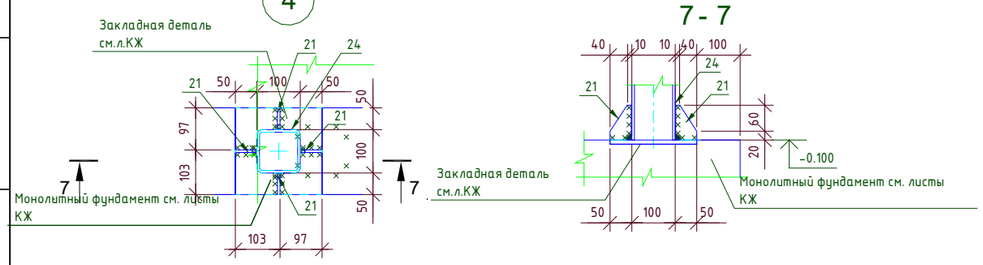


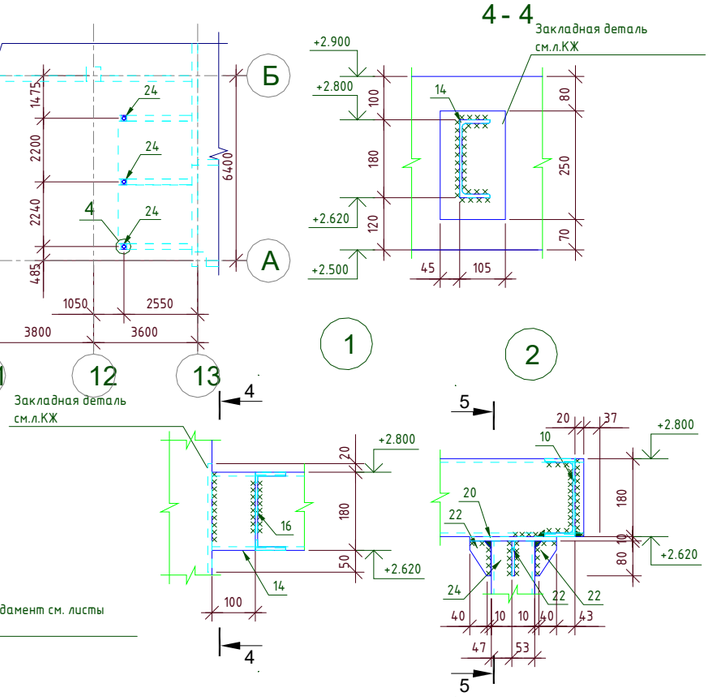


1. За условную отметку 0.000 принять согласно ГП.
2. В труднодоступных местах сварка дуговая по ГОСТ 5264-80*. Электрод Э50А ГОСТ 9467-75*.
3. Высота катета равна наименьшей толщине свариваемых деталей.
4. Ведомость элементов и метизов см. лист АС-45.2.
5. Спецификацию металла см. лист АС-52.2.
6. Основные примечания см. лист АС-52-52.2
7. Расположение закладных деталей см. листы КЖ.
8. Покрытие козырьков Кр-1, Кр-2 сделать из профнастила НС75-750-0.8 по ГОСТ 24045-2016. Крепить профнастил нашуруп самосверлящий S-MD53Z 4,8х32 (224612) от Hilti (либо аналог). Общая площадь покрытия S=7.53 м2.

| | | | | | | |
|---|---|---|---|---|---|---|
| | | | | | | 230054/00-34.2С- АС |
| | | | | | | «Разработка проектно-сметной документации на строительство 90 квартирного многоэтажного жилого дома, расположенного по адресу: область Ұлытау, город Жезказган, ул. Алашахана 34С» (без благоустройства) |
| Изм. | Кол.уч. | Лист | N док. | Подпись | Дата | |
| ГИП | | Крутова И.П. | | | | Блок 34.2 С |
| ГАП | | Сырбу И. | | | | Стадия: РП; Лист: 52.1; Листов: 62 |
| Проверил | | Сырбу И. | | | | |
| Разработал | | Пирвердиев Г. | | | | Схема расположения козырьков на отм. +3,000 |
| Н.контроль | | Крутова И.П. | | | | ТОО "INK Architects (Ай Эн Кей Архитектс)" |

Согласовано:
Раздел ВК Койлибаева К.
Раздел ЭМ Серикбаев Е.
Раздел СС Серикбаев Е.
Раздел АР Сырбу И.
Раздел КЖ Дворникова Е.
Раздел ОВ Телеуова А.
Взам. инв.N
Подпись и дата
Инв.N подл

Формат А2

| Наименование профиля ГОСТ, ТУ | Наименование марки стали ГОСТ, ТУ | Номер или размеры профиля | п.п. | Масса металла по элементам конструкций, т: Закладная детали | Колонн | Общая масса, т | Площадь покрасы, м2 |
|---|---|---|---|---|---|---|---|
| 1 | 2 | 3 | 4 | 5 | 6 | 7 | 8 |
| ГОСТ 8240-97 | S235 EN 10025-3-2012 | U10P | 1 | | 0,186 | 0,186 | 7,933 |
| | | U16P | 2 | | 0,147 | 0,147 | 5,731 |
| | | U18P | 3 | | 0,269 | 0,269 | 10,242 |
| | Итого: | | 4 | | 0,602 | 0,602 | |
| Всего профиля: | | | 5 | | 0,602 | 0,602 | |
| Профили стальные гнутые замкнутые сварные квадратные и прямоугольные для строительных конструкций ГОСТ 30245-2012 | S235 EN 10025-3-2012 | PK100X6.0 | 6 | | 0,233 | 0,233 | 5,448 |
| | | PP60X40X4.0 | 7 | | 0,049 | 0,049 | 1,751 |
| | | PP80X40X4.0 | 8 | | 0,12 | 0,12 | 4,149 |
| | Итого: | | 9 | | 0,402 | 0,402 | |
| Всего профиля: | | | 10 | | 0,402 | 0,402 | |
| ГОСТ 19903-2015 | S235 EN 10025-3-2012 | —6 | 11 | | 0,007 | 0,007 | 0,267 |
| | | —10 | 12 | 0,03 | 0,016 | 0,046 | 1,263 |
| | Итого: | | 13 | 0,03 | 0,023 | 0,053 | |
| Всего профиля: | | | 14 | 0,03 | 0,023 | 0,053 | |
| Всего масса металла, т | | | 15 | 0,03 | 1,027 | 1,057 | |
| В том числе по маркам или наименованиям: | | | | | | | |
| S235 EN 10025-3-2012 | | | 16 | 0,03 | 1,028 | 1,058 | |
| Масса с учётом наплавки 1% и раскроя 3%, т | | | 17 | 0,031 | 1,058 | 1,089 | |

## Спецификация

| Марка эл-та | Дет. № | Кол. шт. | Профиль | Длина, мм | Масса, кг шт. | Масса, кг общ. | Марка марки | Марка стали | Примечание |
|---|---|---|---|---|---|---|---|---|---|
| Кз-1 | 2 | 2 | [ 16П | 2095 | 29.8 | 59.6 | | S235 | |
| | 5 | 6 | [ 10П | 1990 | 17.0 | 102.0 | | S235 | |
| | 8 | 1 | [ 16П | 3040 | 43.2 | 43.2 | | S235 | |
| | 9 | 1 | [ 16П | 2990 | 42.5 | 42.5 | | S235 | |
| | 19 | 2 | □100х6 | 2730 | 46.4 | 92.8 | | S235 | |
| | 21 | 8 | —6х49 | 80 | 0.1 | 0.8 | | S235 | |
| | 22 | 8 | —6х49 | 80 | 0.1 | 0.8 | | S235 | |
| | 23 | 3 | □60х40х4 | 2990 | 16.3 | 48.9 | | S235 | |
| Масса напл. металла: 1.0% = 3.9 кг | | | | | | | | 395 | |
| Кз-2 | 3 | 1 | [ 18П | 2260 | 36.7 | 36.7 | | S235 | |
| | 10 | 1 | [ 18П | 2225 | 36.2 | 36.2 | | S235 | |
| | 12 | 2 | [ 18П | 2488 | 40.4 | 80.8 | | S235 | |
| | 14 | 1 | [ 18П | 2513 | 40.8 | 40.8 | | S235 | |
| | 15 | 1 | [ 18П | 2235 | 36.3 | 36.3 | | S235 | |
| | 16 | 1 | [ 18П | 2200 | 35.7 | 35.7 | | S235 | |
| | 17 | 4 | [ 10П | 2383 | 20.4 | 81.6 | | S235 | |
| | 21 | 12 | —6х49 | 80 | 0.1 | 1.2 | | S235 | |
| | 22 | 12 | —6х49 | 80 | 0.1 | 1.2 | | S235 | |
| | 24 | 3 | □100х6 | 2710 | 46.0 | 138.0 | | S235 | |
| | 25 | 4 | □80х40х4 | 2200 | 14.8 | 59.2 | | S235 | |
| | 26 | 4 | □80х40х4 | 2235 | 15.0 | 60.0 | | S235 | |
| Масса напл. металла: 1.0% = 6.1 кг | | | | | | | | 614 | |

## Ведомость металлопроката

| Профиль | ГОСТ, ТУ | Масса нетто,кг | Масса брутто,кг | Материал |
|---|---|---|---|---|
| | | 0.0 | 0.0 | |
| Швеллер 10П | ГОСТ 8240-97 | 183.6 | 183.6 | S235 |
| Швеллер 16П | ГОСТ 8240-97 | 145.3 | 145.3 | S235 |
| Швеллер 18П | ГОСТ 8240-97 | 266.5 | 266.5 | S235 |
| Труба (кв.) 100х6 | ГОСТ 30245-2012 | 230.8 | 230.8 | S235 |
| Труба (пр.) 60х40х4 | ГОСТ 30245-2012 | 48.9 | 48.9 | S235 |
| Труба (пр.) 80х40х4 | ГОСТ 30245-2012 | 119.2 | 119.2 | S235 |
| Лист толщиной 6 мм | ГОСТ 19903-2015 | 4.0 | 8.0 | S235 |
| Лист толщиной 10 мм | ГОСТ 19903-2015 | 15.5 | 15.5 | S235 |
| | Итого: | 1013.8 | 1017.8 | |

Основные примечания по металлоконструкциям .

1. Материалы для сварки принимать по СП РК EN 1993-1-4:2006/2011.
2. Минимальные размеры и форму угловых швов принимать по СП РК EN 1993-1-4:2006/2011.
3. Все стыковые швы выполнять с полным проваром и с применением выводных планок.
4. Равнопрочные стыковые швы следует проверять физическими методами контроля качества.
5. Контроль качества сварных соединений должен производиться с учетом требований ГОСТ 23118-2019.
6. Все работы по сварке выполнять в соответствии с требованиями СП РК-5.03-107-2013.
7. При изготовлении металлических изделий соблюдать требования ГОСТ10922-2012 иСП РК-5.03-107-2013..
8. Все контактные поверхности фрезеровать. Все монтажные крепления , прихватки, временные приспособления после окончания монтажа должны быть сняты, а места приварки зачищены.
9. Все металлоконструкции на заводе - изготовителе должны быть огрунтованы в один слой грунтовкой ГФ-021 по ГОСТ 25129-2020.
10. Работы по окраске и контролю качества производить с соблюдением требований СН РК 2.01-01-2013 « Защита строительных конструкций и сооружений от коррозии».
11. Поверхность металлических элементов, после выполнения сварочных работ очистить от шлака и ржавчины и красить эмалью ПФ - 115, ГОСТ 6465 - 76* за 2 раза, по слою грунтовки ГФ-021 ГОСТ 25129-2020 .
12. Для конструкций принимать сталь по СП РК EN 1993-1-4:2006/2011 табл. 50, 3 группе конструкции , климатического райна строительства II/4 EN 10025-3-2012.. В качестве материала для изготовления металлоконструкций основных элементов применена сталь S235 по EN 10025-3-2012..
13. При изготовлении металлических изделий соблюдать требования ГОСТ 10922-2012 и СН РК 5.03-07-2013.
14. При изготовлении конструкций в заводских условиях предельные отклонения геометрических параметров должны соответствовать 2 классу по ГОСТ 21779-82 «Технологические допуски».
15. При установке конструкций в проектное положение предельные отклонения положения (вертикальность , горизонтальность и т.д.) должны соответствовать 3 классу по ГОСТ 21779-82 «Технологические допуски».
16. При изготовлении металлических изделий соблюдать требования ГОСТ 10922-2012, и СП РК-5.03-107-2013.
17. Монтаж стальных конструкций производить с соблюдением требований СНиП РК503-37 -2005 " Несущие и ограждающие конструкции." и в соответствии с разработанным специализированной организацией "Проектом производства работ (ППР), в котором необходимо учесть всю специфику данного сооружения.
22. Принципиальные решения по ППР необходимо согласовать с авторами проекта КМ, противном случае ответственность за отклонения от проекта КМ и дальнейшую работоспособность конструкции , несет строительно -монтажная организация.
18. Данный лист см. совместно с листами АС45.1
19. Закладную деталь ЗД-2 изготовить по МН 114-6 Серия 1.400-15.В1.120-59 в колличестве 662 шт.

Согласовано:
Раздел ВК Кайльдаев
Раздел ЭМ Серикбаев
Раздел СС Серикбаев

Согласовано:
Раздел АР Сырбу И.
Раздел КЖ Дворников
Раздел ОВ Телеуова А.

Взам. инв.№
Подпись и дата
Инв.N подл.

| Изм. | Кол.уч. | Лист | N док. | Подпись | Дата |
|---|---|---|---|---|---|
| ГИП | | Нысанбаев А. | | | |
| ГАП | | Фоменко Е.А. | | | |
| Проверил | | Мигур А. | | | |
| Разработал | | Лагус А.О. | | | |
| Н.контроль | | Крутова И.П. | | | |

230054/00-34.2С- АС

«Разработка проектно-сметной документации на строительство 90 квартирного многоэтажного жилого дома, расположенного по адресу: область Ұлытау, город Жезказган, ул. Алашахана 34С» (без благоустройства)

Блок 34.2 С

| Стадия | Лист | Листов |
|---|---|---|
| РП | 52.2 | 62 |

Спецификация металла

ТОО "INK Arhitects (Ай Эн Кей Архитектс)"

Формат А4х3

## УЗЕЛ 5
ОСнование выходов на кровлю

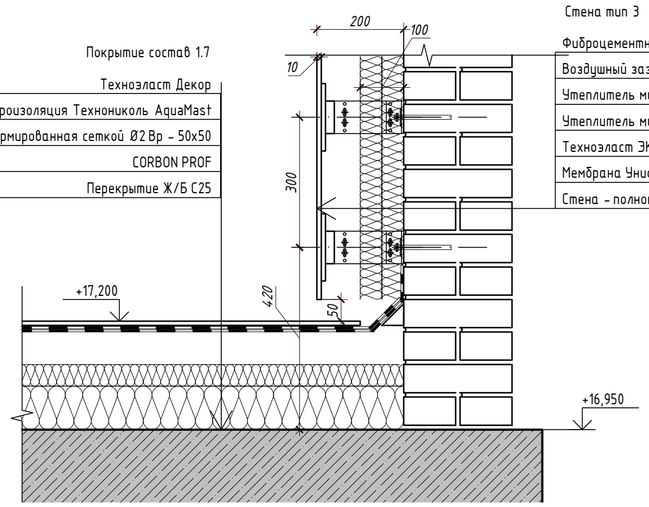


Покрытие состав 1.7

| | |
|---|---|
| -1 слоя | Технэласт Декор |
| -2 слоя | Обмазочная гидроизоляция Технониколь AquaMast |
| -50 мм | ЦПС М100 армированная сеткой Ø2 Вр - 50х50 |
| -150 мм | CORBON PROF |
| -200 мм | Перекрытие Ж/Б С25 |

Стена тип 3

| | |
|---|---|
| Фиброцементная панель | -10 мм |
| Воздушный зазор/подсистема навески фасада | -140 |
| Утеплитель минераловатный 80кг/м3 | -50 мм |
| Утеплитель минераловатный 50кг/м3 | -50 мм |
| Технэласт ЭКП - на высоту 500 мм | -1 слой |
| Мембрана Унифлекс ВЕНТ П - на высоту 500 мм | -3,5 мм |
| Стена - полнотелый кирпич М75 на р-ре М100 | -250 мм |

## Узел 7
Парапет основной кровли

*М 1:10*

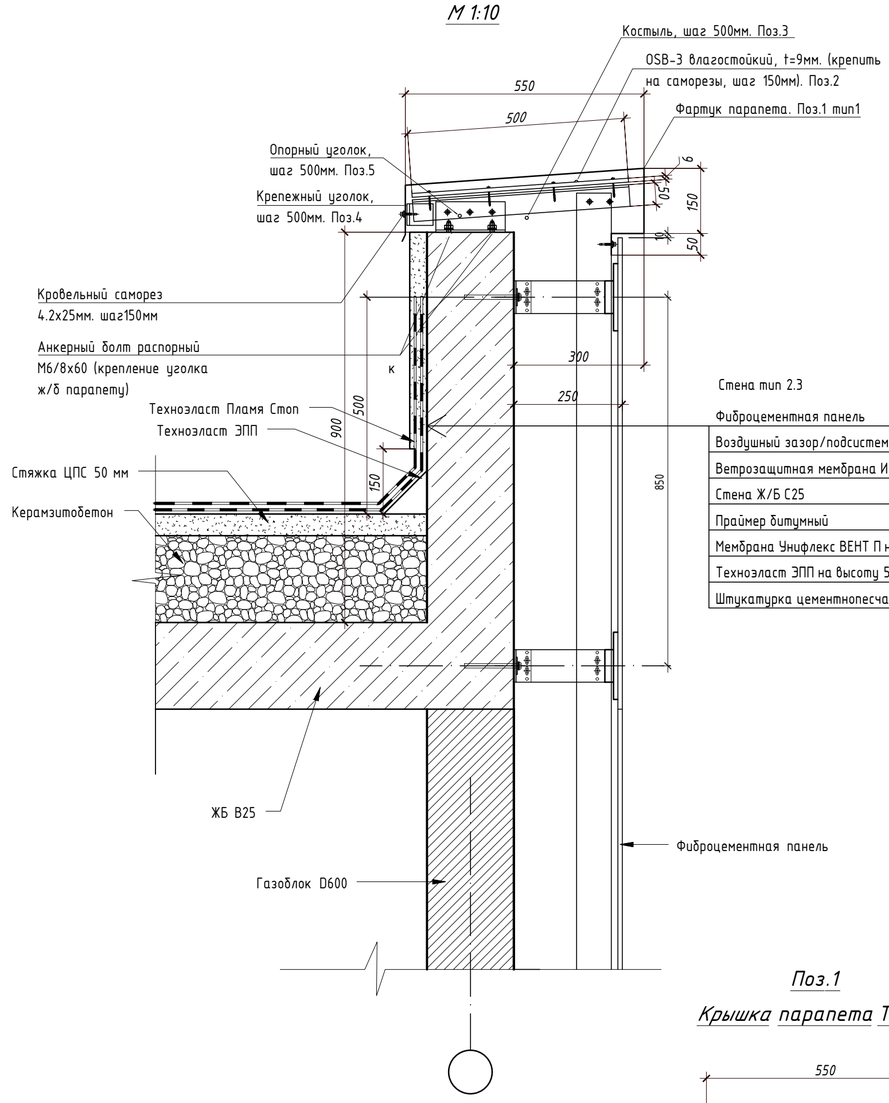


Стена тип 2.3

| | |
|---|---|
| Фиброцементная панель | -8 мм |
| Воздушный зазор/подсистема навески фасада | -90 мм |
| Ветрозащитная мембрана Изоспан А | -1 слой |
| Стена Ж/Б С25 | -3,5 мм |
| Праймер битумный | -1 слой |
| Мембрана Унифлекс ВЕНТ П на высоту 500 мм | -3,5 мм |
| Техноэласт ЭПП на высоту 500 мм | -1 слой |
| Штукатурка цементнопесчаная М100 по сетке | -30 мм |

## УЗЕЛ 6
Устройство парапета выходов на кровлю

Покрытие состав 1.2

| | |
|---|---|
| -1 слой | Техноэласт ЭКП |
| -3,5 мм | Мембрана Унифлекс ВЕНТ П |
| | Праймер битумный Технониколь №8 |
| -50 мм | Цементнопесчаная стяжка М100 армированная сеткой Вр 1,5-50х50 |
| -100 мм | CORBON PROF |
| | Мембрана Изоспан А |
| -50 мм | Перекрытие Ж/Б армированное сеткой Ø4 Вр - 100х100 |
| -75 мм | Профнастил Н75 |
| -25 мм | Воздушный зазор |
| -20 мм | Обрешетка стальная 20 х20 мм |
| -10 мм | Лист СМЛ |
| -5 мм | Гипсовая штуктурка по пластиковой сетке |

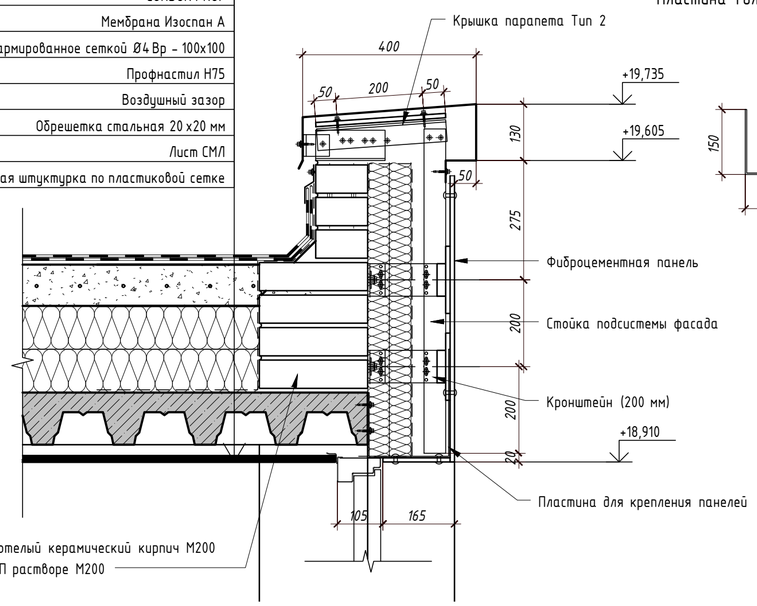


Крышка парапета Тип 2

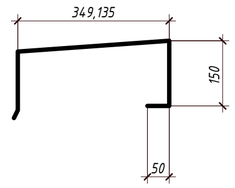


Пластина 1 для крепления панелей
Эскиз

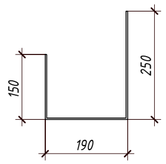


*Поз.1*

*Крышка парапета Тип 1*

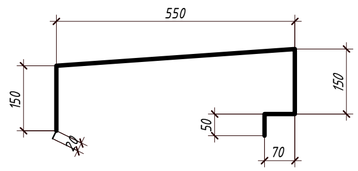


| | | | | | | |
|---|---|---|---|---|---|---|
| | | | | | | 230054/00-34.2С- АС |
| Изм. | Кол.уч. | Лист | N док. | Подпись | Дата | «Разработка проектно-сметной документации на строительство 90 квартирного многоэтажного жилого дома, расположенного по адресу: область Ұлытау, город Жезказган, ул. Алашахана 34С» (без благоустройства) |
| ГИП | | Крутова И.П. | | | | Блок 34.2 С — Стадия: РП; Лист: 53; Листов: 63 |
| ГАП | | Сырбу И. | | | | |
| Проверил | | Сырбу И. | | | | |
| Разработал | | Пирвердиев Г. | | | | Узлы 5,6,7 — ТОО "INK Architects (Ай Эн Кей Архитектс)" |
| Н.контроль | | Крутова И.П. | | | | |

Взам.инв.N

Подпись и дата

Инв.N подл.

Формат А2

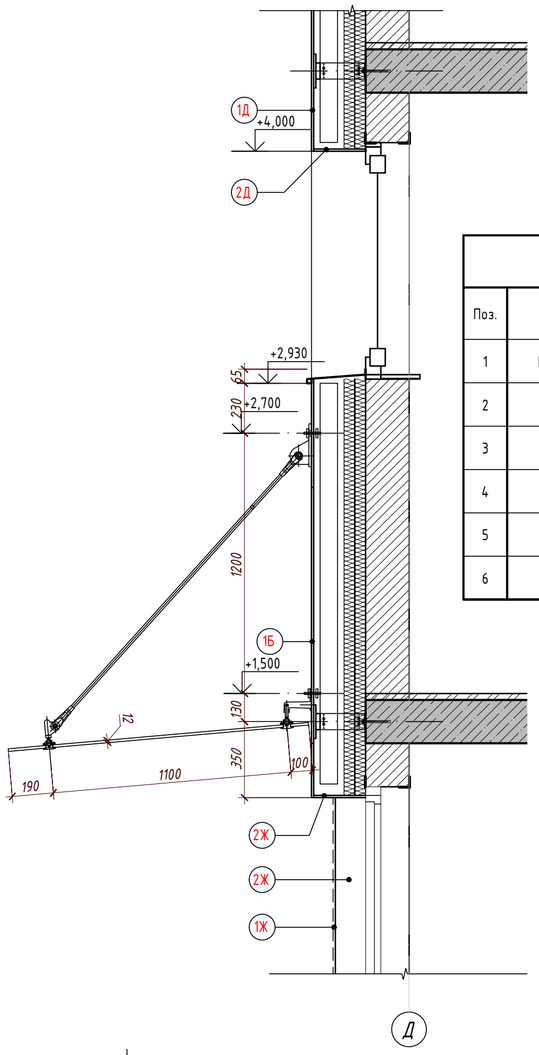


## СПЕЦИФИКАЦИЯ ДЕТАЛЕЙ КОЗЫРЬКА

| Поз. | | Наименование | Кол-во (шт.) | Масса (кг) | Примечание |
|---|---|---|---|---|---|
| 1 | ГОСТ 30698-2014 | Стекло закаленное триплекс 6+6 мм, 2700х1100 мм | 1 | | |
| 2 | | Крепление CF-01 | 3 | | |
| 3 | | Крепление CF-02 | 3 | | |
| 4 | | Крепление CF-03 | 3 | | |
| 5 | | Резьбовая тяга CF-06, L=1500 мм | 3 | | резьба М14 |
| 6 | | Наконечник CF-07 | 6 | | резьба М14 |

*Комплект крепления рутеля. к тяге CF-01*

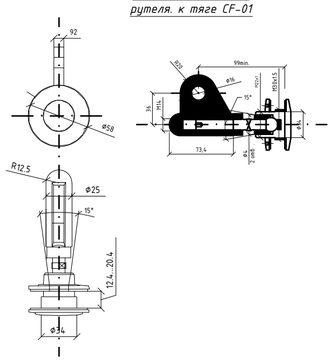


*Комплект крепления рутеля. к стене CF-03*

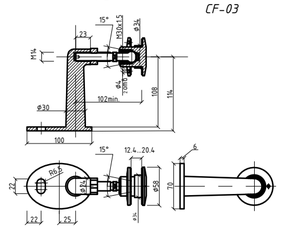


*Тяга M14 CF-06*

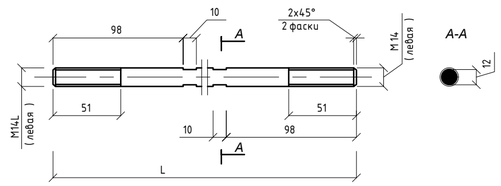


*Наконечник для тяги M14 CF-07L (левый)*

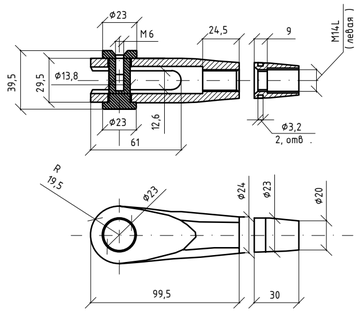


*Наконечник для тяги M14 CF-07R (правый)*

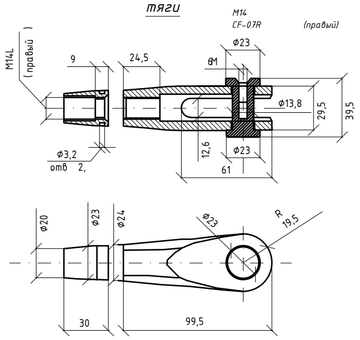


*Кронштейн крепления тяги к стене CF-02*

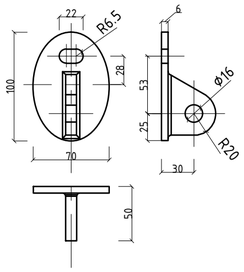


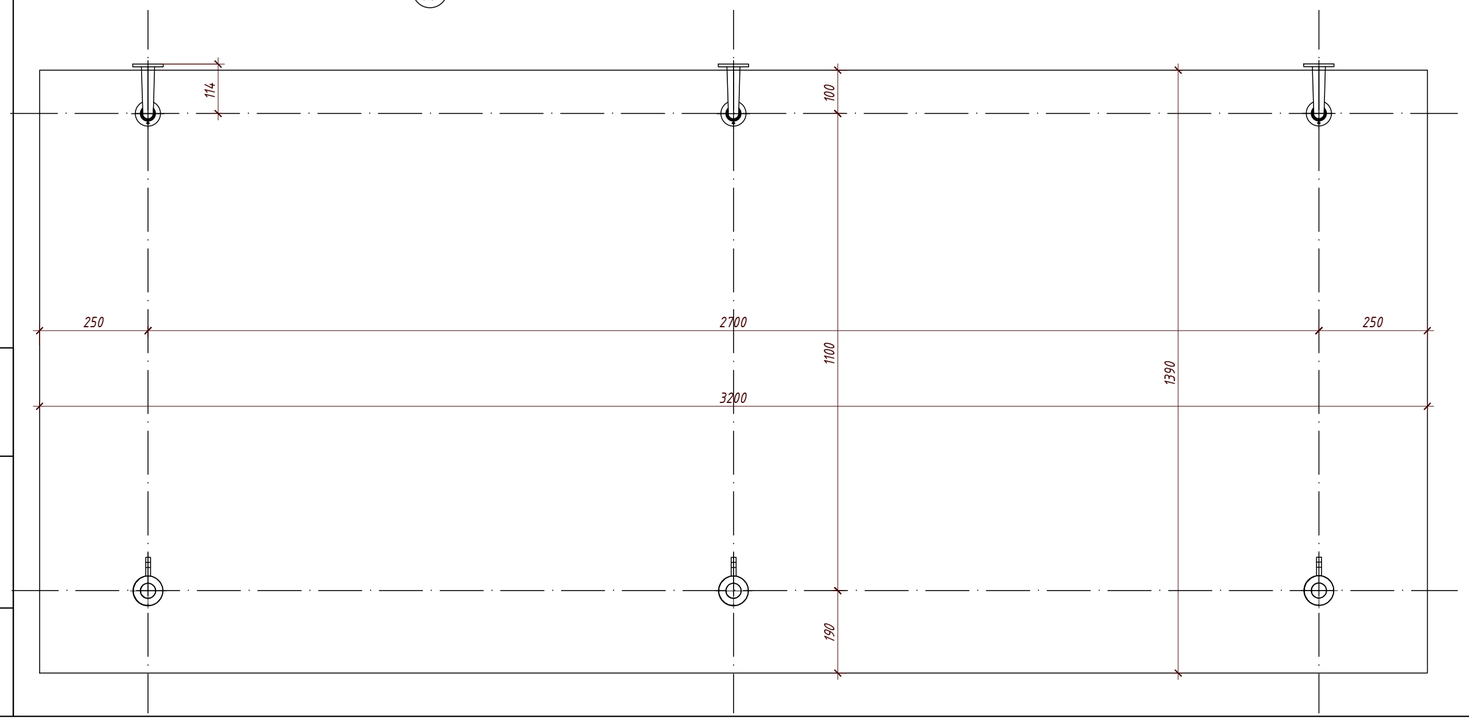


## *Спецификация расхода материалов*

| № | Обозначение | Наименование | Кол. | Масса ед.,кг | Приме-чание |
|---|---|---|---|---|---|
| | | Козырек №1 | 1 | | |
| 1 | Системы остекления "СПАЙДЕР" | Комплект крепления к тяге CF-01 | 4 | | |
| 2 | Системы остекления "СПАЙДЕР" | Комплект креп. к тяге двухпалый CF-01 | 2 | | |
| 3 | Системы остекления "СПАЙДЕР" | Наконечник для тяги(левый) M14 CF-07L | 6 | | |
| 4 | Системы остекления "СПАЙДЕР" | Тяга, длиной 1900мм. M14 CF-06 | 5 | | |
| 5 | Системы остекления "СПАЙДЕР" | Комплект крепления к стене CF-03 | 6 | | |
| 6 | Системы остекления "СПАЙДЕР" | Комплект креп. к стене двухпалый CF-03 | 2 | | |
| 7 | Системы остекления "СПАЙДЕР" | Кронштейн крепления тяги к стене CF-02 | 8 | | |
| 8 | Системы остекления "СПАЙДЕР" | Наконечник для тяги M14 CF-07R(прав.) | 8 | | |
| 9 | ГОСТ 24379 | Анкер для высоких нагрузок | 10 | | |
| 10 | Системы остекления "СПАЙДЕР" | Стекло закаленное-12мм | 1 | | S=4,48 м2 |

Взам. инв.N

Подпись и дата

Инв.N подл.

| Изм. | Кол.уч. | Лист | N док. | Подпись | Дата |
|---|---|---|---|---|---|
| ГИП | | Крутова И.П. | | | |
| ГАП | | Сырбу И. | | | |
| Проверил | | Сырбу И. | | | |
| Разработал | | Пирвердиев Г. | | | |
| Н.контроль | | Крутова И.П. | | | |

230054/00-34.2С- АС

«Разработка проектно-сметной документации на строительство 90 квартирного многоэтажного жилого дома, расположенного по адресу: область Ұлытау, город Жезказган, ул. Алашахана 34С» (без благоустройства)

Блок 34.2 С

| Стадия | Лист | Листов |
|---|---|---|
| РП | 54 | 62 |

Козырек К-1

ТОО "INK Architects (Ай Эн Кей Архитектс)"

Формат А2

## УЗЕЛ 10
Устройство фасада в месте разрыва блоков 1Т и 2Т

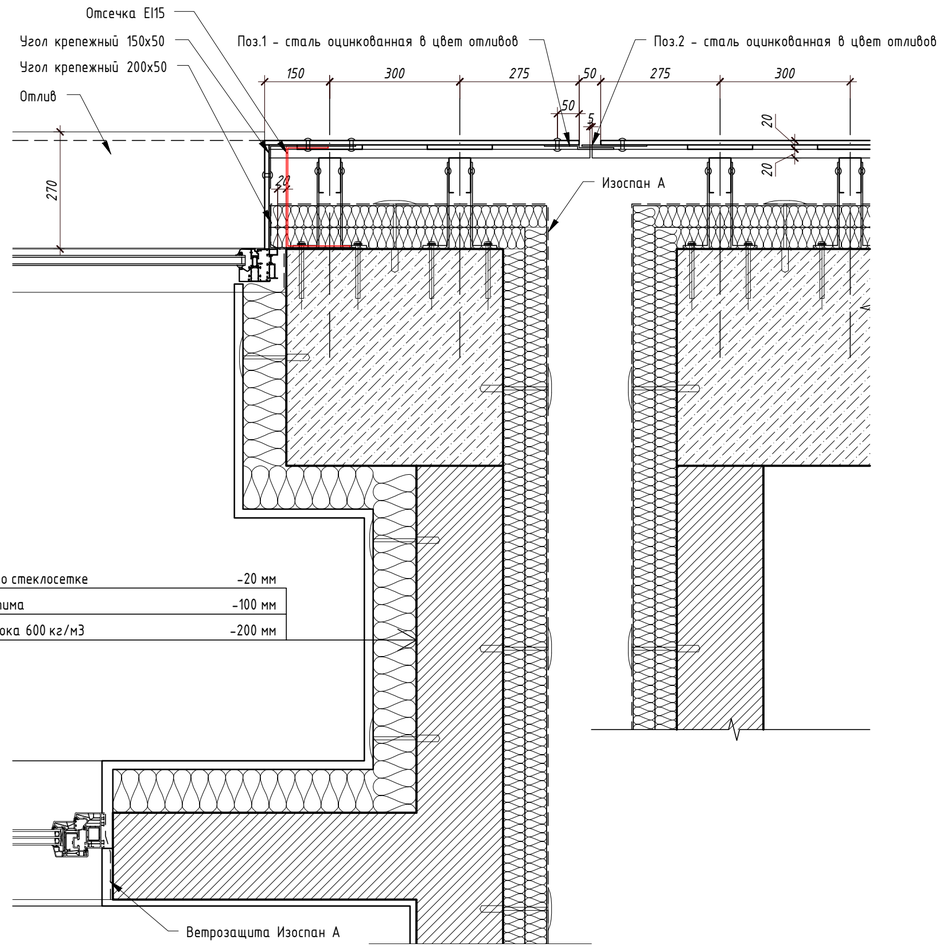


Стена Тип 1.2

| | |
|---|---|
| Минеральная шткатурка по стеклосетке | -20 мм |
| Rockwool Фасад Баттс Оптима | -100 мм |
| Стена наружная из газоблока 600 кг/м3 | -200 мм |

## УЗЕЛ 9
Устройство фасада на углах здания

Стена Тип 1.1

| | |
|---|---|
| Фиброцементная панель | -10 мм |
| Воздушный зазор/подсистема навески фасада | -140 |
| Ветрозащитная мембрана Изоспан А | |
| Утеплитель минераловатный 80кг/м3 | -50 мм |
| Утеплитель минераловатный 50кг/м3 | --50 мм |
| Стена наружная из газоблока 600 кг/м3 | -200 |

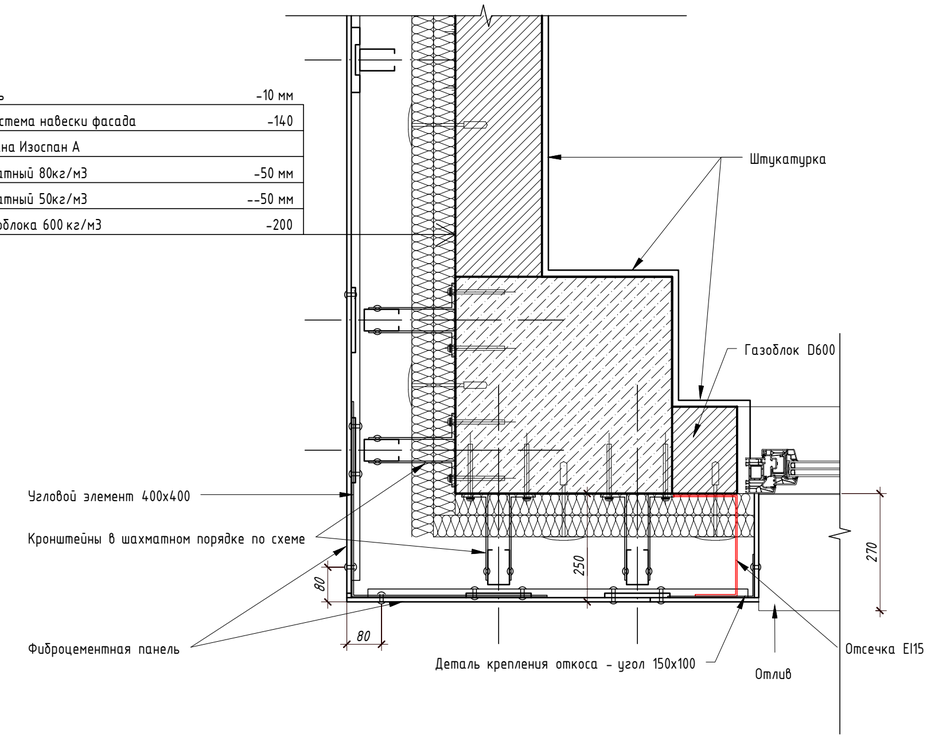


Схема установки угловых кронштейнов

Угловой элемент крепления -эскиз

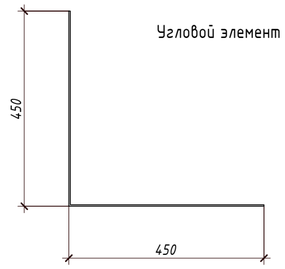


| Взам. инв.N | Подпись и дата | Инв.N подл. |
|---|---|---|
| | | |

| Изм. | Кол.уч. | Лист | N док. | Подпись | Дата | 230054/00-34.2С- АС | | |
|---|---|---|---|---|---|---|---|---|
| | | | | | | «Разработка проектно-сметной документации на строительство 90 квартирного многоэтажного жилого дома, расположенного по адресу: область Ұлытау, город Жезказган, ул. Алашахана 34С» (без благоустройства) | | |
| ГИП | | Крутова И.П. | | | | Блок 34.2 С | Стадия | Лист | Листов |
| ГАП | | Сырбу И. | | | | | РП | 55 | 62 |
| Проверил | | Сырбу И. | | | | | | | |
| Разработал | | Пирвердиев Г. | | | | Узлы 9,10 | ТОО "INK Architects (Ай Эн Кей Архитектс)" | | |
| Н.контроль | | Крутова И.П. | | | | | | | |

Формат А2

Эскиз крышки парапета тип 1.1.




Покрытие состав 1.1

| | |
|---|---|
| Техноэласт ЭКП | -1 слой |
| Мембрана Унифлекс ВЕНТ П | -3,5 мм |
| Праймер битумный Технониколь №8 | -50 мм |
| ЦПС М150 армированная сеткой Ø2,5 Вр - 100х100 | -50 мм |
| Керамзитобетон 500 кг/м3 | -50-200 мм |
| Плита перекрытия Ж/Б С25 | -200 мм |

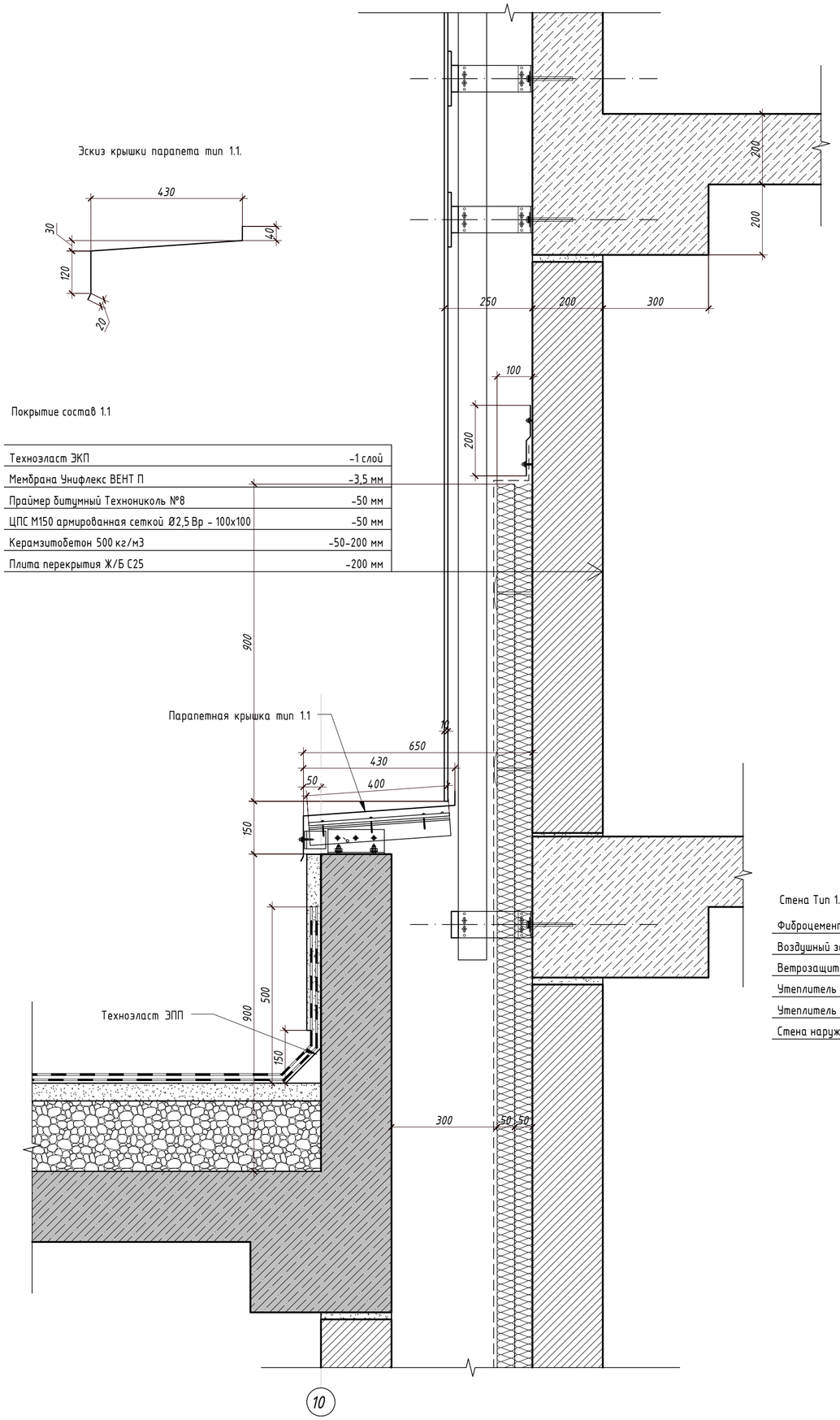


Стена Тип 1.1

| | |
|---|---|
| Фиброцементная панель | -10 мм |
| Воздушный зазор/подсистема навески фасада | -140 |
| Ветрозащитная мембрана Изоспан А | |
| Утеплитель минераловатный 80кг/м3 | -50 мм |
| Утеплитель минераловатный 50кг/м3 | --50 мм |
| Стена наружная из газоблока 600 кг/м3 | -200 |

10

УЗЕЛ 12

Сопряжение покрытий кровли тип 1.1 и тип 1.7

Покрытие состав 1.1

| | |
|---|---|
| Техноэласт ЭКП | -1 слой |
| Мембрана Унифлекс ВЕНТ П | -3,5 мм |
| Праймер битумный Технониколь №8 | -50 мм |
| ЦПС М150 армированная сеткой Ø2,5 Вр - 100х100 | -50 мм |
| Керамзитобетон 500 кг/м3 | -50-200 мм |
| Плита перекрытия Ж/Б С25 | -200 мм |

Покрытие состав 1.7

| | |
|---|---|
| -1 слоя | Техноэласт Декор |
| -2 слоя | Обмазочная гидроизоляция Технониколь AquaMast |
| -50 мм | ЦПС М100 армированная сеткой Ø2 Вр - 50х50 |
| -150 мм | CARBON PROF |
| -200 мм | Перекрытие Ж/Б С25 |

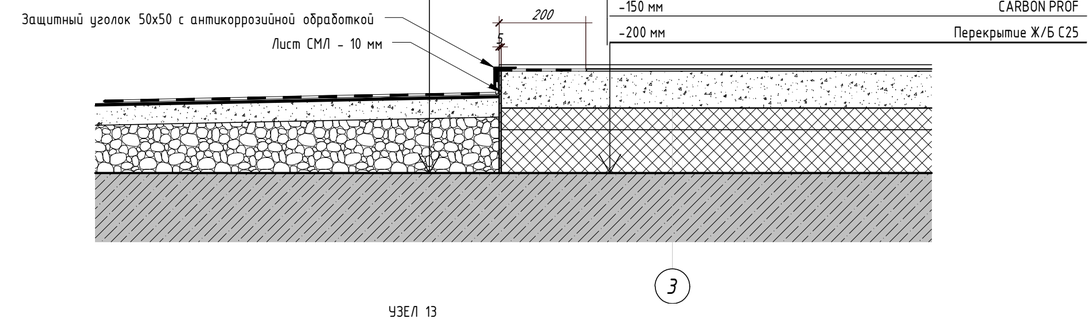


3

УЗЕЛ 13

Примыкание покрытия чердака к внешним стенам

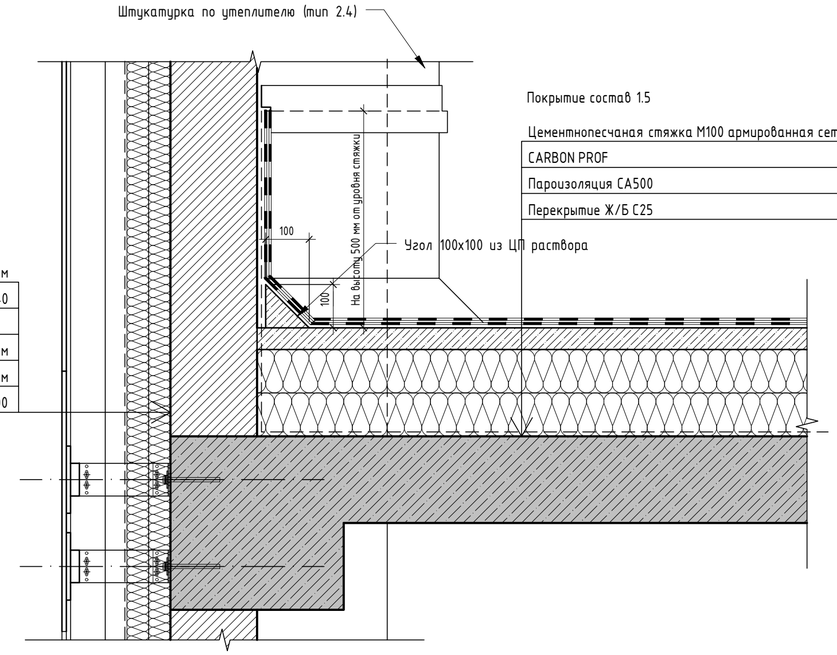


Покрытие состав 1.5

| | |
|---|---|
| Цементнопесчаная стяжка М100 армированная сеткой Вр 1,5-50х50 | -50 мм |
| CARBON PROF | -150 мм |
| Пароизоляция СА500 | -1 слой |
| Перекрытие Ж/Б С25 | -200 |

| | | | | | | | | |
|---|---|---|---|---|---|---|---|---|
| | | | | | | 230054/00-34.2С- АС | | |
| | | | | | | «Разработка проектно-сметной документации на строительство 90квартирного многоэтажного жилого дома, расположенного по адресу: область Ұлытау, город Жезказган, ул. Алашахана 34С» (без благоустройства) | | |
| Изм. | Кол.уч. | Лист | N док. | Подпись | Дата | | | |
| ГИП | | Крутова И.Г. | | | | Блок 34.2 С | Стадия | Лист | Листов |
| ГАП | | Сырбу И. | | | | | РП | 56 | 63 |
| Проверил | | Сырбу И. | | | | | | | |
| Разработал | | Пирвердиев Г. | | | | Узлы 11, 12, 13 | ТОО "INK Arhitects (Ай Эн Кей Архитектс)" | | |
| Н.контроль | | Крутова И.Г. | | | | | | | |

Взам. инв.N

Подпись и дата

Инв.N подл.

Формат А2

## Крыльцо 2 - фрагмент плана

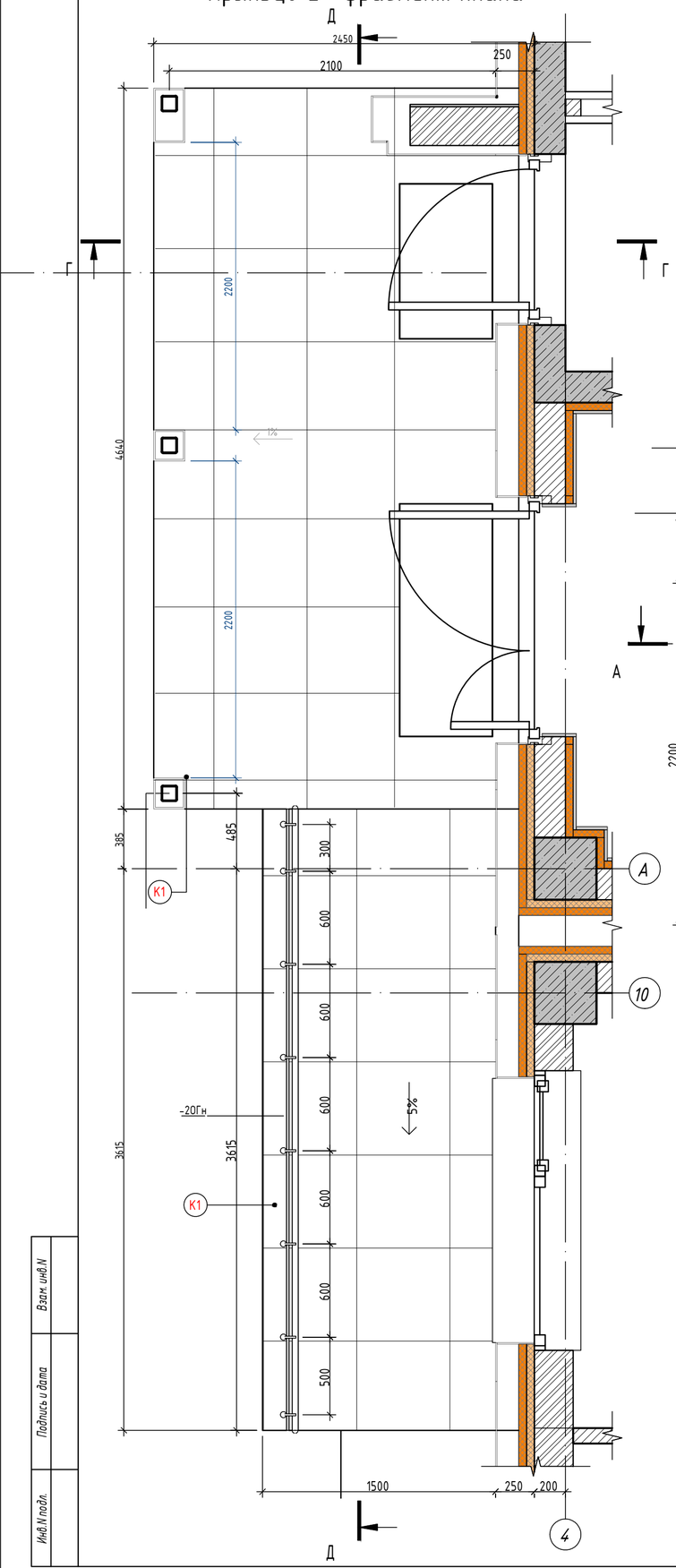


## Крыльцо 1 - фрагмент плана

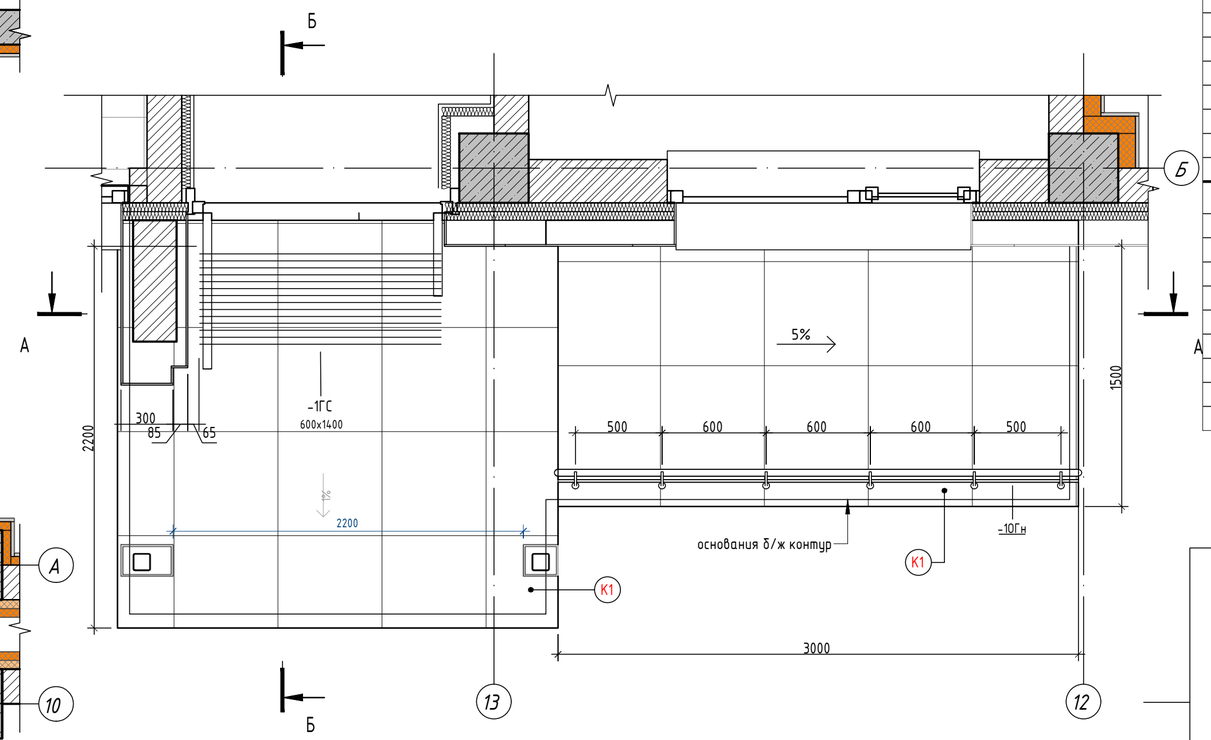


## СПЕЦИФИКАЦИЯ ДЕТАЛЕЙ НАРУЖНЫХ ОГРАЖДЕНИЙ ОГн-1-3

| Поз. | | Наименование | Кол-во (шт.) | Масса (кг) | Примечание |
|---|---|---|---|---|---|
| | | ОГн-1 | | | |
| 1 | ГОСТ 9941-81 | Стойка труба 38.1х1.5 AISI304 H=870 | 6 шт. | 1,199 | |
| 2 | ГОСТ 9941-81 | Держатель поручня D12 50х80 | 6 шт. | | |
| 3 | ГОСТ 9941-81 | Держатель поручня D12 75х75 | 6 шт. | | |
| 4 | | Крышка держателя стойки | 6 шт. | | |
| 5 | ГОСТ 9941-81 | Труба 50.8х1.50 AISI304 | 3 п/м | 0,0046 | |
| 6 | | Наконечник трубы полусфера D50.8 | 2 | 0,061 | |
| 7 | ГОСТ 9941-81 | Труба D12х1 AISI304 | 3 п/м | 0,276 | |
| 8 | ГОСТ 9941-81 | Труба 40х1 AISI304 | 3 п/м | 1,451 | |
| 9 | | Наконечник трубы полусфера D40 | 14 | 0,019 | |
| | | ОГн-2 | | | |
| 1 | ГОСТ 9941-81 | Стойка труба 38.1х1.5 AISI304 H=870 | 8 шт. | 1,199 | |
| 2 | ГОСТ 9941-81 | Держатель поручня D12 50х80 | 8 шт. | | |
| 3 | ГОСТ 9941-81 | Держатель поручня D12 75х75 | 8 шт. | | |
| 4 | | Крышка держателя стойки | 8 шт. | | |
| 5 | ГОСТ 9941-81 | Труба 50.8х1.50 AISI304 | 4 п/м | 0,0046 | |
| 6 | | Наконечник трубы полусфера D50.8 | 2 | 0,061 | |
| 7 | ГОСТ 9941-81 | Труба D12х1 AISI304 | 4 п/м | 0,276 | |
| 8 | ГОСТ 9941-81 | Труба 40х1 AISI304 | 4 п/м | 1,451 | |
| 9 | | Наконечник трубы полусфера D40 | 2 | 0,019 | |
| | | ОГн-3 | | | |
| 1 | ГОСТ 9941-81 | Стойка труба 38.1х1.5 AISI304 H=870 | 3 шт. | 1,199 | |
| 2 | ГОСТ 9941-81 | Держатель поручня D12 50х80 | 3 шт. | | |
| 3 | ГОСТ 9941-81 | Держатель поручня D12 75х75 | 3 шт. | | |
| 4 | | Крышка держателя стойки | 3 шт. | | |
| 5 | ГОСТ 9941-81 | Труба 50.8х1.50 AISI304 | 1.2 п/м | 0,0046 | |
| 6 | | Наконечник трубы полусфера D50.8 | 2 | 0,061 | |
| 7 | ГОСТ 9941-81 | Труба D12х1 AISI304 | 1.2 п/м | 0,276 | |
| 8 | ГОСТ 9941-81 | Труба 40х1 AISI304 | 1.2 п/м | 1,451 | |
| 9 | | Наконечник трубы полусфера D40 | 2 | 0,019 | |

## Крыльцо 3 - фрагмент плана

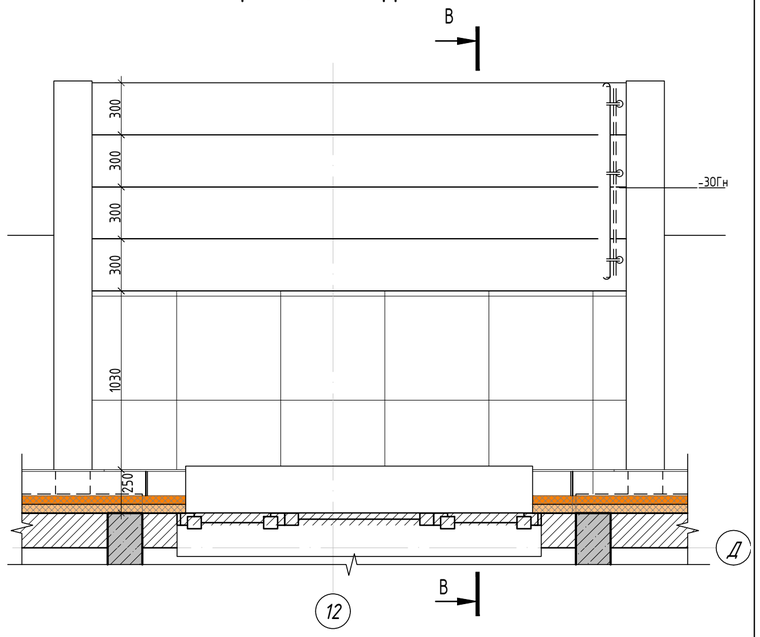


| Изм. | Кол.уч. | Лист | N док. | Подпись | Дата |
|---|---|---|---|---|---|
| ГИП | | Крутова И.Г. | | | |
| ГАП | | Сырбу И. | | | |
| Проверил | | Сырбу И. | | | |
| Разработал | | Пирвердиев Г. | | | |
| Н.контроль | | Крутова И.Г. | | | |

230054/00-34.2С- АС

«Разработка проектно-сметной документации на строительство 90квартирного многоэтажного жилого дома, расположенного по адресу: область Ұлытау, город Жезказган, ул. Алашахана 34С» (без благоустройства)

Блок 34.2 С

| Стадия | Лист | Листов |
|---|---|---|
| РП | 57 | 62 |

Устройство крылец 1,2,3

ТОО "INK Architects (Ай Эн Кей Архитектс)"

Взам. инв.N

Подпись и дата

Инв.N подл.

Формат А2

## Узел 15

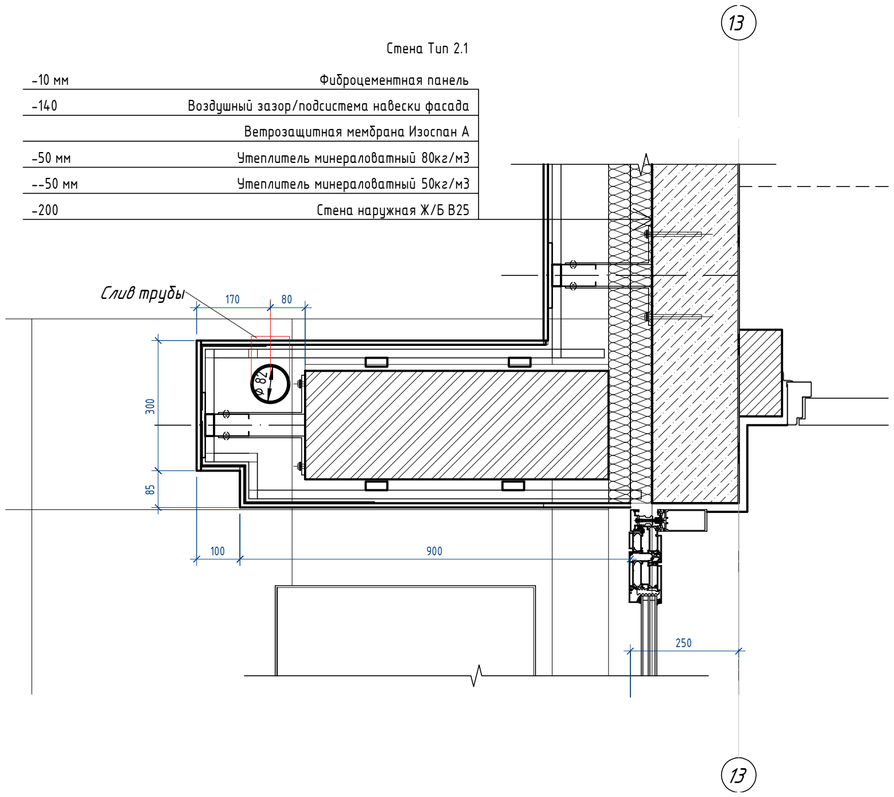


## Узел 16

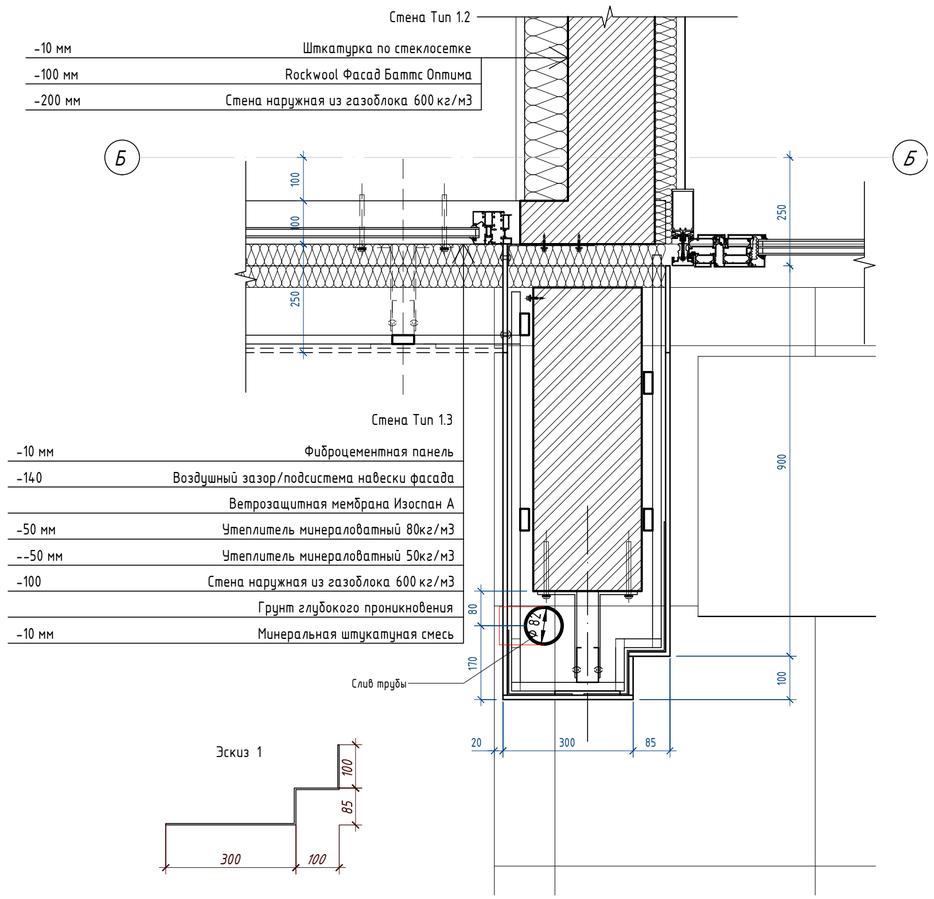


Эскиз 1




Примечания:
1. Лист смотреть совместно с отделочными планами л. АС-8
2. Устройство чистых полов производить после прокладки скрытых в полу сантехнических и электротехнических коммуникаций.
3. Полы в санузлах выполнить на 20 мм ниже уровня пола основных помещений. Гидроизоляцию полов выполнить непрерывно по всей площади помещений, завести на стены на 300 мм и вывести за порог смежного помещения на 500 мм.
4. Керамическую плитку в покрытиии пола применить с шероховатой поверхностью, исключающей скольжение.

| | | | | | | |
|---|---|---|---|---|---|---|
| | | | | | | 230054/00-34.2С- АС |
| | | | | | | «Разработка проектно-сметной документации на строительство 90квартирного многоэтажного жилого дома, расположенного по адресу: область Ұлытау, город Жезказган, ул. Алашахана 34С» (без благоустройства) |
| Изм. | Кол.уч. | Лист | N док. | Подпись | Дата | |
| ГИП | | Крутова И.П. | | | | Блок 34.2 С — Стадия: РП; Лист: 58; Листов: 63 |
| ГАП | | Сырбу И. | | | | |
| Проверил | | Сырбу И. | | | | |
| Разработал | | ПирвердиевГ. | | | | Узлы 15,16,17. Узел пола в тепловом пункте, насосная |
| Н.контроль | | Крутова И.П. | | | | ТОО "INK Arhitects (Ай Эн Кей Архитектс)" |

Взам. инв.N

Подпись и дата

Инв.N подл.

Формат А2

## Сечение А-А

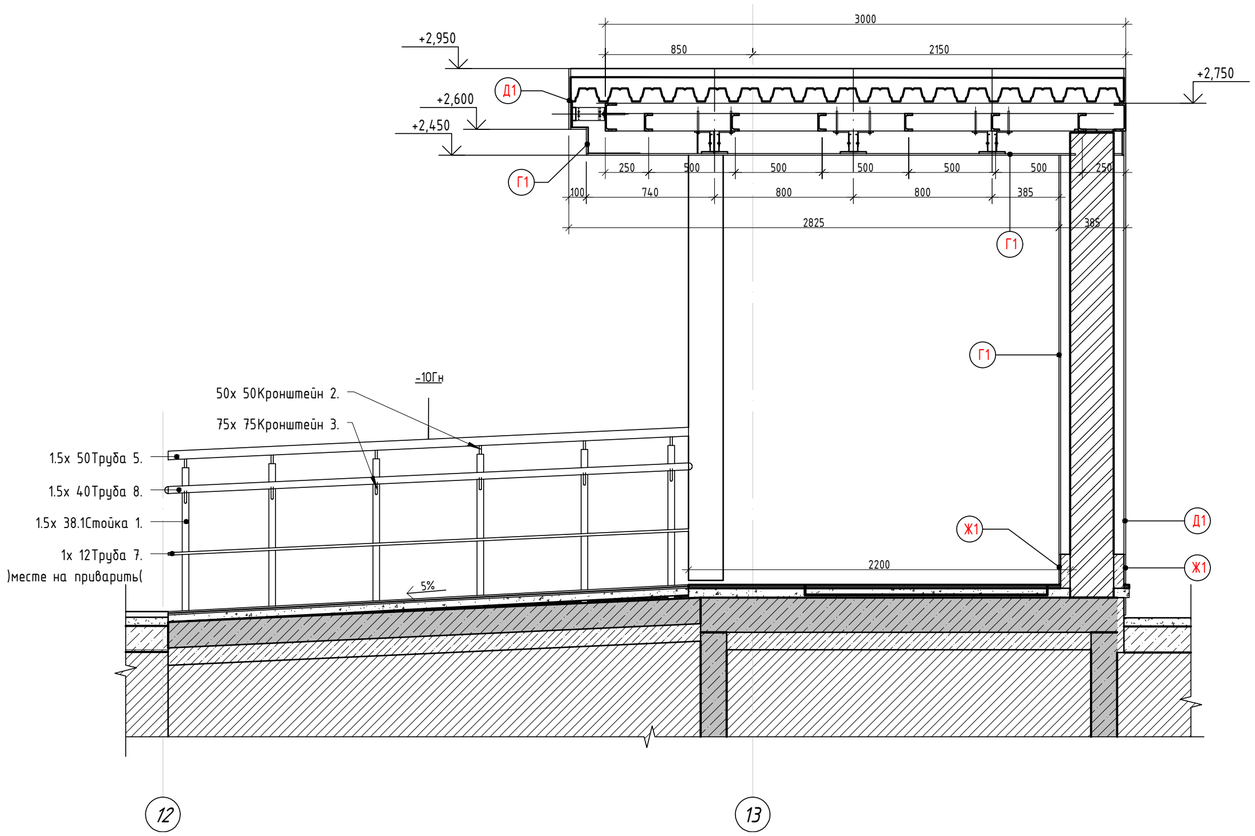


## Сечение Б-Б

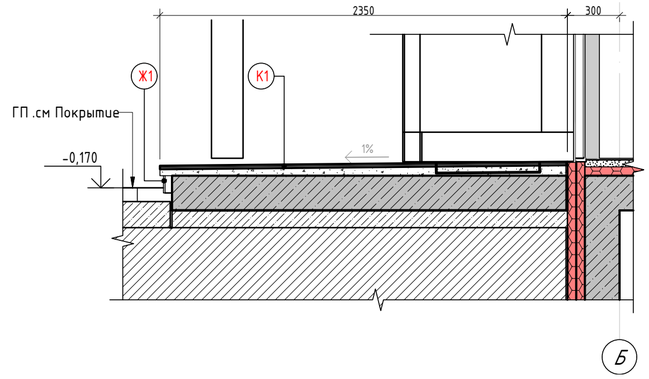


## Сечение В-В

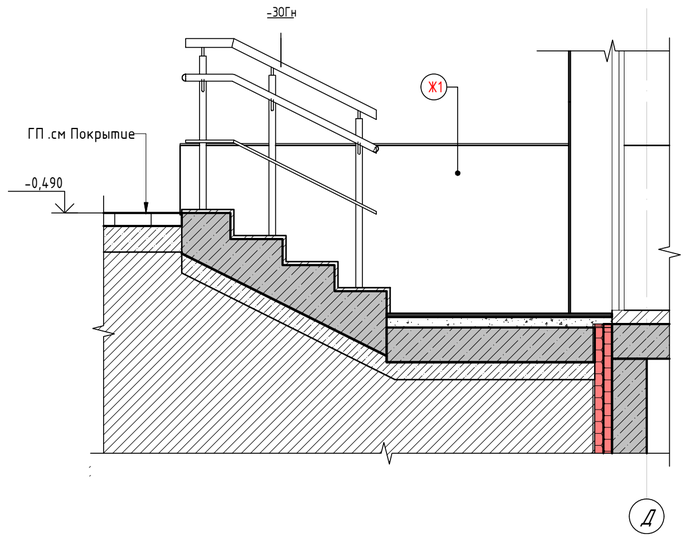


## Сечение Д-Д

1.8состав Покрытие

| | |
|---|---|
| поверхностью нескользящей с Керамогранит | мм -10 |
| плиточный Клей | мм -5 |
| 100х - 100Вр Ø2,5сеткой армированная 150М ЦПС | -45 |
| Aquamast гидроизоляция Обмазочная | слоя -2 |
| 25С Б/Ж -крыльца Конструкция | переменная- |

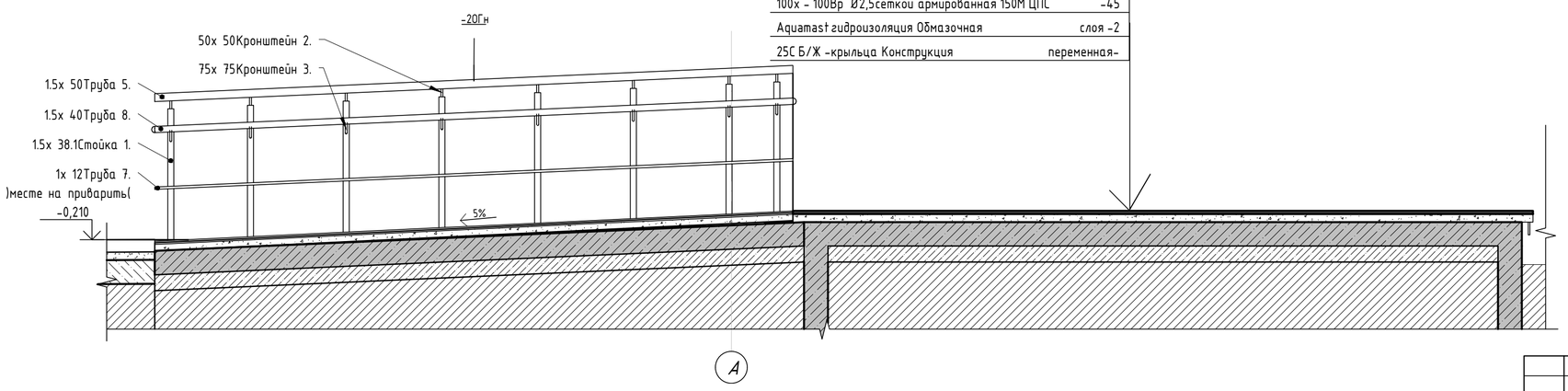


## Сечение Г-Г

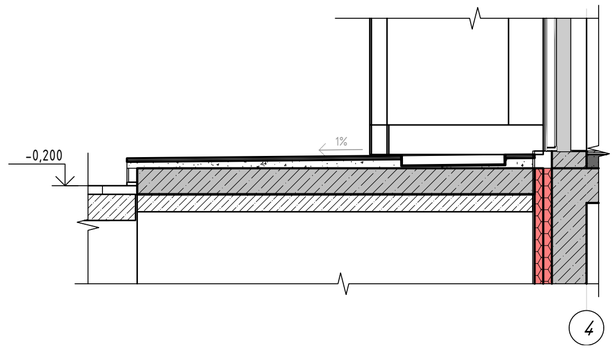


| Взам. инв.N | Подпись и дата | Инв.N подл. |
|---|---|---|
| | | |

| Изм. | Кол.уч. | Лист | N док. | Подпись | Дата | 230054/00-34.2С- АС | | |
|---|---|---|---|---|---|---|---|---|
| | | | | | | «Разработка проектно-сметной документации на строительство 90квартирного многоэтажного жилого дома, расположенного по адресу: область Ұлытау, город Жезказган, ул. Алашахана 34С» (без благоустройства) | | |
| ГИП | | Крутова И.П. | | | | Блок 34.2 С | Стадия | Лист | Листов |
| ГАП | | Сырбу И. | | | | | РП | 59 | 62 |
| Проверил | | Сырбу И. | | | | | | | |
| Разработал | | Пирвердиев Г. | | | | Крыльцо 1 - сечения А-А, Б-Б, В-В, Г-Г, Д-Д | ТОО "INK Architects (Ай Эн Кей Архитектс)" | |
| Н.контроль | | Крутова И.П. | | | | | | |

Формат А2

Техническое задание
на разработку НФС с ВЗ
(навесная фасадная системы с воздушным зазором)
наобъекте
«Разработкапроектно-сметнойдокументациинастроительствомногоэтажногожилогодомапоул. Алашахана, 34С , г.Жезказган» (безблагоустройствااناروجنىنىڭىنىڭىنىڭ

## Фрагмент плана

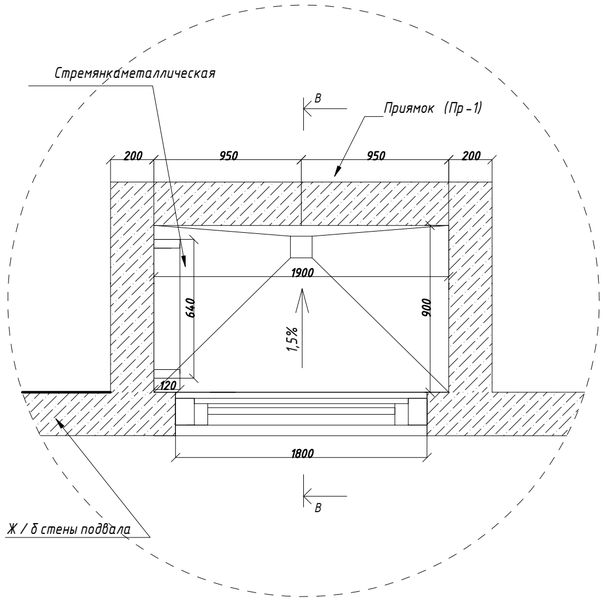


## Сечение В-В

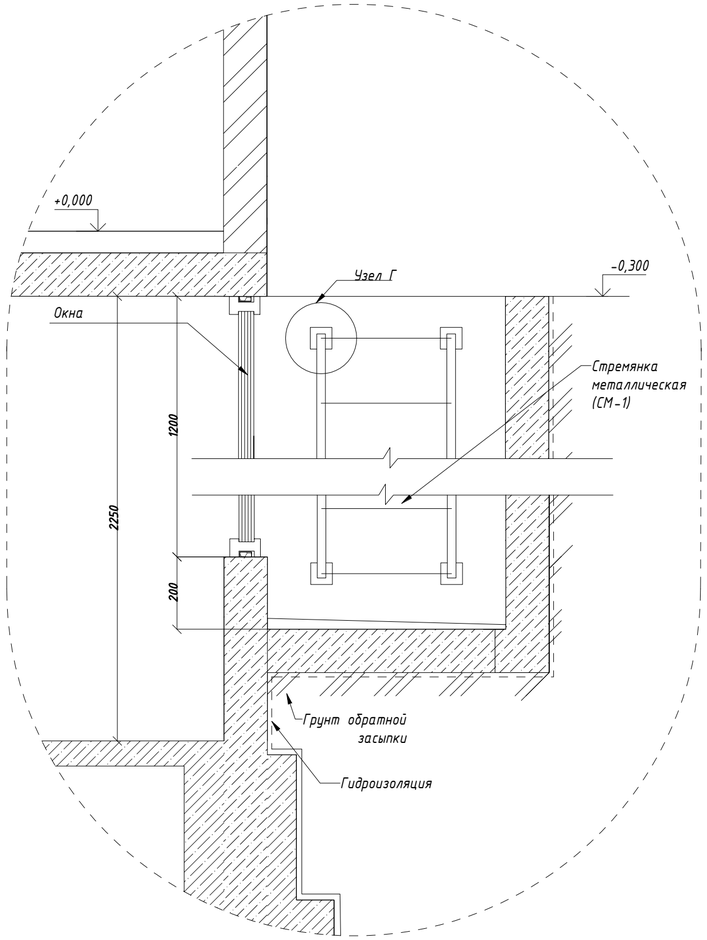


## Спецификация материалов на устройство расход на один СМ

| Поз. | Обозначение | Наименование | Кол. шт. | Масса ед.кг | Приме - чание |
|---|---|---|---|---|---|
| | | Стремянка металлическая-СМ | 4 | 21,33 | 85,32 кг |
| 1 | ГОСТ 34028-2016 | Арматура Ø8 А240 L=600 мм | 5 | 2,36 | 11,8 кг |
| 2 | ГОСТ 8639-82 | Труба стальная 40х 40 х 3,0 мм .L=1200 мм. | 2 | 3,96 | 7,92 кг |
| 3 | ГОСТ 19903-2015 | Лист 150х150 х 4,0 мм. | 4 | 0,706 | 2,83 кг |
| 4 | ГОСТ 7798-70 | Анкер М 10 х 100 | 16 | 0,071 | 1,14 кг |

Расход материалов для стен приямков и отделки пола

| Поз. | Обозначение | Наименование | Кол-во | Объем | Примечание |
|---|---|---|---|---|---|
| 1 | Приямок-1 | Морозостойкая фасадная краска м2. | 4 шт | 2,06 | 8,24 |
| 2 | Отделка пола | Стяжка из цементно-песчаного раствора М-150армированная 4 Вр150х50-85 мм. м2 | 4 шт | 1,71 | 6,84 |

## Вид сверху

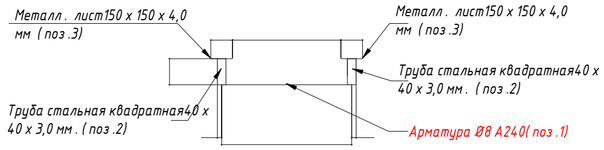


## Узел Г
## (крепление СМ-1) М 1:10

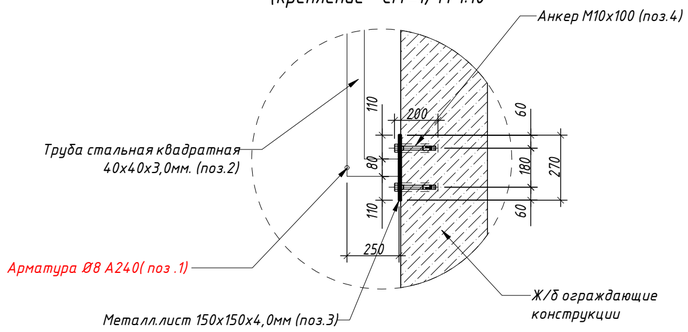


## Вид спереди

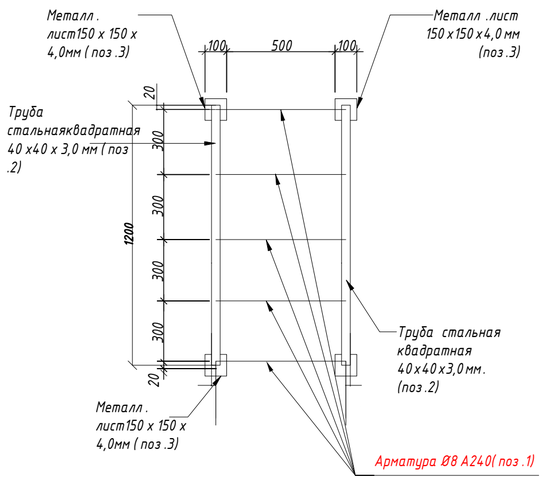


## Вид сбоку

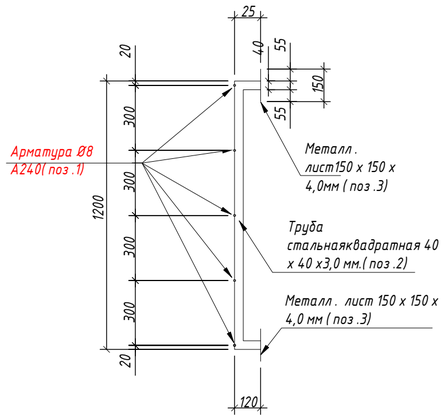


Примечание
1.Сварка аргонодуговая по ГОСТ 14771-76* с присадочной проволокой СВ-07Х19Н10Б ГОСТ 2246-70.
2.В труднодоступных местах сварка дуговая по ГОСТ 5264-80*. Электрод Э50А ГОСТ 9467-75*.
3. Высота катета равна наименьшей толщине свариваемых деталей.

| Изм. | Кол.уч. | Лист | N док. | Подпись | Дата | 230054/00-34.2С- АС | | |
|---|---|---|---|---|---|---|---|---|
| | | | | | | «Разработка проектно-сметной документации на строительство 90 квартирного многоэтажного жилого дома, расположенного по адресу: область Ұлытау, город Жезказган, ул. Алашахана 34 С» (без благоустройства) | | |
| ГИП | | Крутова И.Г. | | | | Блок 34.2 С | Стадия | Лист | Листов |
| ГАП | | Сырбу И. | | | | | РП | 61 | 63 |
| Проверил | | Сырбу И. | | | | | | | |
| Разработал | | Пирвердиев Г. | | | | Приямок-П1. Стремянка металлическая для прямка (См-1) | ТОО "INK Arhitects (Ай Эн Кей Архитектс)" | | |
| Н.контроль | | Крутова И.Г. | | | | | | | |

Взам. инв.N

Подпись и дата

Инв.N подл.

Формат А2

## Сечение В-В. П-2

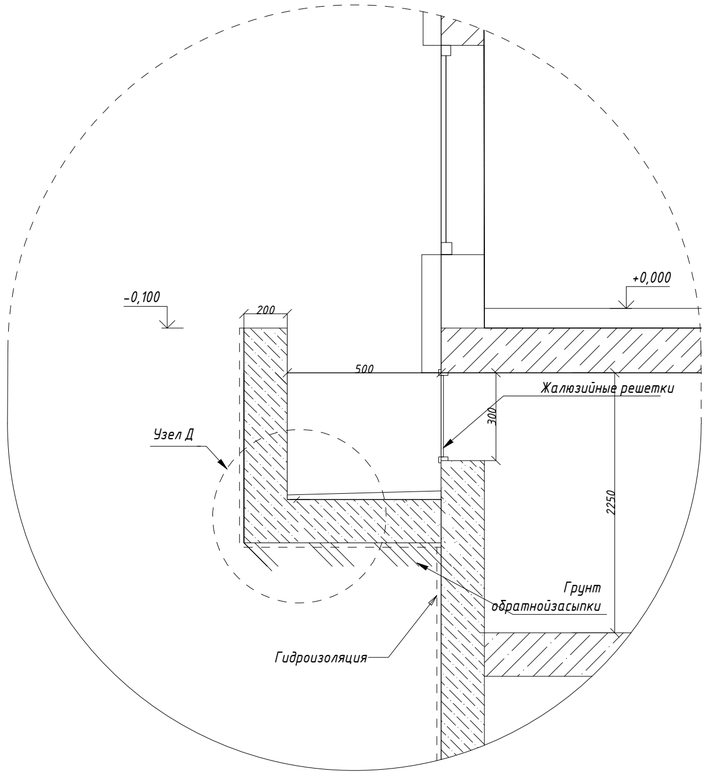


## Сечение В-В. П-3

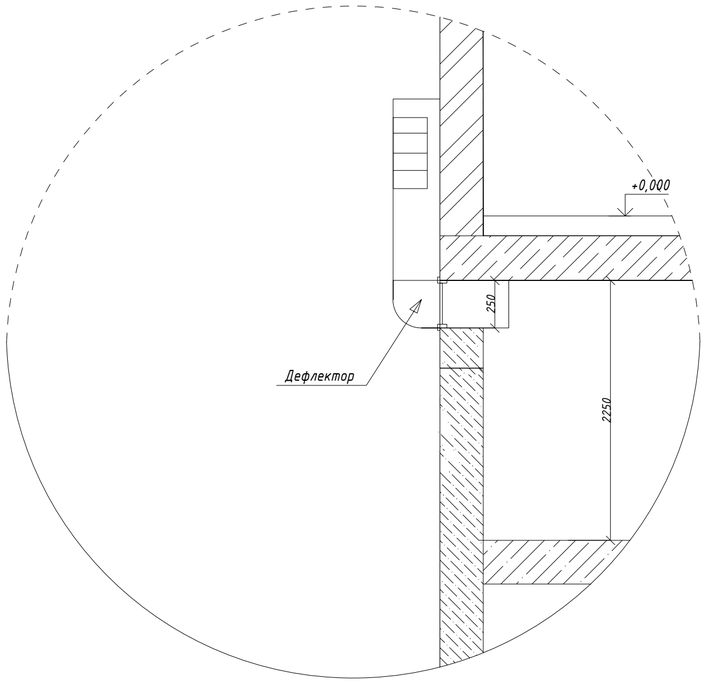


## Фрагмент плана П-3

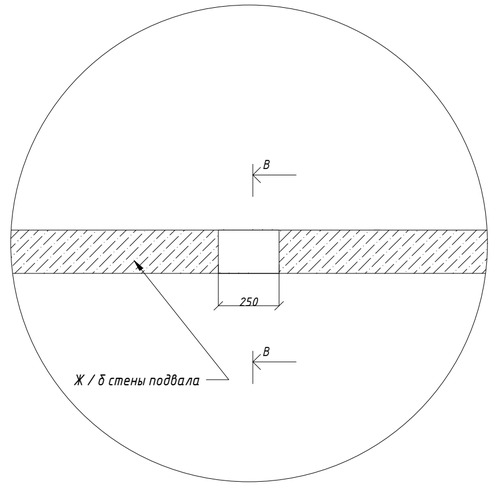


## Фрагмент плана П-2

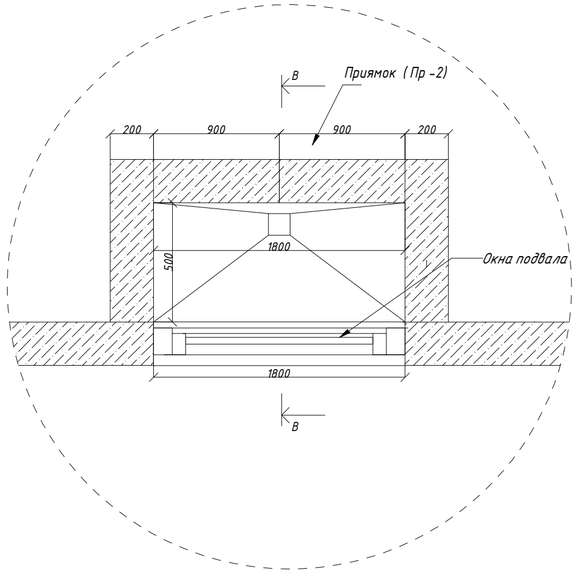


Расход материалов для стен приямков,отделки пола, дефлекторов

| Поз . | Обозначение | Наименование | Кол-во | Объем | Примечание |
|---|---|---|---|---|---|
| 1 | Приямок-2 | Морозостойкая фасадная краска м2. | 4 шт | 2,06 | 8,24 |
| 2 | Отделка пола | Стяжка из цементно-песчаного раствора М-150армированная 4 Вр1 50х50-85 мм. м2 | 4 шт | 0,9 | 3,6 |
| 3 | Дефлектор | ROSS дефлектор 200: Ф-204 мм | 3 шт | 1,5 | 3,0 п.м |

Примечание
1.Сварка аргонодуговая по ГОСТ 14771-76* с присадочной проволокой СВ-07Х19Н10Б ГОСТ 2246-70.
2.В труднодоступных местах сварка дуговая по ГОСТ 5264-80*. Электрод Э50А ГОСТ 9467-75*.
3. Высота катета равна наименьшей толщине свариваемых деталей.

| Изм. | Кол.уч. | Лист | N док. | Подпись | Дата | 230054/00-34.2С- АС | | |
|---|---|---|---|---|---|---|---|---|
| | | | | | | «Разработка проектно-сметной документации на строительство 90 квартирного многоэтажного жилого дома, расположенного по адресу: область Ұлытау, город Жезказган, ул. Алашахана 34 С» (без благоустройства) | | |
| ГИП | | Крутова И.Г. | | | | Блок 34.2 С | Стадия | Лист | Листов |
| ГАП | | Сырбу И. | | | | | РП | 62 | 63 |
| Проверил | | Сырбу И. | | | | | | | |
| Разработал | | Пирвердиев Г. | | | | Приямок-П2, дефлекторы | ТОО "INK Architects (Ай Эн Кей Архитектс)" | | |
| Н.контроль | | Крутова И.Г. | | | | | | | |

Взам. инв.N

Подпись и дата

Инв.N подл.

Формат А2