ТОО “INK Architects”
ГСЛ № 22020996

«Разработка проектно-сметной документации на строительство 90 квартирного многоэтажного жилого дома, расположенного по адресу: область Ұлытау, город Жезказган, ул. Алашахана 34С» (без благоустройства)

РАБОЧИЙ ПРОЕКТ

Доступность для лиц с инвалидностью и других маломобильных групп населения.

ОДИ

Том 4

Директор Сагинбаев Р.М.

Главный инженер проекта Крутова И. Г.

Астана 2023 г.

Состав рабочего проекта
«Разработка проектно-сметной документации на строительство 90 квартирного многоэтажного жилого дома, расположенного по адресу: область Ұлытау, город Жезказган, ул. Алашахана 34С» (без благоустройства)

Стадия: РП

Том 1. Отчет об инженерно-геологических изысканиях.
Том 2. Общая пояснительная записка (ОПЗ)
Том 3. Графические материалы.

3.1 Общеплощадочные материалы

Альбом 3.1.1. Генеральный план (ГП)
Альбом 3.1.2. Наружные сети водопровода и канализации (НВК)
Альбом 3.1.3. Тепловые сети (ТС)
Альбом 3.1.3.1. Тепловые сети. Конструкции железобетонные (ТС.КЖ)
Альбом 3.1.4. Наружные сети электроснабжения 0,4 кВ (НЭС)
Альбом 3.1.5. Наружные сети телефонизации (НСС).

3.2 Жилой дом. Блок 34.1 С

Альбом 3.2.1. Архитектурно-строительная часть (АС)
Альбом 3.2.2. Конструкции железобетонные (КЖ)
Альбом 3.2.3. Отопление и вентиляция (ОВ)
Альбом 3.2.4. Водопровод и канализация (ВК)
Альбом 3.2.5 Силовое электрооборудование и электроосвещение (ЭОМ)
Альбом 3.2.6. Слаботочные системы связи (СС)
Альбом 3.2.7 Пожарная сигнализация (ПС)
Альбом 3.2.8 Диспетчеризация инженерных систем (ДИС)
Альбом 3.2.9. Фасадное электроосвещение (ФЭО)

3.3 Жилой дом. Блок 34.2 С

Альбом 3.3.1. Архитектурно-строительная часть (АС)
Альбом 3.3.2. Конструкции железобетонные (КЖ)
Альбом 3.3.3. Отопление и вентиляция (ОВ)
Альбом 3.3.4. Водопровод и канализация (ВК)
Альбом 3.3.5 Силовое электрооборудование и электроосвещение (ЭОМ)
Альбом 3.3.6. Слаботочные системы связи (СС)
Альбом 3.3.7 Пожарная сигнализация (ПС)
Альбом 3.1.2. Фасадное электроосвещение (ФЭО)

Том 4. Мероприятия по обеспечению доступа инвалидов (ОДИ)
Том 5. Сметная документация
Том 6. Книга прайсов
Том 7. Энергетический паспорт проекта
Том 8. Проект организации строительства (ПОС)
Том 9. Паспорт проекта

Содержание

	1.Справка о соответствии проектных решений требованиям нормативных документов	лист 3
	2. Основание для проектирования	лист 4
	3. Перечень мероприятий по обеспечению доступа инвалидов к проектируемому объект	лист 4

1. СПРАВКА О СООТВЕТСТВИИ ПРОЕКТНЫХ РЕШЕНИЙ НОРМАТИВНЫМ ТРЕБОВАНИЯМ

Данный проект разработан в соответствии с действующими нормами и правилами РК и предусматривают мероприятия, обеспечивающие взрывобезопасность и пожаробезопасность при эксплуатации здания. Технические решения, принятые в рабочих чертежах, соответствуют требованиям экологических, санитарно-гигиенических, противопожарных и других норм и правил, обеспечивают безопасную для жизни и здоровья людей эксплуатацию объекта при соблюдении предусмотренных рабочими чертежами мероприятий.

Главный инженер проекта Крутова И. Г.

2. Основание для проектирования.

Рабочий проект «Разработка проектно-сметной документации на строительство 90 квартирного многоэтажного жилого дома, расположенного по адресу: область Ұлытау, город Жезказган, ул. Алашахана 34С» (без благоустройства) выполнен на основании следующих документов:

1. Задания на проектирование, утвержденное Заказчиком.
2. Архитектурно-планировочного задания №KZ92VUA00956298 от «14» августа 2023 г.
3. Кадастрового паспорта на земельный участок с кадастровым номером №25-109-020-155 от 14.08.2023 года.
4. Топографической съемки, выполненной ТОО «GEO-Evolution project».
5. Отчёта по инженерно-геологическим изысканиям, выполненный ТОО «GEO-Evolution project» в 2023 г.
6. Согласованого «Эскизного проекта»
7. Технические условия №б/н от 14.07.2023 г. на подключение к сетям водопровода и сброс стоков от ГУ «Отдел жилищно-коммунального хозяйства, пассажирского транспорта и автомобильных дорог города Жезказган»;
8. Технические условия на подключение к тепловым сетям №б/н от 14.07.2023 года от ГУ «Отдел жилищно-коммунального хозяйства, пассажирского транспорта и автомобильных дорог города Жезказган»;
9. Технические условия на электроснабжение №701 от 13.07.2023 года от ГУ «Отдел жилищно-коммунального хозяйства, пассажирского транспорта и автомобильных дорог города Жезказган»;
10. Технические условия №Д08-3/Л-08/23-028 от 03.08.2023 г. на телефонизацию от АО «Казактелеком».
11. Технические условия для проектирования сетей ливневой канализации за №01-05/459 от 31.07.2023 года, выданные от ГУ «Отдел строительства города Жезказгана»

Проектные решения предусматривают доступность для инвалидов-колясочников и других маломобильных групп населения (далее МГН) на первый этаж здания. Целью выполнения данной работы является создание беспрепятственного и удобного передвижения маломобильных групп населения. Проектом организована возможность доступа всех групп МГН.

Перечень мероприятий по обеспечению доступа инвалидов МГН формируется по результатам проектирования всех разделов.

3. Перечень мероприятий по обеспечению доступа инвалидов к проектируемому объекту.

Рабочим проектом предусмотрены условия беспрепятственного и удобного передвижения всех категорий по территории объекта.

В основу планировочной структуры застраиваемой территории заложен принцип рационального и эффективного использования отведенного земельного участка с оптимальным формированием и размещением на нем объектов, обеспечивающих максимальные удобства граждан в удовлетворении их социально - культурных и бытовых потребностей.

Вертикальная планировка участка решена, исходя из принципа максимального сохранения существующего искусственного рельефа застроенной территории с обеспечением его соответствия функциональному назначению объекта. Для оптимального решения входных групп с учетом потребностей инвалидов и маломобильных граждан количество подъемов в крыльцах и уклоны пандусов приняты минимальными, в связи с чем вертикальная планировка выполнена путем устройства незначительной насыпи.

Проектом предусмотрены следующие элементы городской среды, проектируемые с учетом потребностей инвалидов и маломобильных групп населения в схеме организации

земельного участка:

- ширина пешеходного пути принята 2.25 м в пределах прямой видимости для обеспечения возможности разъезда инвалидов на креслах-колясках.
- продольный уклон путей движения, по которому возможен проезд инвалидов на креслах-колясках, не превышает 5%, поперечный уклон составляет 2%.
- покрытия пешеходных дорожек, тротуаров и пандусов запроектированы из твердых материалов.
- в местах пересечения пешеходных путей с проезжей частью дорог предусмотрены бордюрные пандусы. Бордюрные пандусы на пешеходных переходах должны полностью располагаться в пределах зоны, предназначенной для пешеходов, и не должны выступать на проезжую часть. Перепад высот в местах съезда на проезжую часть превышает 0,015 м.
- прокладка пешеходных путей, обеспечение предупреждающей информации для людей с полной и частичной потерей зрения о приближении к препятствиям изменением фактуры поверхностного слоя покрытия тротуаров, направляющими рельефны-ми полосами и яркой контрастной окраской.
- тактильные средства, выполняющие предупредительную функцию на покрытии пешеходных путей на участке, следует размещать не менее чем за 0,8м до объекта информации или начала опасного участка, изменения направления движения, входа и т. п.

Ширина тактильной полосы принята 0,6 м.

На путях движения инвалидов по существующим дорогам и проездам к входам выходам в здание отсутствуют препятствия и выступающие элементы.

Ширина площадки перед входными дверями обеспечивает свободное маневрирование МГН на колясках.

Поверхность наружных входных лестниц проектируется из плитки с антискользящей шероховатой поверхностью. На первую и последнюю ступени наклеивается контрастная маркировочная лента.

Тактильные средства, выполняющие предупредительную функцию на покрытии пешеходных путей на участке, размещаются на расстоянии 0,6м от входа. Ширина тактильной полосы принимается 0,6м. Краевые ступени входов выделены контрастной маркировочной лентой.

Объемно-планировочные решения. Входы и выходы.

Входы/выходы, приспособленные для использования МГН, не имеют перепадов отметок. Тамбуры, находящиеся на путях движения инвалидов. Наружные двери имеют пороги не более 0,014м. Входные двери запроектированы полуторные распашные с защитной противоударной полосой снизу, с опознавательными знаками для узнавания МГН, с доводчиками, на петлях. Дверные ручки устанавливаются на высоте 1м от пола. Краевые ступени лестничных маршей выделены цветом. Поверхность ступеней шероховатая, не допускающая скольжение при намокании, имеет антискользящее покрытие. Вдоль обеих сторон всех пандусов и лестниц устанавливаются ограждения с поручнями. Поручни следует располагать на высоте 0,9 м, у пандусов - дополнительно и на высоте 0,7 м. Завершающие горизонтальные части поручня длиннее наклонной части на 0,3м и имеют не травмирующее завершение.

Пути эвакуации

Решения, принятые в рабочем проекте, обеспечивают безопасность инвалидов всех групп мобильности в соответствии с требованиями СП РК 3.06-101-2012.

Габаритные размеры на путях эвакуации, заложенные в проекте, имеют следующие параметры. Ширина коридоров на пути движения 1,8 - 3,1м, высота - в свету не менее 2,1 м.

На верхнюю и нижнюю ступень в каждом марше эвакуационных лестниц наклеивается контрастная маркировочная лента.

Двери на путях эвакуации имеют окраску, контрастную со стеной.

Все пути эвакуации дублируются тактильными указателями направления движения и световыми маячками.

Внутреннее оборудование

Для аварийной звуковой сигнализации применяются приборы, обеспечивающие уровень звука не менее 15 дБА в течение 30 с, при превышении максимального уровня звука в помещении на 5 дБА.

Приборы для открывания и закрытия дверей, горизонтальные поручни, а также ручки, рычаги, краны и кнопки различных аппаратов и прочие устройства, которыми может воспользоваться инвалид внутри здания, устанавливаются на высоте не более 1,1 м и не менее 0,85 м от пола и на расстоянии не менее 0,4 м от боковой стены помещения или другой вертикальной плоскости.

Тактильная плитка, выполняющая предупредительную функцию, располагается на покрытии пешеходных путей на расстоянии 0,6м до входа.

При входе в помещения здания для МГН устанавливаются световые маячки габаритов входных дверей.

Информационные устройства

Для аварийной звуковой сигнализации применены приборы, обеспечивающие уровень звука не менее 15 дБА в течении 30 сек, при максимальном уровне звука в помещении на 5 дБА.

Со стороны входов в здание, по пути следования внутри здания размещаются знаки доступности и информации, указанные на плане этажа. Знаки могут быть выполнены на самоклеющемся материале. Визуальная информация должна располагаться на контрастном фоне и находиться на высоте не менее 1,5м и не более 4,5м

Идентифицируются символами доступности: входы, проходы, доступные для маломобильных групп населения.

Информационные обозначения внутри здания рекомендуется дублировать рельефными знаками и размещать их рядом с дверью со стороны дверной ручки или крепить на высоте 1,3 – 1,4м.

Детали дорожных покрытий, предназначенных для МГН:

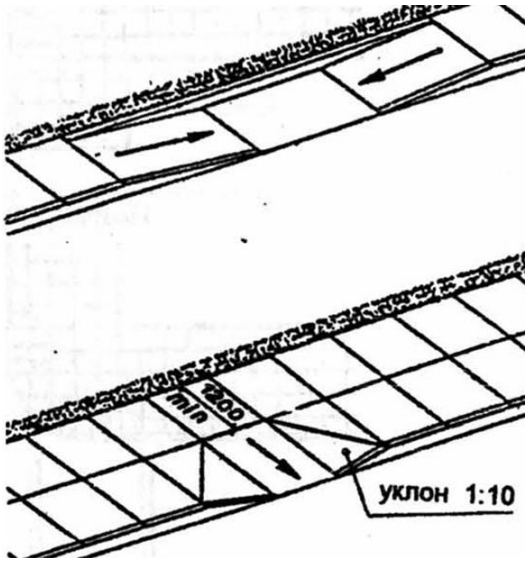

Обеспечена возможность доступных пешеходных путей

На пешеходных переходах, пересечениях тротуара с проезжей частью уклон съезда 1:12, а около здания в затесненных условиях допускается увеличить продольный уклон до 1:10, а высота бордюрного камня в месте съезда не более 5с.

Символы доступности для инвалидов

1. Обозначение на дверях

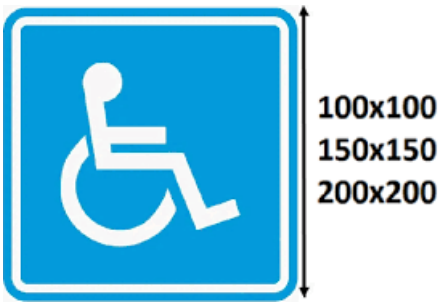

Места размещения символов доступности

Изображение символа доступности должно быть обращено в правую сторону, при необходимости указания направления движения фигура на коляске должна быть повернута в нужную сторону и сопровождаться стрелкой.

Использование щитков типа СД-2 рекомендуется для обозначения места устройства и приспособления, предназначеных для инвалидов сан.узлов, дверей и т. д.

При оборудовании помещений указателями доступности необходимо учесть следующие требования:

- информирующее обозначение должно крепиться на высоте 1,5м;
- цвет знаков должен контрастировать с их фоном;
- знак должен быть размещен на хорошо освещенном месте;
- рекомендуется использование самосветящихся поверхностей.
- обозначение должно быть рельефным, толщиной не менее 2 мм.

2 .Информационный щиток с креплением к стене

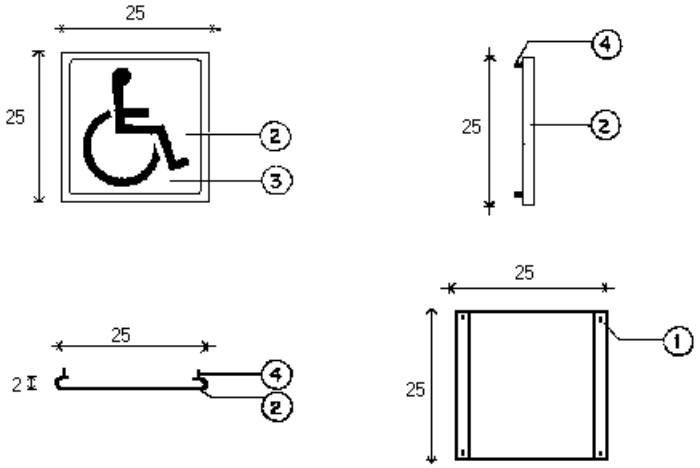

1. Стреловидные отверстия для крепления к стене.
2. Пластина стирола толщиной 3 мм, цвет голубой.
3. Пластина стирола толщиной 3 мм, цвет белый.
4. Крепления из стекловолокна 6 мм (1/4 дюйма) и болт с головкой каплеобразной формы 19 ´ 6мм (3/4 ´ 1/4 дюйма).

Перечень прилагаемых чертежей

№	Наименование	Лист
1	Схема планировочной организации земельного участка с указнием путей перемещения МГН в М 1:500	ГП-1
2	Блок 34.1С и Блок 34.2С. Мероприятия по обеспечению доступности МГН. Планы 1-го этажа	ОДИ- 2, ОДИ-3

Схема планировочной организации земельного участка с указанием путей перемещения МГН М 1:500

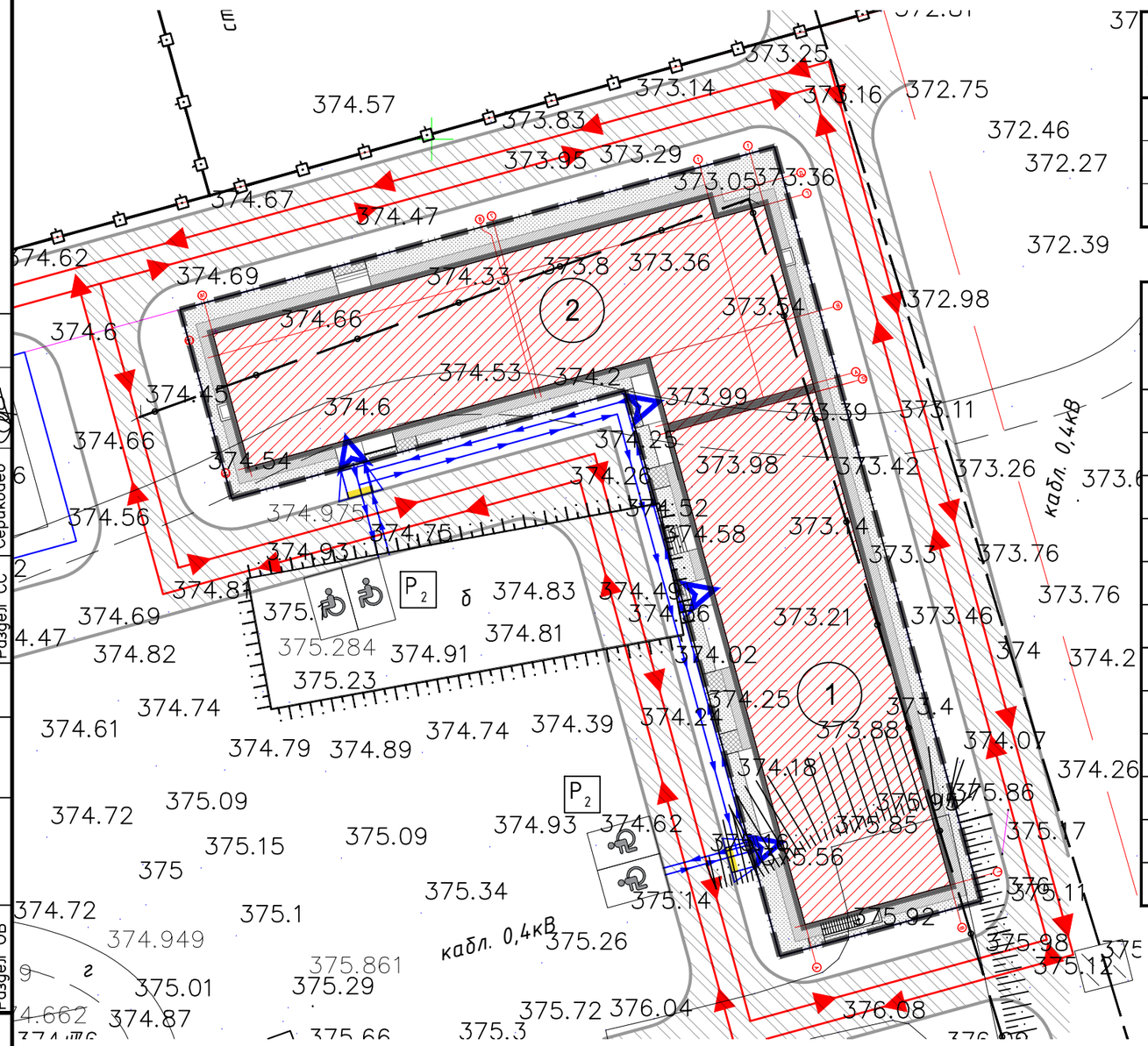

Экспликация зданий и сооружений

Номер на плане	Наименование	Примечание
1	Жилой дом 34.1С	Проект.
2	Жилой дом 34.2С	Проект.

Условные обозначения

Условное обозначение	Наименование
	Участок в границах отвода
	Проектируемые здания
	Покрытия из асфальтобетона
	Брусчатка
	Отмостка
	Тактильная бетоная плитка 600х600 контрастного цвета
	Направление движения транспорта МГН
P_5	Автостоянка
	Автостоянка для инвалидов на 2 м/м
	Направление движения МГН
	Съезд с тротуара на проезжую часть, уклон не более 1:5
	Направление въездов и входов

Согласовано

Раздел ВК	Койлыбаева	
Раздел ЭМО	Серикбаев	
Раздел СС	Серикбаев	
Раздел АР	Сырбу	
Раздел КЖ	Етекбаев	
Раздел ОВ		

Взам. Инв. N°

Подп. и дата

Инв. N° подл.

Изм.	Кол.уч.	Лист	№док.	Подпись	Дата
ГИП		Крутова			
ГАП		Сырбу			
Проверил		Шульгин			
Разработал		Шульгин			
Н.контроль		Крутова			

«Разработка проектно-сметной документации на строительство 90 квартирного многоэтажного жилого дома, расположенного по адресу: область Жетысу, город Жезказган, ул. Алашахана 34С» (без благоустройства)

Общеплощадочные материалы

Стадия	Лист	Листов
РП	1	1

Схема планировочной организации земельного участка с указанием путей перемещения МГН М 1:500

ТОО "INK Architects"
ГСЛ №22020996

А3

План 1-го этажа

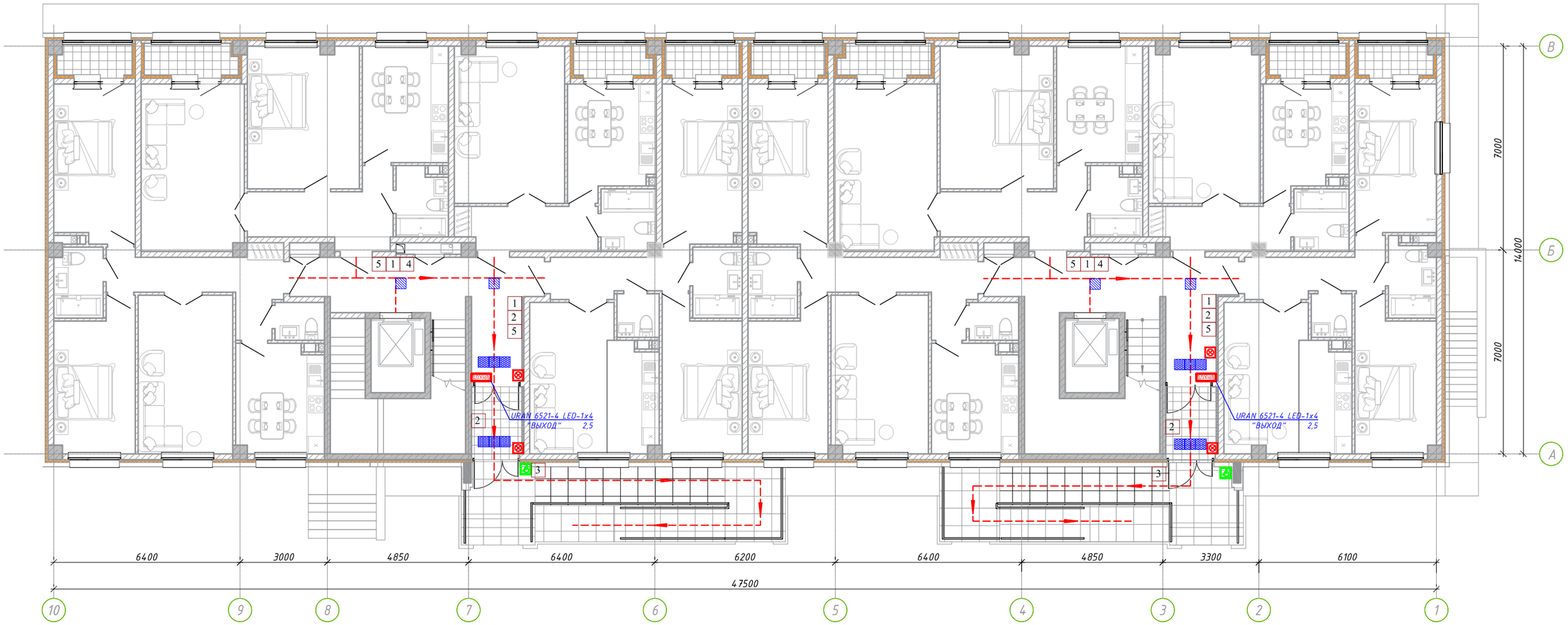

УСЛОВНЫЕ ОБОЗНАЧЕНИЯ

-направление движения при эвакуации для МГН (М1-М4)

-тактильная керамогранитная плитка AtlasConcorde Track Yellow Stop 500x500 мм или аналог (внимание выход)

-тактильная керамогранитная плитка AtlasConcorde Track Yellow Stop 500x500 мм или аналог (внимание поворот)

-световой маяк доступ МГН (360x360)

-световой маяк габаритов входной двери

1 -СП11 пиктограмма направление движения

2 -СП11 пиктограмма выход из помещения

3 -СП01 доступность для инвалидов всех категорий

4 -СП08 пути эвакуаций

5 -тактильная табличка с азбукой Брайля направление движения

6 105 -тактильная табличка с азбукой Брайля наименование помещения

						ОДИ
Изм	Кол.уч	Лист	Nдок	Подпись	Дата	
ГИП						Жилой блок 34.1С — Стадия: / Лист: 2 / Листов:
ГАП						
Н.контроль						
Разработал						План 1-го этажа

Формат А1

План 1-го этажа

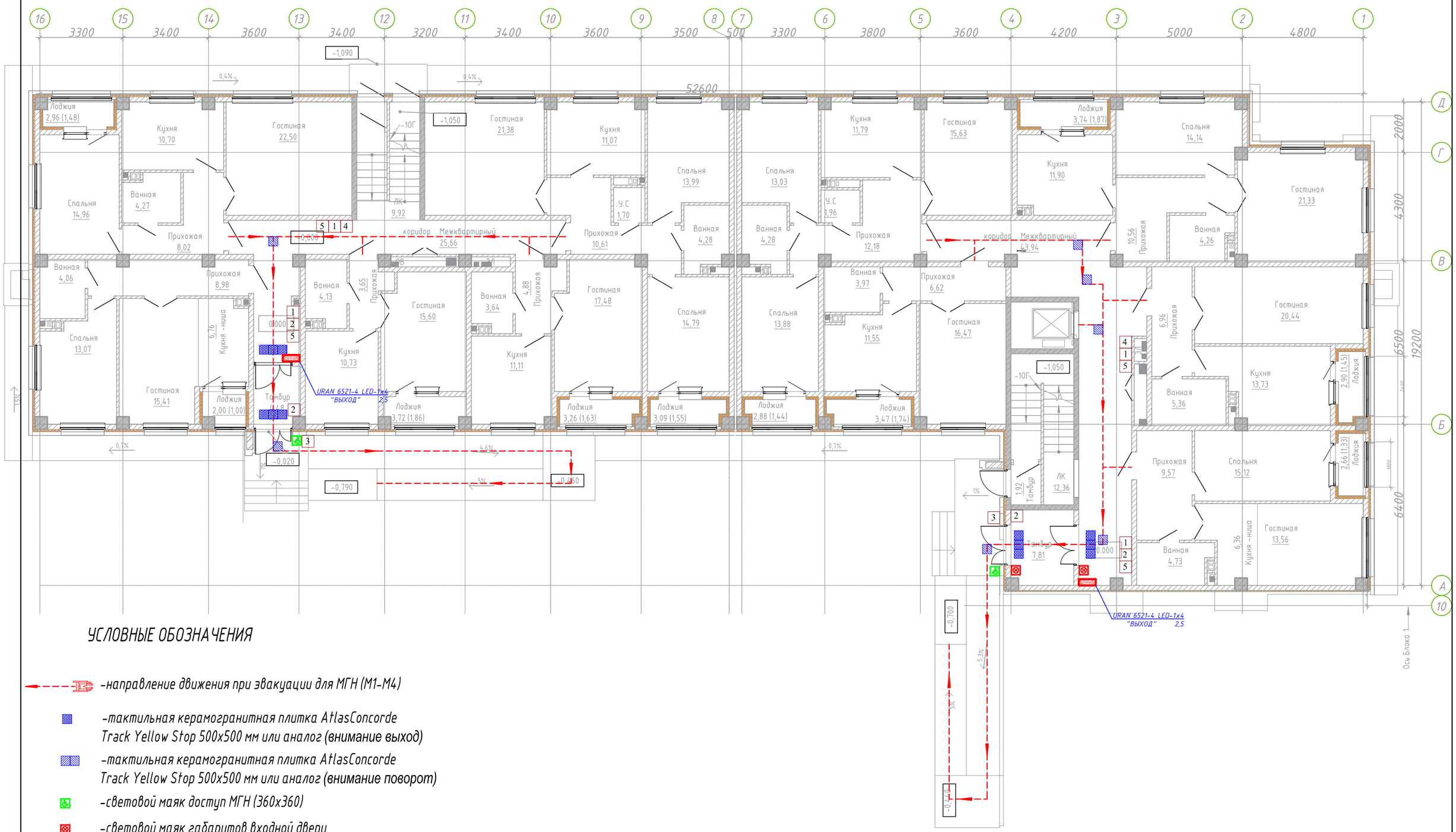

УСЛОВНЫЕ ОБОЗНАЧЕНИЯ

- -направление движения при эвакуации для МГН (М1-М4)
- -тактильная керамогранитная плитка AtlasConcorde Track Yellow Stop 500x500 мм или аналог (внимание выход)
- -тактильная керамогранитная плитка AtlasConcorde Track Yellow Stop 500x500 мм или аналог (внимание поворот)
- -световой маяк доступ МГН (360x360)
- -световой маяк габаритов входной двери
- 1 -СП11 пиктограмма направление движения
- 2 -СП11 пиктограмма выход из помещения
- 3 -СП01 доступность для инвалидов всех категорий
- 4 -СП08 пути эвакуаций
- 5 -тактильная табличка с азбукой Брайля направление движения
- 6 105 -тактильная табличка с азбукой Брайля наименование помещения

Изм	Кол.уч	Лист	Nдок	Подпись	Дата	ОДИ		
ГИП						Жилой блок 34.2С	Стадия	Лист: 3	Листов
ГАП								
Н.контроль								
Разработал						План 1-го этажа		

Формат А1