ТОО "INK Architects (Ай Эн Кей Архитектс)"

Лицензия ГСЛ №22020996 от 11.11.2022 года

«Разработка проектно-сметной документации на строительство 90 квартирного многоэтажного жилого дома, расположенного по адресу: область Ұлытау, город Жезказган, ул. Алашахана 34С» (без благоустройства)

Рабочий проект

Том 3.1 Общеплощадочные материалы

Альбом 3.1.7

Вынос наружных сетей телефонизации (НСС2)

Алматы, 2023 г.

ТОО "INK Arhitects (Ай Эн Кей Архитектс)"

Лицензия ГСЛ №22020996 от 11.11.2022 года

Заказчик: : ГУ «Отдел строительства города Жезказган»

«Разработка проектно-сметной документации на строительство 90 квартирного многоэтажного жилого дома, расположенного по адресу: область Ұлытау, город Жезказган, ул. Алашахана 34С» (без благоустройства)

Рабочий проект

Том 3.1 Общеплощадочные материалы

Альбом 3.1.7

Вынос наружных сетей телефонизации (НСС2)

Генеральный проектировщик:
ТОО "INK Arhitects (Ай Эн Кей Архитектс)" Сагиндаев Р.М
Главный инженер проекта Крутова И.Г
Главный архитектор проекта Сырбу И.П.

Алматы, 2023 г.

ВЕДОМОСТЬ РАБОЧИХ ЧЕРТЕЖЕЙ ОСНОВНОГО КОМПЛЕКТА

Лист	Наименование	Примечание
1	Общие данные.	
2	План переноса колодцев НСС и демонтажа кабельной линии. М1:500	
3	Ведомость объемов работ.	

Ведомость ссылочных и прилагаемых документов

Обозначение	Наименование	Примечание
	Ссылочные документы	
СНиП РК 3.02-10-2010	Устройство систем связи, сигнализации и	
	диспетчеризации инженерного оборудования жилых и	
	общественных зданий. Нормы проектирования	
СТ РК 21.603-2002	СПДС. Связь и сигнализация. Рабочие чертежи	
ВСН 116-93	Инструкция по проектированию линейно-кабельных сооружений связи	
СП РК 4.04-107-2013	Электротехнические устройства	
СП РК 3.01-101-2013	Градостроительство. Планировка и застройка городских и сельских населенных пунктов» (с изменениями и дополнениями по состоянию на 09.07.2021 г.)	
ПУЭ РК 2015	Правила устройства электроустановок	
	Прилагаемые документы	
230055/00-34С-НСС2.СО	Спецификация оборудования, изделий и материалов	на 1 листе

Согласовано

Раздел ВК	Койлыбаева	
Раздел ЭМО	Серикбаев	
Раздел СС	Серикбаев	
Раздел АР	Сырбу	
Раздел КЖ	Дворникова	
Раздел ОВ	Телеуова	

Взам. инв. №

Подп. и дата

Инв. № подл.

Настоящий пороект выполнен в соответствии с действующими нормами, правилами и стандартами, в том числе и по взрыво- и пожаробезопасности Республики Казахстан, которые обеспечивают безопасную эксплуатацию объекта при соблюдении предусмотренных рабочими чертежами мероприятий, а так же учитывает потребности МГН.

Главный инженер проекта: Крутова И.Г

Общие данные.

Проект выполнен согласно заданию на проектирование и техническим условиям за номером №859 от 31.10.2023г. выданных ГУ "Отдел жилищно-коммунального хозяйства города Жезказган". Строительство кабельной канализации на участке переноса (выноса) с использованием новых полиэтиленовых труб диаметром 110мм и переносом существующих ж/б колодцев №К13 и №К14. Существующая кабельная канализация от ж/б колодцев №12; №13 и №14 остается в земле и не подлежит выносу. Переносу (выносу) подлежат ж/б колодцы №13 и №14. В проектируемой кабельной канализации от ж/б колодца №12 до ж/б колодцев №13 и 14 кабель не закладывается, кабельная канализация остается пустой на перспективу развития.

Перенос предусматривается:

-перенос существующих колодцев на новые места

-прокладка новой трассы (не заполненной кабельной линией) из П/Э труб d110мм от существующего колодца.

Проектируемая П/Э канализации 102м, а также перенос 2х кабельных колодцев, которые попадают под строительство.

Телефонная канализация строится из полиэтиленовой трубы d=110мм без кабельных линий с установкой смотровых устройств в виде колодцев типа ККС-2. Глубина прокладки проектируемый телефонной канализации на всем протяжении трассы до трубы-0.7м от планировочной отметки земли, через дорогу на 1.0м.

При пересечении и параллельном следовании кабельных линий с другими инженерными коммуникациями прокладку выполнить согласно СП РК 3_01-101-2013.

При проведении монтажных работ необходимо учесть, планировка дна траншеи должна быть выполнена с таким расчетом, чтобы во всех случаях канализация имела уклон в сторону смотровых колодцев и исключалась возможность скопления воды в каналах. Минимальный уклон в сторону колодца должен составлять 3-4мм на метр длины пролета.

Схема блокировки

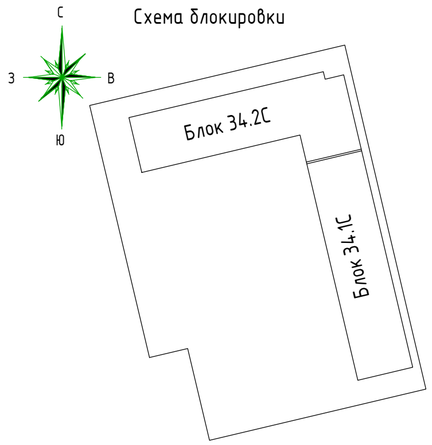

Основные показатели проекта.

Наименование оборудования	Ед. измер.	Кол.
Перенос существующих колодцев на новые места	шт.	2
Прокладка новой трассы (не заполненной кабельной линией) из П/Э труб d110мм от существующего колодца.	м.	102

Изм.	Кол.уч.	Лист	№док.	Подпись	Дата
ГИП		Крутова			07.23
ГАП		Сырбу			07.23
Проверил		Серикбаев			07.23
Разработал		Белый			07.23
Н.контроль		Крутова			07.23

230055/00-34С-НСС2

«Разработка проектно-сметной документации на строительство 90 квартирного многоэтажного жилого дома, расположенного по адресу: область Ұлытау, город Жезказган, ул. Алашахана 34С» (без благоустройства)

Вынос наружных сетей телефонизации.

Стадия	Лист	Листов
РП	1	3

Общие данные.

ТОО "INK Arhitects (Ай Эн Кей Архитектс)"
Лицензия ГСЛ №22020996

Формат А2

Схема выполнена согласно ТУ за номером №859 от 31.10.2023г. выданных ГУ "Отдел жилищно-коммунального хозяйства города Жезказган"

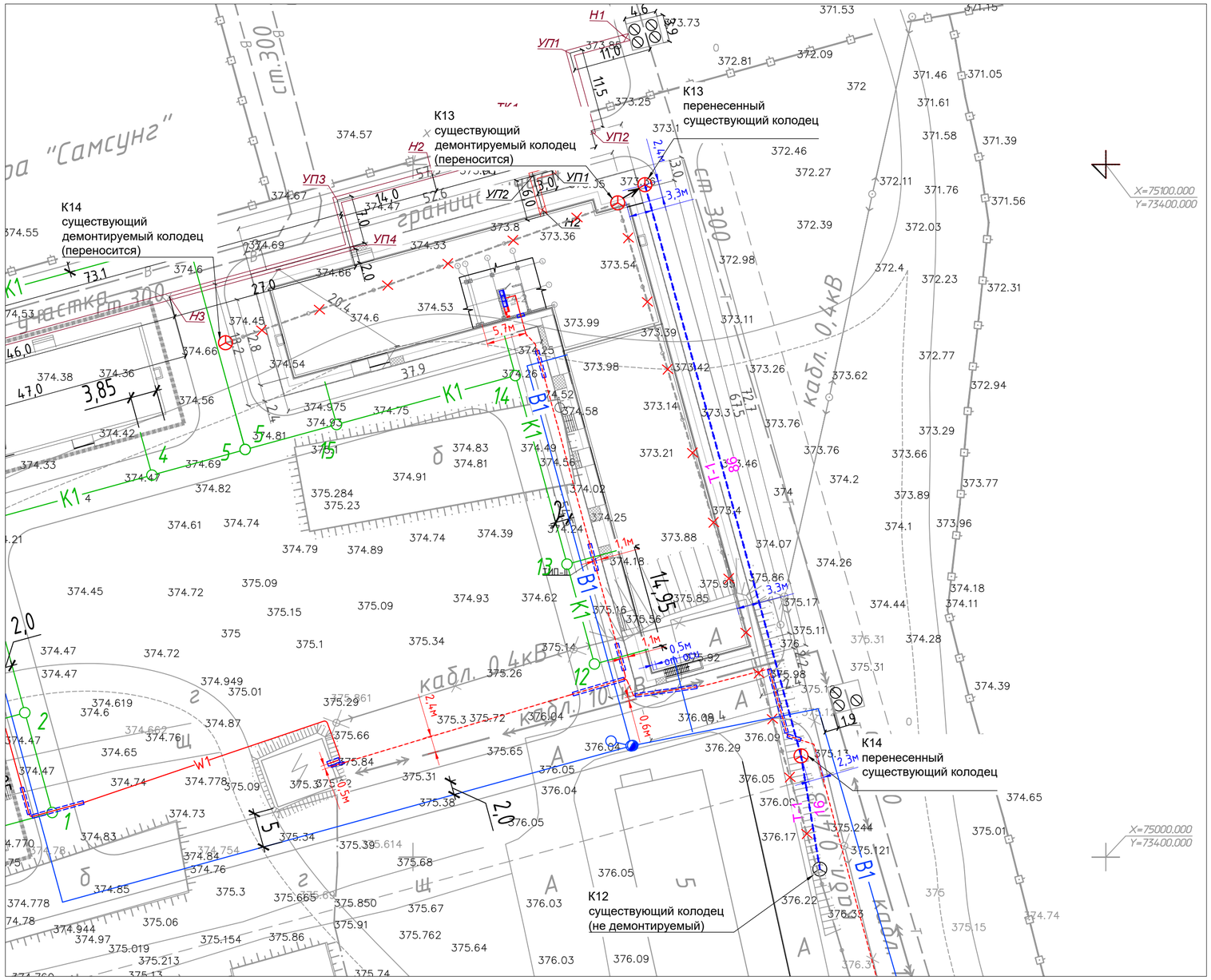

Схематичное отображение колодцев НСС и демонтажа кабельной линии а также монтажа новой линии из П/Э труб.

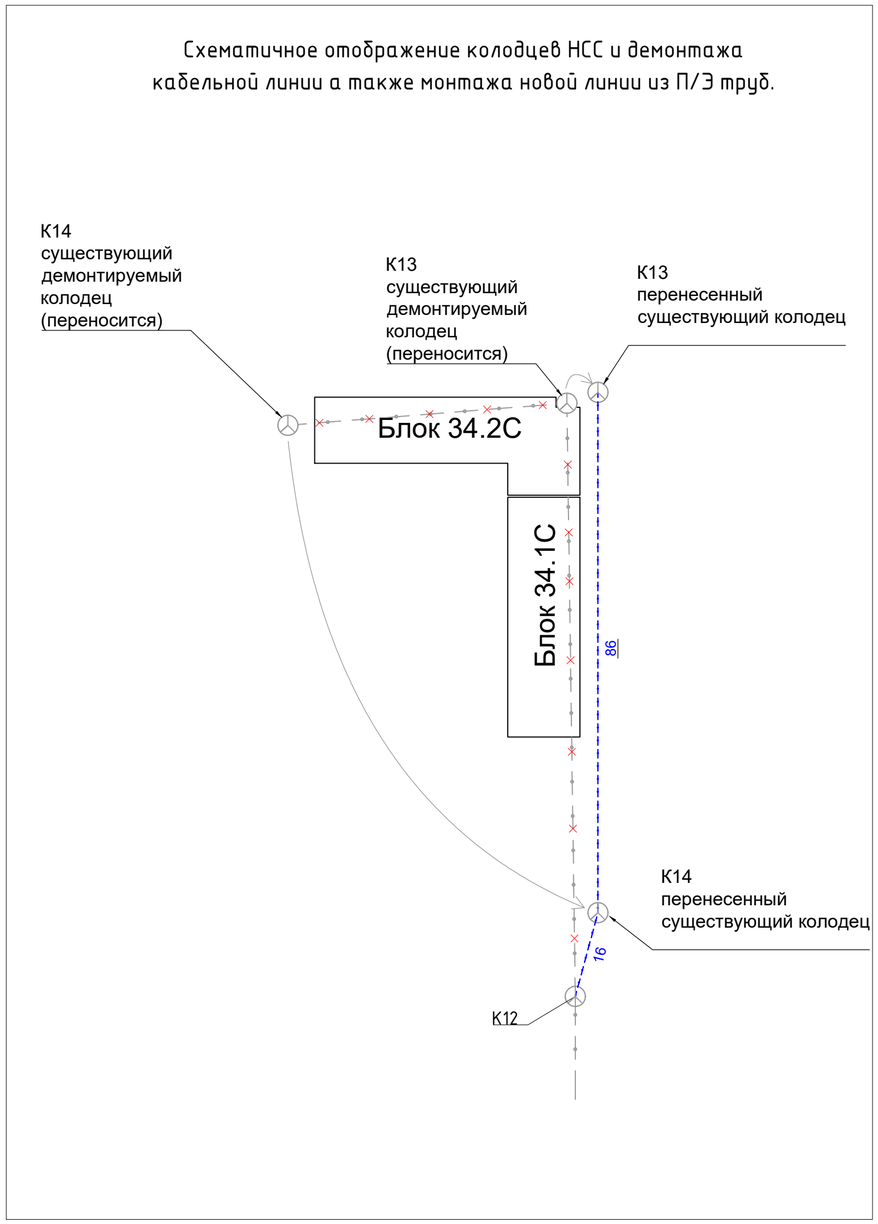

Условные обозначения

Обозначение	Наименование
	Существующая трасса телефонного кабеля
	Существующая трасса телефонного кабеля (демонтаж)
	Проектируемая трасса из п/э труб d110мм
	Проектируемый колодец ККС-2 НСС
	Существующий колодец ККС-2
K1	Канализация
B1	Водопровод
W1	КЛ-0,4кВ
	Тепловые сети

Согласовано		
Раздел ВК	Койлыбаева	
Раздел ЭМО	Серикбаев	
Раздел СС	Серикбаев	
Раздел АР	Сырбу	
Раздел КЖ	Дворникова	
Раздел ОВ	Телеуова	

Взам. инв. №

Подп. и дата

Инв. № подл.

Изм.	Кол.уч.	Лист	№док.	Подпись	Дата
ГИП		Крутова			07.23
ГАП		Сырбу			07.23
Проверил		Серикбаев			07.23
Разработал		Белый			07.23
Н.контроль		Крутова			07.23

230055/00-34С-НСС2

«Разработка проектно-сметной документации на строительство 90 квартирного многоэтажного жилого дома, расположенного по адресу: область Ұлытау, город Жезказган, ул. Алашахана 34С» (без благоустройства)

Вынос наружных сетей телефонизации.

Стадия	Лист	Листов
РП	2	

План переноса (выноса) колодцев НСС и демонтажа кабельной линии. М1:500

ТОО "INK Arhitects (Ай Эн Кей Архитектс)"
Лицензия ГСЛ №22020996

Формат А2

Строительно-монтажные работы на вынос .

Позиционное обозначение	Наименование	кол.	Ед. изм.	Примечание
	Демонтаж (вынос) сущ. кабельных колодцев	ком пл.	2	
	Строительство 1-отверстной кабельной канализации из п/э труб Ø 110мм с 5,7% запасом	м	108	трубы 6м
	Монтаж муфт для п/э труб Ø 110мм	шт.	17	
	Прокладка сигнальной ленты с 5,7% запасом	м	108	
	Установка смотрового колодца связи (сущ.)	шт	2	
	Устройство вводов в колодцы (сущ.)	шт	2	
	Установка опорного кольца (сущ.)	шт	2	
	Установка люка (сущ.)	шт	2	
	Заделка стыков колодцев и вводов, сульфатостойким бетоном	м³	1,5	
	Отключение демонтируемого кабеля от существующей линии.	шт	1	

Земляные работы на вынос.

Позиционное обозначение	Наименование	кол.	Ед. изм.	Примечание
Т-1	Рытье траншеи для 1-отверстной канализации мех. способом	м³	16,32	102х0,2х0,8
	Рытье ям под колодец ККС-2 мех. способом. размер ККС2 1,35х1,06х1.8	м³	7,8	1,5х1,3х2х2
	Засыпка траншеи для 1-отверстной канализации мех. способом	м³	10,32	
	Обратная засыпка котлована под колодец ККС-2 мех. способом.	м³	2,7	
	Песчаная подготовка под п/э трубы Ø 110мм	м³	2	102х0,2х0,1
	Песчаная засыпка п/э трубы Ø 110мм	м³	4	102х0,2х0,2
	Подсыпка щебенки под колодцы	м³	0,4	1,5х1,3х0,1х2
	Вывоз грунта	м³	7,8	
	Обратная засыпка котлована для сущ. кабельных колодцев вывозными грунтами	шт/ м³	2 5,15	

Способ укладки трубы в траншеи.

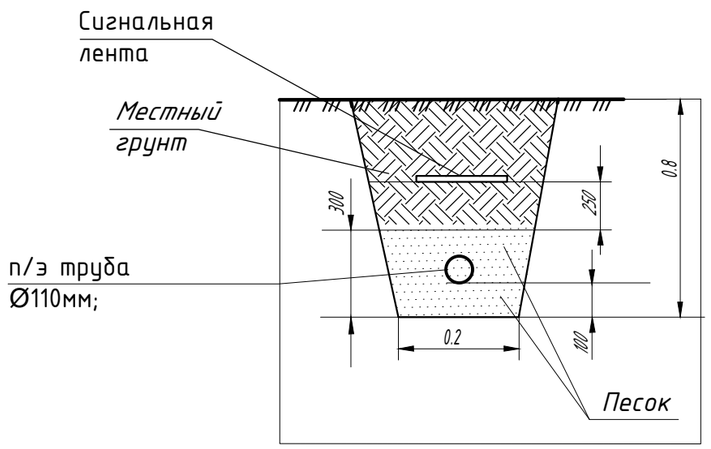

Примечание:
Проектом предусматривается перенос существующих колодцев на новые места с прокладкой новой трассы из П/Э труб. Существующая трасса попадающая под строительство остается в земле.

Изм.	Кол.уч.	Лист	№док.	Подпись	Дата
ГИП		Крутова			07.23
ГАП		Сырбу			07.23
Проверил		Серикбаев			07.23
Разработал		Белый			07.23
Н.контроль		Крутова			07.23

230055/00-34С-НСС2

«Разработка проектно-сметной документации на строительство 90 квартирного многоэтажного жилого дома, расположенного по адресу: область Ұлытау, город Жезказган, ул. Алашахана 34С» (без благоустройства)

Вынос наружных сетей телефонизации.

Стадия	Лист	Листов
РП	3	

Ведомость объемов работ.

ТОО "INK Arhitects (Ай Эн Кей Архитектс)"
Лицензия ГСЛ №22020996

Взам. инв. N° | Подп. и дата | Инв. N° подл.

Формат А3

Поз.	Наименование и техническая характеристика	Тип, марка, обозначение документа, опросного листа	Код продукции	Поставщик	Ед. измерения	Кол.	Масса 1 ед., кг	Примечание
1	2	3	4	5	6	7	8	9
	Кабельно-проводниковая продукция.							
	Труба полиэтиленовая двухслойная со структурированной стенкой, со состойкостью к сжатию 1250 Н, жесткая, тяжелая (S) ГОСТ Р МЭК 61386.24-2014. 6 метров	DN/OD 110	241-207-1203		м.	108		
	Муфта полиэтиленовая для трубы п/э	D 110 мм	241-211-0110		шт.	17		
	Лента сигнальная предостерегающая о пролегающих подземных коммуникациях "Оптика"		249-101-0302		м.	108		
	Прочие материалы.							
	Песок мелкозернистый		211-401-0101		м³	6		
	Бетон гидротехнический класса В12,5, сульфатостойкий ГОСТ 7473-2010010		261-101-0205		м³	1,5		

Взам. инв. №

Подп. и дата

Инв. № подл.

Изм.	Кол.уч.	Лист	№док.	Подпись	Дата
ГИП		Крутова			07.23
ГАП		Сырбу			07.23
Проверил		Серикбаев			07.23
Разработал		Белый			07.23
Н.контроль		Крутова			07.23

230055/00-34С-НСС2.СО

«Разработка проектно-сметной документации на строительство 90 квартирного многоэтажного жилого дома, расположенного по адресу: область Ұлытау, город Жезказган, ул. Алашахана 34С» (без благоустройства)

Вынос наружных сетей телефонизации.

Стадия	Лист	Листов
РП	1	1

Спецификация оборудования изделий и материалов.

ТОО "INK Arhitects (Ай Эн Кей Архитектс)"
Лицензия ГСЛ №22020996

Формат А3