Утвержден
приказом Министра
по инвестициям и развитию
Республики Казахстан
от 24 апреля 2017 года
№ 234

Акт приемки объекта в эксплуатацию

"21" 06 2023 года

Заказчик: АО "Астана-РЭК", г. Астана, район Есиль, Ж. м. Комсомольский, ул. Домалак Ана 9,
фамилия, имя, отчество (при наличии) – для физических лиц, наименование организации – для юридических лиц,
почтовый индекс 010000, БИН 021240001744, тел. 87172620364
почтовый индекс, область, город, район населенный пункт, наименование улицы, номер дома/здания (стационарного помещения)
на основании:
Декларации о соответствии (прилагается) от «20» 06 2023г. ТОО «ТПЭП» г. Алматы,
дата декларации,
мкр-н 2, д.14а, Гос. лицензии ГСЛ №140000891 от 16.01.2014 года в лице директора Мекебаева Андрея Бахтияровича
наименование подрядной (генподрядной) организации, фамилия, имя, отчество (при наличии) руководителя, юридический адрес

Заключения о качестве строительно-монтажных работ (прилагается) от «20» 06 2023г.
ТОО «Аймереке», директор Кулжанов Д.М., 010000, г.Астана, ул.Алтыбакан, д.1, технический надзор Сангулов Адилхан Узакбаевич № KZ21VJE00048513 от 07.08.2021г.
дата заключения, наименование организации, фамилия, имя, отчество (при наличии) экспертов технического надзора, № и дата получения аттестатов

Заключения о соответствии выполненных работ проекту (прилагается) от «20» 06 2023г.
ТОО "Алматыпроектэнергострой", Республика Казахстан, г. Астана, ул. Жангельдина 19,
авторский надзор Баранов Сергей Федорович ГСЛ № 005652 от 27.06.2001г.
дата заключения, наименование организации, фамилия, имя, отчество (при наличии) экспертов авторского надзора, № и дата получения аттестатов

произведя осмотр готовности предъявленного подрядчиком (генеральным подрядчиком) к приемке в эксплуатацию объекта: «Реконструкция ПС ПНФ»
наименование объекта и вид строительства (новое, расширение, реконструкция, техническое
Реконструкция. II уровень ответственности (нормальный, технически несложный)
перевооружение, модернизация, капитальный ремонт) уровень ответственности, техническая и технологическая сложность объекта
по адресу: Республика Казахстан, город Астана, Алматинский район, ул. Капыша Сатпаева, 25/2
(область, район, населенный пункт, микрорайон, квартал, улица, номер дома (корпуса)

проверив комплектность исполнительной технической документации в том числе посредством электронного модуля исполнительной технической документации "__"_____20__ года, подтверждает, что:
дата ознакомления

1. Строительство объекта осуществлено на основании:

1) правоустанавливающего документа на земельный участок от 28.01.2019 года № 510-119,
постановление Акимата города Астаны
наименование органа, вынесшего решение

2) талона о приеме уведомления о начале строительно-монтажных работ
Государственное учреждение "Управление контроля и качества городской среды города Нур-Султан "
KZ23REA00256341 от 13.12.2021 года
наименование органа, принявшего уведомление, дата выдачи талона

3) проекта (проектно-сметной документации)
ТОО «Алматыпроектэнергострой, Рабочий проект № 97-02-19
наименование проектной организации, номер проекта
утвержденного(й) Вневедомственной экспертизой проектов ТОО «Экспертный центр Лабораторных исследований в строительстве» № ЭЦЛИС -0134/20 от 25.12.2020г., № ЭЦЛИС -0001/22 от 11.07.2022 года
наименование организации утвердившей (переутвердившей) проект и дата утверждения

2. Строительно-монтажные работы осуществлены в сроки:
начало работ: ноябрь 2021г; месяц, год
окончание работ: май 2023г; месяц, год
при продолжительности строительства, месяц:
по норме или по проекту организации строительства, месяц: 7;
фактически, месяц: 13;

3 Объект (комплекс) имеет следующие основные технико-экономические показатели (мощность, производительность, производственная площадь, протяженность, вместимость, объем, пропускная способность, провозная способность, число рабочих мест и тому подобное, заполняется по всем объектам (кроме жилых домов) в единицах измерения соответственно целевой продукции или основным видам услуг)

Мощность, производительность и так далее	Единица измерения	По проекту		Фактически	
		общая (с учетом ранее принятых)	в том числе пускового комплекса или очереди	общая (с учетом ранее принятых)	в том числе пускового комплекса или очереди
1	2	3	4	5	6
1.Площадь застройки	м2	490,08	490,08	490,08	490,08
- Площадь застройки под сущ. здание (ПС «ПНФ»)	м2	479,06	479,06	479,06	479,06
- Площадь застройки под проект. здание (КПП)	м2	6,25	6,25	6,25	6,25
- Площадка ТБО	м2	4,77	4,77	4,77	4,77
2.Существующее здание ПС «ПНФ»					
- этажность	этаж	1	1	1	1
- общая площадь	м2	437,07	437,07	437,07	437,07
- строительный объем	м3	1734,19	1734,19	1734,19	1734,19
3. Проектируемое здание КПП					
- этажность	этаж	1	1	1	1
- общая площадь	м2	5,15	5,15	5,15	5,15
- строительный объем	м3	16,0	16,0	16,0	16,0

Выпуск продукции (оказания услуг), предусмотренной проектом в объеме, соответствующем нормам освоения проектных мощностей в начальный период _____;
факт начала выпуска продукции с указанием объема; Жилой дом имеет следующие показатели:

Показатели	Единица измерения	По проекту	Фактически
Общая площадь	метр в квадрате (далее – м2)		
Число этажей	этаж		
Общий строительный объем	метр в кубе (далее – м3)		
В том числе подземной части	м3		
Площадь встроенных, встроенно-пристроенных и пристроенных помещений	м2		

Показатели	По проекту			Фактически		
	число квартир	площадь квартир, м2		число квартир	площадь квартир, м2	
		общая			общая	жилая
Всего квартир, в том числе: однокомнатных двухкомнатных трехкомнатных четырехкомнатных и более						

4. Технологические и архитектурно-строительные решения по объекту характеризуются следующими данными:

Площадь застройки составляет 490,08 м2. Реконструируемый объект представляет собой существующее кирпичное одноэтажное здание с размерами в плане 49,635х8,685м, высотой до низа несущих конструкций 2,77м. Конструктивная схема-рамный-связевой ж/б каркас, объединенный плитами покрытия уложенных на сборные ж/б балки. Фундаменты-сборные бетонные ленточные. ФБС; колонны - ж/б 400х400мм; стены - керамический кирпич, керамзитобетонные панели; покрытие-сборные ж/б плиты; кровля односкатная, выполнена из крашенного профнастила 0,7 мм, парапет зашит оцинкованным листом 0,55 мм; фундаменты под оборудование монолитные ж/б.

краткие технические характеристики по особенностям его размещения, по основным материалам и конструкциям.

Реконструкцией предусмотрена замена фундаментов под трансформаторы и выключатель. Фундаменты выполнены монолитные ж/б по буронабивным сваям и с применением обсадных труб. На фундаменты устанавливаются металлоконструкции для эксплуатации и обслуживания.В объем реконструкции входит устройство фундаментов под УГДР и огнезащитная перегородка. Фундаменты под УГДР представляют собой монолитную ж/б плиту толщиной 300 мм с ленточной разбивкой ребрами жесткости толщиной 200 мм, образующие емкость (корыто) для аварийного сброса масла. Огнезащитная перегородка выполнена из сборных ж/б элементов: стоек ВС105-167 и плит ПН 32.9-1.

инженерному и технологическому оборудованию

КПП представляет собой пространственную блочно-модульную самонесущую конструкцию размерами 2,4х5,0х2,8(h)м. Поставка готовой продукции (блочно-модульного КПП) заводом-изготовителем (ИП «Промитей») в соответствии с габаритной схемой выданной заказчиком. Павильон устанавливается на сборные ж/б и монолитные ж/б ленточные фундаменты.

Водоснабжение предусмотрено от городских сетей водопровода. Трубопровод прокладывается от проектируемого колодца до подстанции из полиэтиленовых питьевых труб SDR17 диаметром 110х6,6 и 25х2,0мм. Общая протяженность трубопровода 189,6м. Канализация предусмотрена хозяйственно-бытовая, отводящая сточные воды от здания в КНС. Напорные сети выполнены из полиэтиленовых труб диаметром 90х4,3 мм. Общая протяженность трубопровода 213,3 метров.

Внутренние сети водопровода и канализации: система водоснабжения хозяйственно-питьевая; канализация в здании запроектирована хоз-бытовая.

Для видеонаблюдения территории применены наружные видеокамеры с ИК-подсветкой в кол-ве 16 шт. предусмотрен 16-канальный видеорегистратор, установленный в телекоммуникационном шкафу в помещении ОПУ.

Система автоматической пожарной сигнализации выполнена в здании ОПУ, совмещенного с РУ-10кВ. В качество приемно-контрольного прибора применен прибор Рубеж-20П прот.R3; в качестве пожарных датчиков – извещатели комбинированные типа ИП 212/101-64-PR -59шт., извещатели дымовые ИПДЛ-П4Р -6 шт.

В рабочем проекте предусматривается: замена существующих силовых трансформаторов мощностью 40000кВА на силовые трансформаторы типа ТРДН-63000/110-У3 мощностью 63000кВА; замена существующих элегазовых выключателей типа ВЭБ-110кВ на выключатели типа ЗАР1-DT145 с заменой встроенных трансформаторов тока; замена вводных ячеек РУ-10кВ на ячейки с номинальным током, соответствующим току обмотки НН устанавливаемых силовых трансформаторов, а также замена шинных вводов и сборных шин РУ-10кВ; переустройство существующих КЛ-10кВ на пересечении с проектируемым автомобильным проездом.

5. На объекте установлено предусмотренное проектом оборудование в количестве согласно актам о его приемке после индивидуального испытания и комплексного опробования:

6. Наружные инженерные коммуникации (холодное и горячее водоснабжение, канализация, теплоснабжение, газоснабжение, электроснабжение и связь) обеспечивают нормальную эксплуатацию объекта (здания, сооружения, помещения) и приняты городскими эксплуатационными организациями:

7. Сметная стоимость по утвержденному проекту (проектно-сметной документации): всего 767 012,766 **тысяч тенге**, в том числе строительно-монтажных работ 164 326,126 **тысяч тенге**, оборудования, инструмента и инвентаря 602 686,64 **тысяч тенге**;

8. Сметная стоимость основных фондов, принимаемых в эксплуатацию 593 856,7814 **тысяч тенге**, в том числе стоимость строительно-монтажных работ 163 300,0514 **тысяч тенге**; стоимость оборудования, инструмента и инвентаря 430 556,730 **тысяч тенге**;

9. Доля местного содержания предусмотрена в проектно-сметной документации 15,59% и фактически применено 21,08% (на объектах, финансируемых за счет государственных инвестиций и средств квазигосударственного сектора);

10. Класс энергоэффективности здания В, Е;

11. Объект построен в соответствии с утвержденным проектом (проектно-сметной документацией) и требованиями государственных нормативных документов в области архитектуры, градостроительства и строительства.

РЕШИЛ: «Реконструкция ПС ПНФ» Принять в эксплуатацию

наименование объекта (комплекса)

Заказчик: Акционерное общество "Астана - Региональная электросетевая Компания", от лица которого выступает _____

фамилия, имя, отчество (при наличии), подпись руководителя — Место печати (при наличии)

Технический надзор:

1) аккредитованная организация ТОО «Аймереке» в лице директора Кулжанова Д.М. _____

(наименование организации, имеющей в своем составе аттестованного (-ых) эксперта (-ов), фамилия, имя, отчество (при наличии) руководителя, подпись, дата — Место печати (при наличии)

2) аттестованный (-ые) эксперт (-ы)
Сангулов Адилхан Узакбаевич № KZ21VJE00048513 от 07.08.202_г. _____

фамилия, имя, отчество (при его наличии) эксперта, специализация аттестата, подпись, дата — Место печати (при наличии)

Авторский надзор:

1) разработчик проекта ТОО «Алматыпроектэнергострой» в лице директора Соловяненко Галины Ивановны _____

наименование организации, фамилия, имя, отчество (при его наличии), должность, подпись, дата — Место печати (при наличии)

2) аттестованный(-ые) эксперт(-ы)
Баранов Сергей Федорович ГСЛ № 005652 от 27.06.2001г. _____

фамилия, имя, отчество (при его наличии) эксперта, специализация аттестата, подпись, дата — Место печати (при наличии)

3) Подрядчик (генеральный подрядчик)
ТОО «ТПЭП» в лице директора Мекебаева Андрея Бахтияровича _____

фамилия, имя, отчество (при его наличии), подпись руководителя — Место печати (при наличии)

к акту приемки объекта
в эксплуатацию

форма

Технические характеристики объекта (многоквартирные жилые дома, промышленные, торговые объекты и тому подобное)

	Общие сведения									
	Кол-во этажей (этаж)	количество квартир	количество помещений, комнат	площадь застройки ($м^2$)	объем здания ($м^3$)	общая площадь ($м^2$)	жилая площадь ($м^2$)	площадь не жилых помещений ($м^2$)	площадь парковочных мест ($м^2$)	площадь балкона, лоджии ($м^2$)
1	2	3	4	5	6	7	8	9	10	11
1. Здание ПС «ПНФ»	1	-	-	479,06	1734,19	437,07	-	-	-	-
2. КПП (пространственная блочно-модульная самонесущая конструкция)	1	-	-	6,25	16,0	5,15	-	-	-	-

продолжение таблицы

Описание конструктивных элементов			Вид отопления	Благоустройство				
фундамент	стены	кровля		электроснабжение	водоснабжение	горячее водоснабжение	канализация	газоснабжение
12	13	14	15	16	17	18	19	20
1.сборные бетонные ленточные. ФБС (ПС «ПНФ»)	керамический кирпич	скатная с неорганизованным водостоком, покрытие-рулонное	электрическое	да	да	да (бойлер)	да	-
2. монолитные ж/бетонные ленточные (КПП)	металлический несущий каркас (сэндвич-панели)	профлист с полимерным покрытием	электрическое	да	-	-	-	-

Распределение площади

№		В отдельных квартирах	В помещениях коридорного типа	В общежитиях	В гостиницах
1	Количество жилых квартир				
2	Количество жилых комнат				
3	Общая площадь ($м^2$)				
4	Жилая площадь ($м^2$)				

продолжение таблицы

Из общего числа площади				Распределение квартир по числу комнат				
в мансардах	в подвалах	в цокольных этажах	в бараках	1комнатные	2комнатные	3комнатные	4комнатные	5комнатные

Нежилые помещения

Площадь ($м^2$)	Жилая площадь в нежилых помещениях	Торговая	Промышленно-производственных зданий и сооружений	Складская	Бытового обслуживания	Гаражи	Организаций и учреждений управления, научных, банковский, общественных и т.п.
1	2	3	4	5	6	7	8
Основная							
Вспомогательная							

продолжение таблицы

Общественного питания	Учреждений образования	Транспортных зданий и сооружений	Здравоохранения, лечебного назначения	Физкультуры и спорта	Учреждений культуры и искусства	Сооружений инженерных сетей	Прочие	Всего
9	10	11	12	13	14	15	16	17

Перечень документов, прилагаемых к техническим характеристикам объекта:

1. Поэтажные планы _____прилагается_____
2. Экспликация к поэтажным планам _____прилагается_____

Экспликация земельного участка (м²)

Общая площадь земельного участка	Застроенная площадь			Незастроенная площадь		
	всего	под основными строениями	под прочими постройками и сооружениями	асфальтовые покрытия	прочие замощения	грунт
1	2	3	4	5	6	7

продолжение таблицы

Незастроенная площадь (м²)									
оборудованные площадки				зеленые насаждения					
					в том числе				
всего	спортивные	детские	хозяйственные	всего	газон с деревьями	плодовый сад	газоны, цветочные клумбы	огород	прочие
8	9	10	11	12	13	14	15	16	17

Экспликация к плану объекта

	Номер помещения, квартиры	Номера частей помещения, квартиры	Назначение частей помещения, квартиры	Площадь по внутреннему обмеру (м²), в том числе			
				Общая	Полезная	Жилая	Нежилая
1	2	3	4	5	6	7	8

продолжение таблицы

Площадь по внутреннему обмеру (м²), в том числе								
В отдельных квартирах	В общежитиях	В гостиницах	Торговая	Промышленно-производственных зданий и сооружений	Складская	Учреждений образования	Предприятий бытового обслуживания	Организаций и учреждений управления, научных, банковских, общественных и т.п.
9	10	11	12	13	14	15	16	17

продолжение таблицы

Площадь по внутреннему обмеру (м²), в том числе							
Предприятий общественного питания	Организации здравоохранения	Физкультурно-спортивная	Учреждений культуры и искусства	Транспортных зданий и сооружений	Сооружений инженерных сетей	Гаражей	Прочие
18	19	20	21	22	23	24	25

Техническое описание конструктивных элементов основного строения

№ п.п.	Наименование конструктивных элементов			Описание конструктивных элементов (материал, отделка и т.д.)
1	2			3
1	Фундамент			
2	1) наружные и внутренние капитальные стены			
	2) перегородки			
3	Перекрытия	чердачное		
		междуэтажное		
4	Крыша			
5	Полы	1-го этажа		
		последующих этажей		
6	Проемы	окна		
		двери		
7	Отделочные работы	внутренние		
		наружные		
8	Горячее водоснабжение			
9	Водопровод			
10	Канализация			
11	Электроосвещение			
12	Отопление	печное		
13		печное газовое		
14		от ТЭЦ		
15		от АГВ		
16		от индивидуальной отопительной установки	на газе	
17			на твердом топливе	
18		от районной котельной	на газе	
19			на твердом топливе	
20	Разные работы			

Техническое описание служебных построек

Показатели	Наименование служебных построек								
Площадь ($м^2$)									
Высота строения (м)									
Объем строения ($м^3$)									
Фундамент									
Стены									
Перекрытия									
Крыша									
Полы									
Окна									
Двери									
Внутренняя отделка									
Наружная отделка									
Печи									

Техническое описание внутридворовых сооружений

Наименование сооружений	Размер в метрах				Объем ($м^3$)	Материал
	длина	ширина	площадь	высота или глубина		
1	2	3	4	5	6	7

Техническое описание отдельных частей строения
(подвалов, полуподвалов, мезонинов, мансард)

Наименование и назначение отдельных частей строения	Заглубление спланированной поверхности земли до пола подвала	Описание элементов					
		стены	перекрытия	полы	внутренняя отделка	крыша	дополни-тельные устройства
1	2	3	4	5	6	7	8

Техническое описание незавершенных пристроек к основному строению

Наименование конструктивных элементов	
1	
Фундамент	
Стены и перегородки	
Крыша	
Полы	

Перекрытия	
Проемы	окна
	двери
Отделочные работы	внутренние
наружные	
Разные работы	
Итого:	
Фундамент	
Стены и перегородки	
Крыша	
Полы	
Перекрытия	
Проемы	окна
	двери
Отделочные работы	внутренние
	наружные
Разные работы	
Итого:	
Фундамент	
Стены и перегородки	
Крыша	
Полы	
Перекрытия	
Проемы	окна
	двери
Отделочные работы	внутренние
	наружные
Разные работы	
Итого:	

Техническое описание конструктивных элементов

2

Перечисление площадей и объемов основной и отдельных частей строения
(подвалов, полуподвалов, мезонинов, мансард, крыш, пристроек и т.п.)

Наименование частей строения и пристроек	Формула для подсчета площадей по наружному обмеру	Площадь ($м^2$)	Высота (м)	Объем ($м^3$)	Наименование частей строения и пристроек	Формула для подсчета площадей по наружному обмеру	Площадь ($м^2$)	Высота (м)	Объем ($м^3$)
1	2	3	4	5	6	7	8	9	10

Заказчик

Акционерное общество "Астана - Региональная Электросетевая Компания", от лица которого выступает

фамилия, имя, отчество (при его наличии), подпись руководителя

М.П. печать (при наличии)

Авторский надзор

1) разработчик проекта ТОО «Алматыпроектэнергострой» в лице директора Соловяненко Галины Ивановны

фамилия, имя, отчество (при его наличии), подпись эксперта

М.П. печать (при наличии)

2) аттестованный(-ые) эксперт(-ы)

Баранов Сергей Федорович ГСЭ № 005652 от 27.06.2001г.

фамилия, имя, отчество (при его наличии) эксперта, специализация аттестата, подпись, дата

М.П. печать (при наличии)

План существующего здания ОПУ совмещенного с ЗРУ

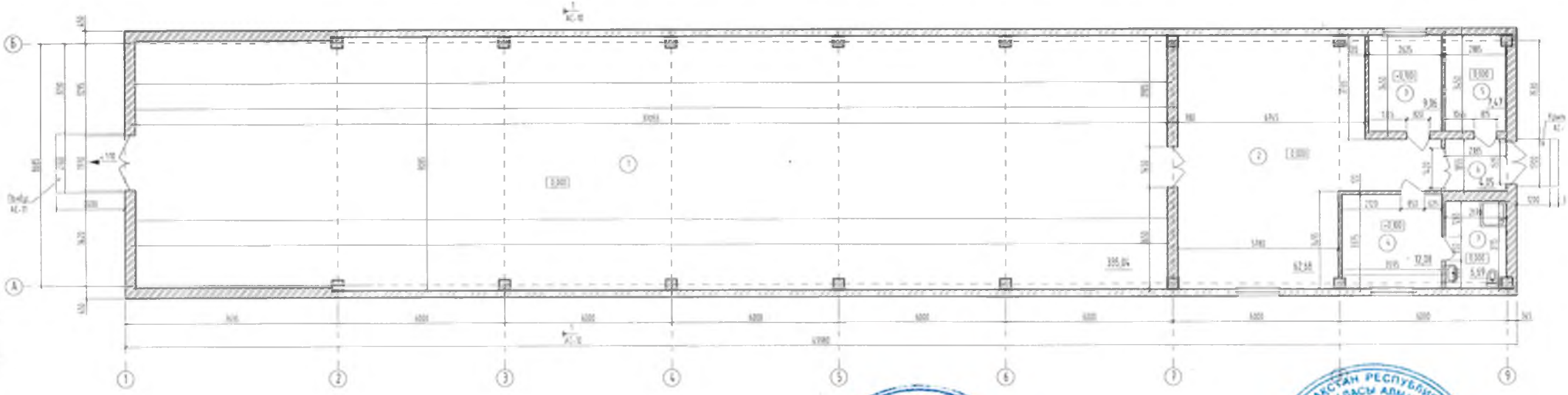

Экспликация помещений

Номер помещения	Наименование	Площадь, м²	Кол. помещений
1	ЗРУ-10 кВ	335,04	Д
2	ОПУ	62,68	Д
3	Кабинет директора	9,06	Д
4	Комната отдыха	12,08	Д
5	Комната охраны	7,47	Д
6	Тамбур	4,05	Д
7	Санузел	6,68	Д

Изм.	Кол.уч.	Лист	№Док.	Подпись	Дата	97.02-19-АС
						Проектирование реконструкции ПС "ПНФ"
Гл.		Гуляев А.				ПС 110/10 кВ "ПНФ"
Н. контроль		Гуляев А.				Стадия: РП; Лист: 6; Листов:
Проверил		Баранов С.				План существующего здания ЗРУ-10 кВ совмещенного с ОПУ
Выполнил		Горелкина В.				ТОО Алматыпроектэнергострой г. Нур-Султан 2020г

Алматыпроектэнергострой

План на отм. 0,000

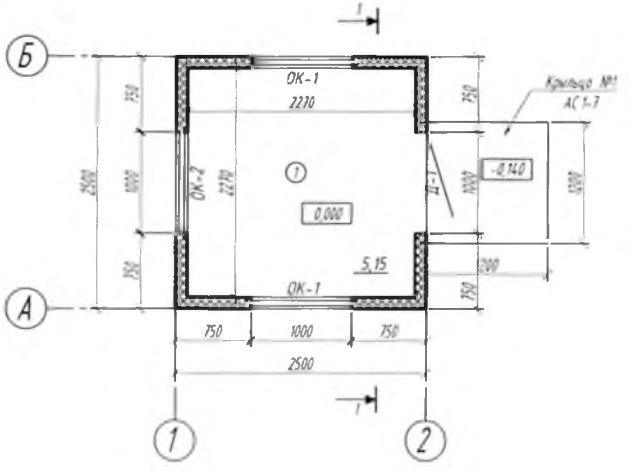

Разрез 1-1

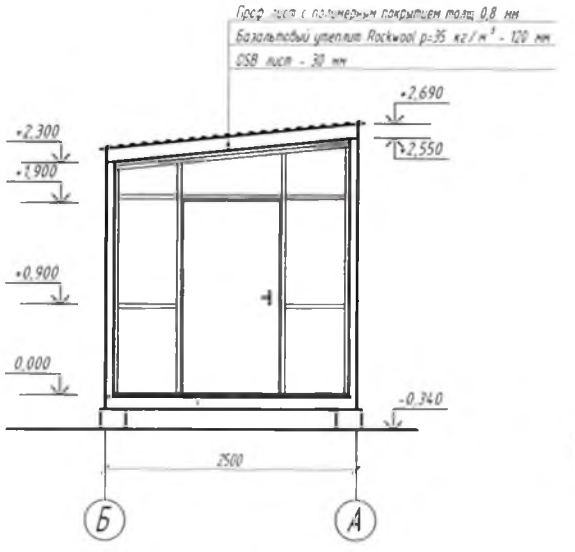

Экспликация помещений

Номер помещения	Наименование	Площадь, м²
1	Помещение охраны	5,15

Схема расположения каркаса пола

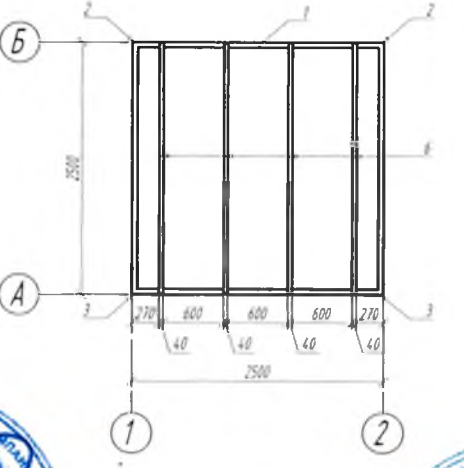

План кровли

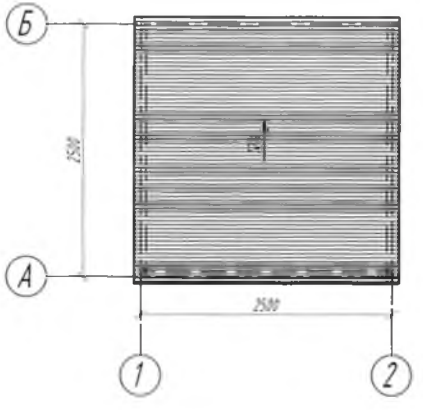

Схема расположения каркаса покрытия

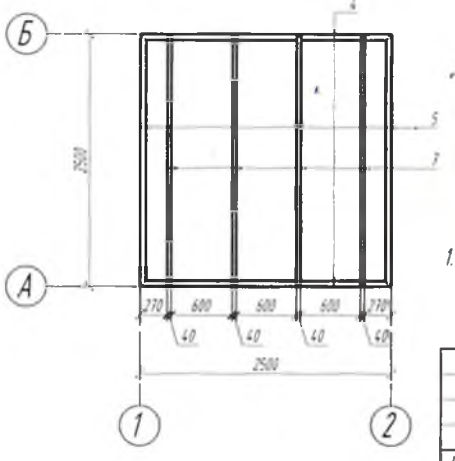

1. Спецификацию элементов несущего каркаса см. лист АС 1-5.

Изм	Кол. уч	Лист	№ док	Подпись	Дата
ГИП		Голиков А			
Н. контроль		Голиков А			
Проверил		Баранов С			
Выполнил		Гарасько В			12.04.20

Проектирование реконструкции ПК "ПНФ"

Контрольно пропускной пункта (КПП)

Стадия	Лист	Листов
РП	3	

План на отм. 0,000 Схема расположения каркаса пола Схема расположения каркаса покрытия Разрез 1-1 План кровли

ТОО "Алматыпроектэнергострой"

Приложение 3
к акту приемки объекта
в эксплуатацию
форма

Технические характеристики объекта (линии электропередач)

	Наименование	Единица измерения	Количество
1	2	3	4
1	Воздушные ЛЭП низкого напряжения …	км	-
2	Воздушные ЛЭП высокого напряжения 10 кВ	км	-
3	Кабельные ЛЭП низкого напряжения …	км	-
4	Кабельные ЛЭП высокого напряжения …	км	-
5	Площадь опор	м2	-
6	Опоры:		
	металлические	шт	-
	деревянные с деревянными приставками	шт	-
	деревянные с железобетонными приставками	шт	-
	железобетонные	шт	-
	тросовые подвесы	шт	-
7	Провода:		
	медные	км	-
	алюминиевые	км	-
	сталеалюминиевые	км	0,384
8	Кронштейны для светильников:		-
	1) железобетонные	шт	-
	2) металлические	шт	-
9	Арматура уличного освещения:		
	1) светильники с лампами накаливания	шт	-
	2) светильники с ртутными лампами	шт	-
	3) светильники с люминесцентными лампами	шт	1
10	Кабели:		
	1) марка ВВГнг 3х2,5 (ок)-0,66	км	0,339
	2) марка ВВГнг 4х6 (ок)-0,66	км	0,527
	3) марка ВВГнг3х4 (ок)-0,66	км	0,02
	3) марка ВВГнг 5х2,5 (ок)-0,66	км	0,179
	4) марка ВВГнг 5х4 (ок)-0,66	км	0,297
	5) марка ВВГнг 3х25+1х16 (мк) -1	км	0,16
	6) марка ВВГнг 3х70+1х35 (мк) -1	км	0,16
	7) марка ВВГнг(В)-LS 3х1,5(ок) -0,66	км	0,014

	8) марка ВВГнг(В)-LS 3х2,5(ок) -1	км	0,02
	9) марка КВВГЭнг(В)-LS 3х2,5	км	0,829
	10) марка КВВГЭнг(В)-LS 4х2,5	км	0,4
	11) марка КВВГЭнг(В)-LS 5х2,5	км	1,231
	12) марка КВВГЭнг(В)-LS 7х2,5	км	0,784
	13) марка КВВГЭнг(В)-LS 10х2,5	км	0,363
	14) марка КВВГЭнг(В)-LS 14х2,5	км	0,221
	15) марка ААБл 3х185-10	км	0,041
	16) марка АСБл 3х95	км	0,15
	17) марка КСВВ (КПСВ)нг(А)-FRLS 1х2х0,5	км	0,3
	18) марка UTP CAT5E 4х2х0.5	км	0,5
	19) марка FTP5E 4х2х0,5	км	1,908
11	Муфты соединительные	шт	
	1) GUSJ 12/150-240	шт	4
12	Муфты концевые	шт	
	1) марки EPKT-0031-L12	шт	12
	2) марки GUST 12/70-120-L12	шт	8
13	Контуры заземления (шкаф заземления)	шт	-
14	Устройства грозозащиты	шт	-
15	Дорожные покрытия кабельных сетей:		
	асфальтобетонные	м2	-
	булыжные	м2	-
	тротуары	м2	-

Заказчик: **Акционерное общество "Астана - Региональная Электросетевая Компания", от лица которого выступает** _____

фамилия, имя, отчество (при его наличии), подпись руководителя

Место печати (при наличии)

Авторский надзор:

1) **разработчик проекта ТОО "Алматыпроектэнергострой" в лице директора Соловяненко Галины Ивановны** _____

(наименование организации, фамилия, имя, отчество (при его наличии), должность), подпись, дата

Место печати (при наличии)

2) **аттестованный (-ые) эксперт (-ы)**
Баранов Сергей Федорович ГСЛ № 005652 от 27.06.2001г. _____

(фамилия, имя, отчество (при его наличии) эксперта, специализация аттестата), подпись, дата

Место печати (при наличии)

Прошнуровано и
пронумеровано на
15 листах