ТОО "PROJECT STROY GROUP"
Государственная лицензия ГСЛ № 18010495 от 25.05.2018 года

Заказ №548-23-И
Заказчик АО "Казахский научно-исследовательский институт онкологии и радиологии"

Строительство пристройки грузо-пассажирского лифта к административному зданию АО "Казахский научно-исследовательский институт онкологии и радиологии" (литер В), расположенному в г.Алматы, Алмалинский район, пр.Абая, 91

Стадия: Рабочий проект (РП)

548-23-И-1-К*Ж*

ПРИСТРОЙКА ГРУЗОПАССАЖИРСКОГО ЛИФТА

КОНСТРУКЦИИ ЖЕЛЕЗОБЕТОННЫЕ

ТОМ 3.2

АЛМАТЫ, 2023

ТОО "PROJECT STROY GROUP"
Государственная лицензия ГСЛ № 18010495 от 25.05.2018 года

Заказ №548-23-И
Заказчик АО "Казахский научно-исследовательский институт онкологии и радиологии"

Строительство пристройки грузо-пассажирского лифта к административному зданию АО "Казахский научно-исследовательский институт онкологии и радиологии" (литер В), расположенному в г.Алматы, Алмалинский район, пр.Абая, 91

Стадия: Рабочий проект (РП)

548-23-И-1-К*Ж*

ПРИСТРОЙКА ГРУЗОПАССАЖИРСКОГО ЛИФТА

КОНСТРУКЦИИ ЖЕЛЕЗОБЕТОННЫЕ

ТОМ 3.2

Директор *Ибрагимов Р.Р.*

ГИП *Первутинская Р.А.*

АЛМАТЫ, 2023

Перечень чертежей

Лист	Наименование	Примечание
1	Общие данные	
2	Разрез по линии 1-1	
3	План фундамента, фундаментных балок на отм. -3,500. План стен и монолитных стоек отм. -2,700. Вид А,Б,В,Г,Д. Сечения 1-1,2-2,3-3.	
4	Опалубочный чертеж и армирование фундамента Фп1 на отм. -3,500. Спецификация.	
5	Арматурные выпуски из фундамента Фп1 на отм. -3,500	
6	Опалубочные чертежи и армирование фундаментной балки Фб1, Фб2 на отм. -3,500	
7	Армирование стен. Вид А,Б,В,Г.	
8	Армирование стен. Вид Д. Стойка Ст1. Армирование.	
9	Спецификация стен. Стойка Ст1.	
10	План перекрытий лифта на отм. +3.560 ÷ +24.560. Армирование. Спецификация	
11	План перекрытий лифта на отм. +28.900. Армирование. Спецификация	

Общие указания

Проект«Строительство пристройки грузо-пассажирского лифта к зданию административного корпуса АО «Казахский научно-исследовательский институт онкологии и радиологии» (литер В), расположенному в г.Алматы, Алмалинский район, пр. Абая 91»". разработан для строительства в III-В климатическом районе.

- средняя температура наружного воздуха наиболее холодной пятидневки - 20,1° С
- нормативная снеговая нагрузка - 1,20 кПа
- нормативный скоростной напор ветра - 0,39 кПа
- класс ответственности здания - II
- степень огнестойкости - II.
- Нормативная глубина промерзания суглинков - 0.79м.
- Расчетная уточненная сейсмичность площадки строительства - 9 баллов
- категория грунтов по сейсмическим свойствам - II.
- Грунтовые воды не вскрыты до глубины 15,0 м.

Инженерно-геологические условия площадки см. Отчет об инженерно-геологических условиях ТОО "APALON" «Строительство пристройки грузо-пассажирского лифта к зданию административного корпуса АО «Казахский научно-исследовательский институт онкологии и радиологии» (литер В), расположенному в г.Алматы, Алмалинский район, пр. Абая 91»".

ИГЭ-1. Насыпной грунт- гравий, песок, мощностью 0,45 м
ИГЭ-2.Суглинок бурого цвета, полутвердой консистенции, просадочный. Мощность слоя 2,5-2,6 м
ИГЭ-3. Галечниковый грунт с песчаным заполнителем с включением валунов до 30%.
Вскрытая мощность слоя 11,8-11,9 м
Основанием для фундамента служат грунты:
Галечниковый грунт с песчаным заполнителем с включением валунов до 30% со следующими характеристиками. Плотность грунта ρ= 2.25г/см3, Модуль деформации Е=78МПа, Расчетное сопротивление R_0=600кПа

Степень агрессивного воздействия грунтов на бетонные и железобетонные конструкции по содержанию сульфатов для бетонов W4 на портландцементе от неагрессивной до слабоагрессивной; для бетонов W6 и для бетонов W8 неагрессивная. Для бетонов на сульфатостойких цементах - неагрессивная. По содержанию хлоридов для бетонов W4-W6 неагрессивная, для бетонов W8 неагрессивная.
Конструктивная схема:
Фундаменты - сплошная монолитная железобетонная плита толщиной 400мм. Бетон кл. С20/25 .
Под фундаментной плитой устраивается бетонная подготовка толщиной 300мм. Бетон кл. С8/10 .
Фундаментные балки 800x800h. Бетон кл. С20/25 мм.
Приямок лифта - монолитный железобетонный, стены и днище толщиной 250мм. Бетон кл. С20/25 мм.
Подколонник 800x800. Бетон кл. С20/25 мм.
Перекрытия и покрытия - монолитные железобетонные плиты по профлисту. Высота сечения - 140мм

-Бетон подземной части принят класса В25, W6, F50 на портландцементе по ГОСТ 22266-2013;
-Рабочая арматура класса А500С. Хомуты, шпильки из арматуры класса А240 по ГОСТ 34028-2016

Обозначение	Наименование	Приме-чание
СП РК EN 1998-1:2014/2012 и СП РК 2.03-30-2017	Проектирование сейсмостойких конструкций Строительство в сейсмических зонах	
СП РК 3.04-102-2014	Проектирование бетонных и железобетонных конструкций гидротехнических сооружений	
СП РК 5.03-107-2013	Несущие и ограждающие конструкции	
СП РК 1.02-102-2014	Защита строительных конструкций от коррозии	
СП РК 1.03-106-2012	Охрана труда и техника безопасности в строительстве	
СП РК 5.01-102-2013	Основания зданий и сооружений	
ГОСТ 24379.1—2012	Болты фундаментные	

Технические решения, принятые в рабочих чертежах марки АР, соответствуют требованиям экологических, санитарно-гигиенических, противопожарных и других норм и правил РК и обеспечивают безопасную для жизни и здоровья людей эксплуатацию объекта при соблюдении предусмотренных рабочими чертежами мероприятий.

Главный инженер проекта /Первутинская Р. А./

Изм.	Кол. уч	Лист	№ док	Подпись	Дата
Гл. констр.		Ибрагимов			10.2023
Исполнил		Бурым С.			10.2023
Н. контроль		Садыков			10.2023

548-23-И-1-Кж

Строительство пристройки грузо-пассажирского лифта к зданию административного корпуса АО "Казахский научно-исследовательский институт онкологии и радиологии" (литер В), расположенному в г. Алматы, Алмалинский р., пр. Абая 91

Пристройка грузо-пассажирского лифта

Стадия	Лист	Листов
РД	1	

Общие данные

ТОО "PROJECT STROY GROUP" г. Алматы

А3 формат

Согласовано: Раздел КЖ — Сейлов; Раздел ЭЛ — Курманбаев А; Раздел ВК — Жалгасов А; Раздел ОВ — Ибрагимов; Раздел КЖ — Ибрагимов; Раздел ГП — Джусупов

Взам инв.N | Подпись и дата | Инв. N подл.

РАЗРЕЗ ПО ЛИНИИ 1 - 1

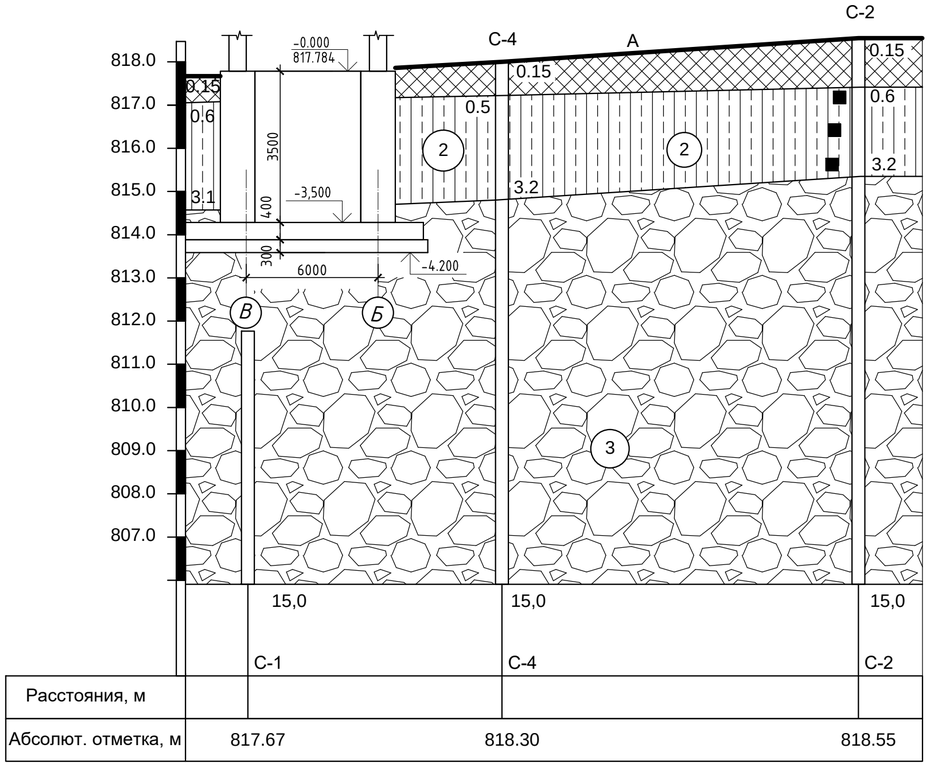

ТАБЛИЦА
нормативных и расчетных значений показателей физико-механических свойств грунта

Наименование	Обозначение	Един. Измерен.	Номер ИГЭ	
			2	3
Плотность в условиях естественного залегания	ρ_n ρ_{II} ρ_I	г/см3 г/см3 г/см3	1,83 1,81 1,80	2,28 2,26 2,25
Удельное сцепление (при водонасыщении)	C_n C_{II} C_I	кПА кПА кПА	17,7 17,3 16,9	36,0 33,0 31,0
Угол внутреннего трения (при водонасыщении)	φ_n φ_{II}	град. град. град.	16 14 13	41 39 38
Модуль деформации: в естественнов состоянии при водонасыщении	E	МПа	5,6 3,7	78,0
Расчетное сопротивление	R	кПа	225е 190в	600

Ситуационная схема

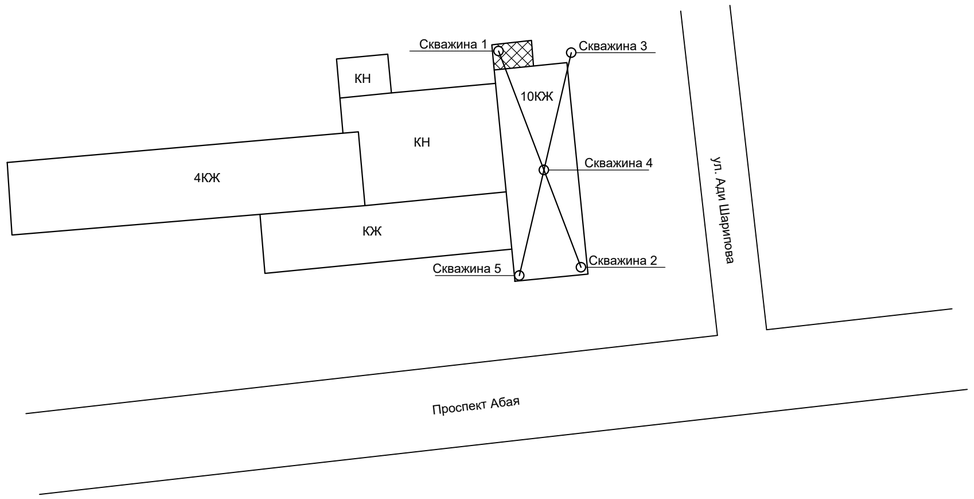

Условные обозначения

А — Асфальтовое покрытие

1 — Насыпной грунт - гравий, песок

2 — Суглинок бурого цвета, полутвердой консистенции, просадочный

3 — Галечниковый грунт, с песчанным заполнителем с включением валунов до 30%;

1 — Номер инженерно-геологического злемента

С-2 - Номер скважины

а ■ б ▲ — Место отбора образцов грунта:
а - ненарушенной структуры
б - нарушенной структуры

15.0 - Глубина скважины в метрах

Консистенция суглинков — Полутвердые

Степень водонасыщения грунтов — Маловлажные

Изм.	Кол. уч.	Лист	№ док.	Подп.	Дата	548-23-И-1-Кж		
						Строительство пристройки грузо-пассажирского лифта к зданию административного корпуса АО "Казахский научно-исследовательский институт онкологии и радиологии" (литер В), расположенному в г. Алматы, Алмалинский р., пр. Абая 91		
						Пристройка грузо-пассажирского лифта	Стадия: РП	Лист: 2 / Листов:
Гл. констр.		Ибрагимов			10.2023	Разрез по линии 1-1	ТОО "PROJECT STROY GROUP" г. Алматы	
Исполнил		Бурым С.			10.2023			
Н. контроль		Садыков			10.2023			

Формат А2

План фундамента, фундаментных балок на отм. -3,500

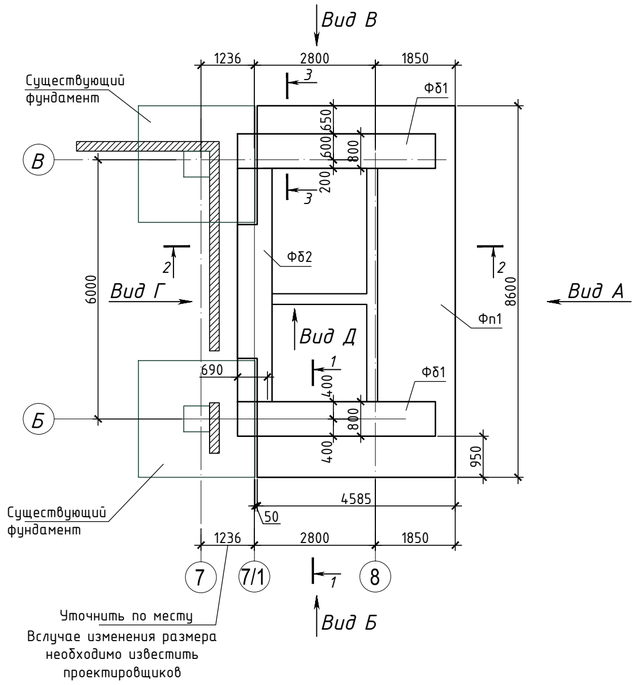

План стен и монолитных стоек отм. -2,700

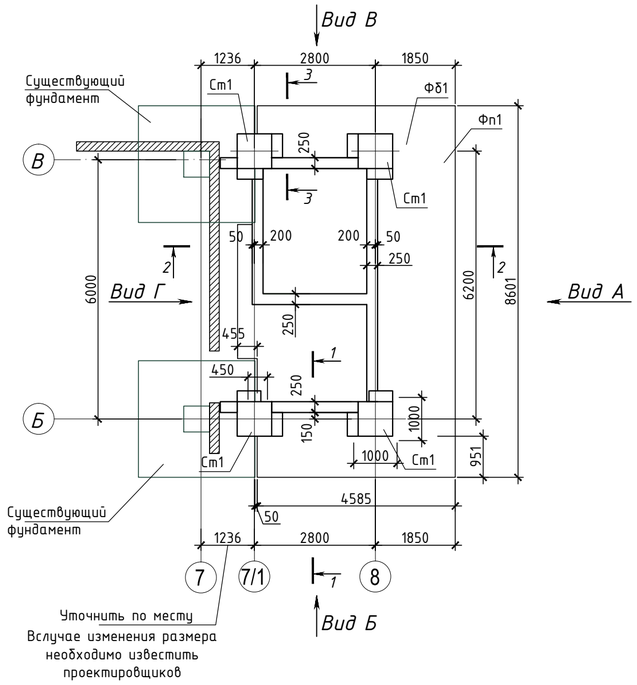

Вид А

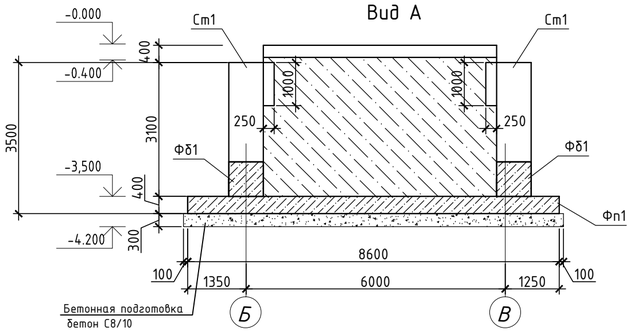

Вид Б

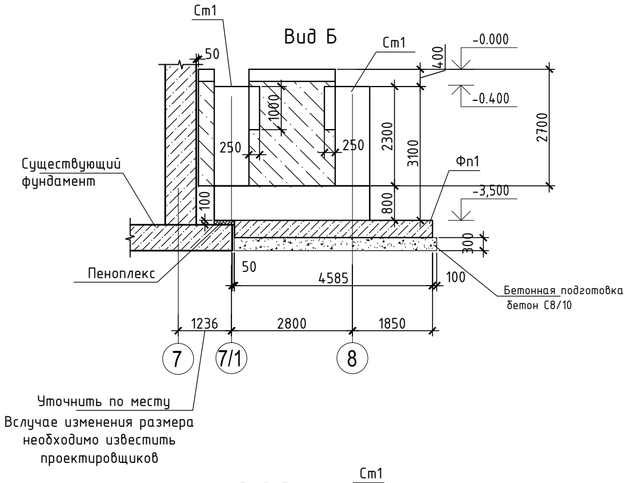

Вид Г

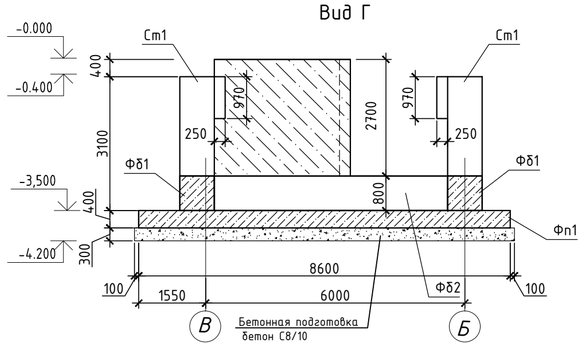

Вид В

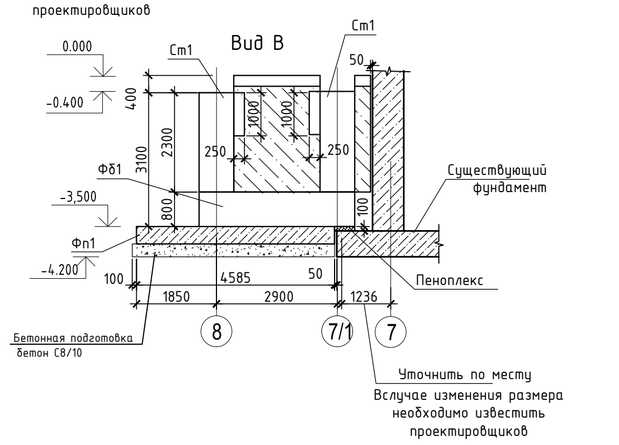

1 - 1

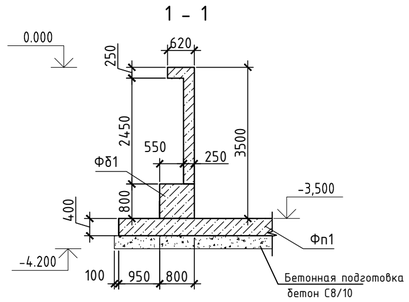

2 - 2

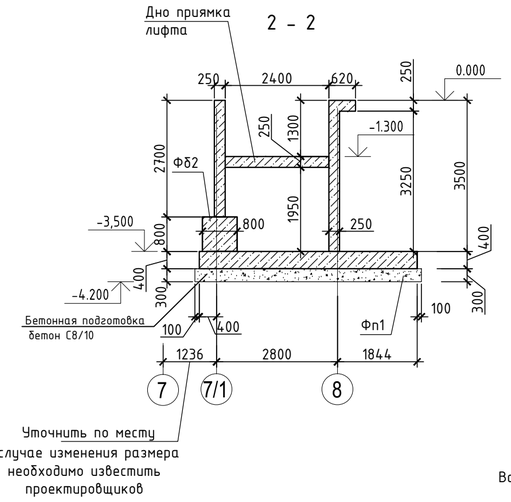

Вид Д

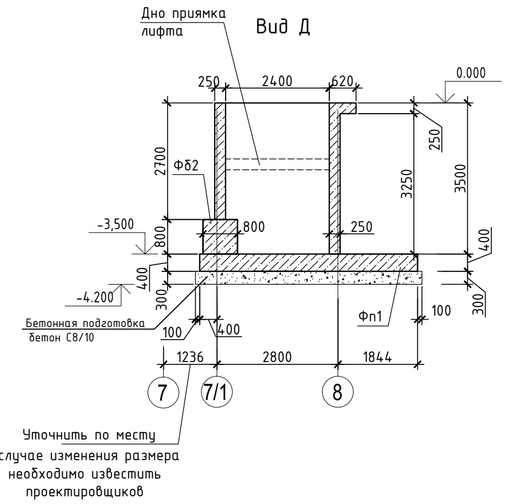

3 - 3

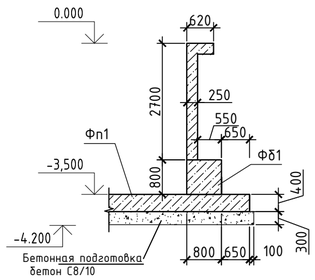

1. *Смотреть совместно с листами Кж-4,5,6*
2. *Боковые поверхности фундаментной плиты обмазать горячей битумной мастикой за 2 раза, толщина слоя 1-1,5мм*

Изм.	Кол. уч.	Лист	№ док.	Подп.	Дата	АИП-113/2023-КМ		
						Строительство пристройки грузо-пассажирского лифта к зданию административного корпуса АО "Казахский научно-исследовательский институт онкологии и радиологии" (литер В), расположенному в г. Алматы, Алмалинский р., пр. Абая 91		
						Пристройка грузо-пассажирского лифта	Стадия: РП	Лист: 3 / Листов:
Гл. констр.		*Ибрагимов*			*10.2023*	План фундамента, фундаментных балок на отм. -3,500. План стен и монолитных стоек отм. -2,700. Вид А,Б,В,Г,Д. Сечения 1-1,2-2,3-3.	ТОО "PROJECT STROY GROUP" г. Алматы	
Исполнил		*Бурым С.*			*10.2023*			
Н. контроль		*Садыков*			*10.2023*			

Формат А2

Опалубочный чертеж фундамента Фп1 на отм. -3,500

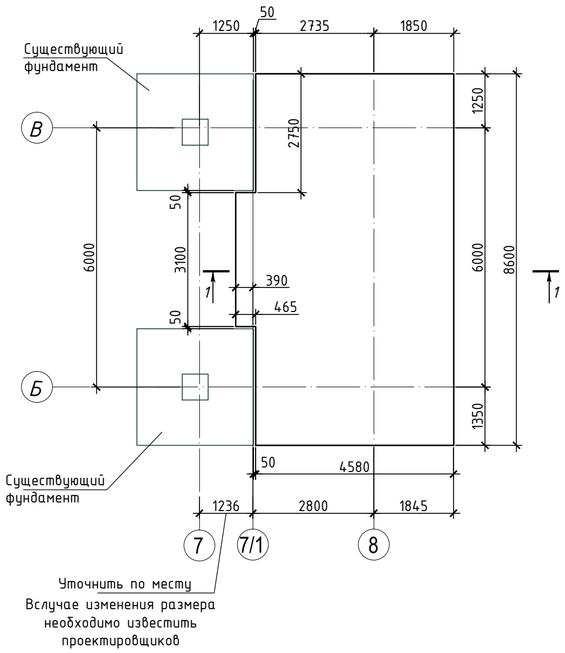

Армирование фундамента Фп1 на отм. -3,500. Верхняя и нижняя зона.

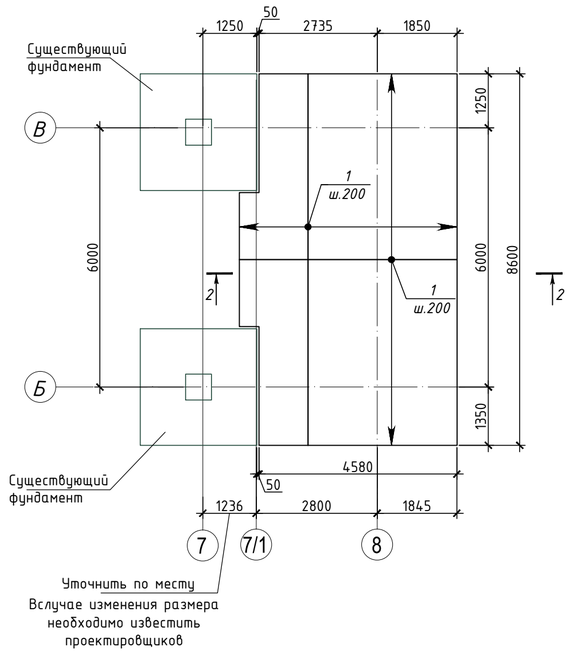

Спецификация элементов (кг.)

Поз.	Обозначение	Наименование	Кол.	Масса ед.,кг	Приме-чание
		Фундамент Фп1			
1	ГОСТ 34028-2016	Ф14 А500С L =пм	824.2	1,208	995.6
		Деталь:			
П1*	ГОСТ 34028-2016	Ф12 А500 L = 2410	136	2,14	291.0
Ф1*	ГОСТ 34028-2016	Ф8 А240 L = 1340	68	0.53	36.0
		Материалы:			
		Бетон кл. С20/25 W6, F50 м3	16.4		
		Бетон кл. С8/10 м3	13.1		

Ведомость расхода стали, кг

Марка конструкции	Изделия арматурные								
	Арматура класса			Арматура класса					Всего
	А240			А500С					
	ГОСТ 34028-2016			ГОСТ 34028-2016					
	Ф8		Итого	Ф12	Ø14	Ø16	Ø18	Итого	
Фундамент Фп1	36.0		36.0	291.0	995.6	0	0	1286.6	1322.6

1 - 1

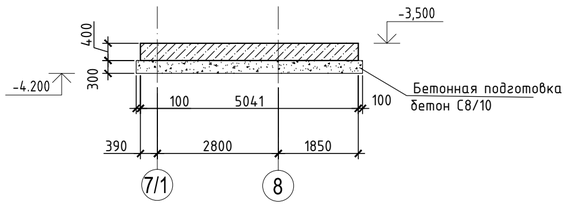

2 - 2

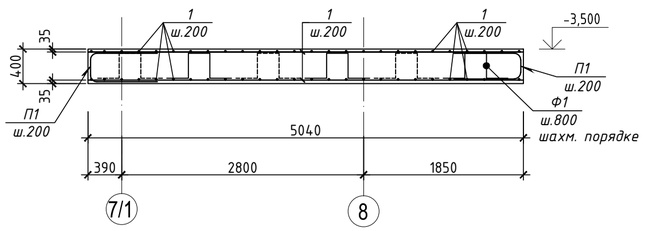

Спецификация арматурных выпусков (кг.)

Поз.	Обозначение	Наименование	Кол.	Масса ед.,кг	Приме-чание
		Арматурные выпуски			
1	ГОСТ 34028-2016	Ф20 А500С L =3500	46	8,65	397.9
2	ГОСТ 34028-2016	Ф14 А500С L =1500	72	1,81	130.3
3	ГОСТ 34028-2016	Ф20 А500С L =3800	82	4,60	377.2
		Детали			
Хм3	ГОСТ 34028-2016	Ф8 А240С L =3120	16	1,24	19.8
Хм4	ГОСТ 34028-2016	Ф8 А240С L =2080	16	0,82	13.1

Ведомость деталей

Марка	Схема сечения
Ф1	250, 330, 330, 250, 250
П1	1000, 410, 1000

Узел стыковки арматуры внахлест (без сварки)

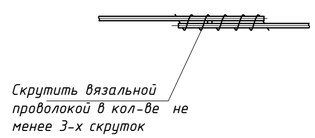

1. Фундаментная плита армируется вязанными сетками с ячейкой 200х200 мм в нижней и верхней зонах с защитным слоем бетона 35 мм.
2. Стыки нижней арматуры выполняются между собой внахлест. На каждый стык выполняется по 3 скрутки из вязальной проволоки: одна в середине стыка, две по краям. Стыки нижней сетки выполнять враздежку у опор.
3. Для фиксации верхней сетки плиты предусмотреть установку фиксатора Ф1 с шагом 800х800 мм. в шахматном порядке.
4. Боковые поверхности фундаментной плиты обмазать горячей битумной мастикой за 2 раза, толщина слоя 1-1,5мм
5. Смотреть совместно с листами Кж-3,5,6

Ведомость расхода стали, кг

Марка конструкции	Изделия арматурные								
	Арматура класса			Арматура класса					Всего
	А240			А500С					
	ГОСТ 34028-2016			ГОСТ 34028-2016					
	Ф8		Итого	Ф12	Ø14	Ø16	Ø20	Итого	
Арматурные выпуски	33.0		33	0	507.5	0	378.0	885.5	918.5

Изм.	Кол. уч.	Лист	№ док.	Подп.	Дата
Гл. констр.		Ибрагимов			10.2023
Исполнил		Бурым С.			10.2023
Н. контроль		Садыков			10.2023

548-23-И-1-Кж

Строительство пристройки грузо-пассажирского лифта к зданию административного корпуса АО "Казахский научно-исследовательский институт онкологии и радиологии" (литер В), расположенному в г. Алматы, Алмалинский р., пр. Абая 91

Пристройка грузо-пассажирского лифта

Стадия	Лист	Листов
РП	4	

Опалубочный чертеж и армирование фундамента Фп1 на отм. -3,500. Спецификация.

ТОО "PROJECT STROY GROUP" г. Алматы

Формат А2

Арматурные выпуски из фундамента Фп1 на отм. -3,500

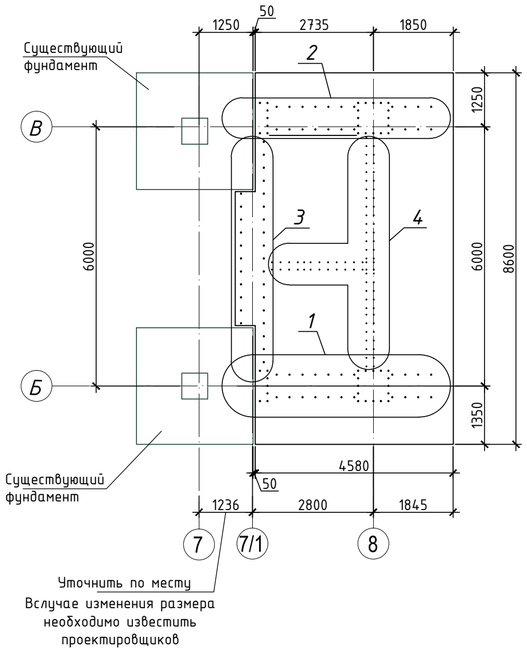

Фрагмент 1

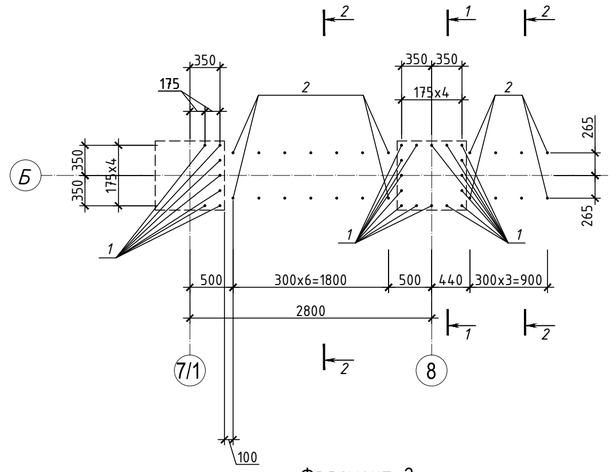

Фрагмент 2

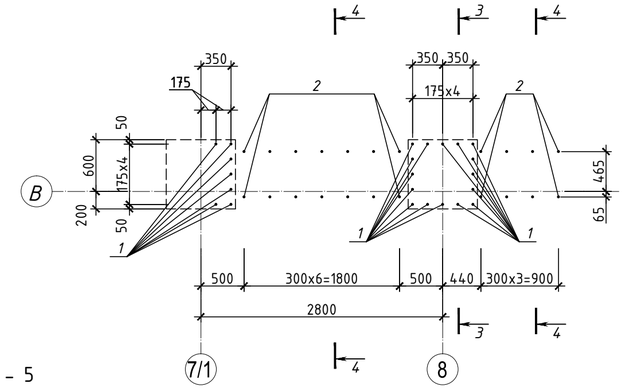

1 - 1

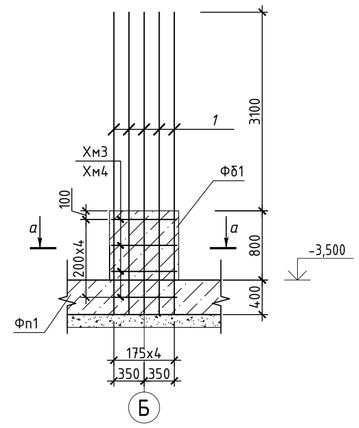

2 - 2

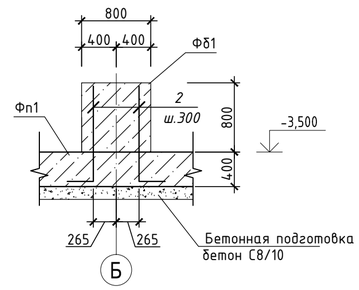

а - а

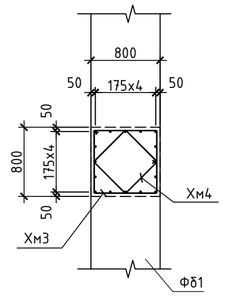

3 - 3

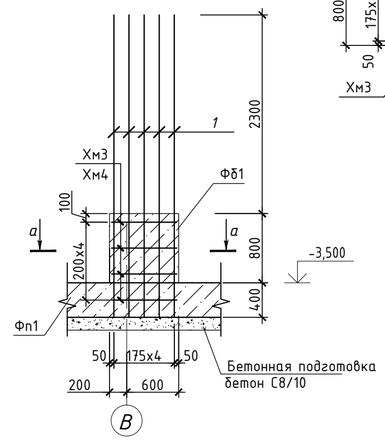

4 - 4

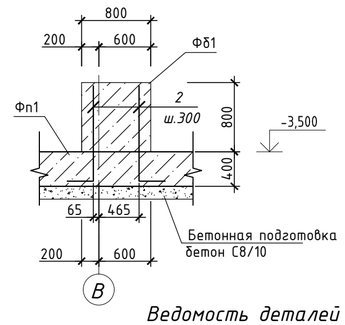

Фрагмент 3

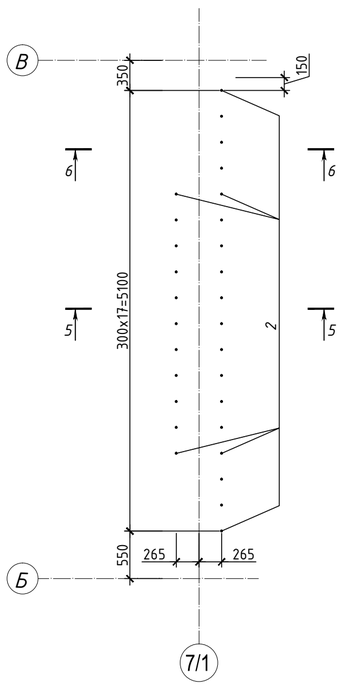

5 - 5

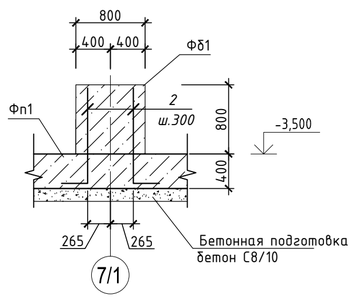

6 - 6

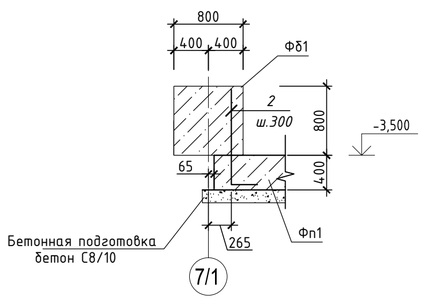

Фрагмент 4

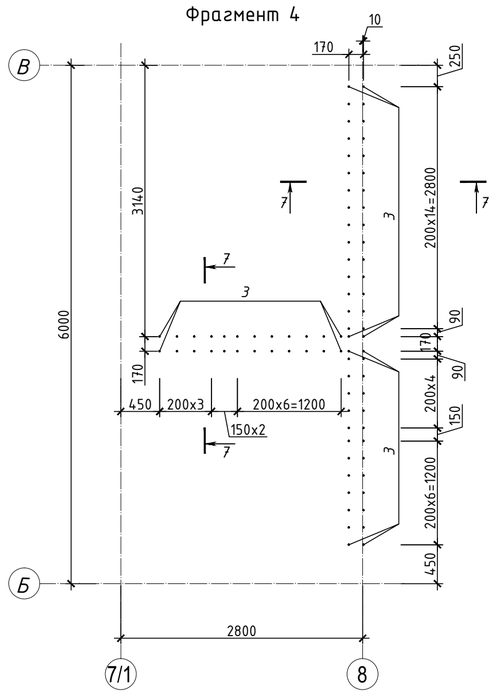

7 - 7

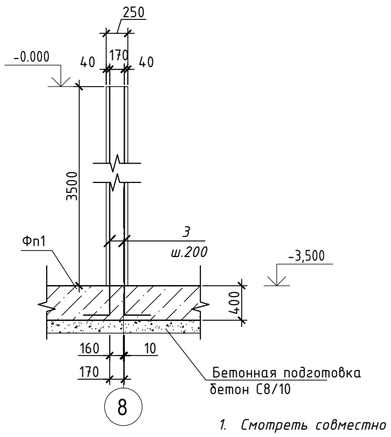

1. Смотреть совместно с листами Кж-3,4,6

Ведомость деталей

Марка	Схема сечения
2	1150; 350
3	3850; 350
Хм3	840; 840; 720; 720
Хм4	530; 530; 510; 510

Изм.	Кол. уч.	Лист	№ док.	Подп.	Дата
Гл. констр.		Ибрагимов			10.2023
Исполнил		Бурым С.			10.2023
Н. контроль		Садыков			10.2023

548-23-И-1-Кж

Строительство пристройки грузо-пассажирского лифта к зданию административного корпуса АО "Казахский научно-исследовательский институт онкологии и радиологии" (литер В), расположенному в г. Алматы, Алмалинский р., пр. Абая 91

Пристройка грузо-пассажирского лифта

Стадия	Лист	Листов
РП	5	

Арматурные выпуски из фундамента Фп1 на отм. -3,500

ТОО "PROJECT STROY GROUP" г. Алматы

Формат А2

Опалубочный чертеж фундаментной балки Фб1 на отм. -3,500

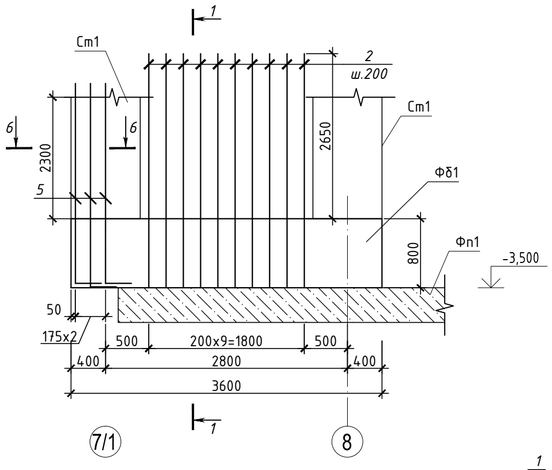

Армирование фундаментной балки Фб1 на отм. -3,500

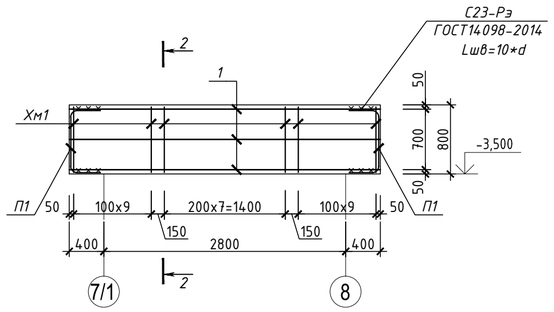

3 - 3

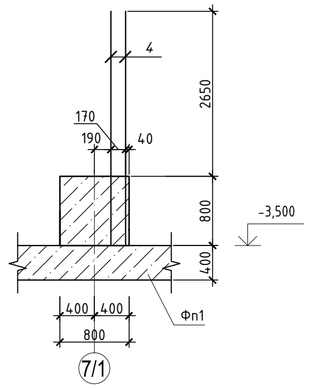

Опалубочный чертеж фундаментной балки Фб2 на отм. -3,500

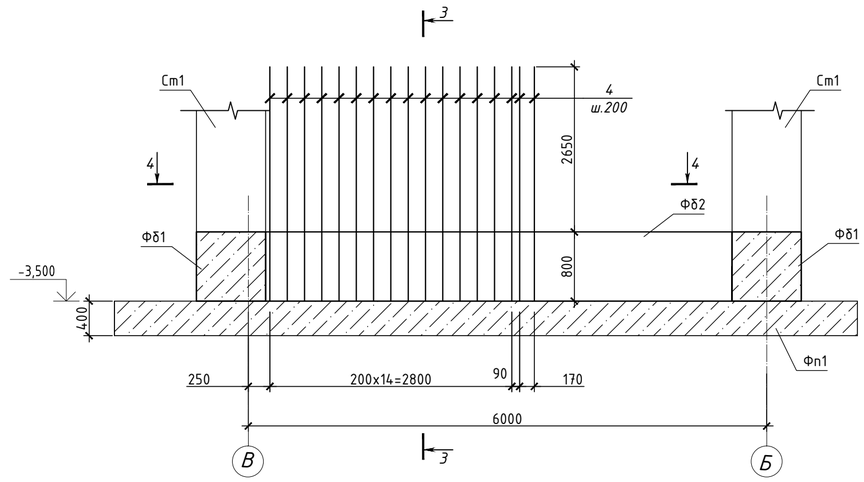

1 - 1

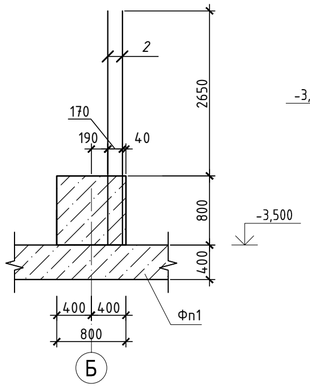

2 - 2

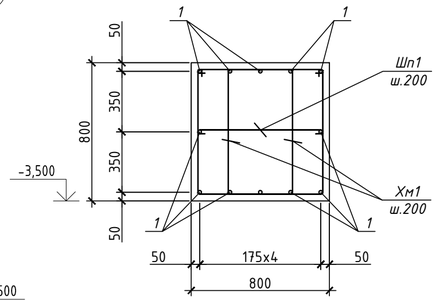

4 - 4

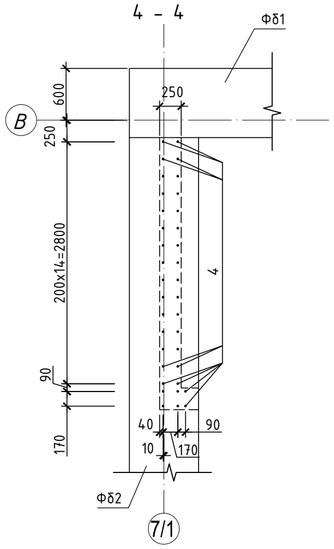

5 - 5

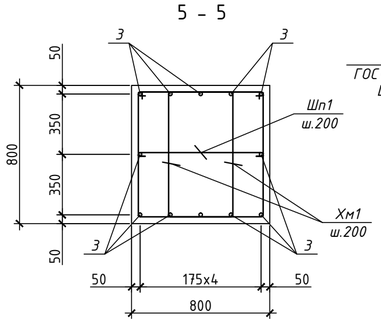

Армирование фундаментной балки Фб2 на отм. -3,500

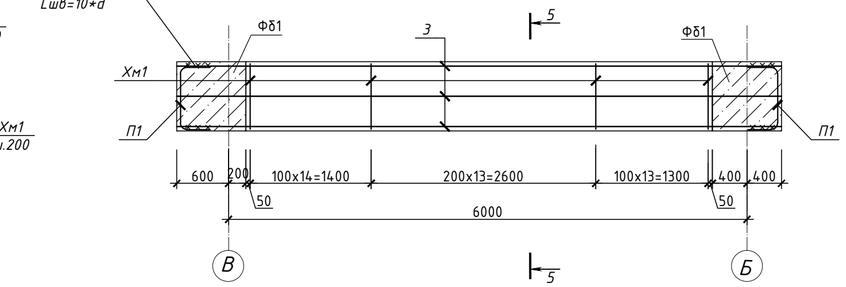

1 - 1

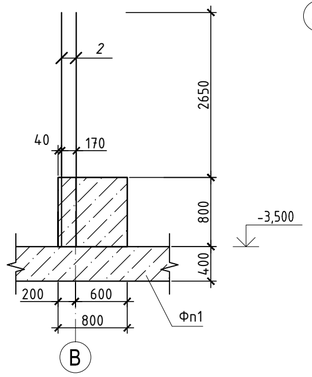

6 - 6

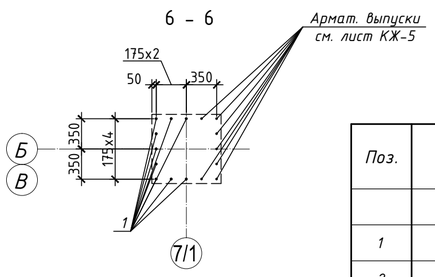

Спецификация фундаментных балок (кг.)

Поз.	Обозначение	Наименование	Кол.	Масса ед.,кг	Приме-чание
		Фундаментная балка Фб1 (2шт)			
1	ГОСТ 34028-2016	Ф20 А500С L =3600	12	8,90	106.8
2	ГОСТ 34028-2016	Ф14 А500С L =3450	20	4,17	83.4
5	ГОСТ 34028-2016	Ф20 А500С L =3400	9	8,40	75.6
		Детали			
Хм1	ГОСТ 34028-2016	Ф8 А240С L =2780	56	1,10	61.6
П1	ГОСТ 34028-2016	Ф20 А500С L =1100	10	2,71	27.1
		Материалы:			
		Бетон кл. С20/25 W6, F50 м3	2.31		
		Фундаментная балка Фб2 (1шт)			
3	ГОСТ 34028-2016	Ф20 А500С L =7000	12	17,30	207.6
4	ГОСТ 34028-2016	Ф14 А500С L =3450	32	4,17	133.4
		Детали			
Хм1	ГОСТ 34028-2016	Ф8 А240С L =2780	82	1,10	90.2
П1	ГОСТ 34028-2016	Ф20 А500С L =1100	10	2,71	27.1
		Материалы:			
		Бетон кл. С20/25 W6, F50 м3	3.46		

Спецификация дана на 1 элемент

Ведомость расхода стали, кг

Марка конструкции	Изделия арматурные								Всего
	Арматура класса			Арматура класса					
	А240			А500С					
	ГОСТ 34028-2016			ГОСТ 34028-2016					
	Ф8	Ф10	Итого	Ф12	Ø14	Ø16	Ø20	Итого	
Фундаментная балка Фб1	61.6	0	61.6	0	83.4	0	209.5	292.9	354.5
Фундаментная балка Фб2	90.2	0	90.2	0	133.4	0	234.7	368.1	458.3

Ведомость расхода дана на 1 элемент

1. Смотреть совместно с листами Кж-3,4,5

Ведомость деталей

Марка	Схема сечения	Марка	Схема сечения
Хм1	670; 840; 720; 550	5	3100; 300
П1	200; 700; 200		

Изм.	Кол. уч.	Лист	№ док.	Подп.	Дата
Гл. констр.		Ибрагимов			10.2023
Исполнил		Бурым С.			10.2023
Н. контроль		Садыков			10.2023

548-23-И-1-Кж

Строительство пристройки грузо-пассажирского лифта к зданию административного корпуса АО "Казахский научно-исследовательский институт онкологии и радиологии" (литер В), расположенному в г. Алматы, Алмалинский р., пр. Абая 91

Пристройка грузо-пассажирского лифта

Стадия	Лист	Листов
РП	6	

Опалубочные чертежи и армирование фундаментной балки Фб1, Фб2 на отм. -3,500

ТОО "PROJECT STROY GROUP" г. Алматы

Формат А2

Вид А.
Армирование стены.

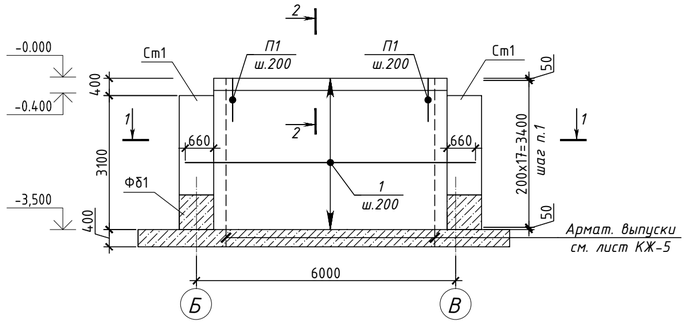

Вид Б.
Армирование стены.

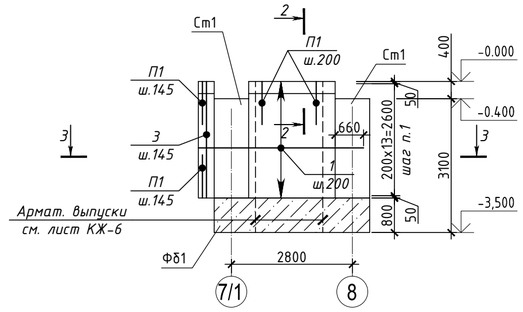

Вид В.
Армирование стены.

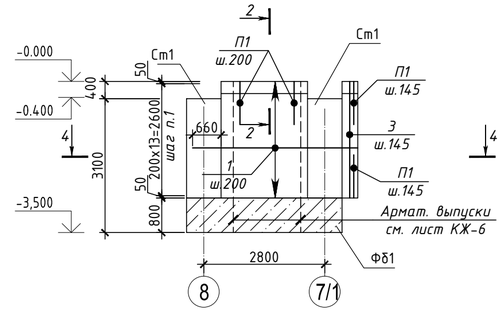

1 - 1

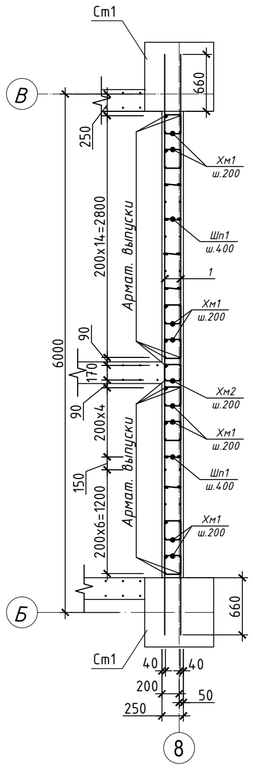

2 - 2

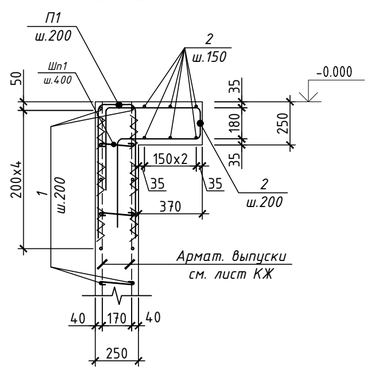

3 - 3

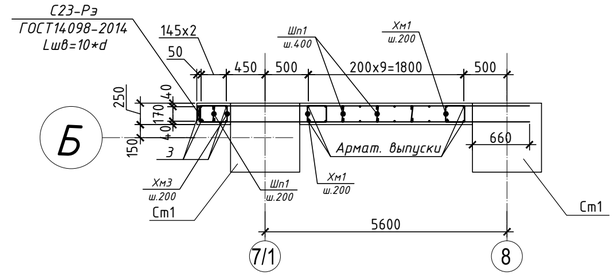

4 - 4

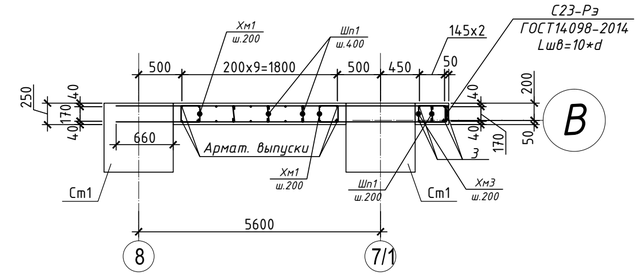

Вид Г.
Армирование стены.

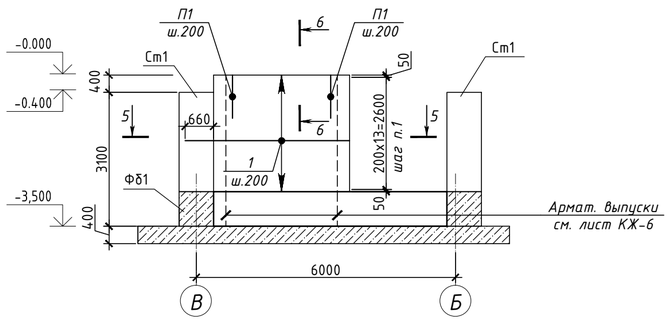

5 - 5

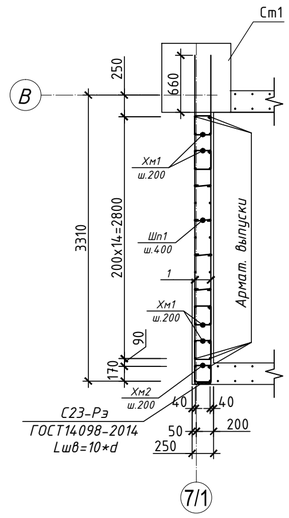

6 - 6

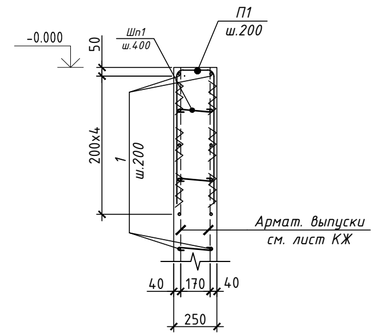

Ведомость деталей

Марка	Схема сечения	Марка	Схема сечения
Хм1	305; 355; 235; 185	П1	900; 900; 170
Хм2	305; 305; 185; 185	П2	900; 900; 180
Хм3	425; 305; 185; 305	Шп1	185; 100; 100
		2	1100; 960; 360; 950; 950

1. Смотреть совместно с листами Кж-8,9

Изм.	Кол. уч.	Лист	№ док.	Подп.	Дата	548-23-И-1-Кж		
						Строительство пристройки грузо-пассажирского лифта к зданию административного корпуса АО "Казахский научно-исследовательский институт онкологии и радиологии" (литер В), расположенному в г. Алматы, Алмалинский р., пр. Абая 91		
						Пристройка грузо-пассажирского лифта	Стадия: РП	Лист: 7 / Листов:
Гл. констр.		Ибрагимов			10.2023	Армирование стен. Вид А,Б,В,Г.	ТОО "PROJECT STROY GROUP" г. Алматы	
Исполнил		Бурым С.			10.2023			
Н. контроль		Садыков			10.2023			

Формат А2

Вид Д.
Армирование стены.

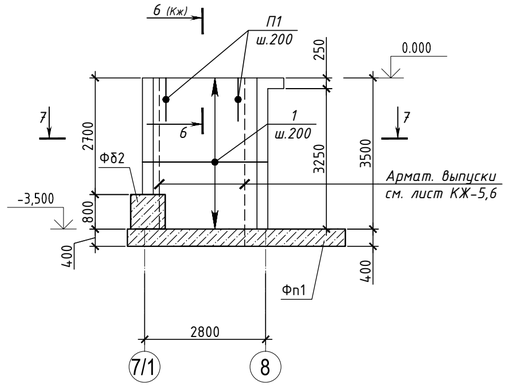

Стойка Ст1.
Опалубочный чертеж.

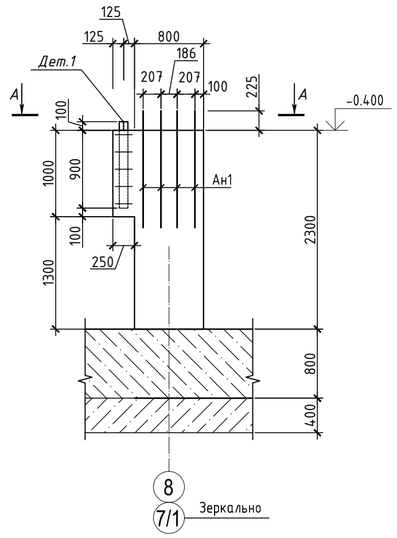

Стойка Ст1.
Армирование.

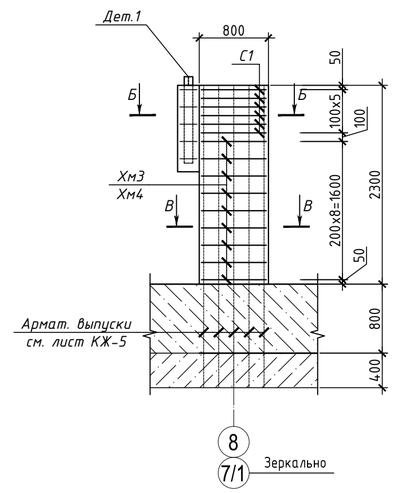

Ан1

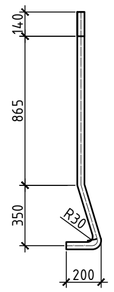

Б - Б

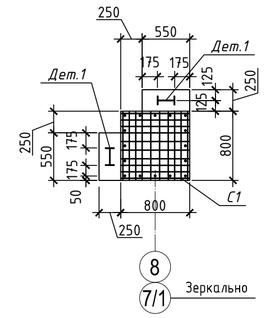

7 - 7

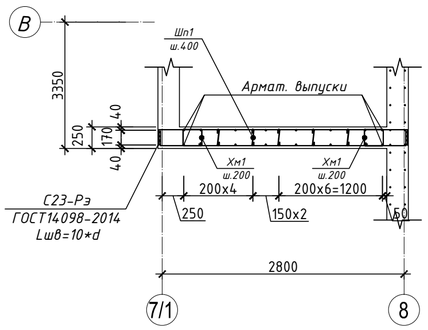

В - В

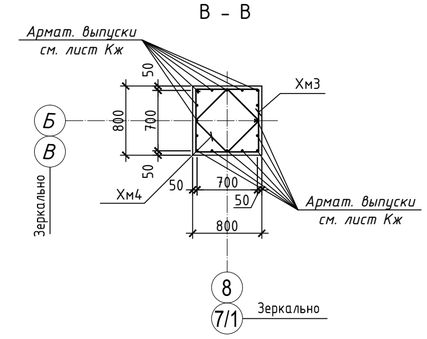

А - А

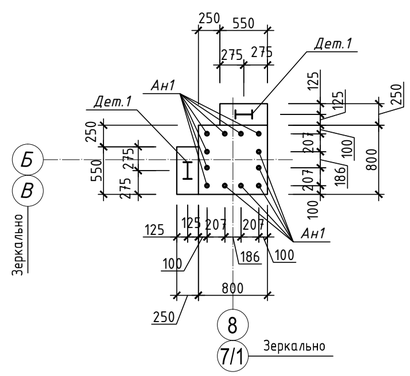

Сетка С1
в сборе

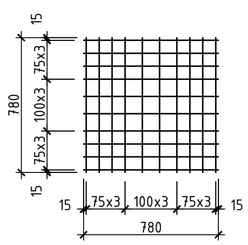

Дет.1

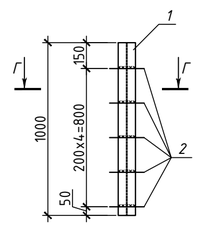

Дно приямка лифта

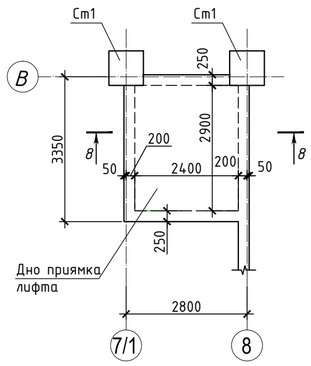

Г - Г

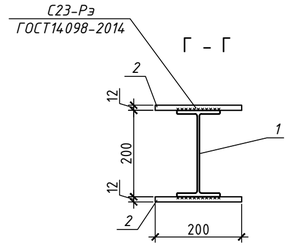

8 - 8

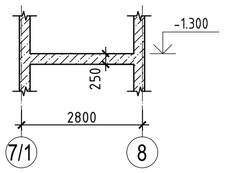

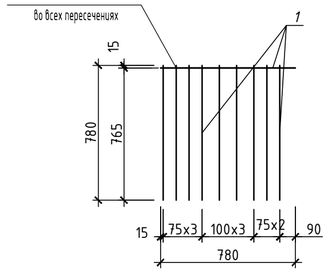

Дно приямка лифта.
Армирование верхней и нижней зоны.

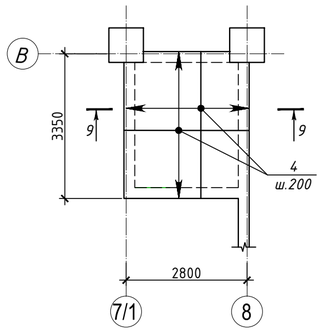

9 - 9

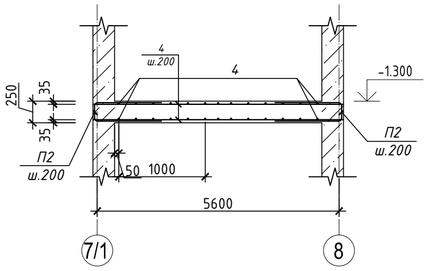

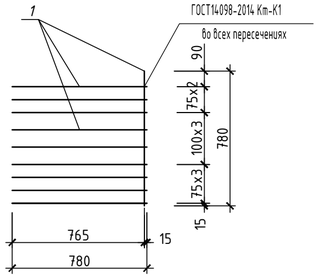

Ведомость деталей

Марка	Схема сечения
Хм3	840 / 840 / 720 / 720
Хм4	530 / 530 / 510 / 510

1. Смотреть совместно с листами Кж-7,9

Изм.	Кол. уч.	Лист	№ док.	Подп.	Дата	548-23-И-1-Кж		
						Строительство пристройки грузо-пассажирского лифта к зданию административного корпуса АО "Казахский научно-исследовательский институт онкологии и радиологии" (литер В), расположенному в г. Алматы, Алмалинский р., пр. Абая 91		
						Пристройка грузо-пассажирского лифта	Стадия: РП	Лист: 8 / Листов:
Гл. констр.		Ибрагимов			10.2023	Армирование стен. Вид Д. Стойка Ст1. Армирование.	ТОО "PROJECT STROY GROUP" г. Алматы	
Исполнил		Бурым С.			10.2023			
Н. контроль		Садыков			10.2023			

Формат А2

Спецификация элементов (кг.)

Поз.	Обозначение	Наименование	Кол.	Масса ед.,кг	Приме-чание
		Вид А. Армирование стены.			
1	ГОСТ 34028-2016	Ф12 А500С L =пм	274	0,888	243.6
2	ГОСТ 34028-2016	Ф12 А500С L = 4320	28	3,840	107.5
		Деталь:			
П1*	ГОСТ 34028-2016	Ф12 А500 L = 1970	29	1.75	50.7
Хм1*	ГОСТ 34028-2016	Ф8 А240 L = 1080	144	0.43	61.4
Хм2*	ГОСТ 34028-2016	Ф8 А240 L = 980	18	0.43	7.7
Шп1*	ГОСТ 34028-2016	Ф8 А240 L = 385	54	0.15	8.2
		Материалы:			
		Бетон кл. С20/25 W6, F50 м3	5.22		
		Вид Б. Армирование стены.			
1	ГОСТ 34028-2016	Ф12 А500С L =пм	131	0,888	116.2
2	ГОСТ 34028-2016	Ф12 А500С L = 4320	11	3,840	42.2
3	ГОСТ 34028-2016	Ф14 А500С L = 2700	6	3,260	19.6
		Деталь:			
П1*	ГОСТ 34028-2016	Ф12 А500 L = 1970	13	1.75	22.7
Хм1*	ГОСТ 34028-2016	Ф8 А240 L = 1080	28	0.43	11.9
Хм3*	ГОСТ 34028-2016	Ф8 А240 L = 1220	14	0.43	6.0
Шп1*	ГОСТ 34028-2016	Ф8 А240 L = 385	30	0.15	4.6
		Материалы:			
		Бетон кл. С20/25 W6, F50 м3	1.82		
		Вид В. Армирование стены.			
1	ГОСТ 34028-2016	Ф12 А500С L =пм	131	0,888	116.2
2	ГОСТ 34028-2016	Ф12 А500С L = 4320	11	3,840	42.2
3	ГОСТ 34028-2016	Ф14 А500С L = 2700	6	3,260	19.6
		Деталь:			
П1*	ГОСТ 34028-2016	Ф12 А500 L = 1970	13	1.75	22.7
Хм1*	ГОСТ 34028-2016	Ф8 А240 L = 1080	28	0.43	11.9
Хм3*	ГОСТ 34028-2016	Ф8 А240 L = 1220	14	0.43	6.0
Шп1*	ГОСТ 34028-2016	Ф8 А240 L = 385	30	0.15	4.6
		Материалы:			
		Бетон кл. С20/25 W6, F50 м3	1.82		
		Вид Г. Армирование стены.			
1	ГОСТ 34028-2016	Ф12 А500С L =пм	108	0,888	95.7
		Деталь:			
П1*	ГОСТ 34028-2016	Ф12 А500 L = 1970	17	1.75	29.7
Хм1*	ГОСТ 34028-2016	Ф8 А240 L = 1080	56	0.43	23.9
Хм2*	ГОСТ 34028-2016	Ф8 А240 L = 980	14	0.43	6.0
Шп1*	ГОСТ 34028-2016	Ф8 А240 L = 385	16	0.15	2.4
		Материалы:			
		Бетон кл. С20/25 W6, F50 м3	2.16		

Спецификация элементов (кг.)

Поз.	Обозначение	Наименование	Кол.	Масса ед.,кг	Приме-чание
		Вид Д. Армирование стены.			
1	ГОСТ 34028-2016	Ф12 А500С L =пм	106	0,888	94.3
		Деталь:			
П1*	ГОСТ 34028-2016	Ф12 А500 L = 1970	13	1.75	22.7
Хм1*	ГОСТ 34028-2016	Ф8 А240 L = 1080	36	0.43	15.4
Шп1*	ГОСТ 34028-2016	Ф8 А240 L = 385	45	0.15	6.8
		Материалы:			
		Бетон кл. С20/25 W6, F50 м3	1.83		
		Стойка Ст1. (4шт)			
		Сетка С1	6	6,20	37.2
1	ГОСТ 34028-2016	Ф8 А500С L = 780	20	0,310	6.2
		Деталь 1 (2шт)	2	24,600	49.2
1	ГОСТ 34028-2016	Двутавр 20Б1 L =1000	1	22,40	22.4
2	ГОСТ 34028-2016	Ф12 А500С L = 250	10	0,222	2.2
		Анкер Ан1 (12шт)	12	19,420	233.0
Ан1	ГОСТ 24379.1–2012	М42х1500. 09Г2С-6 ГОСТ 24379.1-2012	1	19,420	19.4
Хм3	ГОСТ 34028-2016	Ф8 А240С L =3120	9	1,24	11.2
Хм4	ГОСТ 34028-2016	Ф8 А240С L =2080	9	0,82	7.4
		Материалы:			
		Бетон кл. С20/25 W6, F50 м3	1.51		

Ведомость расхода стали, кг

Марка конструкции	Изделия арматурные									Всего
	Арматура класса			Арматура класса						
	А240			А500С						
	ГОСТ 34028-2016			ГОСТ 34028-2016						
	Ф8	Ф10	Итого	Ф8	Ф12	Ø14	Ø16	Ø20	Итого	
Вид А. Стена.	77.3	0	77.3	0	401.8	0	0	0	401.8	479.1
Вид Б. Стена.	22.5	0	22.5	0	181.1	19.6	0	0	200.7	223.2
Вид В. Стена.	22.5	0	22.5	0	181.1	19.6	0	0	200.7	223.2
Вид Г. Стена.	32.3	0	32.3	0	125.4	0	0	0	125.4	157.7
Вид Д. Стена.	22.2	0	22.2	0	117.0	0	0	0	117.0	139.2
Стойка Ст1	18.6	0	18.6	37.20	2.2	0	0	0	39.4	58.0

Ведомость расхода дана на 1 элемент

1. Смотреть совместно с листами Кж-7,8

Изм.	Кол. уч.	Лист	№ док.	Подп.	Дата
Гл. констр.		Ибрагимов			10.2023
Исполнил		Бурым С.			10.2023
Н. контроль		Садыков			10.2023

548-23-И-1-Кж

Строительство пристройки грузо-пассажирского лифта к зданию административного корпуса АО "Казахский научно-исследовательский институт онкологии и радиологии" (литер В), расположенному в г. Алматы, Алмалинский р., пр. Абая 91

Пристройка грузо-пассажирского лифта

Стадия	Лист	Листов
РП	9	

Спецификация стен. Стойка Ст1.

ТОО "PROJECT STROY GROUP" г. Алматы

Формат А2

План перекрытий лифта
на отм. +3.560 ÷ +24.560;

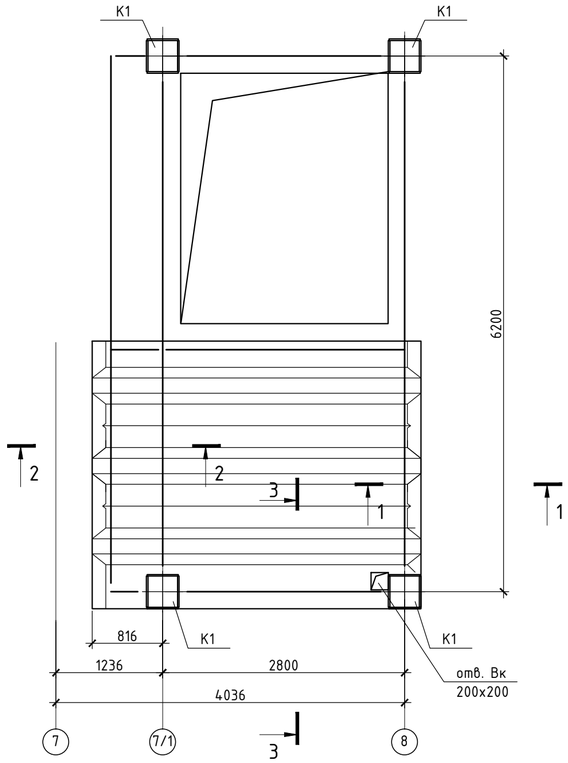

1 - 1

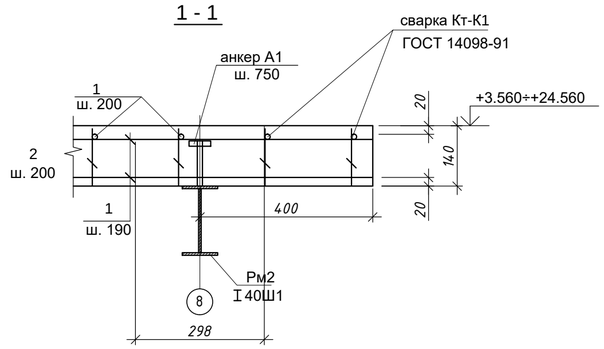

Спецификация элементов на одну плиту (9 шт.)

Поз.	Обозначение	Наименование	Кол.	Масса ед.,кг.	Примечание
1	ГОСТ 34028-2016	Ø12 А 500 С L = пм	205.2	0.888	182.22
2	ГОСТ 34028-2016	Ø8 А 500 С L = 120	360	0.05	18,0
		Анкер А1	40	0.4	16
1	ГОСТ 34028-2016	Ø16 А 500 С L =100	1	0.158	0.158
2	ГОСТ 19903-90*	-12х50 L=50	1	0.24	0.24
		Профнастил Н1			
Н1	ГОСТ 24045—2016	Профлист Н57-750-0.7 м2	11.8	8.7	102.66
		Материал:			
		Бетон класса В25	м³		1.14

Анкер А1

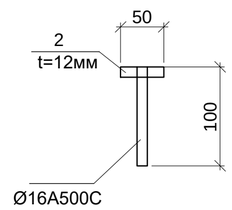

2 - 2

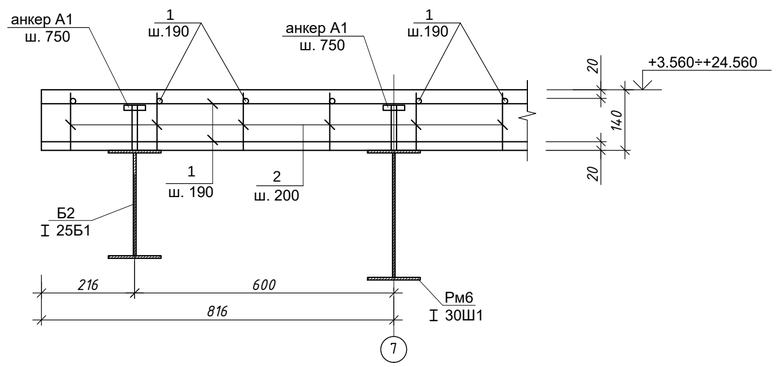

Деталь соединения
арматуры с пластиной

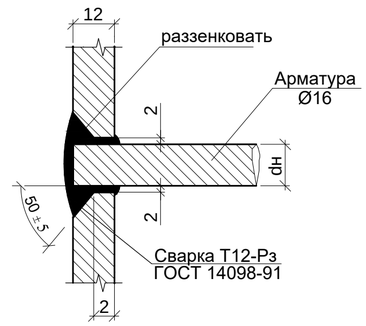

3 - 3

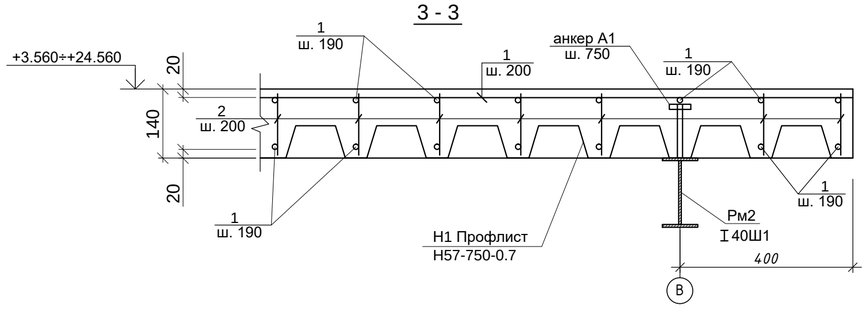

1. Смотреть совместно с листами Кж-10,11

Изм.	Кол. уч.	Лист	№ док.	Подп.	Дата
Гл. констр.		Ибрагимов			10.2023
Исполнил		Бурым С.			10.2023
Н. контроль		Садыков			10.2023

548-23-И-1-Кж

Строительство пристройки грузо-пассажирского лифта к зданию административного корпуса АО "Казахский научно-исследовательский институт онкологии и радиологии" (литер В), расположенному в г. Алматы, Алмалинский р., пр. Абая 91

Пристройка грузо-пассажирского лифта

Стадия	Лист	Листов
РП	10	

План перекрытий лифта
на отм. +3.560 ÷ +24.560. Армирование.
Спецификация

ТОО "PROJECT STROY GROUP"
г. Алматы

Формат А2

План перекрытий лифта на отм. +28.900;

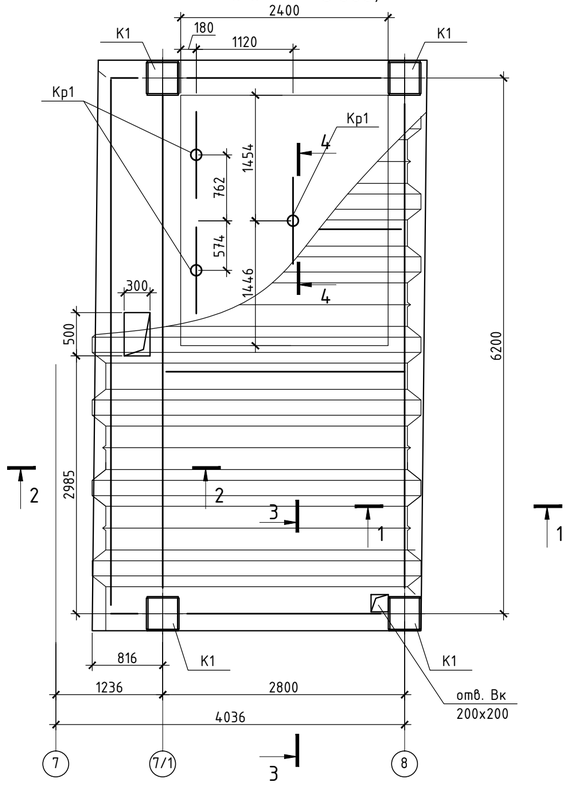

1 - 1

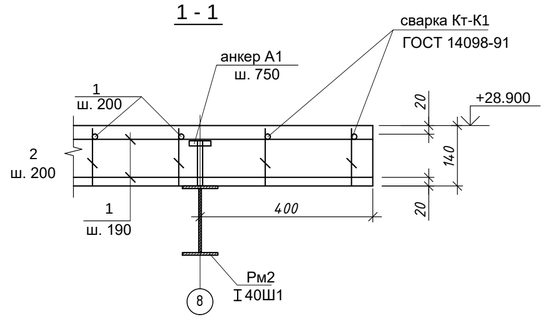

Анкер А1

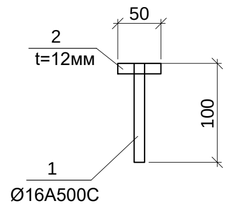

Деталь соединения арматуры с пластиной

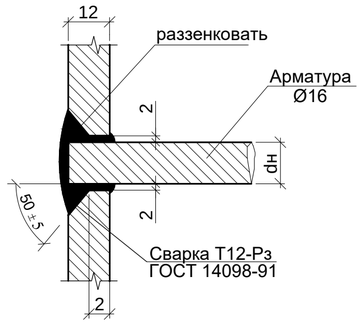

2 - 2

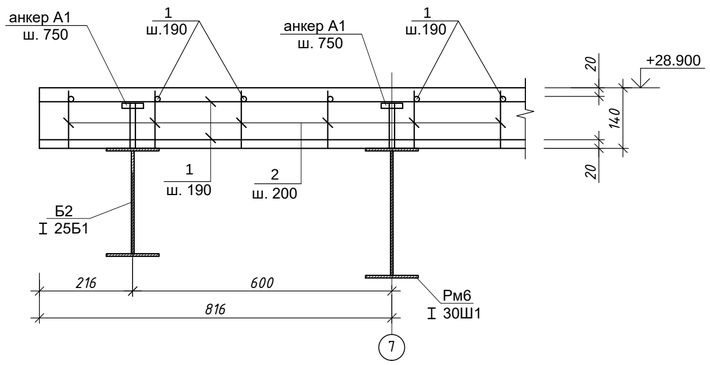

3 - 3

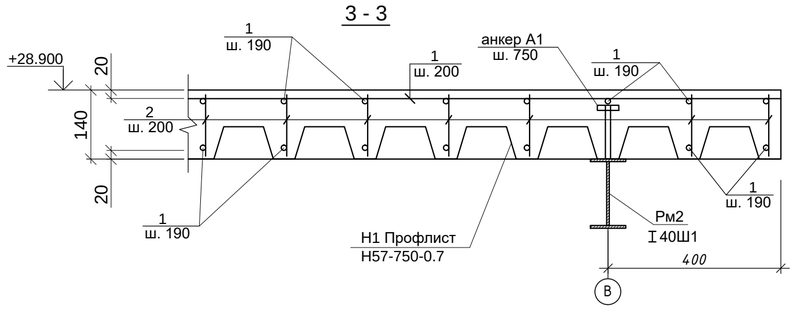

Кр1

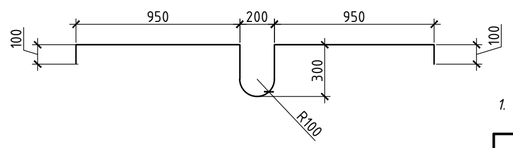

4 - 4

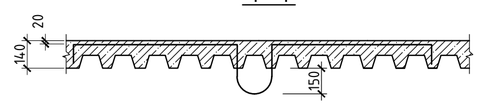

Спецификация элементов плиты на отм. +28.900

Поз.	Обозначение	Наименование	Кол.	Масса ед.,кг.	Примечание
1	ГОСТ 34028-2016	Ø20 А 500 С L = пм	398.7	2.47	984.79
2	ГОСТ 34028-2016	Ø8 А 500 С L = 120	680	0.05	34.0
		Анкер А1	50	0.4	20.0
1	ГОСТ 34028-2016	Ø16 А 500 С L =100	1	0.158	0.158
2	ГОСТ 19903-90*	-12х50 L=50	1	0.24	0.24
		Профнастил Н1			
Н1	ГОСТ 24045—2016	Профлист Н57-750-0.7 м2	24.4	8.7	212.28
		Крюк Кр1			
Кр1	34028-2016	Ø25 А 500 С L =3100	3	11.91	35.73
		Материал:			
		Бетон класса В25	м³		2.4

1. *Смотреть совместно с листами Кж-10,11*

Изм.	Кол. уч.	Лист	№ док.	Подп.	Дата
Гл. констр.		Ибрагимов			10.2023
Исполнил		Бурым С.			10.2023
Н. контроль		Садыков			10.2023

548-23-И-1-Кж

Строительство пристройки грузо-пассажирского лифта к зданию административного корпуса АО "Казахский научно-исследовательский институт онкологии и радиологии" (литер В), расположенному в г. Алматы, Алмалинский р., пр. Абая 91

Пристройка грузо-пассажирского лифта

Стадия	Лист	Листов
РП	11	

План перекрытий лифта на отм. +28.900. Армирование. Спецификация

ТОО "PROJECT STROY GROUP" г. Алматы

Формат А2

Схема элементов кровли на отм. +28.900

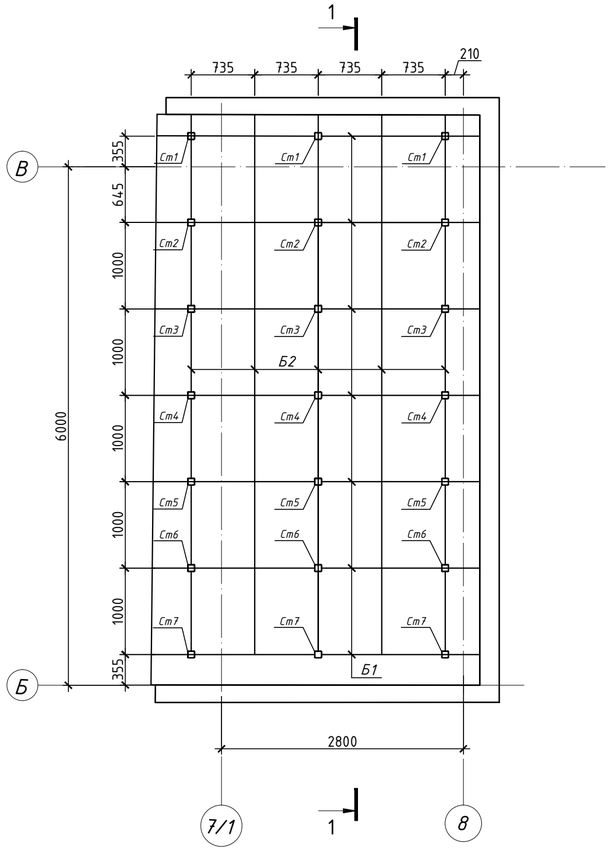

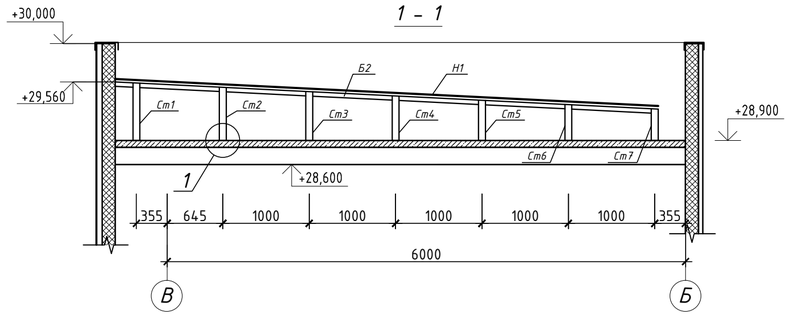

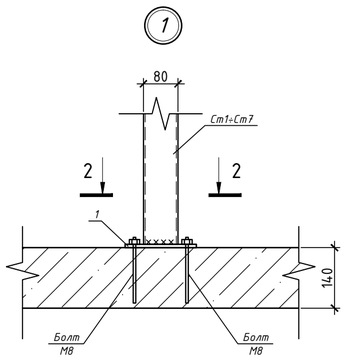

2 – 2

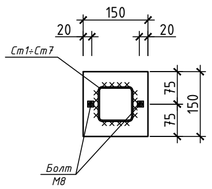

Спецификация элементов кровли на отм. +28.900

Поз.	Обозначение	Наименование	Кол.	Масса ед.,кг.	Примечание
Ст1	ГОСТ 30245-2003	☐ 80х4 L= 665	3	9.13	27.4
Ст2	ГОСТ 30245-2003	☐ 80х4 L= 615	3	5.67	17.0
Ст3	ГОСТ 30245-2003	☐ 80х4 L= 565	3	5.21	15.6
Ст4	ГОСТ 30245-2003	☐ 80х4 L= 515	3	4.75	14.3
Ст5	ГОСТ 30245-2003	☐ 80х4 L= 465	3	4.29	12.9
Ст6	ГОСТ 30245-2003	☐ 80х4 L= 415	3	3.83	11.5
Ст7	ГОСТ 30245-2003	☐ 80х4 L= 365	3	3.37	10.1
Б1	ГОСТ 30245-2003	☐ 60х40х4 L= пм	26.5	5.45	144.4
Б2	ГОСТ 30245-2003	☐ 50х30х4 L= пм	31.5	4.20	132.3
		Профнастил Н1			
Н1	ГОСТ 24045—2016	Профлист Н57-750-0.7 м2	24.5	8.7	213.15
1	ГОСТ 19903-74*	150х150х8	21	1.41	29.6
М8	HILTI	Анкер HSV M8	42		

1. Сварку производить в соответствии с требованиями главы СНиП РК 5.04-23-2002. Катет шва принять по наименьше тольщине свариваемых элементов.
2. Металлические конструкции очистить от пыли и грязи и окрасить эмалью ПФ115 (ГОСТ 6465-79*), по грунтовке ГФ-021 (ГОСТ 25129-82*) в 2 слоя согласно СНиП РК 2.01-101-2013

Изм.	Кол. уч.	Лист	№ док.	Подп.	Дата	548-23-И-1-Кж		
						Строительство пристройки грузо-пассажирского лифта к зданию административного корпуса АО "Казахский научно-исследовательский институт онкологии и радиологии" (литер В), расположенному в г. Алматы, Алмалинский р., пр. Абая 91		
						Пристройка грузо-пассажирского лифта	Стадия	Лист	Листов
							РП	12	
Гл. констр.		Ибрагимов			10.2023	Схема элементов кровли на отм. +28.900. Спецификация	ТОО "PROJECT STROY GROUP" г. Алматы		
Исполнил		Бурым С.			10.2023				
Н. контроль		Садыков			10.2023				

Формат А2