PROJECT STROY GROUP | SINCE 2010

Генпроектировщик

KazIOR
KAZAKH INSTITUTE OF ONCOLOGY AND RADIOLOGY

Заказчик

ГСЛ № 18010495 от 25.05.2018 года

РАБОЧИЙ ПРОЕКТ

Строительство пристройки грузо-пассажирского лифта к административному зданию АО "Казахский научно-исследовательский институт онкологии и радиологии" (литер В), расположенному в г.Алматы, Алмалинский район, пр.Абая, 91

548-23-И-ВВК

ОБЩЕПЛОЩАДОЧНЫЕ МАТЕРИАЛЫ

ВНУТРИПЛОЩАДОЧНЫЕ СЕТИ КАНАЛИЗАЦИИ (ПЕРЕНОС)

ТОМ 2.3

АЛМАТЫ, 2023

PROJECT STROY GROUP | SINCE 2010

Генпроектировщик

KazIOR
KAZAKH INSTITUTE OF ONCOLOGY AND RADIOLOGY

Заказчик

ГСЛ № 18010495 от 25.05.2018 года

РАБОЧИЙ ПРОЕКТ

Строительство пристройки грузо-пассажирского лифта к административному зданию АО "Казахский научно-исследовательский институт онкологии и радиологии" (литер В), расположенному в г.Алматы, Алмалинский район, пр.Абая, 91

548-23-И-ВВК

ОБЩЕПЛОЩАДОЧНЫЕ МАТЕРИАЛЫ

ВНУТРИПЛОЩАДОЧНЫЕ СЕТИ КАНАЛИЗАЦИИ (ПЕРЕНОС)

ТОМ 2.3

Директор *Ибрагимов Р.Р.*

ГИП *Первутинская Р.А.*

АЛМАТЫ, 2023

ВЕДОМОСТЬ РАБОЧИХ ЧЕРТЕЖЕЙ ОСНОВНОГО КОМПЛЕКТА

Лист	Наименование	Примечание
1	Общие данные	
2	Вынос сетей канализации	
3	План сетей канализации	
4	Продольный профиль К1. Таблица канализационных колодцев	
5	Строительные решения. Конструкция устройства отмостки вокруг колодца	
6	План этажей и кровли внутреннего водостока	
7	Разрез 1-1 и 2-2 внутреннего водостока	

ВЕДОМОСТЬ ССЫЛОЧНЫХ И ПРИЛАГАЕМЫХ ДОКУМЕНТОВ

Обозначение	Наименование	Примечание
	Ссылочные документы	
Т. П. 901-09-11.84	Колодцы водопроводные	
Т. П. 901-09-22.84	Колодцы канализационные	
Т. П. 901-09-17.87	Упоры для наружных напорных трубопроводов	
	Прилагаемые документы	
548-23-И-ВВК.ДВР	Ведомость объемов демонтажных работ	Листов 1
548-23-И-ВВК.СО	Спецификация оборудования, изделий и материалов	Листов 1
548-23-И-ВВК.ЗВР	Ведомость объемов земельных работ	Листов 1

ОСНОВНЫЕ ПОКАЗАТЕЛИ ПО ЧЕРТЕЖАМ ВОДОПРОВОДА И КАНАЛИЗАЦИИ

Наименование системы	Расчетный расход воды			Примечание
	$м^3$/сут	$м^3$/ч	л/с	
Бытовая канализация	5,2	3,4	2,21	
Ливневая канализация	2,0	0,5	0,1	

Настоящий проект соответствует требованиям экологических, санитарно-технических, противопожарных и других норм, действующих на территории Республики Казахстан и обеспечивает безопасную для жизни и здоровья людей эксплуатацию объекта при соблюдении требований настоящего проекта.

Главный инженер проекта Первутинская Р. А.

Общие данные.

Проект разработан на основании задания на проектирование, архитектурно - строительных чертежей, СНиП РК 4.01-02-2009 "Водоснабжение. Наружные сети и сооружения", СН РК 4.01-03-2011 "Водоотведение. Наружные сети и сооружения", топографической съемки, инженерно-геологических изысканий.

К зданию проектируются системы канализации состоящие из бытовой и ливневой канализации.

Наружная канализация К1

Отвод бытовых сточных вод от зданий производится по проектируемой внутриплощадочной самотечной канализации в существующие городские сети. Врезку осуществить в проектируемый колодец КК2. Проектируемые канализационные сети выполняются двухслойными полимерными трубами со структурированной стенкой SN8 по ГОСТ Р 54475-2011. Основание под трубопроводом песчаное h=100мм, произвести засыпку местным мягким грунтом без твердых включений h=300мм. Колодцы приняты по серии 3.900.1-14. Вокруг горловины укладывается бетонная отмостка на щебеночном основании. Плодородный слой почвы на площади, занимаемой траншеей, до начала основных земляных работ должен быть снят и перемещен в отвалы для последующего использования его при рекультивации. Монтаж сети вести в соответствии с требованиями СНиП РК 4.01.02-2009.

Наружная канализация К2

Отвод сточных вод зданий производится по проектируемой внутреннему водостоку на отмостку. Проектируемые канализационные сети выполняются двухслойными полимерными трубами со структурированной стенкой SN8 по ГОСТ Р 54475-2011. Основание под трубопроводом песчаное h=100мм, произвести засыпку местным мягким грунтом без твердых включений h=300мм. Колодцы приняты по серии 3.900.1-14. Вокруг горловины укладывается бетонная отмостка на щебеночном основании. Плодородный слой почвы на площади, занимаемой траншеей, до начала основных земляных работ должен быть снят и перемещен в отвалы для последующего использования его при рекультивации. Монтаж сети вести в соответствии с требованиями СНиП РК 4.01.02-2009.

Краткие указания по производству работ.

Монтаж наружных сетей водопровода и канализации выполнить в соответствии с требованием СН РК 4.01-03-2013, СП РК 4.01-103-2013 "Наружные сети и сооружения водоснабжения и канализации" и СН РК 4.01-05-2002 "Инструкция по проектированию и монтажу сетей водоснабжения и канализации из пластмассовых труб". Производство работ, испытание на прочность и герметичность, промывку и дезинфекцию трубопроводов произвести согласно СН РК 4.01-03-2013, СП РК 4.01-103-2013. В колодцах, установленных на проезжей части крышка люка должна располагаться на одном уровне с поверхностью покрытия, на газонах люки колодцев возвышаются над поверхностью земли на 5 см, вокруг колодцев предусматривается отмостка шириной 1 м из асфальта δ=30мм и щебня δ=100 мм, уложенной на утрамбованный грунт. Гидроизоляция днища колодцев - штукатурка асфальтовая из горячего асфальтового раствора толщиной 10 мм по огрутовке разжиженным раствора толщиной 10 мм по огрутовке разжиженным битумом. При этом водонепроницаемость бетона должна соответствовать марке по водонепроницаемости W4 и морозостойкости F100, а бетон изготовлен на сульфатойстоком цементе по ГОСТ 22266-76.

При испытании трубопроводов водоснабжения и сдачей их в эксплуатацию должны составляться:

- акты на скрытые работы (по основанию, опорам и строительным конструкциям на трубопроводах и т.д.)
- акты наружного осмотра трубопроводов и элементов (узлов, колодцев и т.д.)
- акты испытания на прочность и плотность трубопроводов;
- акты на промывку и дезинфекцию водопровода;
- установления соответствия выполненных работ по проекту;
- акты входного контроля качества труб и соединительных деталей.

Изм.	Кол.уч.	Лист	№док.	Подпись	Дата	548-23-И-ВВК		
						Строительство пристройки грузо-пассажирского лифта к зданию административного корпуса АО "Казахский научно-исследовательский институт онкологии и радиологии" (литер В), расположенному в г. Алматы, Алмалинский район, пр. Абая, 91		
ГИП		Первутинская			10.2023г.	Внутриплощадочные сети канализации	Стадия	Лист	Листов
Проверил		Жалгасов			10.2023г.		РП	1	7
Исполнил		Жалгасов			10.2023г.				
Н. Контр.		Садыков			10.2023г.	Общие данные	ТОО "PROJECT STROY GROUP" г. Алматы		

Взам.инв.№ | Подпись и дата | Инв. №подл.

Формат А3

Масштаб 1:500

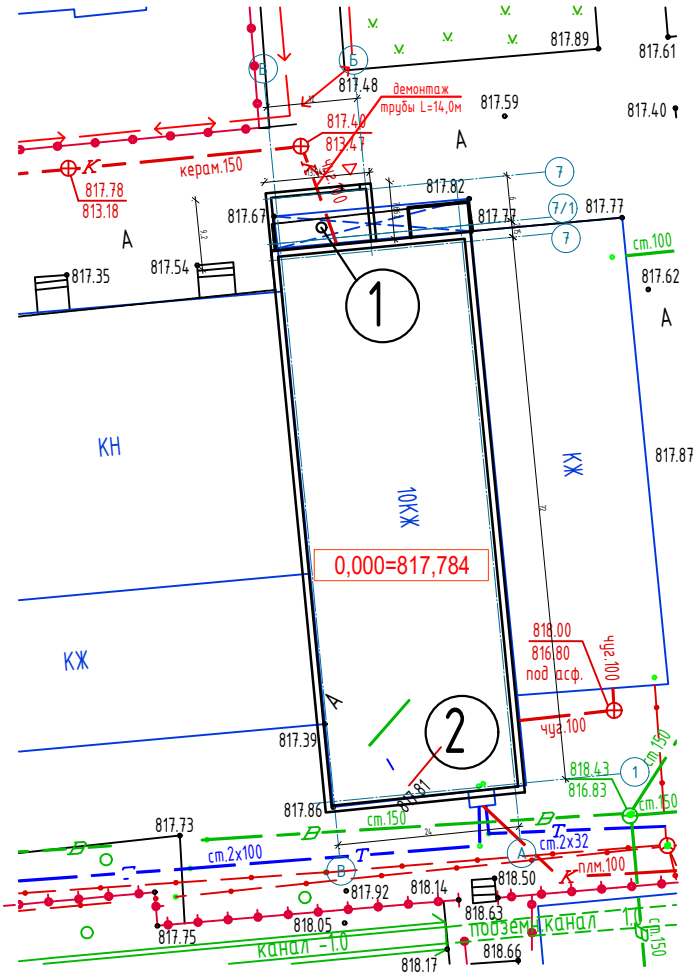

Взам.инв.№							
Подпись и дата							
Инв. №подл.							
Изм.	Кол.уч.	Лист	№док.	Подпись	Дата	548-23-И-ВВК	
						Строительство пристройки грузо-пассажирского лифта к зданию административного корпуса АО "Казахский научно-исследовательский институт онкологии и радиологии" (литер В), расположенному в г. Алматы, Алмалинский район, пр. Абая, 91	
ГИП		Первутинская			10.2023г.	Внутриплощадочные сети канализации	Стадия: РП; Лист: 2; Листов:
Проверил		Жалгасов			10.2023г.		
Исполнил		Жалгасов			10.2023г.	Вынос сетей канализации	ТОО "PROJECT STROY GROUP" г. Алматы
Н. Контр.		Садыков			10.2023г.		

Формат А4

Ведомость объемов работ

№ п/п	Наименование	Единица измерения	Количество	Примечание
	Демонтаж наружных сетей канализации			
1	Труба чугунная Д100мм	м	14,0	

Взам.инв.№

Подпись и дата

Инв. №подл.

Изм.	Кол.уч.	Лист	№док.	Подпись	Дата
ГИП		Первутинская			10.2023г.
Проверил		Жалгасов			10.2023г.
Исполнил		Жалгасов			10.2023г.
Н. Контр.		Садыков			10.2023г.

548-23-И-ВВК.ДВР

Строительство пристройки грузо-пассажирского лифта к зданию административного корпуса АО "Казахский научно-исследовательский институт онкологии и радиологии" (литер В), расположенному в г. Алматы, Алмалинский район, пр. Абая, 91

Внутриплощадочные сети канализации

Стадия	Лист	Листов
РП	1	1

Ведомость объемов демонтажных работ

ТОО "PROJECT STROY GROUP" г. Алматы

Формат А4

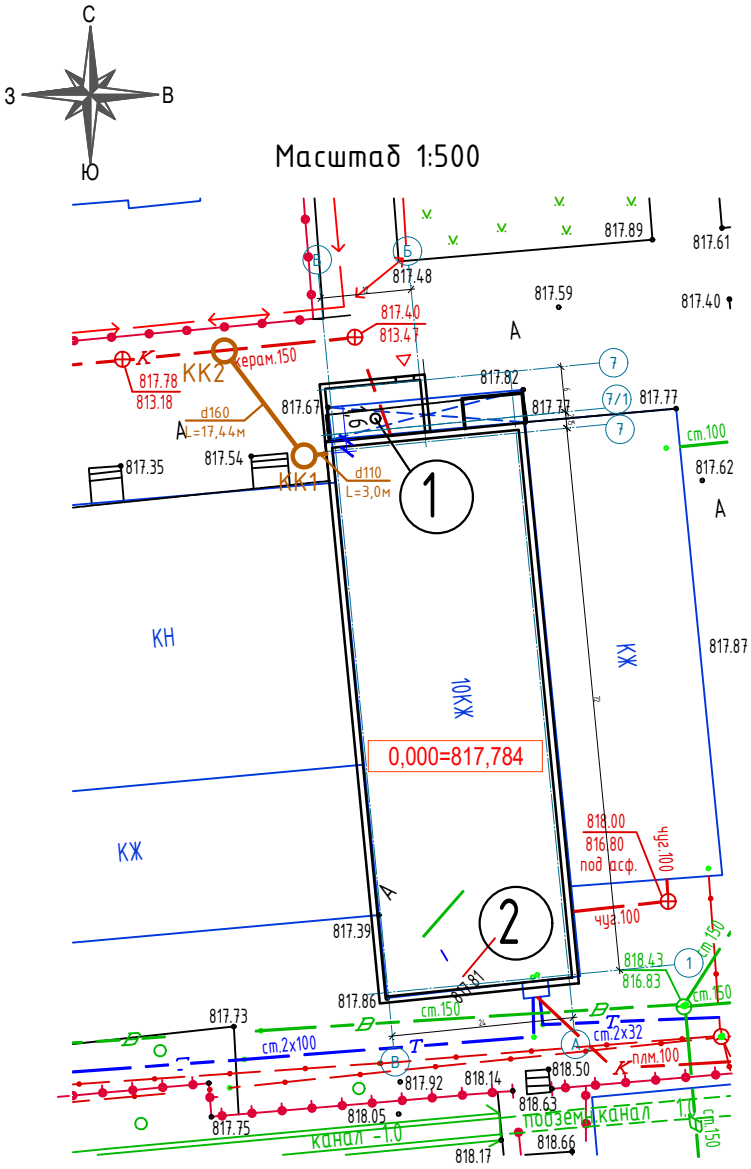

Взам.инв.№	
Подпись и дата	
Инв. №подл.	

Изм.	Кол.уч.	Лист	№док.	Подпись	Дата	548-23-И-ВВК			
						Строительство пристройки грузо-пассажирского лифта к зданию административного корпуса АО "Казахский научно-исследовательский институт онкологии и радиологии" (литер В), расположенному в г. Алматы, Алмалинский район, пр. Абая, 91			
ГИП		Первутинская			10.2023г.	Внутриплощадочные сети канализации	Стадия	Лист	Листов
Проверил		Жалгасов			10.2023г.		РП	3	
Исполнил		Жалгасов			10.2023г.	План сетей канализации	ТОО "PROJECT STROY GROUP" г. Алматы		
Н. Контр.		Садыков			10.2023г.				

Формат А4

Продольный профиль самотечной канализации К1

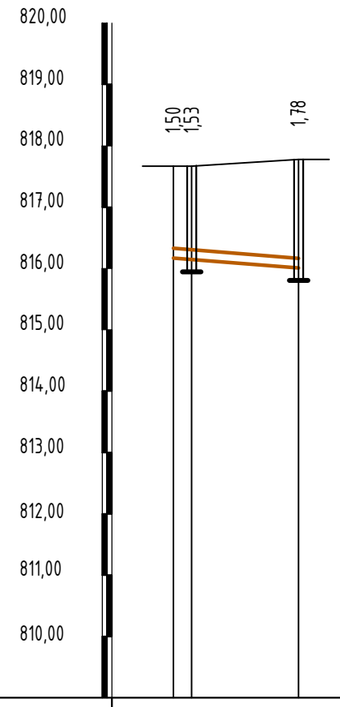

М 1:1000 по горизонтали

М 1:100 по вертикали

Отметки низа или лотка трубы	197,70 197,68		197,68
Проектная отметка земли	817,67 817,67		817,78
Натурная отметка земли	817,67 817,67		817,78
Обозначение трубы и тип изоляции	Труба двухслойная полимерная со структурированной стенкой SN8 DN/OD 200/167		
Основание	Песок δ=100мм		
Уклон % / Длина, м	20,44	8	
Расстояние	3,0	17,44	
Номер колодца, точки, угол поворота	Выпуск КК1		КК2

ТАБЛИЦА КАНАЛИЗАЦИОННЫХ КОЛОДЦЕВ (ЛИСТ НВК-2)

Номер колодца по плану сети	Марка колодца по грунтовым условиям	Марка колодца	Полная глубина по профилю, H, мм	Диаметр колодца, Дк, мм	Глубина лотка, hл, мм	Высота рабочей части, мм	Высота горловина плитой перекрытия, hг, мм	Расход материалов																
								Днище			Рабочая часть				Плита перекрытия			Горловина					Стремянка	Гидроизоляция
								Объем бетона на лоток, $м^3$	Сборные железобетонные элементы серия 3.900.1-14															
									ПН15	ПН10	КС15-6	КС15-9	КС10-6	КС10-9	1ПП10-1	1ПП15-1	1ПП20-1	КО6	КС7-3	КС7-6	Кирпичный ряд	Тип люка		
1	2	3	4	5	6	7	8	9	10	11	12	13	14	15	16	17	18	19	20	21	22	23	24	25
КК1	VI	КСП-1	1530	1500	200	880	520	0,36	1	-	-	1	-	-	-	1	-	1	1	-	-	Т	С1-01	+
КК2	VI	КСП-1	1780	1500	200	1130	520	0,45	1	-	2	-	-	-	-	1	-	1	1	-	2	Т	С1-02	+

Разрез траншеи в суглинках

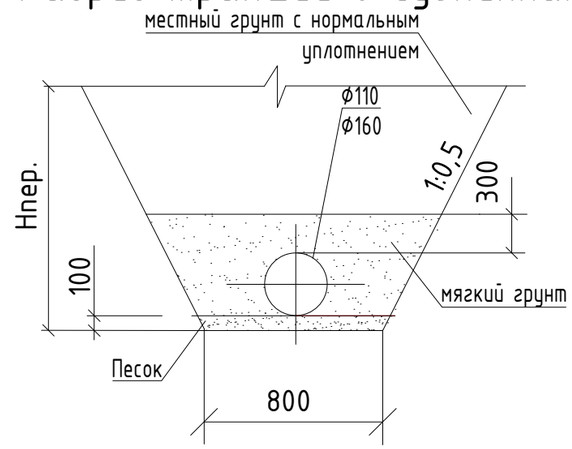

Взам.инв.№	Подпись и дата	Инв. №подл.

Изм.	Кол.уч.	Лист	№док.	Подпись	Дата
ГИП		Первутинская			10.2023г.
Проверил		Жалгасов			10.2023г.
Исполнил		Жалгасов			10.2023г.
Н. Контр.		Садыков			10.2023г.

548-23-И-ВВК

Строительство пристройки грузо-пассажирского лифта к зданию административного корпуса АО "Казахский научно-исследовательский институт онкологии и радиологии" (литер В), расположенному в г. Алматы, Алмалинский район, пр. Абая, 91

Внутриплощадочные сети канализации

Стадия	Лист	Листов
РП	4	

Продольный профиль К1.
Таблица канализационных колодцев.

ТОО "PROJECT STROY GROUP"
г. Алматы

Формат А3

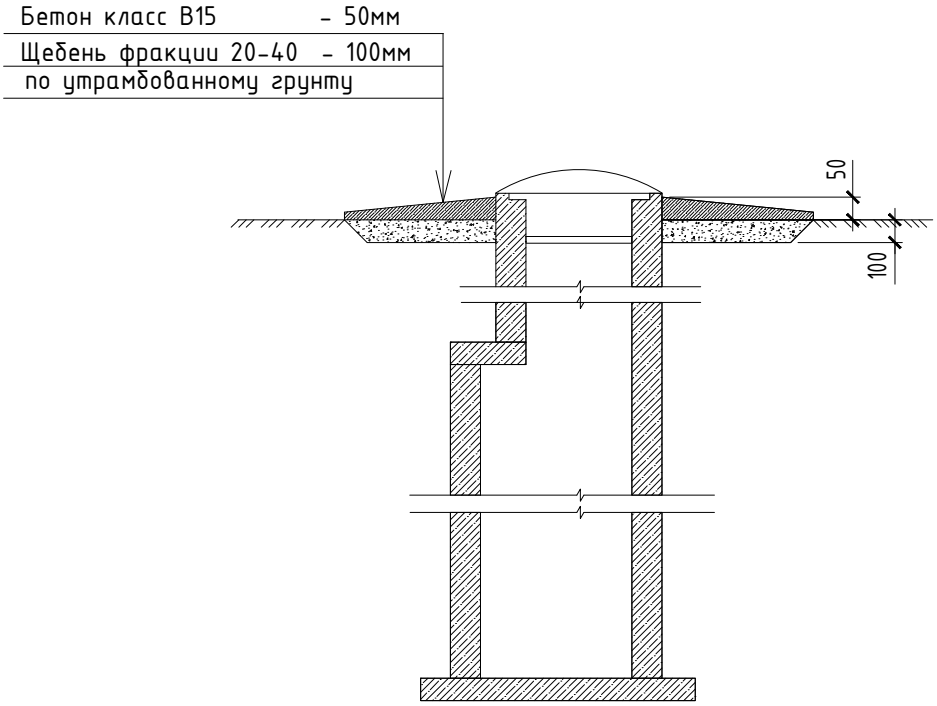

Спецификация к схеме расположения элементов

Марка, поз.	Обозначение	Наименование	Кол. шт.	Масса ед. кг	Примечание
		Материалы			
		Бетон кл. В 15, W6, F50, $м^3$	0,17		
	ГОСТ 9757-90*	Щебень фракции 20- 40 мм, $м^3$	0,34		

Примечание

1. Расход материалов приведен на один колодец.

Изм.	Кол.уч.	Лист	№док.	Подпись	Дата
ГИП		Первутинская			10.2023г.
Проверил		Жалгасов			10.2023г.
Исполнил		Жалгасов			10.2023г.
Н. Контр.		Садыков			10.2023г.

548-23-И-ВВК

Строительство пристройки грузо-пассажирского лифта к зданию административного корпуса АО "Казахский научно-исследовательский институт онкологии и радиологии" (литер В), расположенному в г. Алматы, Алмалинский район, пр. Абая, 91

Внутриплощадочные сети канализации

Стадия	Лист	Листов
РП	5	

Строительные решения. Конструкция устройства отмостки вокруг колодца

ТОО "PROJECT STROY GROUP" г. Алматы

Взам.инв.№ | Подпись и дата | Инв. №подл.

Формат А4

План монтажа 1-го этажа на отм. 0.000

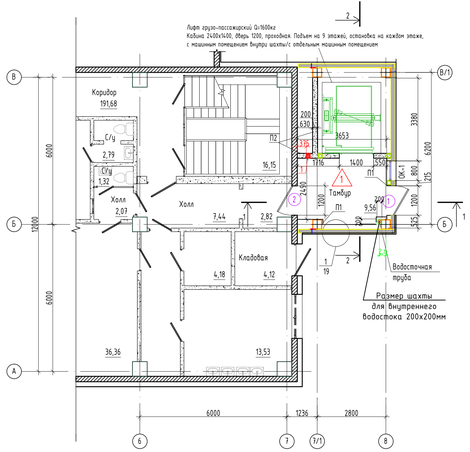

План монтажа 2-го этажа на отм. +3.800

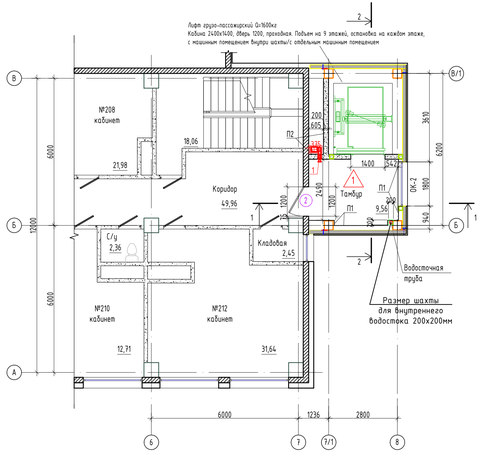

План монтажа типового этажа на отм. +6.800, +9.800, +12.800, +15.800, +21.800, +24.800

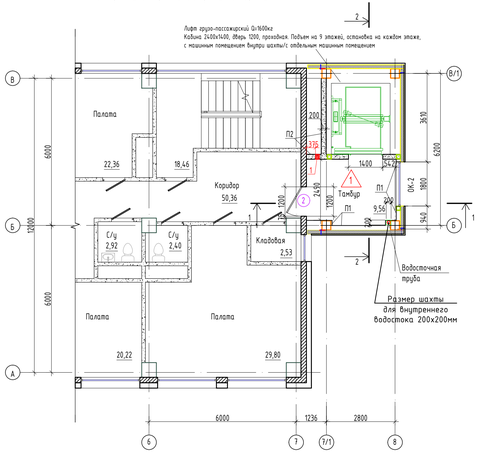

План монтажа 7-го этажа на отм. +18.800

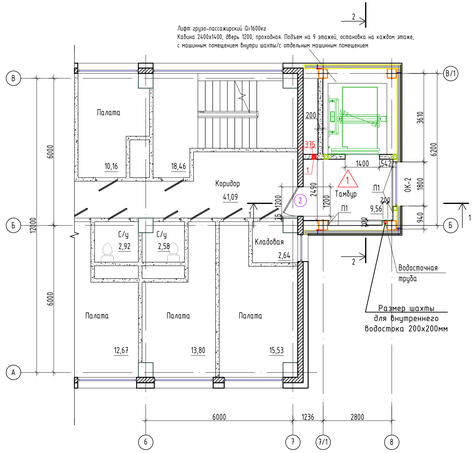

План кровли

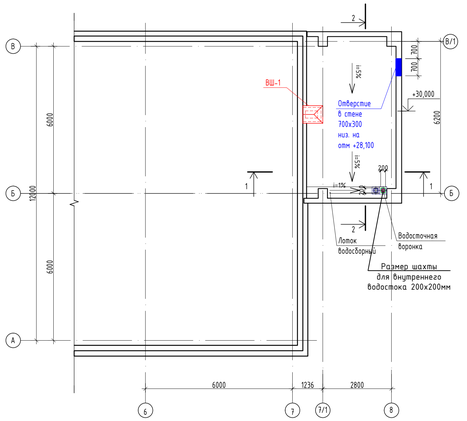

Изм.	Кол.уч.	Лист	№док.	Подпись	Дата
ГИП		Первушинская			10.2023г.
Проверил		Жалгасов			10.2023г.
Исполнил		Жалгасов			10.2023г.
Н. Контр.		Сайлыков			10.2023г.

548-23-И-ВВК

Строительство пристройки груз-пассажирского лифта к зданию административного корпуса АО "Казахский научно-исследовательский институт онкологии и радиологии" (литер В), расположенному в г. Алматы, Алмалинский район, пр. Абая, 91

Внутриплощадочные сети канализации

План этажей и кровли внутреннего водостока

Стадия	Лист	Листов
РП	6	

ТОО "PROJECT STROY GROUP" г. Алматы

Взам.инв.№ | Подпись и дата | Инв. №подл.

Формат А4х5

Разрез 1-1

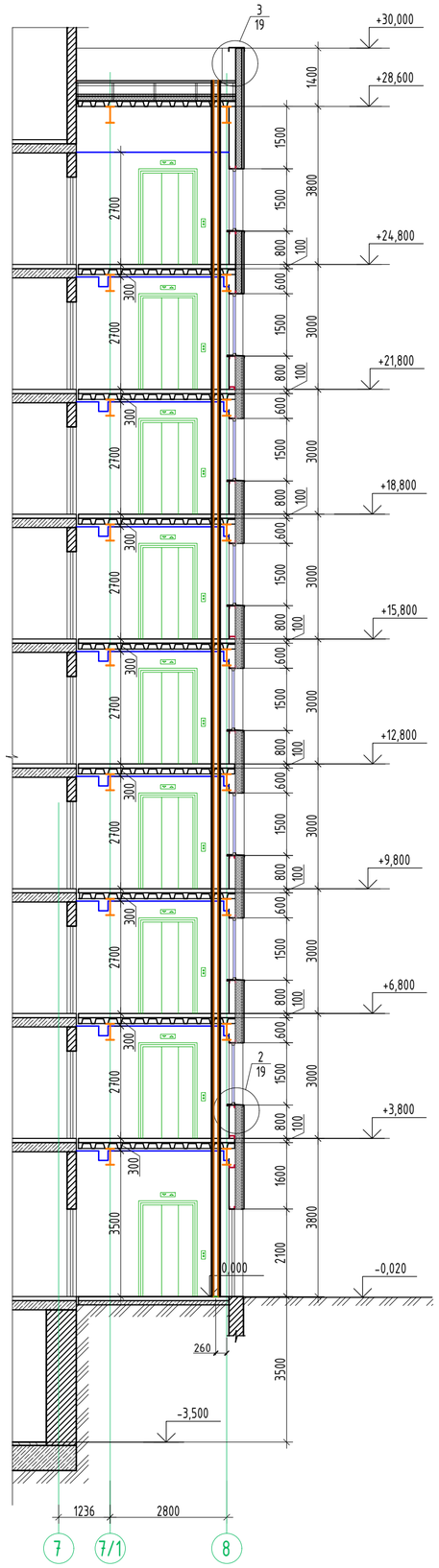

Разрез 2-2

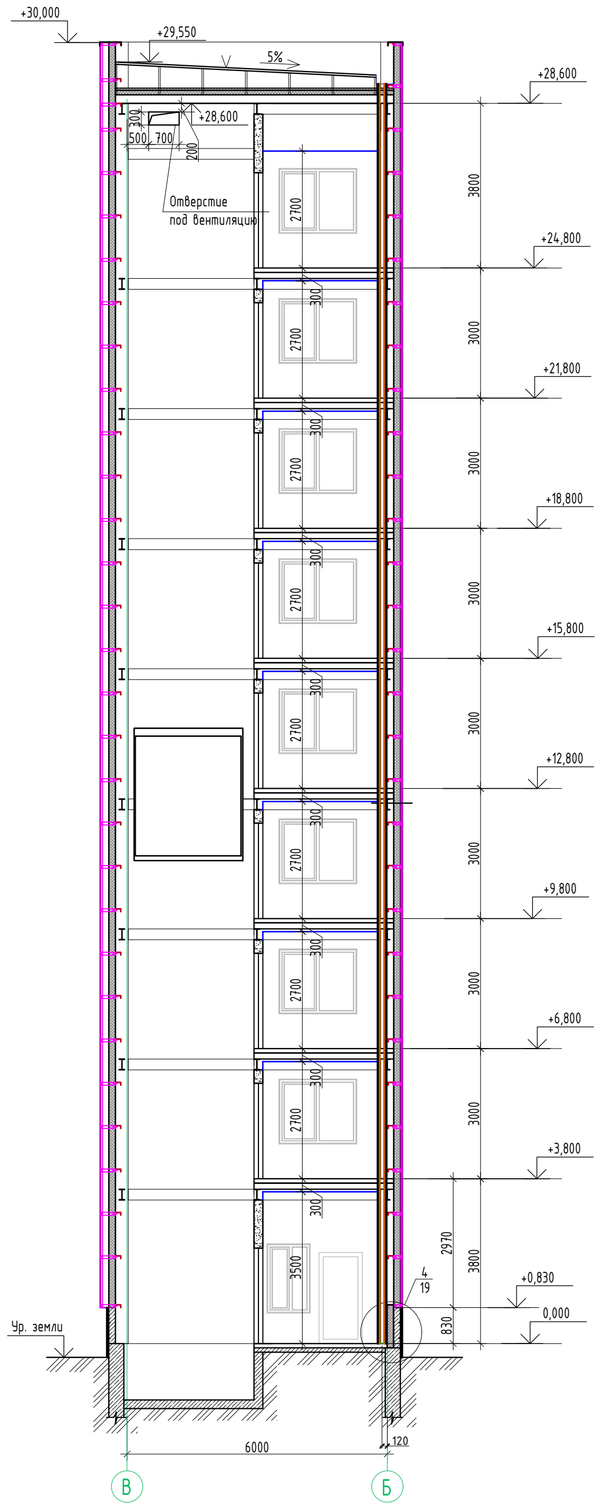

Изм.	Кол.уч.	Лист	№док.	Подпись	Дата
ГИП		Первутинская			10.2023г.
Проверил		Халгасов			10.2023г.
Исполнил		Халгасов			10.2023г.
Н. Контр.		Садыков			10.2023г.

548-23-И-ВВК

Строительство пристройки грузо-пассажирского лифта к зданию административного корпуса АО "Казахский научно-исследовательский институт онкологии и радиологии" (литер В), расположенному в г. Алматы, Алмалинский район, пр. Абая, 91

Внутриплощадочные сети канализации

Стадия	Лист	Листов
РП	7	

Разрез 1-1 и 2-2 внутреннего водостока

ТОО "PROJECT STROY GROUP" г. Алматы

Взам.инв.№

Подпись и дата

Инв. №подл.

Формат А2

Поз.	Наименование и техническая характеристика	Тип, марка, обозначение документа, опорного листа	Код продукции	Поставщик	Единица изме-рения	Коли-чество	Масса 1 единицы, кг	Примечание
	Наружная канализация К1							
1	Труба двухслойная полимерная со структурированной стенкой SN8 с соединительным элементом (раструб, муфта) DN/OD 125/105	ГОСТ Р 54475-2011	241-204-0102		м	3,0		
2	Труба двухслойная полимерная со структурированной стенкой SN8 с соединительным элементом (раструб, муфта) DN/OD 200/167	ГОСТ Р 54475-2011	241-204-0105		м	17,44		
3	Труба стальная электросварная прямошовная диаметром 159х4,0 мм L=0,3м	ГОСТ 10705-80	241-102-0226		шт	1		
4	Труба стальная электросварная прямошовная диаметром 219х4,0 мм L=0,3м	ГОСТ 10705-80	241-102-0226		шт	3		
5	Колодец канализационный Ф1500 мм	Серию 3.900.1-14			шт	2		см лист 4
6	Промывка и дезинфекция трубопроводов				м	20,44		
7	Врезка в существующие сети d150				шт	1		
8	Отмостка вокруг колодца				шт	2		см лист 5
	Внутренний водосток							
1	Труба двухслойная полимерная со структурированной стенкой SN8 с соединительным элементом (раструб, муфта) DN/OD 125/105	ГОСТ Р 54475-2011	241-204-0102		м	30,0		

Взам.инв.№

Подпись и дата

Инв. №подл.

Изм.	Кол.уч.	Лист	№док.	Подпись	Дата
ГИП		Первутинская			10.2023г.
Проверил		Жалгасов			10.2023г.
Исполнил		Жалгасов			10.2023г.
Н. Контр.		Садыков			10.2023г.

548-23-И-ВВК.СО

Строительство пристройки грузо-пассажирского лифта к зданию административного корпуса АО "Казахский научно-исследовательский институт онкологии и радиологии" (литер В), расположенному в г. Алматы, Алмалинский район, пр. Абая, 91

Внутриплощадочные сети канализации

Стадия	Лист	Листов
РП	1	1

Спецификация оборудования, изделий и материалов

ТОО "PROJECT STROY GROUP" г. Алматы

Формат А3

№ п/п	Наименование вида работ	Ед. изм.	Количество	Примечание
	Ведомость объемов земельных работ канализации при демонтаже			
1	Объем разработки грунта мех. способом	$м^3$	43,12	
2	Объем разработки грунта вручную	$м^3$	1,96	
3	Объем обратной засыпки	$м^3$	39,76	
4	Объем обратной засыпки вручную	$м^3$	1,808	
	Ведомость объемов земельных работ канализации при монтаже			
1	Объем разработки грунта мех. способом	$м^3$	65,817	
2	Объем разработки грунта вручную	$м^3$	3,27	
3	Объем подушки под трубы	$м^3$	1,226	
4	Объем обратной засыпки	$м^3$	60,912	
5	Объем обратной засыпки вручную	$м^3$	3,027	

Взам.инв.№

Подпись и дата

Инв. №подл.

Изм.	Кол.уч.	Лист	№док.	Подпись	Дата
ГИП		Первутинская			10.2023г.
Проверил		Жалгасов			10.2023г.
Исполнил		Жалгасов			10.2023г.
Н. Контр.		Садыков			10.2023г.

548-23-И-ВВК.ЗВР

Строительство пристройки грузо-пассажирского лифта к зданию административного корпуса АО "Казахский научно-исследовательский институт онкологии и радиологии" (литер В), расположенному в г. Алматы, Алмалинский район, пр. Абая, 91

Внутриплощадочные сети канализации

Стадия	Лист	Листов
РП	1	1

Ведомость объемов земельных работ

ТОО "PROJECT STROY GROUP"
г. Алматы

Формат А4