ТОО «ШЫНДАУ»
г. Атырау ул. Махамбета,116г. тел. 8/7122/ 31 59 59
site: www.shyndau.kz; e-mail: info@shyndau.kz

РАБОЧИЙ ПРОЕКТ

"Строительство станции осушения донных осадков на водоочистных сооружениях города Атырау по ул.Белинского,1-А"

Пожарная сигнализация

18-21 ПС

Том 3

г. Атырау 2022 г.

ТОО «ШЫНДАУ»
Государственная лицензия №001136 от 17 апреля 2007 года

РАБОЧИЙ ПРОЕКТ

"Строительство станции осушения донных осадков на водоочистных сооружениях города Атырау по ул. Белинского, 1-А"

Пожарная сигнализация

Том 3

Объект № 18-21
Экз._____

Директор Ешимкулов Н.Т.

ГИП Инсенбаев А.Р.

г. Атырау 2022г.

Ведомость рабочих чертежей основного комплекта

Лист	Наименование	Примечание
1	Общие данные	
2	Структурная схема пожарной сигнализации	
3	План этажей с расположением сетей пожарной сигнализации.	

Ведомость ссылочных и прилагаемых документов

Обозначение	Наименование	Примечание
	Ссылочные документы	
Выпуск12, г.Атырау	Перечень пожарно технических продукции допущенной к	
	применению на тер. р.Казахстан для обеспеч. пож.безоп.	
СНиП РК 2.02-102-2012	Пожарная автоматика зданий и сооружений	
СНиП РК 2.02-104-2014	Оборудование зданий, помещений и сооружений	
	системами автоматической пожарной сигнализации,	
	автоматическими установками пожаротушения и	
	оповещения людей о пожаре	
	Прилагаемые документы	
18-21 - ОПС.1.С	Спецификация оборудования изделий и материалов	1 лист

ОБЩИЕ УКАЗАНИЯ

Автоматическая пожарная сигнализация выполнена на основании задания на проектировании согласно СП РК 2.02-104-2014 и СП РК 2.02-102-2012.

В качестве пожарных извещателей приняты дымовые ИП-212-45М, которые устанавливаются на потолке (не ближе 0,5м от светильников). В конце каждого шлейфа устанавливается микровыключатель, для опробования целостности цепи.

Ручные извещатели устанавливается на основных выходах, их используют при визуальном обнаружении пожара.

Сигналы от извещателей пожарной сигнализации поступают на прибор ВЗРС-ПУ-16.

Оповещание о пожаре предусматривается через сигнальные сирены "ОПОП 2-35": а также через свето-звуковой оповещатель КОРБУ, установленный снаружи здания у основного входа в него.

Дополнительно предусмотрено в разделе ПС световые указатели ВЫХОД, которые устанавливаются на выходах и запитываются через блок питания с аккумуляторы.

Электропитания прибора осуществляется от электрощита здания (напряжение ~220В), а резервное от аккумуляторной батареи, встроенный в прибор (напряжение ~12В).

Проводка ПС выполняется проводом КСПВ-2х0,5, проложенным в пластиковом лотке с крышкой.

Для подключение свето-звукового оповещателя "Корбу" используется провод КСПВ-4х0,5мм2.

Провода в проходах через стену прокладываются в пластмассовых кендриках (ПВХ), в стояках в жестких трубах ПВХ (негорючих).

Линия оповещения прокладывается на всем протяжении в металлорукаве Д-бнн, который проложен в плавтиковом лотке с крышкой.

Все материалы и оборудование выбраны согласно реестра пожарной техники и пожарного оборудования разрешенного к применению на территории Республики Казахстан.

Условные графические обозначения кабельных линий

№ кабеля	Марка кабеля	Назначение	Граф. обозначение
	КСПВ-2х0,5	Проводка ПС скрыто в лотке с крышкой (один шлейф)	
		Проводка ПС скрыто в лотке с крышкой (несколько шлейфов)	

Согласовано

Взам. инв. N

Подп. и дата

Инв. N подл.

Изм.	Кол.	Лист	N док.	Подпись	Дата
Разраб.		Зинеденова			
ГИП		Инсенбаев			
Проверил		Токтамисов			

18-21-ПС

"Строительство станции осушения донных осадков на водоочистных сооружениях города Атырау по ул. Белинского, 1-А"

Пожарная сигнализация

Стадия	Лист	Листов
РП	1	

Общие данные

ТОО "Шындау"

Формат А3

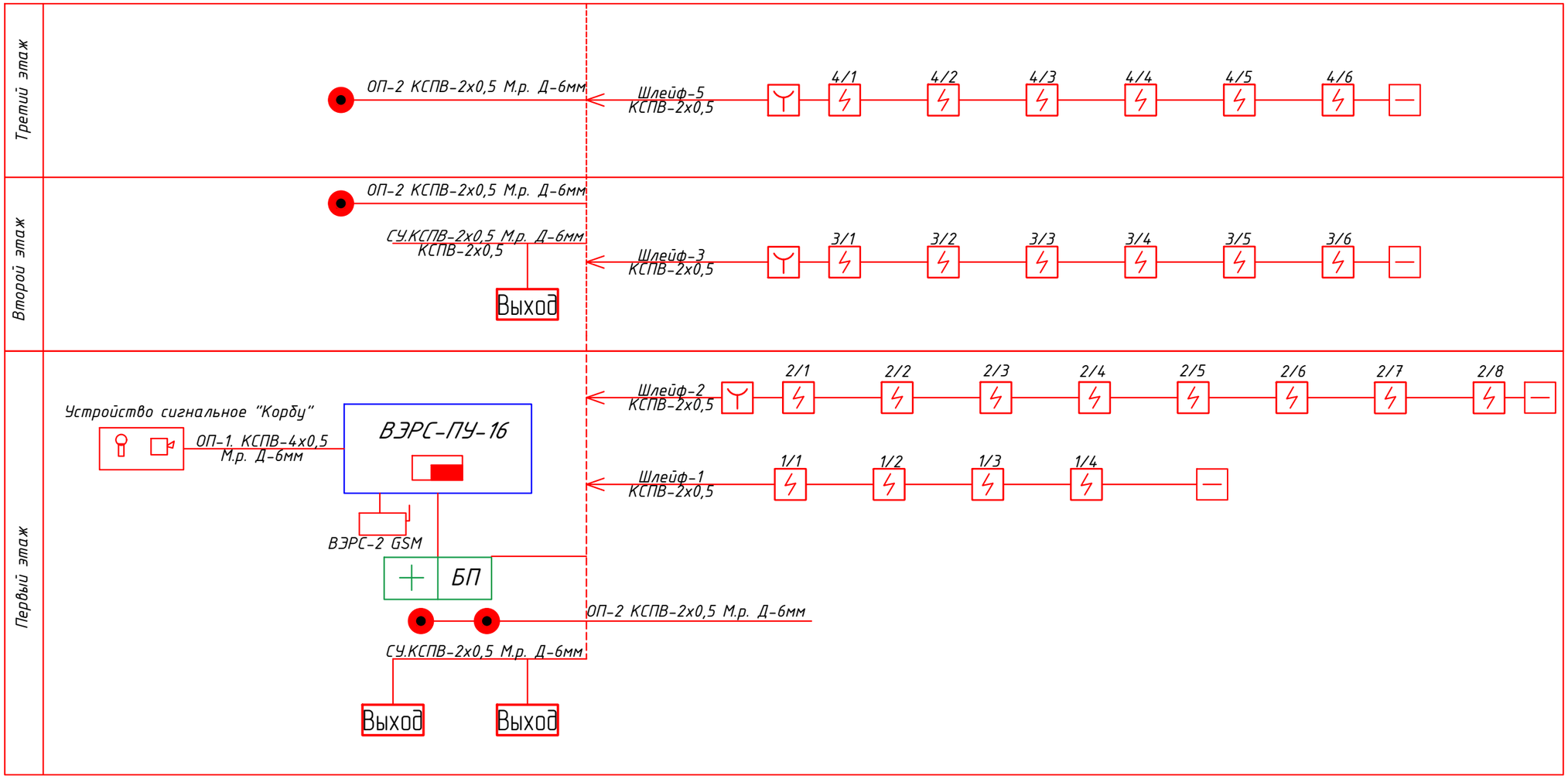

Согласовано

Взам. инв. N

Подп. и дата

Инв. N подл.

Изм.	Кол.	Лист	N док.	Подпись	Дата
Разраб.		Зинеденова			
ГИП		Инсенбаев			
Проверил		Токтамисов			

18-21-ПС

"Строительство станции осушения донных осадков на водоочистных сооружениях города Атырау по ул. Белинского, 1-А"

Пожарная сигнализация

Стадия	Лист	Листов
РП	3	

Схема структурная

ТОО "Шындау"

Формат А3

План на отметке +0,000, М1:100

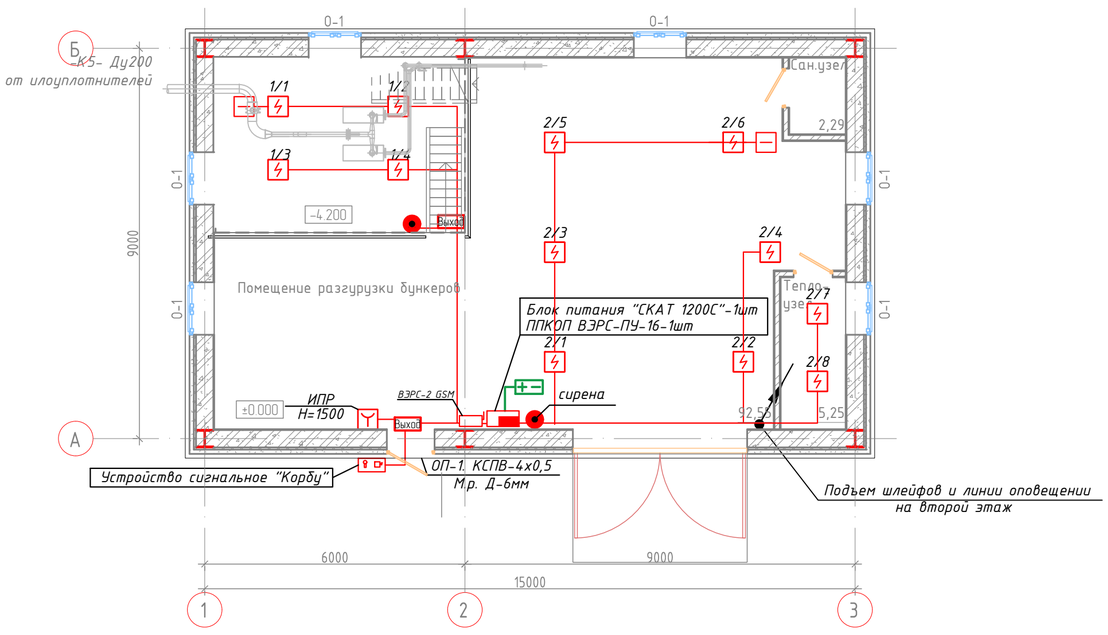

Разрез 1-1 М1:100

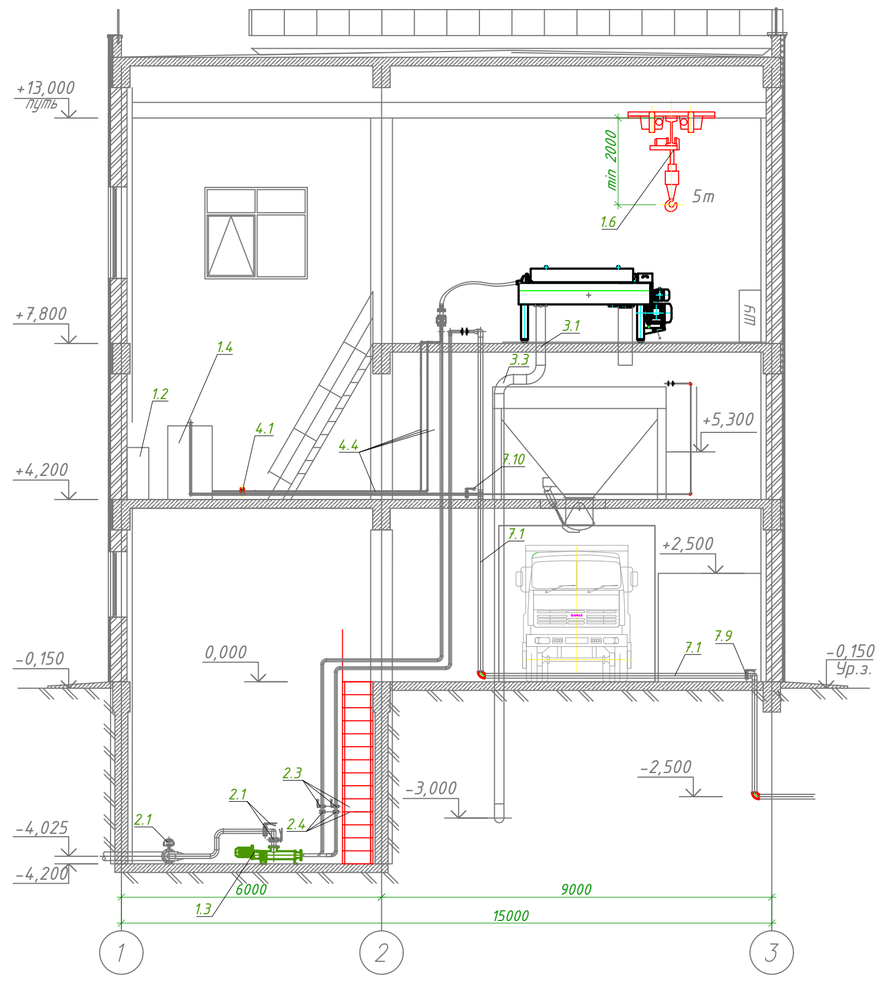

План на отметке +4,200, М1:100

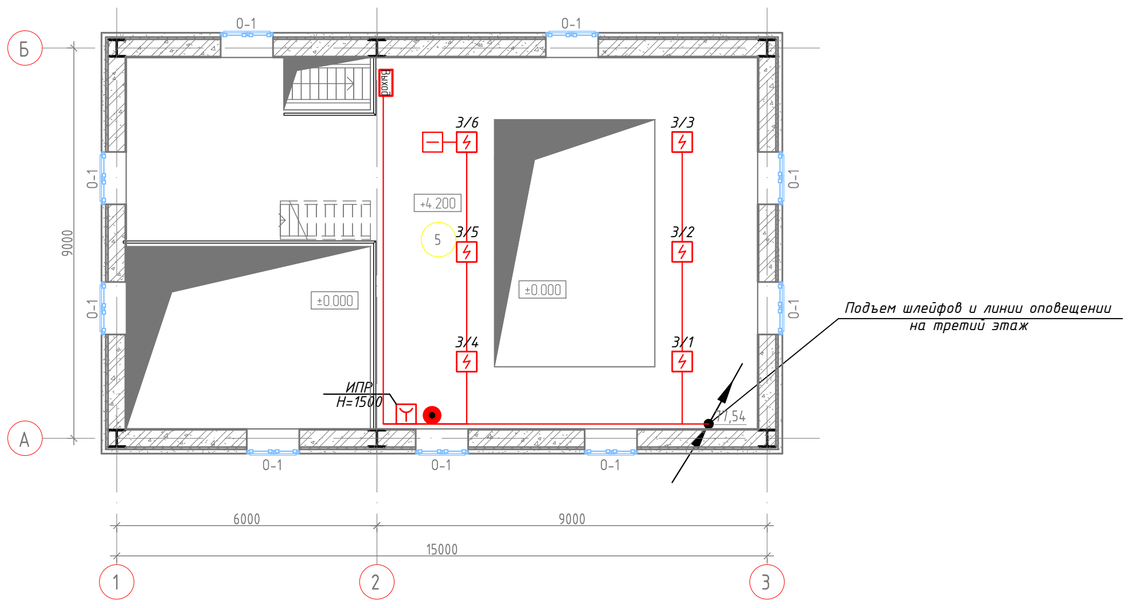

Разрез 2-2 М1:100

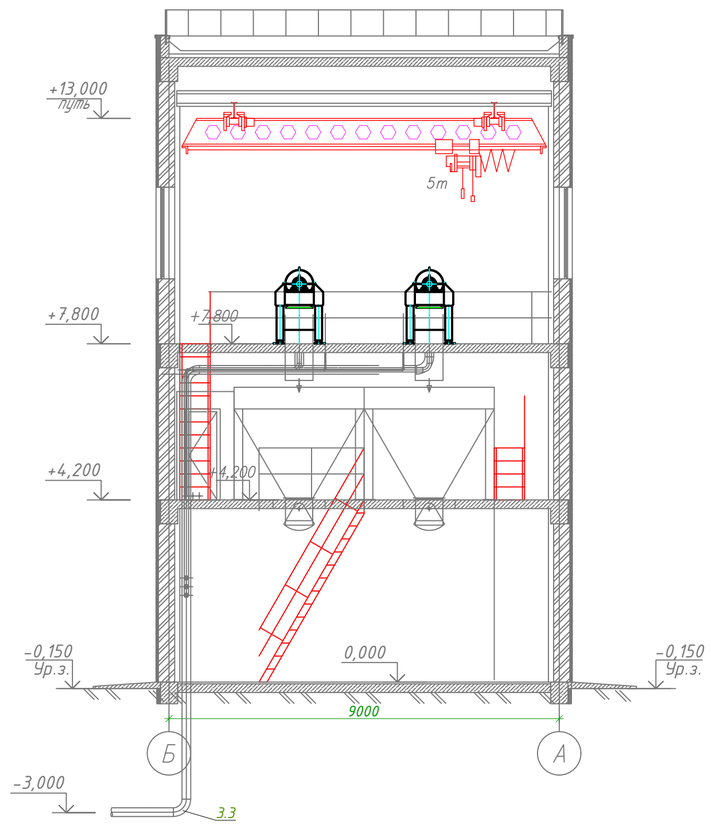

План на отметке +7,800, М1:100

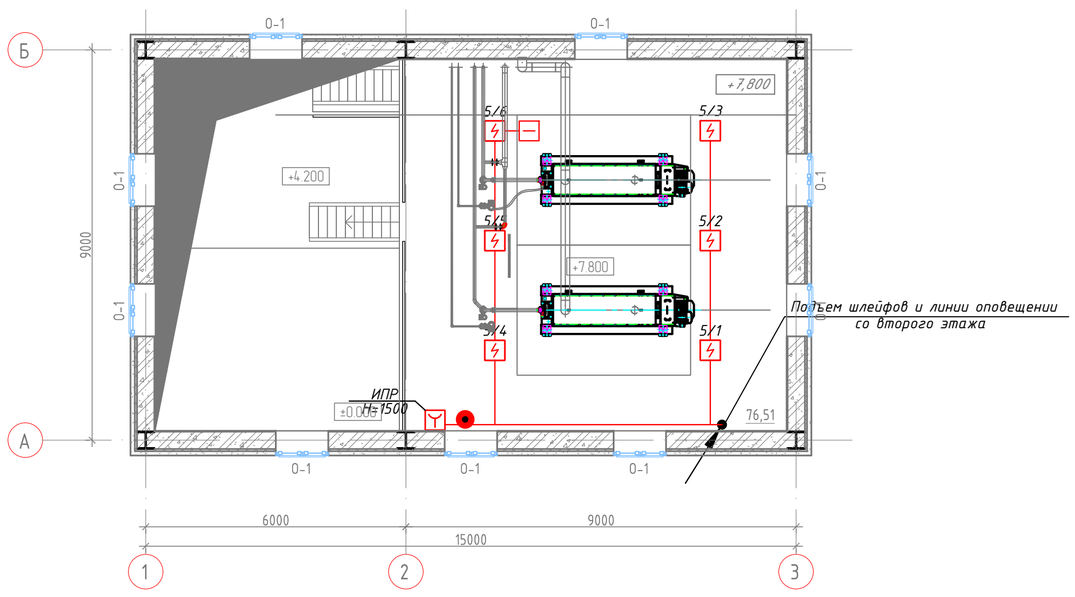

Условные обозначения оборудования

Обозначение		Наименование	Примечание
		Прибор ОПС ВЭРС-ПУ-16	
БП		Блок питания с аккумулятором "СКАТ-1200С"	
		Дымовой извещатель	
		Сирена сигнальная	
		Ручной извещатель адресный	
		Микровыключатель	
		Свето-звуковой оповещатель	
Выход		Световой указатель "Выход"	
		ВЭРС-2 GSM прибор охранно-пожарный	

Согласовано

Взам. инв. N

Подп. и дата

Инв. N подл.

Изм.	Кол.	Лист	N док.	Подпись	Дата
Разраб.		Зинеденова			
ГИП		Инсенбаев			
Проверил		Токтамисов			

18-21-ПС

"Строительство станции осушения данных осадков на водоочистных сооружениях города Атырау по ул. Белинского, 1-А"

Пожарная сигнализация

Стадия	Лист	Листов
РП	4	

План этажей с расположением сетей пожарной сигнализации

ТОО "Шынбау"

Формат А1

Позиция	Наименование и техническая характеристика	Тип, марка, обозначение документа, опросного листа	Код оборудования, изделия, материала	Завод-изготовитель	Единица измерения	Количество	Масса единицы кг	Примечания
1	2	3	4	5	6	7	8	9
	1. Оборудование							
1.1	Прибор ПС на 16 шлейфов с аккумул.батар. 7А/час	ВЭРС-ПУ-16	248-303-0106		к-т	1		
1.2	Блок питания с батереей аккумуляторной 7 А/час	СКАТ-1200С	248-306-0302		к-т	1		
1.3	Дымовой извещатель	ИП-212-45М	248-302-0200		шт.	24		
1.4	Ручной извещатель	ИПР-3-СУ	248-302-0500		шт.	4		
1.5	Свето-звуковой оповещатель	Корбу	248-304-0200		шт.	1		
1.6	Коробки ответвительные	УК-4	261-303-0115		шт.	5		
1.7	Провод с медными жилами сечением 2х0,5мм2	КСПВнг	243-102-0200		м	250		
1.8	Провод с медными жилами сечением 4х0,5мм2	КСПВнг	243-102-0400		м	15		
1.9	Лоток пластиковый с крышкой размером 10х10мм				м	200		
1.10	Лоток пластиковый с крышкой размером 25х20мм				м	30		
1.11	Металлорукав Д-6		243-904-0100		м	35		
1.8	Кембрик ПВХ монтажный		243-142-0309		м	15		
1.9	Сирена сигнальная	"ОПОП 2-35"	248-304-0301		шт.	4		
1.10	Световое табло "Выход"	"Молния-12"	248-304-0215		шт.	4		
1.11	Микровыключатель				шт.	6		
1.12	ВЭРС-2 GSM прибор охранно-пожарный		248-303-0100		шт.	1		

Согласовано

Взам. инв. N

Подп. и дата

Инв. N подл.

Изм.	Кол.	Лист	N док.	Подпись	Дата
Разраб.		Зинеденова			
ГИП		Инсенбаев			
Проверил		Токтамисов			

18-21-ПС

Разработка ПСД на "Строительство станции осушения донных осадков на водоочистных сооружениях города Атырау по ул. Белинского, 1-А"

Пожарная сигнализация

Стадия	Лист	Листов
РП	1	

Спецификация оборудования изделий и материалов

ТОО "Шындау"

Формат А3