ТОО «ШЫНДАУ»
г. Атырау ул. Махамбета, 116г. тел. 8/7122/ 31 59 59
site: www.shyndau.kz; e-mail: info@shyndau.kz

Рабочий проект

Строительство станции осушения донных осадков на водоочистных сооружениях города Атырау по ул. Белинского, 1-А

Том 3
Архитектурно-строительные решения
Цех механического обезвоживания

18-21-АС

г.Атырау 2022г.

ТОО «ШЫНДАУ»
Государственная лицензия №001136 от 17 апреля 2007 года

РАБОЧИЙ ПРОЕКТ

Строительство станции осушения донных осадков на водоочистных сооружениях города Атырау по ул. Белинского, 1-А

Архитектурно-строительные решения
Цех механического обезвоживания

Том 3

Объект № 18-21
Экз._____

Директор Ешимкулов Н.Т.

ГИП Инсенбаев А.Р.

г. Атырау 2022г.

Ведомость рабочих чертежей основного комплекта

Лист	Наименование	Примечание
1	Общие данные (начало)	
2	Общие данные (окончание)	
3	План подвального и первого этажа	
4	План 2-го этажа	
5	План 3-го этажа	
6	Кладочный план подвального и первого этажа	
7	Кладочный план 2-го этажа	
8	Кладочный план 3-го этажа	
9	План обвязочного пояса. План кровли	
10	План перемычки 1-го этажа	
11	План перемычки 2-го этажа	
12	План перемычки 3-го этажа	
13	Фасад по осям А-Б, Б-А	
14	Фасад по осям 1-3, 3-1	
15	Разрез 1-1	
16	Разрезы 2-2, 3-3	
17	Стремянка С-1. Спецификация	
18	Плита входная П-1. Пандус П-2. Спецификация	
19	Узел 1. Примыкание к парапету. Узел 2. Примыкание гидроизоляции к ливнесточной воронке	
20	Узлы кровли. Спецификация	
21	Раскладка и раскрой полотнищ наплавляемого рулонного материала. На поверхности внешнего угла	
22	Раскладка и раскрой полотнищ наплавляемого рулонного материала. В углу парапета	
23	Экспликация полов. Ведомость отделки помещений	
24	Бункер	
25	Площадка обслуживания	

Исходные данные

Проект разработан на основании задания на проектирование, выданного заказчиком "Управление энергетики и жилищно-коммунального хозяйства Атырауской области" в 2021 году. Проектируемый объект расположен по адресу: Атырауская область, город Атырау, ул. Белинского, 1-А. По СП РК 2.04-01-2017 относится к IV Г климатическому району со следующими природно-климатическими характеристиками:

Температура воздуха.

- Наиболее холодной пятидневки обеспеченностью 0,92 -24,9°С
- Наиболее холодных суток обеспеченностью 0,92 -29,0°С
- Абсолютная минимальная температура воздуха -37,9°С
- Абсолютная максимальная температура воздуха + 44,6°С
- Снеговая нагрузка – 0,8 (80) кПа (кгс/м2)
- Ветровая нагрузка – 0,77 (77) кПа (кгс/м2)
- средняя скорость за отопительный период, м/с 4,3 м/с
- Сейсмичность – 6 баллов

Характеристика здания:

Класс и уровень ответственности сооружения – II средний (нормальный);
Категория здания по взрывопожарной и пожарной опасности – Д;
Степень огнестойкости здания – II;
Класс конструктивной пожарной опасности здания – С0;
Класс функциональной пожарной опасности здания – Ф5;
Класс пожарной опасности строительных конструкций – К0;
Расчетный срок службы сооружения – 30лет

Основные технические показатели

№	Наименование показателей	Ед. изм.	Количество
1	Площадь застройки	м2	167,4
2	Этажность	этаж	3
3	Общая площадь,	м2	277,14
4	Строительный объем	м3	2410,0

Антикоррозионная защита

Антикоррозионная защита строительных конструкций в проекте выполнена в соответствии с требованиями СН РК 2.01-01-2013 "Защита строительных конструкций от коррозии".
Под фундаментами устраивается подготовка из щебня с пропиткой битумом до полного насыщения.
Боковые поверхности фундаментов обмазать горячим битумом за 2 раза.
Для защиты от сульфатной агрессивности грунтов и подземных вод бетонные и железобетонные кострукции, соприкасающиеся с грунтом, выполнить из бетона на сульфатостойком портландцементе повышенной плотности W6.

Согласовано: ТХ – Инсенбаев; ОВ – Дуйсенбаев

Согласовано: ГП – Табылдиев; КМ – Сарсалиева; КЖ – Сарсалиева

Взам. инв. №

Подп. и дата

Инв. № подл.

Изм.	Кол.уч.	Лист	№док.	Подп.	Дата
Разработал		Сарсалиева			
ГИП		Инсенбаев			
Проверил		Нурланкызы			

18-21 - АР

Строительство станции осушения донных осадков на водоочистных сооружениях города Атырау по ул. Белинского, 1-А

Архитектурные решения. Цех механического обезвоживания осадка

Стадия	Лист	Листов
РП	1	25

Общие данные (начало)

ТОО "Шындау"

Формат А3А

Ведомость основных комплектов рабочих чертежей

Обозначение	Наименование	Примечание
ГП	Генеральный план.	
АР	Архитектурные решения	
КЖ	Конструкции железобетонные	
КМ	Конструкции металлические	
ОВ	Отопление и вентиляция	
ЭОМ	Электрооборудование и электроосвещение	
ТХ	Технологические решения.	

Архитектурно-планировочные решения
Трехэтажное здание с техническим приямком, имеет прямоугольную форму в плане с размерами в осях 15 х 9 м.
Высота этажей принята на первом 4,2 м и на втором 3,6м, и третьем 6,6м . Высота здания 15,3м.
За условную отметку 0,000 принят уровень чистого пола 1-го этажа, что соответствует по генплану абсолютной отметке -27,88.
Стены наружные – Пеноблоки по ГОСТ 31360-2007 – Д600 объемным весом не более 600кг/м3 на цементно-клеевом растворе с утеплением снаружи минплитой. Утеплитель из минераловатный плиты ПЖ-120 (НГ)-1000.600.80 по ГОСТ 9573-2012
Перегородки – выполнить из керамического кирпича КР-р-по 250х120х88 1,4НФ/75/4.0/50 по ГОСТ 530-2012 на растворе М75 толщиной 120мм.
Покрытие и перекрытие – монолитное железобетонное толщиной 200 мм.
Кровля – мягкая рулонная.
Лестницы – Стальные лестницы Серия 1.450.3-7.94
Гидроизоляция: вертикальная – обмазка горячим битумом за 2 раза.
Окна – пластиковые с двухкамерным стеклопакетом в одинарном переплете
Двери – внутренние: деревянные по ГОСТ 6629-88
Наружные входные – металлические утепленные по индивидуальному заказу.
Наружная отделка – трехслойные алюминиевые панели.
Отмостка – бетонная по щебеночной подготовке шириной 1500мм (смотреть в разделе КЖ).
Предусмотрен с центрального входа бетонный пандус с уклоном 8%.
При устройстве теплоизоляционного слоя по фасадам, следует обеспечивать плотное прилегание утеплителя друг к другу и к основанию. Для предотвращения воздухопроницаемых щелей в местах стыковки минераловатных плит, рекомендуется общую толщину утеплителя выполнять из двух слоев, когда второй слой минераловатных плит крепится с перехлестом стыков нижнего слоя.
Сварку стальных конструкций выполнять электродами Э-42А, после чего поверхности окрашиваются эмалью ПФ-115 (2 слоя) по предварительной грунтовке ГФ-021.
Функциональная поэтажная связь осуществляется по лестницам типа Л1, Л2.
По периметру здания выполнить бетонную отмостку шириной 1500 мм.
Внутренние поверхности наружных стен, перегородок из кирпича отделываются улучшенной штукатуркой с последующей покраской водоэмульсионной краской.

Ведомость ссылочных и прилагаемых документов

Обозначение	*Наименование*	*Примечание*
	Ссылочные документы	
СН РК 1.02-03-2022	Порядок разработки, согласования, утверждения и состав	
	проектной документации на строительство	
СН РК 2.02-01-2019	Пожарная безопасность зданий и сооружений	
СП РК 2.04-01-2017	Строительная климатология	
СН РК 5.03-07-2013	Несущие и ограждающие конструкции	
СН РК 2.01-01-2013	Защита строительных конструкций от коррозии	
СН РК 1.03-05-2011	Охрана труда и техника безопасности в строительстве	
ГОСТ 25192-2012	Бетоны. Классификация. Общие технические требование	
СН РК 3.02-37-2013	Крыши и кровли	

Техника безопасности.

При производстве строительно-монтажных работ должны строго соблюдаться нормы и правила техники безопасности согласно СН РК 1.03-05-2011 и СП РК 1.03-106-2012 «Охрана труда и техника безопасности в строительстве».

Технические решения принятые в рабочих чертежах, соответствуют государственным нормативным требованиям (государственным нормативам и межгосударственным нормативам, действующим в Республике Казахстан), требованиям экологических, санитарно-гигиеничных, противопожарных и других норм, действующих на территории Республики Казахстан и обеспечивают безопасную для жизни и здоровья людей эксплуатацию объекта при соблюдении предусмотренных рабочими чертежами мероприятий.

Главный инженер проекта /Инсенбаев А.Р/

Взам. инв. №
Подп. и дата
Инв. № подл.

Изм.	Кол.уч.	Лист	№док.	Подп.	Дата
Разработал		Саргалиева			
ГИП		Инсенбаев			
Проверил		Нурланкызы			

18-21 - АР

Строительство станции осушения донных осадков на водоочистных сооружениях города Атырау по ул. Белинского, 1-А

Архитектурные решения.
Цех механического обезвоживания осадка

Стадия	Лист	Листов
РП	2	25

Общие данные (окончание)

ТОО "Шындау"

Формат А3А

План подвального этажа М 1 : 100

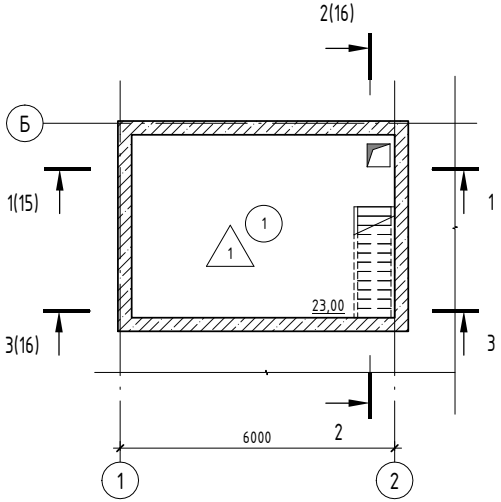

План 1-го этажа М 1 : 100

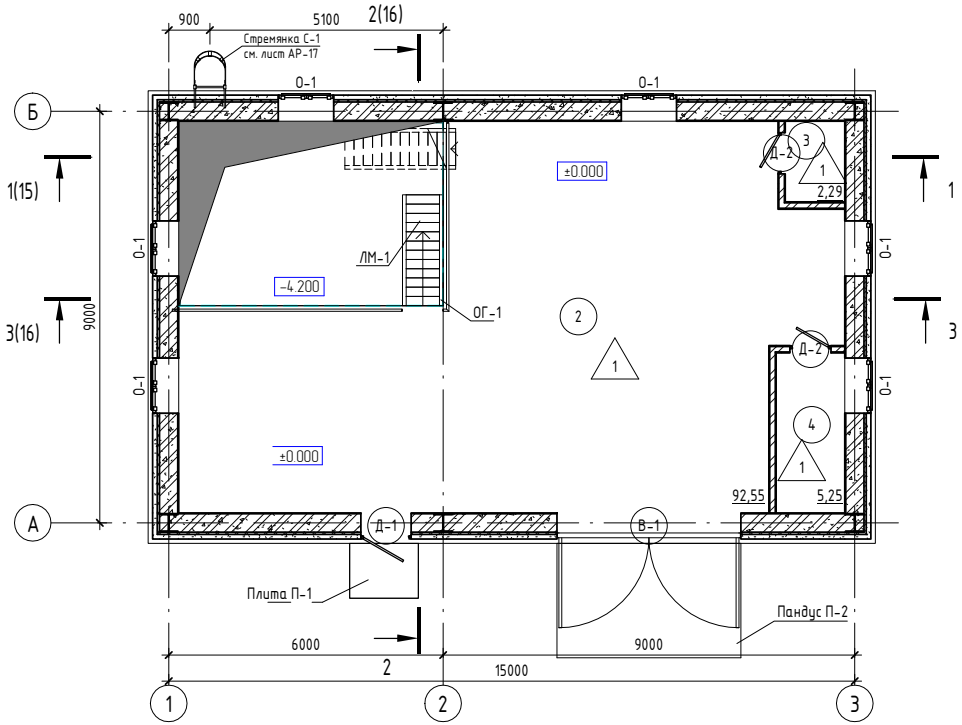

Условные обозначения:

- 1 — тип пола
- О-1 — марка окна
- Д-1 — марка дверного проема
- В-1 — марка ворота
- +4,200 — отметка уровня пола

Примечание:

1. Чертеж входной плиты и пандуса см. лист АР-18.
2. Спецификацию элементов заполнения оконных и дверных проемов см. листы АР-4.
3. Экспликация полов см. лист АР-23.
4. Все размеры показаны в кладочном плане лист АР-6.
5. Данный лист см. совместно с листами АР-14,15.
6. Спецификация лестницы ЛМ-1, ЛМ-2 и ограждении ОГ-1, ОГ-2 см. лист АР-15.

Экспликация помещений

Номер помещения	Наименование	Площадь, м²	Кат. помещения
1	Цех насосного оборудования	23,00	Д
2	Помещение разгрузки бункеров	92,55	Д
3	Сан.узел	2,29	Д
4	Теплоузел	5,25	Д

Изм.	Кол.уч.	Лист	№док.	Подп.	Дата	18-21 - АР		
						Строительство станции осушения донных осадков на водоочистных сооружениях города Атырау по ул. Белинского, 1-А		
Разработал		Саргалиева				Архитектурные решения. Цех механического обезвоживания осадка	Стадия: РП	Лист: 3 / Листов: 25
ГИП		Инсенбаев				План подвального и первого этажа	ТОО "Шыңдау"	
Проверил		Нурланкызы						

Взам. инв. №

Подп. и дата

Инв. № подл.

Формат А3А

План 2-го этажа М 1 : 100

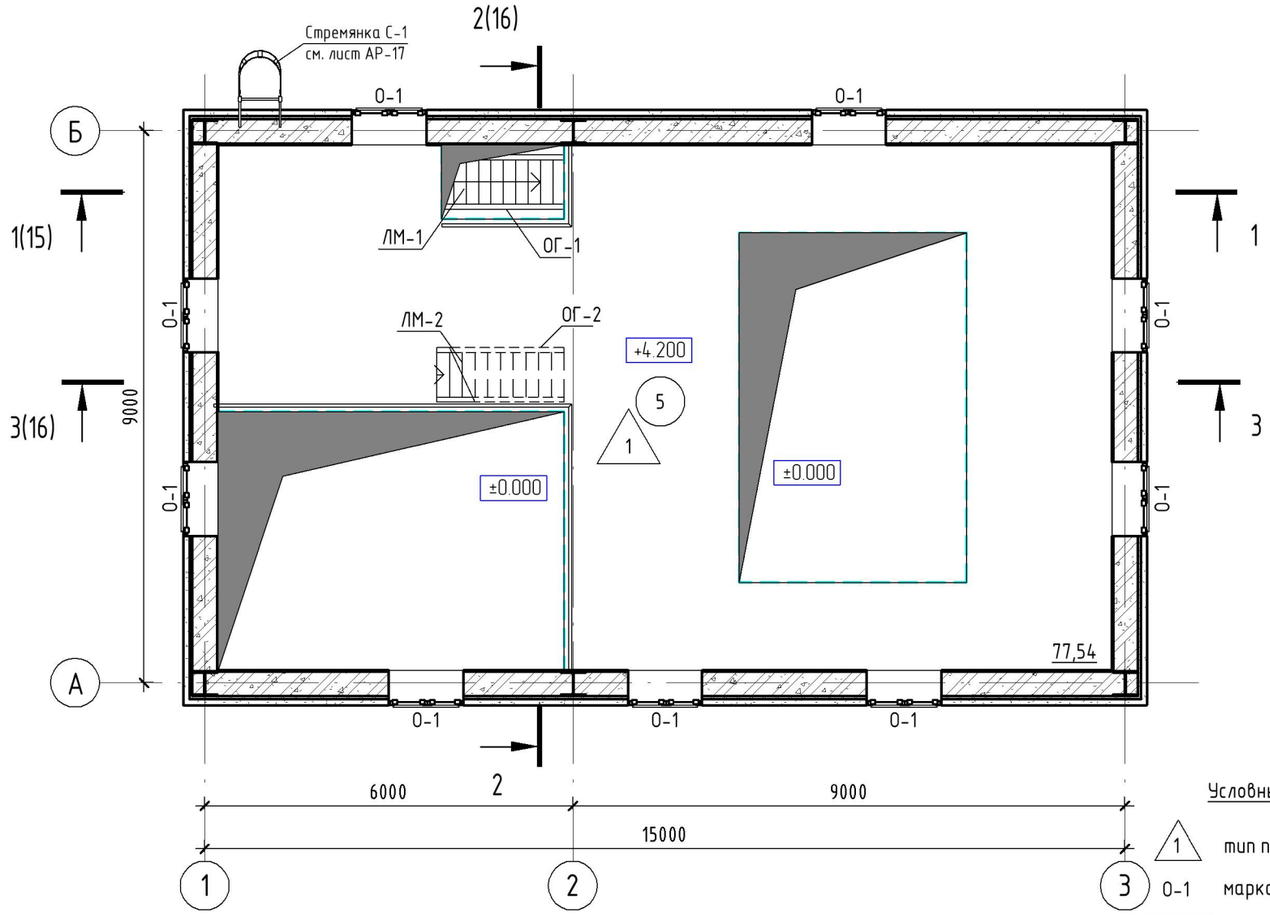

Условные обозначения:

1	тип пола
О-1	марка окна
+4,200	отметка уровня пола

Экспликация помещений 2-го этажа

Номер помещения	Наименование	Площадь, $м^2$	Кат. помещения
5	Помещение станции приготовления и дозирования флокулянта	77,54	Д

Спецификация элементов заполнения дверных проемов

Марка	Обозначение	Наименование	Количество по этажам			Кол.	Масса ед., кг	Примечание
			01	02	03			
Д-2	ГОСТ 6629-88	ДГ 21-9 Л	2	0	0	2		
Д-1	ГОСТ 31173-2003	ДСН ЛН 2400-1100	1	0	0	1		
В-1	ГОСТ 31174-2017	ВМ 3400х4000	1	0	0	1		

Спецификация элементов заполнения оконных проемов

Марка	Обозначение	Наименование	Количество по этажам			Кол.	Масса ед., кг	Примечание
			01	02	03			
О-1	ГОСТ 23166-99	ОП ОСП 13-12 П	6	9	9	24		

Примечание:

1. Экспликация полов смотреть на листе АР-23.
2. Все размеры показаны в кладочном плане лист АР-7
3. Данный лист смотреть совместно с листами АР-14,15
4. Спецификация лестницы ЛМ-1, ЛМ-2 и ограждении ОГ-1, ОГ-2 смотреть на листе АР-15

Взам. инв. №

Подп. и дата

Инв. № подл.

Изм.	Кол.уч.	Лист	№док.	Подп.	Дата
Разработал		Саргалиева			
ГИП		Инсенбаев			
Проверил		Нурланкызы			

18-21 - АР

Строительство станции осушения донных осадков на водоочистных сооружениях города Атырау по ул. Белинского, 1-А

Архитектурные решения.
Цех механического обезвоживания осадка

Стадия	Лист	Листов
РП	4	25

План 2-го этажа

ТОО "Шындау"

Формат А3А

План 3-го этажа М 1 : 100

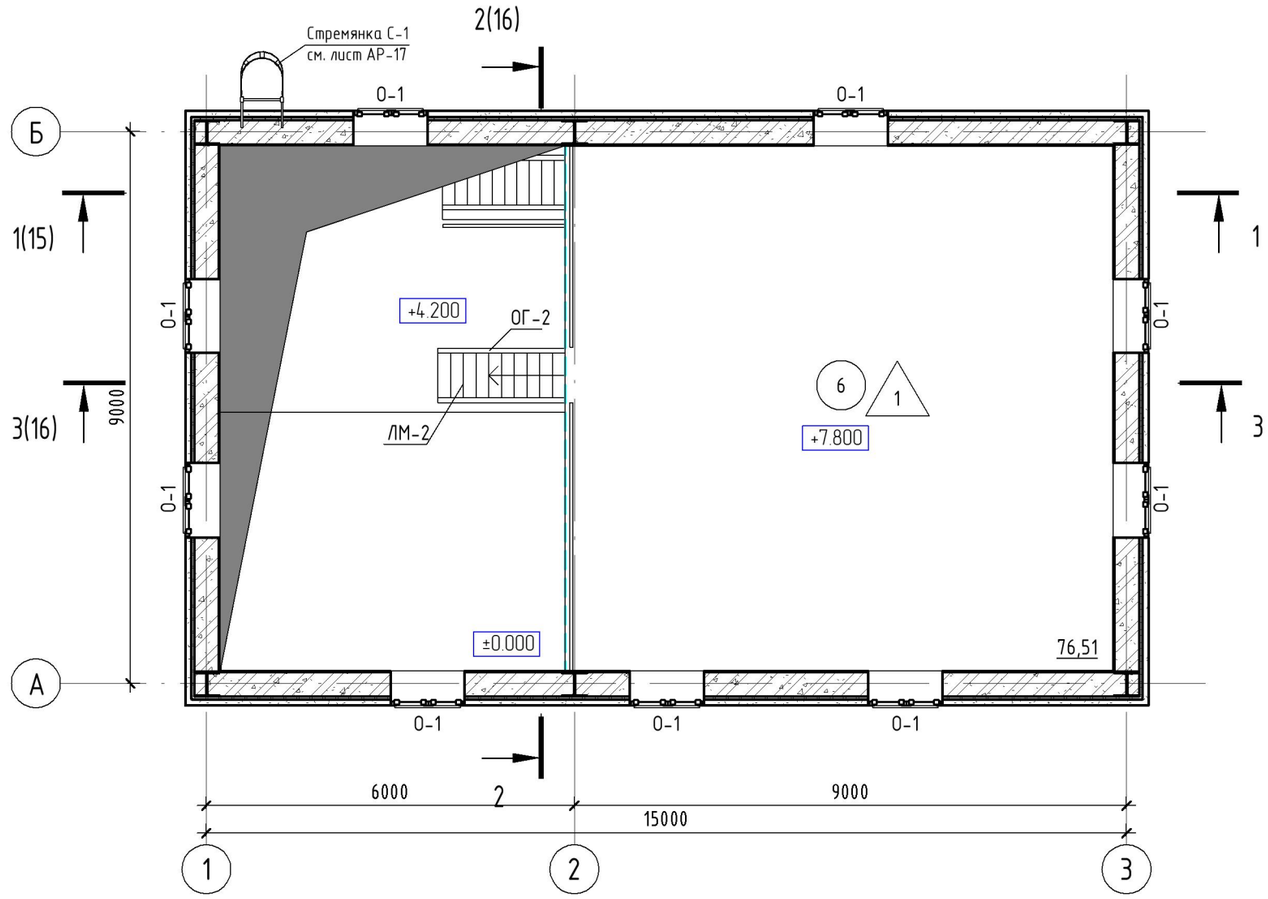

Условные обозначения:

1 тип пола

О-1 марка окна

+4,200 отметка уровня пола

Примечание:

1. Спецификацию элементов заполнения оконных и дверных проемов см.листы АР-4.
2. Экспликация полов смотреть на листе АР-23.
3. Все размеры показаны в кладочном плане лист АР-8
4. Данный лист смотреть совместно с листами АР-14,15.
5. Спецификация лестницы ЛМ-1, ЛМ-2 и ограждении ОГ-1, ОГ-2 смотреть на листе АР-15

Экспликация помещений 3-го этажа

Номер помещения	Наименование	Площадь, м²	Кат. помещения
6	Цех декантеров	76,51	Д

Изм.	Кол.уч.	Лист	№док.	Подп.	Дата
Разработал		Саргалиева			
ГИП		Инсенбаев			
Проверил		Нурланкызы			

18-21 - АР

Строительство станции осушения донных осадков на водоочистных сооружениях города Атырау по ул. Белинского, 1-А

Архитектурные решения. Цех механического обезвоживания осадка

Стадия	Лист	Листов
РП	5	25

План 3-го этажа

ТОО "Шындау"

Взам. инв. №

Подп. и дата

Инв. № подл.

Формат А3А

Кладочный план подвального этажа М 1 : 100

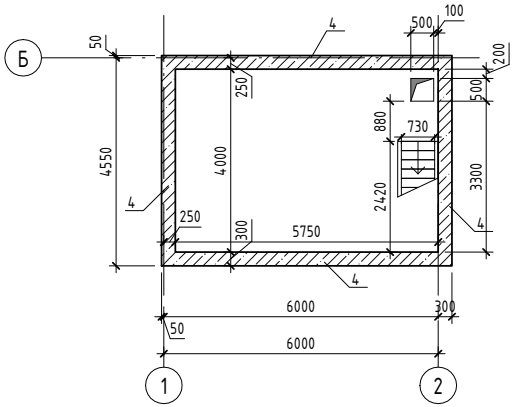

Кладочный план первого этажа М 1 : 100

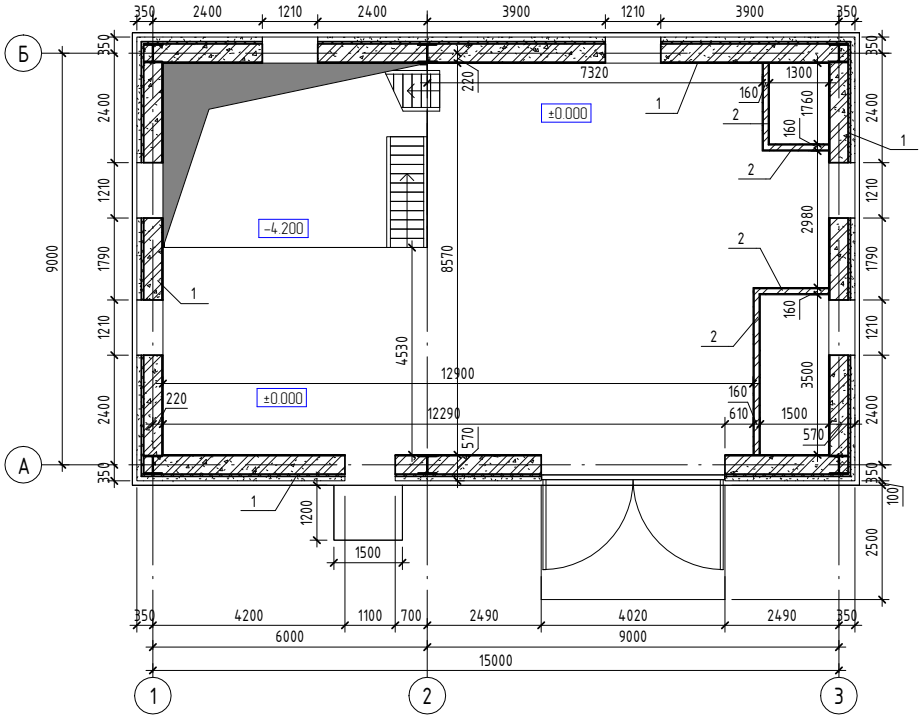

Примечание:

1. Данный лист смотреть совместно с листам АР-3
2. На плане стены железобетонные смотреть совместно с разделом КЖ

Спецификация стен

Поз.	Обозначение	Наименование	Кол.	Масса ед.кг.	Прим.
1	ГОСТ 31360-2007	КПР-ПР-400-75-F100-2000		353,55 $м^3$	1928,44 $м^2$
2	ГОСТ 530- 2012	КР-р-по 250х120х88 1,4НФ/75/2.0/50 толщиной 120		4,76 $м^3$	89,26 $м^2$
3	ГОСТ 530- 2012	КМ-р-по 250х380х140 6,8НФ/75/2.0/50 толщиной 380		24,07 $м^3$	175,02 $м^2$
4		Стена монолитная			см. раздел КЖ

Изм.	Кол.уч.	Лист	№док.	Подп.	Дата
Разработал		Сargалиева			
ГИП		Инсенбаев			
Проверил		Нурланкызы			

18-21 - АР

Строительство станции осушения донных осадков на водоочистных сооружениях города Атырау по ул. Белинского, 1-А

Архитектурные решения. Цех механического обезвоживания осадка

Стадия	Лист	Листов
РП	6	25

Кладочный план подвального и первого этажа

ТОО "Шындау"

Формат А3А

Взам. инв. №

Подп. и дата

Инв. № подл.

Кладочный план второго этажа М 1 : 100

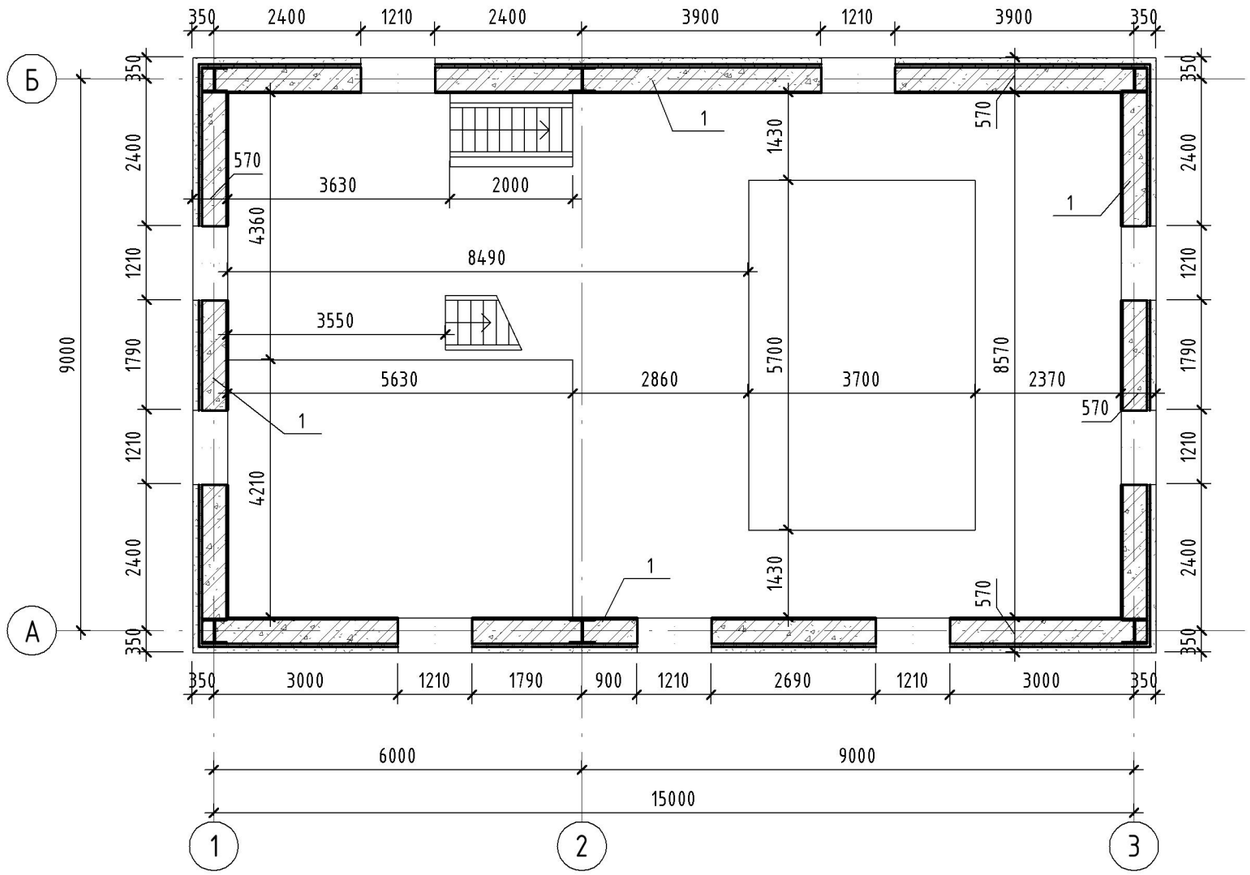

Примечание:

1. Данный лист смотреть совместно с листами АР-4, 11.
2. Спецификация стен см. лист АР-6

Изм.	Кол.уч.	Лист	№док.	Подп.	Дата
Разработал		Саргалиева			
ГИП		Инсенбаев			
Проверил		Нурланкызы			

18-21 - АР

Строительство станции осушения донных осадков на водоочистных сооружениях города Атырау по ул. Белинского, 1-А

Архитектурные решения. Цех механического обезвоживания осадка

Стадия	Лист	Листов
РП	7	25

Кладочный план 2-го этажа

ТОО "Шындау"

Взам. инв. №

Подп. и дата

Инв. № подл.

Формат А3А

Кладочный план третьего этажа М 1 : 100

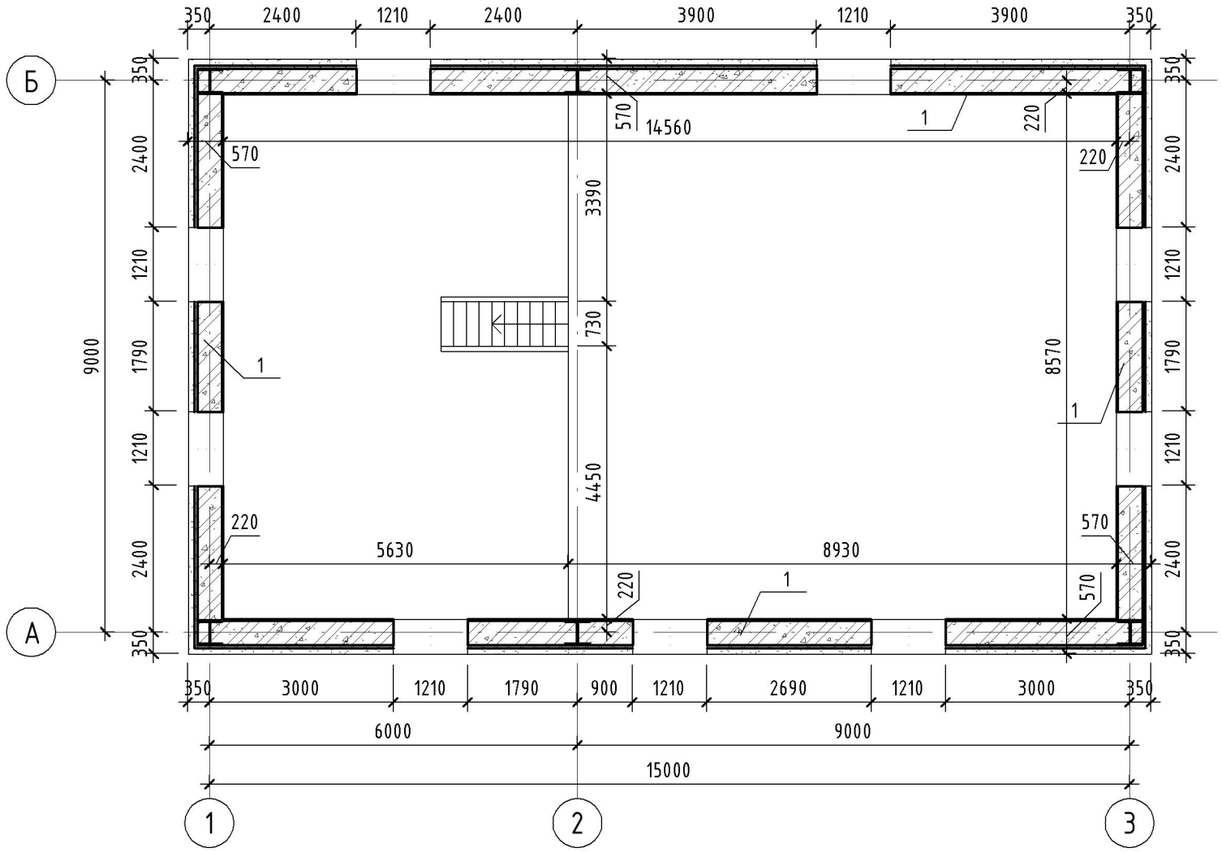

Примечание:

1. Данный лист смотреть совместно с листами АР-5, 12.
2. Спецификация стен см. лист АР-6

Изм.	Кол.уч.	Лист	№док.	Подп.	Дата	18-21 - АР		
						Строительство станции осушения донных осадков на водоочистных сооружениях города Атырау по ул. Белинского, 1-А		
Разработал		Саргалиева				Архитектурные решения. Цех механического обезвоживания осадка	Стадия	Лист	Листов
							РП	8	25
ГИП		Инсенбаев				Кладочный план 3-го этажа	ТОО "Шындау"		
Проверил		Нурланкызы							

Взам. инв. №

Подп. и дата

Инв. № подл.

Формат А3А

Обвязочный пояс ОП-1
М. 1:10

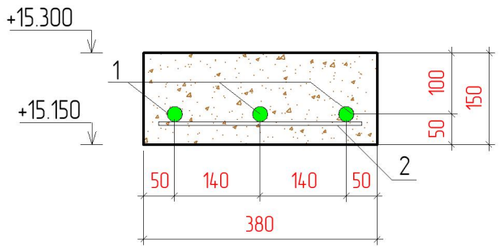

Поз.	Обозначение	Наименование	Кол.	Масса ед., кг	Приме-чание
		Обвязочный пояс ОП-1			
1	ГОСТ 34028-2016	пруток 1ф МД 10х11700-А400 Lобщ-50,8п.м	3	0,617	98,77
2	ГОСТ 34028-2016	пруток МД 8х11700-А400 L=330мм шаг 300мм	170	0,395	23,27
		Бетон кл. С 20/25			3,04м³

План кровли М 1 : 100

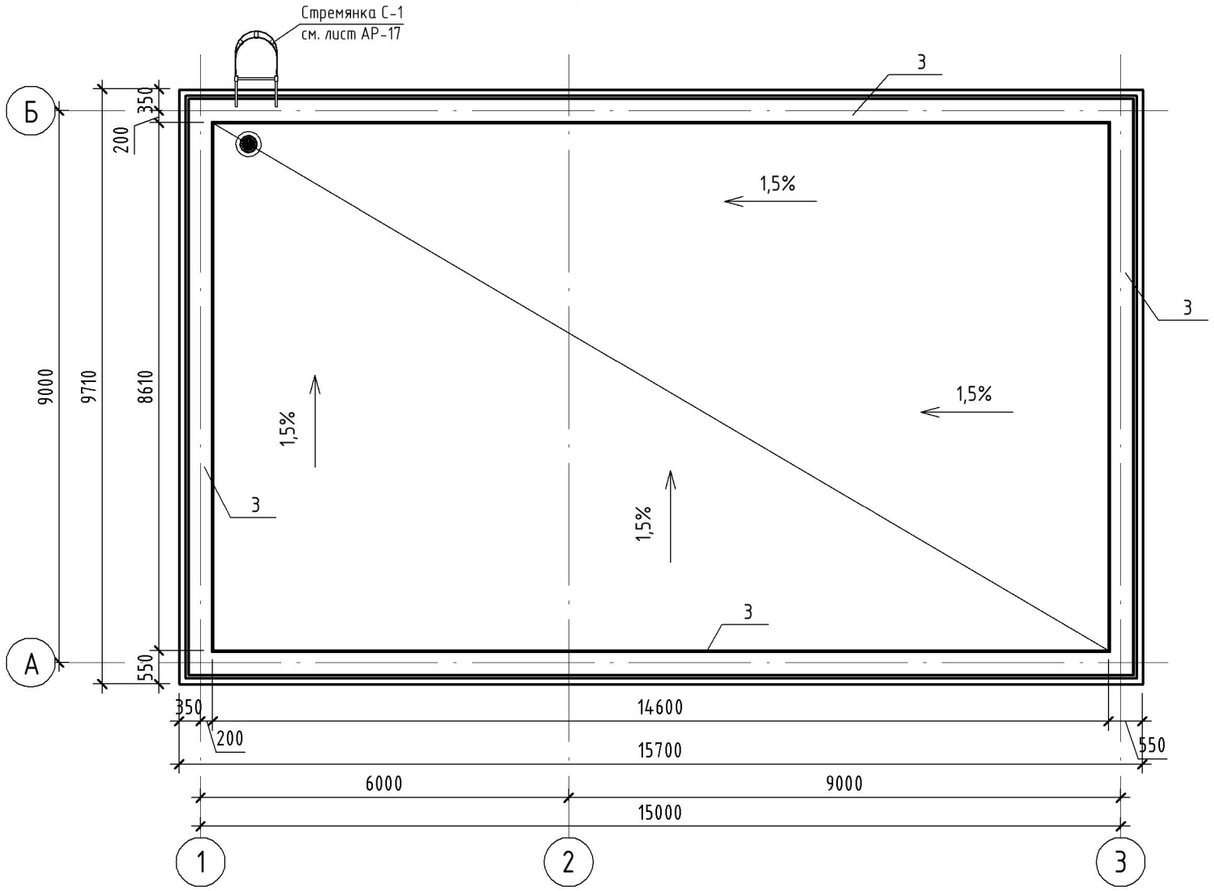

План обвязочного пояса М 1 : 100

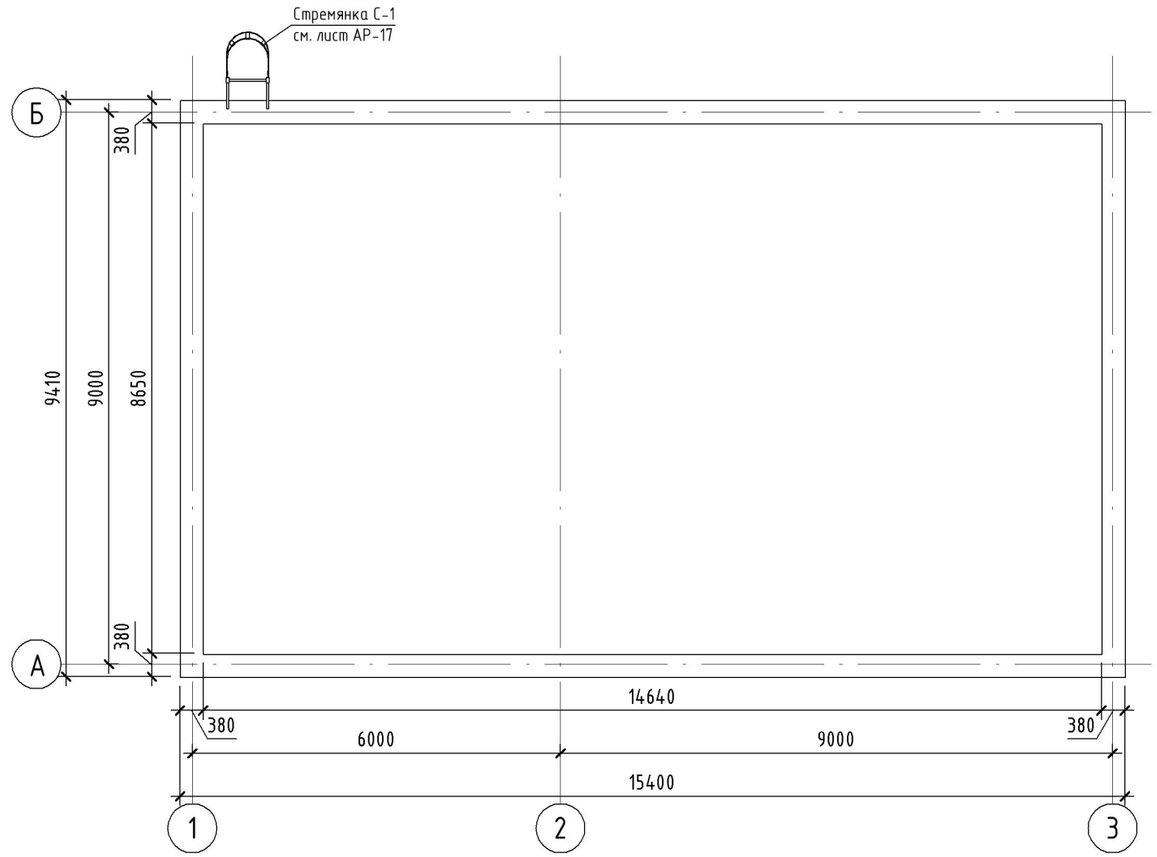

Примечание:

1. Данный лист смотреть совместно с листами АР-18...21.

Изм.	Кол.уч.	Лист	№док.	Подп.	Дата	18-21 - АР		
						Строительство станции осушения донных осадков на водоочистных сооружениях города Атырау по ул. Белинского, 1-А		
Разработал		Саргалиева				Архитектурные решения. Цех механического обезвоживания осадка	Стадия	Лист	Листов
							РП	9	25
ГИП		Инсенбаев				План обвязочного пояса. План кровли	ТОО "Шындау"		
Проверил		Нурланкызы							

Взам. инв. №

Подп. и дата

Инв. № подл.

Формат А3А

План перемычки 1-го этажа М 1 : 100

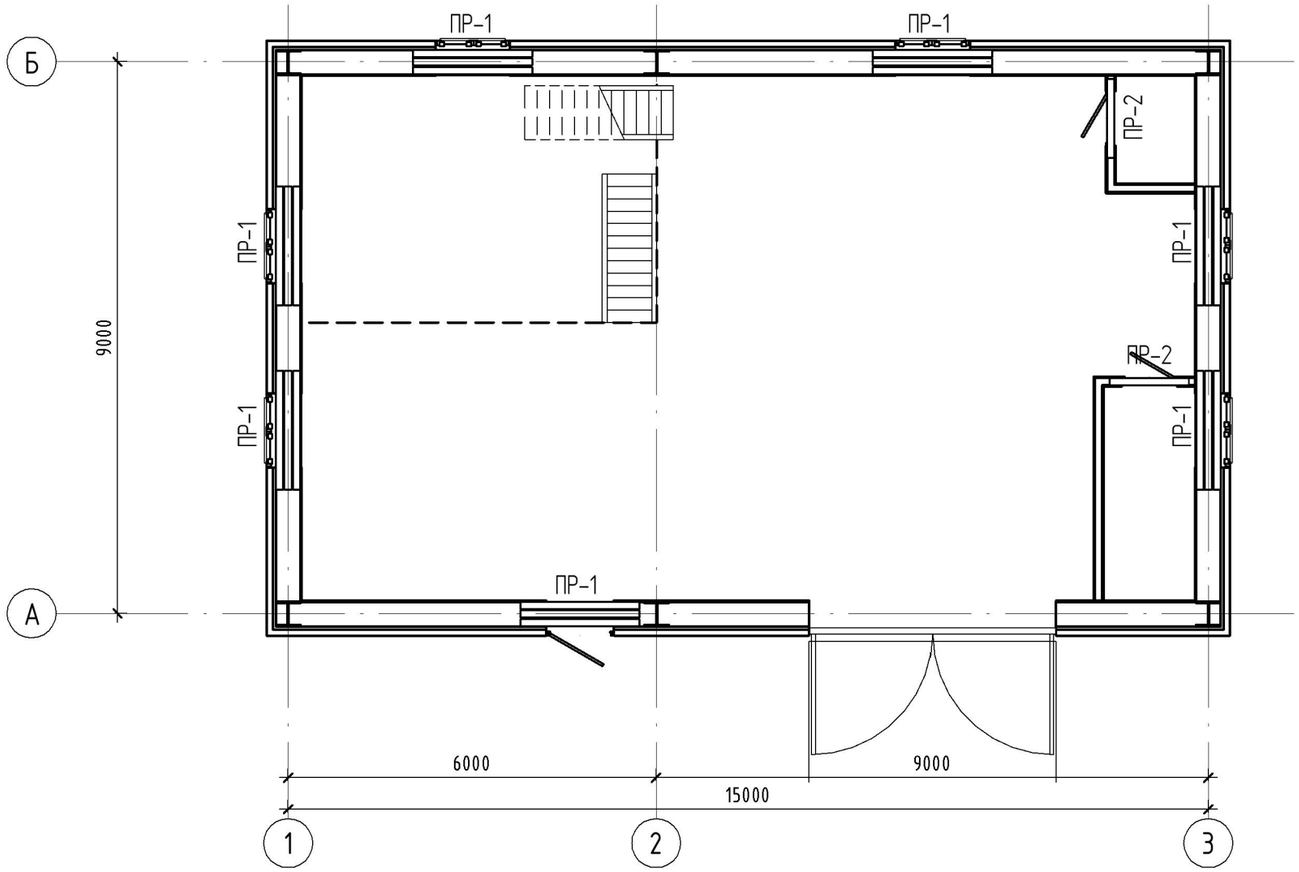

Таблица перемычек

Марка	Схема сечения
ПР-1 (75шт)	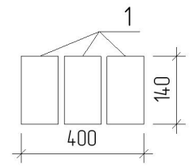
ПР-2 (2шт)	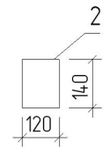

Примечание:

1. Данный лист смотреть совместно с листами АР-3

Спецификация перемычек

Поз.	Описание	Наименование	Кол.	Масса ед. кг.	Объем
1	ГОСТ 948-2016	2ПБ19-3	75	81	0,033 $м^3$
2	ГОСТ 948-2016	2ПБ13-1	2	54	0,022 $м^3$

Изм.	Кол.уч.	Лист	№док.	Подп.	Дата
Разработал		Саргалиева			
ГИП		Инсенбаев			
Проверил		Нурланкызы			

18-21 - АР

Строительство станции осушения донных осадков на водоочистных сооружениях города Атырау по ул. Белинского, 1-А

Архитектурные решения. Цех механического обезвоживания осадка

Стадия	Лист	Листов
РП	10	25

План перемычки 1-го этажа

ТОО "Шындау"

Взам. инв. №

Подп. и дата

Инв. № подл.

Формат А3А

План перемычки 2-го этажа М 1 : 100

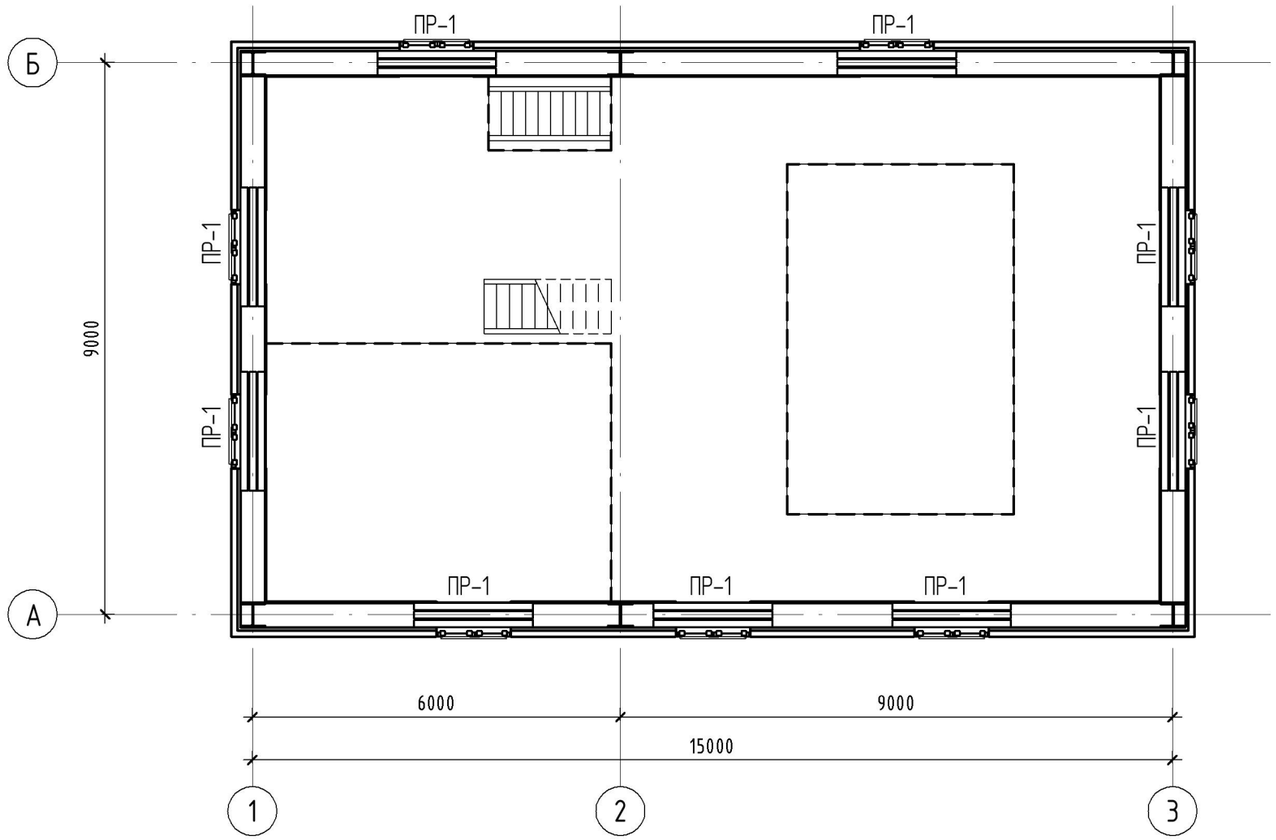

Примечание:

Данный лист смотреть совместно с листами АР-4, 10

Изм.	Кол.уч.	Лист	№док.	Подп.	Дата
Разработал		Саргалиева			
ГИП		Инсенбаев			
Проверил		Нурланкызы			

18-21 - АР

Строительство станции осушения донных осадков на водоочистных сооружениях города Атырау по ул. Белинского, 1-А

Архитектурные решения.
Цех механического обезвоживания осадка

Стадия	Лист	Листов
РП	11	25

План перемычки 2-го этажа

ТОО "Шындау"

Взам. инв. №

Подп. и дата

Инв. № подл.

Формат А3А

План перемычки 3-го этажа М 1 : 100

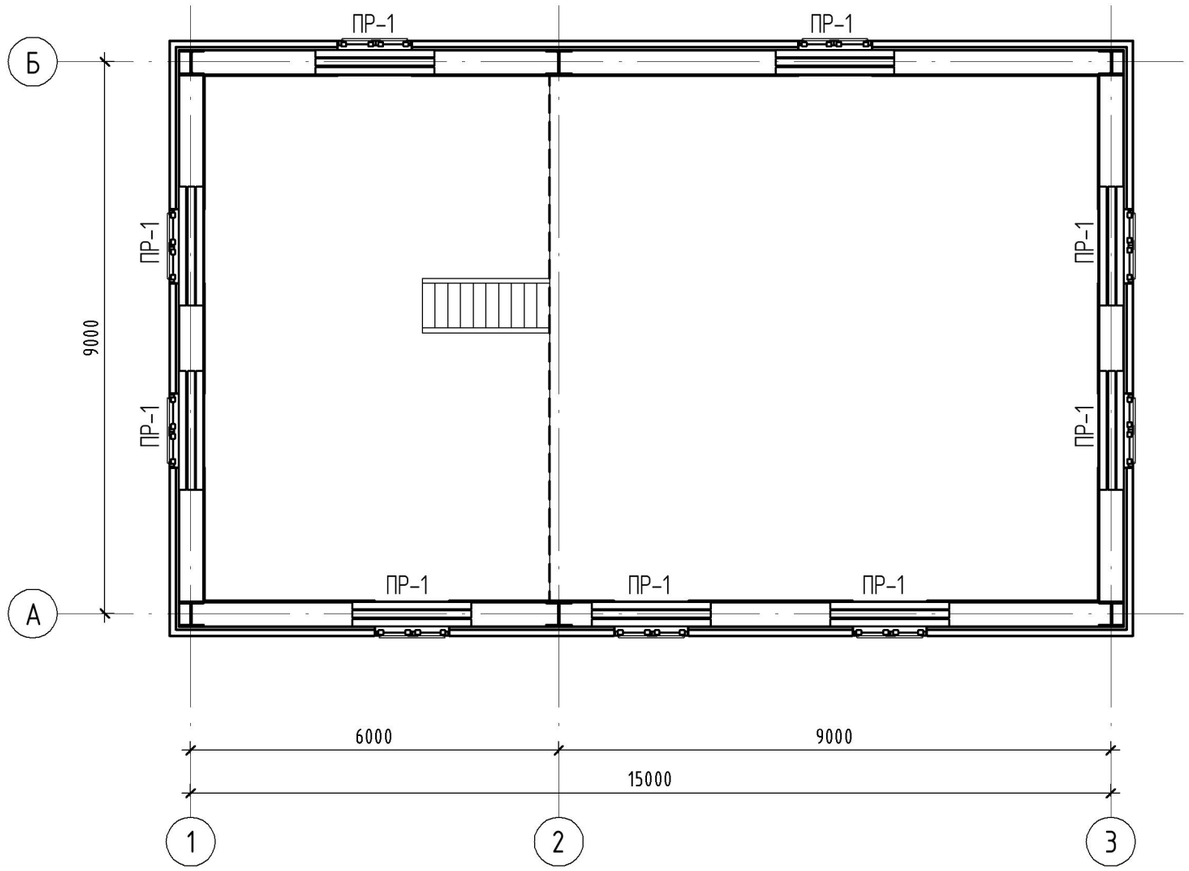

Примечание:

Данный лист смотреть совместно с листами АР-5, 10

Изм.	Кол.уч.	Лист	№док.	Подп.	Дата	18-21 - АР		
						Строительство станции осушения донных осадков на водоочистных сооружениях города Атырау по ул. Белинского, 1-А		
Разработал		Саргалиева				Архитектурные решения. Цех механического обезвоживания осадка	Стадия	Лист	Листов
							РП	12	25
ГИП		Инсенбаев				План перемычки 3-го этажа	ТОО "Шындау"		
Проверил		Нурланкызы							

Взам. инв. №

Подп. и дата

Инв. № подл.

Формат А3А

Фасад по осям А-Б М 1 : 100

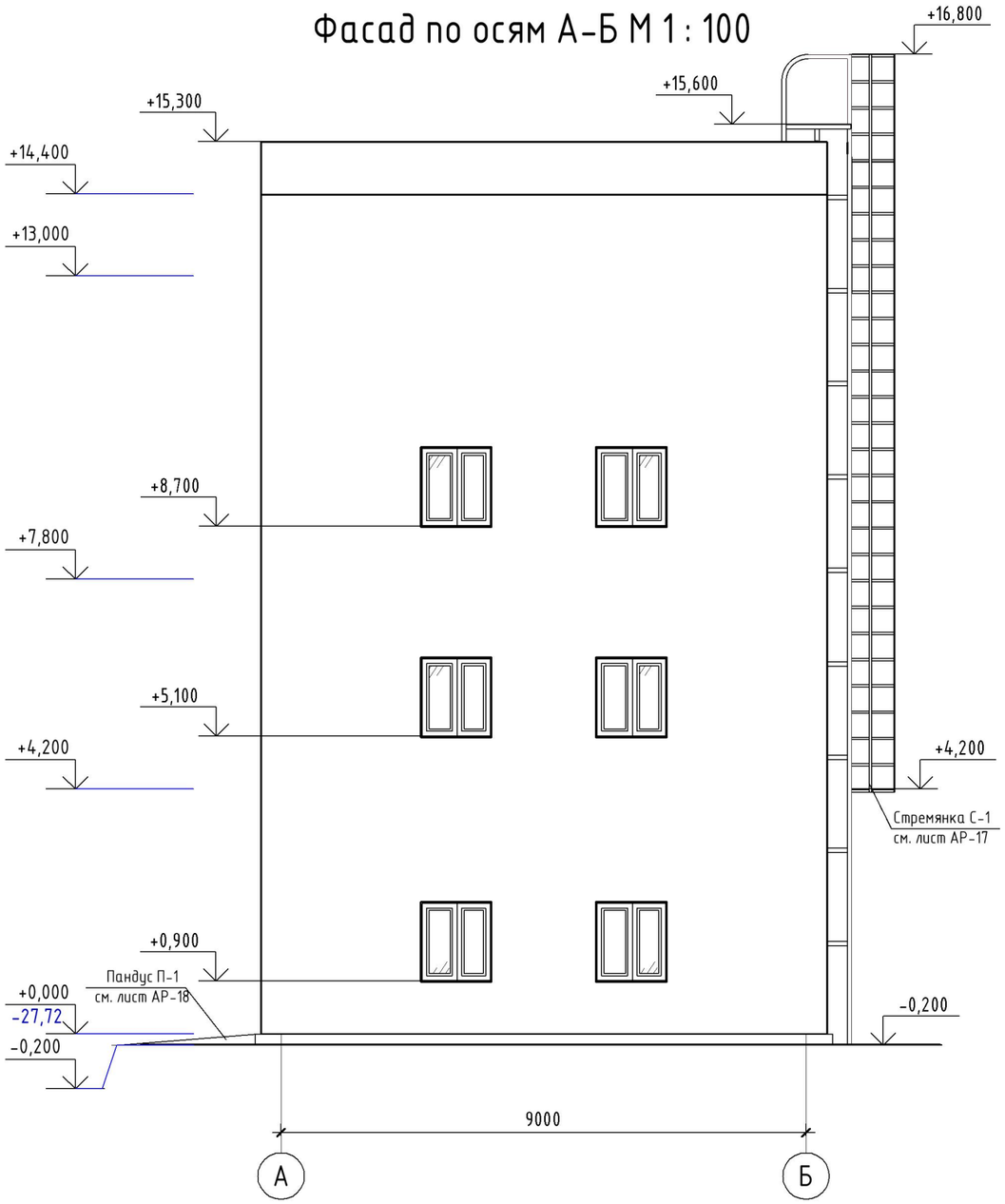

Фасад по осям 1-3 М 1 : 100

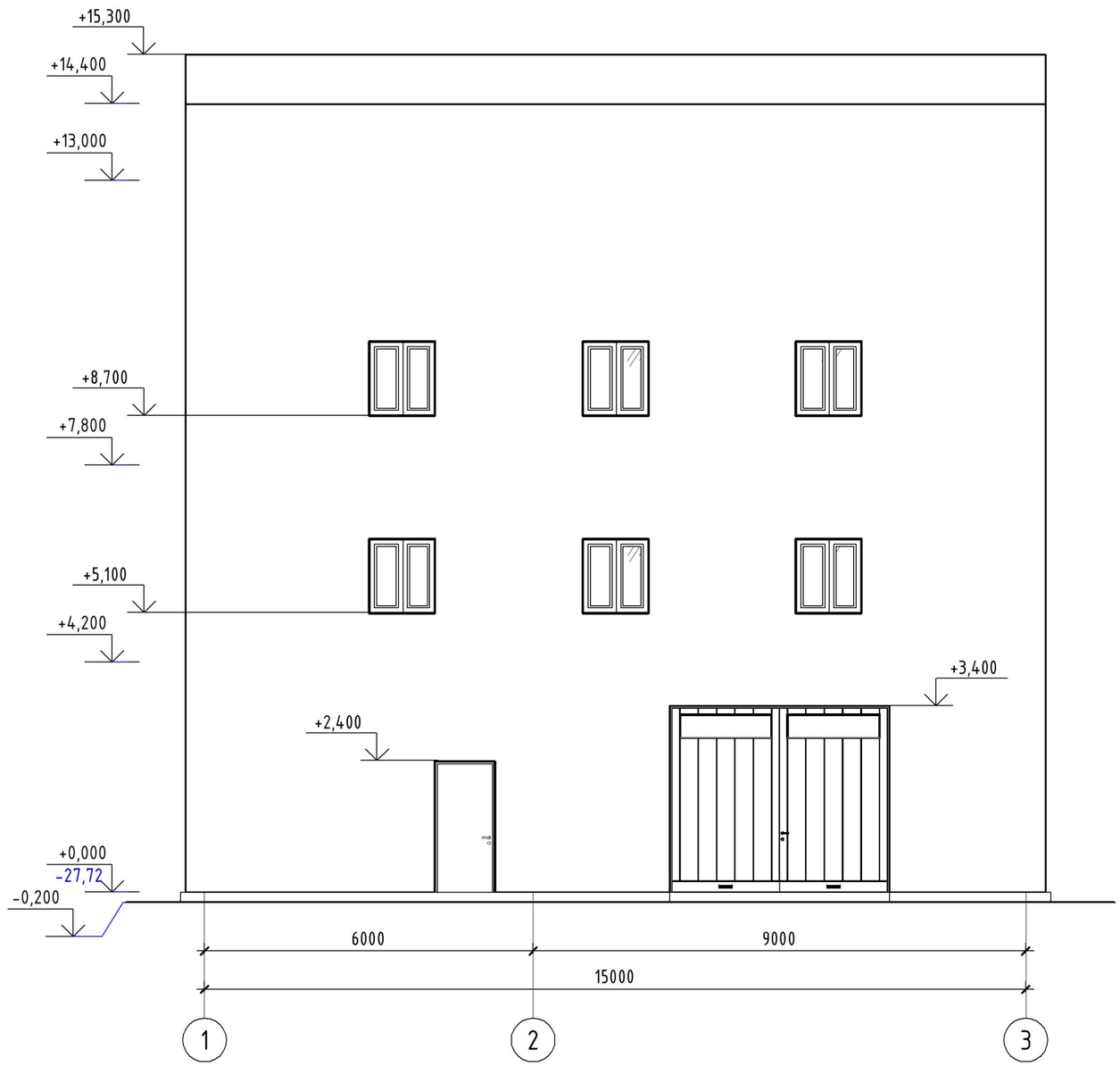

Ведомость отделки фасада

Поз. отделки	Наименование элемента фасада	Наименование материала отделки	Наименование и номер эталона цвета эталона цвета или образец колера	Примечание
1	Наружная стена	Трехслойные алюминиевые панели	RAL-1015	721,0 м2

Изм.	Кол.уч.	Лист	№док.	Подп.	Дата
Разработал		Саргалиева			
ГИП		Инсенбаев			
Проверил		Нурланкызы			

18-21 - АР

Строительство станции осушения донных осадков на водоочистных сооружениях города Атырау по ул. Белинского, 1-А

Архитектурные решения.
Цех механического обезвоживания осадка

Стадия	Лист	Листов
РП	13	25

Фасад по осям А-Б, Б-А

ТОО "Шындау"

Взам. инв. №

Подп. и дата

Инв. № подл.

Формат А3А

Фасад по осям Б-А М 1 : 100

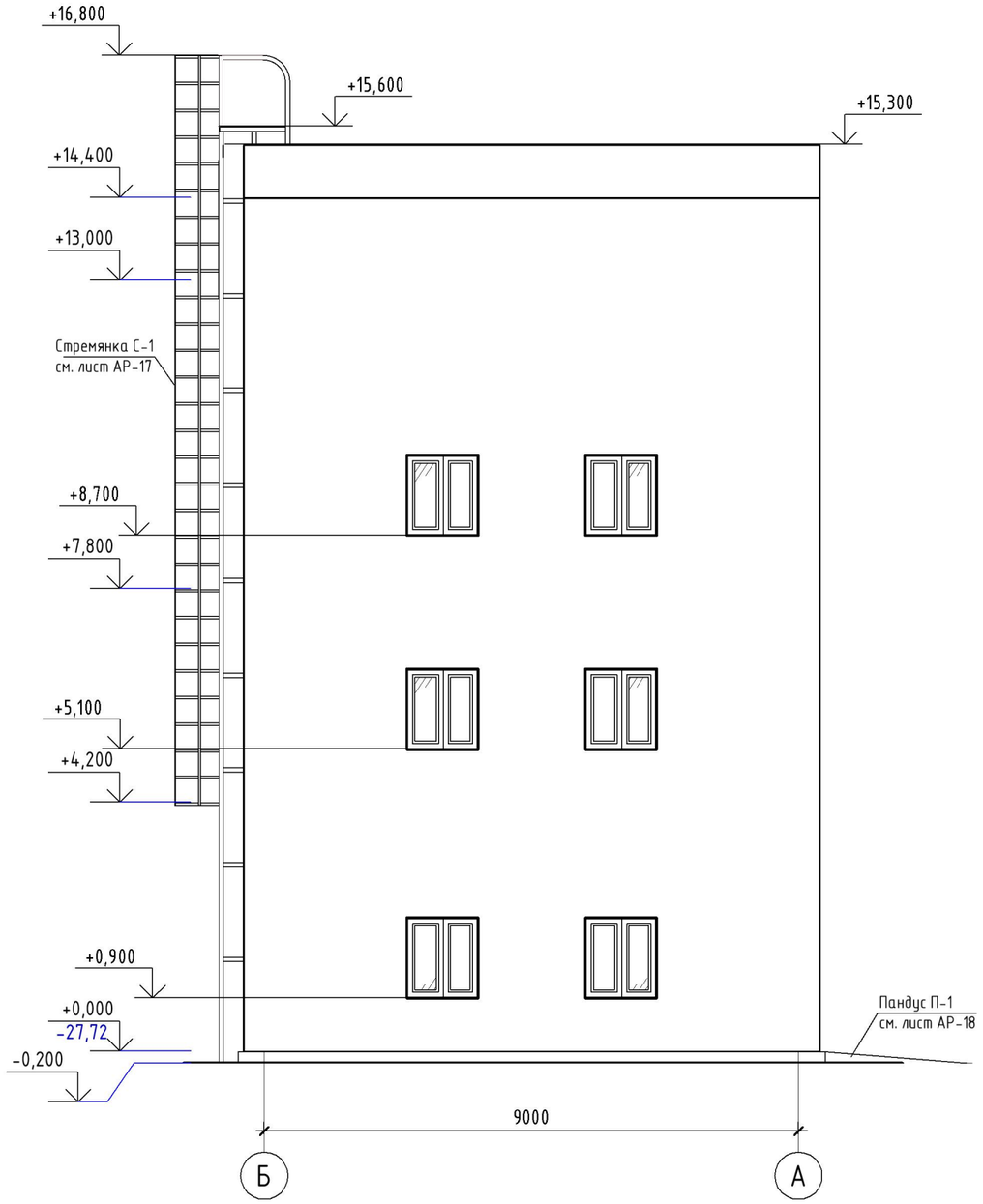

Фасад по осям 3-1 М 1 : 100

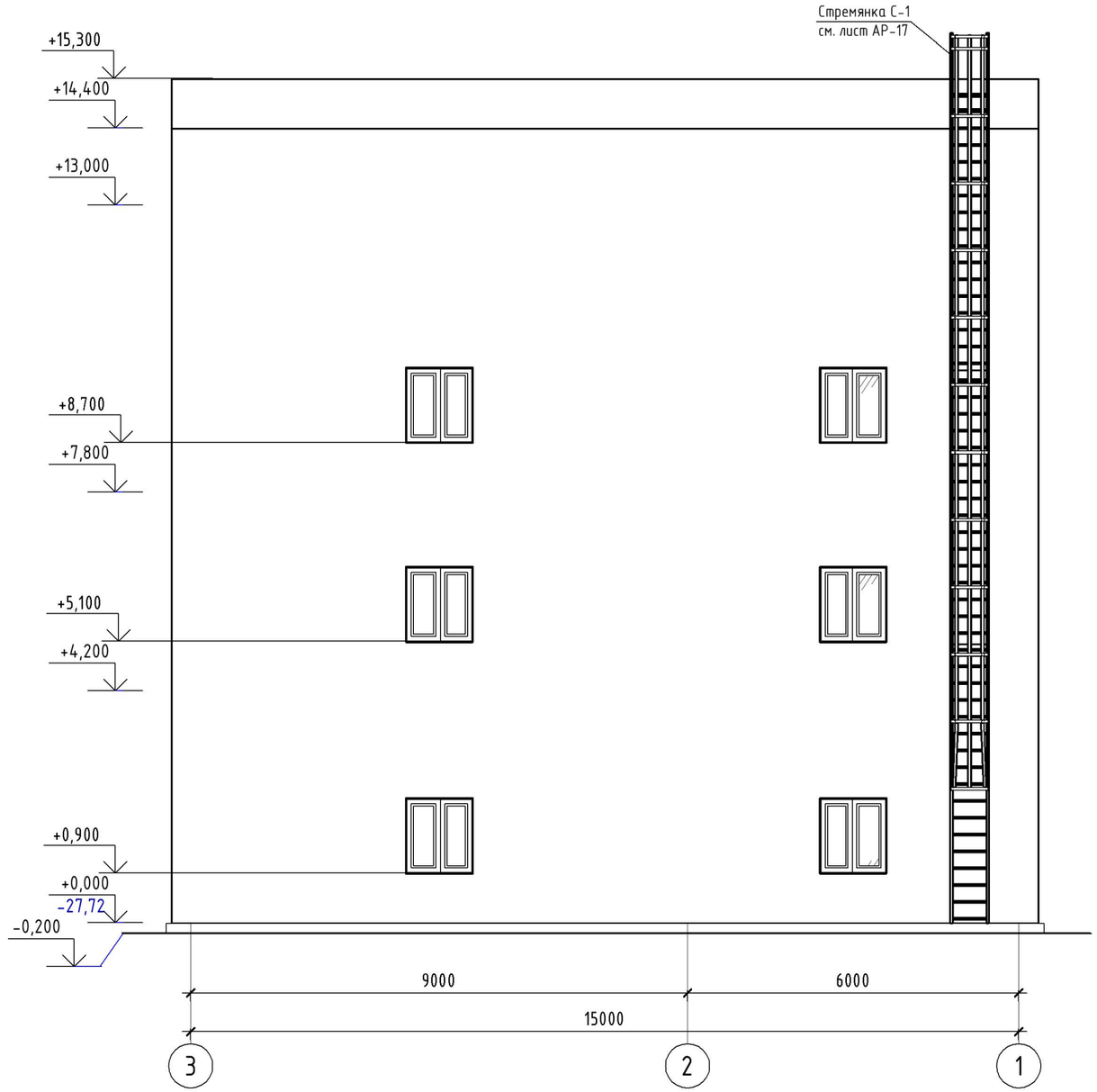

Взам. инв. №	
Подп. и дата	
Инв. № подл.	

Изм.	Кол.уч.	Лист	№док.	Подп.	Дата
Разработал		Саргалиева			
ГИП		Инсенбаев			
Проверил		Нурланкызы			

18-21 - АР

Строительство станции осушения донных осадков на водоочистных сооружениях города Атырау по ул. Белинского, 1-А

Архитектурные решения.
Цех механического обезвоживания осадка

Стадия	Лист	Листов
РП	14	25

Фасад по осям 1-3, 3-1

ТОО "Шындау"

Формат А3А

Разрез 1-1 М 1 : 100

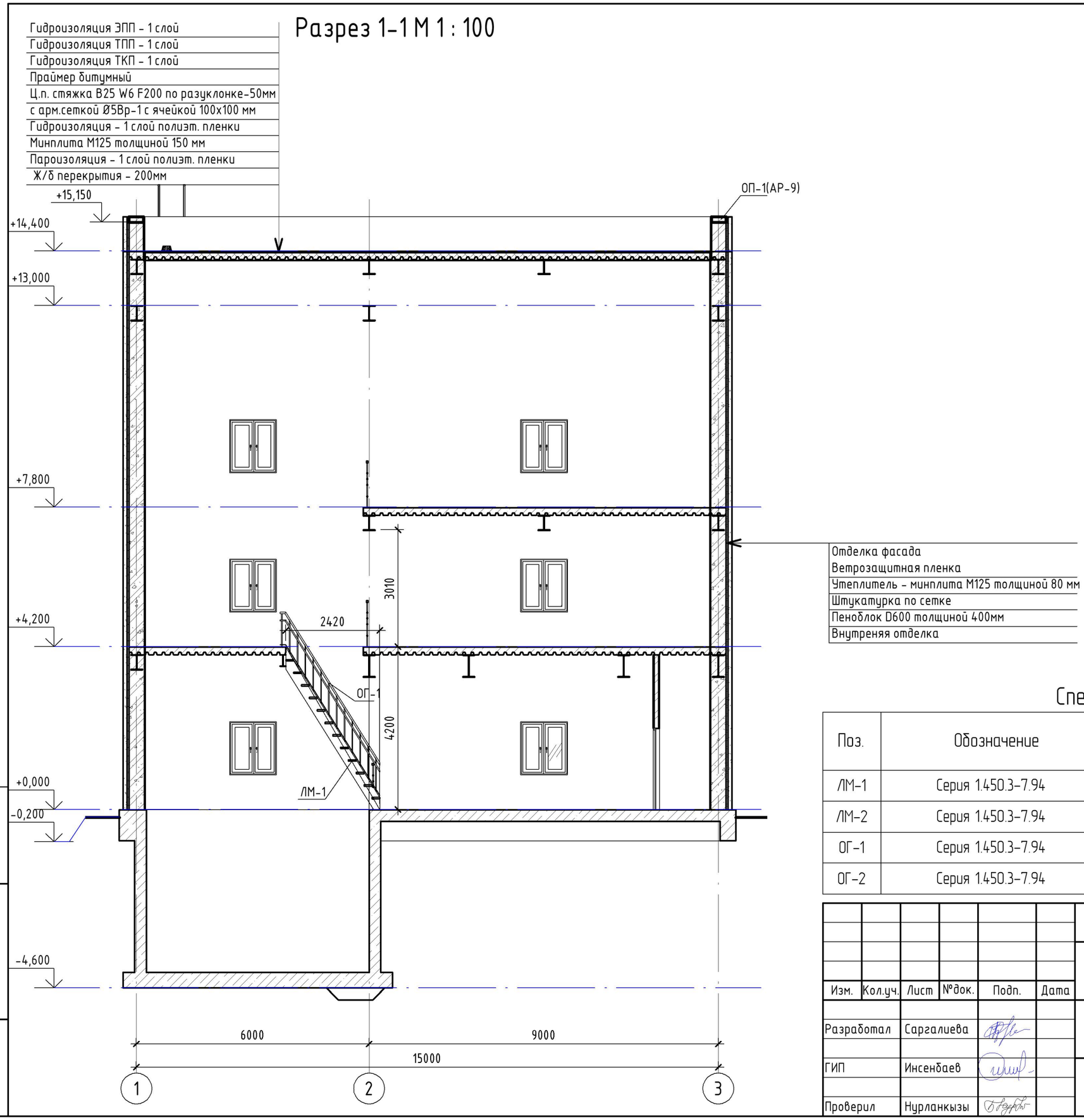

Спецификация лестницы

Поз.	Обозначение	Наименование	Кол.	Масса ед., кг	Приме-чание
ЛМ-1	Серия 1.450.3-7.94	ЛГВ60-42.7	2	175,2	350,4
ЛМ-2	Серия 1.450.3-7.94	ЛГВ60-36.7	1	150,1	300,4
ОГ-1	Серия 1.450.3-7.94	ОЛГ60-12.42	4	33,5	134,0
ОГ-2	Серия 1.450.3-7.94	ОЛГ60-12.36	2	27,6	55,2

Взам. инв. №

Подп. и дата

Инв. № подл.

Изм.	Кол.уч.	Лист	№док.	Подп.	Дата
Разработал		Саргалиева			
ГИП		Инсенбаев			
Проверил		Нурланкызы			

18-21 - АР

Строительство станции осушения донных осадков на водоочистных сооружениях города Атырау по ул. Белинского, 1-А

Архитектурные решения.
Цех механического обезвоживания осадка

Стадия	Лист	Листов
РП	15	25

Разрез 1-1

ТОО "Шындау"

Формат А3А

Разрез 2-2 М 1 : 100

Гидроизоляция ЭПП - 1 слой
Гидроизоляция ТПП - 1 слой
Гидроизоляция ТКП - 1 слой
Праймер битумный
Ц.п. стяжка В25 W6 F200 по разуклонке-50мм
с арм.сеткой Ø5Вр-1 с ячейкой 100х100 мм
Гидроизоляция - 1 слой полиэт. пленки
Минплита М125 толщиной 150 мм
Пароизоляция - 1 слой полиэт. пленки
Ж/б перекрытия - 200мм

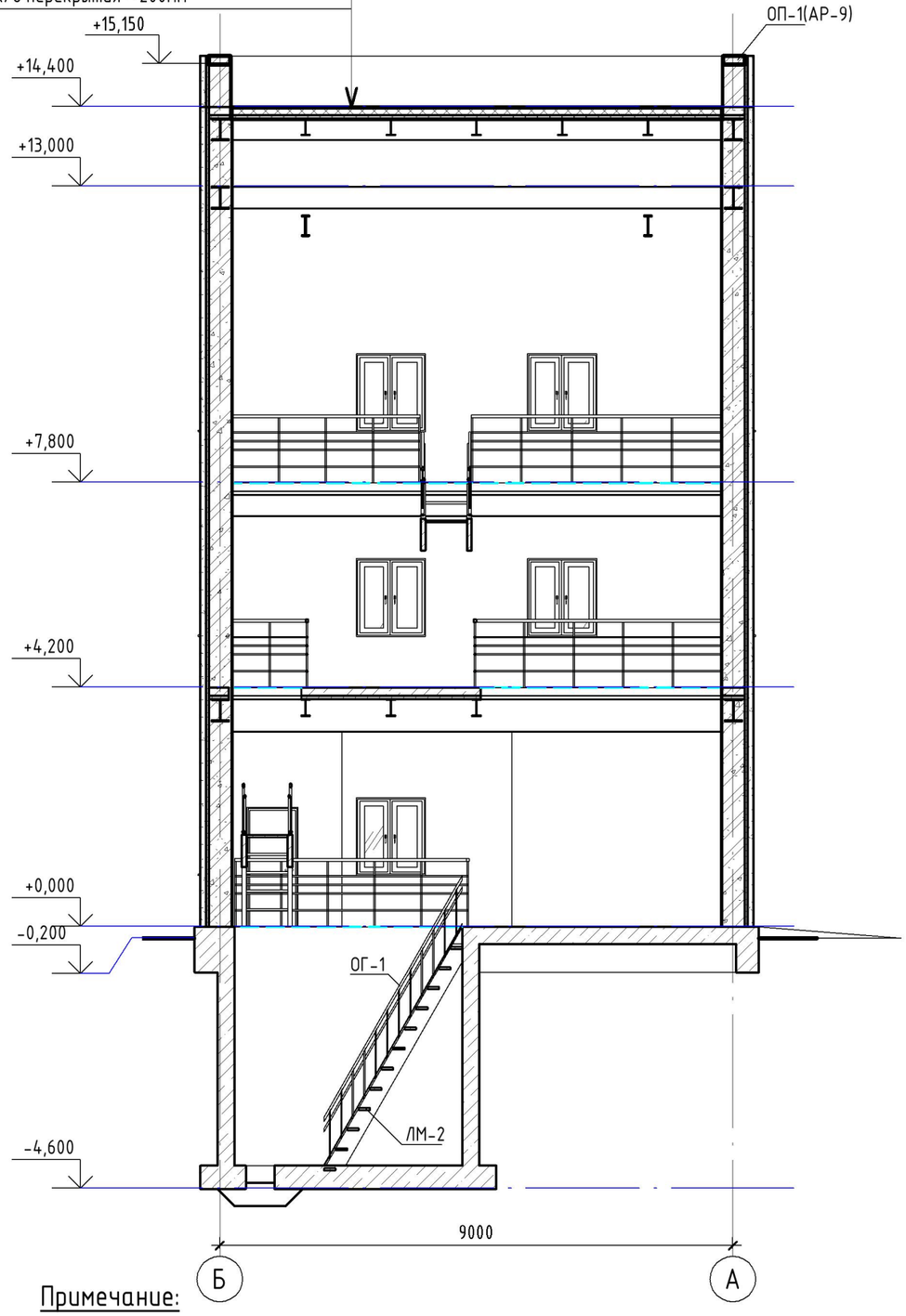

Разрез 3-3 М 1 : 100

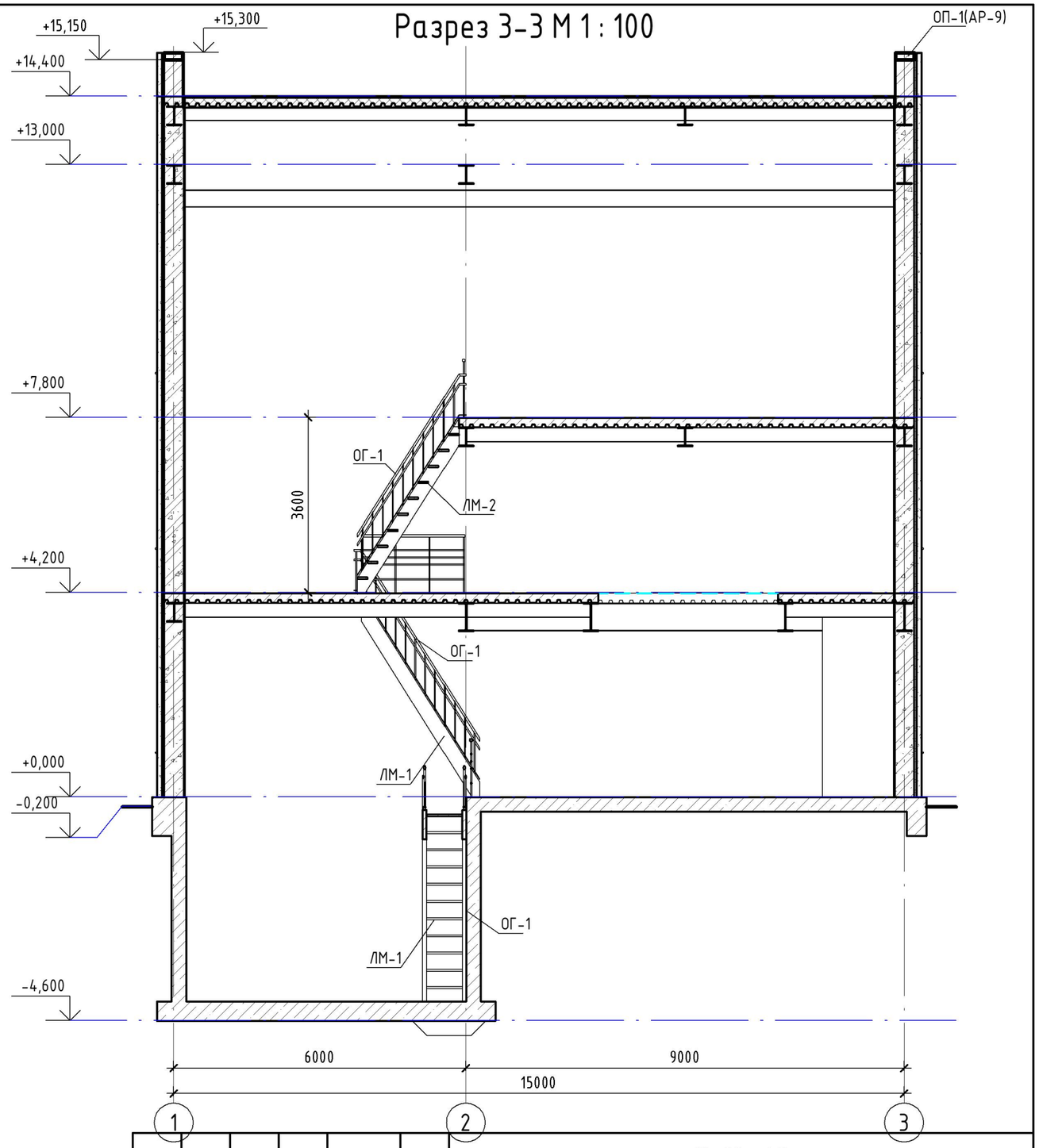

Примечание:

1. Данный лист см. совместно с листами АР-3,4,5.
2. Спецификация лестницы ЛМ-1, ЛМ-2 и ограждении ОГ-1, ОГ-2 смотреть на листе АР-15

Взам. инв. №	Подп. и дата	Инв. № подл.

Изм.	Кол.уч.	Лист	№док.	Подп.	Дата
Разработал		Саргалиева			
ГИП		Инсенбаев			
Проверил		Нурланкызы			

18-21 - АР

Строительство станции осушения донных осадков на водоочистных сооружениях города Атырау по ул. Белинского, 1-А

Архитектурные решения. Цех механического обезвоживания осадка

Стадия	Лист	Листов
РП	16	25

Разрезы 2-2, 3-3

ТОО "Шындау"

Формат А3А

С-1. М 1:50

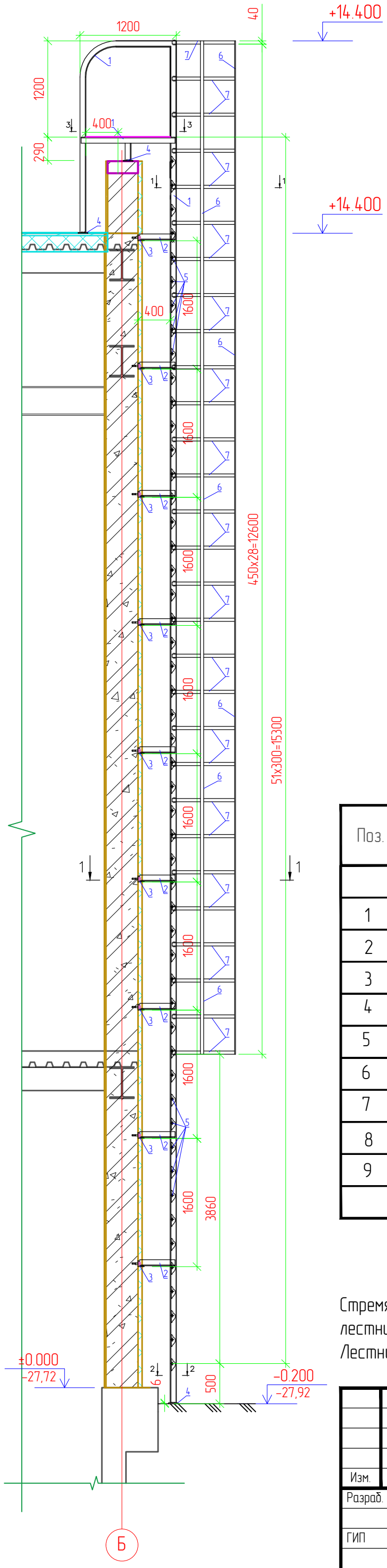

1-1

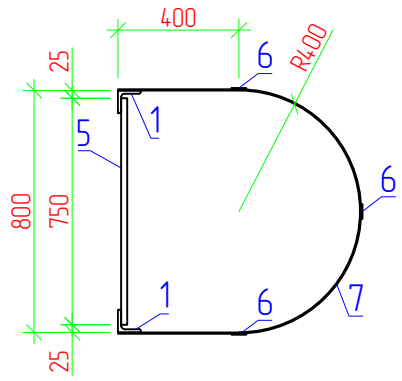

2-2

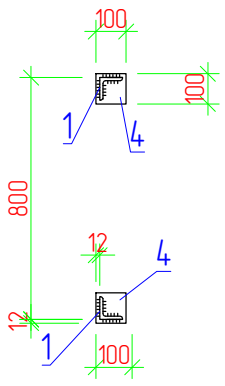

3-3

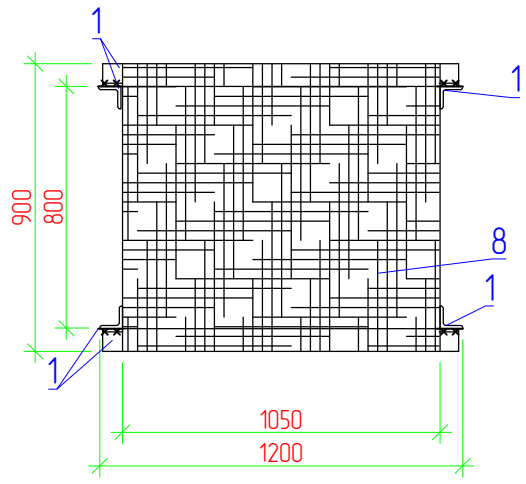

Спецификация

Поз.	Обозначение	Наименование	Кол.	Масса ед., кг	Приме-чание
		Стремянка С-1			
1	ГОСТ 8509-93	∟ 75х6 Lобщ.=25,0п.м		6,89	172,25
2	ГОСТ 8509-93	∟ 75х6 L=450мм	18	6,89	55,81
3	ГОСТ 8509-93	∟ 75х6 L=750мм	9	6,89	46,51
4	ГОСТ 103-2006	– 100х6, L=100 мм	6	4,71	2,83
5	ГОСТ 2590-2006	Пруток гладкий Ø25мм L-800 мм	51	3,853	165,1
6	ГОСТ 103-2006	– 40х4, L=12650 мм	3	1,256	47,67
7	ГОСТ 103-2006	– 40х4, L=2100мм	30	1,256	79,13
8	ТУ 36.26.11-5-89	Лист ПВ1 508х900х1050 ТУ 36.26.11-5-89 / Ст3сп ГОСТ 380-2005	1	20,9	20,8
9	ГОСТ 28778-90	М 8х85 (БСР)	18	0,036	0,648

ПРИМЕЧАНИЕ:

Стремянку С-1 допустить к эксплуатации только после приемочных испытаний для пожарных лестниц и ограждений согласно п.7.2 СТ РК 2218-2012. «Конструкции строительные металлические. Лестницы пожарные наружные стационарные и ограждения кровли. Общие технические условия».

Изм.	Кол.	Лист	N док.	Подпись	Дата	18-21-АР		
						Строительство станции осушения донных осадков на водоочистных сооружениях города Атырау по ул. Белинского, 1-А		
Разраб.		Сарсалиева К				Архитектурные решения. Цех механического обезвоживания осадка	Стадия	Лист	Листов
ГИП		Инсенбаев					РП	17	25
Проверил		Нурланкызы				Стремянка С-1. Спецификация	ТОО "ШЫНДАУ"		

Взам. инв. N

Подп. и дата

Инв. N подл.

Формат А3

Плита П-1. План. М. 1:50

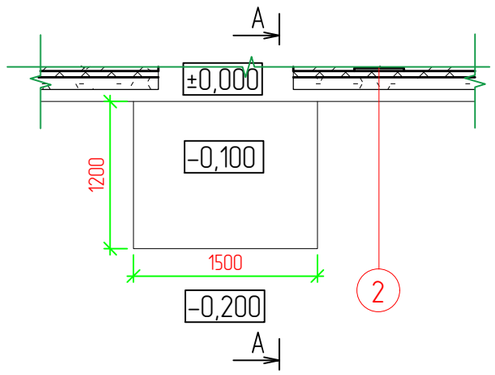

Разрез А-А. М. 1:25

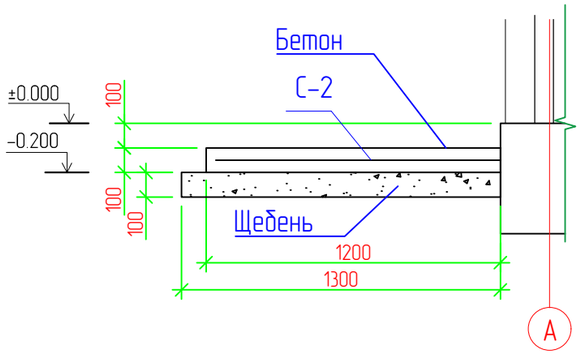

Спецификация

Поз.	Обозначение	Наименование	Кол.	Масса ед., кг	Приме-чание
		Плита П-1.			
С-1	ГОСТ 34028-2016	пруток 1ф МД 10х11700-А400 Lобщ.=19,80 п.м шаг 200х200мм	1	0,617	12,21
	ГОСТ 34028-2016	Бетон кл. С16/20	м3		0,18
		Щебень пропитанный битумом	м3		0,24
		Пандус П-2			
С-2	ГОСТ 34028-2016	пруток 1ф МД 10х11700-А400 Lобщ.=100,5 п.м шаг 200х200мм	2	0,617	124,0
1	ГОСТ 34028-2016	пруток 1ф МД 10х11700-А400 L=3970мм	3	0,617	7,7
2	ГОСТ 34028-2016	пруток МД 8х11700-А400 L=350мм шаг 400мм	10	0,395	1,4
	ГОСТ 34028-2016	Бетон кл. С16/20	м3		2,0
		Щебень пропитанный битумом	м3		1,3

Пандус П-2. План. М. 1:50

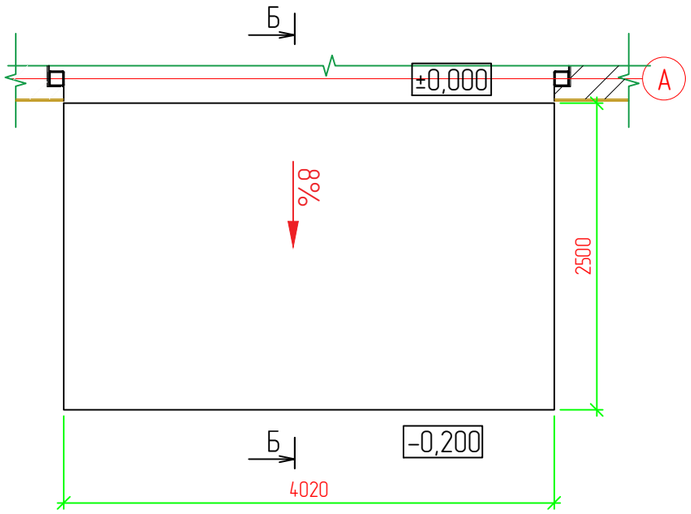

Разрез Б-Б. М. 1:25

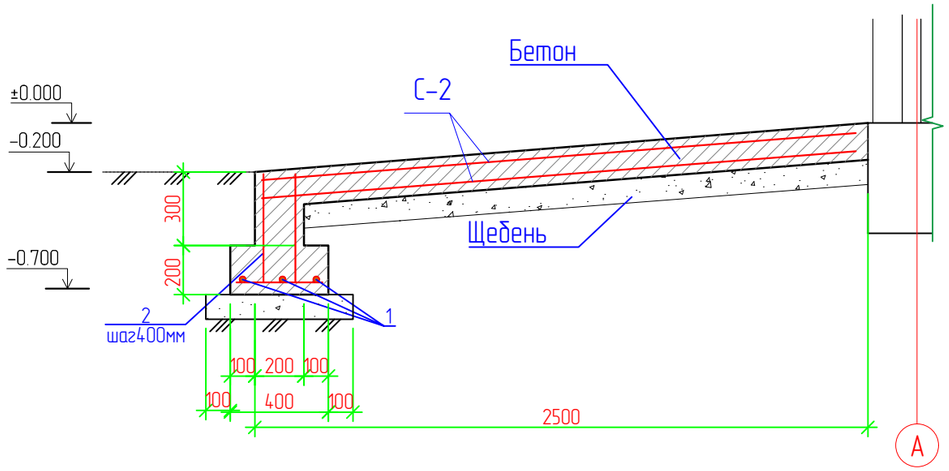

Примечание

1. Данный лист смотреть совместно с листом АР-3

Изм.	Кол.	Лист	N док.	Подпись	Дата	18-21-АР			
						Строительство станции осушения донных осадков на водоочистных сооружениях города Атырау по ул. Белинского, 1-А			
Разраб.		Саргалиева К				Архитектурные решения. Цех механического обезвоживания осадка	Стадия	Лист	Листов
ГИП		Инсенбаев					РП	18	25
Проверил		Нурланкызы				Плита входная П-1. Пандус П-2. Спецификация	ТОО "ШЫНДАУ"		

Взам. инв. N

Подп. и дата

Инв. N подл.

Формат А3

Узел 1. Примыкание к парапету.

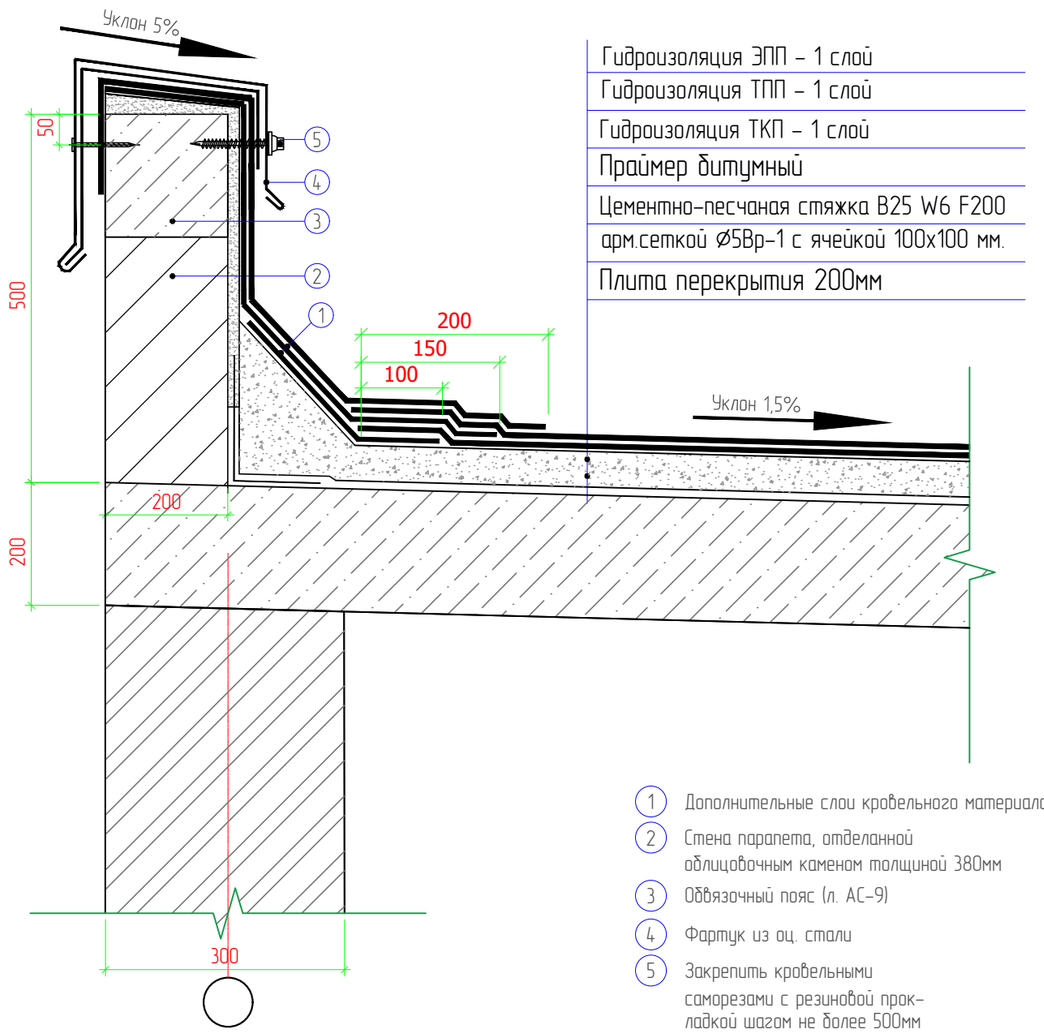

Гидроизоляция ЭПП – 1 слой
Гидроизоляция ТПП – 1 слой
Гидроизоляция ТКП – 1 слой
Праймер битумный
Цементно-песчаная стяжка В25 W6 F200
арм.сеткой Ø5Вр-1 с ячейкой 100х100 мм.
Плита перекрытия 200мм

1. Дополнительные слои кровельного материала
2. Стена парапета, отделанной облицовочным каменом толщиной 380мм
3. Обвязочный пояс (л. АС-9)
4. Фартук из оц. стали
5. Закрепить кровельными саморезами с резиновой прокладкой шагом не более 500мм

СПЕЦИФИКАЦИЯ

Поз.	Обозначение	Наименование	Кол.	Масса ед., кг	Примечание
1	ГОСТ 14918-2020	Прокат 05 0,80х1500-В-0-ЖЦ80-У-ПП		6,48	501,6кг

Узел 2. Примыкание гидроизоляции к ливнесточной воронке.

Гидроизоляция ЭПП – 1 слой
Гидроизоляция ТПП – 1 слой
Гидроизоляция ТКП – 1 слой
Праймер битумный
Цементно-песчаная стяжка В25 W6 F200
арм.сеткой Ø5Вр-1 с ячейкой 100х100 мм
по разуклонке .
Плита перекрытия 200мм

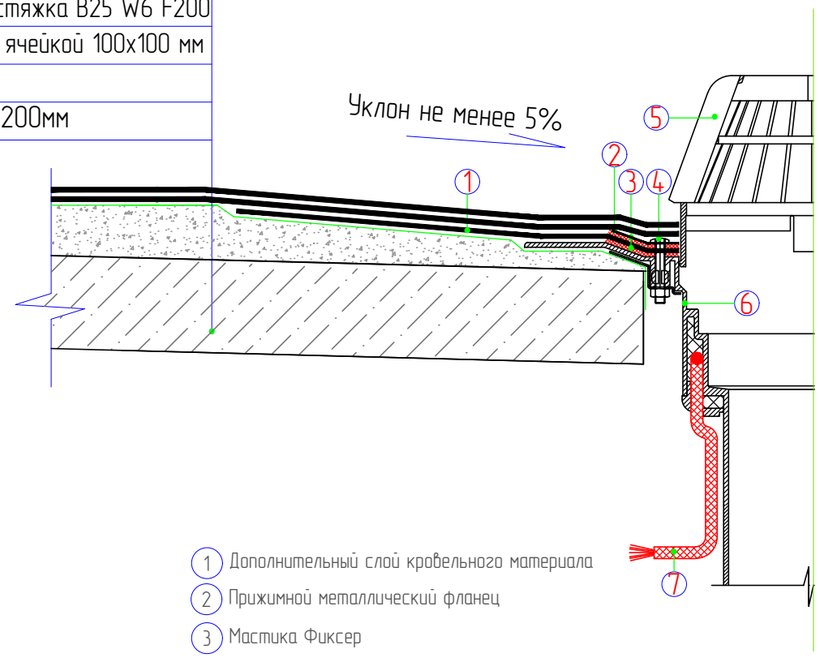

1. Дополнительный слой кровельного материала
2. Прижимной металлический фланец
3. Мастика Фиксер
4. Зажимной винт
5. Фильтр от листьев
6. Приемная воронка
7. Термокабель

ПРИМЕЧАНИЯ:

1. Металлические элементы покрытия парапетной стены изготавливаются из оцинкованной стали, рекомендуется использовать оцинкованный стальной лист с дополнительным полимерным покрытием. Возможно изготовление металлических элементов из листового алюминия.
2. При монтаже парапетного фартука необходимо обеспечить сток воды с плоскости фартука внутрь кровли.
3. Данный лист смотреть совместно с листом АР-15, 16.

Изм.	Кол.	Лист	N док.	Подпись	Дата
Разраб.		Саргалиева К			
ГИП		Инсенбаев			
Проверил		Нурланкызы			

18-21-АР

Строительство станции осушения донных осадков на водоочистных сооружениях города Атырау по ул. Белинского, 1-А

Архитектурные решения. Цех механического обезвоживания осадка

Стадия	Лист	Листов
РП	19	25

Узел 1. Примыкание к парапету. Узел 2. Примыкание гидроизоляции к ливнесточной воронке.

ТОО "ШЫНДАУ"

Взам. инв. N
Подп. и дата
Инв. N подл.

Формат А3

Узлы кровли

1 – Плита перекрытия 200мм
2 – Пароизоляция–1 слой полиэт. пленки
3 – Утеплитель – минплита М125 толщиной 150 мм
4 – Гидроизоляция–1 слой полиэт. пленки
5 – Цементно–песчаная стяжка М150–80мм
с арм.сет. Ø5Вр–1 с ячейкой 100х100 мм.
6 – Праймер битумный
7 – Гидроизоляция ЭПП – 1 слой
Гидроизоляция ТПП – 1 слой
Гидроизоляция ТКП – 1 слой

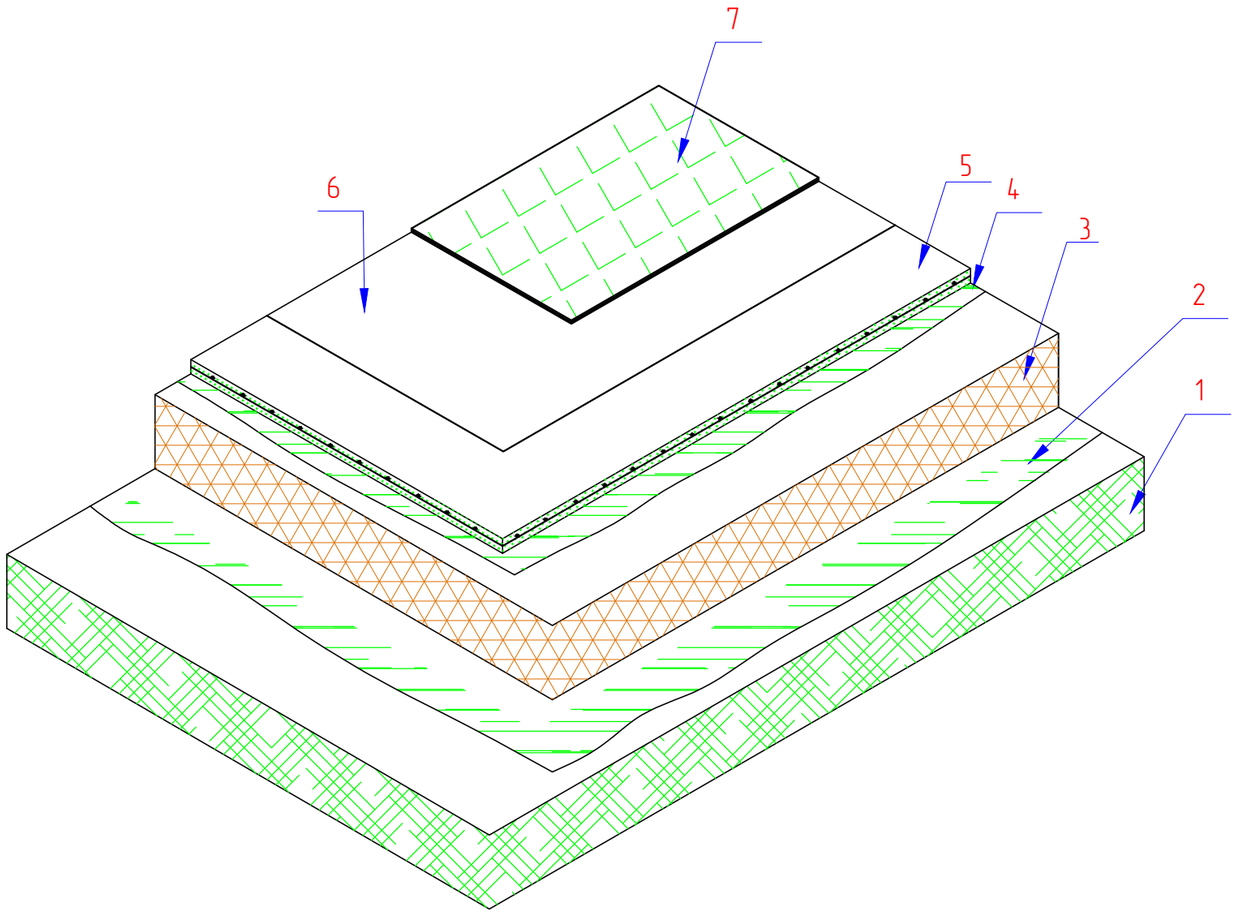

СПЕЦИФИКАЦИЯ

Поз.	Обозначение	Наименование	Кол.	Масса ед., кг	Приме-чание
		Кровля			
2	Пароизоляция	Полиэтиленовая пленка			133,0 $м^2$
3	Утеплитель	Минераловатные плиты М125			20,0 $м^3$
4	Гидроизоляция	Полиэтиленовая пленка 200мкм			133,0 $м^2$
5		Цементная стяжка толщ. 80 мм			10,6 $м^3$
		Сетка арматурная 4С $\frac{5Вр1-100}{5Вр1-100}$ – 133,0$м^2$		3,125кг.	416кг.
6		Праймер битумный			133,0 $м^2$
7		Гидроизоляция ЭПП – 1 слой			133,0 $м^2$
		Гидроизоляция ТПП – 1 слой			47,8 $м^2$
		Гидроизоляция ТКП – 1 слой			133,0 $м^2$

Взам. инв. N
Подп. и дата
Инв. N подл.

Изм.	Кол.	Лист	N док.	Подпись	Дата	18–21–АР		
						Строительство станции осушения донных осадков на водоочистных сооружениях города Атырау по ул. Белинского, 1–А		
Разраб.		Саргалиева К				Архитектурные решения. Цех механического обезвоживания осадка	Стадия	Лист	Листов
							РП	20	25
ГИП		Инсенбаев							
Проверил		Нурланкызы				Узлы кровли. Спецификация	ТОО "ШЫНДАУ"		

Формат А3

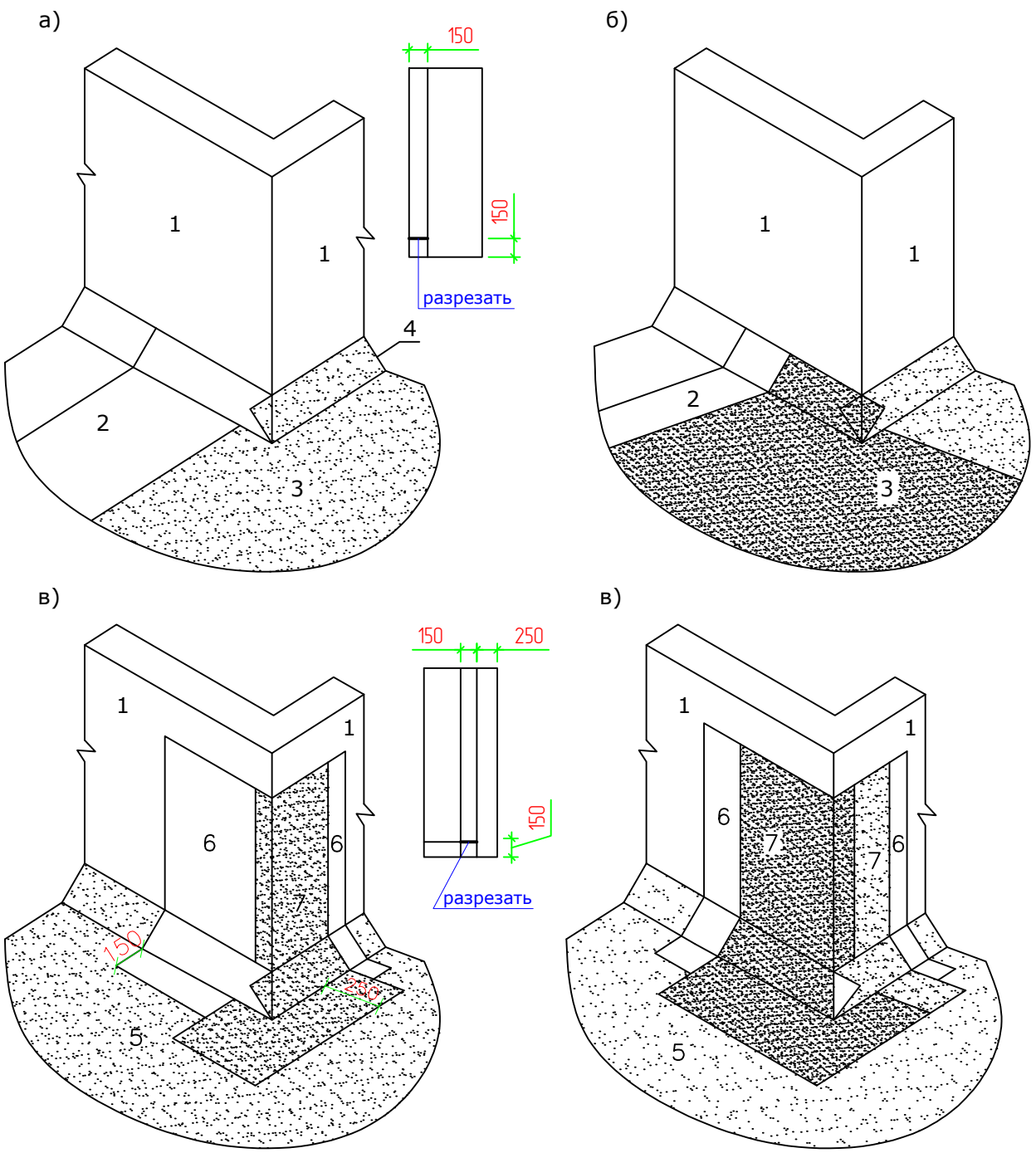

Рис.1. а и б – раскладка и раскрой основного водоизоляционного ковра, в и г – дополнительного водоизоляционного ковра на поверхности внешнего угла, например, вентшахты.

1 – стены вентшахты, 2 – нижний слой основного водоизоляционного ковра, 3 – верхний слой (с крупнозернистой посыпкой) основного ковра, 4 – наклонный бортик, 5 – основной водоизоляционный ковёр, 6 – нижний слой дополнительного ковра, 7 – верхний слой (с крупнозернистой посыпкой) дополнительного ковра

Взам. инв. N						18-21-АР		
Подп. и дата						Строительство станции осушения донных осадков на водоочистных сооружениях города Атырау по ул. Белинского, 1-А		
	Изм.	Кол.	Лист	N док.	Подпись	Дата		
	Разраб.		Саргалиева К			Архитектурные решения. Цех механического обезвоживания осадка	Стадия	Лист	Листов
							РП	21	25
Инв. N подл.	ГИП		Инсенбаев						
	Проверил		Нурланкызы			Раскладка и раскрой полотнищ наплавляемого рулонного материала. На поверхности внешнего угла	ТОО "ШЫНДАУ"		

Формат А4

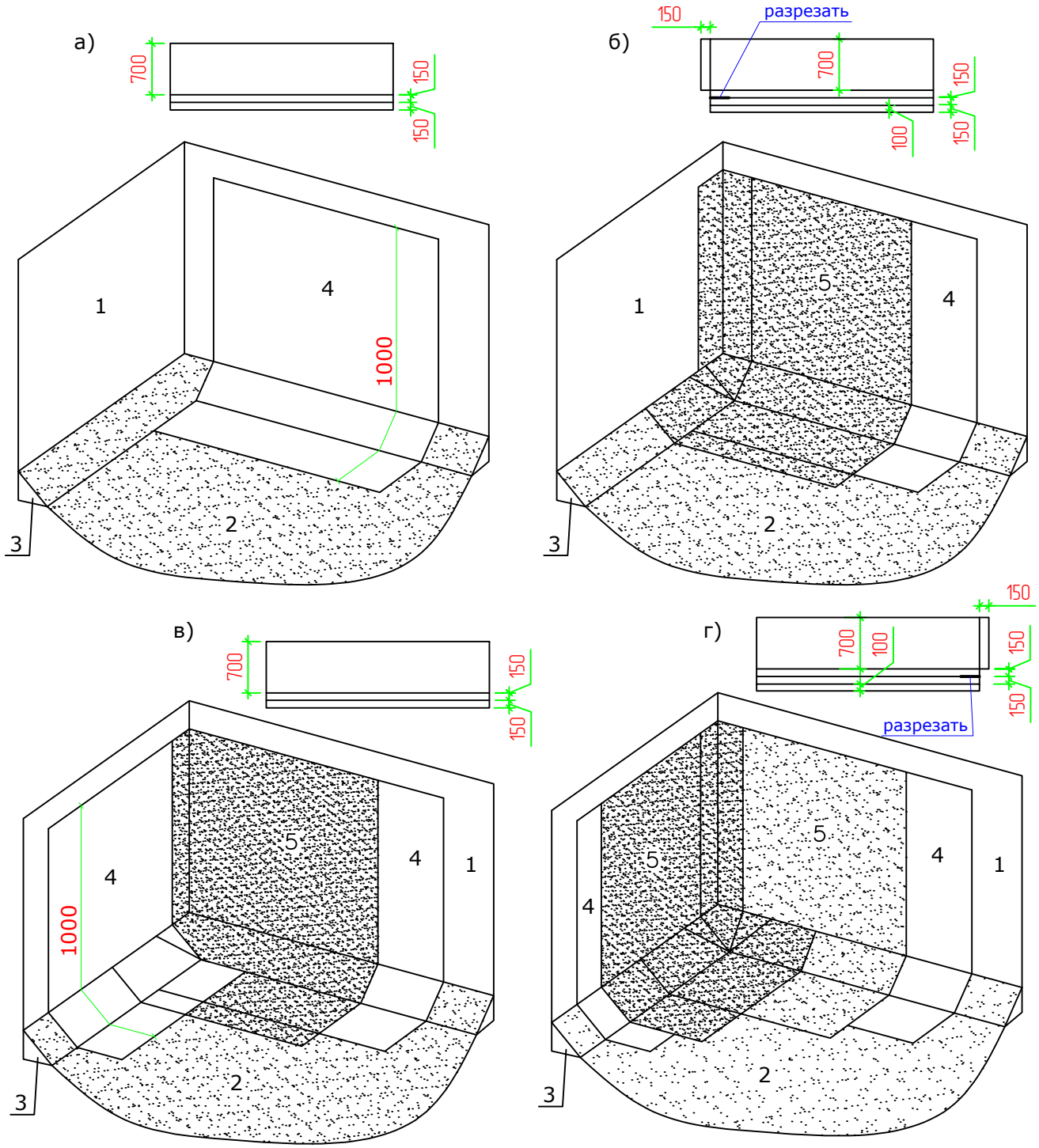

Рис.2. Раскладка и раскрой полотнищ наплавляемого рулонного материала при устройстве дополнительного водоизоляционного ковра в углу парапета

1 – парапет, 2 – основной водоизоляционный ковёр, 3 – наклонный бортик, 4 – нижний слой дополнительного ковра, 5 – верхний слой (с крупнозернистой посыпкой) дополнительного ковра

Изм.	Кол.	Лист	N док.	Подпись	Дата	18-21-АР
						Строительство станции осушения донных осадков на водоочистных сооружениях города Атырау по ул. Белинского, 1-А
Разраб.		Саргалиева К				Архитектурные решения. Цех механического обезвоживания осадка
ГИП		Инсенбаев				Стадия: РП; Лист: 22; Листов: 25
Проверил		Нурланкызы				Раскладка и раскрой полотнищ наплавляемого рулонного материала. В углу парапета.
						ТОО "ШЫНДАУ"

Взам. инв. N

Подп. и дата

Инв. N подл.

Формат А4

Экспликация полов

Номер помещения	Тип пола	Схема пола или тип пола по серии	Данные элементов пола (наименование, толщина, основание и др.), мм	Площадь, м²
1, 2, 3, 4, 5, 6	1	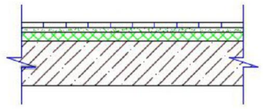	Плитки керамические ГОСТ 6787-2001 толщиной - 10мм Прослойка из клеящей мастики ГОСТ 30307-95 - 20мм -20мм Ж/б плита перекрытия (см.разд.КЖ) - 200мм	277,14

Ведомость отделки помещений

№	Наименование	Отделка потолка	Площадь, м²	Отделка стен	Площадь стен. м2	Типе плинтуса	Периметр, м	Прим.
1	Цех насосного оборудования		23,00	Штукатурка, гипсовая штукатурка. Покраска водоэмульсионной краской за 2 раза	60,06	Плитки	19,50	
2	Помещение разгрузки бункеров	Подвесной гипсокортон. Затирка ветонитом, покраска водоэмульсионными составами за 2 раза	92,55	Штукатурка, гипсовая штукатурка. Покраска водоэмульсионной краской за 2 раза	142,47	Плитки	46,26	
3	Сан.узел	Подвесной гипсокортон. Затирка ветонитом, покраска водоэмульсионными составами за 2 раза	2,29	Штукатурка, гипсовая штукатурка. Покраска водоэмульсионной краской за 2 раза	18,87	Плитки	6,13	
4	Теплоузел	Подвесной гипсокортон. Затирка ветонитом, покраска водоэмульсионными составами за 2 раза	5,25	Штукатурка, гипсовая штукатурка. Покраска водоэмульсионной краской за 2 раза	30,80	Плитки	10,00	
5	Помещение станции приготовления и дозирования флокулянта	Подвесной гипсокортон. Затирка ветонитом, покраска водоэмульсионными составами за 2 раза	77,54	Штукатурка, гипсовая штукатурка. Покраска водоэмульсионной краской за 2 раза	149,92	Плитки	48,68	
6	Цех декантеров	Подвесной гипсокортон. Затирка ветонитом, покраска водоэмульсионными составами за 2 раза	76,51	Штукатурка, гипсовая штукатурка. Покраска водоэмульсионной краской за 2 раза	107,78	Плитки	35,00	
			277,14		509,91		165,55	

Взам. инв. №

Подп. и дата

Инв. № подл.

Изм.	Кол.уч.	Лист	№док.	Подп.	Дата
Разработал		Саргалиева			
ГИП		Инсенбаев			
Проверил		Нурланкызы			

18-21 - АР

Строительство станции осушения донных осадков на водоочистных сооружениях города Атырау по ул. Белинского, 1-А

Архитектурные решения. Цех механического обезвоживания осадка

Стадия	Лист	Листов
РП	23	25

Экспликация полов. Ведомость отделки помещений

ТОО "Шындау"

Формат А3А

Вид-А
М 1 : 50

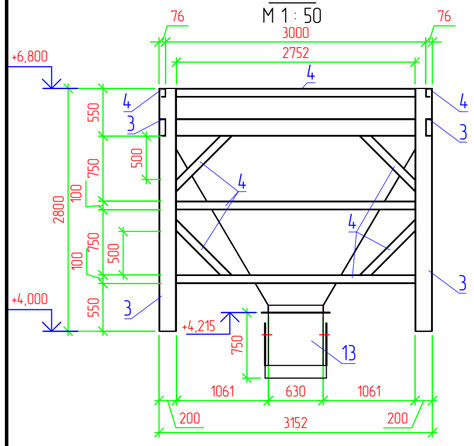

Вид-Б
М 1 : 50

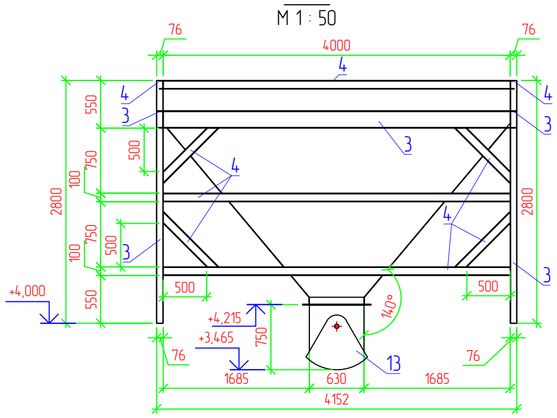

План бункеров
М 1 : 100

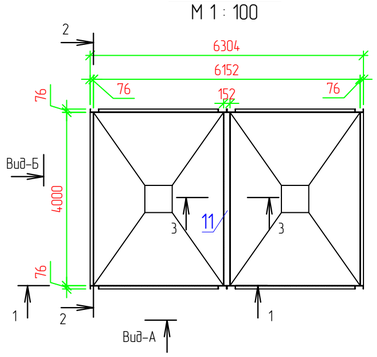

Спецификация

Поз.	Обозначение	Наименование	Кол.	Масса ед., кг	Приме-чание
1	ГОСТ 19903-2015	Лист — 5х2902 L-3990 мм	4	39,25	1163,37
2	ГОСТ 19903-2015	Лист — 5х2990 L-3190 мм	4	39,25	984,39
3	ГОСТ 8240-97	[20П L-общ.50,4 м.п.		18,40	927,36
4	ГОСТ 8240-97	[10П L-общ.71,03 м.п.		8,59	610,15
5	ГОСТ 8509-93	∟ 75х6 L-общ.71,12 м.п.		6,89	490,02
6	ГОСТ 19903-2015	Лист — 5х75 L-89 мм	64	39,25	16,77
7	ГОСТ 19903-2015	Лист — 5х75 L-127 мм	76	39,25	28,41
8	ГОСТ 19903-2015	Лист — 5х75 L-167 мм	6	39,25	2,95
9	ГОСТ 19903-2015	Лист — 5х75 L-206 мм	6	39,25	3,64
10	ГОСТ 19903-2015	Лист — 5х780 L-780 мм	1	39,25	23,88
11	ГОСТ 19903-2015	Лист — 5х370 L-4000 мм	1	39,25	58,09
12	ГОСТ 19903-2015	Лист — 5х100 Lобщ.-26,80м.п.		39,25	105,19
13	ГОСТ 8415-78	Затвор односекторный 630х630	2		

2-2
М 1 : 50

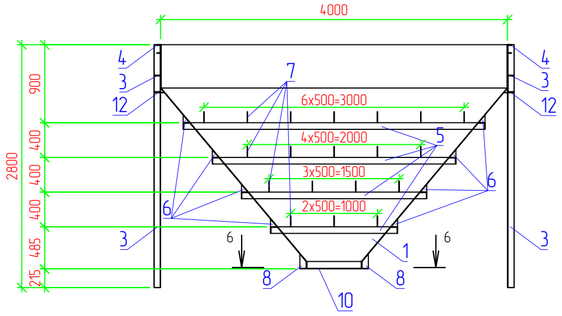

1-1
М 1 : 50

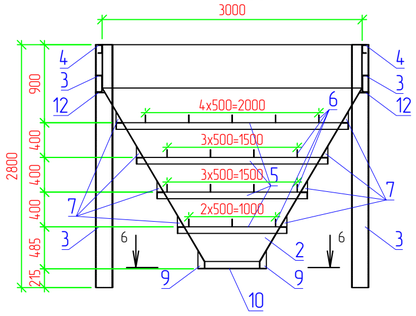

3-3
М 1 : 100

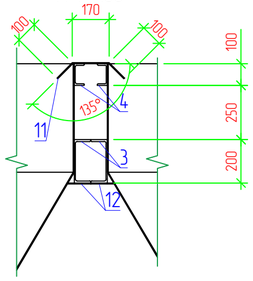

6-6
М 1 : 10

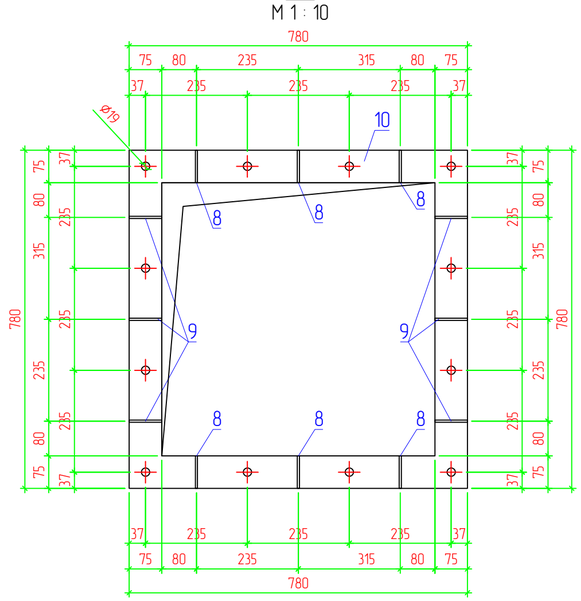

Поз.-1
М 1 : 50

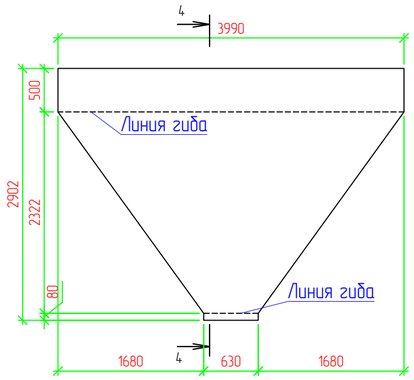

Поз.-2
М 1 : 50

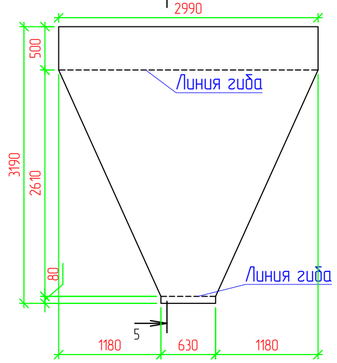

Поз.-6
М 1 : 10

Поз.-7
М 1 : 10

Поз.-8
М 1 : 10

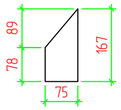

Поз.-9
М 1 : 10

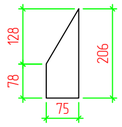

4-4
М 1 : 50

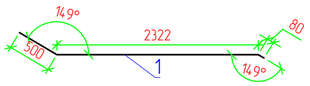

5-5
М 1 : 50

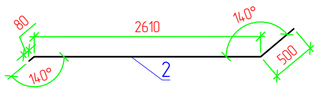

Изм.	Кол.	Лист	N док.	Подпись	Дата	18-21-АР		
						Строительство станции осушения донных осадков на водоочистных сооружениях города Атырау по ул. Белинского, 1-А		
Разраб.		Сарсалиева К.				Архитектурные решения. Цех механического обезвоживания осадка	Стадия	Лист	Листов
							РП	24	25
ГИП		Инсенбаев							
Проверил		Нурланкызы				Бункер	ТОО "ШЫНДАУ"		

Взам. инв. N

Подп. и дата

Инв. N подл.

Формат А2

Площадка обслуживания
М 1 : 25

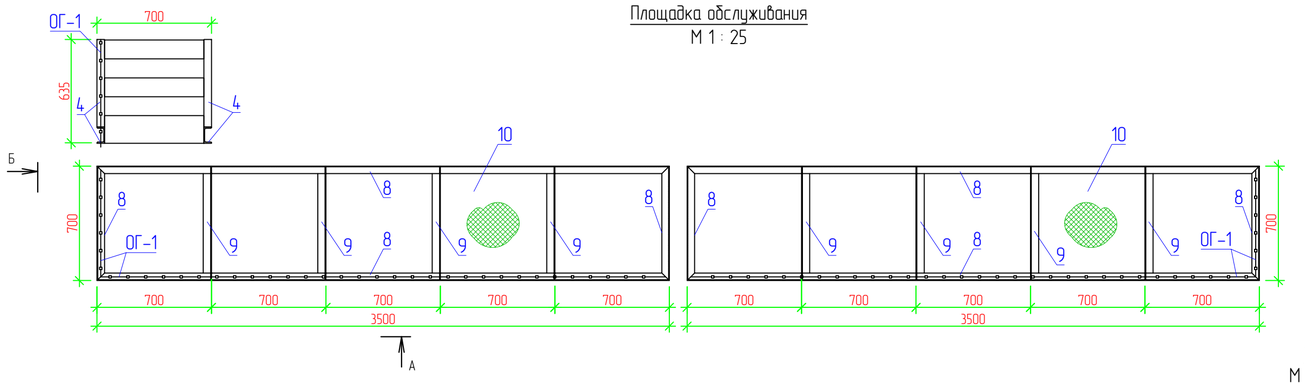

Вид Б
М 1 : 25

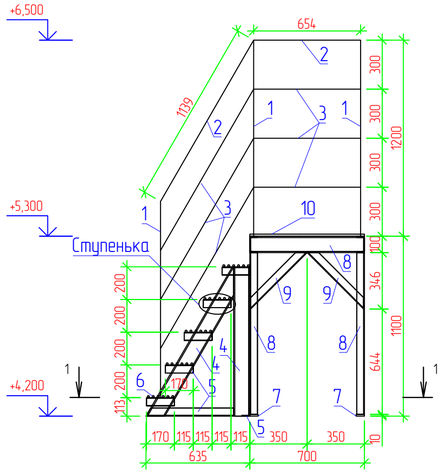

Вид А
М 1 : 25

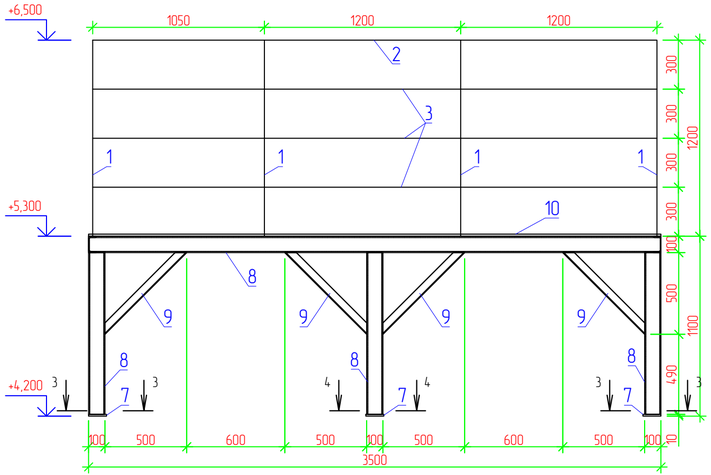

1-1
М 1 : 10

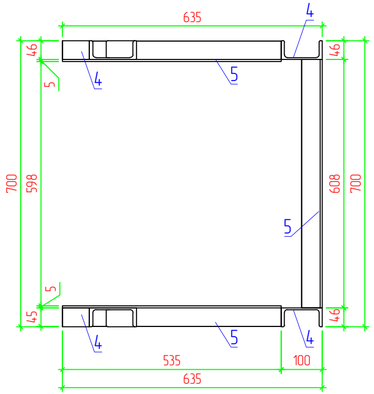

Ступенька
М 1 : 10

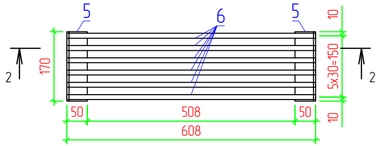

2-2
М 1 : 10

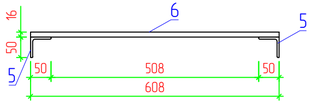

3-3
М 1 : 5

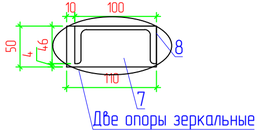

4-4
М 1 : 5

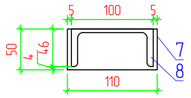

Спецификация

Поз.	Обозначение	Наименование	Кол.	Масса ед., кг	Приме-чание
		Ограждение ОГ-1			
1	ГОСТ 10704-91	Стойка труба Ø40х1,2 L=1200мм	11	1,15	15,18
2	ГОСТ 10704-91	Поручень тр. Ø40х1,2 Lобщ=9,35п.м	1	1,15	10,76
3	ГОСТ 10704-91	Поручень тр. Ø22х1,2 Lобщ=28,05п.м	3	0,616	51,53
		Стремянка Ст-1			
4	ГОСТ 8240-97	[10П L-общ.3,92 м.п.		8,59	33,68
5	ГОСТ 8509-93	∟ 50х5 L-общ.2,53 м.п.		3,77	9,54
6	ГОСТ 34028-2016	пруток 1ф МД 16х11700-А400 L-600 мм	30	0,95	28,50
		Площадка Пл-1			
7	ГОСТ 19903-2015	Лист — 10х110 L-50 мм	6	78,50	4,71
8	ГОСТ 8240-97	[10П L-общ.14,34 м.п.		8,59	123,19
9	ГОСТ 8509-93	∟ 50х5 L-общ.10,4 м.п.		3,77	39,21
10	ТУ 36.26.11-5-89	Листы стальные просечно-вытяжные 606 2,45 м²		17,3	9,54

Изм.	Кол.	Лист	N док.	Подпись	Дата	18-21-АР
						Строительство станции осушения донных осадков на водоочистных сооружениях города Атырау по ул. Белинского, 1-А
Разраб.		Сарголиева К				Архитектурные решения. Цех механического обезвоживания осадка
ГИП		Инсенбаев				Стадия: РП; Лист: 25; Листов: 25
Проверил		Нурланкызы				Площадка обслуживания
						ТОО "ШЫНДАУ"

Взам. инв. N | Подп. и дата | Инв. N подл.

Формат А4х3