Республика Казахстан

ТОО "КарагандаКаздорпроект"

РАБОЧИЙ ПРОЕКТ

Реконструкция автомобильной дороги ул.Г.Жубановой г.Актобе

Вынос кабельной канализации и защита сетей связи. Актюбинский ТУМС Западной РДТ АО "Казахтелеком"

404-НСС.3

Караганда 2021 год

Ведомость рабочих чертежей основного комплекта

Лист	Наименование	Примечание
1	Общие данные	1 лист
2	Ситуационный план	1 лист
3	Ведомость объемов работ	1 лист
4	Поперечный профиль пересечения.ПК0+52	1 лист

Ведомость ссылочных и прилагаемых документов

Обозначение	Наименование	Примечание
	Ссылочные документы	
ГОСТ 21.603-80	СПДС. Связь и сигнализация. Рабочие чертежи	
ГОСТ 21.406-88	СПДС. Проводные средства связи. Обозначения условные	
	графические на схемах и планах	
ВСН 600-81	Ведомственные строительные нормы. Инструкция по монтажу	
	сооружений устройств связи, радиовещания и телевидения	
	Прилагаемые документы	
404-НСС.З.СО	Спецификация оборудования, изделий и материалов	3 листа

Перечень актов освидетельствования скрытых работ

Наименование актов	Обоснование	Необхо-дим.(+) нет (-)	Примечание
1. Акт на скрытые работы по прокладке подземного кабеля	ВСН 600-81	-	Представляет
			монтажная
			организация
2. Акт на скрытые работы по прокладке защитных	ВСН 600-81	+	Представляет
трубопроводов			монтажная
			организация
3. Акт на скрытые работы при пересечении	ВСН 600-81	+	Представляет
автомобильных и железных дорог			монтажная
			организация

Проект разработан в соответствии с действующими нормами и правилами и предусматривает мероприятия обеспечивающие взрывную, взрывопожарную, пожарную безопасность при эксплуатации здания (сооружения), а также соответствует требованиям экологических и санитарно-гигиенических норм и правил.

Главный инженер проекта Тарановский В.

Проект выноса кабельной канализации и защиты линий связи выполнен в соответствии с требованиями СП РК 3.03-101-2013, задания на проектирование от 15.12.2020г., выданного ГУ "Управление пассажирского транспорта и автомобильных дорог Актюбинской области" и на основании технических условий №29/2021 от 26 марта 2021г., №Д04-37-03/2023г. от 6 марта 2023г., выданных Актюбинским ТУМС Западной РДТ АО "Казахтелеком".

Проектом предусмотрен вынос кабельной канализации из зоны строительства автодороги.Начало выноса ПК00+00 (пикетаж кабельной линии) соответствует существующему кабельному колодцу ККС-3-10 №51/1287, окончание выноса ПК02+83,5 (пикетаж кабельной линии) соответствует существующему кабельному колодцу №51/1369 типа ККС-3-10. Дополнительно устанавливаются проектные смотровые устройства типа ККС-3-10 (№51/1288), ККС-3-10 (№51/1289), ККС-3-10 (№51/1290, №51/828). Смотровые устройства оборудуются люками с запорным устройством, консолями и кронштейнами для выкладки кабеля по форме колодца и установки соединительных муфт. В местах установки муфт предусмотрен технологический запас по 20 м на каждую муфту. Оптические муфты типа OK-FOSC-400A8-96 комплектуются кассетами и термоусаживаемыми гильзами КДЗС. Кабельная канализация выполнена пакетом из двух труб ПНД-110. От ККС-3-10 №51/1287 до ККС-3-10 №51/1369, в которой прокладывается кабель КС-ОКЛ-П-48-FF-2,7kH, который ответвляется от колодца №51/1289 до проектной опоры №1 ВЛС. Существующая опора №1 ВЛС переносится на проектное место. От колодца №51/1289 до проектной опоры №1 кабель КС-ОКЛ-П-48-FF-2,7kH прокладывается в трубе ПНД 110 (9 м от демонтажа), по опоре (от демонтажа-в трубе ПНД-40-5м, 3 м по опоре, 5 м по колодцу), от проектной опоры №1 до существующей опоры №2 ВЛС (18,5 м от демонтажа).

Начало выноса кабельной канализации кабеля ТППэП 20х2х0,4 соответствует существующему кабельному колодцу ККС б/н. Существующие опоры ВЛС №1а, 2а демонтируются, опора 2а переносится на проектное место. От существующего колодца до проектной опоры №2а предусмотрено строительство кабельной канализации пакетом из двух труб ПНД-110. Кабель ТППэП 20х2х0,4 прокладывается в трубе ПНД-110, по проектной опоре в трубе ПНД-40 и по воздуху до существующей опоры №3а.

Трубы ПНД-40 крепятся на опоры ВЛС при помощи бандажной ленты СОТ37 и скрепы для бандажной ленты СОТ36.

В местах перехода кабеля через проектируемую автомобильную дорогу предусмотрена защита от продавливания грунда жб плитами П16-15 (2990х1840х180).На пересечении с водосбросным каналом предусмотрена защита кабеля из короба, выполненного швеллером 16П. Трасса прокладки кабельной канализации размечается замерными столбиками, а так же маркерами.

Перед началом работ произвести шурфование для определения глубины залегания волоконно-оптического кабеля связи.

Все земляные работы производить ручным способом, без применения механизмов и ударных инструментов. Планировку местности производить только привозным грунтом.

Все работы по защите подземных коммуникаций производить с соблюдением "Правил охраны сетей телекоммуникаций в Республике Казахстан, включая порядок установление охранных зон и режим работы в них", утвержденных правительством РК за № 281 от 24.12. 2014г. только в присутствии представителей Актюбинского ТУМС Западной РДТ АО "Казахтелеком". В трехдневный срок до начала работ поставить в известность Актюбинский ТУМС Западной РДТ АО "Казахтелеком": г. Актобе, тел. 8(7132)55-31-40.

Перечень проведенных согласований

Наименование организации	Согласования	Дата и подпись ответственного лица
Актюбинский ТУМС Западной РДТ АО "Казахтелеком"	перед началом зем. работ вызвать предст-ля эксплуатации 23-22-80	16.06.2021г
ГУ "Отдел архитектуры и градостроительства города Актобе"		09.11.23г.

Основные технические показатели

Наименование	Показатели
Прокладка ВОЛС (КС-ОКЛ-П-48-FF-2,7)	419 м (35,5 м от демонтажа)
Прокладка телефонного кабеля (ТППэП 20х2х0,4)	99,5 м (20 м от демонтажа)
Установка железобетонных колодцев связи ККСр-3-10	4 шт
Установка оптических муфт (FOSC-102-96F)	3 шт
Установка соединительных муфт (ССК-20(арм)-1эп)	2 шт
Установка шаровых маркеров ЗМ1401	6 шт
Установка замерных столбиков СТ-2	6 шт
Плита дорожная ПДН-14	34 шт

Согласовано: Гл.инженер Ан.В.В 04.21; ГИП Тарановский В. 04.21

Взам. инв. №

Подпись и дата

Инв. № подл.

Изм.	Кол.	Лист	№док	Подпись	Дата
Исполнил		Ахметов Т.			
Проверил		Базарбаев М.			
ГИП		Тарановский В.			

404-НСС.З

Реконструкция автомобильной дороги ул.Г.Жубановой г.Актобе

Вынос кабельной канализации и защита сети связи. Актюбинский ТУМС Западной РДТ АО "Казахтелеком"

Стадия	Лист	Листов
РП	1	4

Общие данные

ТОО "КарагандаКаздорпроект" ГСЛ №14001272

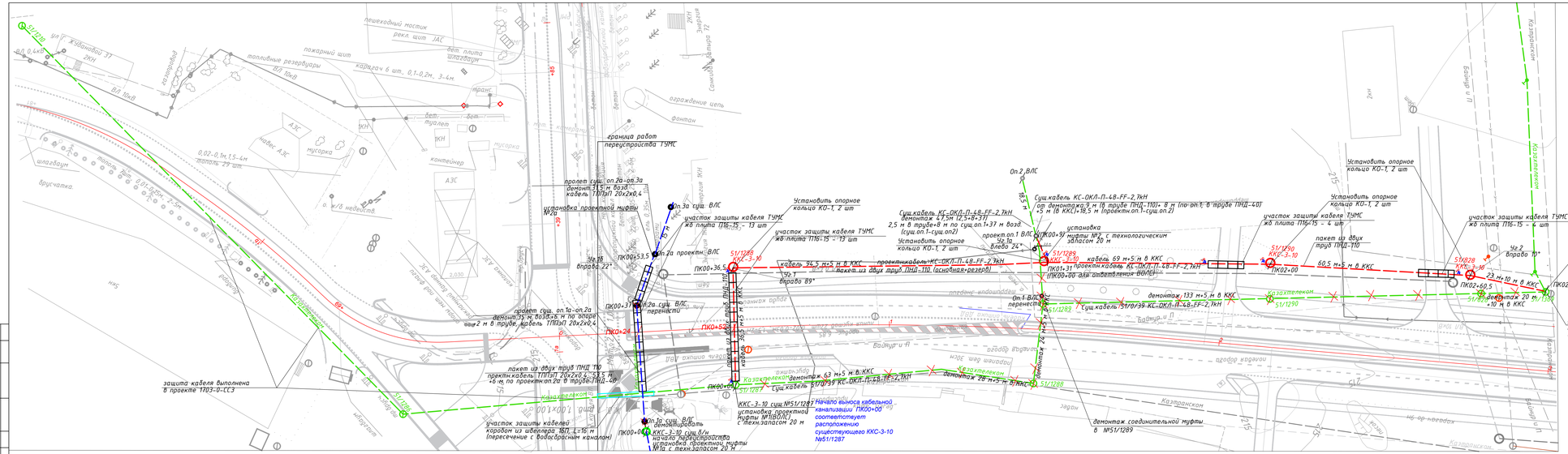
пешеходный мостик
рекл. щит ЗАС
ул. Х.Кудайбергенова 37
ЖКН
топливные резервуары
пожарный щит
бет. плита шлагбаум
карандаш 6 шт., 0,1-0,2м, 3-4м.
бет. туалет
мусорка
контейнер
АЗС
навес АЗС
ограждение цепь
фонтан
граница работ реконструкции ТЗМС
пролет суш. оп.2а-оп.3а демонт.1,5 м возд. кабель ТППЗП 20х2х0,4
установка проектной муфты №2а
оп.3а суш. ВЛС
Установить опорное кольцо КО-1, 2 шт
участок защиты кабеля ТУМС жб плита П16-15 - 13 шт
оп.2а проектн. ВЛС
Чз.1б вправо 22°
ПК00+53,5
ПК00+36,5
51/1288 ККС-3-10
кабель 35,5 м+5 м в ККС
пакет из двух труб ПНД-110 (основная+резерв)
Чз.1 вправо 89°
пролет суш. оп.1а-оп.2а демонт.35 м возд. 2 м в трубе кабель ТППЗП 20х2х0,4
ПК00+37
оп.2а суш. ВЛС перенести
ПК0+24
ПК00+00
пакет из двух труб ПНД 110 проектн.кабель ТППЗП 20х2х0,4-53,5 м +6 м по проектн.оп.2а в трубе ПНД-40
защита кабеля выполнена в проекте 1П03-0-СС3
участок защиты кабелей коробом из швеллера 16П, L-16 м (пересечение с водосбросным каналом)
оп.1а суш. ВЛС демонтировать ККС-3-10 суш.б/н начало переустройства установка проектной муфты №1а с техн.запасом 20 м
Начало выноса кабельной канализации ПК00+00 соответствует расположению существующего ККС-3-10 №51/1287
Установить опорное кольцо КО-1, 2 шт
Суш.кабель КС-ОКЛ-П-48-FF-2,7кН демонтаж 4,2 м (2,5+8+31) 2,5 м в трубе+8 м по суш.оп.1+37 м возд (суш.оп.1-суш.оп2)
Установить опорное кольцо КО-1, 2 шт
проектн.кабель КС-ОКЛ-П-48-FF-2,7кН
51/1287 ККС-3-10
кабель 63 м+5 м в ККС
Суш.кабель 51/0/39 КС-ОКЛ-П-48-FF-2,7кН
демонтаж 26 м+5 м в ККС
51/1288
установка проектной муфты №1(ВОЛС) с техн.запасом 20 м
Оп.2 ВЛС
Суш.кабель КС-ОКЛ-П-48-FF-2,7кН от демонтажа 9 м (в трубе ПНД-110)+ 8 м (по оп.1, в трубе ПНД-40) +5 м (в ККС)+18,5 м (проектн.оп.1-суш.оп.2)
проект.оп.1 ВЛС
ПК00+9 муфта №2 с технологическим запасом 20 м
Чз.1а влево 24°
51/1289 ККС-3-10
кабель 69 м+5 м в ККС
ПК01+31 проектн.кабель КС-ОКЛ-П-48-FF-2,7кН (ПК00+00 для ответвления ВОЛС)
оп.1 ВЛС перенести
51/1282
Суш.кабель 51/0/39 КС-ОКЛ-П-48-FF-2,7кН
демонтаж 133 м+5 м в ККС
51/1290
демонтаж 20 м+5 м в ККС
51/1288
демонтаж соединительной муфты в №51/1289
Установить опорное кольцо КО-1, 2 шт
участок защиты кабеля ТУМС жб плита П16-15 - 4 шт
установка
пакет из двух труб ПНД-110
51/1290 ККС-3-10
ПК02+00
60,5 м+5 м в ККС
51/1828 ККС-3-10
Чз.2 вправо 70°
ПК02+60,5
23 м+10 м в ККС
ПК02+83,5
51/1828
демонтаж 20 м+10 м в ККС
51/1369
ККС-3-10 суш. №51/1369 установка проектной муфты №3(ВОЛС)
установка соединительной муфты с технологическим запасом 20 м
Конец выноса кабельной канализации ПК02+83.5 соответствует расположению суш. ККС-3-10 №51/1389
Казахтелеком
Казахстанском
Карагандинском
Казахстанская
Ленина
Абылайхана
Ул. Ф.Ф.Ф.
Ул. Ф.Ф.Ф.
Ул. Ф.Ф.Ф.

Ведомость основных объемов работ

Поз.	Наименование	Ед. изм.	Кол.	Примечание
-	Рытье траншеи Т-11 (L=346 м) ручным способом, грунт IIгр, в т.ч Т-11 (L=9 м) от колодца №51/1289 до проектн.оп.№1, Т-11(L53,5 м)- для ТППэП	куб.м	577,36	
-	Устройство подушки из песка с уплотнением трамбовками для укладки труб	куб.м	112,14	
-	Засыпка траншеи ручным способом	куб.м	465,22	
-	Рытье котлованов под колодцы (26,7 м3 на 1 колодец, гл.2,05 м)	куб.м	106,8	
-	Засыпка котлованов	куб.м	90,88	
-	Устройство подушки из щебня с уплотнением трамбовками для установки колодцев Н=100 мм	куб.м	5,21	
-	Обмазка битумом за 2 раза	кв.м	62	
-	Установка кабельных колодцев связи	шт	4	
-	Ввод труб в колодцы	шт	22	
-	Заделка проемов колодцев	шт	11	
-	Прокладка трубопровода, 2 трубы в блоке	м	674	
-	Прокладка кабеля в трубах с технологическим запасом при установке соединительных муфт-20 м+в ККС, КС-ОКЛ-П-48-FF-2,7кН	м	323,5	ПК0+0-ПК2+83,5 283,5м техн.зап.-2х20
-	Прокладка кабеля в трубе с технологическим запасом при установке соединительных муфт-20 м+в ККС, КС-ОКЛ-П-48-FF-2,7кН(ответв.)	м	29	ПК(0+0)-ПК(0+9) -9 м от демонт техн.зап.-20
-	Прокладка кабеля по проектн.оп.1 КС-ОКЛ-П-48-FF-2,7кН	м	8	8 м от демонт: 5м по оп. в ПНД-40 3м по опоре
-	Прокладка кабеля от проектн.оп.1 до сущ.оп.2 КС-ОКЛ-П-48-FF-2,7кН	м	18,5	от демонтажа
-	Прокладка кабеля в трубе с технологическим запасом при установке соединительных муфт-20 м+в ККС, ТППэП 20х2х0,4	м	73,5	ПК0+0-ПК0+53,5 -53,5 м техн.зап.-20 м
-	Прокладка кабеля в трубе ПНД-40 по проектн.оп.2а ТППэП 20х2х0,4	м	6	
-	Прокладка кабеля от проектн.оп.2а до сущ.оп.3а ТППэП 20х2х0,4	м	15	от демонтажа
-	Прокладка кабеля по конструкциям (в каб.колодце) КС-ОКЛ-П-48-FF-2,7кН	м	40	
-	Прокладка кабеля по конструкциям (в каб.колодце) ТППэП 20х2х0,4	м	5	в т.ч. 5 м от демонт.
-	Установка соединительных муфт	шт	5	
-	Ручная планировка для укладки жб плит П16-15	куб.м	20,4	
-	Обмазка битумом за 2 раза (П16-15)	кв.м	434,6	
-	Укладка жб плит П16-15 (2990х1840х180)	шт	34	
-	Прокладка защитного короба из швеллера 16П	м	16	
-	Установка шаровых маркеров ЗМ1401	шт	6	
-	Установка замерных жб столбиков СТ-2	шт	6	
-	Установка проектных опор ВЛС, №2а(для ТППэП), №1 (для ВОЛС)	шт	2	от демонт.
-				

Спецификация

Марка, поз.	Обозначение	Наименование	Кол.	Масса ед., кг	Примечание
-	КС-ОКЛ-П-48-FF-2,7кН	Кабель оптический, м	407	-	-
-	ОК-FOSC-102-96F	Муфта соединительная, шт	3	-	-
-	ТППэП 20х2х0,4	Кабель телефонный, м	84	-	
-	ССК-20(арм)-1эп	Муфта соединительная, шт	2	-	
-	ККС-3-10, ТУ45 1418-84	Колодец каб. канализации связи, шт	4	-	
-	КО-1, ТУ45 1418-83	Кольцо опорное, шт	8	-	
-	Л, ГОСТ 8591-76*	Люк тяжелый чугунно-металлический с антивандальным запорным	4	-	
-		устройством, шт		-	
-	ККП-130, ТУ45-86.АХПО.413.003ТУ	Кронштейн, шт	24	-	
-	ККЧ-2, ТУ45-88.6Е0413. 002ТУ	Консоль кабельная, двухместная, шт	24	-	
-	ГОСТ 8736-2014	Песок природный, куб.м	112,4	-	
-	ГОСТ 10178-85	Порталандцемент, кг	120,0	-	
-	ГОСТ 530-2012	Кирпич М100 250х120х65, шт	253	-	
-	СТ РК 1284-2004	Щебень М1000 фр.10-20 мм, куб.м	5,21	-	
-	ПНД-110	Труба ПЭ д.110 мм, м	687	-	
-	ПНД-40	Труба ПЭ д.40 мм, м	12	-	
-	ЗМ1401	Шаровый маркер, шт	6	-	
-	СТ-2	Замерный жб столбик, шт	6	-	
-	П16-15	Плита железобетонная, шт	34	-	
-	ГОСТ 8240-97	Швеллер 16П, м	32	-	
-				-	
-				-	

Изм.	Кол.	Лист	№док	Подпись	Дата	404-НСС.3			
						Реконструкция автомобильной дороги ул.Г.Жубановой г.Актобе			
Исполнил		Ахметов Т.				Вынос кабельной канализации и защита сетей связи. Актюбинский ТУМС Западной РДТ АО "Казахтелеком"	Стадия	Лист	Листов
Проверил		Базарбаев М.					РП	3	
ГИП		Тарановский В.							
						Ведомость объемов работ	ТОО "КарагандаКаздорпроект" ГСЛ №14001272		

формат А3

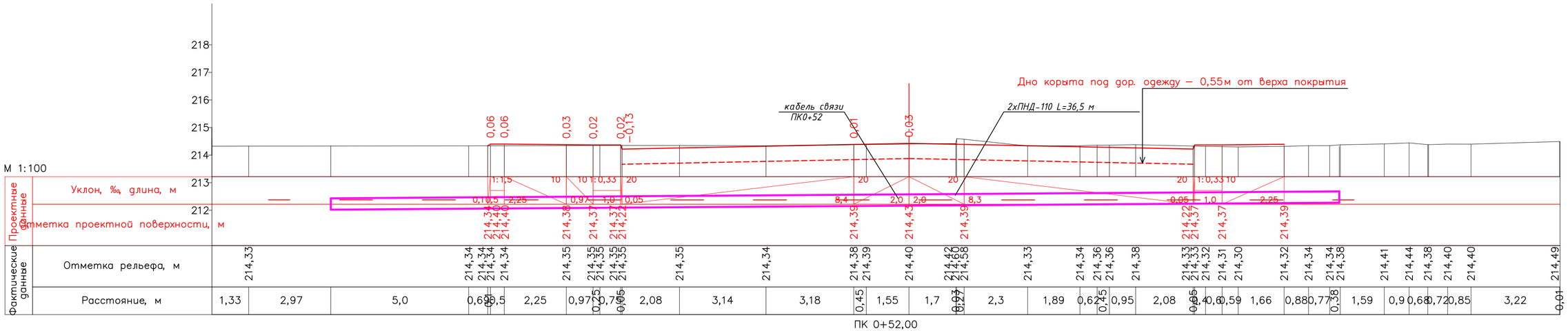

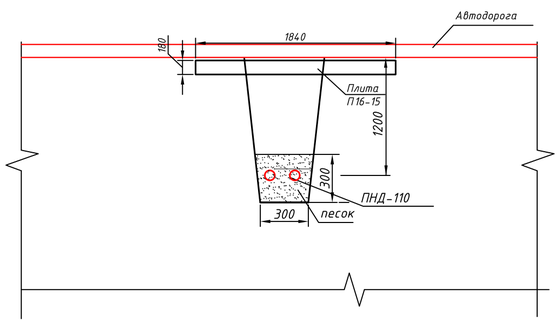

Наименование и номер группы грунта по трудоемкости разработки	Суглинок тяжёлый пылеватый, п.35в II группы
Участки по способу устройства защиты кабеля	траншея Т-11
Защита кабеля	Труба 2хПНД-110
	Плита П16-15

Примечание:

1. Проектом предусмотрена защита кабельной канализации на пересечении с ад от продавливания грунта при помощи железобетонных плит П16-15, укладываемых как показано на разрезе 1-1.
2. Работы в охранной зоне кабеля выполнять ручным способом без применения ударных механизмов (отбойных молотков, ломов и др.).
3. При производстве работ необходимо ознакомится с техническими условиями № 29/2021 от 26.03.2021 г.

Изм.	Кол.	Лист	№док	Подпись	Дата	404-НСС.3			
						Реконструкция автомобильной дороги ул.Г.Жубановой г.Актобе			
Исполнил		Ахметов Т.				Вынос кабельной канализации и защита сетей связи. Актюбинский ТУМС Западной РДТ АО "Казахтелеком"	Стадия	Лист	Листов
Проверил		Базарбаев М.					РП	4	
ГИП		Тарановский В.				Поперечный профиль пересечения.ПК0+52	ТОО "КарагандаКаздорпроект" ГСЛ №14001272		

№ п/п	Наименование и техническая характеристика	Тип, марка, обозначение документа, опросного листа	Код оборудования, изделия, материала	Поставщик	Единица измер.	Количество	Масса единицы, кг	Примечания
1	2	3	4	5	6	7	8	9
1	Кабель оптический , количество волокон	КС-ОКЛ-П-48-FF-2,7кН	ОК-FOSC-102-96F	ТОО				одна
	48, для прокладки в трубе			"Оптикателеком	м	407		строительная
				Комплект", РК				длина
2	Муфта оптическая для прокладки в ККС, в комплекте:	ОК-FOSC-102-96F		ТОО	шт	3		
	4 кассеты, термоусаживаемые гильзы КДЗС-52 шт.			"Telecom-Trade"				
				РК				
3	Кабель телефонной связи	ТППэП 20х2х0,4	243-301-0125	ТОО "Казценрт	м	84		
				электропровод"				
4	Муфта компрессионная прямая для кабеля ТППэП	ССК20(арм)-эп1	243-903-0126		шт	2		
5	Колодец кабельной канализац связи, сборный	ККС-3-10	225-201-0105		шт	4	2070	3,981 м3
	железобетонный, на расчетную	ТУ 45.1418-84						
	нагрузку НК10 для непроезжей части улиц							
6	Кольцо опорное	КО-1			шт	4	84	0,045 м3
		ТУ 45.1418-83						
7	Люк тяжелый чугунно-металлический с	Л(Т)	244-202-0105		шт	4		
	антивандальным запорным устройством	ГОСТ 8591-76*						

Согласовано

Взам. инв. №

Подп. и дата

Инв. № подл.

Изм.	Кол.	Лист	№док	Подпись	Дата
Исполнил		Ахметов Т.			
Проверил		Базарбаев М.			
ГИП		Тарановский В.			

404-НСС.3.СО

Реконструкция автомобильной дороги ул.Г.Жубановой г.Актобе

Вынос кабельной канализации и защита сетей связи.
Актюбинский ТУМС Западной РДТ
АО "Казахтелеком"

Стадия	Лист	Листов
РП	1	3

Спецификация оборудования, изделий и материалов

ТОО "КарагандаКаздорпроект"
ГСЛ №14001272

№ п/п	Наименование и техническая характеристика	Тип, марка, обозначение документа, опросного листа	Код оборудования, изделия, материала	Поставщик	Единица измер.	Количество	Масса единицы, кг	Примечания
1	2	3	4	5	6	7	8	9
8	Кронштейн	ККП-130	261-404-0520		шт	24	1,7	
9	Ерш с резьбой, гайкой и шайбой		261-404-0520		компл	48	0,2	
10	Консоль кабельная двухместная	ККЧ-2	252-207-3964		шт	24	1,45	
11	Труба п/э низкого давления ПНД (HDPE) PE100 SDR11	ПНД-110	241-203-0202		м	687		
	ф 110х10 мм							
12	Труба п/э низкого давления ПНД (HDPE) PE100 SDR11	ПНД-40	241-201-0406		м	12		
	ф 40х3,7 мм							
13	Плита железобетонная	П16-15	225-202-1107		шт	34	2480	0,99 м3
14	Замерный столбик, окрашенный	1200х120х120 мм	261-404-0471		шт	6		
15	Пассивный электронный маркер	1401-XR-EMS II	248-201-0202	Scotchmark	шт	6		
				США				
16	Безворсовые салфетки	KIMWIPES		Kimberly-Klark	упаковка	4		
				США				
17	Силикагель фасованный (50г.)	КСМГ			пакет	4		
18	Термоусаживающая трубка	ТУТ 50/16			м	2		

Взам. инв. №

Подп. и дата

Инв. № подл.

№ п/п	Наименование и техническая характеристика	Тип, марка, обозначение документа, опросного листа	Код оборудования, изделия, материала	Поставщик	Единица измер.	Количество	Масса единицы, кг	Примечания
1	2	3	4	5	6	7	8	9
19	Растворитель для удаления гидрофобного	D-CEL		LPS	л	3		
	заполнителя			Laboratories				
				США				
20	Песок природный	ГОСТ 7836-2014	211-401-0101		м3	112,4		
21	Щебень М1000 фр.10-20 мм	СТ РК 1284-2004			куб.м	5,21		
22	Портандцемент	ГОСТ 10178-85			кг	120		
23	Кирпич	М100 250х120х65	213-101-0101		шт	253		
		ГОСТ 530-2012						
24	Швеллер	16П	214-203-0202		м	32		
		ГОСТ 8240-97						
25	Лента бандажная	СОТ37	252-207-1802		м	15		
26	Скрепа	СОТ36	252-207-0803		шт	15		

Взам. инв. №

Подп. и дата

Инв. № подл.

УТВЕРЖДАЮ»
И.о. директора Актюбинского ДЭСД
О «ДС» АО «Казахтелеком»
_____Киреева О.Е.
«___» _____ 2023 год

ТЕХНИЧЕСКИЕ УСЛОВИЯ Д04-37-03/2023

по объекту «Реконструкция автомобильной дороги по ул. Г.Жубановой в г.Актобе» на участке от пр. Санкибай батыра до а/д «Южной обход».

Выданы: ***ГУ "Управление пассажирского транспорта и автомобильных дорог Актюбинской области"***

На строительство автомобильной дороги по ул. Г.Жубановой в г.Актобе» на участке от пр. Санкибай батыра до а/д «Южной обход», необходимо выполнить:

1 Проектные работы

1.1 Разрешение на выполнение проектно-изыскательских работ будет выдано организации, имеющей соответствующую лицензию, в соответствии с пунктом 6 ст. 29 Закона РК «О связи».

1.2 В проекте и смете предусмотреть следующее:

1.2.1 Предусмотреть защиту телефонной канализации П-образной железобетонной плитой и поднятие горловин кабельных канализационных сооружений попадающих в зону строительства автомобильной дороги

1.2.2 Вынос существующей двухотверстной телефонной канализации от ККС № 51/1287 *(пр.Санкибай батыра №72В)* до ККС № 51/1288 с установкой дополнительных ККС-3, оборудованных кронштейнами, консолями и запорными устройствами;

1.2.3 Прокладку и монтаж существующих кабелей по вновь построенной телефонной канализации:

- Оптический кабель: 51/0/39 КС-ОКЛ-П-48-FF-2,7kN (Прямое питание);

1.2.4 При пересечении с воздушной линией связи предусмотреть строительство кабельного перехода полиэтиленовой трубой диаметром 110 мм (толщина стенки не менее 5-7 мм) через автодорожное полотно между существующими телефонными опорами , перекладка кабеля ТППэП 20х2х0,4 по вновь построенному переходу;

1.2.5 Проведение изысканий совместно с представителем Актюбинского ДЭСД ОДС (раб. тел. 410507, моб. тел. 87051144187), с целью определения защиты сетей телекоммуникаций на предлагаемом направлении, для чего получить письменное разрешение (наряд-допуск) в ЦТО МС Актюбинского ДЭСД ОДС.

771 834 9497 дбек 17.03.

1.2.6 При строительстве линии необходимо соблюдать нормы СНиП (Строительные нормы и правила).

2 Согласование

Материалы изысканий согласовать с представителями ЦТО МС Актюбинского ДЭСД ОДС и СЭиРСТ Актюбинского ДЭСД ОДС.

Без согласования материалов изысканий и проектных решений разрешение на производство работ выдаваться не будет.

2.2 Рабочие чертежи докладки каналов согласовать в порядке, установленном местными органами государственной власти, со всеми заинтересованными организациями, имеющими в зоне ведения работ свои сооружения (силовые кабели, газовые сети, теплосети и др.).

2.1 Проект в комплексе (схема прокладки и распайки кабеля, паспорт кабельного ввода) согласовать с ЦТО МС, СЭиРСТ Актюбинского ДЭСД ОДС.

3 Производство работ

3.1 До начало работ получить письменное разрешение и допуск на производство земляных и монтажных работ в местах пересечения с кабельной канализацией АО «Казахтелеком» в Центре технического обслуживания местных сетей (ЦТО МС) Актюбинского ДЭСД ОДС.

3.2 Производство земляных и монтажных работ в местах сближения и пересечения автомобильной дороги с кабельной линией связи допускается только при наличии письменного разрешения ЦТО МС Актюбинского ДЭСД ОДС должно производиться строго в присутствии представителей ЦТО МС Актюбинского ДЭСД ОДС.

3.3 В начале проведения работ в пределах кабельной канализации АО «Казахтелеком» ответственный исполнитель работ обязан проинструктировать под расписку бригадира и машинистов, работающих на механизмах, об условиях производства работ, показать места прохождения кабельной линии связи по схемам и в натуре. Необходимо обозначить границы, в пределах которых все работы произвести только ручным способом.

3.4 При вскрытии траншей с кабельной канализацией АО «Казахтелеком» должны быть соблюдены меры предосторожности во избежание повреждений оболочек, возникающих в результате их взаимодействия с твердыми компонентами грунта, бетона и т.п. Для предотвращения изломов кабельной канализации не допускается провисание каналов. Температура окружающей среды, при которой разрешается вскрытие траншеи, не должна превышать минус 10°С.

3.5 Все земляные работы, выполняемые специальным автотранспортом (экскаватор, бур машина, и т.д.) на местах пересечения с существующей кабельной канализацией АО «Казахтелеком» на расстоянии до двух метров с каждой стороны от кабельной канализации АО «Казахтелеком» должны быть приостановлены и далее выполняться ручным способом (с помощью лопат), без резких ударов. Пользоваться ударными инструментами (ломами, кирками, клиньями и пневматическими инструментами) не допускается.

3.6 При разработке траншеи и выполнении монтажных работ в местах пересечения с кабельной канализацией АО «Казахтелеком» обеспечить защиту каналов от механических воздействий.

Завершение работ по выполнению данных технических условий оформить "Актом", подписанным уполномоченными представителями **Актюбинского ДЭСД ОДС (СТУиП, ЦТО МС, СЭиРСТ)** и **ГУ "Управление пассажирского транспорта и автомобильных дорог Актюбинской области".**

3.7 После приемки комиссией выполненных технических условий необходимо сдать пакет исполнительной документации (паспорта, протокола измерений, схемы и др.) в СТУиП и СЭиРСТ Актюбинского ДЭСД ОДС-филиала АО «Казахтелеком».

4 Заключение договоров

4.1 Линии/сооружения связи, построенные с целью переноса линий/сооружений связи АО «Казахтелеком в соответствии с Законами «О связи» и «О государственном имуществе» (внесены изменения и дополнения от 05.10.2018г.), заказчиком строительства вынесенные сети безвозмездно передаются на баланс АО «Казахтелеком».

5 Общие вопросы

5.1 Данные Технические условия без допуска на выполнение работ не являются основанием для начала выполнения работ.

5.2 Технические условия действительны до 06.03.2024 года.

5.3 По окончании срока действия настоящих ТУ, при невыполнении работ технические условия аннулируется. При незавершенном строительстве необходимо продлить действия ТУ. В случае не продления за 10 дней до окончания срока действия, технические условия автоматически аннулируются.

5.4 По окончании срока действия настоящих ТУ, при невыполнении работ по прокладке кабеля, Технические условия необходимо подтвердить и пересогласовать.

Исполнитель:
Ведущий инженер СЭиРСТ Актюбинского ДЭСД ОДС
Ақшыман Ш.Қ.
Конт тел: 553140

Ведомость рабочих чертежей основного комплекта

Лист	Наименование	Примечание
1	Общие данные	1 лист
2	Ситуационный план	1 лист
3	Ведомость объемов работ	1 лист
4	Поперечный профиль пересечения.ПК0+52	1 лист

Ведомость ссылочных и прилагаемых документов

Обозначение	Наименование	Примечание
	Ссылочные документы	
ГОСТ 21.603-80	СПДС. Связь и сигнализация. Рабочие чертежи	
ГОСТ 21.406-88	СПДС. Проводные средства связи. Обозначения условные	
	графические на схемах и планах	
ВСН 600-81	Ведомственные строительные нормы. Инструкция по монтажу	
	сооружений устройств связи, радиовещания и телевидения	
	Прилагаемые документы	
404-НСС.3.СО	Спецификация оборудования, изделий и материалов	3 листа

Перечень актов освидетельствования скрытых работ

Наименование актов	Обоснование	Необходим.(+) нет (-)	Примечание
1. Акт на скрытые работы по прокладке подземного кабеля	ВСН 600-81	-	Представляет
			монтажная
			организация
2. Акт на скрытые работы по прокладке защитных	ВСН 600-81	+	Представляет
трубопроводов			монтажная
			организация
3. Акт на скрытые работы при пересечении	ВСН 600-81	+	Представляет
автомобильных и железных дорог			монтажная
			организация

Проект разработан в соответствии с действующими нормами и правилами и предусматривает мероприятия обеспечивающие взрывную, взрывопожарную, пожарную безопасность при эксплуатации здания (сооружения), а также соответствует требованиям экологических и санитарно-гигиенических норм и правил.

Главный инженер проекта Тарановский В.

Согласовано

Гл.инженер ГИП	Ан В.В	Тарановский В.	04.21

Взам. инв. № | Подпись и дата | Инв. № подл.

Перечень проведенных согласований

Наименование организации	Согласования	Дата и подпись ответственного лица
Актюбинский ТУМС Западной РДТ АО "Казахтелеком"	перед началом зем.работ вызвать, предост-ли за сутки 23-2200 "Казахтелеком" АК филиал - телекоммуникация дирекциясы Батыс Актобе облыстық филиал телекоммуникаций - филиал АО "Казахтелком"	16.06.2021г

Проект выноса кабельной канализации и защиты линий связи выполнен в соответствии с требованиями СП РК 3.03-101-2013, задания на проектирование от 15.12.2020г., выданного ГУ "Управление пассажирского транспорта и автомобильных дорог Актюбинской области" и на основании технических условий №29/2021 от 26 марта 2021г., выданных Актюбинским ТУМС Западной РДТ АО "Казахтелеком".

Проектом предусмотрен вынос кабельной канализации из зоны строительства автодороги.Начало выноса ПК00+00 (пикетаж кабельной линии) соответствует существующему кабельному колодцу ККС-3-10 №51/1287, окончание выноса ПК02+83,5 (пикетаж кабельной линии) соответствует существующему кабельному колодцу №51/1369 типа ККС-3-10. Дополнительно устанавливаются проектные смотровые устройства типа ККС-3-10 (№51/1288), ККС-3-10 (№51/1289), ККС-3-10 (№51/1290, №51/828). Смотровые устройства оборудуются люками с запорным устройством, консолями и кронштейнами для выкладки кабеля по форме колодца и установки соединительных муфт. В местах установки муфт предусмотрен технологический запас по 20 м на каждую муфту. Оптические муфты типа ОК-FOSC-400A8-96 комплектуются кассетами и термоусаживаемыми гильзами КДЗС. Кабельная канализация выполнена пакетом из двух труб ПНД-110. От ККС-3-10 №51/1287 до ККС-3-10 №51/1369, в которой прокладывается кабель КС-ОКЛ-П-48-FF-2,7kН, который ответвляется от колодца №51/1289 до проектной опоры №1 ВЛС. Существующая опора №1 ВЛС переносится на проектное место. От колодца №51/1289 до проектной опоры №1 кабель КС-ОКЛ-П-48-FF-2,7kН прокладывается в трубе ПНД 110 (9 м от демонтажа), по опоре (от демонтажа-в трубе ПНД-40-5м, 3 м по опоре, 5 м по колодцу), от проектной опоры №1 до существующей опоры №2 ВЛС (18,5 м от демонтажа).

Начало выноса кабельной канализации кабеля ТППэП 20х2х0,4 соответствует существующему кабельному колодцу ККС б/н. Существующие опоры ВЛС №1а, 2а демонтируются, опора 2а переносится на проектное место. От существующего колодца до проектной опоры №2а предусмотрено строительство кабельной канализации пакетом из двух труб ПНД-110. Кабель ТППэП 20х2х0,4 прокладывается в трубе ПНД-110, по проектной опоре в трубе ПНД-40 и по воздуху до существующей опоры №3а.

Трубы ПНД-40 крепятся на опоры ВЛС при помощи бандажной ленты СОТ37 и скрепы для бандажной ленты СОТ36.

В местах перехода кабеля через проектируемую автомобильную дорогу предусмотрена защита от продавливания грунда жб плитами П16-15 (2990х1840х180).На пересечении с водосбросным каналом предусмотрена защита кабеля из короба, выполненного швеллером 16П. Трасса прокладки кабельной канализации размечается замерными столбиками, а так же маркерами.

Перед началом работ произвести шурфование для определения глубины залегания волоконно-оптического кабеля связи.

Все земляные работы производить ручным способом, без применения механизмов и ударных инструментов. Планировку местности производить только привозным грунтом.

Все работы по защите подземных коммуникаций производить с соблюдением "Правил охраны сетей телекоммуникаций в Республике Казахстан, включая порядок установление охранных зон и режим работы в них", утвержденных правительством РК за № 281 от 24.12. 2014г. только в присутствии представителей Актюбинского ТУМС Западной РДТ АО "Казахтелеком". В трехдневный срок до начала работ поставить в известность Актюбинский ТУМС Западной РДТ АО "Казахтелеком": г. Актобе, тел. 8(7132)55-31-40.

Изм.	Кол.	Лист	№док	Подпись	Дата
Исполнил		Ахметов Т.			
Проверил		Базарбаев М.			
ГИП		Тарановский В.			

404-НСС.3

Реконструкция автомобильной дороги ул.Г.Жубановой г.Актобе

Вынос кабельной канализации и защита сетей связи. Актюбинский ТУМС Западной РДТ АО "Казахтелеком"

Стадия	Лист	Листов
РП	1	

Общие данные

ТОО "КарагандаКаздорпроект" ГСЛ №14001272