РЕСПУБЛИКА КАЗАХСТАН

"КАРАГАНДАКАЗДОРПРОЕКТ"

Товарищество с ограниченной ответственностью

РЕКОНСТРУКЦИЯ АВТОМОБИЛЬНОЙ ДОРОГИ УЛ. Г.ЖУБАНОВОЙ ГОРОДА АКТОБЕ

РАБОЧИЙ ПРОЕКТ

ПРИЛОЖЕНИЕ К СМЕТНОЙ ДОКУМЕНТАЦИИ

ПРАЙС-ЛИСТЫ

(альтернативный вариант)

г. КАРАГАНДА 2021г

РЕСПУБЛИКА КАЗАХСТАН

ТОО «КАРАГАНДАКАЗДОРПРОЕКТ»

РЕКОНСТРУКЦИЯ АВТОМОБИЛЬНОЙ ДОРОГИ УЛ. Г.ЖУБАНОВОЙ ГОРОДА АКТОБЕ

РАБОЧИЙ ПРОЕКТ

ПРИЛОЖЕНИЕ К СМЕТНОЙ ДОКУМЕНТАЦИИ

ПРАЙС-ЛИСТЫ

(альтернативный вариант)

Директор	***Камалетдинов Р.М.***
Главный инженер	***Ан В.В.***
ГИП	***Тарановский В.В.***

Заказчик**: ГУ «Управление пассажирского транспорта и автомобильных дорог Актюбинской области»**

г. КАРАГАНДА 2021г

ТОО "EATC".
г.Алматы, ул.Табачнозаводская 20,
Швейцарский центр, Республика Казахстан, 050050
Факс +7(727) 2503957
Тел. +7(727) 2503953, 2503954, 2503956
E-mail: Anton.Yefimchenko@swiss-centre.kz
Дата/Date: 23.10.2023

+GF+ GEORG FISCHER PIPING SYSTEMS

ТОО "КарагандаКаздорпроект"
Адрес/Address.:
Факс/Fax: +7()
для/attn.

Коммерческое предложение/ OFFER № **«Реконструкция автомобильной дороги ул. Г. Жубановой г. Актобе»**

Valid till / Действителен до: **01.12.2023**

Pos.nr/№	Art/Артикул	Quant./Кол-во	Description/Наименование	Price DDP, TG/Цена DDP за шт. в тенге	TOTAL Price DDP, TG/Общ. Цена DDP в тенге
1	193 103 213	1	Шаровой кран StopOff Val PE100 SDR11 PN10/16 d90DN80	164 190	164 190
2	193 103 214	1	Шаровой кран StopOff Val PE100 SDR11 d110DN100	214 968	214 968

TOTAL DDP Aktobe, including VAT/ ВСЕГО DDP Актобе, включая НДС (Тенге): **379 158**

СРОК ПОСТАВКИ / DELIVERY TIME: **в наличии и под заказ 6-8 недель**
УСЛОВИЯ ОПЛАТЫ / PAYMENT TERMS: **100% предоплата / downpayment**

Антон Ефимченко +7(727)-2503-953 вн.113 , +7-701-224-08-26

ЕВРАЗИЙСКИЙ ЭКОНОМИЧЕСКИЙ СОЮЗ
ДЕКЛАРАЦИЯ О СООТВЕТСТВИИ

Заявитель Общество с ограниченной ответственностью «ДС Компания».
Основной государственный регистрационный номер: 1137746776496.
Место нахождения: 105037, Российская Федерация, город Москва, улица 3-я Парковая, дом 9, квартира 18
Телефон: 89295245611, адрес электронной почты: dc.company2000@gmail.com

в лице Генерального директора Ежова Олега Олеговича

заявляет, что
Арматура промышленная трубопроводная (смотри приложение № 2 на 1 листе)
Продукция изготовлена в соответствии с Директивой 2006/42/ЕС «Машины и механизмы»
изготовитель «Georg Fischer Piping Systems Ltd.».
Место нахождения: ШВЕЙЦАРИЯ, Schaffhausen, Ebnatstrasse 101
Филиалы изготовителя (смотри приложение № 1 на 1 листе)

код ТН ВЭД ЕАЭС 8481 20 900 9, 8481 80 870 0, 8481 80 850 8, 8481 80 819 9, 8481 30 990 8, 8481 10 990 8
Серийный выпуск

соответствует требованиям
Технического регламента Таможенного союза ТР ТС 010/2011 "О безопасности машин и оборудования"

Декларация о соответствии принята на основании
протоколов испытаний №№ 302-04/12-ЦСТ, 303-04/12-ЦСТ, 304-04/12-ЦСТ, 305-04/12-ЦСТ, 306-04/12-ЦСТ, 307-04/12-ЦСТ, 308-04/12-ЦСТ, 309-04/12-ЦСТ, 310-04/12-ЦСТ, 311-04/12-ЦСТ, 312-04/12-ЦСТ, 313-04/12-ЦСТ от 05.04.2018 года, выданных испытательной лабораторией «ЦСТ-Испытания» Общества с ограниченной ответственностью «ЦЕНТР-СТАНДАРТ», регистрационный № РОСС RU.31485.04ИДЮ0.004; руководства по эксплуатации; паспорта

Схема декларирования: 1д

Дополнительная информация
Условия хранения продукции в соответствии с требованиями ГОСТ 15150-69. Срок хранения (службы, годности) указан в прилагаемой к продукции эксплуатационной документации. Стандарты, обеспечивающие соблюдение требований Технического регламента Таможенного союза ТР ТС 010/2011 "О безопасности машин и оборудования" (смотри приложение № 3 на 1 листе)

Декларация о соответствии действительна с даты регистрации по 05.04.2023 **включительно.**

(подпись) М.П. Ежов Олег Олегович
(Ф.И.О. заявителя)

Регистрационный номер декларации о соответствии: ЕАЭС № RU Д-CH.MO10.B.06656
Дата регистрации декларации о соответствии 06.04.2018

ЕВРАЗИЙСКИЙ ЭКОНОМИЧЕСКИЙ СОЮЗ

ПРИЛОЖЕНИЕ № 1

К ДЕКЛАРАЦИИ О СООТВЕТСТВИИ ЕАЭС № RU Д-CH.MO10.B.06656

Перечень предприятий-изготовителей продукции, на которую распространяется действие декларации о соответствии

Наименование филиалов изготовителя	Место нахождения
"Georg Fischer Piping Systems (Switzerland) Ltd."	Место нахождения: ШВЕЙЦАРИЯ, Ebnatstrasse 101, P.O. Box, CH-8201
"Georg Fischer DEKA GmbH"	Место нахождения: ГЕРМАНИЯ, Kreuzstrasse 22, D-35232 Dautphetal-Mornshausen
"Georg Fischer Wavin AG"	Место нахождения: ШВЕЙЦАРИЯ, Zweigniederlassung, Industriestrasse 24, 4553 Subingen
"Georg Fischer JRG AG"	Место нахождения: ШВЕЙЦАРИЯ, Hauptstrasse 130, CH-4450 Sissach
"George Fischer Sales Limited"	Место нахождения: СОЕДИНЕННОЕ КОРОЛЕВСТВО, Paradise Way, Coventry CV2 2ST
"Georg Fischer Pfci Srl."	Место нахождения: ИТАЛИЯ, Via degli Imprenditori 24/26, I - 37067 Valeggio sul Mincio – Verona
"Georg Fischer SpA"	Место нахождения: ИТАЛИЯ, Via Sondiro" 1, IT-20063 Cernusco sul Naviglio (MI)
"Georg Fischer TPA Srl"	Место нахождения: ИТАЛИЯ, Via Seminella, 50/M,16012 Busalla (GE)
"Georg Fischer Kunststoffarmaturen AG"	Место нахождения: ШВЕЙЦАРИЯ, Seewis CH-7302 Landquart
"Georg Fischer Fittings GmbH"	Место нахождения: АВСТРИЯ, Mariazellerstrasse 75, A-3160 Traisen
"George Fischer S.A.S"	Место нахождения: ФРАНЦИЯ, 93208 Saint-Denis Cedex 1
"Georg Fischer S.A."	Место нахождения: ИСПАНИЯ, Paseo de la Castellana, 184, 7ª pl. 28046, Madrid
"Georg Fischer Sloane, Inc."	Место нахождения: СОЕДИНЕННЫЕ ШТАТЫ, 7777 Slaone drive, Little Rock, AR72206
"Georg Fischer Central Plastics LLC"	Место нахождения: СОЕДИНЕННЫЕ ШТАТЫ, 39605 Independence Street Shawnee, OK 74801
"Georg Fischer Harvel"	Место нахождения: СОЕДИНЕННОЕ КОРОЛЕВСТВО, 7001 Schirra Court Bakersfield, CA 93313
"Georg Fischer Hakan Plastik"	Место нахождения: ТУРЦИЯ, Organize Sanayi Bolgesi Gaziosmanpasa Mah. Istiklal Cad. No:11 59500 Cerkezkoy / Tekirdag
"Georg Fischer Ltd."	Место нахождения: ЧЕШСКАЯ РЕСПУБЛИКА, Belgicka 4861, 466 05 Jablonec nad Nisou
"Georg Fischer GmbH"	Место нахождения: ГЕРМАНИЯ, 73095 Albershausen Daimlerstrasse 6
"Sternplastic Fertigungs GmbH"	Место нахождения: ШВЕЙЦАРИЯ, Zunderst Wyler 10, 8226 Schleitheim
"Sternplastic Hellstern GmbH & Co. KG"	Место нахождения: ГЕРМАНИЯ, Hegaustrasse 9, 78054 Villingen-Schwenningen
"FRANK plastic AG. "	Место нахождения: ГЕРМАНИЯ, Herbert-Frank-Strasse 26, B-72178 Waldachtal
"Georg Fischer WAGA N.V. "	Место нахождения: НИДЕРЛАНДЫ, Lange Veenteweg 19, NL – 8161 PA, EPE
"Georg Fischer Rorhleitungssysteme GmbH"	Место нахождения: АВСТРИЯ, Sandgasse 16 AT - 3130 Herzogenburg
"Georg Fischer Piping Systems Ltd., Shanghai"	Место нахождения: КИТАЙ, No. 218, Kang Qiao Dong Road, Pudong, Shanghai 201319
"Georg Fischer Ltd."	Место нахождения: ЯПОНИЯ, 1-13-8, Nanbanaka, Naniwa-ku Osaka, 556-0011
"SKT Schrupp GmbH"	Место нахождения: ГЕРМАНИЯ, Hauptstrasse 146, 57518 Betzdorf/Alsdorf

"ДС Компания" М.П.

(подпись)

Ежов Олег Олегович

(Ф.И.О. заявителя)

ЕВРАЗИЙСКИЙ ЭКОНОМИЧЕСКИЙ СОЮЗ

ПРИЛОЖЕНИЕ № 2

К ДЕКЛАРАЦИИ О СООТВЕТСТВИИ ЕАЭС № RU Д-CH.MO10.B.06656

Сведения о продукции, в отношении которой принята декларация о соответствии

Код(ы) ТН ВЭД ЕАЭС	Наименование продукции, сведения о продукции, обеспечивающие её идентификацию (тип, марка, модель, артикул и др.)	Обозначение документации, в соответствии с которой выпускается продукция
	Арматура трубопроводная из поливинилхлорида непластифицированного (PVC-U), поливинилхлорида хлорированного (PVC-C), акрилонитрил бутадиен стирола (ABS), полиэтилена (PE, PE-RT), полибутилена (PB), гомополимера полипропилена (PP-H), натурального полипропилена (PP-n), поливинилдиенфторида (PVDF), тефлона (Sygef PFA), полиоксиметилена (POM), полиамида (Poliamid 12), полисульфона (Polysulphone):	Директива 2006/42/EC «Машины и механизмы»
8481 20 900 9	Клапаны (вентили) соленоидные (электромагнитные) типы: 157, 158, 159, 160, 161, 165, 166, PV2000, PV94, 5470, MNL532;	
8481 30 990 8	Вентили угловые, типы: 300, 301, 303	
8481 80 190 0	Вентиль угловой с пневмоприводом, тип 211;	
8481 80 870 0	Вентили (клапаны) мембранные, типы: с ручным приводом - 314, 315, 317, 319, 514, 515, 517, 519, LVQH с пневмоприводом - DIASTAR Eco, DIASTAR 025, DIASTAR 028, DIASTAR SIX, DIASTAR TEN, DIASTAR SIXTEEN, 604, 605, LVQ;	
8481 80 190 0	Фильтры сетчатые типы: 305, 306, 050;	
8481 80 850 8	Затворы дисковые, типы: с ручным приводом - 563, 567, 568, 578, 365, VFA02D, VFA00D, VFA01D, VFA11D; с пневмоприводом - 240, 241, 242, 243, VFK20D, VFK21D, с электроприводом – 140, 141, 142, VFK50D дисковые металлические, типы – 039M, 039G, 039E,037M, 037G, 037E	
8481 80 819 9	Шаровые краны, типы: с ручным приводом - 546, 543, 523, 370, 375, 343, 322, 323, 353, 354, 355, VSA22I, VSA18I, VSA22B, VSA18P, VSA21I, VSA11I, VSA31I, VSA22F, VSA18F, VSA18S, VSA21F, VSA11F, VSA31F, VSI12F, VSI13F, VSI14P, VSI16P, VSA22L, VSA18L, VCLDGT, VCLFMT, VCLDGE, VCLFME, VCLPRG, VCLDGP, VCLFMP, VCLDGM, VCLFMM, VCLDGC, VCLDG; с пневмоприводом - 208, 230, 231, 232, 233, 234, 235, 275, 276, 277, 278, 285, 286, 287, 288; с электроприводом – 104, 107, 127, 131, 132, 133, 134, 135, 175, 176, 177,178, 185, 186, 187, 188, VSE22F;	
8481 80 819 9	Шаровые краны Polyvalve	
8481 80 819 9	Шаровые краны Elgef Plus	
8481 30 990 8	Клапаны обратные типы: 360, 369, 303, 304, 561, 562, 591, 595, VRO21I, VRO21L, VRO21F, VRV21I, VRV21F, VRV21L, VRF21I, VRF21L VRF21F, VVCLP;	
8481 10 990 8	Клапаны редукционные (понижающие давление) типы; V82, V182, V782, 582;	
8481 30 990 8	Клапаны перепускные типы: V85, V185	
8481 30 990 8	Клапаны регулирующие (для поддержания давления) типы: V86, V786, V186, 586, LVR, SRF	
8481 80 190 0	Клапан поплавковый, тип V140; Заслонка дроссельная DN10-50 PN10, тип V251	
8481 80 190 0	Заслонка с уплотнением EPDM	
8481 80 190 0	Клапаны с врезкой под давлением с фрезой, с поворотом на 360°	
8481 80 190 0	Клапаны для обслуживания POM	
8481 80 819 9	Краны шаровые PE-RT Valve	
8481 80 819 9	Краны шаровые PPR	

М.П.

(подпись)

Ежов Олег Олегович

(Ф.И.О. заявителя)

ЕВРАЗИЙСКИЙ ЭКОНОМИЧЕСКИЙ СОЮЗ
ПРИЛОЖЕНИЕ № 3
К ДЕКЛАРАЦИИ О СООТВЕТСТВИИ № ЕАЭС RU Д-CH.MO10.B.06656

Стандарты, обеспечивающие соблюдение требований Технического регламента Таможенного союза ТР ТС 010/2011 "О безопасности машин и оборудования":

ГОСТ 12.2.063-2015 "Система стандартов безопасности труда. Арматура промышленная трубопроводная. Общие требования безопасности";
ГОСТ 5761-2005 "Клапаны на номинальное давление не более PN 250. Общие технические условия", разделы 6 и 7;
ГОСТ 12893-2005 "Клапаны регулирующие односедельные, двухседельные и клеточные. Общие технические условия", разделы 6 и 7;
ГОСТ 21345-2005 "Краны шаровые, конусные и цилиндрические на номинальное давление не более PN 250. Общие технические условия", разделы 5 и 6;
ГОСТ 28343-89 "Краны шаровые стальные фланцевые. Технические требования";
ГОСТ Р 52760-2007 "Арматура трубопроводная. Требования к маркировке и отличительной окраске";
ГОСТ Р 53672-2009 "Арматура трубопроводная. Общие требования безопасности";
ГОСТ Р 53671-2009 "Арматура трубопроводная. Затворы и клапаны обратные. Общие технические условия", разделы 5 и 6;
ГОСТ Р 53673-2009 "Арматура трубопроводная. Затворы дисковые. Общие технические условия", разделы 5 и 6;
ГОСТ Р 54808-2011 "Арматура трубопроводная. Нормы герметичности затворов", разделы 4, 6 и 7

_____ М.П. Ежов Олег Олегович
(подпись) (Ф.И.О. заявителя)

International
Georg Fischer Piping Systems
(Switzerland) ltd.
Amsler-Laffon-Strasse 9,
8201, Schaffhausen,
Switzerland
Phone +41 52 631 30 03
info.export@georgfischer.com
www.export.georgfischer.com
Urban Nilsson
Phone +41 52 631 39 40
Fax +41 52 631 28 17
Urban.nilsson@georgfischer.com

Schaffhausen, November, 2020

Distributor Certificate

We herewith confirm that

«EATC» LLP
Tabachnozavodskaya St. 20,
Almaty, Republic of Kazakhstan
represented by Director
Mr. Hoerler Roland Guido

is an official Authorized Distributor in Kazakhstan for the products of the following product segments:

Industry (PE, PP, PVC-U, PVC-C, ABS, PP-H, PP-R, PVDF and Signet Instruments).

Utility (PE100, GFO Machines and WAGA Repair Couplings).

and is authorized to

- submit offers and quotations for our equipment
- participate in tenders
- sign contracts in his own name for the supply of our equipment
- service and repair our equipment.

This certificate is valid until 31 December 2021 and can be renewed afterwards.

Georg Fischer Piping Systems
(Switzerland) Ltd.

Urban Nilsson
Head of Georg Fischer International/
Урбан Нильсон
Глава Georg Fischer International

Philipp von Ow
Manager Internal Sales/
Филипп фон Оу
Менеджер по внутренним продажам

Шаффхаузен, Ноябрь, 2020 г

Свидетельство о дистрибьюторстве

Настоящим подтверждаем, что

ТОО «EATC»
ул. Табачнозаводская, 20,
Алматы, Республика Казахстан,
в лице директора
господина Хёрлер Роланда Гвидо

является нашим эксклюзивным авторизованным Дистрибутором в Казахстане по продукции следующих сегментов:

Промышленное направление (PE, PP, PVC-U, PVC-C, ABS, PP-H, PP-R, PVDF и инструменты Signet),
Водо- и газораспределительные системы (PE100, машины GFO и ремонтные муфты WAGA)

и уполномочен

- подавать предложения, в том числе ценовые, на наше оборудование
- участвовать в тендерах
- подписывать контракты от своего имени на поставку оборудования
- производить сервисное обслуживание и ремонт нашего оборудования.

Данное Свидетельство действительно до 31 декабря 2021 г. и может быть продлено по окончании срока действия.

+GF+

Legalisation

Seen for legalization of the signatures of

Urban Nilsson, born May 23, 1958, Swiss national, resident in CH-4059 Basel, Bruderholzallee 174

and

Philipp von Ow, born September 15, 1979, Swiss national, resident in CH-8260 Stein am Rhein, Chnebelgässli 4

Schaffhausen, 19. 11. 2020

Stadtkanzlei Schaffhausen

Brigitte Meier

STADTKANZLEI SCHAFFHAUSEN

APOSTILLE

(Convention de La Haye du 5 octobre 1961)

1. Country: Swiss Confederation

This public document

2. has been signed by Brigitte Meier
3. acting in the capacity of Urkundenbeamtin
4. bears the seal/stamp of Stadtkanzlei Schaffhausen

Certified

5. at Schaffhausen 6. the 19. 11. 2020
7. by Staatskanzlei Kanton Schaffhausen
8. N°: 1435/2020
9. Seal / stamp: 10. Signature:

F. Müller

KANTON SCHAFFHAUSEN STAATSKANZLEI

Легализация

Удостоверяю легализацию подписей

г-на Урбан Нилссон, 23 мая 1958 г.р., гражданина Швейцарии, проживающего по адресу: CH-4059 г. Базель, Бруденхольцаллее 174 и

г-на Филиппа фон Оу, 15 сентября 1979 г.р., гражданина Швейцарии, проживающего по адресу: CH-8260, г. Штайн-ам-Райн, Шнебельгэсли, 4.

г. Шаффхаузен,
19.11.2020

-подпись-
Печать:

Бригитте Майер

АПОСТИЛЬ
(Гаагская Конвенция от 5 октября 1961 г.)

1. Страна: Швейцарская Конфедерация

Настоящий официальный документ

2. Был подписан Бригитте Майер
3. Выступающей в качестве должностного лица судебного ведомства
4. Обладающей печатью/ штампом Канцелярии г. Шаффхаузен

УДОСТОВЕРЕН

5. в г. Шаффхаузен
6. 19.11.2020г.
7. Канцелярией Кантона Шаффхаузен
8. за №1435/2020
9. Печать/штамп: Круглая печать: Канцелярия Кантона Шаффхаузен
10. Подпись - подпись -

Ф. Мюллер

Товарищество с ограниченной ответственностью ТОО "Альянс" БИН: 990340000321 Республика Казахстан, 050006,
г.Алматы, мкр.Калкаман-2, ул Мусабаева 9/1, Тел: +7 (727) 265-53-74, +7 (727) 337-73-04, +7 (727) 220-84-55, +7 (727) 220-84-56,
+7 (727) 220-84-57 www.volokno.kz БИК KCJBKZKX АО "Банк ЦентрКредит" ИИК KZ118562203108946103

ЦЕНОВОЕ ПРЕДЛОЖЕНИЕ №24380 от 23.10.2023

№	Наименование	Предлагаемое наименование	Ед.изм.	Кол-во	Цена в тг., с НДС	Сумма в тг., с НДС	Срок поставки	Примечания
1	ОКБ-0,22-48П - 502 м	Кабель волоконно-оптический ОКБ-М4П-А48-8,0	м	502	607	304714	в наличии	
2	КС-ОКЛ-П-48-G.652.D-2037 - 500 м	Кабель волоконно-оптический ОКСЛ-М4П-А48-2,5	м	500	685	342500	в наличии	
3	Растворитель для гидрофорбного наполнителя D-GEL (1 л) - 5 шт	Растворитель D-GEL (1л)	шт	5	10800	54000	в наличии	
4	Безворсовые салфетки - 3 упаковки	Безворсовые салфетки Kim-Wipers (280шт)	шт	3	6750	20250	в наличии	
5	Провод П-274 - 63 м	Провод П-274	м	63	180	11340	в наличии	
		Итого:				**732804**		

Ценовое предложение действительно в течение 5 рабочих дней.
Форма оплаты: безналичный расчет
Условия поставки: Самовывоз со склада в Алматы
Условия оплаты: 100% оплата по счёту
Сертификаты и другая сопроводительная документация поставляется с закупленной продукцией

Директор ТОО "Альянс" _____ Кужахметов А.Б.

Исп.: Идрисова А.
моб.тел: +7 777 470 20 24
раб.тел: 8 (727) 265-53-74
e-mail: manager2@volokno.kz

ООО «Алтай-Кабель»
659922, Алтайский край,
г. Барнаул, ул. Попова, 179Ж
Тел.: +7 (3852) 22 66 77
www.altayok.ru

АлтайОптикаКабель™
Производство волоконно-оптического кабеля

г. Барнаул 06 января 2023 г.

СВИДЕТЕЛЬСТВО ДИЛЕРА

Настоящим удостоверяется, что компания ТОО «Альянс», расположенная по адресу: Республика Казахстан, г. Алматы, микрорайон Калкаман 2, ул. Мусабаева 9/1, является официальным и эксклюзивным дилером завода ООО «Алтай-Кабель» по производству волоконно-оптического кабеля на территории Республики Казахстан, Республики Кыргызстан.

Срок действия настоящего Свидетельства ограничивается сроком действия Контракта.

Директор Горшков Р.С.

Общество с ограниченной ответственностью «Алтай-Кабель» ИНН 2222796034 ОГРН 1112223005510
КПП 222201001 ОКПО 92193892

«ТОРГОВЫЙ ДОМ ИЭК.КАЗ»
Жауапкершілігі шектеулі серіктестігі
040916, Қазақстан Республикасы,
Алматы облысы, Қарасай ауданы,
Іргелі аулы, Ақжол ықшам ауданы 71А,
тел. 8(727) 237-9250/237-9248;
infokz@iek.ru, www.iek.group

IEK GROUP

Товарищество с ограниченной ответственностью
«ТОРГОВЫЙ ДОМ ИЭК.КАЗ»
040916, Республика Казахстан,
Алматинская область, Карасайский район,
с. Иргели, микрорайон Акжол 71А,
тел. 8(727) 237-9250/ 237-9248,
infokz@iek.ru, www.iek.group

Дата: 12.10.2023г.

Для: РЕСПУБЛИКА КАЗАХСТАН ТОВАРИЩЕСТВО С ОГРАНИЧЕННОЙ ОТВЕТСТВЕННОСТЬЮ "КарагандаКаздорпроект"
По проекту: «Реконструкция автомобильной дороги ул.Г.Жубановой г.Актобе»

Согласно вашей письменной заявке, сообщаем вам информацию о производимой продукции IEK Group, цена взята из прайс-листа, размещённого на нашем сайте www.iek.kz актуальна на дату выдачи коммерческого предложения. Условия поставки EXW Инкотермс 2022

№	Наименование	Артикул	Ед. изм	Цена, тенге с НДС	Кол-во	Сумма в тенге с НДС
	Щит					
	Блок зажимов БЗН ТС-1004 35 мм2 100А 4 пары IEK	YZN42-04-035-K02	шт	2 620,00	1	2 620,00
					Итого:	**2 620,00**

1. Все цены действительны и актуальны до 18 октября 2023г.
2.Актуальный прайс-лист Вы всегда можете скачать на нашем официальном сайте www.iek.kz в разделе «Продукция».

Технико-коммерческий инженер

Исп.: Досымжанов Жанат
Тел.: +7(747)-333-1994
E-mail: Dosmzhanovzh@iek.ru

ЕВРАЗИЙСКИЙ ЭКОНОМИЧЕСКИЙ СОЮЗ

СЕРТИФИКАТ СООТВЕТСТВИЯ

ЕАС

№ ЕАЭС RU C-CN.МЮ62.В.00323/19

Серия RU № 0159116

ОРГАН ПО СЕРТИФИКАЦИИ продукции Общество с ограниченной ответственностью «ПРОММАШ ТЕСТ». Место нахождения: 119530, город Москва, улица Очаковское шоссе, дом 34, помещение VII, комната 6. Адрес места осуществления деятельности: 115114, Российская Федерация, город Москва, Дербеневская набережная, дом 11, помещение 60. Телефон: +7 (495) 481-33-80, адрес электронной почты: info@prommashtest.ru. Аттестат аккредитации регистрационный № РОСС RU.0001.11МЮ62. Дата регистрации аттестата аккредитации 28.10.2013 года

ЗАЯВИТЕЛЬ Общество с ограниченной ответственностью «ИЭК ХОЛДИНГ».
Основной государственный регистрационный номер: 1077761125628.
Место нахождения: 142100, Российская Федерация, Московская область, город Подольск, проспект Ленина, дом 107/49, офис 457
Телефон: 84955422222, адрес электронной почты: info@iek.ru

ИЗГОТОВИТЕЛЬ «ZHEJIANG JINGHONG ELECTRIC CO., LTD».
Место нахождения: КИТАЙ, No.221.Wei shijiu Road, Yueqing economic&development Zone, 325600, Zhejiang

ПРОДУКЦИЯ Блоки зажимов наборные типов БЗН ТВ, БЗН ТС, БЗН ТК, товарного знака IEK.
Продукция изготовлена в соответствии GB/T 14048.7-2016 (IEC60947-7-1:2009,MOD) «Аппаратура коммутационная и механизмы управления низковольтные комплектные. Часть 7-1: Вспомогательная аппаратура. Раздел 1: Клеммные колодки для медных проводников».
Серийный выпуск

КОД ТН ВЭД ЕАЭС 8536 90 850 0

СООТВЕТСТВУЕТ ТРЕБОВАНИЯМ Технического регламента Таможенного союза ТР ТС 004/2011 "О безопасности низковольтного оборудования"

СЕРТИФИКАТ СООТВЕТСТВИЯ ВЫДАН НА ОСНОВАНИИ протокола испытаний № 85ИЛПМН от 22.03.2019 года, выданного испытательным центром Общества с ограниченной ответственностью "ПРОММАШ ТЕСТ", аттестат аккредитации регистрационный номер RA.RU.21ВС05; акта анализа состояния производства от 08.04.2019 года органа по сертификации продукции Общества с ограниченной ответственностью «ПРОММАШ ТЕСТ»; руководства по эксплуатации; паспорта.

Схема сертификации: 1с

ДОПОЛНИТЕЛЬНАЯ ИНФОРМАЦИЯ Срок службы 15 лет согласно технической документации. Срок и условия хранения указаны в эксплуатационной документации, приложенной к изделию. Стандарт, обеспечивающий соблюдение требований Технического регламента Таможенного союза 004/2011 "О безопасности низковольтного оборудования": ГОСТ 30011.7.1-2012 (IEC 60947-7-1:2002) Аппаратура распределения и управления низковольтная. Часть 7. Электрооборудование вспомогательное. Раздел 1. Клеммные колодки для медных проводников.

СРОК ДЕЙСТВИЯ С 15.04.2019 **ПО** 14.04.2024 **ВКЛЮЧИТЕЛЬНО**

Руководитель (уполномоченное лицо) органа по сертификации (подпись) Родзивон Галина Александровна (Ф.И.О.)

М.П.

Эксперт (эксперт-аудитор) (эксперты (эксперты-аудиторы)) (подпись) Михайлова Ольга Владиславовна (Ф.И.О.)

АО «Опцион», Москва, 2019 г., «Б». Лицензия № 05-05-09/003 ФНС РФ. 73 [illegible] 726-47-42, www.opcion.ru

ТОО "Оптиктелеком Комплект"
Республика Казахстан, 050010, г. Алматы, ул. Кармысова К., д. 76/2
тел.: (727) 266 40 02, 266 40 03, факс: (727) 250 73 27
info@opticelecom.kz / www.opticelecom.kz

КОМУ:	**Первому Руководителю**	ОТ:	Широких Павел
КОМПАНИЯ:	Energy Инжиниринг	ДАТА:	11.10.2023 г.
КОНТАКТЫ:	yerlan.nurgaliyev@gatekz.com	СТАТУ:	Важно
ТЕМА:	Материалы ВОЛС		

Коммерческое предложение № 132/П

Добрый день!
Направляю Вам коммерческое предложение

наименование	ед.изм.	кол-во	цена за ед.	сумма
Маркер шаровой 1401XR	шт	12	9 500,00	114 000,00
Минимаркер 1255	шт	6	8 000,00	48 000,00
Кабель ОВ ОКБ-0,22-48П	км	0,502	270 000,00	135 540,00
Муфта ОВ FOSC-400A8-96 fiber	шт	3	50 000,00	150 000,00
Лента сигнальная метализированная (ширина 5см; 2 проводника 0,4мм)	бухта	3	19 000,00	57 000,00
Жидкость D-gel 1 литр	бут	3	9 000,00	27 000,00
салфетка безворсовая	уп(280шт)	3	4 000,00	12 000,00
итого, тенге (с учетом НДС)				**543 540,00**

Цены даны в тенге. С учетом НДС и Доставкой
Условия оплаты: 100% предоплата
Сертификаты на поставляемую продукцию выдаются вместе с поставляемой партией закупленных материалов и оборудования.
Сроки поставки: 45 календарных дней.
Срок действия предложения –5 дней.

Мы признательны Вам за интерес, проявленный к нашей компании, и будем рады ответить на Ваши вопросы!
С уважением,
Менеджер по работе с ключевыми клиентами Широких П. А.

Оптиктелеком Комплект для документов город Алматы Республика Казахстан

ҚАЗАҚСТАН РЕСПУБЛИКАСЫ
ИНВЕСТИЦИЯЛАР ЖӘНЕ ДАМУ
МИНИСТРЛІГІ

«ТЕХНИКАЛЫҚ РЕТТЕУ ЖӘНЕ
МЕТРОЛОГИЯ КОМИТЕТІНІҢ АЛМАТЫ
ҚАЛАСЫ БОЙЫНША ДЕПАРТАМЕНТІ» РММ

МЕМСТАНДАРТ

050035, Алматы к, Алтынсарин даңғылы, 83
Тел/факс.: 8(727) 303-91-43, 8(727) 303-91-10
e-mail: ktrm_almaty@mial.ru

МИНИСТЕРСТВО
ПО ИНВЕСТИЦИЯМ И РАЗВИТИЮ
РЕСПУБЛИКИ КАЗАХСТАН

РГУ «ДЕПАРТАМЕНТ КОМИТЕТА
ТЕХНИЧЕСКОГО РЕГУЛИРОВАНИЯ И
МЕТРОЛОГИИ ПО ГОРОДУ АЛМАТЫ»

ГОССТАНДАРТ

050035, г. Алматы, пр Алтынсарина, 83
тел/факс.: 8(727) 303-91-43, 8(727) 303-91-10
e-mail: ktrm_almaty@mial.ru

13.04.16г № 26-7-11-2/1794

РГУ «ДКТРМ по г.Алматы», рассмотрев Ваше письмо №07/04-1 от 06.04.2016 года сообщает, что нижеуказанные товары:

№ п/п	Наименование товара	Таможенный код
1.	Кросс оптичексий	8536 70 000 1
2.	Муфта волоконно-оптическая	8536 70 000 1
3.	Оптические адаптеры SC/APC	8536 70 000 1
4.	Оптические адаптеры SC/UPC	8536 70 000 1
5.	Оптические адаптеры FC/APC	8536 70 000 1
6.	Оптические адаптеры FC/UPC	8536 70 000 1
7.	Оптические адаптеры LC/APC	8536 70 000 1
8.	Оптические адаптеры LC/UPC	8536 70 000 1
9.	Оптические адаптеры (коннектеры) ST/APC	8536 70 000 1
10.	Оптические адаптеры (коннектеры) ST/UPC	8536 70 000 1
11.	Fastconnector SC/APC	8536 70 000 1
12.	Fastconnector SC/UPC	8536 70 000 1
13.	Абонентская оптическая розетка	8536 70 000 1
14.	Гильзы КЗДС	8536 70 000 1
15.	Кассета	8536 70 000 1
16.	Селикогель	8536 70 000 1
17.	Фольга	8636 70 000 1
18.	ТУТа (большая, маленькая)	8536 70 000 1
19.	Планка для муфт	8479 89 970 8
20.	УЗК Пруток стеклопластиковый	

не подлежат обязательной оценке (подтверждению) соответствия, так как к низковольтному оборудованию, на которое распространяется действие Технического регламента Таможенного союза «О безопасности низковольтного оборудования» (ТР ТС 004/2011), относится электрическое оборудование, предназначенное для использования при номинальном напряжении от 50 до 1000 В (включительно) переменного тока и от 75 до 1500 В (включительно) постоянного тока.

№ п/п	Наименование товара	Таможенный код
21.	Сигнальная лента	3921 90 900 0
22.	KSK 175 Коробка пластмассовая	3925 90 800 9
23.	Маркеры	9031 80 380 0
24.	Изолента	3919 10 120 0
25.	Салфетки безворсовые	6307 10 100 0
26.	Мини УЗК	7019 90 990 0
27.	Кабельный ввод	3917 40 000 0
28.	Вторичные модули (серпантин, цельный)	3917 39 000 8

не подлежат обязательной оценке (подтверждению) соответствия, так как не включены в «Перечень продукции и услуг, подлежащих обязательной сертификации» утвержденного Постановлением Правительства РК № 367 от 20.04.2005г. (с дополнениями и изменениями от 27.04.2015 года № 357 ПП РК) и «Единый перечень продукции, подлежащей обязательной оценке (подтверждению) соответствия в рамках таможенного союза с выдачей единых документов» утвержденного Решением Комиссии Таможенного союза от 07.04.2011г. за № 620.

№ п/п	Наименование товара	Таможенный код
29.	Камера оперативного доступа (КОД)	3926 90 980 8

не подлежит обязательной оценке (подтверждению) соответствия, так как не включен в перечни продукции, в отношении которой подача таможенной декларации сопровождается представлением документа об оценке (подтверждении) соответствия требованиям Технических регламентов Таможенного Союза «О безопасности низковольтного оборудования» (ТР ТС 004/2011) и «Электромагнитная совместимость технических средств» (ТР ТС 020/2011).

Настоящее разъяснение действительно до внесения изменений в документы, устанавливающие необходимость проведения обязательного подтверждения данного товара.

Ответственность за правильность представления в запросе информации по идентификации продукций и ее кодам несет организация-заявитель.

Заместитель руководителя С.Мирманов

исп. Имашев Р.Б.
тел.303-91-10

GST GAZSPECTECHNICA
ООО «ГАЗСПЕЦТЕХНИКА»
ИНН/КПП 5042063890/504201001
141300, Россия, Московская область, д. Жучки, д.2Е
Тел/факс +7 495-988-09-46 тел. +7 968-788-89-19,
E-mail: info@gazst.ru; www.gazst.ru;

26.12.2023
88 / 23ф

GREEN POWER TECHNOLOGIES ТОО
г.Караганда, РК

ТЕХНИКО-КОММЕРЧЕСКОЕ ПРЕДЛОЖЕНИЕ

В ответ на ваш запрос сообщаем: ООО "Газспецтехника" готово поставить в Ваш адрес комплекты футляров защитных композитных, согласно запросу, по следующим ценам, включая НДС 0%:

№ п/п	Товары(Работы, услуги)	Ед. измер.	Кол-во, шт	Цена руб. (с НДС-0)	Стоимость руб. (с НДС-0)
1	Защитный футляр для газопроводных труб ЗФГТ 300-19,0м. (фланцевое соединение); Dтр.: 200мм - 237мм	шт	1	972 911,39	972 911,39
2	Защитный футляр для газопроводных труб ЗФГТ 300-25,0м. (фланцевое соединение); Dтр.: 200мм - 237мм	шт	1	1 280 146,56	1 280 146,56
3	Защитный футляр для газопроводных труб ЗФГТ 300-14,0м. (фланцевое соединение); Dтр.: 200мм - 237мм	шт	1	804 694,29	804 694,29
4	Защитный футляр для газопроводных труб ЗФГТ 200-43,0м. (фланцевое соединение); Dтр.: 89мм - 123мм	шт	1	1 530 897,45	1 530 897,45
5	Защитный футляр для газопроводных труб ЗФГТ 200-35,0м. (фланцевое соединение); Dтр.: 89мм - 123мм	шт	1	1 292 590,94	1 292 590,94
6	Защитный футляр для газопроводных труб ЗФГТ 400-45,0м. (фланцевое соединение); Dтр.: 300мм - 335мм	шт	1	3 195 506,84	3 195 506,84
Итого:					**9 076 747,47**
В том числе НДС-0					
Итого с НДС-0:					**9 076 747,47**

Стоимость комплекта в т. ч. НДС 0% : **Девять миллионов семьдесят шесть тысяч семьсот сорок семь рублей 47 копеек**

Предоплата на заказ - 100%, валюта платежа рубль РФ
Срок изготовления и отгрузки комплекта при отсутствии на складе - согласовывается дополнительно.

Комплект поставки: футляр (верхний и нижний кожух), центраторы, крепёж из нержавеющей стали, материал уплотнительный по норме расхода, штуцер для присоединения контрольной трубки, технический паспорт изделия, сертификат соответствия ГАЗСЕРТ

Условия доставки:
Стоимость услуги доставки входит в Предложение; адрес доставки - РК, г.Актобе.

Данное КП не является публичной офертой.
Условия Предложения действительны до 29 февраля 2024 г.

С уважением, Директор ООО "Газспецтехника" **Королев С. А.**

КОНТАКТЫ
Степанишина В. В.
8 915 337 87 91
8 (495) 710-58-14
gst@sel.ru

Заказчик
_____ **Согласовано**

«ТОРГОВЫЙ ДОМ ИЭК.КАЗ»
Жауапкершілігі шектеулі серіктестігі
040916, Қазақстан Республикасы,
Алматы облысы, Қарасай ауданы,
Іргелі ауылы, Ақжол ықшам ауданы 71А,
тел. 8(727) 237-9250/237-9248;
infokz@iek.ru, www.iek.group

Товарищество с ограниченной ответственностью
«ТОРГОВЫЙ ДОМ ИЭК.КАЗ»
040916, Республика Казахстан,
Алматинская область, Карасайский район,
с. Иргели, микрорайон Акжол 71А,
тел. 8(727) 237-9250/ 237-9248,
infokz@iek.ru, www.iek.group

Дата: 23.10.2023г.

Для: ТОО «КарагандаКаздорпроект»
По проекту: "Реконструкция автомобильной дороги ул. Г. Жубановой в г.Актобе".

Согласно вашей письменной заявке, сообщаем вам информацию о производимой продукции IEK Group, цена взята из прайс-листа, размещённого на нашем сайте www.iek.kz актуальна на дату выдачи коммерческого предложения. Условия поставки EXW Инкотермс 2023

№	Наименование	Артикул	Ед. изм	Цена, тенге с НДС	Кол-во	Сумма в тенге с НДС
1	DIN-рейка (110мм) оцинкованная	YDN10-0011	шт.	116.00	1	116.00
2	Шина N "ноль" на DIN-изол ШНИ-6х9-8-Д-С IEK	YNN10-69-8D-K07	шт.	631.00	1	631.00
3	Драйвер LED ИПСН-PRO 60Вт 12В блок-клеммы IP20 IEK	LSP1-060-12-20-33-PRO	шт.	5073.00	1	5073.00
					Итого:	**5820.00**

Примечание:

1. Все цены действительны и актуальны до 31 «октября» 2023г.
2.Актуальный прайс-лист Вы всегда можете скачать на нашем официальном сайте www.iek.kz в разделе «Продукция».

Технико-коммерческий инженер

Рахимжанов Н.

Исп.: Рахимжанов Н.Х.
Тел.: +7(701)-489-45-64
E-mail: rakhimzhanovnh@tcr.iek.ru

ВНИИС
VNIIS

ВСЕРОССИЙСКИЙ НАУЧНО-ИССЛЕДОВАТЕЛЬСКИЙ ИНСТИТУТ СЕРТИФИКАЦИИ
АКЦИОНЕРНОЕ ОБЩЕСТВО
(АО "ВНИИС")

Электрический пер., д.3/10, строение 1,
г. Москва, 123557

Телефон: (499) 253 70 06 Факс: (499) 253 33 60
http://www.vniis.ru E-mail:vniis@vniis.ru

Исх. №101-кс/816 от 11.10.2017г.

Техническому директору
ООО «ИЭК ХОЛДИНГ»
И.И. Листопад
142100, Московская обл., г. Подольск,
проспект Ленина, д. 107/49, офис 457
Тел. (495) 542 22 22 доб. 3261

На № 218
от 14.09.2017 г.

На Ваш запрос о принадлежности к объектам обязательного подтверждения соответствия продукции, не применяемой как самостоятельные изделия: дополнительные устройства (аксессуары) и запасные части для светильников, прожекторов, дополнительные устройства (аксессуары) и запасные части для низковольтных комплектных устройств и металлических корпусов, дополнительные устройства (аксессуары) и запасные части для силовых выключателей ВА88, ВА44, ВА07, ВА07-К, запасные части к счетчикам энергии электрическим, арматура для самонесущих изолированных проводов (СИП): вертлюг ВР, держатели зажимов ДЗ, динамометрический ключ ДК, зажимы анкерные ЗАБ, ЗАБу, ЗАН, ЗАС, УЗАС, зажимы промежуточные ЗПН, ЗПС, комплект промежуточной подвески КОПМ, колпачки герметичные КИ, кронштейны КАМ, КАБ, КБ, крюки КР, КС, КМУ, КЗ, КА, КМ, КП, КСА, КСМ, комплект крепления к зданию КЗ, комплект фасадного крепления КФК, фиксатор дистанционный ДФ, наконечники НИМ, АМН, АММН, лента бандажная ЛМ, скрепы СГ, СУ, ролики раскаточные РОР, устройства для раскатки УР, чулок натяжения ЧН, лебедка Л, монтажный зажим МЗ, отделительные клинья ОК, спиральные вязки серии СВ, хомуты ХС, лента самоспекающаяся СП, щетка Щ, бирки кабельные маркировочные, дополнительные устройства модульной серии: заглушки для пломбировки, переходники с АЕ1031 на ВА47-29, устройство блокировки выводов УБВ, БВМ, дополнительные устройства (аксессуары) для кабель-каналов, дополнительные устройства (аксессуары) для контрольно-распределительного оборудования средств связи, дополнительные устройства (аксессуары) для коробок монтажных, дополнительные устройства (аксессуары) для кабель-каналов, дополнительные устройства (аксессуары) для коробок монтажных, дополнительные устройства (аксессуары) и запасные части для корпусов, боксов модульных пластиковых, дополнительные устройства (аксессуары) для систем лотков кабельных металлических, осветительных, дополнительные устройства (аксессуары) для систем подвесов такелажные, дополнительные устройства (аксессуары) для труб пластиковых, дополнительные устройства (аксессуары) для труб металлических, DIN-рейки оцинкованные, ограничители на DIN-рейку, заглушки, знаки, изоляторы; инструменты: автоматический стриппер АС, инструмент ИНСЛ-1, инструмент для заделки ударный с крючками и без, инструмент для зачистки и обрезки кабеля, инструмент для обжима кабеля с фиксацией рукоятки и без, инструмент для снятия оболочки с кабеля СОК-5, клещи обжимные КО, кусачки КПЛ-14, матрица для пресса ПГР-240, насосы: гидравлический НГР, НГРн, ножницы: кабельные НК, секторные НС, гидравлические НГ, пистолет для затяжки и обрезки хомутов ПКХ, прессы ручные: механические ПМР, гидравлические ПГР, ПГРК, ПГ, ПГУ, ПГРс, ПГПв, ПГПн, ПГПШ, ПГРШ, ПГГШ, прессы

Продолжение см. на обороте

ручные: механические ПМР, гидравлические ПГР, ПГРК, ПГ, ПГУ, ПГРс, ПГПв, ПГПн, ПГПШ, ПГРШ, ПГГШ, кабель-каналы, кабели связи витая пара (LAN-кабели) внутренней и внешней прокладки, кабели, кольцо абажурное типа КП, коммутационная панель, комплектующие для муфт кабельных, комплектующие к шкафам и стойкам, коннекторы, контроллеры логические программируемые, лента изоляционная из ПВХ, лента светодиодная, линейка LED, лотки металлические, магазин грозоразрядников для защиты плинтов, маркеры кабельные МК, МКН, металлорукава, муфты кабельные; напольные системы, коробки: напольная ONFLOOR (12,16 модулей), приборная ONFLOOR, лючок ONFLOOR (12, 16 модулей, mini B, mini L), нивелирующий комплект ONFLOOR, приборная заглушка ONFLOOR 80/0; приборная рамка ONFLOOR (80/3, 80/45), оптические компоненты, панели оператора программируемые, патч-корды, плинты для телефонии, разъемы для кабеля, ручной инструмент, сальники PG, PGL, MG; кабельные ввод-сальники, скобы: однолапковая, двухлапковая, двухкомпонентная, термоусаживаемые материалы, трубы пластиковые для электромонтажных работ, трубы электромонтажные металлические для электропроводки; электроустановочные изделия: рамки одно-, двух-, трёх-, четырёх-, пятиместные декоративные к выключателям и розеткам серии «Кварта», розетки информационные, настенные, для внутреннего монтажа RJ-12, RJ-45, розетки телевизионные серий «Кварта», «Октава», «Праймер», розетка TV, розетки телефонные серий «Кварта», «Октава», «Праймер», RJ-11, розетки компьютерные серий «Праймер», «Кварта», RJ-45, розетки компьютерные/телефонные сдвоенные серии «Кварта», дополнительные устройства; электромонтажные изделия: площадки самоклеящиеся под хомуты, скобы пластиковые, спираль монтажная СМ, хомуты, сообщаем следующее.

Вышеуказанная продукция не подпадает под действие технического регламента Евразийского экономического союза (Таможенного союза) «О безопасности низковольтного оборудования» (ТР ТС 004/2011), утвержденного Решением Комиссии Таможенного союза от 16.08.2011г. № 768 (с изменениями), и для нее не требуется представление сертификата соответствия или декларации о соответствии.

Настоящая справка действительна до внесения изменений в документы, устанавливающие необходимость проведения обязательного подтверждения соответствия данной продукции и не применяется при таможенном оформлении при ввозе товаров (продукции) на территорию Евразийского экономического союза.

Руководитель группы подготовки заключений ВНИИС В.Е. Ногин

ВСЕРОССИЙСКИЙ НАУЧНО-ИССЛЕДОВАТЕЛЬСКИЙ ИНСТИТУТ СЕРТИФИКАЦИИ АКЦИОНЕРНОЕ ОБЩЕСТВО ОГРН 1047703024698 ИНН 7703380581 КПП 770301001 ВНИИС МОСКВА
ВНИИС
VNIIS

Телефоны для справок: (495) 139 92 05, (499) 253 03 68
г. Москва, Б.Кисельный пер., д.14, каб.210

ЖШС «ДИНАР-ЭЛЕКТРОМАШ»
Казакстан 030000, Актобе
пр. Санкибай-батыра 72
тел/факс 8(7132) 51-67-78
E-mail: dinarkip@mail.ru
www.dinar.kz

ТОО «ДИНАР-ЭЛЕКТРОМАШ»
Казахстан,030000, г. Актобе
пр. Санкибай-батыра 72
тел/факс 8(7132) 51-67-78
E-mail: dinarkip@mail.ru
www.dinar.kz

Исх. № _____
от «27» Сентября 2023 г.

Руководителю
ТОО "КарагандаКаздорпроект"

Коммерческое предложение

По Вашему запросу ТОО «Динар-Электромаш» имеет возможность предложить Вам следующую продукцию:

№ п/п	Наименование	Ед. изм.	К-во	Цена в тенге с НДС	Сумма в тенге с НДС
1	Дин-рейка (110мм.) TDM	шт.	1	90,00	90,00
2	Зажим клемный ЗНИ-2,5 (JXB24A синий) (на дин-рейку) ИЭК	шт.	1	145,00	145,00
3	Устройство защиты УЗМ-50Ц УХЛ4	шт.	1	24 500,00	24 500,00
4	Светодиодный драйвер GDLI-S 120Вт,12В IP20 General	шт.	1	4 200,00	4 200,00
5	Реле напряжения РН 12-3х400/230В (LCD-диспл,1нр+1нз) TDM	шт.	1	17 500,00	17 500,00
6	Нулевая шина TS-0609C 6x9 8way (дин изолятор) "ЭНЕРГИЯ"	шт.	1	420,00	420,00
				ИТОГО:	**46 855,00**

Сроки поставки товара:

- **Позиция №3:** 10-15 дней с момента оплаты.

- **Остальные позиции:** в наличии на складе в г.Актобе на 27.09.2023 г.

Условия оплаты: предоплата - 100%.

Коммерческое предложение действительно в течение 1 дня.
Цены указаны на условиях самовывоза со склада в г.Актобе

Коммерческий директор
ТОО "Динар-Электромаш" **Марченко И.А.**

Исполнитель: Галиахметов Б.Р.

TDM ELECTRIC®

СЕРТИФИКАТ

Компания TDM ELECTRIC

свидетельствует, что

Динар-Электромаш

является дистрибьютором компании в 2023 году
и представляет электротехническую продукцию
торговой марки **TDM ELECTRIC**

г. Актобе Республика Казахстан

Генеральный директор TDM ELECTRIC В. А. Морозов

«Торговый Дом Морозова»

tdme.ru

«Карагандаавтотранссигнал» ЖШС
БСН 040740005835
100019, Қазақстан Республикасы
Қарағанды қ., Жанибеков к., 77/2
БСК KCJBKZKX
ЖСК KZ288560000000147317
"Банк ЦентрКредит" АҚ

КАРАГАНДА АВТОТРАНС СИГНАЛ

ТОО «Карагандаавтотранссигнал»
БИН 040740005835
100019, Республика Казахстан
г. Караганда, ул. Жанибекова, 77/2
БИК KCJBKZKX
ИИК KZ288560000000147317
АО «БанкЦентрКредит»

http://www.karsignal.kz e-mail: too_kats@mail.ru тел.:+7 (7212) 41-53-44

Исх. №75
от 27.10.2023г

ТОО «КарагандаКаздорпроект»

КОММЕРЧЕСКОЕ ПРЕДЛОЖЕНИЕ

ТОО «Карагандаавтотранссигнал» предоставляет Вам коммерческое предложение на:

№ п/п	Наименование продукции	Цена, тг. с НДС
1	Шкаф дорожного контроллера ШДК-2 (Шкаф электротехнический универсальный)	349400

Условия поставки: со склада г. Караганды, ул. Жанибекова 77/2
Срок поставки: в течение 60 календарных дней с момента оплаты

Директор **Самитов Н. А.**

1. Тауарды өндіруші (атауы және пошталық мекен-жайы) Производитель товара (наименование и почтовый адрес) ТОО "РВСА" РК, г. Караганда, район Алихана Букейханова, ул.Попова, стр.64/1	**4.** № KZ 3 110 00381 ТАУАРДЫҢ ШЫҒУ ТЕГІ ТУРАЛЫ СЕРТИФИКАТ СЕРТИФИКАТ О ПРОИСХОЖДЕНИИ ТОВАРА СТ-KZ НЫСАНЫ ФОРМА СТ-KZ
2. Тауарды алушы (атауы және пошталық мекен-жайы) Получатель товара (наименование и почтовый адрес)	Қазақстан Республикасында **берілді** (елдің атауы) **Выдан в** Республике Казахстан (наименование страны)
3. Тауардың шығу тегі туралы сертификатты алу мақсаты Цель получения сертификата о происхождении товара Для подтверждения страны происхождения товара и доли внутристрановой ценности	**5.** Қызметтік ескертулер үшін Для служебных отметок

6. №	**7.** Орындар саны және каптама түрі Количество мест и вид упаковки	**8.** Тауардың сипаттамасы Описание товара	**9.** Шығу тегінің өлшемдері Критерии происхождения	**10.** Брутто/нетто салмағы (кг) Вес (кг) брутто/нетто
1	Неупакованный	Шкаф электротехнический универсальный сер ии 8MF ГОСТ 32127-2013 Код ТН ВЭД 8537109800 Код КП ВЭД 27.12.31 Кол-во: 1 Ед.изм: шт	"Д8537" 76,65% ДВЦ	
2	Неупакованный	Шкаф для электрического монтажа серии ELO C (ELOP) ГОСТ 32127-2013 Код ТН ВЭД 8537109800 Код КП ВЭД 27.12.31 Кол-во: 1 Ед.изм: шт	"Д8537" 78,11% ДВЦ	
3	Неупакованный	Шкаф с монтажной панелью серии ШМП ГОС Т 32127-2013 Код ТН ВЭД 8537109800	"Д8537" 86,28% ДВЦ	

11. Куәлік. Осы аркылы өтініш берушінің декларациясы шындыққа сәйкес келетіні куәландырылады
Удостоверение. Настоящим удостоверяется, что декларация заявителя соответствует действительности
Палата предпринимателей Карагандинской
области, Республика Казахстан,
Карагандинская область, город Караганда,
улица Ермекова, д. 29, тел. , +7 (7212) 50-40-55,
50-36-40.

Атауы/Наименование — Мекенжайы/Адрес

Самекина У.М.
Аты-жөні/Ф.И.О. — Қолы/Подпись

08.06.2023
Күні/Дата — Мөрі/Печать

12. Өтініш берушінің декларациясы: Төменде қол қоюшы жоғарыда көрсетілген мәліметтер шындыққа сәйкес келетінін, барлық тауарлар толығымен

Қазақстан Республикасында
(елдің атауы)

өндірілгенін немесе жеткілікті өңдеуден/қайта өңдеуден өткенін және олардың барлығы да осындай тауарларға қатысты белгіленген шығу тегінің талаптарына сәйкес екендігін мәлімдейді.
Декларация заявителя: Нижеподписавшийся заявляет, что вышеприведенные сведения соответствуют действительности, что все товары полностью произведены или подвергнуты достаточной обработке/переработке/ в

Республике Казахстан
(наименование страны)

и, что все они отвечают требованиям происхождения, установленным в отношении таких товаров.

Рудик Сергей Дмитриевич
Аты-жөні/Ф.И.О. — Қолы/Подпись

08.06.2023
Күні/Дата — Мөрі/Печать

2201152

Почтовый адрес:
Республика Казахстан,
030020, г.Актобе,
пр-т 312 стрелковой дивизии 8А,
Тел./Факс: (7132) 947501
e-mail: svetokom@mail.ru
www.svetokom.kz

СВЕТОКОМ

Пошта адресі:
Қазахстан Республикасы,
030020, Актөбе к.,
312 стрелковой дивизии д-лы, 8А
Тел/Факс: (7132) 947501
e-mail: svetokom@mail.ru
www.svetokom.kz

Адрес: РК, г.Атырау, г.Караганда

Телефон: 8-771-283-50-77

E-mail:

Наименование п/п: **КарагандаКаздорпроект**

Коммерческое предложение

ТОО "Светоком" предлагает Вам современное светодиодное оборудование по ПСД

№	Наименование	Кол-во	Цена с учетом НДС, тг	Сумма с учетом НДС, тг
1	Контроллер дорожный КДУ 3,2Н	1	626 750,00	626 750,00
2	Светофор транспортный Т.1.1 (200 мм) с индикатором оставшегося времени ИОВ-200Ж (цвет индикации желтый) 220В	1	140 000,00	140 000,00
3	Коммуникатор	1	302 405,00	302 405,00
4	Светофор транспортный Т.1.2 (300 мм) со встроенным индикатором оставшегося времени ИОВ-300Ж (цвет индикации желтый) 200В	1	165 000,00	165 000,00
5	Дополнительная секция светофора ДС Т.1.2 (+)	1	48 070,00	48 070,00
6	Дополнительная секция светофора ДС Т.1.1 (стрелка влево)	1	41 000,00	41 000,00
7	Дополнительная секция светофора ДС Т.1.2 (стрелка влево)	1	48 070,00	48 070,00
8	Светофор пешеходный П.1.1 (200 мм)с индикатором оставшегося времени и синхронно-звуковым устройством 220В	1	143 000,00	143 000,00
9	Речевой информатор для слабовидящих пешеходов РИ	1	127 050,00	127 050,00
10	Табло вызова пешехода ТВП	1	52 250,00	52 250,00
11	Индикатор оставшегося времени ИОВ-385КЗ (цвет индикации красный/зеленый, высота цифр 385 мм)	1	135 000,00	135 000,00
			Итого:	**1 828 595,00**
			В том числе НДС:	195 920,89

Обращаем Ваше внимание на то, что:

• Упаковка и расходы по доставке входят в стоимость оплаты

Исполнитель	Телефон	E-mail
Кансеитова Юлия Ивановна	8-7132-947-501	svetokom@mail.ru

24.10.2023

ЕВРАЗИЙСКИЙ ЭКОНОМИЧЕСКИЙ СОЮЗ

СЕРТИФИКАТ СООТВЕТСТВИЯ

ЕАС

№ ЕАЭС RU C-KZ.ИШ01.В.00219/22

Серия RU № 0388066

ОРГАН ПО СЕРТИФИКАЦИИ Орган по сертификации «СЕРТЭТ» Общества с ограниченной ответственностью «Научно-технический центр «Автоэлектроника».

Место нахождения: 105187, Россия, Москва, ул. Щербаковская, д. 53, к. 16, эт/пом/ком 3/7/27-40.
Адрес места осуществления деятельности: 105187, Россия, Москва, ул. Щербаковская, д. 53, к. 16, ком. 304, 306.
Регистрационный номер аттестата аккредитации RA.RU.11ИШ01 от 06.04.2015.
Номер телефона: +7(495) 365-55-00. Адрес электронной почты: osertet@mail.ru.

ЗАЯВИТЕЛЬ Товарищество с ограниченной ответственностью «Светоком»

Место нахождения: 030006, Республика Казахстан, г. Актобе, ул. Бурабай, д. 75. БИН 011140004377.
Адрес места осуществления деятельности: 030012, Республика Казахстан, г. Актобе, пр. Санкибай батыра, д. 24А.
Номер телефона: 8 (7132) 92-10-36. Адрес электронной почты: svetokom@mail.ru.

ИЗГОТОВИТЕЛЬ Товарищество с ограниченной ответственностью «Светоком»

Место нахождения: 030006, Республика Казахстан, г. Актобе, ул. Бурабай, д. 75.
Адрес места осуществления деятельности по изготовлению продукции: 030012, Республика Казахстан, г. Актобе, пр. Санкибай батыра, д. 24А.

ПРОДУКЦИЯ

Светофоры дорожные со светодиодными модулями излучения с диаметрами выходной апертуры 200 мм, 300 мм: Т.1.I, Т.1.II, Т.6.I Т.6.II, Т.7.I, Т.7.II, Т.8.I, Т.8.II, П.1.I, П.1.II.
Температурный диапазон класс С. Для светофоров с диаметром выходной апертурой 300 мм - распределение силы света класс W. Для светофоров с диаметром выходной апертурой 200 мм - распределение силы света класс М.
СТ 8372-1904-ТОО-001-2012 «Светофоры дорожные на светоизлучающих диодах».
Серийный выпуск.

КОД ТН ВЭД ЕАЭС 8530 80 000 0

СООТВЕТСТВУЕТ ТРЕБОВАНИЯМ

ТР ТС 014/2011 «Безопасность автомобильных дорог»

СЕРТИФИКАТ СООТВЕТСТВИЯ ВЫДАН НА ОСНОВАНИИ

Протоколы сертификационных испытаний: № АЭ.48.РС.417-21 от 16.12.2021, № АЭ.36.РС.078-22 от 22.04.2022.
Испытательный центр Общества с ограниченной ответственностью «Научно-технический центр «Автоэлектроника», уникальный номер записи об аккредитации в реестре аккредитованных лиц RA.RU.21МТ83. Акт о результатах анализа состояния производства № 589/ТРТС014/АП от 17.09.2021. ОС «СЕРТЭТ».
Схема сертификации 1с.

ДОПОЛНИТЕЛЬНАЯ ИНФОРМАЦИЯ

ГОСТ 33385-2015 «Дороги общего пользования. Дорожные светофоры. Технические требования» (пункты 4.4, 5.1.1, 5.1.5, 5.1.6, 5.2.1, 5.2.2, 5.2.3, 5.2.4, 5.2.5, 5.3.1, 5.3.2, 5.3.3, 5.3.4, 5.6)

СРОК ДЕЙСТВИЯ С 16.05.2022 **ПО** 15.05.2027 **ВКЛЮЧИТЕЛЬНО**

Руководитель (уполномоченное лицо) органа по сертификации (подпись) Володина Надежда Алексеевна (Ф.И.О.)

М.П.

Эксперт (эксперт-аудитор) (эксперты (эксперты-аудиторы)) (подпись) Метлина Марина Владимировна (Ф.И.О.)

АО «Опцион», Москва, 2020 г., «Б», ТЗ № 334

Исх. №24/10-2023/2030 от 24.10.2023г.

ТОО «КарагандаКаздорпроект»

Коммерческое предложение

ТОО «KazElectroSnab» имеет возможность осуществить поставку следующего электротехнического оборудования:

По проекту:

№	Наименование изделия	Единица измерения	Кол-во	Цена за единицу с НДС 12%	Общая цена с НДС 12%
1	ЯУО 9601-3774	шт	1	122 000	122 000
				Итого	**122 000**

Условия оплаты: 100% - предоплата
Срок поставки: 30 календарных дней с момента получения предоплаты и согласования всех технических характеристик. С правом досрочной поставки.
Условия поставки: на условиях : самовызов со склада поставщика г.Алматы
Срок действия предложения: 7 календарных дней.
В случае изменения количества изделий завод изготовитель оставляет за собой право изменение цен.
Вместе с товаром будут предоставлены сертификаты соответствия, паспорта на изделия.
Завод изготовитель: ТОО «KazElectroSnab».

Ссылка на отзывы о компании: ***https://iicom.kz/company/reviews/***
Ссылка на выполненные проекты: ***https://iicom.kz/company/projects/***

Если вы нашли стоимость изделий дешевле в той же комплектации, мы готовы предоставить более конкурентную цену.

Директор **Жакенова К.А**

Исполнитель:

Инженер РЗиА Аманбаев Айдын

Тел: 8 701 674 68 79

ATEV GROUP

КП № AG23/0361 от 24.10.2023 г.
Действительно до: 31.12.2023 г.

Первому руководителю
ТОО «Караганда КазДорПроект»

Коммерческое предложение
По проекту: «Реконструкция автомобильной дороги ул. Г. Жубановой в г. Актобе»

№ п/п	Наименование	Ед. изм.	Кол-во	Цена за комплект с НДС, тенге	Сумма с НДС, тенге
1	**КТП-40/10-0,4кВ КВ/КВ проходная в составе:**				
1.1	Камера КСО-366-4Н с ВНА-10/630 и ПКТ	шт	1	31 200 000	31 200 000
1.2	Камера КСО-366-3Н с ВНА-10/630	шт	2		
1.3	Торцевая панель	шт	2		
1.4	Панель ЩО70-1 с вводным авт.выкл. 63А со счетчиком Меркурий-230 ART-01, отх.линии с авт.выкл-ми 1х10А, 1х16А, 2х25А	шт	1		
1.5	Панель от ДГУ ЩО70-1 с вводным авт.выкл. 63А с АВР	шт	1		
1.6	Торцевая панель ЩО70-1-95	шт	2		
1.7	Блочно-модульное здание из панелей типа сэндвич, с освещением, отоплением, вентиляцией и пожарно-охранной сигнализацией.	кт.	1		
1.9	ДГУ APD 35A	шт	1		
1.8	Трансформатор типа ТМГ-40 10/0,4кВ	шт	1	1 100 000	1 100 000
				Итого с НДС 12%	32 300 000,00

№ п/п	Наименование	Ед. изм.	Кол-во	Цена за комплект с НДС, тенге	Сумма с НДС, тенге
1	**КТП-40/10-0,4кВ КВ/КВ тупиковая в составе:**				
1.1	Камера КСО-366-4Н с ВНА-10/630 и ПКТ	шт	1	25 100 000	25 100 000
1.3	Торцевая панель	шт	2		
1.4	Панель ЩО70-1 с вводным авт.выкл. 63А со счетчиком Меркурий-230 ART-01, отх.линии с авт.выкл-ми 1х10А, 1х16А, 2х25А	шт	1		
1.5	Панель от ДГУ ЩО70-1 с вводным авт.выкл.	шт	1		

	63А с АВР				
1.6	Торцевая панель ЩО70-1-95	шт	2		
1.7	Блочно-модульное здание из панелей типа сэндвич, с освещением, отоплением, вентиляцией и пожарно-охранной сигнализацией.	кт.	1		
1.9	ДГУ APD 35A	шт	1		
1.8	Трансформатор типа ТМГ-40 10/0,4кВ	шт	1	1 100 000	1 100 000
				Итого с НДС 12%	26 200 000,00

Примечание: Все сертификаты будут предоставлены при реализации товара.
Условия оплаты: Обговариваются при реализации материалов и оборудования;
Срок изготовления: 60-80 рабочих дней;
Условия поставки: DDP до склада покупателя;
Гарантия: 12 месяцев.

Генеральный директор ТОО «ATEV GROUP» **Парфенов И.В.**

ТОО « Qazaq Sauda Qyzmeti»
БИН 191240024856
тел.: 8 747 180 35 95; 8 727 253 01 17
e-mail: company.qsq@gmail.com
https://qsqcompany.kz/

Исх 531
26.10.2023 г.

Первому руководителю

Коммерческое предложение

ТОО «Qazaq Sauda Qyzmeti» желает вам и вашему делу процветания! Являясь представителем Российских заводов производителей по ГРПШ, ПГБ, ШУУРГ, ГРУ, БМК, ТКУ всех видов, предлагаем вам наши цены на товары и услуги для рассмотрения.

№	Наименование	кол-во	цена за комплект в тенге	Сумма в тенге
1	Газорегуляторный пункт шкафной ГРПШ-13-2В-У1 на базе регуляторов РДБК-50-1П-50/25, с узлом учета газа на базе CGR G100 dn 80 с электронным корректором miniElcor с GSM модемом с обогревом	1	3 800 000	3 800 000
	Итого			3 800 000

Цена на товар с учетом НДС

- **Срок изготовления и Поставки: 20** рабочих дней
- **Условия оплаты:** 100% предоплата
- **Условие поставки:** Доставка по городам РК бесплатна
- **Гарантийный срок:** 36 месяцев на обслуживание и замены товара в случаи заводского брака
- Коммерческое предложение действительно до 15 календарных дней

И.О. Директора Әжікенұлы А.

Функциональная схема ПГБ-16-2В-У1-СГ

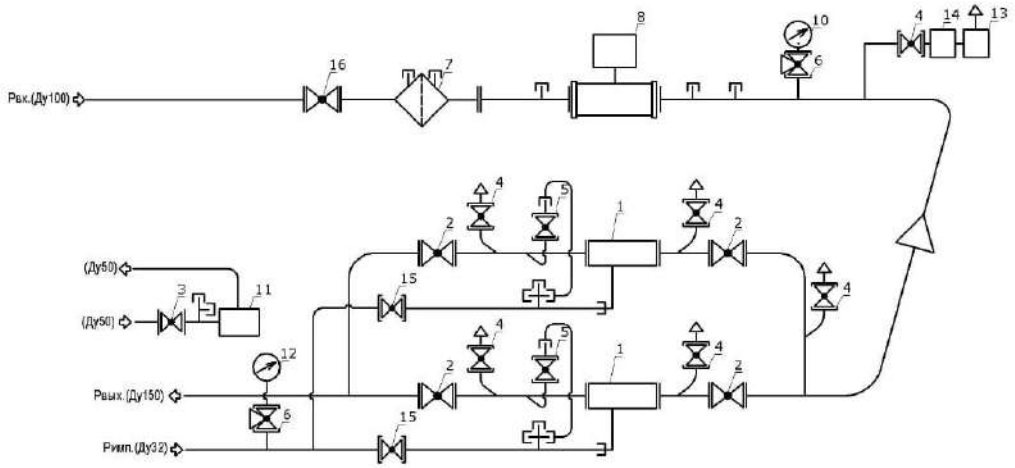

1-регулятор давления газа РДГ-150В-2шт; 2-затвор поворотный дисковый Ду150-4шт; 3-кран шаровой фланцевый КШ-50-1шт; 4-кран шаровой муфтовый КШ-20-6шт; 5-кран шаровой муфтовый КШ-15-2шт; 6-кран под манометр-2шт; 7-фильтр газа ФГ-100 -1шт; 8-катушка (слева-направо) под измерительный комплекс на базе CGR DN100 G400 с электронным корректором mini Elcor-1шт; 10-входной манометр ТМ-510Р.00 (0-1.6МПа) М20х1.5-1шт; 11-клапан предохранительный сбросной ПСК-50В-1шт; 12-манометр выходной ТМ-510Р.00 (0-1.0МПа) М20х1.5-1шт; 13-конвектор газовый-1шт; 14-регулятор давления газа РДГБ-6-1шт; 15-кран шаровой муфтовый КШ-32-2шт; 16-затвор поворотный дисковый с редуктором Ду100-1шт.

Габаритная схема ПГБ-16-2В-У1-СГ

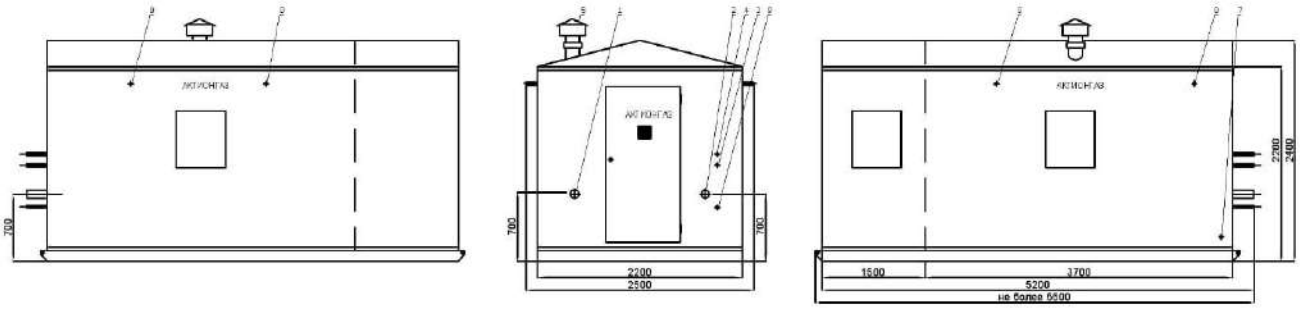

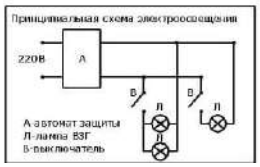

1-Рвх.(Ду100); 2-Рвых.(Ду150); 3-вход ПСК-50(Ду50); 4-выход ПСК-50(Ду50); 5-вентиляция; 7-вво электрокабеля; 8-продувочный патрубок (Ду20); 9-подвод импульса (Ду32) .

Устанавливается пожарная и охранная сигнализация с системой автономного контроля загазованности.

«IT CENTRE KARAGANDA»

ЖАУАПКЕРШІЛІГІ ШЕКТЕУЛІ СЕРІКТЕСТІГІ

Караганда қ., Привокзальная 10
тел./факс (8 7212) 922-191
БСН 120140004525

ТОВАРИЩЕСТВО С ОГРАНИЧЕННОЙ ОТВЕТСТВЕННОСТЬЮ

«IT CENTRE KARAGANDA»

г. Караганда,ул. Привокзальная 10
тел./факс (87212) 922-191
БИН 120140004525

Исх № «_2_» от «05» февраля 2024 года

Руководителю
ТОО «КарагандаКаздорпроект»

КОММЕРЧЕСКОЕ ПРЕДЛОЖЕНИЕ

В соответствии с Техническим заданием **«Реконструкция автомобильной дороги л.Жубанова г.Актобе»** наша компания предлагает Вам комплект оборудования в составе:

№	Наименование	Кол-во	Цена за шт.	Стоимость
1	Точка доступа MikroTik SXT LTE	7	105 000	735 000
			Всего:	**735 000**

Комплект поставки:
-Точка доступа MikroTik SXT -1 шт.
- Блок питания (24 В, 0.38 А) - 1 шт.
- PoE-инжектор - 1 шт.
- Металлический хомут - 1 шт.
- Документация

Стоимость указана в тенге без НДС
Срок поставки 20 недель.
Условия оплаты предоплата 100%

Директор ТОО «IT Centre Karaganda» **Азаматова Е.И.**

Жауапкершілігі
шектеулі серіктестік

СТИНК ТФК

Товарищество с ограниченной
ответственностью

Қазақстан Республикасы, Қарағанды облысы,
Қарағанды қаласы, Ермекова көш., 58/3
Жумыс телефоны 43-52-48
СТН 041040001403

Республика Казахстан, Карагандинская обл.
г. Караганда, ул. Ермекова, 58/3
телефон раб.43-52-48
БИН 041040001403

Исх.№ 01/24-27 *от «*04*»* 03 *2024 г.*

Директору
ТОО «КарагандаКаздорпроект»
Камалетдинову Р.М.

Коммерческое предложение

№ п.п.	Наименование	Кол-во	Ед. изм.	Цена за шт., тенге	Стоимость, тенге
1	Опора Г-образная марки РМГ2 (ТП серии 3.503.9-80)	13	шт.	2 300 000	29 900 000

Адрес поставки: г. Актобе, ул. Г. Жубановой.

Примечание: Условия оплаты – необходима предоплата в размере 100%. Цена указана с учётом НДС 12%. Сертификат выдаётся после приобретения изделий.

Ценовое предложение действует 3 рабочих дня.

Генеральный директор **Е. Какимов**

НАЦИОНАЛЬНЫЙ БАНК КАЗАХСТАНА

ОФИЦИАЛЬНЫЙ ИНТЕРНЕТ-РЕСУРС

Официальные (рыночные) курсы валют на
26.12.2023 - 26.12.2023

	Числовое значение	РОССИЙСКИЙ РУБЛЬ
2023-12-26	1	4.98

В соответствии с Законом Республики Казахстан «О средствах массовой информации» информация о курсах иностранных валют поотношению к тенге, представленная на официальном интернет-ресурсе Национального Банка Республики Казахстан https://nationalbank.kz, является официальным сообщением Национального Банка Республики Казахстан и не требует дополнительногописьменного подтверждения от Национального Банка Республики Казахстан."