505-05-06/446
23.02.2024

Управление регистрации прав на недвижимое имущество филиала Правительство для граждан города Астаны

по заявлению ***002254044531*** *от* ***22.02.2024 года.***

ГУ «Управление контроля и качества городской среды города Астаны» (далее-Управление), рассмотрев поступивший для сверки акт приемки в эксплуатацию от 13.11.2023 года объекта: «Переустройство теплотрассы к объекту «Здание ГКП на ПХВ «Городская поликилиника №13», расположенное по адресу: г. Астана, район «Алматы», пр. Тәуелсіздік, зд. 11/2, заказчиком которого является ГКП на ПХВ «Городская поликилиника №13» акимата г. Астаны, в пределах своей компетенций сообщает следующее.

В ходе проведения сверки установлено, что вышеуказанный объект значится в реестре принятых уведомлений о начале производства строительно-монтажных работ и согласно представленных документов акт приемки объекта в эксплуатацию, декларация о соответствии, заключение о соответствии выполненных работ проекту, заключение о качестве строительно-монтажных работ проекту, заключение о качестве строительно-монтажных работ **соответствуют** Приказам Министра по инвестициям и развитию РК от 24 апреля 2017 года за №234, 235, приказам Министра индустрии и инфраструктурного развития Республики Казахстан от 9 августа 2019 года №632, от 8 февраля 2021 года №53.

Заместитель руководителя **О. Ибраева**

Исп. Байгужина К.
Тел.-55-03-84

Регистрирующий орган
НАО «Государственная корпорация
«Правительство для граждан»

002254044170

ГУ«Управление архитектуры, градостроительства и земельных отношений города Астаны» (далее – Управление), в рамках своей компетенции сообщает следующее.

Акт приемки объекта в эксплуатацию по объекту: «Переустройство теплотрассы к объекту «Здание ГКП на ПХВ «Городская поликлиника №13», по адресу: город Астана, район Алматы, пр. Тәуелсіздік, зд. 11/2 Управлением поставлен на учёт от «23» февраля 2024 год № 122П.

Заказчик – ГКП на ПХВ «Городская поликлиника №13 акимата города Астана»

Заместитель руководителя
управления **Смагулов**

Исп. М. Асылбеков
Тел.: 357-225

Утвержден приказом
Министра по инвестициям и развитию
Республики Казахстан
от 24 апреля 2017 года № 234

форма

Акт приемки объекта в эксплуатацию

«13» 11 2023 года

Заказчик **ГКП на ПХВ «Городская поликлиника № 13» акимата г. Астаны, БИН 000440001359, тел: 8 (7172) 27-29-67, 8 (7172) 24-93-73, 010000, Акмолинская область, город Астана, район Алматы, улица Тәуелсіздік, здание 11/2**

фамилия, имя, отчество (при его наличии) ИИН, телефон – для физических лиц, наименование организации – для юридических лиц, БИН, телефон, почтовый индекс, область, город, район, населенный пункт, наименование улицы, номер дома/здания (стационарного помещения)

на основании:

Декларации о соответствии (прилагается) **от 09.11.2023 года ТОО «ARMADA-S.V.», Сулейменова Ержана Ертаевича, г.Астана, район Алматы, ул. Бекарыс, 32, БИН/ИИН 070840006466, тел: 8 777 100 5343**

дата подписания декларации, наименование подрядной (генподрядной) организации, фамилия, имя, отчество (при его наличии) руководителя, юридический адрес, БИН, телефон

Заключения о качестве строительно-монтажных работ (прилагается) **от 10.11.2023 г. ТОО «ADILCOMPANY», Ибрагимова Сардара Темирбекивича, № KZ34VJE00064672 от 19.04.2021 года, БИН/ИИН 170340025603, тел: 8 747 180 4148**

дата подписания заключения, наименование организации, фамилия, имя, отчество (при его наличии) экспертов технического надзора, № и дата получения аттестатов, БИН, телефон

Заключения о соответствии выполненных работ проекту (прилагается) **от 10.11.2023 ТОО «FLAGMAN ASTANA», Бимжановой Дианы Канатовны, № KZ66VJE00079325 от 01.03.2023 года, № KZ93VJE00079324 от 01.03.2023 года, БИН/ИИН 130340006808, тел: 8 702 406 29 39**

дата подписания заключения, наименование организации, фамилия, имя, отчество (при его наличии) экспертов авторского надзора, № и дата получения аттестатов, БИН, телефон

произведя осмотр готовности предъявленного подрядчиком (генеральным подрядчиком) к приемке в эксплуатацию объекта: **Переустройство теплотрассы к объекту «Здание ГКП на ПХВ «Городская поликлиника №13», по адресу: город Астана, район Алматы, проспект Тәуелсіздік, здание 11/2, новое, II (нормального) уровня ответственности, не относящиеся к технически сложным**

наименование объекта, вид строительства (новое, расширение, реконструкция, техническое перевооружение, модернизация, капитальный ремонт), уровень ответственности, техническая и технологическая сложность объекта

по адресу **Акмолинская область, район Алматы, город Астана, проспект Тәуелсіздік, здание 11/2**

(область, район, населенный пункт, микрорайон, квартал, улица, номер дома (корпуса)

проверив комплектность исполнительной технической документации, в том числе посредством электронного модуля исполнительной технической документации «__» _____2023 года, дата ознакомления подтверждает, что:

1. Строительство объекта осуществлено на основании:

1) правоустанавливающего документа на земельный участок от **28.09.2017 года №0325217 (кадастровый номер - 21-318-041-717)**; документ, подтверждающий наступление юридических фактов (юридических составов), на основании которых возникают, изменяются или прекращаются права на земельный участок, в том числе договоры, решения судов, правовые акты исполнительных органов, свидетельство о праве на наследство, передаточный акт или разделительный баланс при реорганизации негосударственных юридических лиц, владеющих земельным участком на праве собственности или выкупивших право временного возмездного землепользования (аренды). либо решения о реконструкции (перепланировке, переоборудовании) помещений (отдельных частей) существующих зданий от «__»_____20__ года №_____;

наименование органа, вынесшего решение

2) талона о приеме уведомления о начале строительно-монтажных работ **ГУ «Управление контроля и качества городской среды г. Астаны» от 26.10.2023 г. № KZ64REA00358714**

наименование органа, принявшего уведомление, дата и № принятия талона

3) проекта (проектно-сметной документации) **ТОО «FLAGMAN ASTANA», РП №09-2023-ТС**

наименование проектной организации, номер проекта

утвержденного(й) **ТОО «АВК STROI ENGINEERING (АБК СТРОЙ ИНЖИНИРИНГ)», заключение №АВК-0024/23 от 07.08.2023 года**

наименование организации, утвердившей (переутвердившей) проект и дата утверждения

2. Строительно-монтажные работы осуществлены в сроки:

начало работ **сентябрь 2023 год**

месяц, год

окончание работ **ноябрь 2023 год**

месяц, год

при продолжительности строительства, месяц:

по норме или по проекту организации строительства, месяц: **2 (два)**;

фактически, месяц: **2 (два)**;

3. Объект (комплекс) имеет следующие основные технико-экономические показатели (мощность, производительность, производственная площадь, протяженность, вместимость, объем, пропускная способность, провозная способность, число рабочих мест и тому подобное, заполняется по всем объектам (кроме жилых домов) в единицах измерения соответственно целевой продукции или основным видам услуг):

Мощность, производительность и так далее	Единица измерения	По проекту		Фактически	
		общая (с учетом ранее принятых)	в том числе пускового комплекса или очереди	общая (с учетом ранее принятых)	в том числе пускового комплекса или очереди
Теплотрасса Т1, Т2					
Трубы Ø89×4,0/180мм	м	226		226	
Канал из лотков	м	95,4		129,8	
Дренажный колодец из сборных ж/б элементов	шт.	1		1	
Смотровой колодец из сборных ж/б конструкций	шт.	1		1	

Выпуск продукции (оказания услуг), предусмотренной проектом в объеме, соответствующем нормам освоения проектных мощностей в начальный период;

факт начала выпуска продукции с указанием объема

Объект имеет следующие показатели:

4. Технологические и архитектурно-строительные решения по объекту характеризуется следующими данными: **Переустройство существующего участка теплотрассы выполнено в связи с изменением внешнего источника теплоснабжения объекта, на участке от врезки в существующую теплотрассу 2Ду200мм распределительных тепловых сетей жилого массива «Энергетик» до ввода в здание городской поликлиники №13. Источник теплоснабжения – ТЭЦ-2. Теплоноситель – вода с параметрами 130-70°С. Категория трубопроводов – IV согласно приложению 1 Правил обеспечения промышленной безопасности при эксплуатации оборудования, работающего под давлением. Расчет трубопроводов на прочность выполнен по программе «Старт» (версия 4.83 R5) при условии ведения монтажа теплотрассы при температуре 0°С. Схема тепловых сетей – двухтрубная, тупиковая. Система теплоснабжения – закрытая. Режим работы тепловых сетей – круглосуточный, круглогодичный. Регулирование отпуска тепла – качественное, по отопительному графику. Проектом предусмотрена подземная прокладка изолированных пенополиуретаном (далее – ППУ) в заводских условиях стальных трубопроводов.**

Внешняя оболочка принята из полиэтилена низкого давления для подземной прокладки труб в ППУ изоляции. В местах прокладки проектируемых сетей теплоснабжения под проездами, предусмотрена защита труб в ППУ изоляции под разгрузочными плитами, а по территории больничного комплекса в непроходном монолитном канале. При монтаже теплосети применяется предизолированная арматура. Для управления отключающей арматуры устанавливаются смотровые колодцы. Компенсация тепловых удлинений трубопроводов осуществляется углами поворота трассы и П-образными компенсаторами. Для восприятия перемещений в узлах ответвлений и на углах поворота предусматривается обкладка труб теплосети матами из вспененного полиэтилена в соответствии с монтажной схемой, которые устанавливаются вертикально, вплотную к наружной оболочке. Высота матов должна быть больше диаметра наружной оболочки трубы на 100мм. Опорожнение трубопроводов предусмотрено в дренажные колодцы с последующей перекачкой асс-машинами в систему городской ливневой канализации. Для контроля состояния теплоизоляционного слоя ППУ предизолированных трубопроводов и обнаружения участков с повышенной влажностью, предназначена система оперативного дистанционного контроля (далее – ОДК). Система ОДК основана на измерении электрической проводимости теплоизоляционного слоя трубопроводов. Для контроля состояния влажности тепловой изоляции используются сигнальные медные проводники, устанавливаемые в слое пенополиуретановой изоляции всех элементов трубопроводов (трубы, отводы, тройники и т.п.). Протяженность теплотрассы 2Ø89×4,0/180мм – 129,8м, в т.ч. под разгрузочными плитами – 4,5 м, в сборном железобетонном канале – 129,8 м.

краткие технические характеристики по особенностям его размещения, по основным материалам и конструкциям, инженерному и технологическому оборудованию

5. На объекте установлено предусмотренное проектом оборудование в количестве согласно актам о его приемке после индивидуального испытания и комплексного опробования;

6. Наружные инженерные коммуникации (холодное и горячее водоснабжение, канализация, теплоснабжение, газоснабжение, электроснабжение и связь) обеспечивают нормальную эксплуатацию объекта (здания, сооружения, помещения) и приняты городскими эксплуатационными организациями;

7. Сметная стоимость по утвержденному проекту (проектно-сметной документации): всего **49,574** млн. тенге, в том числе строительно-монтажных работ **46,860** мдн. тенге, оборудования, инструмента и инвентаря ____ млн. тенге;

8. Сметная стоимость основных фондов, принимаемых в эксплуатацию **44,794** млн тенге, в том числе: стоимость строительно-монтажных работ **44,794** млн. тенге; стоимость оборудования, инструмента и инвентаря ____ млн. тенге;

9. Доля местного содержания предусмотрена в проектно-сметной документации _____% и фактически применено _____% (на объектах, финансируемых за счет государственных инвестиций и средств квазигосударственного сектора);

10. Класс энергоэффективности здания;

11. Объект построен в соответствии с утвержденным проектом (проектно-сметной документацией) и требованиями государственных нормативных документов в области архитектуры, градостроительства и строительства.

РЕШИЛ: **Переустройство теплотрассы к объекту «Здание ГКП на ПХВ «Городская поликлиника №13», по адресу: город Астана, район Алматы, проспект Тәуелсіздік, здание 11/2** принять в эксплуатацию.

наименование объекта (комплекса)

Заказчик: **Закарьянова Лайля Лухмановна**

фамилия, имя, отчество (при наличии), подпись руководителя

место печати (при наличии)

Технический надзор:

1) аттестованный (-ые) эксперт (-ы) **Ибрагимов Сардар Темирбекович, по объектам второго и третьего уровня ответственности – в части инженерных сетей**

(фамилия, имя, отчество (при его наличии) эксперта, специализация аттестата, подпись, дата

Место печати (при наличии)

2) аккредитованная организация **ТОО «ADIL COMPANY»**

(наименование организации) имеющей в своем составе аттестованного (-ых) эксперта (-ов)

Ибрагимов Темирбек

фамилия, имя, отчество (при его наличии) руководителя, подпись, дата

Место печати (при наличии)

Авторский надзор:

1) разработчик проекта **ТОО «FLAGMAN ASTANA», Бимжанова Диана Канатовна**

(наименование организации, фамилия, имя, отчество (при его наличии), должность), подпись, дата

Место печати (при наличии)

2) организация **ТОО «FLAGMAN ASTANA»,**

(наименование организации) имеющей в своем составе аттестованного (-ых) эксперта (-ов)

Бимжанова Диана Канатовна

фамилия, имя, отчество (при его наличии) руководителя, подпись, дата

Место печати (при наличии)

3) аттестованный (-ые) эксперт (-ы) **Бимжанова Диана Канатовна, по объектам первого уровня ответственности – в части несущих и ограждающих конструкций, по объектам первого уровня ответственности – в части архитектуры**

(фамилия, имя, отчество (при его наличии) эксперта, специализация аттестата), подпись, дата

Место печати (при наличии)

Подрядчик (генеральный подрядчик) **Сулейменов Ержан Ертаевич**

фамилия, имя, отчество (при наличии), подпись руководителя

Место печати (при наличии)

Приложение 14 к акту приемки
объекта в эксплуатацию
форма

Технические характеристики объекта (тепловая трасса)
«Переустройство теплотрассы к объекту «Здание ГКП на ПХВ «Городская поликлиника №13», по адресу: город Астана, район Алматы, проспект Тәуелсіздік, здание 11/2»

№ п/п	Наименование	Единицы измерения	Количество, протяженность	Примечание
1	Протяженность тепловой трассы м	м	129,8	
	Протяженность воздушной прокладки:	м	-	
	1) на эстакадах	м	-	
	2) на опорах	м	-	
	Количество опор	шт.	-	
	Протяженность подземной прокладки:	м	129,8	
	1) в проходных каналах	м	-	
	2) в полупроходных каналах	м	-	
	3) бесканальная прокладка	м	-	
2	Количество колодцев (камер)	шт.	1	
3	Количество компенсаторов	шт.	-	
4	Количество вводов	шт.	2	
5	Количество задвижек	шт.	2	

Горизонтальный разрез колодца
Масштаб _____

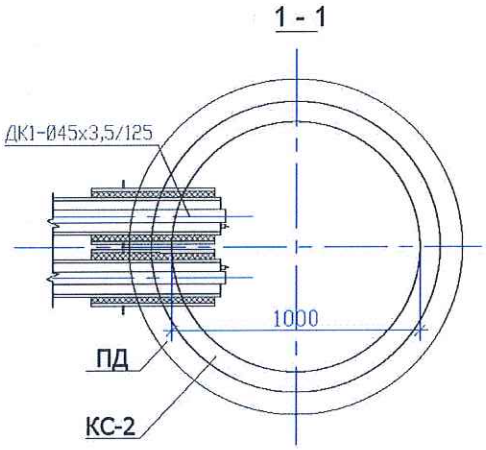

Вертикальный разрез колодца
Масштаб _____

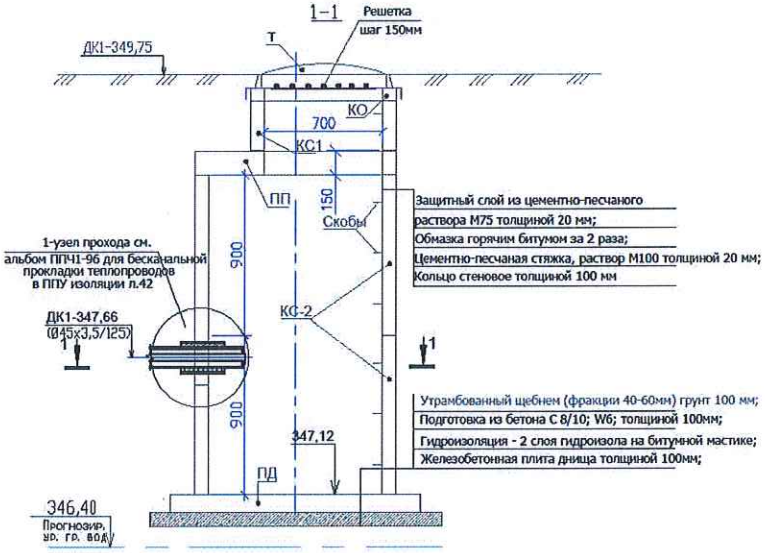

Спецификация

№ п/п	Наименование	Марка	Материал	Диаметр (мм) (размеры)	Количество	Примечание
1	Теплоизолированная труба с МЗИ	Ст45х3, 5-1-ППУ-ПЭ-МЗИ-200	Стальная прямошовная изолированная пенополиуретаном тип 2 в полиэтиленовой оболочке	45х3,0	2	

Дата поступления в ТОО «НИПИ «Астанагенплан» - на обр. № 34794 от 14.11.2023 г. (исп. № **38745** от 13.11.2023 года)
Дата выдачи заключения ТОО «НИПИ «Астанагенплан» - 22.11.2023г.

«Астана бас жоспары» кылыми-зерттеу жобалау институты» ЖШС
ТОО «Научно-исследовательский проектный институт «Астанагенплан»
шығыс исходящий № 42698
«23» 11 2023 ж.
Тел.: 39-12-69

ЗАКЛЮЧЕНИЕ ПО ОБЪЕКТУ:
пр. Тәуелсіздік 11/2
Исполнительная съемка (теплотрасса)

Заказчик: ТОО «3 R Construction»
Выполнено: ТОО «AR-GROUP Limited»
Предоставлены следующие исходные документы:
1. Исполнительная съемка (бумажный - 2 эк.)

1. Соответствие материалов изысканий и обследования базе данных:
1.1 Водоснабжения:
Замечаний нет.
1.2 Фекальной канализации:
Замечаний нет.
1.3 Ливневой канализации:
Замечаний нет.
1.4 Электроснабжения:
Замечаний нет.
1.5 Освещения:
Замечаний нет.
1.6 Теплоснабжения:
Замечаний нет.
1.7 Телефонной канализации:
Замечаний нет.
1.8 Светофорной сигнализации:
Замечаний нет.
1.9 Газоснабжения:
Замечаний нет.
1.10 Нефтепровод:
Замечаний нет.
1.11 Благоустройство и озеленение:
Замечаний нет.

2. Соответствие предоставленной съемки согласованному эскизному проекту:
Замечаний нет.

3. Соответствие нормативным расстояниям и требованиям согласно СНиП РК 3.01-01Ас-2007:
3.1 До проектных инженерных коммуникаций:
Замечаний нет.
3.2 До проектируемых зданий и сооружений:
Замечаний нет.
3.3 До существующих инженерных коммуникаций:
Замечаний нет.
3.4 До существующих зданий и сооружений:
Замечаний нет.

4. Соблюдение охранной зоны с объектами культуры, памятниками архитектуры и градостроительства:
Замечаний нет.

5. Прохождение существующих инженерных коммуникаций по чужим земельным участкам:
Замечаний нет.

6. Соответствие схеме трассы:
Замечаний нет.

7. Соответствие рабочего проекта:
Замечаний нет.

8. Соотвествие вертикальных отметок рабочему проекту:
Замечаний нет.

9. Другие замечания:
Замечаний нет.

ВЫВОД:

Предоставленная исполнительная съёмка внесена в базу данных города Астаны.

Заместитель директора **С. Абдрахманов**

Исп : О. Абубакир
Тел: 47-20-67 (2172)

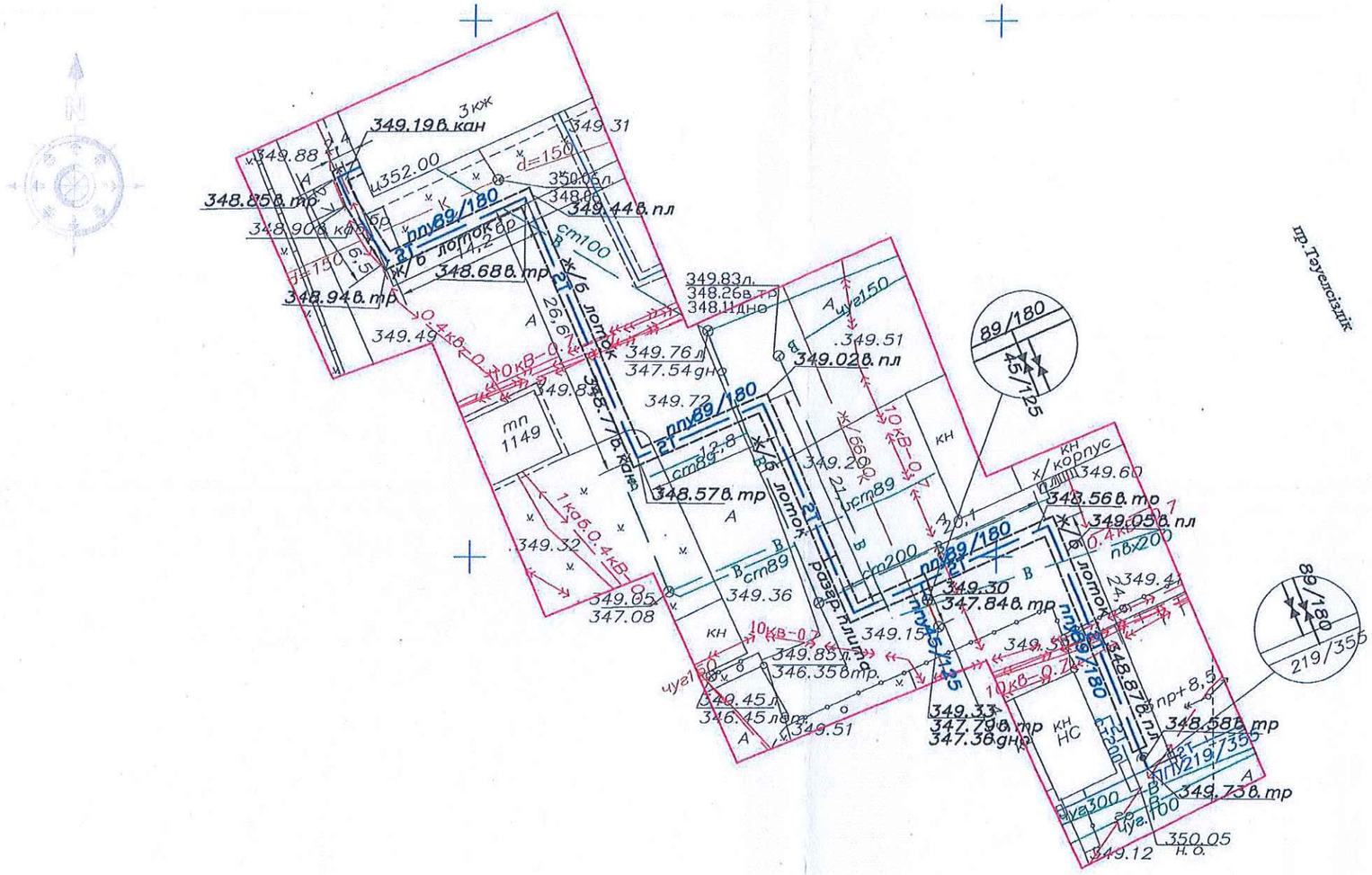

23 ноября 23
№ 35745

«АСТАНА БАС ЖОСПАРЫ» ҒЫЛЫМИ-ЗЕРТТЕУ ЖОБАЛАУ ИНСТИТУТЫ» ЖАУАПКЕРШІЛІГІ ШЕКТЕУЛІ СЕРІКТЕСТІГІ
КАБЫЛДАНДЫ
ПРИНЯТО

Орындау түсірілімі " AR-GROUP Limited "ЖШС орындады Исполнительная съемка выполнена ТОО" AR -GROUP Limited " (теплотрасса)			
Директор Директор	Джалмаханова Т.	Мекен жайы Месторасположение	пр.Тәуелсіздік 11/2
Орындаушы Исполнитель	Аблыкеримов М.		
		Тапсырыс беруші Заказчик	ТОО "3 R Construction ".
	масштаб 1:500		13.11.2023г.
Биіктік жүйесі : Балтықалық Система высот : Балтийская		Координаттар жүйесі - жергілікті Система координат - местная	