Товарищество с ограниченной ответственностью
«ДУМ-проект»
РК, город Шымкент, Енбекшинский район, 18 мкр, дом № 78А, квартира №208.
БИН/ИИН 070840009371, БИК: IRTYKZKA, ИИК: KZ7696516F0009215689, АО "ForteBank"

Государственная лицензия № 18013382 от 09.07.2018 года

Заказ: № 22-2022 АС
Заказчик: ГУ "Аппарат акима поселка Индербор Атырауской области Республики Казахстан"

РАБОЧИЙ ПРОЕКТ

«Капитальный ремонт административного здание по адресу, улица Конаева 14А, поселка Индербор,Индерского района,Атырауской области»

Том II

Альбом 2

Архитектурно-строительная часть.

г.Шымкент - 2023г.

Товарищество с ограниченной ответственностью
«ДУМ-проект»
РК, город Шымкент, Енбекшинский район, 18 мкр, дом № 78А, квартира №208.
БИН/ИИН 070840009371, БИК: IRTYKZKA, ИИК: KZ7696516F0009215689, АО "ForteBank"

Государственная лицензия № 18013382 от 09.07.2018 года

Заказ: № 22-2022 АС
Заказчик: ГУ "Аппарат акима поселка Индербор Атырауской области Республики Казахстан"

РАБОЧИЙ ПРОЕКТ

«Капитальный ремонт административного здание по адресу, улица Конаева 14А, поселка Индербор,Индерского района,Атырауской области»

Том II

Альбом 2

Архитектурно-строительная часть.

Директор «ДУМ-проект» Байболов А.

Главный инженер проекта Дихамбай Н.

г.Шымкент - 2023г.

Ведомость чертежей основного комплекта АС (начало)

Лист	Наименование	Примечание
1	Ведомость чертежей основного комплекта АС	Блок А, Б, В
1а	Общие данные (начало)	
1б	Общие данные (продолжения)	
1в	Общие данные (окончание)	
2	План на отм 0.000 (до ремонта)	
3	План на отм +3.300 (до ремонта)	
4	Фасад А–Е,Фасад Е–А (до ремонта)	
5	Фасад 2–10,Фасад 8–1. (до ремонта)	
6	Фасад 1–10,Фасад 10–2 (до ремонта)	
7	План кровли Разрез 1–1 (до ремонта)	
8	План на отм 0.000 (Демонтажных и ремонтных работ)	
9	План на отм +3.300 (Демонтажных и ремонтных работ)	
10	Разрез 1–1 (Демонтажных и ремонтных работ)	
11	Ведомость демонтажа оконных заполнений и дверных заполнений. (демонтажные работы)	
12	Экспликация полов (демонтажные работы)	
13	Ведомость демонтажных работ. (демонтажные работы)	
14	Деталь устройства обрамления ОПр–4пробиваемого дверного проема.(демонтажные работ)	
15	Деталь устройства обрамления ОПр–1, ОПр–2,ОПр–3,ОПр–5, пробиваемого дверного проема.(демонтажные работы)	
16	Деталь пробиваемого дверногопроема в перегородке толщ. 120мм	
17	Деталь пробиваемого дверногопроема в перегородке толщ. 380мм	
18	Заполнения проемов дверей. Спецификация элементов на закладываемые проемы	
19	План на отм 0.000 (после ремонта)	
20	План на отм +3.300 (после ремонта)	
21	Разрез 1–1 (после ремонта)	
22	Фасад А–Е,Фасад Е–А (после ремонта)	
23	Фасад 2–10,Фасад 8–1. (после ремонта)	
24	Фасад 1–10,Фасад 10–2 (после ремонта)	
25	Узел наружных стен	
26	Спецификация элементов заполнениядверных, оконных и дверных проемов	
27	Ведомость отделки помещений	
28	Экспликация полов	
29	План кровли (после ремонта)	

Ведомость чертежей основного комплекта АС (продолжение)

Лист	Наименование	Примечание
30	План стропил, прогонов (после ремонта)	Блок А, Б, В
31	СПЕЦИФИКАЦИЯ ЭЛЕМЕНТОВ КРОВЛИ ПО БЛОКУ А	
32	СПЕЦИФИКАЦИЯ ЭЛЕМЕНТОВ КРОВЛИ ПО БЛОКУ Б	
33	Устройство слухового окна	
34	Блок слухового окна ОБС–1.	
35	Деталь крепления водосточной трубы к стене	
36	План на отм +6.520 (после ремонта)	
37	Крыльца Кр–3 Разрез 1–1	
38	Козырек Кв–1. Разрез 1–1 Узел "А". Металл. изделие МИ–1 Спец. элем. козырка Кв–1	
39	ПЛАН ЛЕСТНИЦЫ ЛМ–1 СПЕЦИФИКАЦИЯ РАСХОДА МАТЕРИАЛОВ НА ЛЕСТНИЦУ	
40	ПЛАН ЛЕСТНИЦЫ ЛМ–2 СПЕЦИФИКАЦИЯ РАСХОДА МАТЕРИАЛОВ НА ЛЕСТНИЦУ	
41	План фундаментов	
42	Спецификация на фундаментов	
43	План на отм. 0.000,Кладочный план на отм. 0.000	
44	Спецификация элементов заполнениядверных, оконных и дверных проемов	
45	Ведомость отделки помещений Экспликация полов	
46	Схема расположения верхняя и нижняя рабочей арматуры монолитно плиты перекрытия на отм. +3.000.	
47	План на кровли, Схема расположения парапета на отм. +2.350	
48	Спецификация элементов кровли	
49	Узел А Фундамент под перегородку. Сетка Сг–2.	
50	Перемычки ПрМ–1, ПрМ–2,ПрМ–3, ПрМ–4, ПрМ–5	
51	ПЛАН ЛЕСТНИЦЫ ГЛАВНОГО ВХОДА НА ОТМ. –0,050 Фрагмент фасада,Разрез 1–1	
52	План кровли. План парапета. Разрез 1–1. Разрез 2–2.	
53	Развертка по Вид 1. Развертка по Вид 2. Стойки Ст–1, Ст–2, Ст–3.	
54	Спецификация материалов.	
55	Схема расположения крыльца Кр–1.	

Согласовано

Взам. инв. N

Подп. и дата

Инв. N подл.

Изм.	Кол. уч.	Лист	N°док.	Подпись	Дата
					2023
ГИП		Дихамбай Н.			01.12
Провер.		Байболов А.			01.12
Исполн.		Толенбай Е			01.12
Н. контроль		Дихамбай Н.			01.12

22–2022 АС

«Капитальный ремонт административного здание по адресу, улица Конаева N14А, поселка Индербор.»

"Административные здания"

Стадия	Лист	Листов
РП	1	55

Ведомость чертежей основного комплекта АС

ТОО «ДУМ–проект» г. Шымкент–2023

Ведомость ссылочных и прилагаемых документов

Обозначение	Наименование	Примечание
СН РК 1.04-26-2022	«Реконструкция капитальный и текущий ремонт жилых и общественных зданий».	
СП РК 3.04-102-2014	Проектирование бетонных и железобетонных конструкций	
СН РК 2.04-07-2022	Энергопотребление и тепловая защита гражданских зданий	
СП РК 3.02-107-2014	Общественные здания и сооружения	
СН РК 2.02-01-2019	Пожарная безопасность зданий и сооружений	
СН РК 2.01-01-2013	Защита строительных конструкций от коррозии.	
СН РК 3.02-37-2013	Крыши и кровли	
СН РК 5.03-07-2013	Несущие и ограждающие конструкции	
СН РК 1.03-05-2011	Охрана труда и техника безопасности в строительстве	
СП РК 2.04-01-2017	Строительная климатология	
Серия 2.244-1 вып.5	Детали полов общественных зданий.	
СП РК 3.06-101-2012	Проектирование зданий и сооружений с учетом доступности для маломобильных групп населения. Общие положения	
ГОСТ 24698-81	Двери деревянные наружные для жилых и обще-	
ГОСТ 6629-88	Двери деревянные внутренние для жилых и об-	
	щественных зданий	
ГОСТ 30674-99	Окна из ПВХ с двойным остеклением	

Схема блокировка

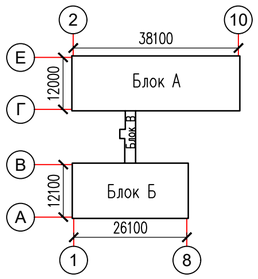

Основные технико-экономические показатели

N п/п	Наименование	Един. измер.	Количество
1.	Площадь застройки	м2	923.62
2.	Строительный объем	м3	7334.04
3.	Общая площадь	м2	1538.90
4.	Полезная площадь	м2	1384.04

Рабочий проект «Капитальный ремонт административного здание по адресу, улица Конаева N14А, поселка Индербор» разработан в соответствии с действующими на территории правилами Республики Казахстан нормами и правилами предусматривает мероприятия, обеспечивающие взрыво-пожаробезопасность, исключающие вредное воздействие на окружающую среду и воздушный бассейн, а также предупреждающие чрезвычайные ситуации природного и техногенного характера.

Гл. инженер проекта Дихамбай Н.

Согласовано

Взам. инв. №

Подп. и дата

Инв. № подл.

1. Общие данные:

Рабочий проект «Капитальный ремонт административного здание по адресу, улица Конаева N14А, поселка Индербор» разработан на основании:

- Договор от 2021 г.
- Задании на проектирование, утвержденного Заместителем руководителя ГУ "Аппарат акима поселка Индербор" Атырауской области Республики Казахстан"
- Дефектного акта, утвержденного Заместителем руководителя ГУ "Аппарат акима поселка Индербор" Атырауской области Республики Казахстан"
- Обмерочных чертежей выполненных специалистами ТОО «ДУМ-проект».

Заказчик – ГУ "Аппарат акима поселка Индербор" Атырауской области Республики Казахстан"
Вид строительства – капитальный ремонт.
Источник финансирования – бюджетные средства.

2. Характеристика района:

Климатическая справка принята в соответствии с СП РК 2.04-01-2017 «Строительная климатология» с изменениями от 01.04.2019 г. и НТП 01-01-3.1 (4.1)-2017 «Нагрузки и воздействия».
Климатическая справка приведена по метеостанции
Климатический подрайон . подрайон IV-Г.
Температура воздуха, °С: абсолютно максимальная+44,6
абсолютно минимальная-37,9
Средняя максимальная температура воздуха наиболее теплого месяца, °С +32,1
Температура воздуха наиболее холодных (обеспеченностью 0,92), °С:
суток-29
пятидневки-24,9
периода-11,3
Средняя месячная амплитуда температуры воздуха наиболее холодное
месяца, °С 7,7
Средняя месячная амплитуда температуры воздуха наиболее теплого месяца, °С 13,3
Продолжительность, сутки / Средняя суточная температура воздуха, °С, периода со средней суточной температурой воздуха:
≤0 °С-114 /-4,7
≤8 °С-172/ -1,5
≤10 °С-185/ -0,9
Средняя годовая температура воздуха, °С 9,7
Количества осадков за ноябрь-март, мм-73,0
Количества осадков за апрель-октябрь-103,0
Максимальная из средних скоростей ветра по румбам за январь -8,5 м/сек
Максимальная из средних скоростей ветра по румбам за июль -3,0 м/сек
Нормативная глубина промерзания грунта: для суглинков и глин -0,968 м;
для супесей и песков мелких и пылеватых -1,18 м.
Нормативная глубина 00 изотермы проникновения грунта:
для суглинков и глин -1,21 м;
для супесей и песков мелких и пылеватых -1,51 м.
Зона влажности- (сухая).
Высота снежного покрова средняя из наибольших декадных на зиму – 12,0 см
Снеговая нагрузка участка работ:
- снеговая нагрузка на грунт 0,8 кПа;
- чрезвычайная снеговая нагрузка на грунт 1,6 кПа;
- снеговая нагрузка на покрытие 0,8 кПа

Ветровая нагрузка участка работ:
- базовая скорость ветра 35м/с; - давление ветра 0,77 кПа; - средняя скорость ветра за зимний период 6м/с.

- Уровень ответсвенности – II (нормальный) технический сложный;
- Степень огнестойкости здания – II (вторая).
- Степень ответственности здания – II (вторая).
- Сейсмичность – 6 баллов.

3. Объемно-планировочные и конструктивные решения существующих зданий и сооружений.

Административный здания.
Было установлено что:
Строительство комплекса зданий выполнено в период 1965г. Проектная и исполнительная документация несохранилась. Имеется технический паспорт объекта по состоянию на 31.07.2023года.
Существущая здание, в плане представляет собою Н- образной формы, состоящая из 3-х блок-секций прямоугольной формы, разделенной антисейсмическими (температурными) швами, оборудованная 3-мя лестничными клетками.

- Уровень ответсвенности – II (нормальный) технический не сложный;
- Степень огнестойкости здания – II (вторая).
- Степень ответственности здания – II (вторая).
- Сейсмичность – 6 баллов.

Здание блока "А" – двухэтажное и без подвала прямоугольной формы в плане с размерами в осях "2-10" и "Г-Е" -38.1х12.0м.

Здание блока "Б" – двухэтажное и без подвала прямоугольной формы в плане с размерами в осях "1-8" и "А-В" -26.1х13.0м.

Здание блока "В"(новая пристройка) – одноэтажное и без подвала прямоугольной формы в плане с размерами в осях "2/1-5" и между в осях "В-Г" -5.0х12.72м.

4. Основные конструкции и конструктивные элементы здания.

Административный здания.

Блок А, (литер А, согласно техпаспорту)

Существующая здание, блока "А" – двухэтажное и без подвала прямоугольной формы в плане с размерами в осях "2-10" и "Г-Е" -38.1х12.0м.

В здании принята продольно-стеновая конструктивная система, в которой вертикальные нагрузки от перекрытий и ненесущих стен передаются в основном на продольные несущие стены, а плиты перекрытия работают по балочной системе. Горизонтальные нагрузки, действующие в направлении продольных стен, воспринимаются этими стенами. Горизонтальные нагрузки, действующие перпендикулярно продольным стенам, воспринимаются поперечными диафрагмами жесткости, которыми могут служить поперечные стены и отдельные участки поперечных наружных и внутренних стен.

Несущая конструкция здания выполнена из кирпича М75. Наружные стены имеют толщину 51 см, внутренние – 25, 12 см. По периметру здания на уровне перекрытия уложен железобетонный сейсмопояс.

Фундаменты – выполнены из ленточный, из бетонных блоков..
Лестницы – сборные железобетонные.
Перекрытие и покрытие – сборные железобетонные заводского изготовления серии ПК;
Ограждающие конструкции ненесущие армокирпичная кладка толщиной -510мм;
Перегородки – ненесущие армокирпичная кладка толщиной -250, 120мм;
Кровля – двухскатная металлическая черепица,
Полы -керамическая плитка, ламинат по бетонному основанию;

Блок Б, (литер Б, согласно техпаспорту)

Существующая здание, блока "Б" – двухэтажное и без подвала прямоугольной формы в плане с размерами в осях "1-8" и "А-В" -26.1х13.0м.

В здании принята продольно-стеновая конструктивная система, в которой вертикальные нагрузки от перекрытий и ненесущих стен передаются в основном на продольные несущие стены, а плиты перекрытия работают по балочной системе. Горизонтальные нагрузки, действующие в направлении продольных стен, воспринимаются этими стенами. Горизонтальные нагрузки, действующие перпендикулярно продольным стенам, воспринимаются поперечными диафрагмами жесткости, которыми могут служить поперечные стены и отдельные участки поперечных наружных и внутренних стен.

Несущая конструкция здания выполнена из кирпича М75. Наружные стены имеют толщину 51 см, внутренние – 25, 12 см. По периметру здания на уровне перекрытия уложен железобетонный сейсмопояс.

Фундаменты – выполнены из ленточный, из бетонных блоков..
Лестницы – сборные железобетонные.
Перекрытие и покрытие – сборные железобетонные заводского изготовления серии ПК;
Ограждающие конструкции ненесущие армокирпичная кладка толщиной -510мм;
Перегородки – ненесущие армокирпичная кладка толщиной -250, 120мм;
Кровля – двухскатная металлическая черепица,
Полы -керамическая плитка, ламинат по бетонному основанию;

Блок В, (Новая пристройка между блокам А и Б)

Новая пристройка блок "В" – одноэтажное и без подвала прямоугольной формы в плане с размерами в осях "2/1-5" и между в осях "В-Г" -5.0х12.72м.

Отделка внутренняя – стены – улучшенная штукатурка цементно-песчаным раствором, шпатлевка "Левкас" с последующей водоэмульсионной покраской за 2 раза, в санузлах – глазурованная плитка на высоту 1800мм.
Полы – керамические плитки и керамогранитные.
Потолки – подвесной потолок типа "Армстронг".
Цоколь – гранит на на металлическом каркасе.
Наружная отделка – Металлические Сайдинг.
Утеплитель стен – изовер марки «OL-Б»-70мм.
Утеплитель кровли – изовер марки «OL-Р»-100мм.
Наружные стены – обыкновенный жженный кирпич КОРПо 1НФ/100/2,0/50/ по ГОСТ 530-2012 на растворе М50, толщиной 380мм, с Rnt=120КПа, утепленные с наружной стороны,
Внутренние стены – обыкновенный жженный кирпич КОРПо 1НФ/100/2,0/50/ по ГОСТ 530-2012 на растворе М50.
Перегородки – выполнить из обожженного пустотелого кирпича марки КУРПу1,4НФ/100/0,8/50 СТ РК 530-2012 на растворе М50.) толщиной 120 мм.
Окна и фрамуги – из пвх профилей, индивидуального изготовления, с заполнением однокамерными стеклопакетами по ГОСТ 30674-99.
Витражи и окна – из алюминиевых профилей, индивидуального изготовления, с заполнением однокамерными стеклопакетами по ГОСТ 21519-2003.
Дверные блоки внутренние – деревянные по ГОСТ 6629-88.
Дверные блоки наружные – металлический по ГОСТ 31173-2016
Крыша – односкатная по деревянном стропилам.
Кровля – металлочерепица с полимерным покрытием по ГОСТ Р 58153-2018

Изм.	Кол.уч.	Лист	N°док.	Подпись	Дата	2023	22-2022 АС
ГИП		Дихамбай Н.			01.12		«Капитальный ремонт административного здание по адресу, улица Конаева N14А, поселка Индербор.»
Провер.		Байболов А.			01.12		"Административные здания" — Стадия: РП; Лист: 1а; Листов: 55
Исполн.		Толенбай Е.			01.12		
Н.контроль		Дихамбай Н.			01.12		Общие данные (начало) — ТОО «ДУМ-проект» г. Шымкент-2023

Конструктивные решения принять с учетом требований НТП РК 06.1-2011 "Проектирование каменных конструкций".

Конструктивная система - стеновая, в которой вертикальные нагрузки передаются в основном на продольные и поперечные несущие кладки стены.

Горизонтальные нагрузки, действующие перпендикулярно продольным стенам, воспринимаются поперечными стенами. Прочность и устойчивость обеспечивается совместной работой кладки стен с жестким диском перекрытия.

Конструкции фундаментов, глубина их заложения и размеры приняты в соответствии с требованиями СП РК 5.01-102-2013 и СН РК 5.01-02-2013 "Основания зданий и сооружений", СН РК 2.01-01-2013 "Защита строительных конструкций от коррозии". Здание запроектировано из следующих конструктивных элементов:

Фундаменты (под стены) - ленточные, монолитные из бетона С10/12,5 на сульфатостойком цементе, по водонепроницаемости W4 (с армированием согласно расчету).

Наружные стены - обыкновенный жженный кирпич КОРПо 1НФ/100/2,0/50/ по ГОСТ 530-2012 на растворе М50, толщиной 380мм, с Rnt=120КПа, утепленные с наружной стороны,

Внутренние стены - обыкновенный жженный кирпич КОРПо 1НФ/100/2,0/50/ по ГОСТ 530-2012 на растворе М50.

Перегородки - выполнить из обожженного пустотелого кирпича марки КУРПу1,4НФ/100/0,8/50 СТ РК 530-2012 на растворе М50.) толщиной 120 мм.

Перемычки-монолитные ж/бетонные из бетона кл. С12/15.

Перекрытие и покрытие - монолитные железобетонные плиты.

По периметру здания устраивается бетонная отмостка шириной 1,5м с уклоном от здания не менее 0,03 по серий 2.110-3п выпуск 1 деталь 90.

В процессе обследования технического состояния выявлены следующие дефекты:

1) в наружной отделке стен наблюдается следы протечек, ржавые пятна, массовое отслоение слоя, вздутие известковой побелки, выпадение участков штукатурки, обнаружены следы множественных ремонтных работ, находится в неудовлетворительном состоянии;

2) в штукатурке цоколя наблюдаются следы протечек, ржавые пятна, массовое отслоение штукатурного слоя, выпадение участков штукатурки, находится в неудовлетворительном состоянии;

3) окна из деревянный и ПВХ местами разрушились, переплеты расшатаны, створки не открываются, все сопряжения нарушены находится в неудовлетворительном состоянии ;

4) подоконные сливы нуждаются в замене находится в неудовлетворительном состоянии;

5) деревянные дверные блоки местами разрушились, древесина расслаивается, полное расшатывание дверных полотен и коробок, массовое поражение гнилью и жучком, металлические двери самодельные, массовая коррозия дверных коробов и полотен, находятся в неудовлетворительном состоянии;

6) полы из деревянный и линолеум местами прогнили, имеются дыры и щели; находится в неудовлетворительном состоянии;

7) полах из керамической плитки имеются трещины в плитах, отколотые плиты, плиты отсутствует, находится в неудовлетворительном состоянии ;

8) отмостка вокруг здания разрушено, местами отсутствует, находится в неудовлетворительном состоянии;

9) в крышах деревянные конструкции находятся в удовлетворительном состоянии, прогибы стропильных ног, поражение гнилью и жучком все древесины деталей крыши, находится в неудовлетворительном состоянии;

6. Выводы. При капитальном ремонте предусмотреть следующие мероприятия:

- замена из деревяный и ПВХ оконных блоков на оконные блоки из поливинилхлорида и на алюминиевые с устройством подоконников из ПВХ и с открывающейся створкой и форточкой, с москитными сетками;
- устройство оконных сливов из оцинкованной стали;
- отштукатурить наружных и внутренних заменяемых оконных откосов;
- отштукатурить наружных и внутренних заменяемых дверных откосов;
- замена наружных деревянных дверных блоков на металлические - утепленные;
- замена внутренних деревянных дверных блоков на деревянные;
- замена покрытия пола из бетона в коридорах на керамогранит, с устройством плинтусов;
- замена покрытия пола из деревянный в кабинетах на ламинат, с устройством плинтусов;
- замена пола из керамической плитки на керамические плитки;
- шпатлевка внутренних стен «Алинексом» с грунтовкой, с последующим водоэмульсионной окраской стен -100%;
- выравнивающи слой штукатурки под керамическую плитку высотой 1800мм;
- устройство подвесного потолка типа "Armstrong"
- наружная отделку выполнить из металосайдинга, с утеплителемнаружных ограждающих конструкций "ISOVER OL-E" жесткие теплоизоляционные плиты из стекловолокно плотностью 50 кг/м3,толщ. 70мм.
- цоколь из керамогранита толщ. 10мм;
- замена отмостки на бетон кл.С8/10;
- полна замена существующую покрытия кровли,(блок А и Б) из асбестоцементных листов на - Металлочерепица типа "Монтеррей Элит"
- полная замена (блок А и Б) утеплителя на утеплитель "ISOVER OL-P" плотностью 80 кг/м3,толщ. 100мм
- устройство стяжка покрытий из цементно-песчаного р-ра на стяжку из цементно-песчаного р-ра М100 толщиной 25 мм,
- устройство слухового окна;
- устройство бетонного крыльца;
- устройство крыльца и пандуса, предусмотреть покрытие из керамические плитки с шероховатой поверхностью толщ. 10мм;
- установка козырька при входе;

8. Защита строительных конструкций от коррозии

Антикоррозионная защита строительных конструкций от коррозии выполняется в соответствии с требованиями СН РК 2.01-01-2013 «Защита строительных конструкций от коррозии».

Защитные слои арматуры монолитных железобетонных конструкций приняты согласно СТ РК EN 206-2017 "Бетон. Технические требования, показатели, производство и соответствие".

Защита от коррозии металлических конструкций осуществляется лакокрасочными материалами 1-ой группы - окраску производить двумя слоями пентафталевыми эмалями ПФ-115 по ГОСТ 6465-76 (толщина 50-60мкм) с добавлением 10-15% алюминиевой пудры, наносимых на предварительно огрунтованные металлические поверхности глифталевыми грунтовками ГФ-021 по ГОСТ 25129-82 - за 2 раза..

Нарушенное в процессе электросварочных работ лакокрасочное покрытие должно быть зачищено согласно ГОСТ 9.402-2004 «Подготовка металлических поверхностей перед окрашиванием» и восстановлено. Качество лакокрасочного покрытия несущих металлических конструкций должно соответствовать VII классу по ГОСТ 9.032-74 «Покрытия лакокрасочные.

Все деревянные конструкции обработать антисептиками в соответствии с указаниями СП РК 2.01-101-2013 и СН РК 2.01-01-2013 «Защита строительных конструкций от коррозии».

Предусмотреть применение строительных материалов I класса радиационной безопасности .

9. Противопожарные мероприятия

Противопожарные мероприятия предусмотрены в соответствии с требованиями СН РК 2.02-01-2014 «Пожарная безопасность зданий и сооружений».

Несущие и ограждающие конструкции здания обеспечивают необходимую степень огнестойкости.

Все двери на путях эвакуации открываются по ходу эвакуации, ширина дверей более 0.9 м и высота не менее 2.0м.

Отделочные материалы, применяемые в проекте, должны иметь сертификат качества, согласованный с Госпожинспекцией и санэпидстанцией.

В целях увеличения предела огнестойкости до 0,75 часа, по поверхности металлических конструкций нанести огнезащитное покрытие ВПМ-2 по ГОСТ 25131-82 - за 2 раза.

Металлические конструкции лестницы поверх антикоррозийной защиты покрываются огнезащитным составом.

Все деревянные конструкции обработать онгезащитными составами в соответствии с указаниями СП РК 2.01-101-2013 и СН РК 2.01-01-2013 «Защита строительных конструкций от коррозии».

К зданию предусмотрена возможность подъезда пожарного транспорта.

Согласовано:

Взам. инв. N

Подпись и дата

Инв. N подл.

					2023	22-2022 АС
Изм.	Кол.уч.	Лист	N°док.	Подпись	Дата	«Капитальный ремонт административного здание по адресу, улица Конаева N14А, поселка Индербор.»
ГИП		Дихамбай Н.			01.12	"Административные здания" — Стадия: РП; Лист: 16; Листов: 55
Провер.		Байболов А.			01.12	
Исполн.		Толенбай Е			01.12	
Н.контроль		Дихамбай Н.			01.12	Общие данные (продолжения) — ТОО «ДУМ-проект» г.Шымкент-2023

10. Антипросадочные мероприятия

Антипросадочные мероприятия в проекте выполняются в соответствии с требованиями СН РК 5.01-02-2013 «Основания зданий и сооружений». По периметру зданий предусматривается отмостка шириной 1,5м с уклоном 0,03. Отметка бровки отмостки должна быть выше планировочной не менее, чем на 50мм.

11. Охрана окружающей среды

В процессе проведения реконструкции возможно образование следующих видов отходов:

- производственные отходы – строительный мусор.

Твердые бытовые отходы будут образовываться в процессе работы строителей. Объем образования данного вида отходов не нормируется и будет установлен по факту.

Накопление отходов предусмотрено в контейнерах в оборудованном месте сбора коммунальных отходов. Вывоз коммунальных отходов после окончания строительства будет вывезен подрядной строительной организацией на свалку.

Твердые бытовые отходы являются нетоксичными, не пожароопасными, твердыми, не растворимыми в воде.

Объем образования строительного мусора от строительно-монтажных работ будет определен по факту образования.

Временное хранение отходов будет производиться на месте указанном заказчиком. По окончании строительных работ строительный мусор в полном объеме будет вывозен на свалку.

Выбросы загрязняющих веществ в атмосферу при производстве строительных работ от указанных источников незначительны и носят кратковременный характер.

После окончания кровельных работ все остатки битума, мастичных комьев, обрезков рулонных материалов должны быть тщательно упакованы, уложены в емкости, контейнеры и спущены с кровли с помощью механизированных средств (крышевые краны, подъемники, лебедки и т. д.), затем вывезены в специально отведенные зоны.

12. Указания по производству работ в зимних условиях

Производство работ по возведению здания должно выполняться в полном соответствии с проектом, учитывающим конкретные условия строительства, как в летний, так и в зимний периоды года. При производстве работ следует руководствоваться требованиями соответствующих разделов.

Все работы по возведению железобетонных конструкций, по сварке металлических конструкции, по сварке монтажных соединений строительных конструкций, соединений арматуры и закладных деталей выполнить в соответствии со СП РК 5.03-107-2013 «Несущие и ограждающие конструкции» и других действующих нормативных и инструктивных документов.

Акты освидетельствования скрытых работ

При производстве строительных работ, согласно СН РК 1.03-00-2011 " Строительное производство. Организация строительства предприятий, зданий и сооружений" должны быть составлены акты освидетельствования следующих видов скрытых работ:

- на устройство основания под полы;
- на прокладку всех инженерных сетей, попадающих в пол;
- на соответствие данному проекту уложенной в опалубку арматуры и закладных элементов монолитных конструкций (перемычек, опорных подушек и т. п.)
- на устройство антикоррозийной защиты деревянных и открытых металлических элементов
- на устройство огнезащиты деревянных элементов каркаса под полы, стальных конструкций металлических ферм и ходовых мостиков
- ведение кирпичной кладки;

Запрещается выполнение последующих работ при отсутствии актов на предшествующие виды скрытых работ.

План на отм 0.000
(обмерочный чертеж)

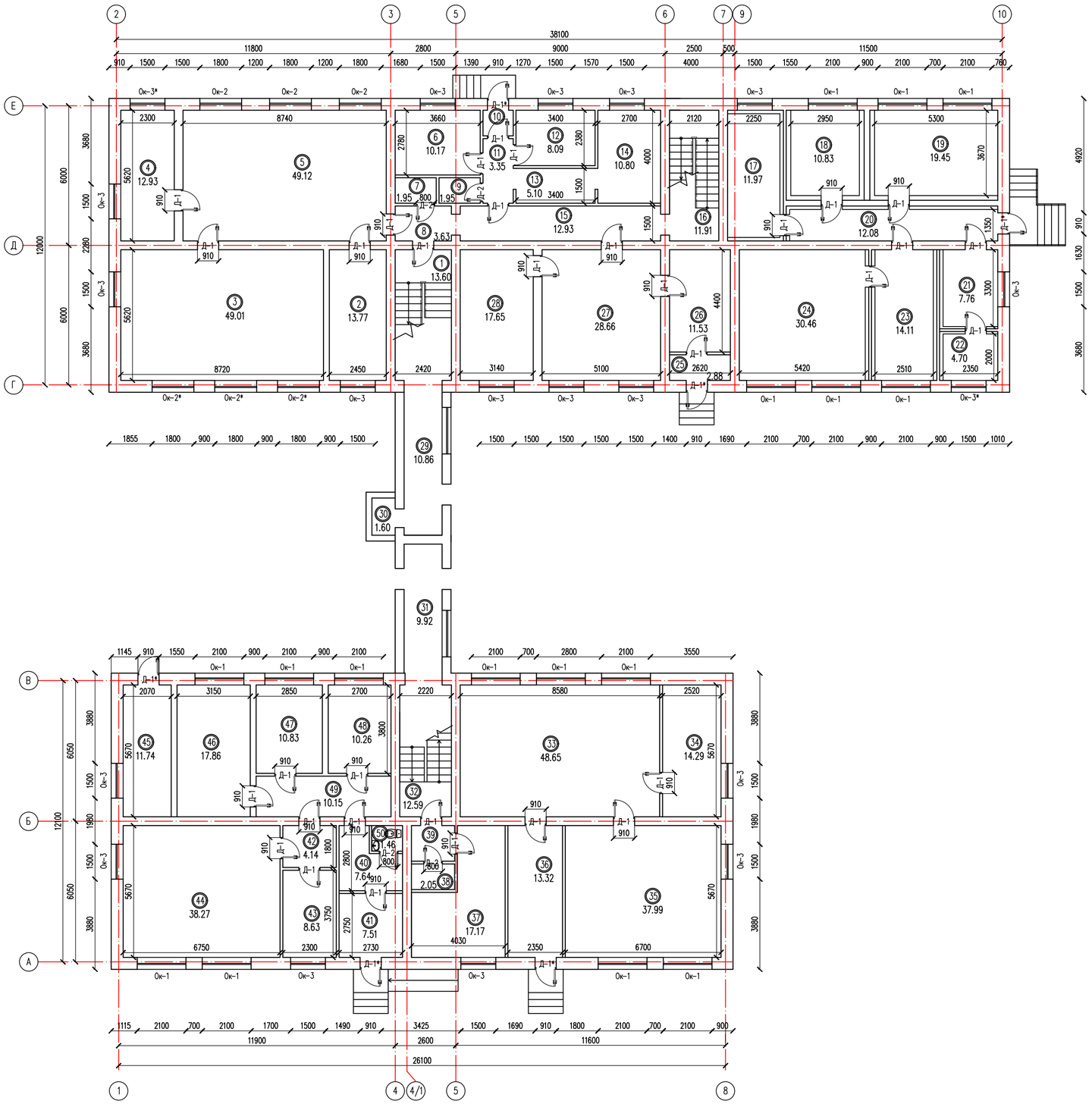

Экспликация помещений

Номер по плану	Наименование	Площадь м2	Категор. поме-щения
1	Лестничная клетка	13.60	
2	Кабинет	13.77	
3	Кабинет	49.01	
4	Кабинет	12.93	
5	Кабинет	49.12	
6	Кабинет	10.17	
7	Кладовка	1.95	
8	Коридор	3.63	
9	Кладовка	1.95	
10	Тамбур	1.43	
11	Коридор	3.35	
12	Кабинет	8.09	
13	Кабинет	5.10	
14	Кабинет	10.80	
15	Коридор	12.93	
16	Лестничная клетка	11.91	
17	Кабинет	11.97	
18	Кабинет	10.83	
19	Кабинет	19.45	
20	Коридор	12.08	
21	Кабинет	7.76	
22	Кабинет	4.70	
23	Кабинет	14.11	
24	Кабинет	30.46	
25	Тамбур	2.88	
26	Кабинет	11.53	
27	Кабинет	28.66	
28	Кабинет	17.65	
29	Кабинет	10.86	
30	Кабинет	1.60	
31	Кабинет	9.92	
32	Лестничная клетка	12.59	
33	Кабинет	48.65	
34	Кабинет	14.29	
35	Кабинет	37.99	
36	Коридор	13.32	
37	Кабинет	17.17	
38	Кладовка	2.05	
39	Кладовка	2.85	
40	Кабинет	7.64	
41	Тамбур	7.51	
42	Коридор	4.14	
43	Кабинет	8.63	
44	Кабинет	38.27	
45	Кабинет	11.74	
46	Кабинет	17.86	
47	Кабинет	10.83	
48	Кабинет	10.26	
49	Коридор	10.15	
50	Санузел	1.46	
	Всего	681.60	

Схема блокировка

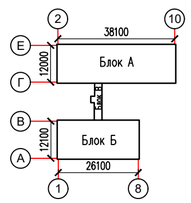

Изм.	Кол.уч.	Лист	N°док.	Подпись	Дата
ГИП		Джамбаев Н.			01.12
Провер.		Байболов А.			01.12
Исполн.		Толенбаев Е.			01.12
Н.контроль		Джамбаев Н.			01.12

2023

22-2022 АС

«Капитальный ремонт административного здание по адресу,улица Конаева N14А,поселка Индербор»

"Административные здания"

Стадия	Лист	Листов
РП	2	55

План на отм 0.000
(обмерочный чертеж)

ТОО «ДУМ- проект»
г.Шымкент-2023

План на отм +3.300
(обмерочный чертеж)

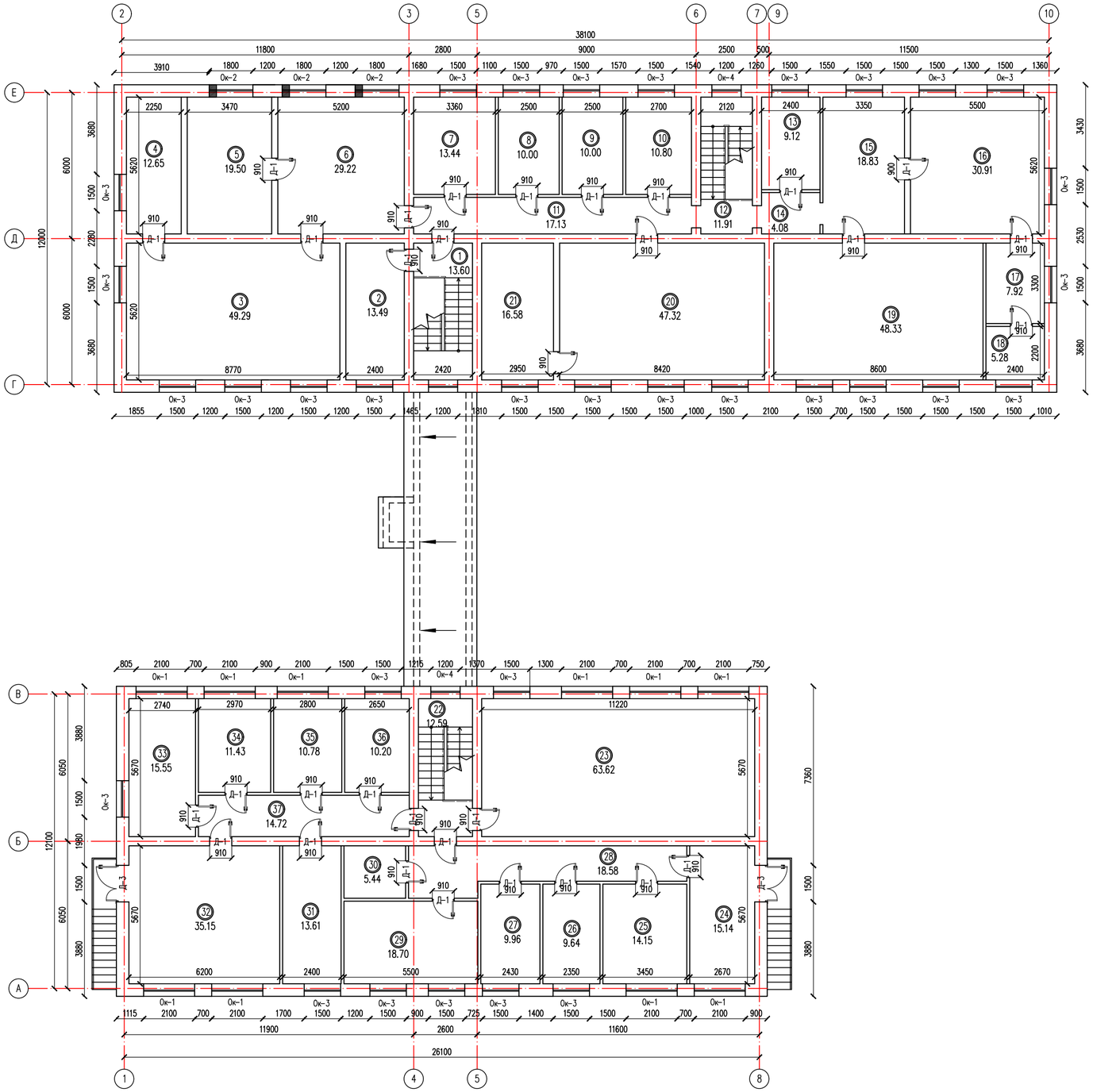

Экспликация помещений

Номер по плану	Наименование	Площадь м2	Категор. поме-щения
1	Лестничная клетка	13.60	
2	Кабинет	13.49	
3	Кабинет	49.29	
4	Кабинет	12.65	
5	Кабинет	19.50	
6	Кабинет	29.22	
7	Кладовка	13.44	
8	Коридор	10.00	
9	Кладовка	10.00	
10	Тамбур	10.80	
11	Коридор	17.13	
12	Лестничная клетка	11.91	
13	Кабинет	9.12	
14	Коридор	4.08	
15	Кабинет	18.83	
16	Кабинет	30.91	
17	Кабинет	7.92	
18	Кабинет	5.28	
19	Кабинет	48.33	
20	Кабинет	47.32	
21	Кабинет	16.58	
22	Лестничная клетка	12.59	
23	Кабинет	63.62	
24	Кабинет	15.14	
25	Кабинет	14.15	
26	Кабинет	9.64	
27	Кабинет	9.96	
28	Коридор	18.58	
29	Кабинет	18.70	
30	Кабинет	5.44	
31	Кабинет	13.61	
32	Кабинет	35.15	
33	Кабинет	15.55	
34	Кабинет	11.43	
35	Кабинет	10.78	
36	Кабинет	10.20	
37	Коридор	14.72	
		678.66	

Схема блокировка

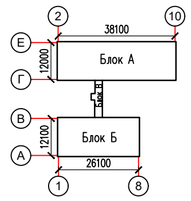

Изм.	Кол.уч	Лист	N°док.	Подпись	Дата
ГИП		Джамбай Н.			01.12
Провер.		Байболов А.			01.12
Исполн.		Толенбай Е.			01.12
Н.контроль		Джамбай Н.			01.12

2023

22-2022 АС

«Капитальный ремонт административного здание по адресу:улица Конаева N14А,поселка Индербор.»

"Административные здания"

Стадия	Лист	Листов
РП	3	55

План на отм +3.300
(обмерочный чертеж)

ТОО «ДУМ- проект»
г.Шымкент-2023

Фасад А–Е
(до ремонта)

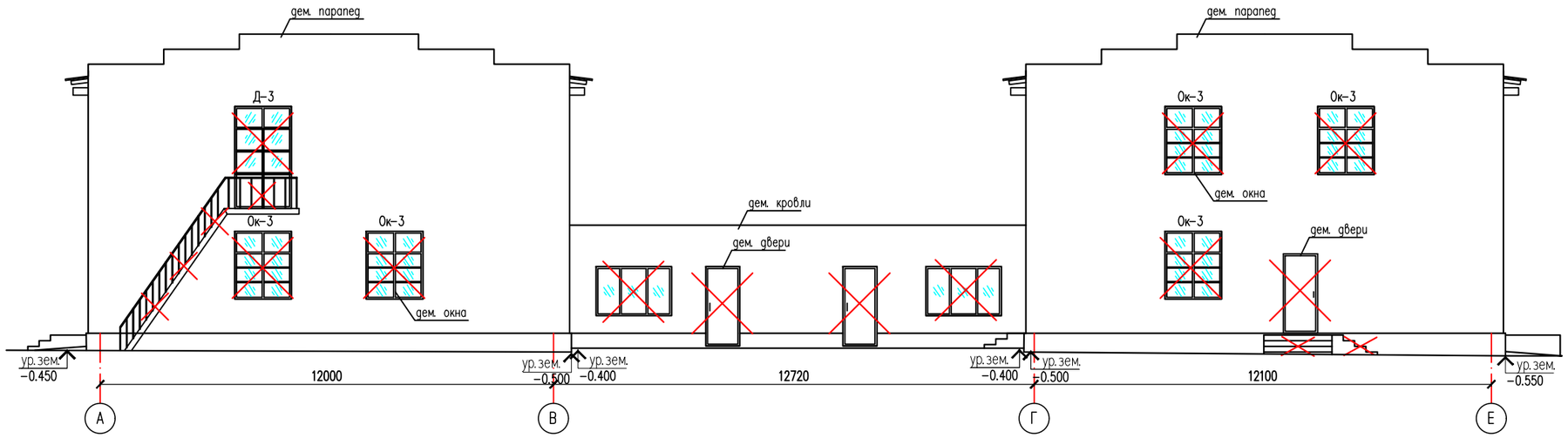

Фасад Е–А
(до ремонта)

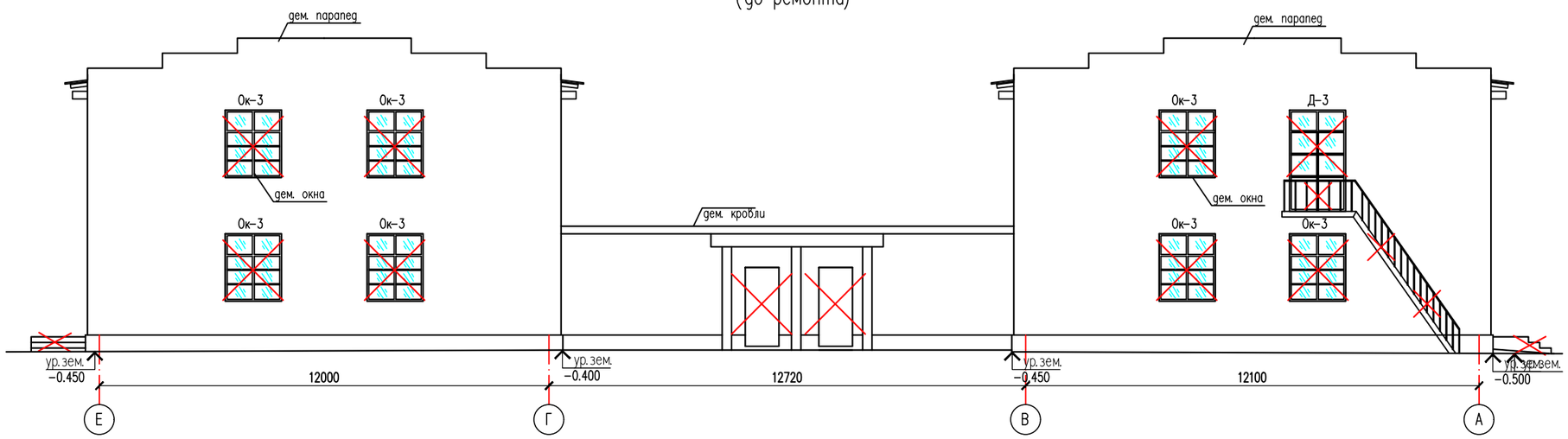

Условные обозначения

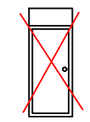
– Демонтаж двери

– Демонтаж окна

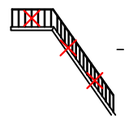
– Демонтаж металлический лестницы

Схема блокировка

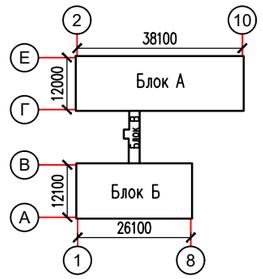

Ведомость наружной отделки фасадов

Позиция	Элемент фасада	Тип отделки	Цвет	Площадь м2	Примечание
1	Наружные стены	Отделка с фактурным слоем под шубу.			
2	Цоколь	Отделка с фактурным слоем под шубу.			
3	Окна	ПВХ и деревянные			
4	Двери	Деревянные			
5	Двери	Металлические			
6	Кровля	Асбестоцементные волнистые листы			

Изм.	Кол.уч.	Лист	N°док.	Подпись	Дата
					2023
ГИП		Дихамбай Н.			01.12
Провер.		Байболов А.			01.12
Исполн.		Толенбай Е.			01.12
Н.контроль		Дихамбай Н.			01.12

22–2022 АС

«Капитальный ремонт административного здание по адресу, улица Конаева N14А, поселка Индербор.»

"Административные здания"

Стадия	Лист	Листов
РП	4	55

Фасад А–Е, Фасад Е–А
(до ремонта)

ТОО «ДУМ–проект»
г. Шымкент–2023

Фасад 2–10
(до ремонта)

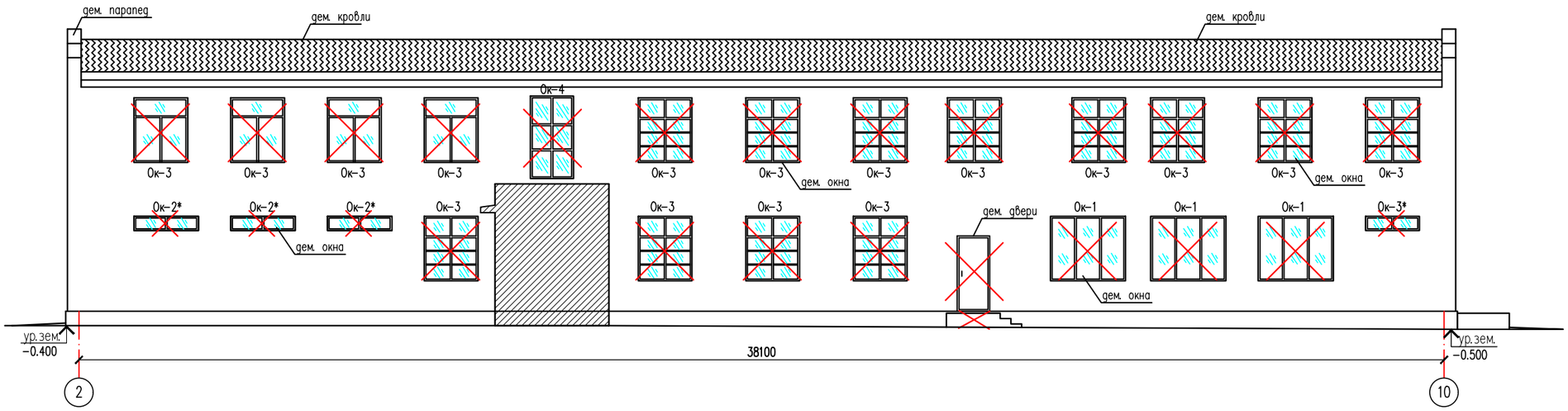

Фасад 8–1
(до ремонта)

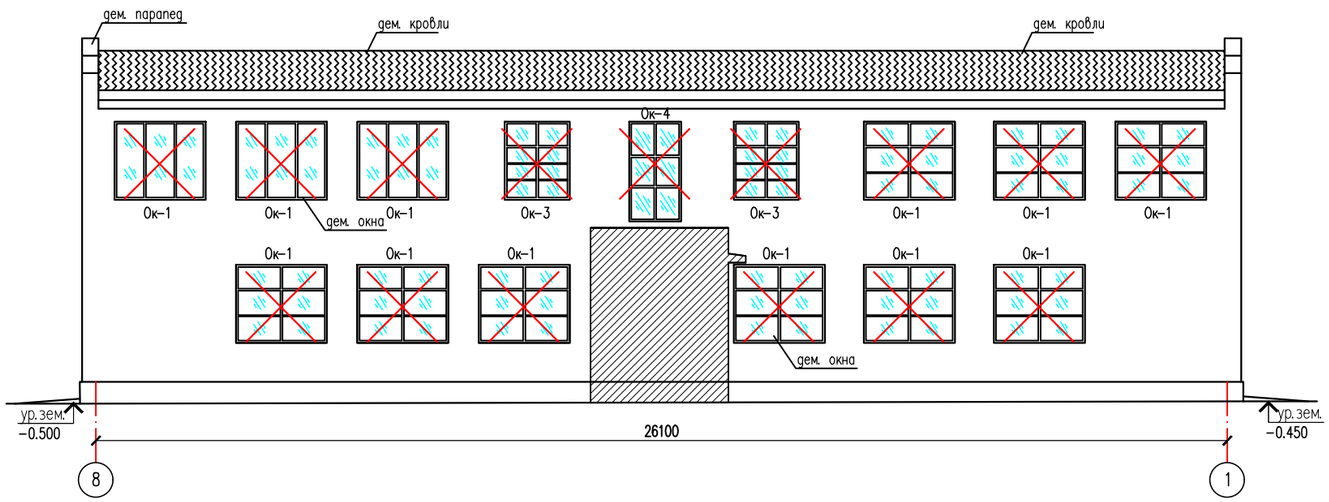

Условные обозначения

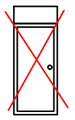

– Демонтаж двери

– Демонтаж окна

Схема блокировка

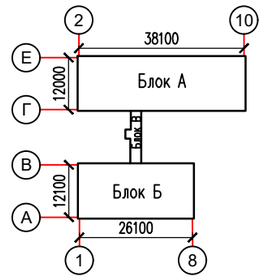

					2023	22–2022 АС		
Изм.	Кол.уч.	Лист	N°док.	Подпись	Дата	«Капитальный ремонт административного здание по адресу, улица Конаева N14А, поселка Индербор.»		
ГИП		Дихамбай Н.			01.12	"Административные здания"	Стадия	Лист	Листов
Провер.		Байболов А.			01.12		РП	5	55
Исполн.		Толенбай Е			01.12	Фасад 2–10, Фасад 8–1. (до ремонта)	ТОО «ДУМ–проект» г. Шымкент–2023		
Н.контроль		Дихамбай Н.			01.12				

Фасад 1–10
(до ремонта)

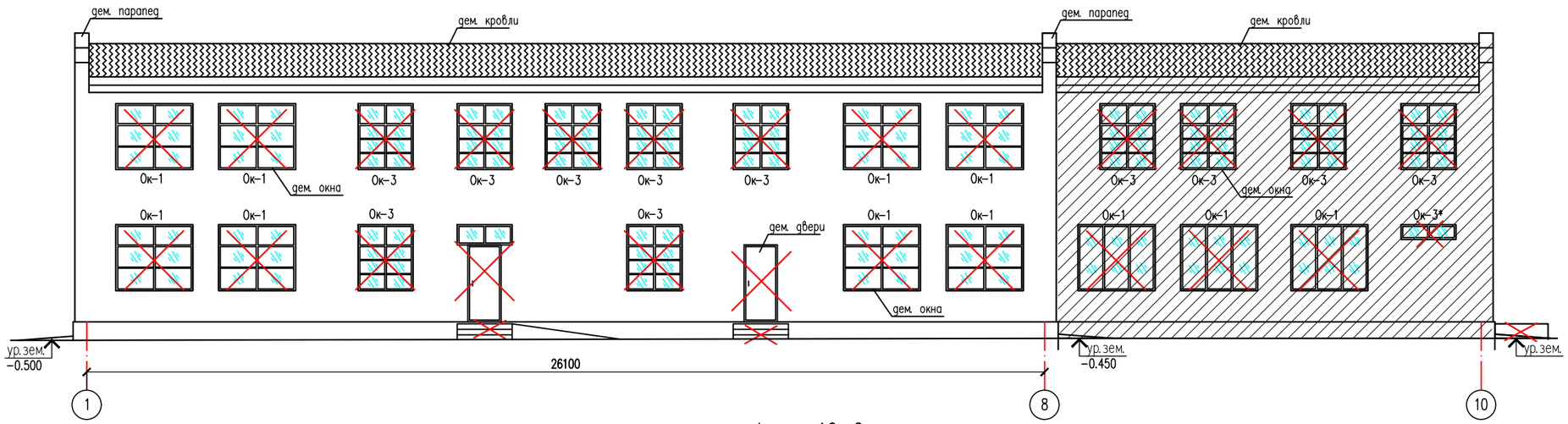

Фасад 10–2
(до ремонта)

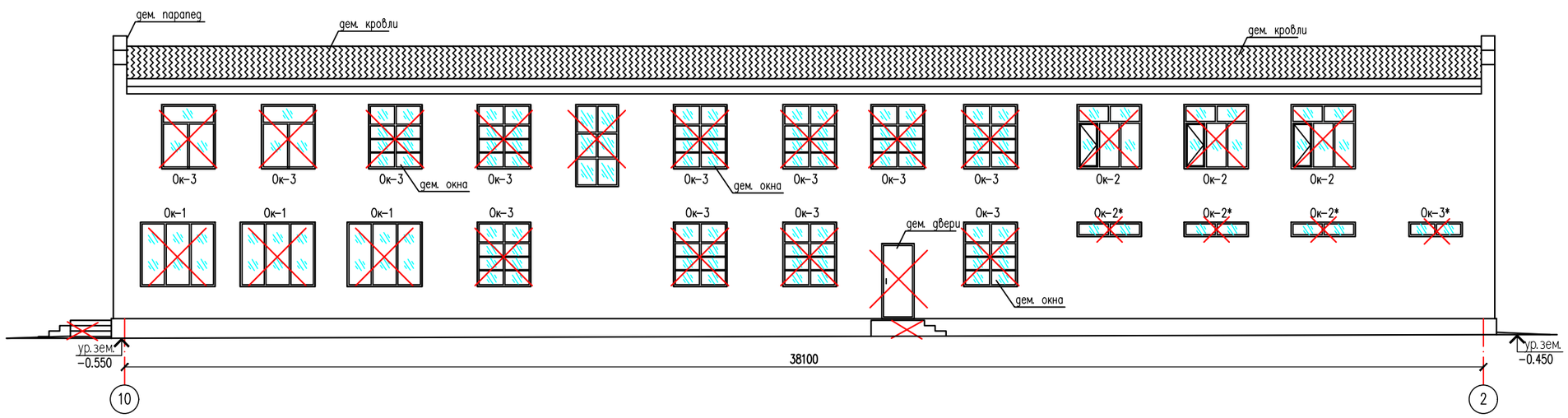

Условные обозначения

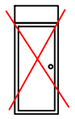

– Демонтаж двери

– Демонтаж окна

Схема блокировка

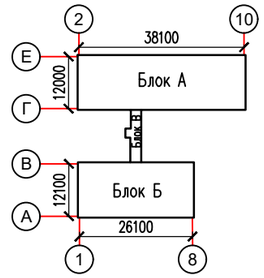

					2023	22–2022 АС
Изм.	Кол.уч.	Лист	N°док.	Подпись	Дата	«Капитальный ремонт административного здание по адресу, улица Конаева N14А, поселка Индербор.»
ГИП		Дихамбай Н.			01.12	"Административные здания" — Стадия: РП; Лист: 6; Листов: 55
Провер.		Байболов А.			01.12	
Исполн.		Толенбай Е			01.12	
Н.контроль		Дихамбай Н.			01.12	Фасад 1–10, Фасад 10–2 (до ремонта) — ТОО «ДУМ–проект» г. Шымкент–2023

План кровли
(до ремонта)

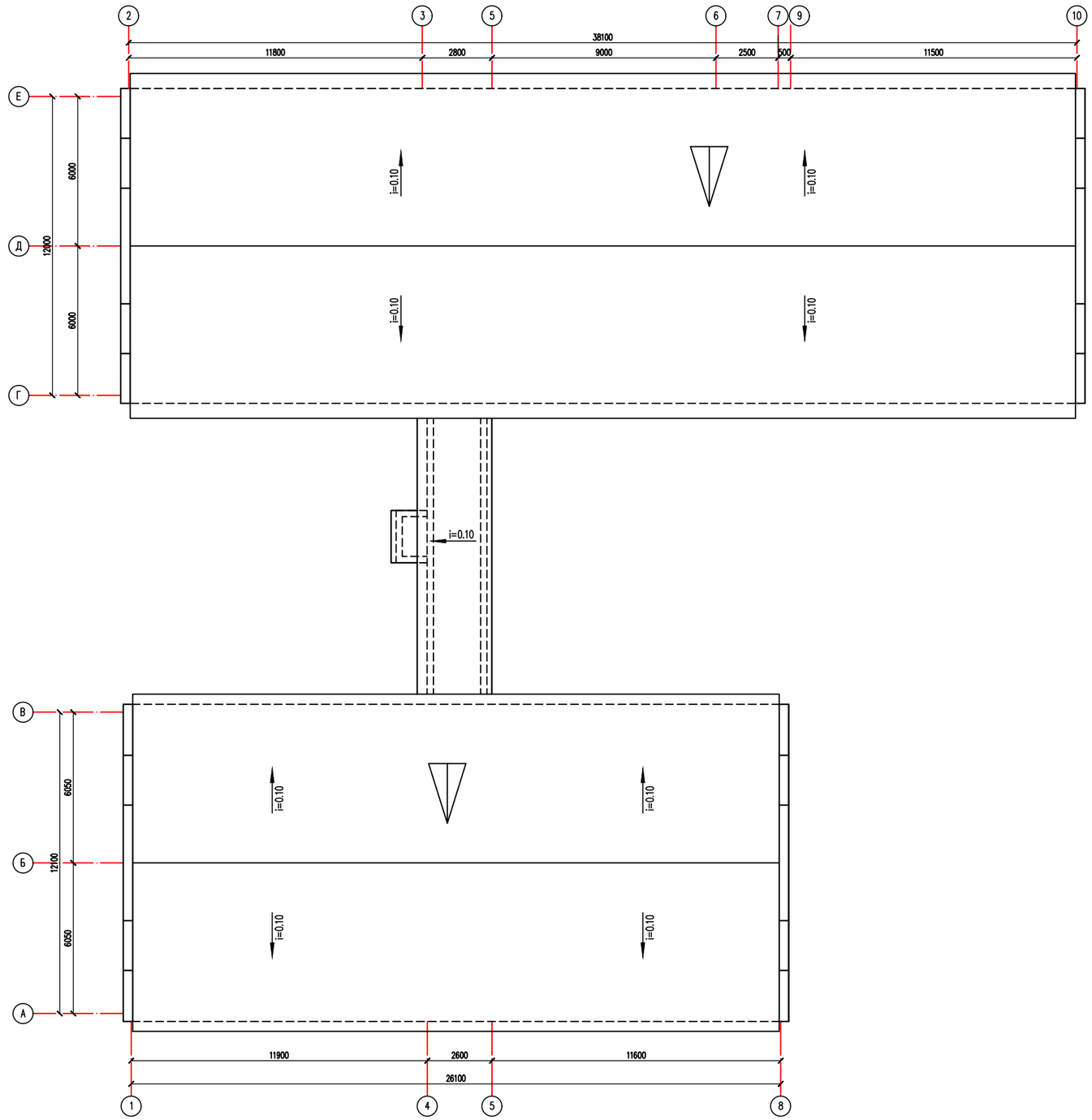

Разрез 1–1
(обмерочный чертеж)

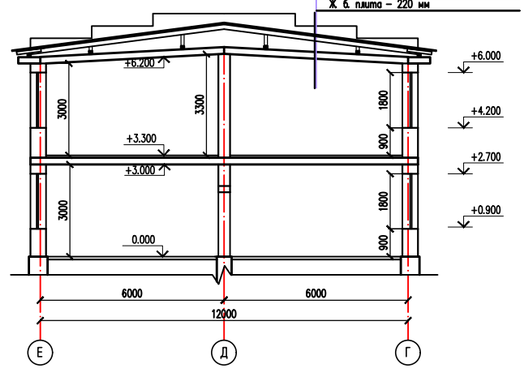

					2023	22–2022 АС		
Изм.	Кол.уч.	Лист	N°док.	Подпись	Дата	«Капитальный ремонт административного здание по адресу:улица Конаева N14А,поселка Индербор»		
ГИП		Дикамбай Н.			01.12	"Административные здания"	Стадия	Лист	Листов
Провер.		Баабалов А.			01.12		РП	7	55
Исполн.		Толенбай Е.			01.12	План кровли Разрез 1–1 (до ремонта)	ТОО «ДУМ–проект» г.Шымкент–2023		
Н.контроль		Дикамбай Н.			01.12				

План на отм 0.000
(Демонтажных и ремонтных работ)

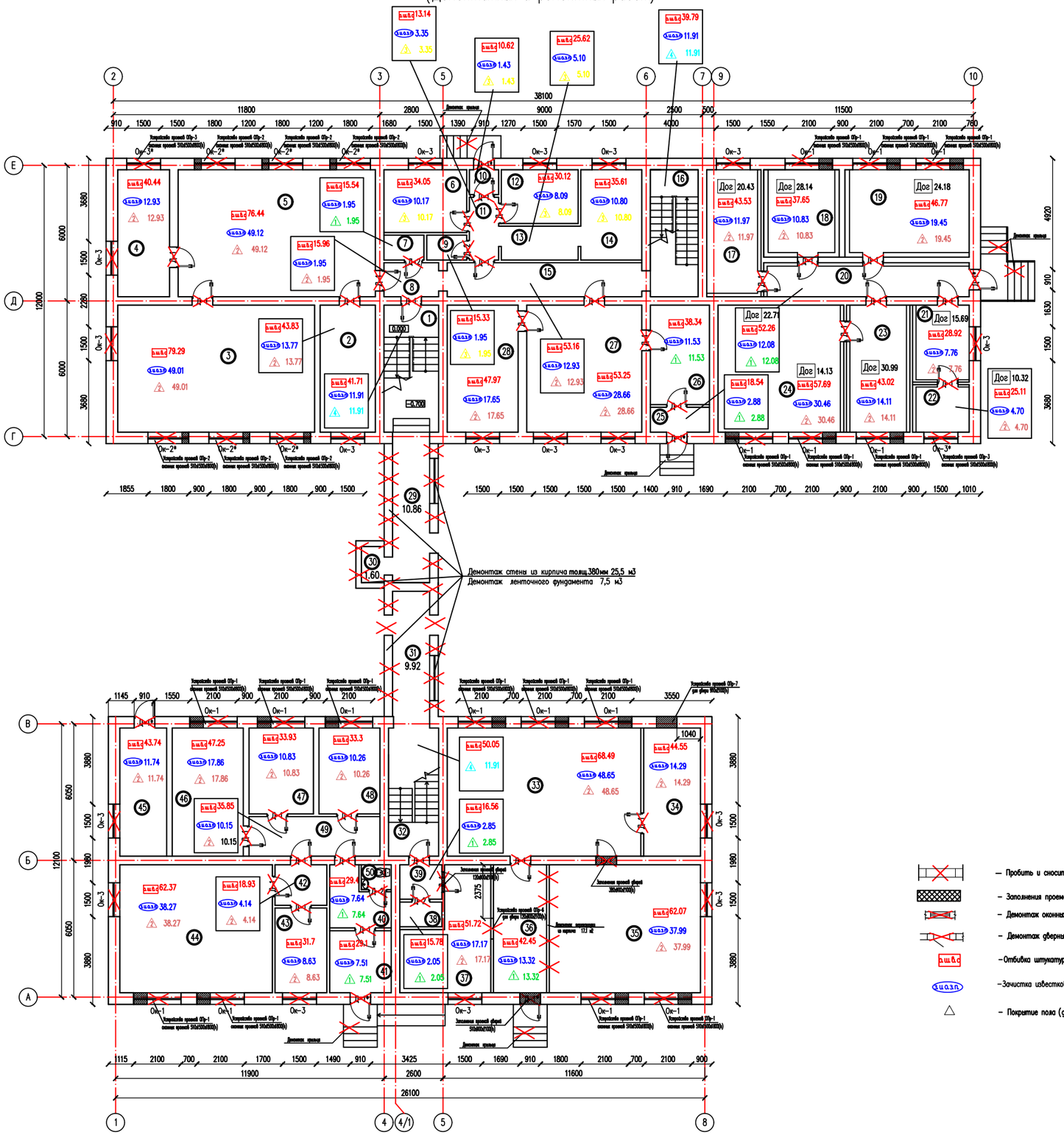
Демонтаж стены из кирпича толщ.380мм 25,5 м3
Демонтаж ленточного фундамента 7,5 м3
38100
26100
11900
11600
12000
12100
6000
6050
Ок-1
Ок-2*
Ок-3
Ок-3*
Дверной проем 1500х2100мм(h)
Дверной проем 1500х2100мм(h)
Дверной проем 900х2100мм(h)
Заполнение проемов сборн 1200х600х70мм(h)
Заполнение проемов сборн 350х600х70мм(h)
Заполнение проемов сборн 350х600х70мм(h)
Дверной проем 900х2100мм(h)
Дверной проем 900х2100мм(h)
Дверной проем 900х2100

План на отм +3.300
(Демонтажных и ремонтных работ)

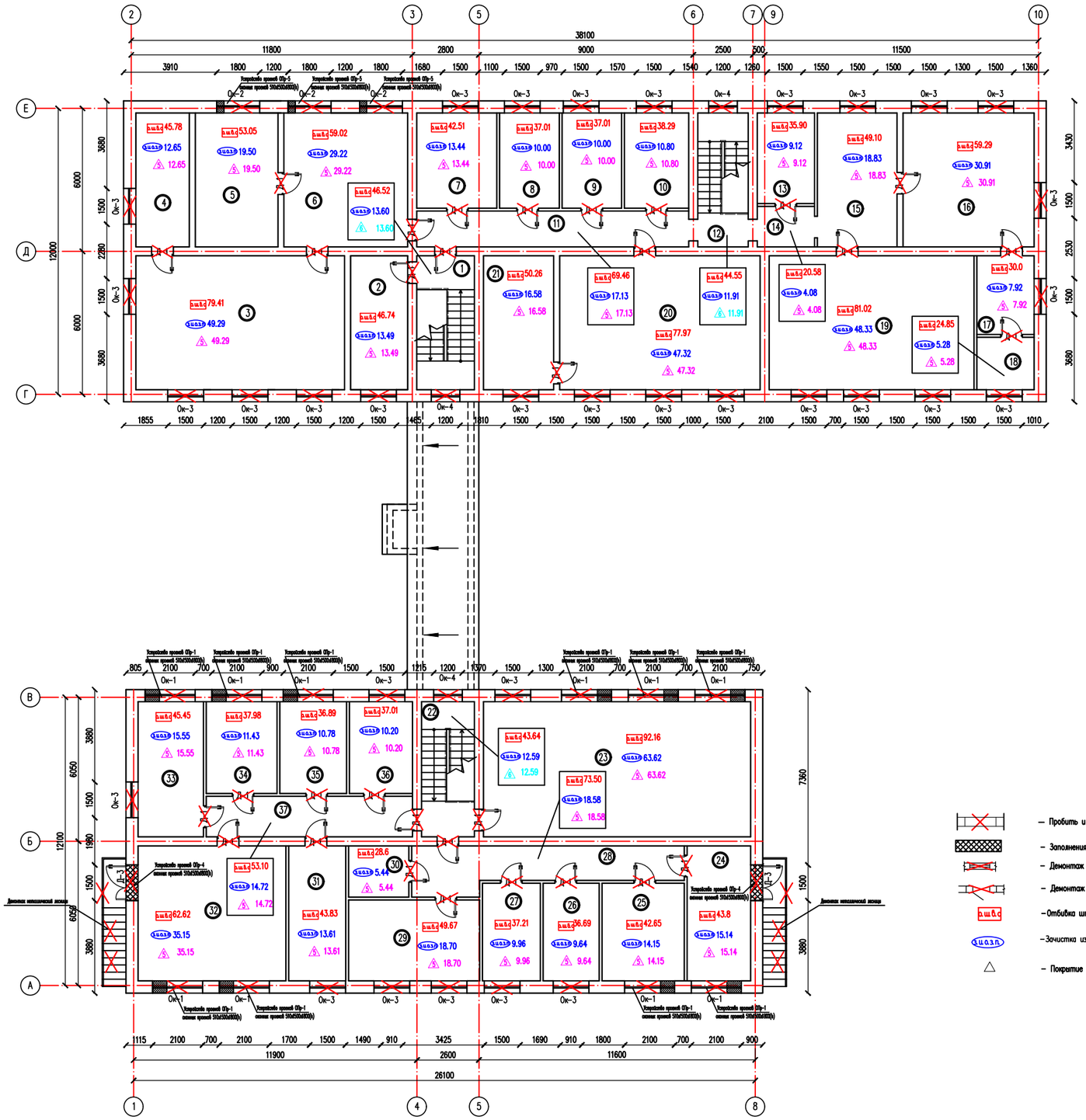

Экспликация помещений

Номер по плану	Наименование	Площадь м2	Категор. поме-щения
1	Лестничная клетка	13.60	
2	Кабинет	13.49	
3	Кабинет	49.29	
4	Кабинет	12.65	
5	Кабинет	19.50	
6	Кабинет	29.22	
7	Кладовка	13.44	
8	Коридор	10.00	
9	Кладовка	10.00	
10	Тамбур	10.80	
11	Коридор	17.13	
12	Лестничная клетка	11.91	
13	Кабинет	9.12	
14	Коридор	4.08	
15	Кабинет	18.83	
16	Кабинет	30.91	
17	Кабинет	7.92	
18	Кабинет	5.28	
19	Кабинет	48.33	
20	Кабинет	47.32	
21	Кабинет	16.58	
22	Лестничная клетка	12.59	
23	Кабинет	63.62	
24	Кабинет	15.14	
25	Кабинет	14.15	
26	Кабинет	9.64	
27	Кабинет	9.96	
28	Коридор	18.58	
29	Кабинет	18.70	
30	Кабинет	5.44	
31	Кабинет	13.61	
32	Кабинет	35.15	
33	Кабинет	15.55	
34	Кабинет	11.43	
35	Кабинет	10.78	
36	Кабинет	10.20	
37	Коридор	14.72	
		678.66	

- Пробить и сносить стены и проемы
- Заполнения проемов окон и дверей
- Демонтаж оконных блоков
- Демонтаж дверных блоков
- Отбивка штукатурки внутренних стен-100%
- Зачистка известковой окраски с затиркой потолка-100%
- Покрытие пола (демонтаж)

Схема блокировка

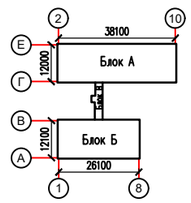

Изм.	Кол.уч.	Лист	N'док.	Подпись	Дата				
					2023	22-2022 АС			
						«Капитальный ремонт административного здание по адресу улица Конаева N14А поселка Индербор»			
ГИП		Джамбай Н.			01.12	"Административные здания"	Стадия	Лист	Листов
Провер.		Баймолов А.			01.12		РП	9	55
Исполн.		Толенбай Е.			01.12	План на отм +3.300 (Демонтажных и ремонтных работ)	ТОО «ДУМ-проект» г.Шымкент-2023		
Н.контроль		Джамбай Н.			01.12				

Разрез 1–1

(Демонтажных и ремонтных работ)

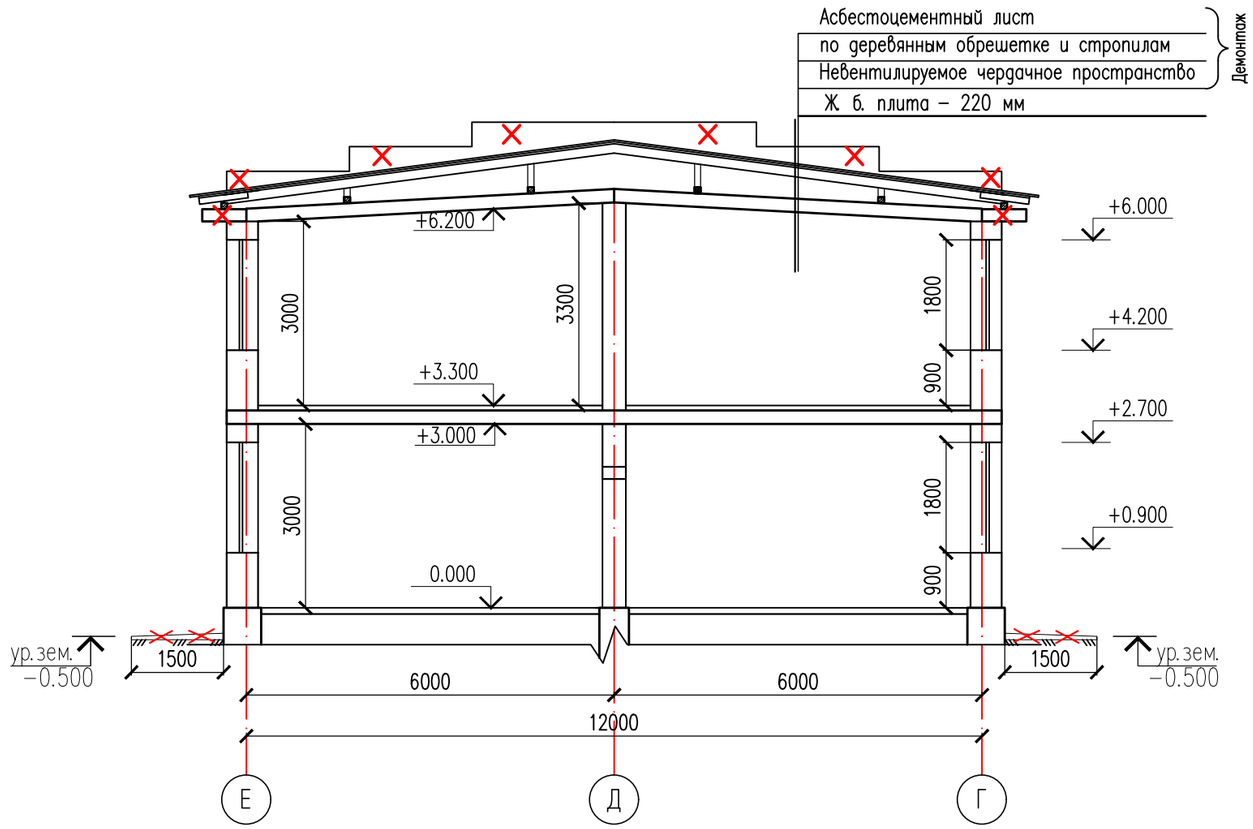

Схема блокировка

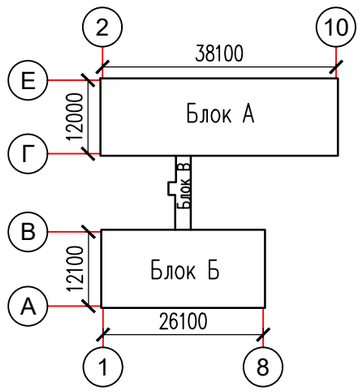

					2023	22–2022 АС
Изм.	Кол.уч.	Лист	N°док.	Подпись	Дата	«Капитальный ремонт административного здание по адресу, улица Конаева N14А, поселка Индербор.»
ГИП		Дихамбай Н.			01.12	"Административные здания" — Стадия: РП; Лист: 10; Листов: 55
Провер.		Байболов А.			01.12	
Исполн.		Толенбай Е			01.12	
Н. контроль		Дихамбай Н.			01.12	Разрез 1–1 (Демонтажных и ремонтных работ) — ТОО «ДУМ–проект» г. Шымкент–2023

Ведомость демонтажа оконных заполнений по блоку А

N п.п	Обозначение	Наименование	ед. изм.	Количество подв	1-эт	2-эт	Всего	Примечание
		(По блоку А)						
ОК-1		2100х1800(h)	шт.	–	6	–	6	ГОСТ 11214-86 ГОСТ 30674-99
ПД-1		деревянные подоконные доски 2240х300х30	шт.	–	6	–	6	ГОСТ 17280-79
ОК-2		1800х1800(h)	шт.	–	–	3	3	ГОСТ 30674-99
ПД-2		деревянные подоконные доски 1940х300х30	шт.	–	–	3	3	ГОСТ 17280-79
ОК-2*		1800х400(h)	шт.	–	6	–	6	ГОСТ 30674-99
ПД-2*		деревянные подоконные доски 1940х300х30	шт.	–	6	–	6	ГОСТ 17280-79
ОК-3		1500х1800(h)	шт.	–	11	24	35	ГОСТ 11214-86 ГОСТ 30674-99
ПД-3		деревянные подоконные доски 1640х300х30	шт.	–	11	24	35	ГОСТ 17280-79
ОК-3*		1500х400(h)	шт.	–	2	–	2	ГОСТ 11214-86 ГОСТ 30674-99
ПД-3*		деревянные подоконные доски 1640х300х30	шт.	–	2	–	2	ГОСТ 17280-79
ОК-4		1200х2300(h)	шт.	–	–	2	2	ГОСТ 11214-86 ГОСТ 30674-99
ПД-4		деревянные подоконные доски 1340х300х30	шт.	–	–	2	2	ГОСТ 17280-79

Ведомость демонтажа оконных заполнений по блоку Б

N п.п	Обозначение	Наименование	ед. изм.	Количество подв	1-эт	2-эт	Всего	Примечание
		(По блоку Б)						
ОК-1		2100х1800(h)	шт.	–	10	10	2	ГОСТ 11214-86 ГОСТ 30674-99
ПД-1		деревянные подоконные доски 2240х300х30	шт.	–	10	10	2	ГОСТ 17280-79
ОК-3		1500х1800(h)	шт.	–	6	8	14	ГОСТ 11214-86 ГОСТ 30674-99
ПД-3		деревянные подоконные доски 1640х300х30	шт.	–	6	8	14	ГОСТ 17280-79
ОК-4		1200х2300(h)	шт.	–	–	1	1	ГОСТ 11214-86 ГОСТ 30674-99
ПД-4		деревянные подоконные доски 1340х300х30	шт.	–	–	1	1	ГОСТ 17280-79

Ведомость демонтажа дверных заполнений по блоку А

N п.п	Обозначение	Наименование	ед. изм.	Количество подв	1-эт	2-эт	Всего	Примечание
		(По блоку А)						
Наружные дверные блоки								
Д-1*		ДГ 2100(h)-900 S=1,89м2	шт.	–	4	–	4	металлический
Внутренние дверные блоки								
Д-1		ДГ 2100(h)-900 S=1,89м2	шт.	–	19	17	36	ГОСТ 6629-88 ГОСТ 30970-2002
Д-2		ДГ 2100(h)-800 S=1,68м2	шт.	–	2	–	2	ГОСТ 6629-88 ГОСТ 30970-2002

Ведомость демонтажа дверных заполнений по блоку В

N п.п	Обозначение	Наименование	ед. изм.	Количество подв	1-эт	2-эт	Всего	Примечание
		(По блоку В)						
Наружные дверные блоки								
Д-1*		ДГ 2100(h)-900 S=1,89м2	шт.	–	2	–	2	металлический
Внутренние дверные блоки								
Д-1		ДГ 2100(h)-900 S=1,89м2	шт.	–	14	15	29	ГОСТ 6629-88 ГОСТ 30970-2002
Д-2		ДГ 2100(h)-800 S=1,68м2	шт.	–	2	–	2	ГОСТ 6629-88 ГОСТ 30970-2002
Д-3		ДГ 2600(h)-1500 S=3,90м2	шт.	–	–	2	2	ГОСТ 6629-88 ГОСТ 30970-2002

Согласовано

Взам. инв. N

Подп. и дата

Инв. N подл.

Изм.	Кол.уч.	Лист	N*док.	Подпись	Дата
					2023
ГИП		Дихамбай Н.			01.12
Провер.		Байболов А.			01.12
Исполн.		Толенбай Е			01.12
Н.контроль		Дихамбай Н.			01.12

22-2022 АС

«Капитальный ремонт административного здание по адресу, улица Конаева N14А, поселка Индербор.»

"Административные здания"

Стадия	Лист	Листов
РП	11	55

Ведомость демонтажа оконных заполнений и дверных заполнений. (демонтажные работы)

ТОО «ДУМ-проект» г. Шымкент-2023

Экспликация полов (демонтажные работы) по блоку А

Номер помещения	Тип пола	Схема пола или тип пола по серии 2.244-1 в.5	Данные элементов пола и их толщина, мм	Площадь, м2
на отм. 0,000 по блоку А				
7,20,25,26	1	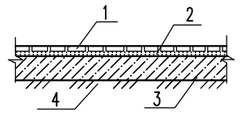	1. Плитка керамическая -10мм (демонтаж) 2. Прослойка и заполнение швов из цементно-песчаного раствора марки М150 -10мм (демонтаж) 3. Подстилающий слой из бетона кл. В7,5 -80мм - (существующий) 4. Грунт основания с втрамбованным щебнем или гравием крупностью 40-60мм - существующий	28.44
			Демонтаж керамического плинтуса	22.96п.м.
2,3,4,5,8,15,17, 18,19,21,22,23,24 27,28.	2	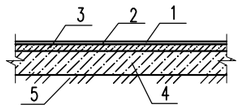	1. Покрытие -Линолеум подоснове ГОСТ 18108-80 -3мм (демонтаж) 2. Прослойка из клеящей мастики 3. Стяжка из цементно песчаного раствора М150 -17мм (демонтаж) 4. Подстилающий слой: бетон класса В7,5 -80мм- (сущ) 5. Грунт основания с втрамбованным щебнем или гравием крупностью 40-60мм - существующий	285.30
			Демонтаж деревянного плинтуса	240.43п.м.
6,9,10,11, 12,13,14	3	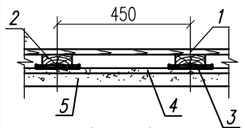 (ТД -66)	1. Доски ДП-35 ГОСТ 8242-88. (демонтаж) 2. Лага 100х50 (пролет лаг 1000мм). (демонтаж) 3. Звукоизоляционная ленточная прокладка (демонтаж) 4. Стяжка из цементно-песчаного раствора марки М150 -20мм (демонтаж) 5. Грунт основания с втрамбованным щебнем или гравием крупностью 40-60мм - существующий	40.89
			Демонтаж деревянного плинтуса	49.47 п.м.

Экспликация полов (демонтажные работы) по блоку А

Номер помещения	Тип пола	Схема пола или тип пола по серии 2.244-1 в.5	Данные элементов пола и их толщина, мм	Площадь, м2
На отметке +3.300 по блоку А				
2,3,4,5,6,7,8, 9,10,11,13,14, 15,16,17,18,19 20,21.	5	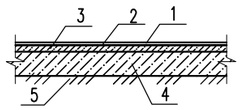	1. Покрытие -Линолеум подоснове ГОСТ 18108-80 -3мм (демонтаж) 2. Прослойка из клеящей мастики 3. Стяжка из цементно песчаного раствора М150 -17мм (демонтаж) 4. Подстилающий слой: бетон класса В7,5 -77мм - (сущ) 5. Железобетонная плита перекрытия-220мм - (существующий)	373.89
			Демонтаж деревянного плинтуса	303.37 п.м.
На отметке 0.000 и +3.300 по блоку А				
0.000 1,16 +3.300 1,12	6	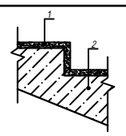	1. Масляной покраски -Демонтаж 2. Ж/б плита -200мм (существующий)	49.33

Экспликация полов (демонтажные работы) по блоку В

Номер помещения	Тип пола	Схема пола или тип пола по серии 2.244-1 в.5	Данные элементов пола и их толщина, мм	Площадь, м2
на отм. 0,000 по блоку В				
36,38,39, 40,41,50	1	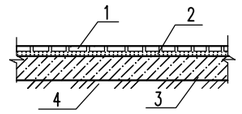	1. Плитка керамическая -10мм (демонтаж) 2. Прослойка и заполнение швов из цементно-песчаного раствора марки М150 -10мм (демонтаж) 3. Подстилающий слой из бетона кл. В7,5 -80мм - (существующий) 4. Грунт основания с втрамбованным щебнем или гравием крупностью 40-60мм - существующий	33.37
			Демонтаж керамического плинтуса	40.29п.м.
32,33,32,33,34 35,37,42,43,44, 45,46,47,48,49.	2	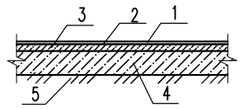	1. Покрытие -Линолеум подоснове ГОСТ 18108-80 -3мм (демонтаж) 2. Прослойка из клеящей мастики 3. Стяжка из цементно песчаного раствора М150 -17мм (демонтаж) 4. Подстилающий слой: бетон класса В7,5 -80мм- (сущ) 5. Грунт основания с втрамбованным щебнем или гравием крупностью 40-60мм - существующий	229.98
			Демонтаж деревянного плинтуса	191.61п.м.

Экспликация полов (демонтажные работы) по блоку В

Номер помещения	Тип пола	Схема пола или тип пола по серии 2.244-1 в.5	Данные элементов пола и их толщина, мм	Площадь, м2
На отметке +3.300 по блоку В				
23,24,25,26,27 28,29,30,31,32 33,34,35,36,37	5	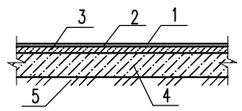	1. Покрытие -Линолеум подоснове ГОСТ 18108-80 -3мм (демонтаж) 2. Прослойка из клеящей мастики 3. Стяжка из цементно песчаного раствора М150 -17мм (демонтаж) 4. Подстилающий слой: бетон класса В7,5 -77мм- (сущ) 5. Железобетонная плита перекрытия-220мм (существующий)	266.67
			Демонтаж деревянного плинтуса	238.73п.м.
На отметке 0.000 и +3.300 по блоку Б				
0.000 32 +3.300 22	6	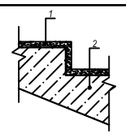	1. Масляной покраски -Демонтаж 2. Ж/б плита -200мм (существующий)	24.50

Согласовано:

Взам. инв. №

Подп. и дата

Инв. № подл.

Изм.	Кол.уч.	Лист	N*док.	Подпись	Дата
					2023
ГИП		Дихамбай Н.			01.12
Провер.		Байболов А.			01.12
Исполн.		Толенбай Е			01.12
Н.контроль		Дихамбай Н.			01.12

22-2022 АС

«Капитальный ремонт административного здание по адресу, улица Конаева N14А, поселка Индербор.»

"Административные здания"

Стадия	Лист	Листов
РП	12	55

Экспликация полов (демонтажные работы)

ТОО «ДУМ-проект» г. Шымкент-2023

Формат

Ведомость демонтажных работпо всему блоку А,Б,В

N п.п.	Обозначение	Наименование видов работ	Ед-цы измер.	Кол-во	Примечание
		Демонтажных работ по всему блоку А,Б,В			
1		Демонтаж бетонной отмостки t=100мм шириной 1.0м	м2	220.73	
2	о.ш.в.с	Отбивка штукатурки внутренних стен-100%	м2	3604.29	
3	з.и.о.з.п.	Зачистка известковой окраски с затиркой потолка-100%	м2	1360.26	
4	Дог	Демонтаж обшивка перегородки из гипсокартона с профильный каркас -100%	м2	166.59	
5		Отбивка внутренней штукатурки заменяемых дверных откосов-100%	м2	79.20	
6		Отбивка внутренней штукатурки заменяемых оконных откосов-100%	м2	120.0	
7	(По блоку А)	Демонтаж асбестоцементный лист	м2	530.21	
8	(По блоку Б)	Демонтаж асбестоцементный лист	м2	362.69	
9	(По блоку В)	Демонтаж асбестоцементный лист	м2	35.7	
10	(По блоку А)	Демонтаж деревянными конструкциями (стойка, стропила, обрешетка и т.д)	м3	4.5	
11	(По блоку Б)	Демонтаж деревянными конструкциями (стойка, стропила, обрешетка и т.д)	м3	3.15	
12	(По блоку В)	Демонтаж деревянными конструкциями (стойка, стропила, обрешетка и т.д)	м3	0.5	
13	(По блоку А)	Демонтаж кирпичного парапета	м3	8.436	
14	(По блоку Б)	Демонтаж кирпичного парапета	м3	8.42	
15	(По блоку В)	Демонтаж стены из кирпича толщ.380мм	м3	25,5	
16	(По блоку В)	Демонтаж ленточного фундамента	м3	7,5	
17	(По блоку А,Б)	Демонтаж металлического ограждения лестничного марша Л-1 (L 25х4)	кг	60.0	
18	(По блоку Б)	Демонтаж наружный металлический лестницы	кг	610.0	
19	(По блоку А,Б)	Демонтаж существующего крыльца по оси 10 и в осях А,Е,Г. (5шт)	м3	16.2	
20	(По блоку А,Б)	Зачистка наружного отделочного слоя фасада.	м2	957.0	
21	(По блоку А,Б)	Зачистка наружного отделочного слоя цоколя.	м2	92.0	
22	(По блоку А,Б)	Демонтаж перегородки из кирпича	м2	17.1	

Согласовано

Взам. инв. N

Подп. и дата

Инв. N подл.

Изм.	Кол.уч.	Лист	N°док.	Подпись	Дата
					2023
ГИП		Дихамбай Н.			01.12
Провер.		Байболов А.			01.12
Исполн.		Толенбай Е			01.12
Н.контроль		Дихамбай Н.			01.12

22-2022 АС

«Капитальный ремонт административного здание по адресу, улица Конаева N14А, поселка Индербор.»

"Административные здания"

Стадия	Лист	Листов
РП	13	55

Ведомость демонтажных работ. (демонтажные работы)

ТОО «ДУМ-проект» г.Шымкент-2023

Деталь устройства обрамления ОПр-4 пробиваемого дверного проема плана до реконструкции

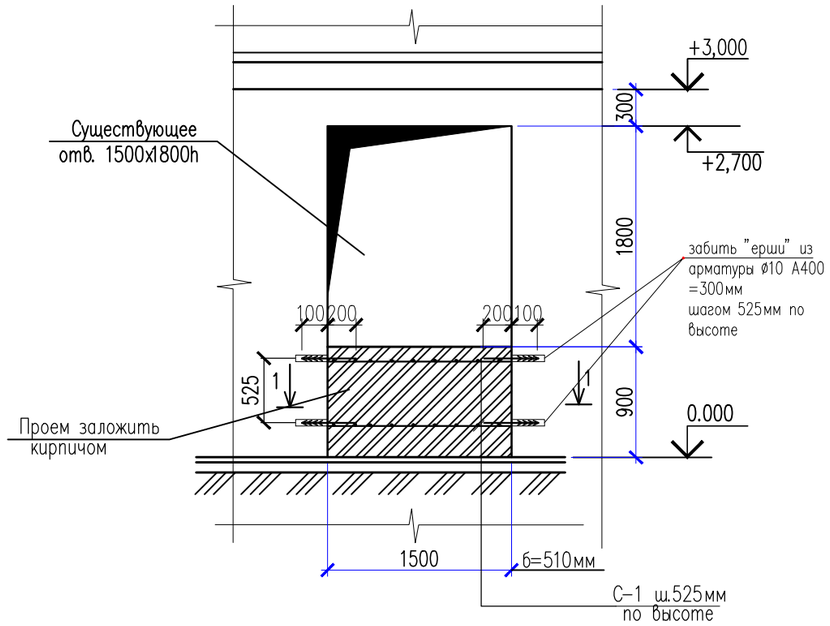

Разрез 1-1

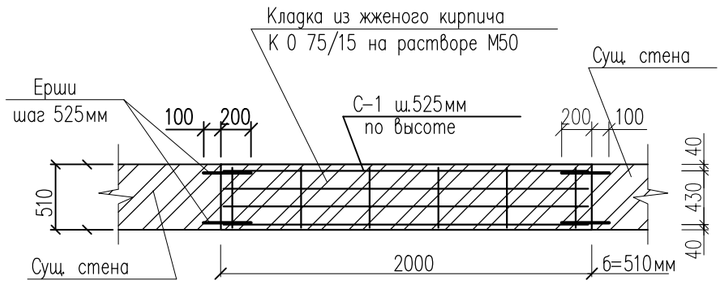

Спецификация элементов на закладываемые проемы

Марка	Обозначение	Наименование	Кол шт.	Масса ед.кг	Приме-чание.
	Заполнения проемов окон ОПр-4	Проем (1500х1800h)	2	**3.94**	
		Сетка С-1 п.м.	3	0.82	2.46
	ГОСТ – 5781-91	Ерши ø10 А400 L=300	8	0.185	1.48
	СТ РК 530-2007	Кирпичная кладка б=510мм м3	0.689		
		Сетка С-1, п.м.			
1	ГОСТ – 6727-92	ø 5Вр-I L=1000	5	0,154	0,77
2	ГОСТ – 6727-92	ø 3Вр-I L=350	3	0,018	0,054

Сетки С-1

(условно на 1 п.м.)

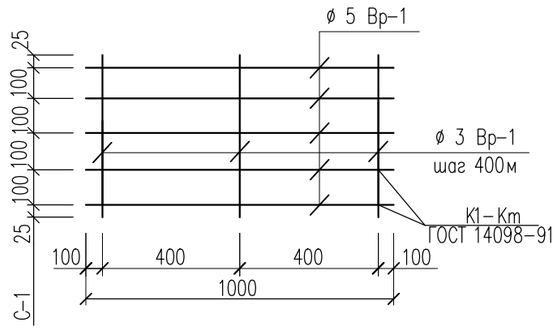

Закладка существующего проема.

По стенам проема просверливются гнезда D=8мм глубиной 100мм через 525мм по высоте, в гнезда устанавливаются арматурные "ерши" D=10А-400 длиной 300мм. Производится закладка проема обыкновенным кирпичом марки 1НФ/100/2.0/50 (СТ РК 530-2007) на расворе М50. По завершению кладки производится штукатурка вновь возведенной кладки с обеих сторон. Каменная кладка перегородок на растворе со специальными добавками, повышающими монолитность кладки, армируется сетками непрерывно по всей длине перегородки. Крепление кирпичного заполнения проемов б=510мм, осуществляется ершами, забиваемыми в существующие стены в предварительно просверленныегнезда глубиной 100мм. Расход арматуры (см. спецификацию)

Изм.	Кол.уч.	Лист	N°док.	Подпись	Дата				
					2023	22-2022 АС			
						«Капитальный ремонт административного здание по адресу, улица Конаева N14А, поселка Индербор.»			
ГИП		Дихамбай Н.			01.12	"Административные здания"	Стадия	Лист	Листов
Провер.		Байболов А.			01.12		РП	14	55
Исполн.		Толенбай Е			01.12				
Н.контроль		Дихамбай Н.			01.12	Деталь устройства обрамления ОПр-4 пробиваемого дверного проема. (демонтажные работы)	ТОО «ДУМ-проект» г.Шымкент-2023		

Согласовано

Взам. инв. N

Подп. и дата

Инв. N подл.

Копировал Формат А3

Деталь устройства обрамления ОПр-1 пробиваемого оконных проема плана до реконструкции

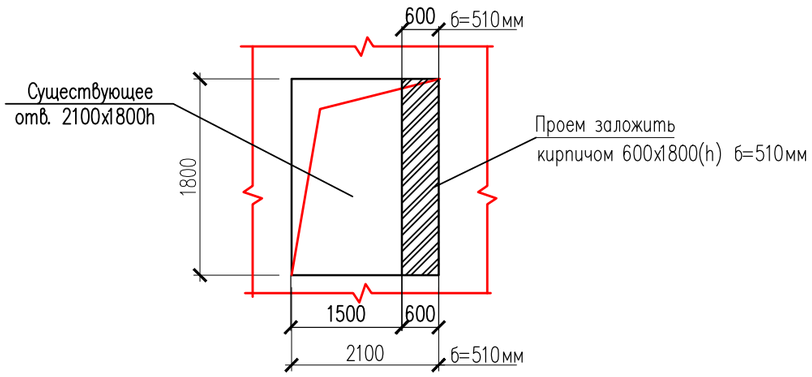

Деталь устройства обрамления ОПр-2 пробиваемого оконных проема плана до реконструкции

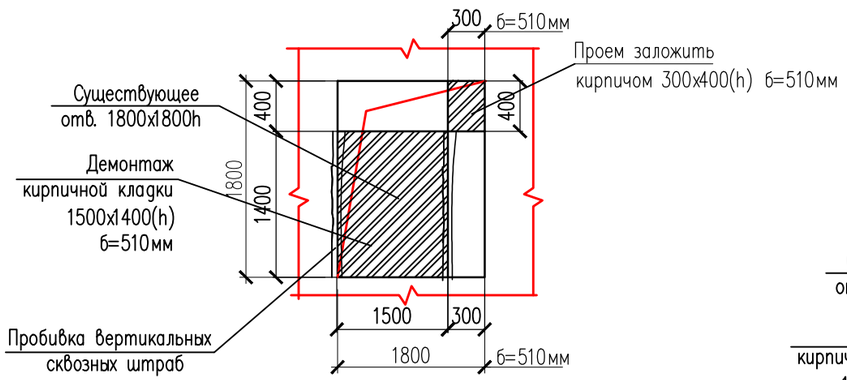

Деталь устройства обрамления ОПр-3 пробиваемого оконных проема плана до реконструкции

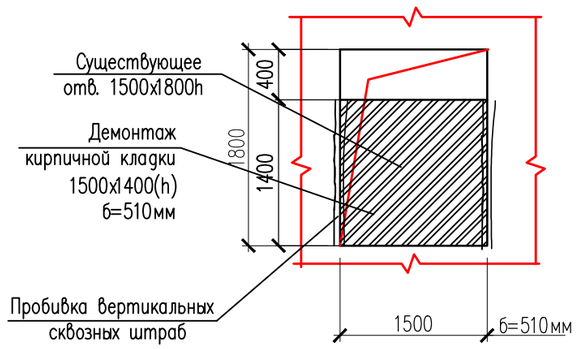

Спецификация элементов на закладываемые проемы

Марка	Обозначение	Наименование	Кол шт.	Масса ед. кг	Приме-чание.
	Заполнения проемов окон ОПр-1	Проем (2100х1800h)	26		
	СТ РК 530-2007	Кирпичная кладка б=510мм м3	0.5508		
	Заполнения проемов окон ОПр-2	Проем (1800х1800h)	6		
	СТ РК 530-2007	Кирпичная кладка б=510мм м3	0.0612		
	СТ РК 530-2007	Демонтаж кирпича, м3 б=510мм м3	1.071		
	Заполнения проемов окон ОПр-3	Проем (1800х1800h)	2		
	СТ РК 530-2007	Демонтаж кирпича, м3 б=510мм м3	1.071		
	Заполнения проемов окон ОПр-5	Проем (2100х1800h)	3		
	СТ РК 530-2007	Кирпичная кладка б=510мм м3	0.2754		

Деталь устройства обрамления ОПр-5 пробиваемого оконных проема плана до реконструкции

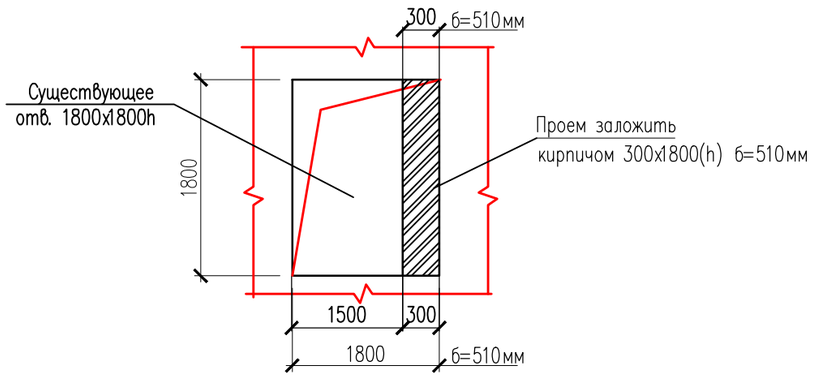

Согласовано

Взам. инв. N

Подп. и дата

Инв. N подл.

Изм.	Кол.уч.	Лист	N°док.	Подпись	Дата
					2023
ГИП		Дихамбай Н.			01.12
Провер.		Байболов А.			01.12
Исполн.		Толенбай Е			01.12
Н.контроль		Дихамбай Н.			01.12

22-2022 АС

«Капитальный ремонт административного здание по адресу, улица Конаева N14А, поселка Индербор.»

"Административные здания"

Стадия	Лист	Листов
РП	15	55

Деталь устройства обрамления ОПр-1, ОПр-2, ОПр-3, ОПр-5, пробиваемого дверного проема. (демонтажные работы)

ТОО «ДУМ-проект» г. Шымкент-2023

Копировал Формат А3

Деталь устройства обрамления ОПр–6 пробиваемого дверного проема в стене.

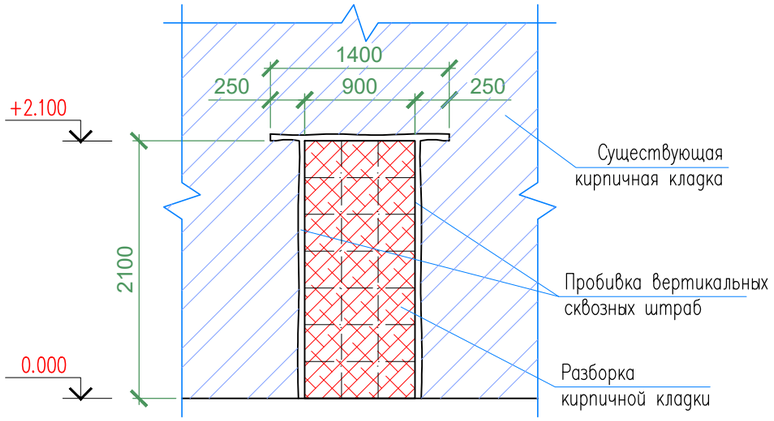

Спецификация материалов

Поз.	Обозначение	Наименование	Кол.	Масса ед., кг.	Примеч.
		Пробивка дверного проема 900x2100h	1		
1	ГОСТ 8509-93	Уголок 125x125x8 ГОСТ 8509-93 / С245 ГОСТ 27772-88* L=1400	1	21.64	21.64
2	ГОСТ 8509-93	Уголок 125x125x8 ГОСТ 8509-93 / С245 ГОСТ 27772-88* L=2180	2	33.70	67.40
		Демонтируемая кирпичная кладка, м3			0.25 м3

Дверной проем после демонтажа

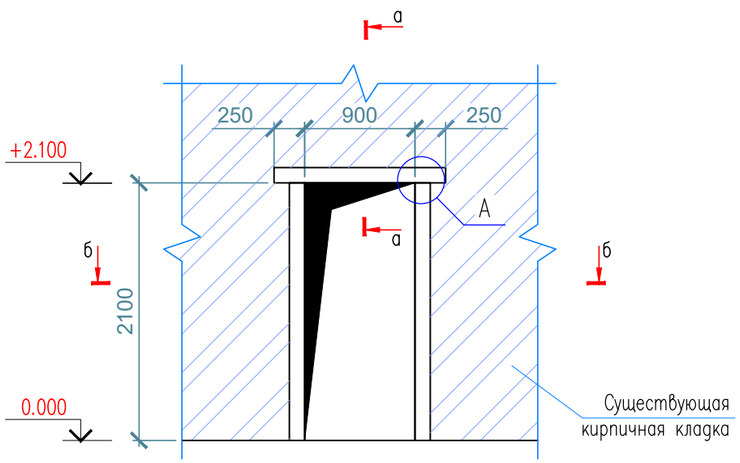

а – а

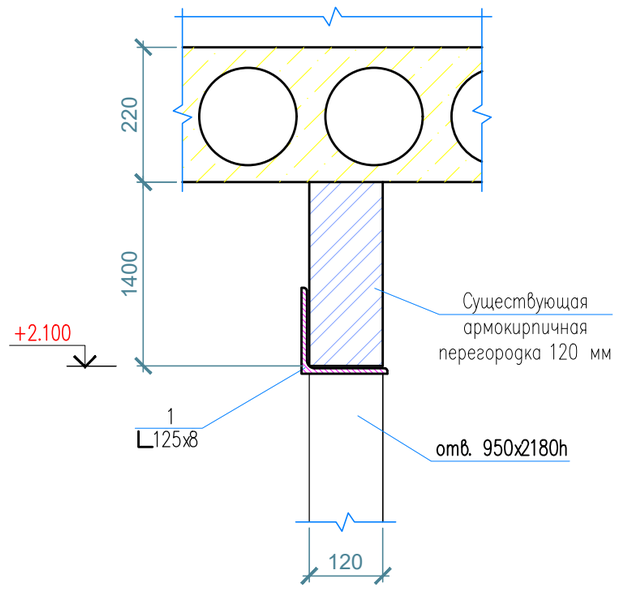

б – б

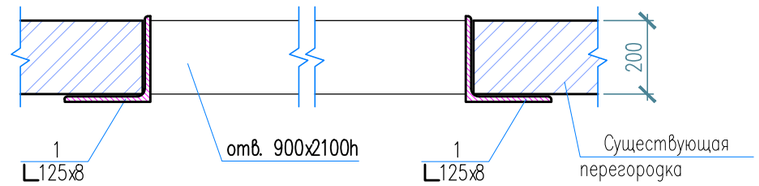

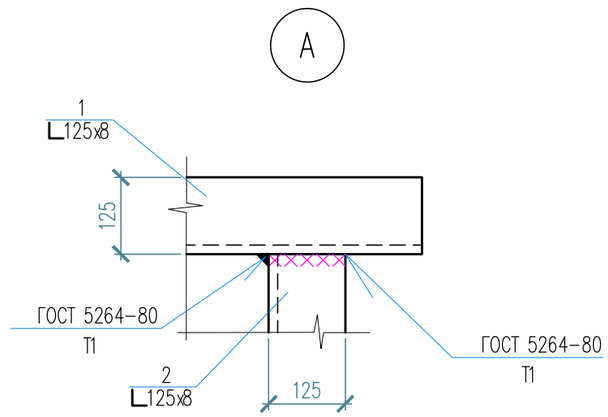

Указания по устройству металлической перемычки из уголка:

1. На существующей стене выполнить штрабы для устройства перемычки из 1 уголка 125x8.
2. Выполнить вертикальных сквозных штраб длиной 2100, мм. Поверхность штраб тщательно очистить от грязи и пыли.
3. Подвести перемычку из одного уголка ∟125x8 и на цементном растворе М100 с обеспечением плотного прилегания к поверхности кладки.
4. К разборке кирпичной перегородки, под проектируемый проем, приступать только после установки металлической перемычки в проектное положение.

Изм.	Кол. уч.	Лист	N°док.	Подпись	Дата
					2023
ГИП		Дихамбай Н.			01.12
Провер.		Байболов А.			01.12
Исполн.		Толенбай Е			01.12
Н. контроль		Дихамбай Н.			01.12

22–2022 АС

«Капитальный ремонт административного здание по адресу, улица Конаева N14А, поселка Индербор.»

"Административные здания"

Стадия	Лист	Листов
РП	16	55

Деталь пробиваемого дверного проема в перегородке толщ. 120мм

ТОО «ДУМ–проект» г. Шымкент–2023

Согласовано

Взам. инв. N

Подп. и дата

Инв. N подл.

Копировал

Формат А3

Деталь устройства обрамления ОПр-7 пробиваемого дверного проема в стене.

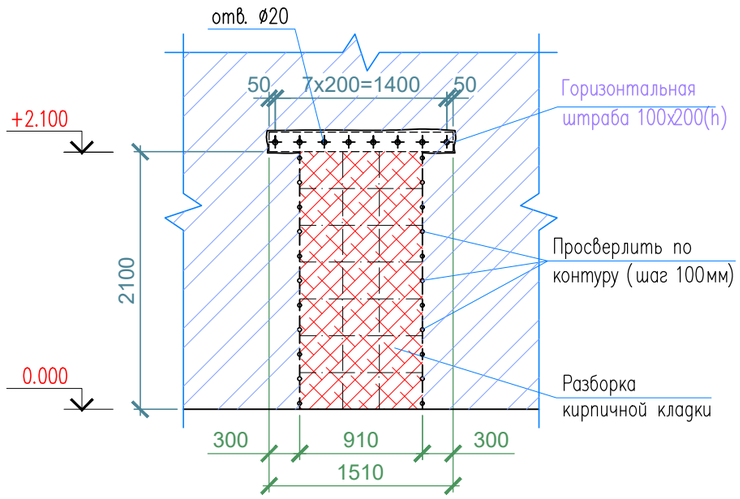

Спецификация материалов

Поз.	Обозначение	Наименование	Кол.	Масса ед., кг.	Примеч.
		Пробивка дверного проема 900x2100h	1		
1	ГОСТ 8240-97	Швеллер $\frac{16\ ГОСТ\ 8240-97}{С245\ ГОСТ\ 27772-88*}$ L=1500	2	21.3	42.6
2	ГОСТ 7805-70*	Болт М16x300 ГОСТ 7805-70*	8	0.5085	4.07
	ГОСТ 11371-78*	Шайба 16 ГОСТ 11371-78*	8	0.011	0.09
	ГОСТ 5915-70	Гайка М16 ГОСТ 5915-70	8	0.038	0.30
3	ГОСТ 103-2006	Полоса $\frac{4x40\ ГОСТ\ 103-2006}{С245\ ГОСТ\ 27772-88*}$ L=380	4	0.48	1.92
С-1	ГОСТ 6727-80*	Сетка ø5Вр$^{100}_{100}$ $м^2$	0.48	2.80	1.344
		Демонтируемая кирпичная кладка, м3			0.80 м3

Дверной проем после демонтажа

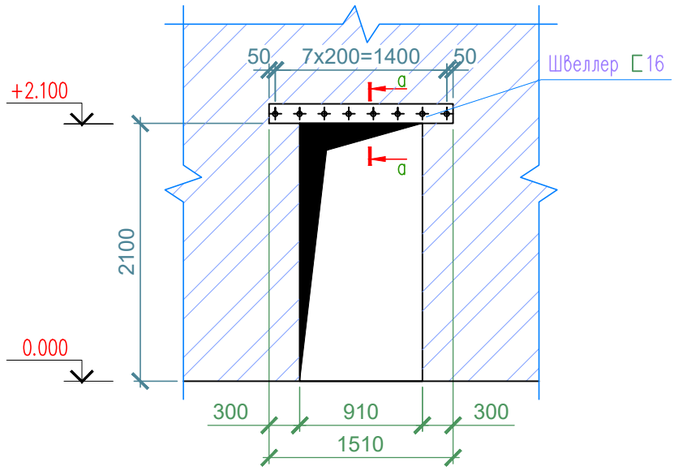

а – а

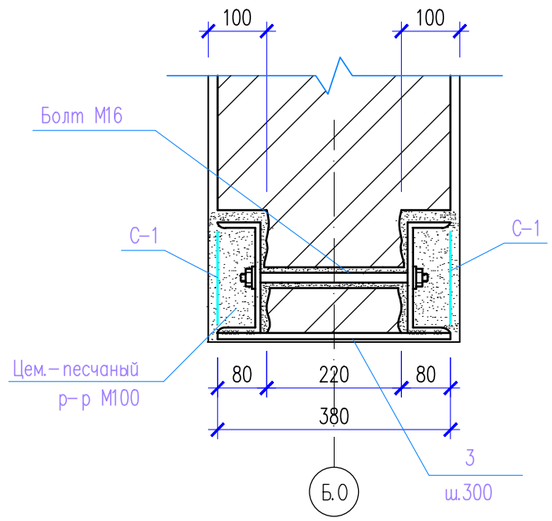

Швеллер [16 для отв. 1000x2100h (М 1:20)

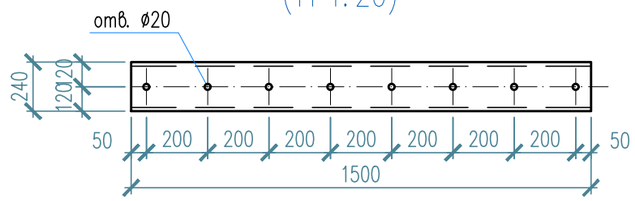

Указания по устройству металлической перемычки из швеллера:

1. Над намеченным отверстием на стене выполнить штрабы для устройства перемычки из стальных прокатных швеллеров 16.
2. Штрабы выполнить под размер перемычки. Поверхность штраб тщательно очистить от грязи и пыли, просверлить отверстия ø20 мм с шагом 250 мм под стяжные болты М16.
3. Подвести перемычку из двух швеллеров и на цементно –песчаном растворе М100 с обеспечением плотного прилегания к поверхности кирпичной стены, стянуть болтами М16.
4. К разборке кирпичной стены под проектируемое отверстие приступать только после установки металлической перемычки в проектное положение.
5. По контуру намечаемого отверстия отбить штукатурку. Выбрать кирпич небольшими фрагментами.
6. Разборку кирпичной стены производить сверху вниз, не допуская при этом резких ударов. Запрещается работать инструментами, создающими динамические воздействия на конструкции здания;
7. К низу металлической перемычки приварить пластину 4x40x380 с шагом 300мм по длине проема.

Согласовано

Взам. инв. N

Подп. и дата

Инв. N подл.

Изм.	Кол.уч.	Лист	N°док.	Подпись	Дата
					2023
ГИП		Дихамбай Н.			01.12
Провер.		Байболов А.			01.12
Исполн.		Толенбай Е.			01.12
Н.контроль		Дихамбай Н.			01.12

22-2022 АС

«Капитальный ремонт административного здание по адресу, улица Конаева N14А, поселка Индербор.»

"Административные здания"

Стадия	Лист	Листов
РП	17	55

Деталь пробиваемого дверного проема в стене толщ. 380мм

ТОО «ДУМ-проект» г.Шымкент-2023

Копировал

Формат А3

Заполнения проемов дверей

Закладка существующего дверного проема кирпичом (2100х910мм) толщ. 380 и 510мм

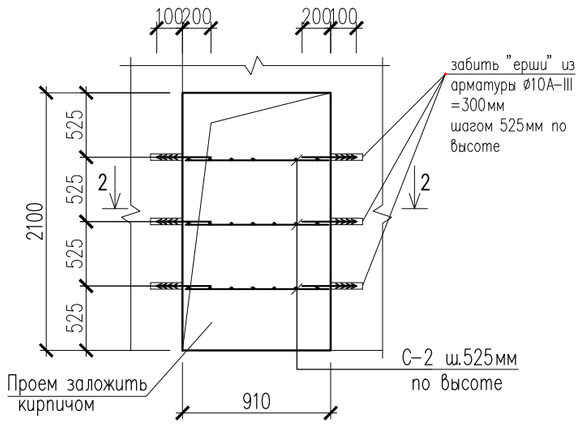

Разрез 1-1

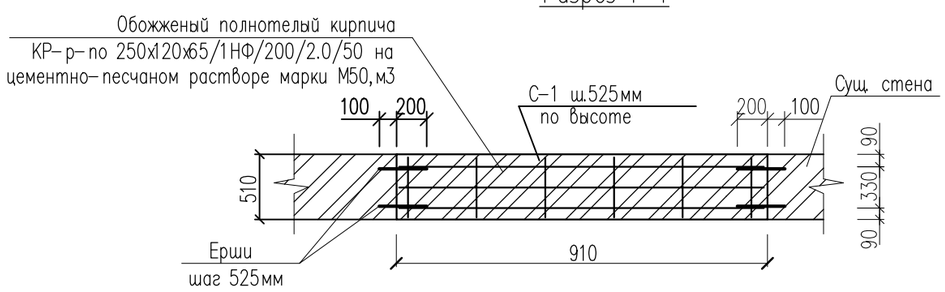

Сетка С-1

(условно на 1 м.п.)

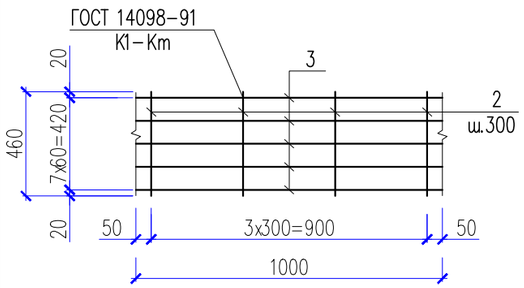

Сетка С-2

(условно на 1 м.п.)

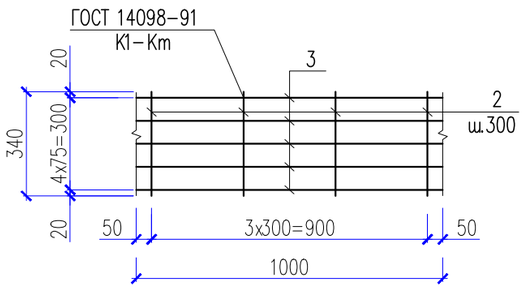

Спецификация элементов на закладываемые проемы

Марка	Обозначение	Наименование	Кол шт.	Масса ед.кг	Приме-чание.
		Проем (910х2100h) толщ. 510	1		
		Сетка С-1 п.м.	2.73	0.80	2.184
	ГОСТ – 5781-91	Ерши ⌀ 10А-III L=300мм	12	0.185	2.22
	ГОСТ 530-2012	Обожженый полнотелый кирпича КР-р-по 250х120х65/1НФ/200/2.0/50 на цементно-песчаном раст. марки М50,м3	0.975		
		Проем (910х2100h) толщ. 380	1		
		Сетка С-2 п.м.	2.73	0.53	1.4469
	ГОСТ – 5781-91	Ерши ⌀ 10А-III L=300мм	12	0.185	2.22
	ГОСТ 530-2012	Обожженый полнотелый кирпича КР-р-по 250х120х65/1НФ/200/2.0/50 на цементно-песчаном раст. марки М50,м3	0.727		
		Сетка С-1			
3	ГОСТ 6727-80*	⌀4 Вр-I L=1000мм	8	0.09	0.72
2	ГОСТ 6727-80*	⌀3 Вр-I L=460мм	4	0.02	0.08
		Сетка С-2			
3	ГОСТ 6727-80*	⌀4 Вр-I L=1000мм	5	0.09	0.45
2	ГОСТ 6727-80*	⌀3 Вр-I L=340мм	4	0.02	0.08

Разрез 2-2

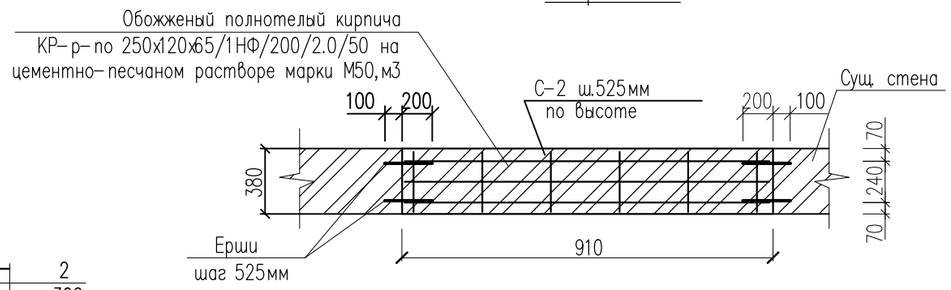

1. Данный лист смотреть совместно с листами АС-9

Закладка существующего проема.

По стенам проема просверливаются гнезда D=8мм глубиной 100мм через 525мм по высоте, в гнезда устанавливаются арматурные "ерши" D=10А-III длиной 300мм. Производится закладка проема обыкновенным кирпичом марки КР-р-по 250х120х65/1НФ/200/2.0/50 на цементно-песчаном растворе марки М50. По завершению кладки производится штукатурка вновь возведенной кладки с обеих сторон. Каменная кладка перегородок на растворе со специальными добавками, повышающими монолитность кладки, армируется сетками непрерывно по всей длине перегородки. Крепление кирпичного заполнения проемов δ=510мм, δ=380мм осуществляется ершами, забиваемыми в существующие стены в предварительно просверленные гнезда глубиной 100мм. Расход арматуры и кирпича (см. спецификацию).

Изм.	Кол.уч.	Лист	N°док.	Подпись	Дата
					2023
ГИП		Дихамбай Н.			01.12
Провер.		Байболов А.			01.12
Исполн.		Толенбай Е			01.12
Н.контроль		Дихамбай Н.			01.12

22-2022 АС

«Капитальный ремонт административного здание по адресу, улица Конаева N14А, поселка Индербор.»

"Административные здания"

Стадия	Лист	Листов
РП	18	55

Заполнения проемов дверей. Спецификация элементов на закладываемые проемы.

ТОО «ДУМ-проект» г. Шымкент-2023

План на отм 0.000
(после ремонта)

Экспликация помещений

Номер по плану	Наименование	Площадь м2	Категор. поме-щения
1	Лестничная клетка	13.60	
2	Кабинет	13.77	
3	Архив	49.01	
4	Кладовка	12.93	
5	Архив	49.12	
6	Кабинет	10.17	
7	Кладовка	1.95	
8	Коридор	3.63	
9	Кладовка	1.95	
10	Тамбур	1.43	
11	Коридор	3.35	
12	Гардеробная	8.09	
13	Коридор	5.10	
14	Кабинет охраны	10.80	
15	Коридор	12.93	
16	Лестничная клетка	11.91	
17	Кабинет директора	13.49	
18	Кабинет бухгалтера	12.96	
19	Кабинет председателя	21.29	
20	Коридор	12.08	
21	Кабинет	7.76	
22	Кладовка	4.70	
23	Кабинет отдела кадров	14.11	
24	Архив	30.46	
25	Тамбур	2.88	
26	Коридор	11.53	
27	Помещение обслуживающего персонала	28.66	
28	Кабинет главного специалиста	17.65	
29	Лестничная клетка	12.59	
30	Помещение обслуживающего персонала	48.65	
31	Коридор	14.29	
32	Кабинет специалистов	51.99	
33	Сан узел	1.46	
34	Кабинет главного специалиста	17.17	
35	Кладовка	2.05	
36	Кладовка	2.85	
37	Коридор	7.64	
38	Коридор	7.51	
39	Коридор	4.14	
40	Кабинет отдела кадров	8.63	
41	Кабинет специалистов	38.27	
42	Кабинет	11.74	
43	Кабинет директора	17.86	
44	Кабинет бухгалтера	10.83	
45	Кабинет главного специалиста	10.26	
46	Коридор	10.15	
	Всего	665.39	

Условные обозначения:

△ – Покрытие пола (монтаж)

ушр – Улучшенная штукатурка стен известково-песчаным раствором внутренних стен-100%
– Шпатлевка стен "Алинексом" с грунтовкой, водоэмульсионная окраска за 2 раза-100%

у.п.Arm – Устройство подвесного потолка типа "Armstrong" – 100%

ушаф.о – Затирка потолка известково-песчаным раствором, шпатлевка "Алинекс" с грунтовкой, водоэмульсионная окраска за 2 раза – 100%

в.шк.п – Выравнивающий слой штукатурки (под плитку), отделка стен керамической плиткой-100%

Схема блокировка

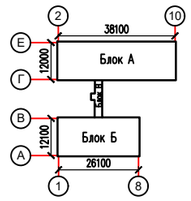

Изм.	Кол.уч.	Лист	N'док.	Подпись	Дата
					2023
ГИП		Джамбаев Н.			01.12
Провер.		Баобулов А.			01.12
Исполн.		Толенбай Е.			01.12
Н.контроль		Джамбаев Н.			01.12

22-2022 АС

«Капитальный ремонт административного здание по адресу:улица Конаева N14А,поселка Индербор.»

"Административные здания"

Стадия	Лист	Листов
РП	19	55

План на отм 0.000
(после ремонта)

ТОО «ДУМ-проект»
г.Шымкент-2023

План на отм +3.300
(после ремонта)

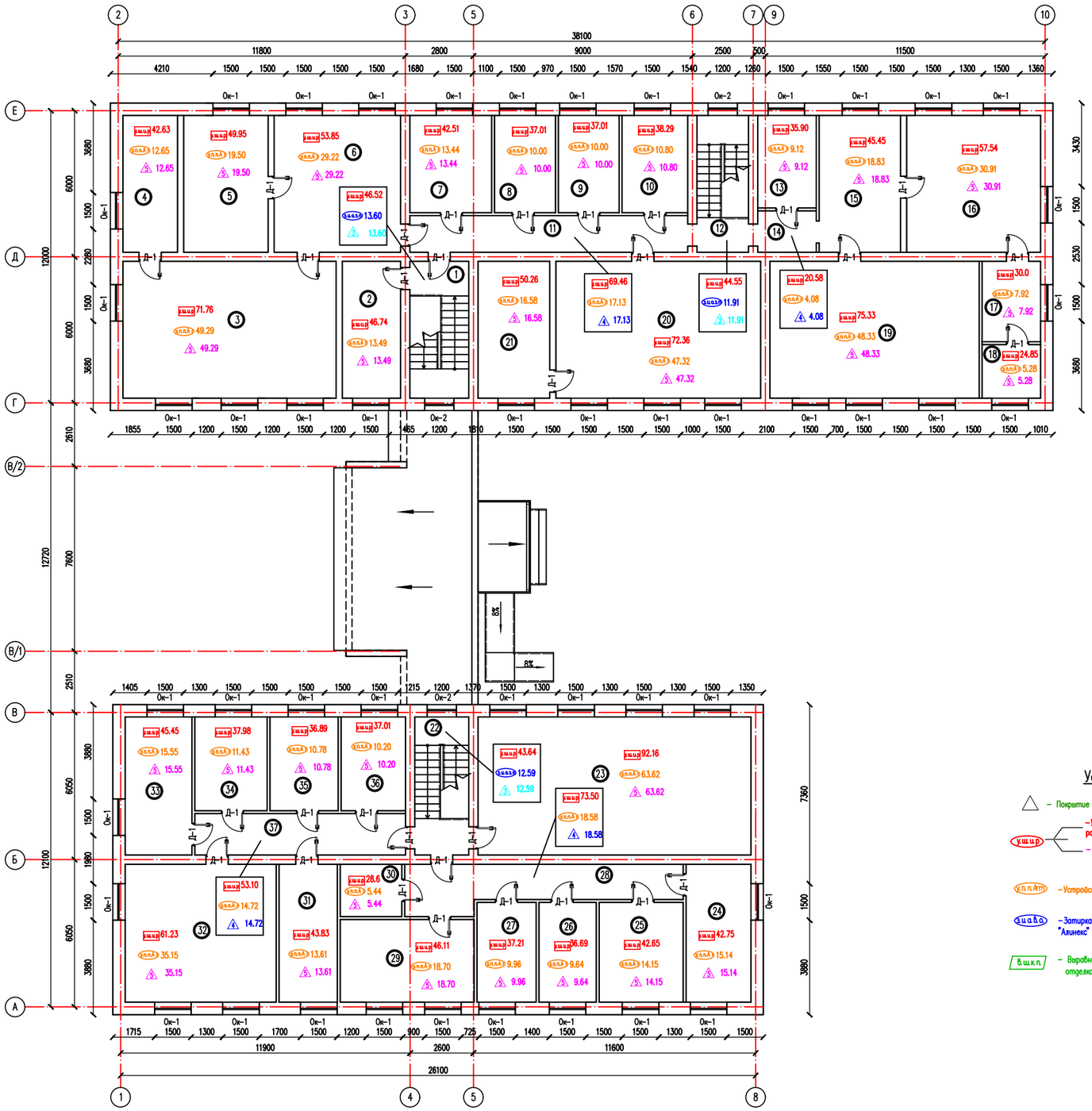

Экспликация помещений

Номер по плану	Наименование	Площадь м2	Категор. поме-щения
1	Лестничная клетка	13.60	
2	Гардеробная	13.49	
3	Помещение обслуживающего персонал	49.29	
4	Кабинет главного специалиста	12.65	
5	Кабинет специалистов	19.50	
6	Зал ожидания	29.22	
7	Кабинет бухгалтера	13.44	
8	Кабинет отдела кадров	10.00	
9	Кабинет специалистов	10.00	
10	Тамбур специалистов	10.80	
11	Коридор	17.13	
12	Лестничная клетка	11.91	
13	Кабинет секретаря	9.12	
14	Коридор	4.08	
15	Кабинет ожидания	18.83	
16	Кабинет директора	30.91	
17	Кабинет	7.92	
18	Кладовка	5.28	
19	Архив	48.33	
20	Кабинет специалистов	47.32	
21	Кабинет главного специалиста	16.58	
22	Лестничная клетка	12.59	
23	Помещение обслуживающего персонал	63.62	
24	Кабинет директора	15.14	
25	Кабинет бухгалтера	14.15	
26	Кабинет отдела кадров	9.64	
27	Кабинет главного специалиста	9.96	
28	Коридор	18.58	
29	Кабинет председателя	18.70	
30	Кладовка	5.44	
31	Кабинет	13.61	
32	Архив	35.15	
33	Кабинет главного специалиста	15.55	
34	Кабинет специалистов	11.43	
35	Кабинет специалистов	10.78	
36	Кабинет специалистов	10.20	
37	Коридор	14.72	
	Всего	678.66	

Условные обозначения:

- Покрытие пола (монтаж)
- ушщр — Улучшенная штукатурка стен известково-песчаным раствором внутренних стен-100%; Шпатлевка стен "Алинексом" с грунтовкой, водоэмульсионная окраска за 2 раза-100%
- у.п.п.Arm — Устройство подвесного потолка типа "Armstrong" – 100%
- шава — Затирка потолка известково-песчаным раствором, шпатлевка "Алинекс" с грунтовкой, водоэмульсионная окраска за 2 раза – 100%
- в.шк.п. — Выравнивающий слой штукатурки (под плитку), отделка стен керамической плиткой-100%

Схема блокировка

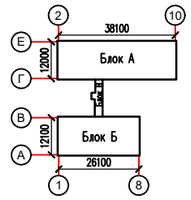

Изм.	Кол.уч.	Лист	N'док.	Подпись	Дата				
					2023	22-2022 АС			
						«Капитальный ремонт административного здание по адресу улица Конаева N14А поселка Индербор»			
ГИП		Дикамбай Н.			01.12	"Административные здания"	Стадия	Лист	Листов
Провер.		Баабалов А.			01.12		РП	20	55
Исполн.		Толенбай Е.			01.12	План на отм +3.300 (после ремонта)	ТОО «ДУМ-проект» г.Шымкент-2023		
Н.контроль		Дикамбай Н.			01.12				

Разрез 1–1

(после ремонта)

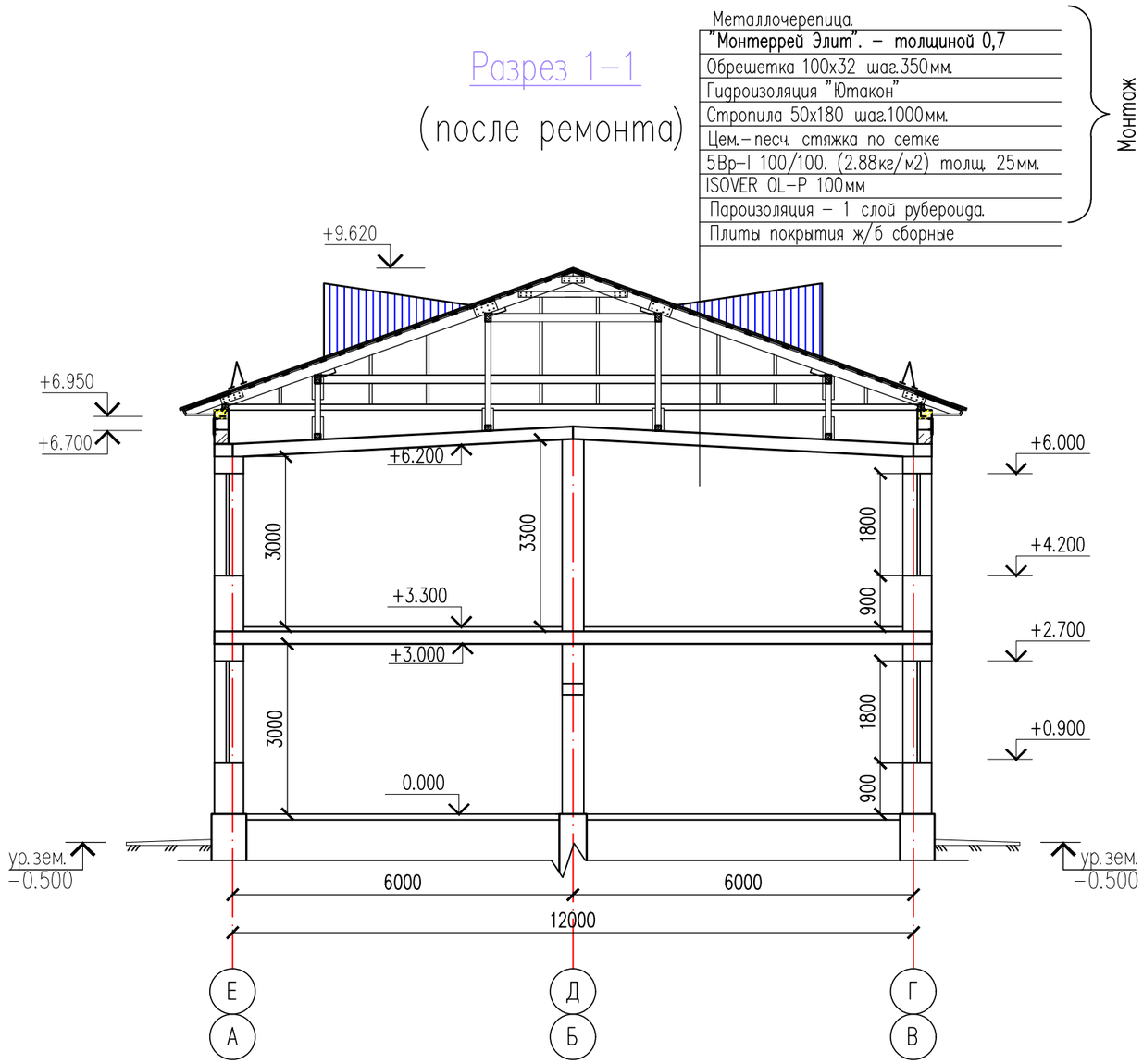

					2023	22–2022 АС
Изм.	Кол.уч.	Лист	N*док.	Подпись	Дата	«Капитальный ремонт административного здание по адресу, улица Конаева N14А, поселка Индербор.»
ГИП		Дихамбай Н.			01.12	"Административные здания" — Стадия: РП; Лист: 21; Листов: 55
Провер.		Байболов А.			01.12	
Исполн.		Толенбай Е			01.12	
Н.контроль		Дихамбай Н.			01.12	Разрез 1–1 (после ремонта) — ТОО «ДУМ–проект» г.Шымкент–2023

Фасад А–Е
(после ремонта)

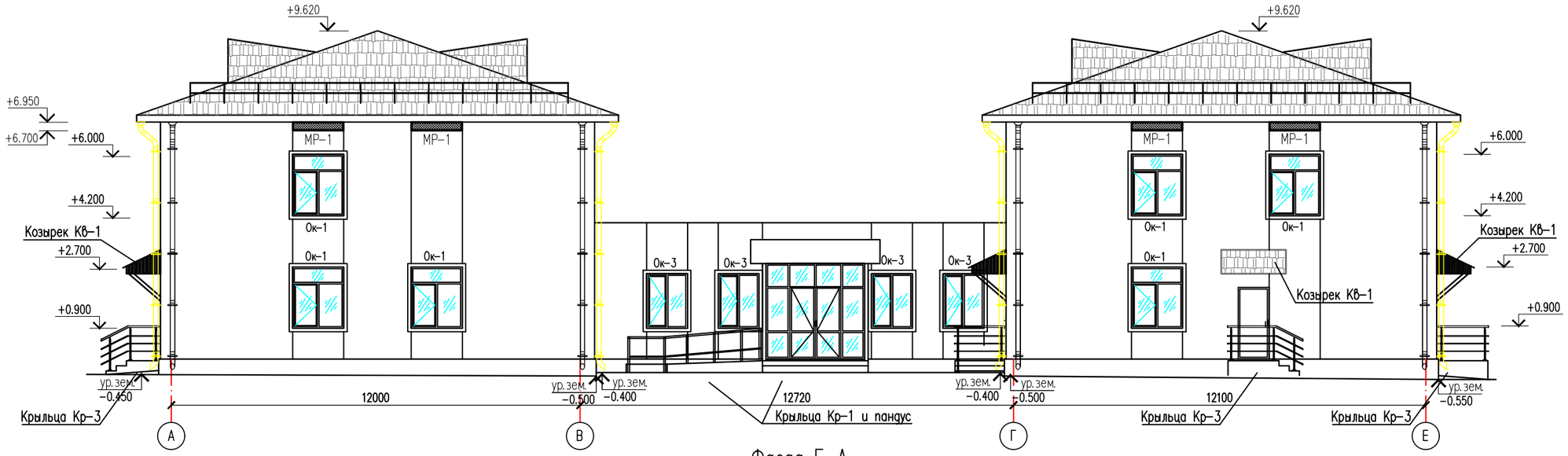

Фасад Е–А
(после ремонта)

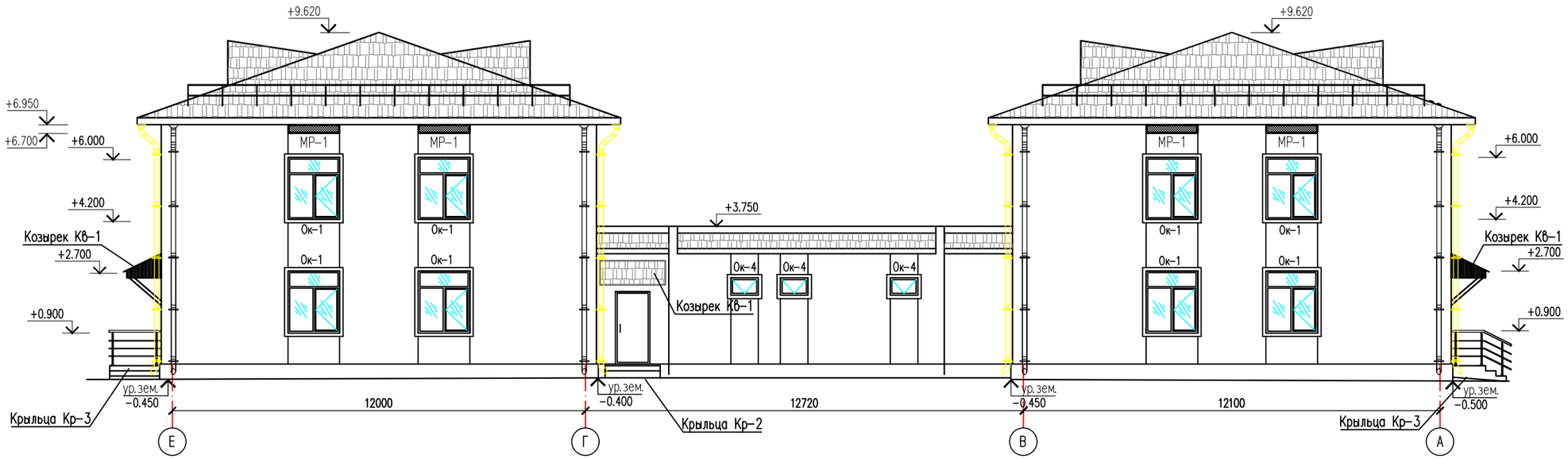

Схема блокировка

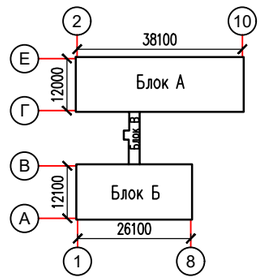

Ведомость отделки фасадов

Позиция	Наименование отделываемых поверхностей	Тип отделки	Цвет, колер	Условн. обозна-чение	Примечание
1	Наружные стены	Линеарные панели с каркасами	RAL 1001 Бежевый		812.0м2
2	Наружные стены	Линеарные панели с каркасами	RAL 7016 Серый		225.0м2
3	Цоколь	Керамогранит с металлическими каркасам толщиной 10мм	RAL 7037 Серый		95.0м2
4	Окна	Металлопластиковые	RAL 7021 Серый		
5	Витраж	Алюминиевые	RAL 7021 Серый		

Ведомость отделки фасадов

Позиция	Наименование отделываемых поверхностей	Тип отделки	Цвет, колер	Условн. обозна-чение	Примечание
6	Оконное обрабление	Доборные элементы			705.0 п.м
7	Кровля	Металлочерепица			
8	Серия 2.110–3п деталь90	Устройства бетонной отмостки вокруг зданий шир. 1.5м толщ.150мм			220.0м2
9					
10					

Изм.	Кол.уч.	Лист	N°док.	Подпись	Дата
					2023
ГИП		Дихамбай Н.			01.12
Провер.		Байболов А.			01.12
Исполн.		Толенбай Е.			01.12
Н.контроль		Дихамбай Н.			01.12

22–2022 АС

«Капитальный ремонт административного здание по адресу, улица Конаева N14А, поселка Индербор.»

"Административные здания"

Стадия	Лист	Листов
РП	22	55

Фасад А–Е, Фасад Е–А (после ремонта)

ТОО «ДУМ–проект» г.Шымкент–2023

Фасад 1–8
(после ремонта)

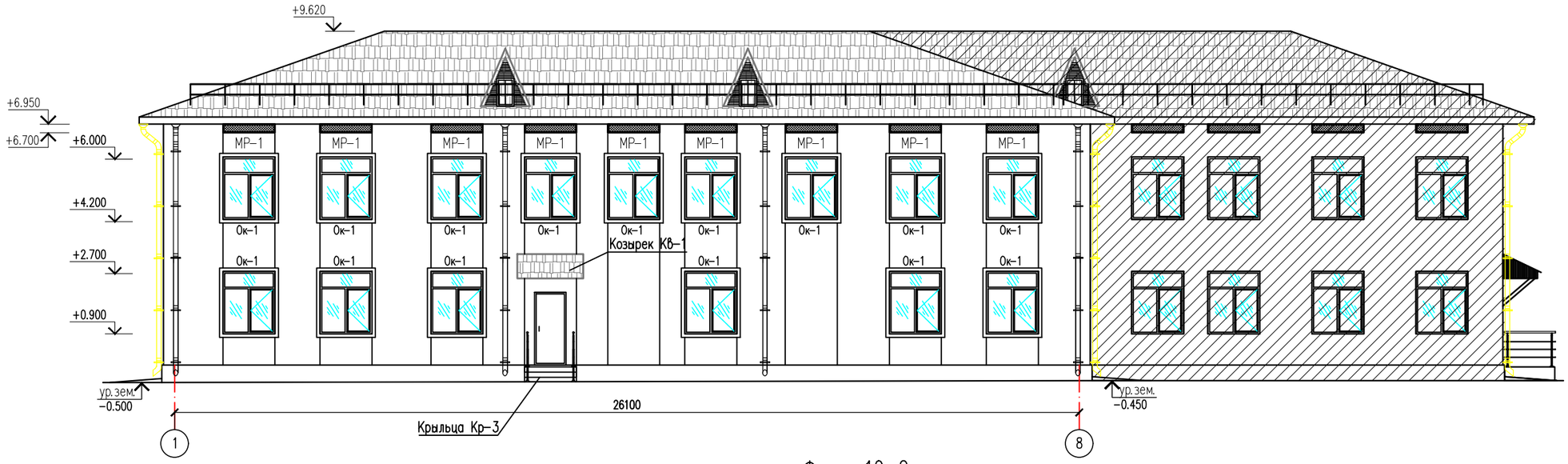

Фасад 10–2
(после ремонта)

Схема блокировка

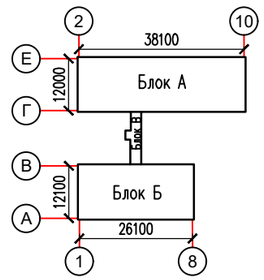

Схема крепления утеплителя
(минераловатные плиты)

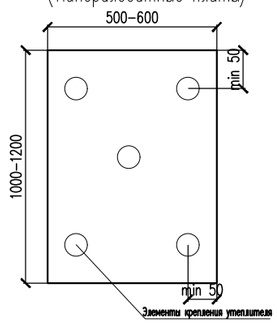

1. Основной типоразмер минераловатных плит для фасадов – 600х1000, 600х1200
2. Крепление плит утеплителя к стене осуществляется тарельчатыми дюбелями из расчета 5 шт на 1 плиту.
3. 70мм – толщина утеплителя.

Спецификация элементов на 1м2 стены.

Марка поз.	Обозначение	Наименование	Кол. шт.	Масса Ед.,кг.	Приме-чание
		Узел I	1040.0	м2	
1		Утеплитель –"ISOVER OL–E" полужесткие теплоизоляционные плиты из стекловолокно у=50 кг/м3,толщ. 70мм м2	1,0		
2	"Металл Профиль"	Тарельчатые дюбели	10		
3		Ветро–гидрозащитная пленка	1040.0	м2	

Изм.	Кол.уч.	Лист	N°док.	Подпись	Дата
					2023
ГИП		Дихамбай Н.			01.12
Провер.		Байболов А.			01.12
Исполн.		Толенбай Е.			01.12
Н.контроль		Дихамбай Н.			01.12

22–2022 АС

«Капитальный ремонт административного здание по адресу, улица Конаева N14А, поселка Индербор.»

"Административные здания"

Стадия	Лист	Листов
РП	23	55

Фасад 1–8, Фасад 10–2
(после ремонта)

ТОО «ДУМ–проект»
г. Шымкент–2023

Фасад 2–10
(после ремонта)

Фасад 8–1
(после ремонта)

Узел отмостки.

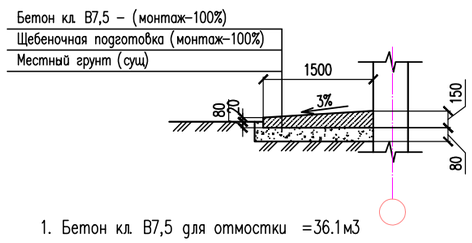

1. Бетон кл. В7,5 для отмостки =36.1м3
2. Щебеночная подготовка фракции 20–40мм, толщ. 80 мм = 24.7м3

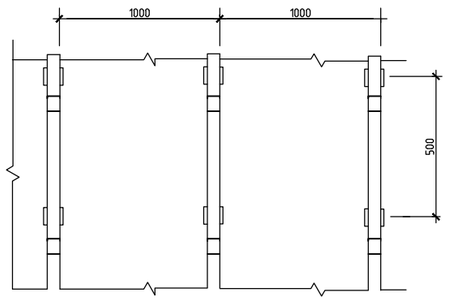

Расход материалов на 1 м² наружной стены:
Фасадные кассеты –90мм–1.0 м²
Алюминиевый профиль А–04 –3.0 п.м.
Кронштейн –6 шт.
Полиэтиленовая пленка толщ. 0.1 мм –1.0 м²

Схема блокировка

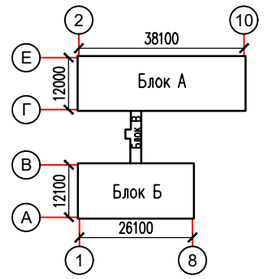

Спецификация элементов

Марка поз.	Обозначение	Наименование	Кол. шт.	Масса Ед.,кг.	Приме-чание
		Узел "1"			
1		Панели м2	1040.0		
2		Алюминиевый профиль А–04, п.м.	3120.0		
3		Кронштейн крепежный, шт.	6240.0		
		Полиэтиленовая пленка толщ. 0.1мм, м2	1040.0		

Изм.	Кол.уч.	Лист	N°док.	Подпись	Дата
					2023
ГИП		Дихамбай Н.			01.12
Провер.		Байболов А.			01.12
Исполн.		Толенбай Е			01.12
Н.контроль		Дихамбай Н.			01.12

22–2022 АС

«Капитальный ремонт административного здание по адресу, улица Конаева N14А, поселка Индербор.»

"Административные здания"

Стадия	Лист	Листов
РП	24	55

Фасад 2–10, Фасад 8–1
(после ремонта)

ТОО «ДУМ–проект»
г. Шымкент–2023

Указания по отделке наружных стен

Отделка наружных стен производится линеарными панелями. Панели представляет собой металлические панели различной ширины с декоративно–защитным покрытием и открытыми или закрытыми торцами. Толщина металлопроката для изготовления панелей колеблется в пределах: от 0,45 мм до 1,0 мм. Панели устанавливаются и могут эксплуатироваться при температуре воздуха от –50°С до +50°С. Срок службы линеарных панелей составляет 25 лет. Панели – это экономически выгодная система:

– Долговечность.
– Экологичность.
– Прочность.
– Возможность вертикальной облицовки.
– Быстрота и простота монтажа.
– Использование невидимых креплений.
– Разнообразная цветовая гамма.
– Сравнительно малый вес конструкции.
– Негорячий материал.

Детальное рассмотрение линеарных панелей

Минимальный уход.

Длительный период эксплуатации.

Возможность проведения монтажных работ при низких температурах.

Кассетные панели представляет собой металлические панели различной ширины с декоративно–защитным покрытием и открытыми или закрытыми торцами. Толщина

Существует два способа монтажа панелей на систему вентилируемого фасада. В зависимости от того, будет ли крепления видимыми или скрытыми, процесс установки будет отличается. Вне зависимости от выбранного типа крепежа, монтаж выполняется на подсистему из вертикальных направляющих.

В случае с видимым креплением процесс установки облицовочных панелей является менее сложным, так как используются панели с более простым профилем. Так края смежных панелей накладываются друг на друга, а затем фиксируются видимыми снаружи заклепками. Во избежание попадания жидкости внутрь системы, края панелей накладываются таким образом, чтобы верхняя панель накладывалась на нижнюю.

Второй способ, соответственно, более сложный, но при этом эстетика внешнего вида на порядок выше, что стоит такого результата. Для этого способа используются панели с отличным профилем, который имеет отгибы, заходящие друг на друга при монтаже. В качестве крепления используются элементы зацепки, заклепки которых который каждый раз прикрываются следующей по порядку линеарной панелью, образовывая минимальные зазоры между ними. Зазоры в последующем можно закрыть различными декоративными элементами. Установка линеарных панелей может происходить в любое время года, что является удобным фактором беспрепятственного проведения и быстрого окончания монтажных работ.

Структура кассетных панелей

Профильная система. Используется в качестве основы для лицевой отделки. Монтаж производится с применением паронитовых термопрокладок, несущих кронштейнов и других видов крепежей. Процесс крепления несущих профилей происходит согласно тому, как направлены пластины. При горизонтальном монтаже линеарных панелей профильная подсистема монтируется вертикально, а при вертикальном — горизонтально.

Система утепления. В роли утеплителя выступают плиты из минераловатные "ISOVER OL–E" полужесткие теплоизоляционные плиты из стекловолокно у=50 кг/м3, толщ.70мм . Фиксируют их клеем или пластиковыми дюбелями с широкой шляпкой типа «зонт». Эффективность утепления определяется степенью паропроницаемости. Если утеплитель не гарантирует нормального воздухообмена в течение многих лет, от его использования лучше воздержаться. Когда плита утепления с одной стороны имеет защитную мембрану, то гарантирован воздухообмен, и дополнительный слой пленки в таком случае не требуется.

Гидроветрозащитная мембрана. Накладывается поверх плит утепления с целью предотвращения аккумуляции испарений, осадконакопления и выветривания. Также она уравновешивает скорость циркуляции воздуха во всей системе.

Вентиляционный зазор. Его величина имеет принципиальное значение, поскольку определяет степень функциональности теплоизоляционного слоя и выдвигает зону вероятной конденсации как можно ближе к наружной поверхности.

Лицевая отделка. Панели с открытой или закрытой системой крепления создают новое лицо здания.

В качестве защитно – декоративного покрытия для панелей используется:

полиэстер – полиэфирное покрытие(PE);
акрил – акрилатное покрытие(AK);
поливинилхлорид – пластизолевое покрытие(PVC);
поливинилденфторидные покрытие(PVDF);
полиуретановое покрытие(PUR).

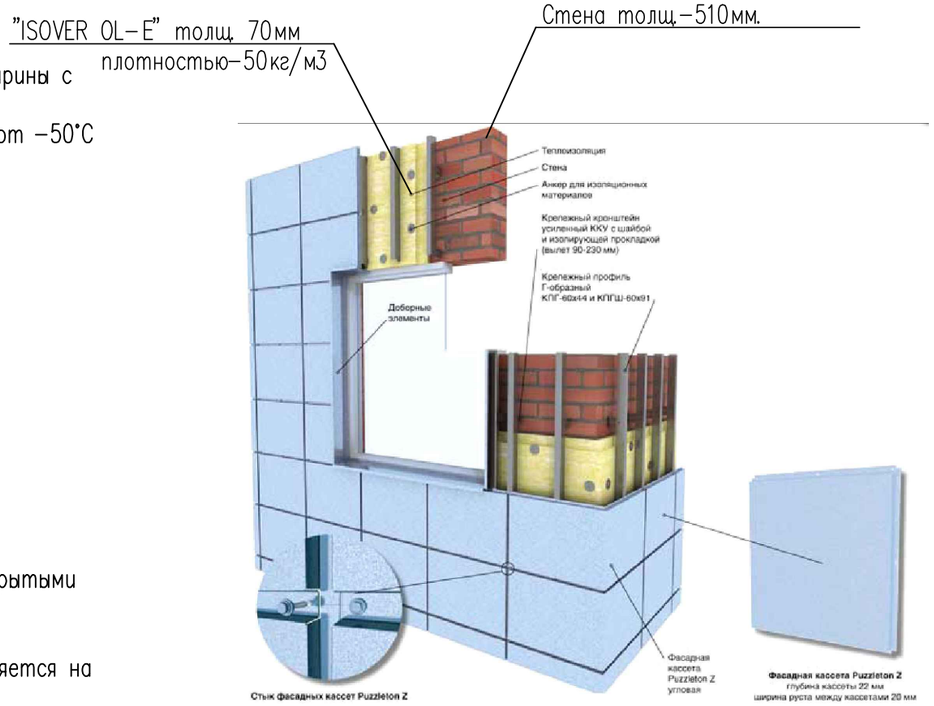

Узел утепления наружных стен

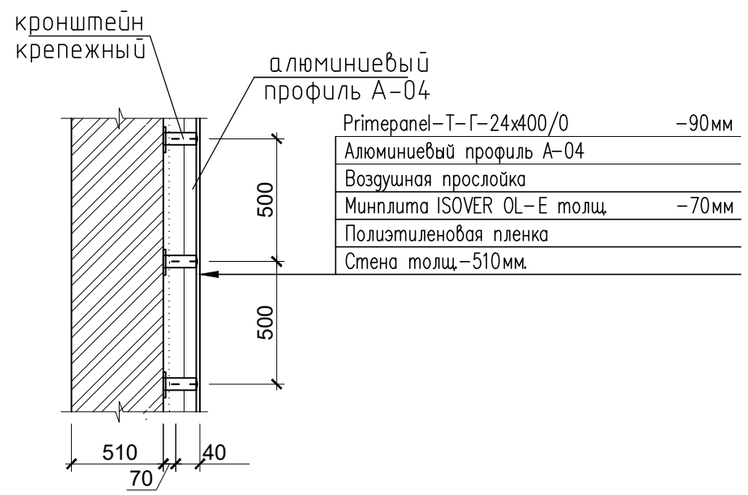

Изм.	Кол.уч.	Лист	N°док.	Подпись	Дата
					2023
ГИП		Дихамбай Н.			01.12
Провер.		Байболов А.			01.12
Исполн.		Толенбай Е			01.12
Н.контроль		Дихамбай Н.			01.12

22–2022 АС

«Капитальный ремонт административного здание по адресу, улица Конаева N14А, поселка Индербор.»

"Административные здания"

Стадия	Лист	Листов
РП	25	55

Узел наружных стен

ТОО «ДУМ–проект» г.Шымкент–2023

Спецификация элементов заполнения проемов

Марка, поз.	Обозначение	Наименование	Кол-во на этаж				Масса ед., кг.	Примечание
			подв	1-эт	2-эт	Всего		
		Оконные блоки						
ОК-1	ГОСТ 30674-99	ОП В2 1800(h)-1500 (4М1-16-4М1) 2-х элементное с верхней откр-ся створкой с моск.сеткой 0.97м2	–	41	48	89		
ПД-2		Подоконник белый ПВХ шириной 350мм	–	41	48	89		п.м
		Заглушки торцевые для подоконников из ПВХ	–	82	96	178		шт.
ОК-2	ГОСТ 30674-99	ОП В2 2300(h)-1200 (4М1-16-4М1)	–	–	3	3		
ПД-2		Подоконник белый ПВХ шириной 350мм	–	–	3	3		п.м
		Заглушки торцевые для подоконников из ПВХ	–	–	6	6		шт.
	ГОСТ 14918-80*	Оцинкованный металл с полимерным покрытием t=0,7мм шириной 350мм						146.3пм
		Наружные дверные блоки						
Д*-1	ГОСТ 31173-2016	ДСН ДПН 1-2-2 М2 У 2100-900 (С заполнением минеральной ватой марки 100)	–	6	–	6		металлический
		Внутренние дверные блоки						
Д-1	ГОСТ 6629-88	ДПВГ 21-9	–	32	32	64		деревянный
Д-2	ГОСТ 6629-88	ДПВГ 21-8	–	3	–	3		деревянный

ОК-3

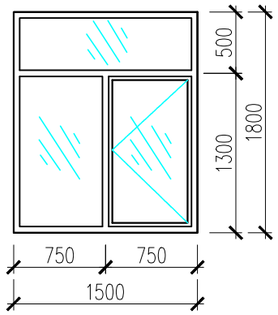

ОК-4

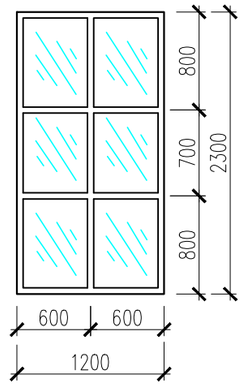

Схема структурного обозначения оконных блоков

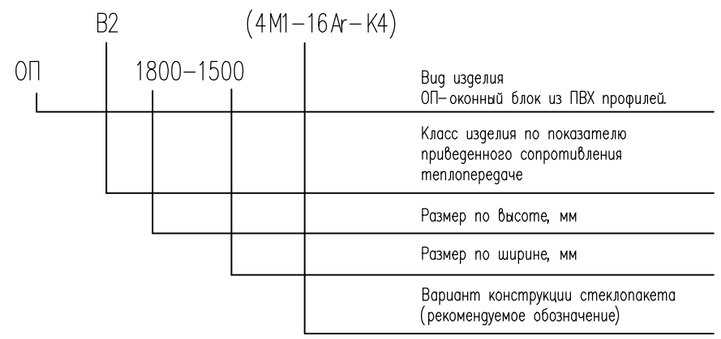

Примечание:

1. Оконные блоки из поливинилхлоридных профилей выполняются в соответствии с требованиями ГОСТ 30674-99.

Поливинилхлоридные профили изготавливаются из жесткого непластифицированного, модифицированного на высокую ударную вязкость и стойкость к климатическим воздействиям поливинилхлорида, и должны отвечать требованиям ГОСТ 30673, а также техническим условиям на конкретные системы профилей, утвержденных в установленном порядке. В открывающие створки и форточки установить москитные сетки

В качестве светопрозрачного заполнения применяются упрочненные виды стекол:
– армированное или закаленное стекло по ГОСТ 30698. В качестве светопрозрачного заполнения применяются однокамерные стеклопакеты по ГОСТ 24866-99.

Монтаж витражей, окон и дверей должен осуществляться специализированными строительными фирмами.

Оконные блоки выполняются с поворотными устройствами, обеспечивающими естественное проветривание помещений.

Сливы оконных проемов выполнить из оцинкованной металла с полимерным покрытием t=0,7мм шириной 350мм.

Подоконные доски из поливинилхлоридных профилей.

Размеры оконных блоков и дверных блоков уточняются по месту.

2. Двери Д*-1, стальные утепленные.
3. Размеры оконных блоков, дверей, витражей данные в спецификации, уточнить по месту.
4. Все внутренние двери выполняются без порога.

					2023	22-2022 АС
Изм.	Кол.уч.	Лист	N*док.	Подпись	Дата	«Капитальный ремонт административного здание по адресу, улица Конаева N14А, поселка Индербор.»
ГИП		Дихамбай Н.			01.12	"Административные здания" — Стадия: РП; Лист: 26; Листов: 55
Провер.		Байболов А.			01.12	
Исполн.		Толенбай Е			01.12	
Н.контроль		Дихамбай Н.			01.12	Спецификация элементов заполнения дверных, оконных и дверных проемов — ТОО «ДУМ-проект» г.Шымкент-2023

Формат А3

Ведомость отделки помещенийпо блок А,Б (1 этаж)

Наименование или номер помещения	Вид отделки элементов интерьеров							Примечание
	Потолок		Стены или перегородки		Низ стен или перегородок			
	Пло-щадь м2	Вид отделки	Пло-щадь м2	Вид отделки	Пло-щадь м2	Вид отделки	Высота мм	
1	2	3	4	5	6	7	8	9
на отм. 0,000 по блок А,Б								
7,9,33.	5.36	Устройство подвесного потолка типа "Armstrong" по Гост Р 53298-2009	43.77	Улучшенная штукатурка (ГОСТ 31377-2008) цементно-песча-ным р-ром М150 толщ 15мм Выравнивающи слой штукатурки (под плитку) Кафельная глазурованная плитка по ГОСТ 6141-91 толщ 10мм, на сухой смеси клеевой СТ 11682006 = 5мм.				
2,3,4,5,6,8,10,11,12,13,14 15,17,18,19,20,21,22,23, 24,25,26,27,28,30,31,32, 34-46	622.0	Устройство подвесного потолка типа "Armstrong" по Гост Р 53298-2009	1600.0	Улучшенная штукатурка (ГОСТ 31377-2008) цементно-песча-ным р-ром М150 толщ 15мм Шпатлевка по ГОСТ 10277-90 "Алинекс" с грунтовкой толщ.2мм Улучшенная Водоэмульсион-ная покраска СТ РК ГОСТ Р 52020-2007				
Лестниица 1,16,29	38.10	Затирка известково-песчаным раствором Шпатлевка по ГОСТ 10277-90 "Алинекс" с грунтовкой толщ.2мм Улучшенная Водоэмульсион-ная покраска СТ РК ГОСТ Р 52020-2007	132.0	Улучшенная штукатурка (ГОСТ 31377-2008) цементно-песча-ным р-ром М150 толщ 15мм Шпатлевка по ГОСТ 10277-90 "Алинекс" с грунтовкой толщ.2мм Улучшенная Водоэмульсион-ная покраска СТ РК ГОСТ Р 52020-2007				

Ведомость отделки помещенийпо блок А,Б 2 этаж

Наименование или номер помещения	Вид отделки элементов интерьеров							Примечание
	Потолок		Стены или перегородки		Низ стен или перегородок			
	Пло-щадь м2	Вид отделки	Пло-щадь м2	Вид отделки	Пло-щадь м2	Вид отделки	Высота мм	
1	2	3	4	5	6	7	8	9
на отм. +3,300 по блок А,Б								
2,3,4,5,6,7,8,9,10,11,13,14, 15,16,17,18,19,20,21,23-37.	642.0	Устройство подвесного потолка типа "Armstrong" по Гост Р 53298-2009	1550.0	Улучшенная штукатурка (ГОСТ 31377-2008) цементно-песча-ным р-ром М150 толщ 15мм Шпатлевка по ГОСТ 10277-90 "Алинекс" с грунтовкой толщ.2мм Улучшенная Водоэмульсион-ная покраска СТ РК ГОСТ Р 52020-2007				
Лестниица 1,12,22	38.10	Затирка известково-песчаным раствором Шпатлевка по ГОСТ 10277-90 "Алинекс" с грунтовкой толщ.2мм Улучшенная Водоэмульсион-ная покраска СТ РК ГОСТ Р 52020-2007	135.0	Улучшенная штукатурка (ГОСТ 31377-2008) цементно-песча-ным р-ром М150 толщ 15мм Шпатлевка по ГОСТ 10277-90 "Алинекс" с грунтовкой толщ.2мм Улучшенная Водоэмульсион-ная покраска СТ РК ГОСТ Р 52020-2007				

Ведомость обьемов ремонтных работ

Марка поз.	Условные обоз-начения	Наименование ремонтных работ	Ед. изм.	Кол-во	Примеч.
1		Штукатурки заменяемых оконных откосов (внутренняя сторона)-100%	м2	122.0	
2		Штукатурки заменяемых дверных откосов (внутренняя сторона)-100%	м2	74.40	

Изм.	Кол.уч.	Лист	N°док.	Подпись	Дата
					2023
ГИП		Дихамбай Н.			01.12
Провер.		Байболов А.			01.12
Исполн.		Толенбай Е			01.12
Н. контроль		Дихамбай Н.			01.12

22-2022 АС

«Капитальный ремонт административного здание по адресу, улица Конаева N14А, поселка Индербор.»

"Административные здания"

Стадия	Лист	Листов
РП	27	55

Ведомость отделки помещений

ТОО «ДУМ-проект» г. Шымкент-2023

Экспликация полов (монтажные работы) по блоку А , Б (1 этаж)

Номер помещения	Тип пола	Схема пола или тип пола по серии 2.244-1 в.5	Данные элементов пола и их толщина, мм	Площадь, м2
на отм. 0,000 по блок А,Б				
7,8,9,10,11,13, 15,20,25,26,33, 35,36,37, 38,39,46	1	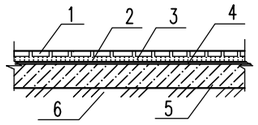	1. Керамогранит (СТ РК 1594-2010) -10мм (монтаж) 2. Прослойка и заполнение швов на клею СТ РК 1168-2006 -10мм (монтаж) 3. 3 слоя изола И-БД ГОСТ 10296-79 на горячей битумной мастике МБК-Г-55 ГОСТ 2889-80 -3мм (монтаж) 4. Стяжка из цементно-песчаного раствора марки М150 -10мм (монтаж) 5. Подстилающий слой из бетона кл. В7,5 -80мм - (существующий) 6. Грунт основания с втрамбованным щебнем или гравием крупностью 40-60мм - существующий	92.0
			Устройства плинтуса керамогранитный СТ РК 1954-2010 полированный размерами 72 мм х 600 мм	120.48 п.м.
2,3,4,5,6,12,14, 17,18,19,21,22, 23,24,27,28,30, 31,32,34,40,41, 42,43,44,45.	2	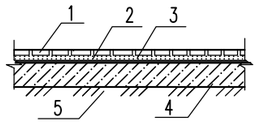	1. Ламинат (подложка под ламинат) -10мм (монтаж) 2. Прослойка и заполнение швов из армированого цементно-песчаного раствора М150 5Вр-1шаг100 -30мм 3. Гравий керамзитовый Y-500кг/м.куб ГОСТ9759-83 -60мм (монтаж) 4. Подстилающий слой: бетон класса В7,5 -80мм- (сущ) 5. Грунт основания с втрамбованным щебнем или гравием крупностью 40-60мм - существующий	530.0
			Устройства плинтуса из ПВХ на винт	439.74 п.м.
Лестница 1,16,29	3	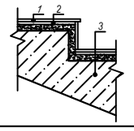	1. Керамогранит матовой пов-тью -10мм -(монтаж) 2. Специальный клей для керамогранит - 10 мм -(монтаж) 3. Ж/б плита -200мм - существующий	50.59
			Керамический плинтус h=50мм п.м.	55.2

Экспликация полов (монтажные работы) по блоку А , Б (2 этаж)

Номер помещения	Тип пола	Схема пола или тип пола по серии 2.244-1 в.5	Данные элементов пола и их толщина, мм	Площадь, м2
На отметке +3.300 по блоку А,Б				
11,14,28,37	4	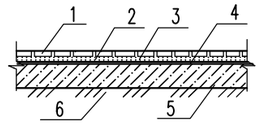	1. Керамогранит (СТ РК 1594-2010) -10мм (монтаж) 2. Прослойка и заполнение швов на клею СТ РК 1168-2006 -10мм (монтаж) 3. 3 слоя изола И-БД ГОСТ 10296-79 на горячей битумной мастике МБК-Г-55 ГОСТ 2889-80 -3мм (монтаж) 4. Стяжка из цементно-песчаного раствора марки М150 -10мм (монтаж) 5. Подстилающий слой: бетон класса В7,5 -77мм- (сущ) 6. Железобетонная плита перекрытия-220мм (существующий)	54.51
			Устройства плинтуса керамогранитный СТ РК 1954-2010 полированный размерами 72 мм х 600 мм	61.22 п.м.
2,3,4,5,6,7,8,9 10,13,15,16,17, 18,19,20,21,23, 24,25,26,27, 29,30,31-36	5	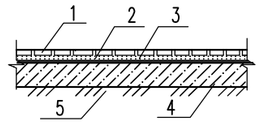	1. Ламинат (подложка под ламинат) -10мм (монтаж) 2. Прослойка и заполнение швов из армированого цементно-песчаного раствора М150 5Вр-1шаг100 -30мм 3. Гравий керамзитовый Y-500кг/м.куб ГОСТ9759-83 -60мм (монтаж) 4. Подстилающий слой: бетон класса В7,5 -77мм- (сущ) 5. Железобетонная плита перекрытия-220мм (существующий)	588.00
			Устройства плинтуса из ПВХ на винт	482.11 п.м.
Лестница 1,12,22	3	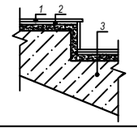	1. Керамогранит матовой пов-тью -10мм -(монтаж) 2. Специальный клей для керамогранит - 10 мм -(монтаж) 3. Ж/б плита -200мм - существующий	33.33
			Керамический плинтус h=50мм п.м.	35.66

Изм.	Кол.уч	Лист	N док.	Подпись	Дата
ГИП		Дихамбай Н.			
Провер.		Байболов А.			
Исполн.		Толенбай Е			
Н.контроль		Сейдалы А.			

21-2022-АС

«Капитальный ремонт здания средней школы N16 им. С. Сейфуллина, расположенного по адресу: Жамбылская область, Жуалинский район, с. Терс, ул. Ы. Алтынсарин N2.»

Учебный блок	Стадия	Лист	Листов
	РП	28	50
Экспликация полов	ТОО «ДУМ-проект» г. Шымкент-2022		

План кровли
(после ремонта)

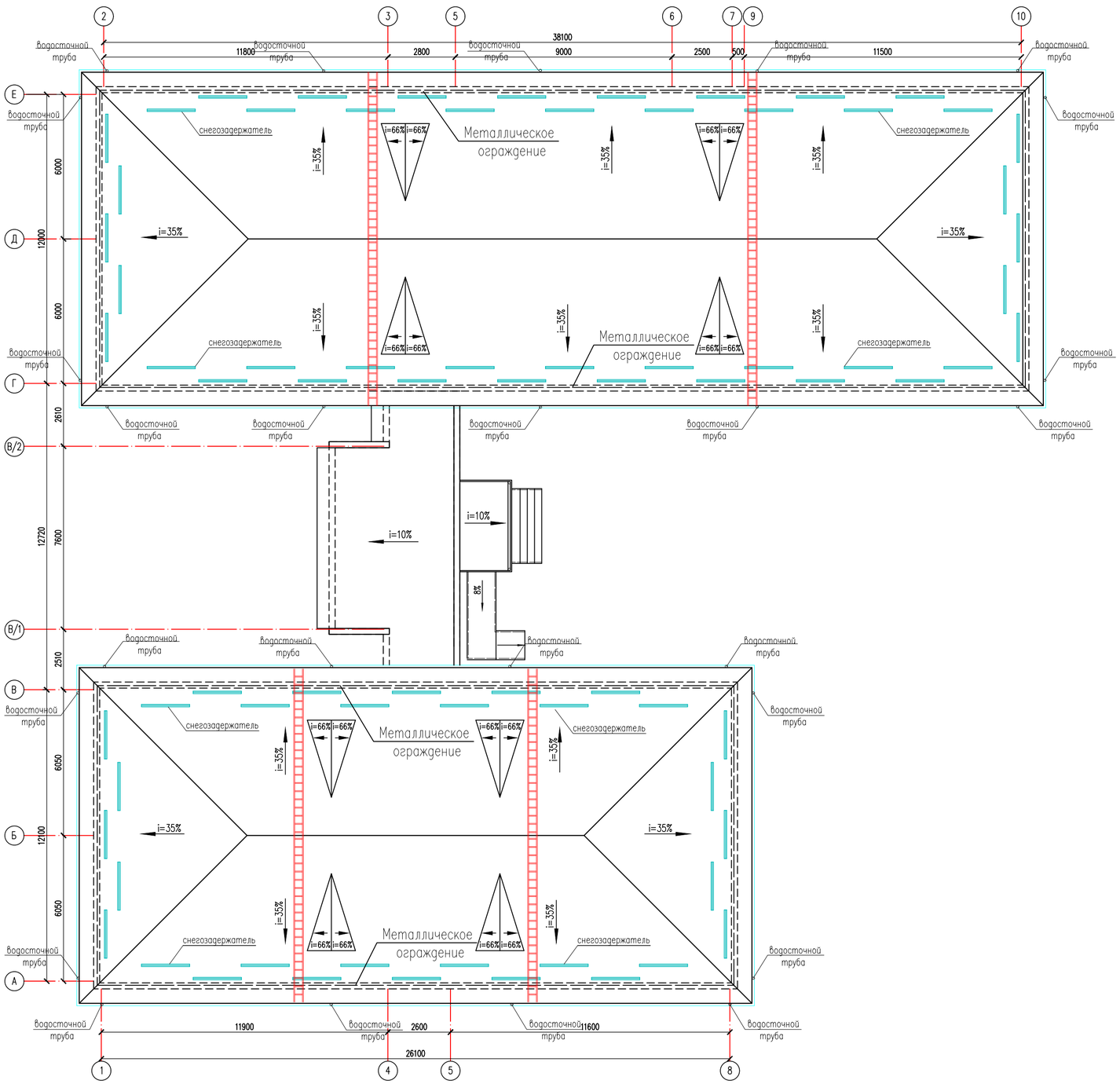

Спецификация материалов

Поз.	Обозначение	Наименование	Кол.	Масса ед., кг.	Примеч.
	(2.160-6с.1-1500-01)	Ограждение кровли ОГ-1 п.м.		180.0	
1	ГОСТ 103-2006	Полоса -50х4х1350	180	2.12кг	общ.вес 381.6кг
2		Арматура ø10А-III п.м.	360	0.62	223.2кг
3	ГОСТ 15589-70*	Болт М12х50	360	0.058	20,08кг
4	ГОСТ 11371-78*	Шайба М12	360	0.006	2.16кг
5	ГОСТ 5915-70*	Гайка М12	360	0.015	5.4кг
6	ГОСТ 103-2006	Полоса -50х4х70	360	0.11кг	общ.вес 39.6 кг
		Ходовой настил (на 1п.м.)	55.2		
		Расход на 1 п.м.			0,008м3
1	ГОСТ 8486-86* Е	Брусок 50х50 L=1000	2	0,0025	0,005м3
2	ГОСТ 8486-86* Е	Брусок 50х50 L=300	3	0,0008	0,003м3
		Лестница Л-1	8	0.014 м3	
7	ГОСТ 8466-86*Е	Брусок 50х50 L=1500	2	0.004 м3	0.008 м3
8	ГОСТ 8466-86*Е	Проступи 50х50 L=600	4	0.0015м3	0.006 м3

Ограждение кровли ОГ-1

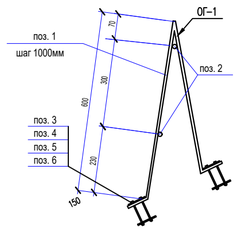

Лестница Л-1
к слуховому окну

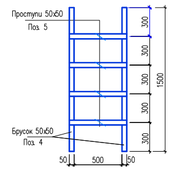

Схема блокировка

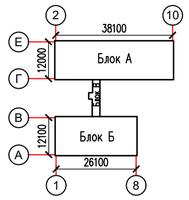

1.Для сварки стальных конструкций применять электроды Э42А для ручной дуговой сварки по ГОСТ 9467-75*. Катет сварного шва равны наименьшей толщине свариваемого детали.
2.Металлические конструкции красить эмалью ПФ-115 по ГОСТ 6465-74* в 2 слоя по грунту ПФ-170 в 1 слой.
3. Все деревянные элементы согласно СП РК 2.01-101-2013 (Защита строительных конструкций от коррозии) должны быть подвергнуты поверхностной пропитке составом ТХЭФ-ПТ (трихлорэтилфосфат 50-70%, петролатум 30-50 % привес 40-60 кг/м3).

Изм.	Кол.уч.	Лист	N°док.	Подпись	Дата
					2023
ГИП		Дикамбаев Н.			01.12
Провер.		Байболов А.			01.12
Исполн.		Толенбай Е.			01.12
Н.контроль		Дикамбаев Н.			01.12

22-2022 АС

«Капитальный ремонт административного здание по адресу:улица Конаева N14А,поселка Индербор.»

"Административные здания"

Стадия	Лист	Листов
РП	29	55

План кровли
(после ремонта)

ТОО «ДУМ-проект»
г.Шымкент-2023

План стропил, прогонов
(после ремонта)

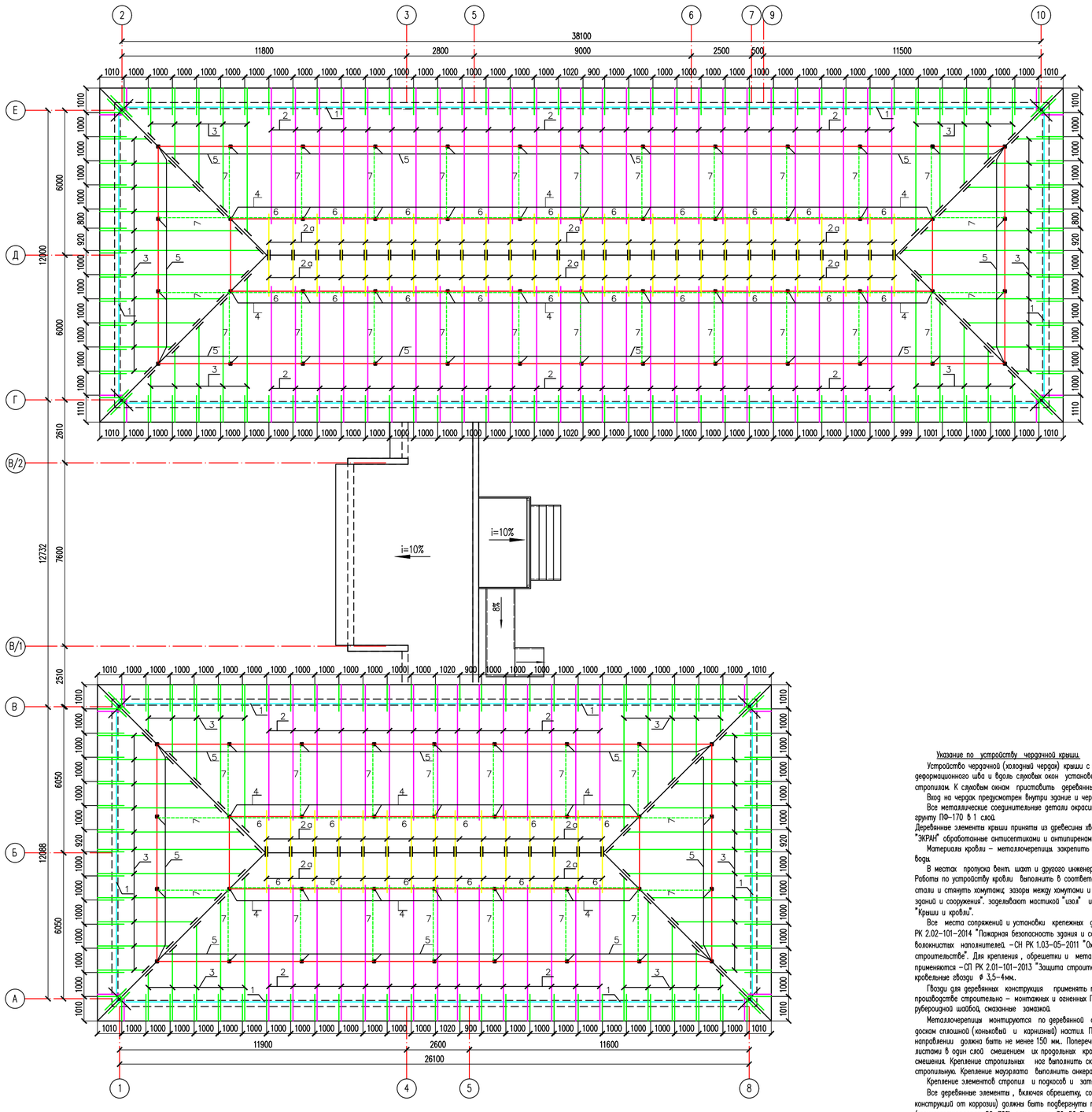

Разрез 1–1

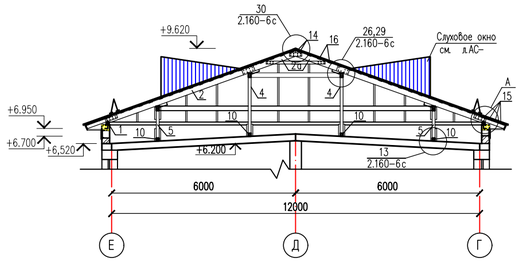

Узел "А"

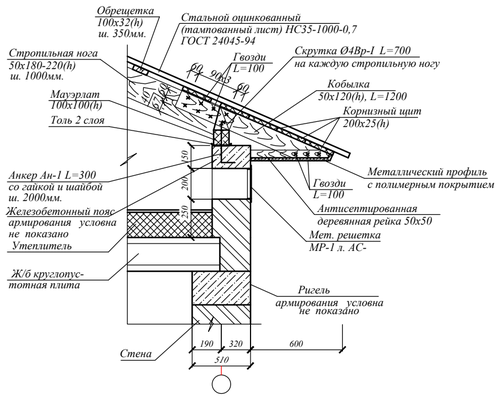

Ведомость деталей

Поз.	Анкеры Ø12А-III	
	Ан-1	Ан-2
Эскизы	590	300 / 100

Указание по устройству чердачной крыши.

Устройство чердачной (холодной чердак) крыши с кровлей выполнить из металлочерепицы. Вдоль деформационного шва и вдоль слуховых окон установить деревянные траты по деревянным наслонным стропилам. К слуховым окнам приставить деревянные лестницы (внутри чердака).

Вход на чердак предусмотрен внутри здание и через слуховое окно.

Все металлические соединительные детали окрасить эмалью ПФ–115 по ГОСТ 6465–74* в 2 слоя по грунту ПФ–170 в 1 слой.

Деревянные элементы крыши приняты из древесины хвойных пород 2 го сорта, влажность 25 %, типа "ЭКРАН" обработанные антисептиками и антипиренами.

Материалы кровли – металлочерепицы закрепить к несущим конструкциям и защитить от затекания воды.

В местах пропуска вент. шахт и другого инженерного оборудования выполнить защитные фартуки. Работы по устройству кровли выполнить в соответствии с требованиями: из оцинкованной кровельной стали и стянуть хомутами; зазоры между хомутами и трубопроводом – СН РК 3.02–07–2014 "Общественные зданий и сооружения". заделывают мастикой "изол" или другими герметиками – СН РК 3.02–37–2013 "Крыши и кровли".

Все места сопряжений и установки крепежных деталей тщательно промазывают битумными – СП РК 2.02–101–2014 "Пожарная безопасность здания и сооружения". мастиками или растворами с добавкой волокнистых наполнителей. – СН РК 1.03–05–2011 "Охрана труда и техника безопасности в строительстве". Для крепления , обрешетки и металлических деталей (противоветровая скоба) применяются – СП РК 2.01–101–2013 "Защита строительных конструкций от коррозии" специальные кровельные гвозди ø 3,5–4мм.

Гвозди для деревянных конструкция применять по ППБС–01–94 "Правила пожарной безопасности при производстве строительно – монтажных и огненных ГОСТ 4028–86 и ГОСТ 4030–86*. Гвозди забиваются с рубероидной шайбой, смазанные замазкой.

Металлочерепицы монтируются по деревянной обрешетке сечения 100х32 (h) с шагом 350мм. И по доскам сплошной (коньковый и карнизный) настил. Продольная нахлестка листов в горизонтальном направлении должно быть не менее 150 мм. Поперечная нахлестка равна одной волне. Скаты покрывают листами в один слой смешением их продольных кромок в горизонтальных рядах на одну волну или без смешения. Крепление стропильных ног выполнить скруткой из проволоки Ø4 Вр1, через одну стропильную. Крепление мауэрлата выполнить анкерами А–1 с шагом 3,0м.

Крепление элементов стропил и подкосов и затяжек к стропилам выполнить с помощью болтов.

Все деревянные элементы , включая обрешетку, согласно СП РК 2.01–101–2013 (Защита строительных конструкций от коррозии) должны быть подвергнуты поверхностной пропитке составом ТХЭФ–ПТ (трихлорэтилфосфат 50–70%, петролатум 30–50 % привес 40–60 кг/м3).

Элементы кровли, соприкасающиеся с кирпичной кладкой, тщательно антисептировать и изолировать прокладкой из двух слоев толя по ГОСТ 10923–82*.

Для предохранения теплоизоляции на чердачном перекрытии от увлажнения предусмотрены для прохода ходовые доски смотреть АС–

Схема блокировка

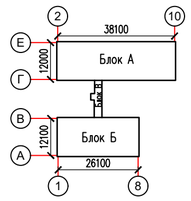

Изм.	Кол.уч.	Лист	N'док.	Подпись	Дата				
					2023	22–2022 АС			
						«Капитальный ремонт административного здание по адресу:улица Конаева N14А,поселка Индербор.»			
ГИП		Джамбаев Н.			01.12	"Административные здания"	Стадия	Лист	Листов
Провер.		Байболов А.			01.12		РП	30	55
Исполн.		Толенбай Е.			01.12	План стропил, прогонов Разрез 1–1 (после ремонта)	ТОО «ДУМ–проект» г.Шымкент–2023		
Н.контроль		Джамбаев Н.			01.12				

СПЕЦИФИКАЦИЯ ЭЛЕМЕНТОВ КРОВЛИ ПО БЛОКУ А

Марка поз.	Обозначение	Наименование ПО БЛОКУ А	Кол. шт.	Объем ед. изм м3	Общий объем м3
1	2	3	4	5	6
1	ГОСТ 8486-86*Е	Мауэрлат 100х100 п.м	101.5		1.015
2	ГОСТ 8486-86*Е	Стропильная нога 50х180 L=5150мм	56	0.04635	2.5956
2а	ГОСТ 8486-86*Е	Стропильная нога 50х180 L=1900мм	56	0.0171	0.9576
3	ГОСТ 8486-86*Е	Нарожники 50х180 п.м.	192.3		1.7307
4	ГОСТ 8486-86*Е	Стойка 100х100 L=2000мм	22	0.02	0.44
5	ГОСТ 8486-86*Е	Стойка 100х100 L=1150мм	30	0.0115	0.345
6	ГОСТ 8486-86*Е	Подкос 100х100 L=3700мм	20	0.037	0.74
7	ГОСТ 8486-86*Е	Раскос 100х100 L=3670мм	26	0.0367	0.9542
8	ГОСТ 8486-86*Е	Диагональная нога 50х180 п.м.	41.4		0.3726
9	ГОСТ 8486-86*Е	Прогон 100х150 п.м.	152.50		2.2875
10	ГОСТ 8486-86*Е	Лежень 100х100 L=1500мм	52	0.015	0.78
11	ГОСТ 8486-86*Е	Кобылка 50х150 L=1200мм	104	0.009	0.936
12	ГОСТ 8486-86*Е	Кобылка 50х150 L=1500мм	8	0.01125	0.09
13	ГОСТ 8486-86*Е	Связь жесткости 100х100 L=1000мм	4	0.010	0.04
14	-//- 2.160-6с,в.1 узел 30	Коньковая обрешетка из досок 32х150 п.м	105		0.504
15	-//- см. узел А	Карнизный щит из досок 25х200 п.м	420.64		2.1032
16	ГОСТ 8486-86*Е	Обрешетка 100х32 п.м	1231.6		3.9412
17	-//- 2.160-6с,в.1 узел 30	Коньковый брус 60х150 п.м	26.2		0.2358
18	-//- 2.160-6с,в.1 узел 29	Опорный брус 50х50 L=250мм	104	0.000625	0.065
19	-//- узел 13,26	Накладка 50х100 L=450мм	416	0.00225	0.936
20	-//- узел 20	Бруски 50х60 L=500мм	104	0.0015	0.156
21	-//- узел 30	Накладка 40х150 L=450мм	54	0.0027	0.1458
22	см. л.АС-	Слуховое окно шт	4		
23	см. л.АС-	Блок слухового окна шт	4		
24	см. л.АС-	Лестница к слуховому окну	4		
26	ГОСТ 103-2006 узел А	МНД-2 (-12х100 L=100)	93	0.94	87.42
27	ГОСТ 11371-78* узел А	Шайба М 10	93	0.013	1.209
28	ГОСТ 5915-70* узел А	Гайка М 10	93	0.011	1.023
29	ГОСТ 6727-86 узел А	Скрутка ø4 Вр-I L=700мм	104.0	0.063	6.552
	ГОСТ 103-87	Соединительный элемент М-1 (-5х50 L=250)	104.0	0.94	97.76

1	2	3	4	5	6
30	ГОСТ 6727-86 узел А	Антисептированная деревянная рейка 50х50, п.м.	108		0.27
31	ГОСТ 6727-86 узел А	Металлический профиль с полимерным покрытием толщ.0,4мм h=8мм., м2	86.0		
32	2.160-6с,в.1 узел А	Толь м2 2слой	20		
33		Коньковая деталь п.м.	70.0		
34					
		Рубероид по периметру шир. 1.0м. м2	101.5		
35	ГОСТ Р 58153-2018	Кровля - Металлочерепица.м2 "Монтеррей Элит".м2 - толщиной 0,7 мм	590.6		
36		Снегозадержатель п.м	88.0		
37		Пароизоляция "Ютакон" м2	590.6		
38		Цементно-песчаная стяжка- 25 мм.			465.0м2
39	ГОСТ 8478-87	Сетка С-3Вр1-100/100	465.0	1.12	0.521кг
40		Пароизоляция - 1 слой рубероида м2	465.0		
41		Утеплитель покрытий "ISOVER OL-P" плотностью 80 кг/м3,толщ. 100мм	465.0		

Схема блокировка

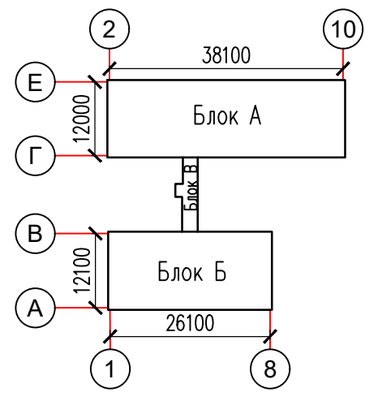

1. Данный лист смотреть совместно с листами АС-

Изм.	Кол.уч.	Лист	N°док.	Подпись	Дата
					2023
ГИП		Дихамбай Н.			01.12
Провер.		Байболов А.			01.12
Исполн.		Толенбай Е			01.12
Н.контроль		Дихамбай Н.			01.12

22-2022 АС

«Капитальный ремонт административного здание по адресу, улица Конаева N14А, поселка Индербор.»

"Административные здания"

Стадия	Лист	Листов
РП	31	55

СПЕЦИФИКАЦИЯ ЭЛЕМЕНТОВ КРОВЛИ ПО БЛОКУ А

ТОО «ДУМ-проект» г.Шымкент-2023

Согласовано

Взам. инв. N

Подп. и дата

Инв. N подл.

СПЕЦИФИКАЦИЯ ЭЛЕМЕНТОВ КРОВЛИ ПО БЛОКУ Б

Марка поз.	Обозначение	Наименование ПО БЛОКУ 1	Кол. шт.	Объем ед. изм м3	Общий объем м3
1	2	3	4	5	6
1	ГОСТ 8486-86*Е	Мауэрлат 100х100 п.м	77.5		0.775
2	ГОСТ 8486-86*Е	Стропильная нога 50х180 L=5150мм	30	0.04635	1.3905
2а	ГОСТ 8486-86*Е	Стропильная нога 50х180 L=1900мм	30	0.0171	0.513
3	ГОСТ 8486-86*Е	Нарожники 50х180 п.м.	192.3		1.7307
4	ГОСТ 8486-86*Е	Стойка 100х100 L=2000мм	14	0.02	0.28
5	ГОСТ 8486-86*Е	Стойка 100х100 L=1150мм	22	0.0115	0.253
6	ГОСТ 8486-86*Е	Подкос 100х100 L=3700мм	12	0.037	0.444
7	ГОСТ 8486-86*Е	Раскос 100х100 L=3670мм	18	0.0367	0.6606
8	ГОСТ 8486-86*Е	Диагональная нога 50х180 п.м.	41.4		0.3726
9	ГОСТ 8486-86*Е	Прогон 100х150 п.м.	104.00		1.56
10	ГОСТ 8486-86*Е	Лежень 100х100 L=1500мм	36	0.015	0.54
11	ГОСТ 8486-86*Е	Кобылка 50х150 L=1200мм	80	0.009	0.72
12	ГОСТ 8486-86*Е	Кобылка 50х150 L=1500мм	8	0.01125	0.09
13	ГОСТ 8486-86*Е	Связь жесткости 100х100 L=1000мм	4	0.010	0.04
14	-//- 2.160-6с,в.1 узел 30	Коньковая обрешетка из досок 32х150 п.м	60		0.288
15	-//- см. узел А	Карнизный щит из досок 25х200 п.м	325.5		1.6275
16	ГОСТ 8486-86*Е	Обрешетка 100х32 п.м	896.0		2.8672
17	-//- 2.160-6с,в.1 узел 30	Коньковый брус 60х150 п.м	14.0		0.126
18	-//- 2.160-6с,в.1 узел 29	Опорный брус 50х50 L=250мм	80	0.000625	0.5
19	-//- узел 13,26	Накладка 50х100 L=450мм	320	0.00225	0.72
20	-//- узел 20	Бруски 50х60 L=500мм	80	0.0015	0.12
21	-//- узел 30	Накладка 40х150 L=450мм	30	0.0027	0.081
22	см. л.АС-	Слуховое окно шт	4		
23	см. л.АС-	Блок слухового окна шт	4		
24	см. л.АС-	Лестница к слуховому окну	4		
26	ГОСТ 103-2006 узел А	МНД-2 (-12х100 L=100)	93	0.94	87.42
27	ГОСТ 11371-78* узел А	Шайба М 10	93	0.013	1.209
28	ГОСТ 5915-70* узел А	Гайка М 10	93	0.011	1.023
29	ГОСТ 6727-86 узел А	Скрутка ø4 Вр-I L=700мм	80	0.063	5.04
	ГОСТ 103-87	Соединительный элемент М-1 (-5х50 L=250)	80	0.94	75.2

1	2	3	4	5	6
30	ГОСТ 6727-86 узел А	Антисептированная деревянная рейка 50х50, п.м.	84		0.21
31	ГОСТ 6727-86 узел А	Металлический профиль с полимерным покрытием толщ.0,4мм h=8мм., м2	68.5		
32	2.160-6с,в.1 узел А	Толь м2 2слой	17		
33		Коньковая деталь п.м.	57.5		
34					
		Руберойд по периметру шир. 1.0м. м2	84.0		
35	ГОСТ Р 58153-2018	Кровля - Металлочерепица.м2 "Монтеррей Элит".м2 - толщиной 0,7	414.4		
36		Снегозадержатель п.м	64.0		
37		Пароизоляция "Ютакон" м2	414.4		
38		Цементно-песчаная стяжка- 25 мм.			321.5м2
39	ГОСТ 8478-87	Сетка С-3Вр1-100/100	321.5	1.12	0.360кг
40		Пароизоляция - 1 слой рубероида м2	321.5		
41		Утеплитель покрытий "ISOVER OL-P" плотностью 80 кг/м3,толщ. 100мм	321.5		

Схема блокировка

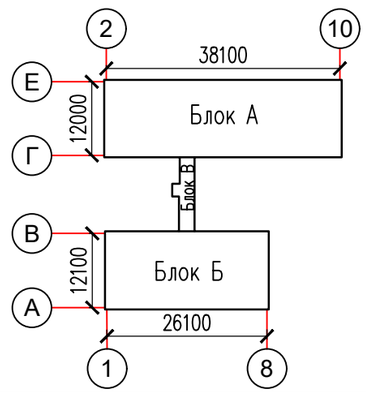

1. Данный лист смотреть совместно с листами АС-

Изм.	Кол.уч.	Лист	N°док.	Подпись	Дата
					2023
ГИП		Дихамбай Н.			01.12
Провер.		Байболов А.			01.12
Исполн.		Толенбай Е			01.12
Н.контроль		Дихамбай Н.			01.12

22-2022 АС

«Капитальный ремонт административного здание по адресу, улица Конаева N14А, поселка Индербор.»

"Административные здания"

Стадия	Лист	Листов
РП	32	55

СПЕЦИФИКАЦИЯ ЭЛЕМЕНТОВ КРОВЛИ ПО БЛОКУ Б

ТОО «ДУМ-проект» г.Шымкент-2023

Согласовано

Взам. инв. N

Подп. и дата

Инв. N подл.

Слуховое окно

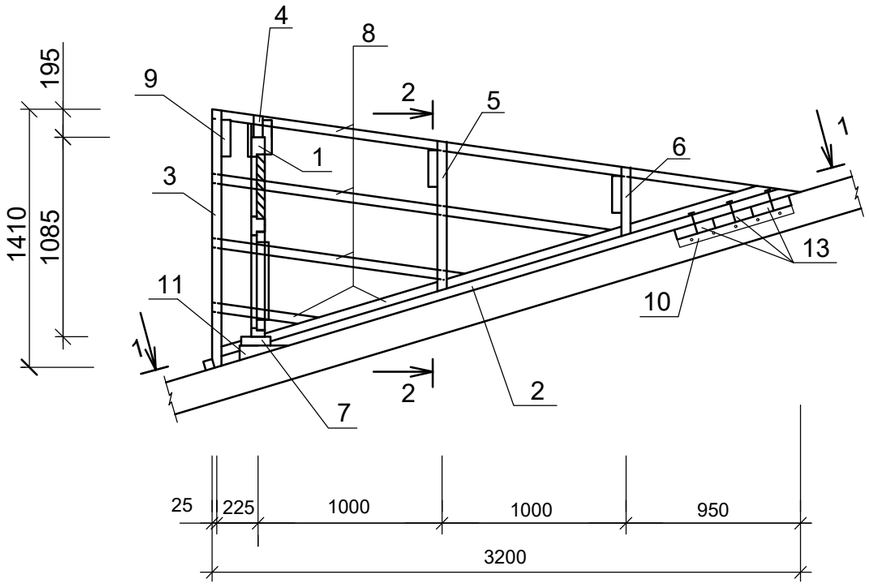

2-2

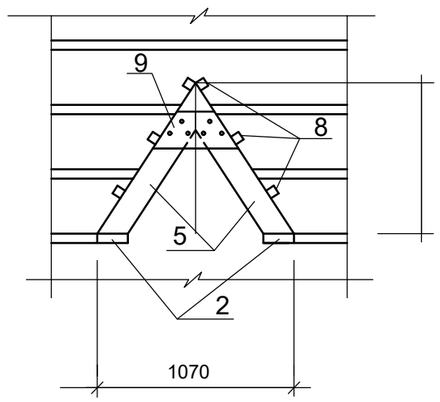

1-1

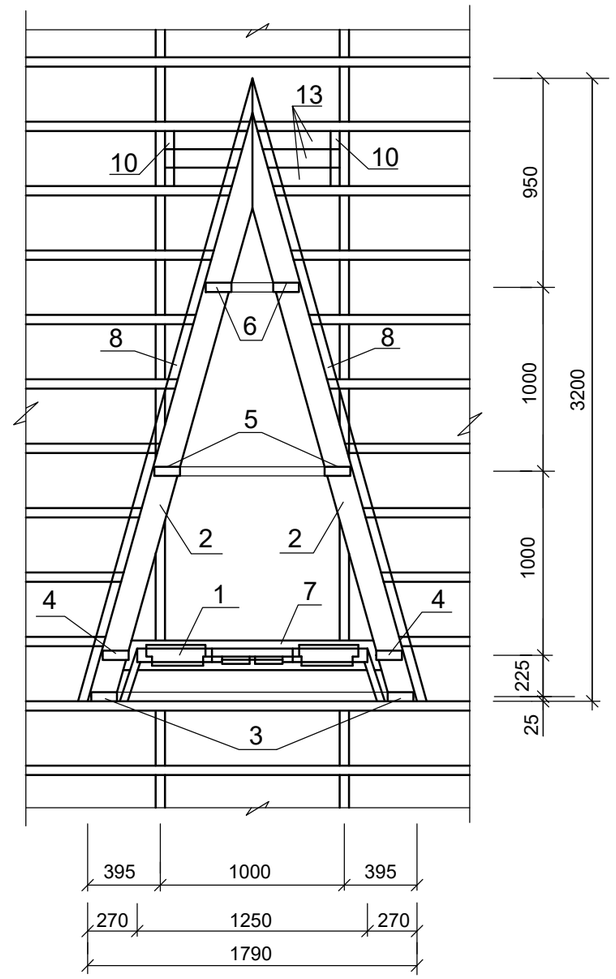

СПЕЦИФИКАЦИЯ ЭЛЕМЕНТОВ

N п.п.	Обозначение	Наименование	Кол.	Объем ед.,м3	Объем общ.,м3
1	л.АС-	Блок слухового окна	8		
2	ГОСТ 8486-86*Е	Ригель 50х160,L=3320	2		0,053
3	-//-	Стропила 50х140,L=1750	2		0,025
4	-//-	Стропила 50х140,L=1670	2		0,023
5	-//-	Стропила 50х140,L=1180	2		0,017
6	-//-	Стропила 50х140,L=740	2		0,010
7	-//-	Ригель 50х160,L=1780	1		0,014
8	-//-	Обрешетка 50х50,п.м	22,0		0,055
9	-//-	Накладка 50х200,L=460	4		0,018
10	-//-	Опорный брус 50х100,L=400	2		0,004
11	-//-	Бобышка 80х100,L=160	2		0,003
12	-//-	Подшивка из досок 30х300,п.м	4,8		0,043
13	-//-	Ригель 50х160,L=900	3		0,022
		Металлочерепица-оцинкованный лист с порошковым покрытием	5,81		м2
		Фартук из оцинкованной кровельной стали б=0,7мм	4,65		м2

1.Данный лист см. совместно с л.АР-
2.Подшивку из досок покрасить масляной краской за 2 раза под цвет металлочерепицы.

Изм.	Кол.уч.	Лист	N°док.	Подпись	Дата
					2023
ГИП		Дихамбай Н.			01.12
Провер.		Байболов А.			01.12
Исполн.		Толенбай Е			01.12
Н.контроль		Дихамбай Н.			01.12

22-2022 АС

«Капитальный ремонт административного здание по адресу, улица Конаева N14А, поселка Индербор.»

"Административные здания"

Стадия	Лист	Листов
РП	33	55

Устройство слухового окна

ТОО «ДУМ-проект» г.Шымкент-2023

Согласовано

Взам. инв. N

Подп. и дата

Инв. N подл.

Блок слухового окна ОБС-1

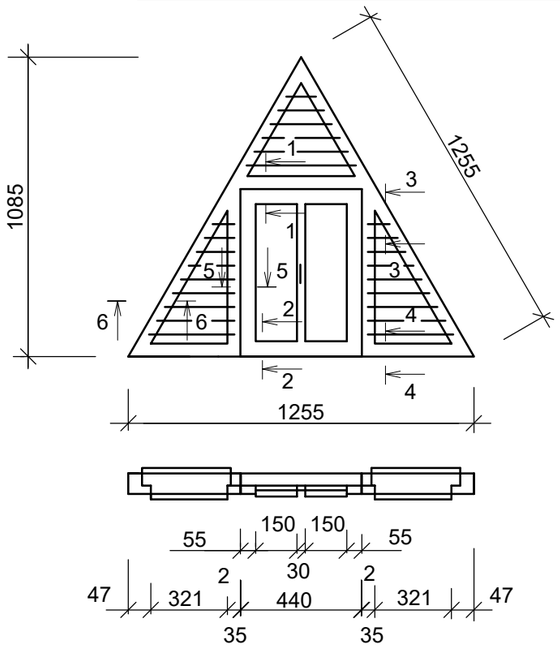

1-1

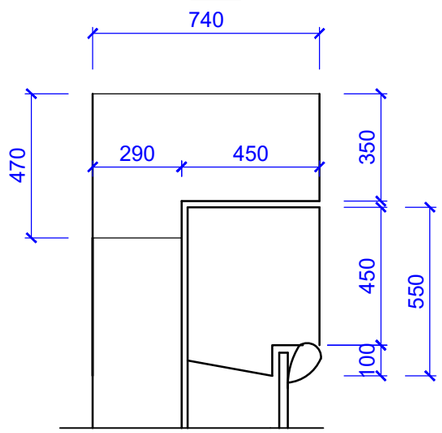

2-2

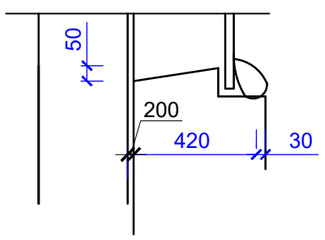

3-3

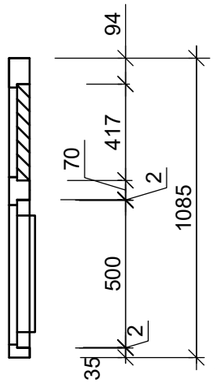

4-4

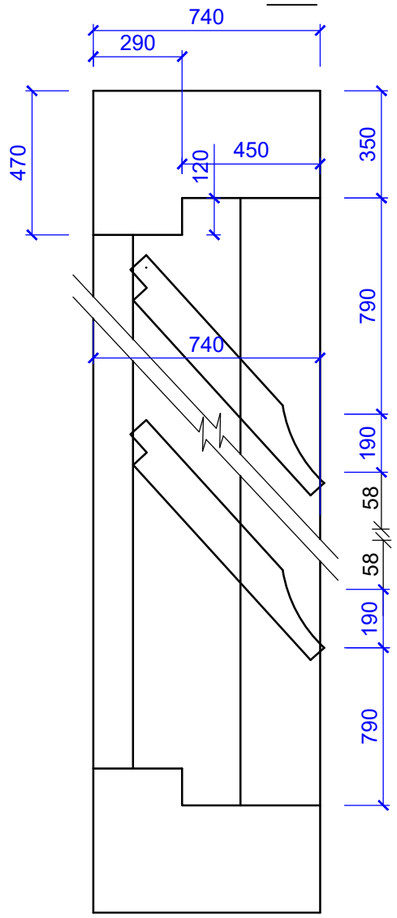

СПЕЦИФИКАЦИЯ

N п.п.	Обозначение	Наименование	Кол.	Масса ед.,кг	Примеч.
1	ГОСТ 8486-86*Е	Древесина коробки			0.055м3
2	ГОСТ 8486-86*Е	Древесина жалюзей			0.033м3
3	ГОСТ 8486-86*Е	Древесина переплета			0.025м3
4	ГОСТ 8486-86*Е	Древесина раскладки			0.008м3
5	ГОСТ 5088-94	Петли оконные разъемные			2
6	ГОСТ 5090-86	Задвижки оконные			2
7	ГОСТ 5087-80	Ручка скоба на лапках			1
8	ГОСТ 111-2001	Стекло оконное			0,20м2

5-5

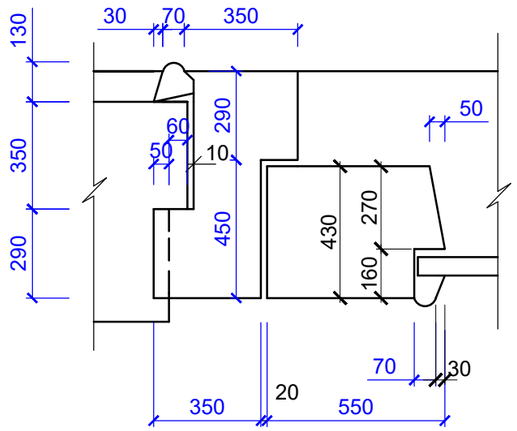

6-6

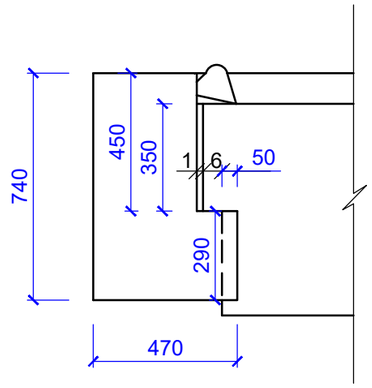

Блок слухового окна покрасить за 2 раза под цвет металлочерепицы.

Изм.	Кол.уч.	Лист	N°док.	Подпись	Дата			
					2023	22-2022 АС		
						«Капитальный ремонт административного здание по адресу, улица Конаева N14А, поселка Индербор.»		
ГИП		Дихамбай Н.			01.12	"Административные здания"	Стадия	Лист	Листов
Провер.		Байболов А.			01.12		РП	34	55
Исполн.		Толенбай Е			01.12				
Н.контроль		Дихамбай Н.			01.12	Блок слухового окна ОБС-1.	ТОО «ДУМ-проект» г.Шымкент-2023		

Согласовано

Взам. инв. N

Подп. и дата

Инв. N подл.

Деталь крепления водосточной трубы к стене

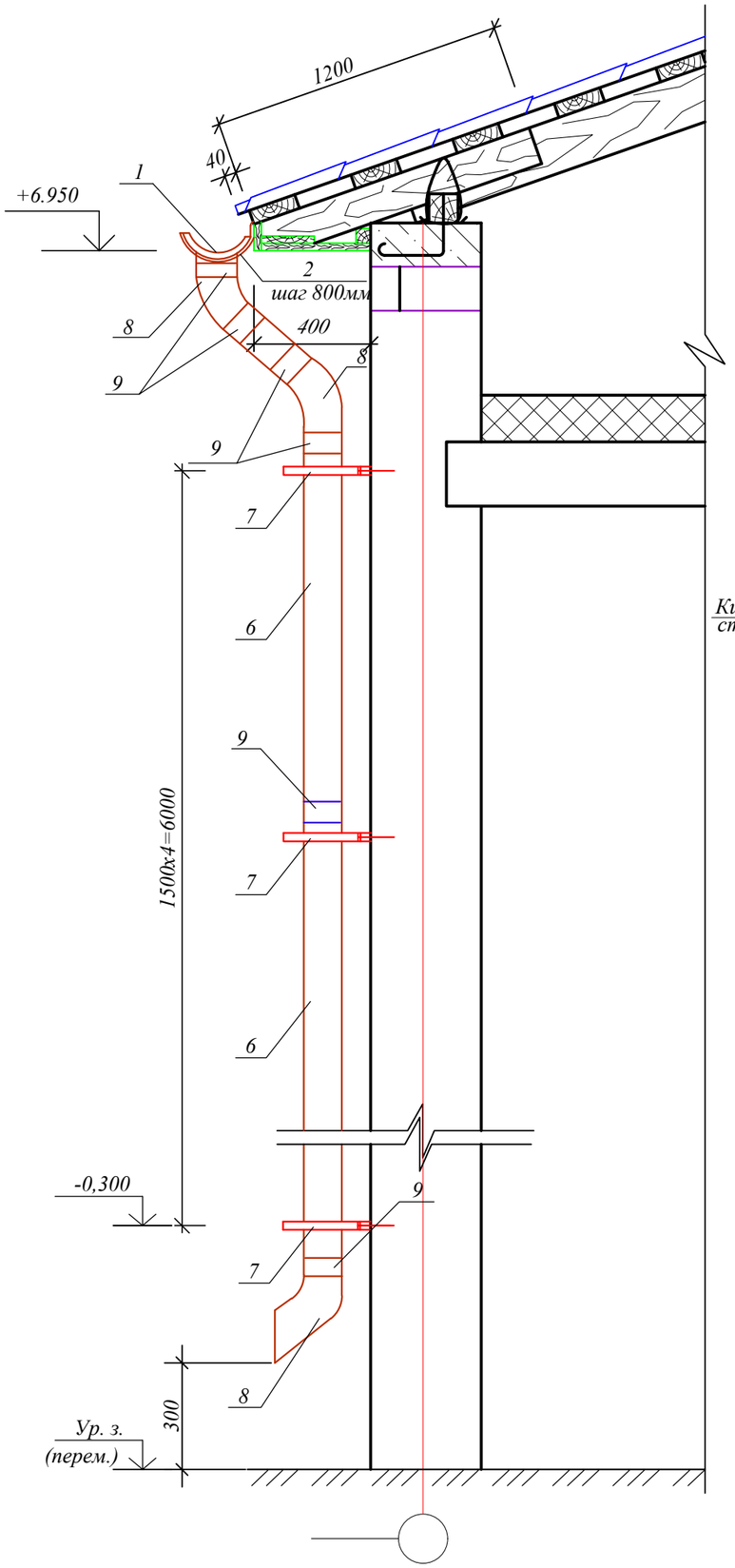

Вид А

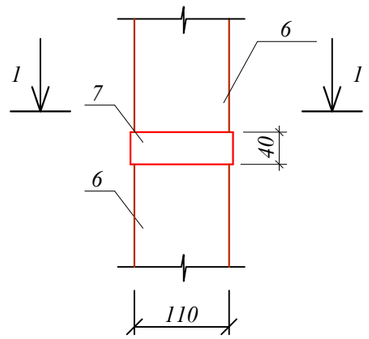

1-1

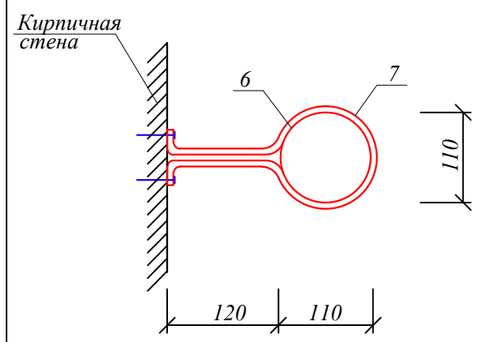

Устройство настенного желоба

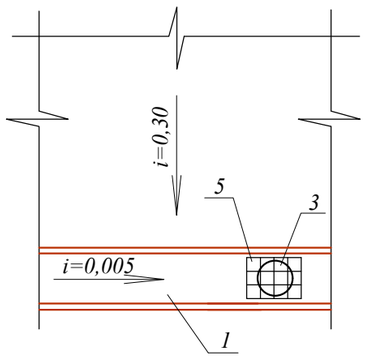

Спецификация элементов на водосток кровли

Марка поз.	Обозначение	Наименование	Кол-во	Масса ед.кг	Примечание
1		Отводной желоб-125мм из ПВХ			193.0п.м.
2	ГОСТ 103-76	Крюки - 4х25 L=800 мм шаг 800мм	242	0,63	152,5кг
3		Сливная воронка желоба 125/110 из ПВХ	26		
4		Угол желоба наружный из ПВХ	8		
		Водосточная труба Ø110мм на 1 шт.	1		всего26 шт.
5	ГОСТ 6727-86	Сетка Ø4ВрI-20 / Ø4ВрI-20 шт/м2	1 / 0,014	0,142	0,142 кг
6		Водосточная труба Ø110 из ПВХ L=1500мм.	5		
7	ГОСТ 103-76	Хомут из полосовой стали - 4х40 L=650 мм шаг 1500мм	5	0,82	4.1 кг
8		Колено водосточной трубы 67,5 из ПВХ	3		
9		Соединитель водосточной трубы Ø110 из ПВХ L=200мм	10		

Указания по монтажу водосточных систем.

При монтаже водосточной системы из ПВХ:

1. Крюк, крепящий водосточный желоб в высшей точке уклона фиксируют по высоте так, чтобы наружный край желоба был ниже плостости ската на 25-50мм.
2. Отрезки желобов соединяют между собой встык. Уплотняют стыки силиконовым герметиком.
3. На концы желобов ставят заглушки. Их крепят саморезами или заклепками, а швы уплотняют силиконом.
4. Работа с полимерными трубами и желобами очень проста. Они режутся с помощью ножовки по металлу.
5. Необходимо учитывать, что от воронок и заглушек ближайшие к ним кронштейны должны располагаться не ближе 5см.
6. Кронштейны устанавливаются под каждой соединительной муфтой.

1. Данный лист смотреть совместно с листами АС-

					2023	22-2022 АС
Изм.	Кол.уч.	Лист	N*док.	Подпись	Дата	«Капитальный ремонт административного здание по адресу, улица Конаева N14А, поселка Индербор.»
ГИП		Дихамбай Н.			01.12	"Административные здания" — Стадия: РП; Лист: 35; Листов: 55
Провер.		Байболов А.			01.12	
Исполн.		Толенбай Е			01.12	
Н.контроль		Дихамбай Н.			01.12	Деталь крепления водосточной трубы к стене — ТОО «ДУМ-проект» г.Шымкент-2023

Согласовано

Взам. инв. N

Подп. и дата

Инв. N подл.

План на отм +6.520
(после ремонта)

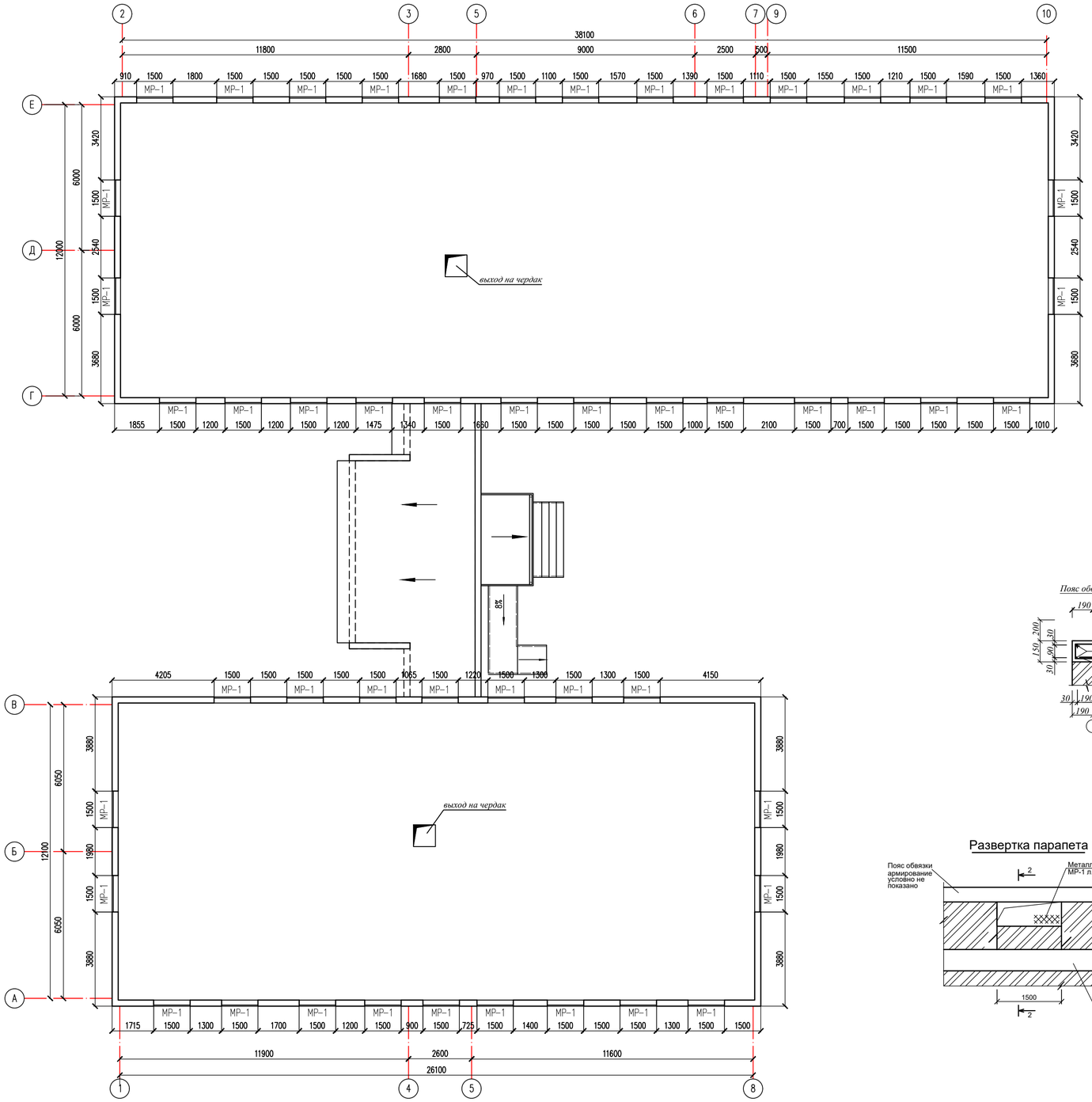

Металлические решетки МР-1

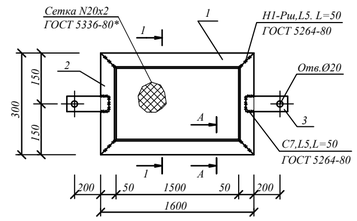

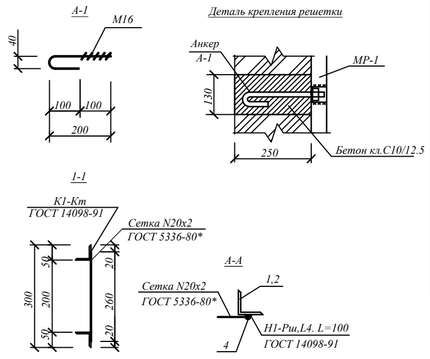

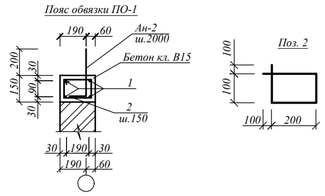

Развертка парапета МС-1

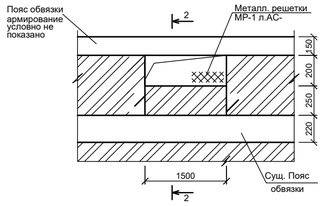

Разрез 1-1

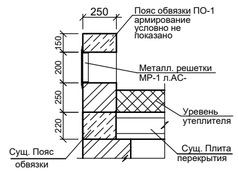

Схема блокировка

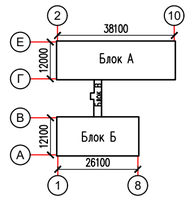

Спецификация конструктивных элементов

Марка поз.	Обозначение	Наименование	Кол. шт.	Масса ед.кг	Примеч. общ.расх.
1	2	3	4	5	6
МР-1	л. АС-	Металлический решетка МР-1	50		
Ан-1	л. АС-	Анкер Ан-1	224		
Ан-2	л. АС-	Анкер Ан-2	92		
	л. АС-	Пояс обвязки, ПО-1 п.м.	182.0		
	ГОСТ 530-2012	Общий объем кирпичной кладки, марка 1НФ/100/2.0/50, толщ. 250мм. м3	16.47		
		Пояс обвязки ПО-1	п.м.		
1	ГОСТ 34028-2016	Ø12 А400 L=1000	4	0.888	3.552
2	ГОСТ 34028-2016	Ø6 А240 L=800	7	0.178	1.246
		Бетон кл. С12/15 м3			0.038
		Анкеры			
Ан-1	ГОСТ 34028-2016	Ø12 А240 L=590	1	0.53	
Ан-2	ГОСТ 34028-2016	Ø12 А240 L=400	1	0.36	
		Металл. решетка МР-1 (на 1 шт.)			
1	ГОСТ 8509-93	L50х5 L=1600	2	6.03	24.1
2	ГОСТ 8509-93	L50х5 L=200	2	0.75	1.50
3	ГОСТ 103-87	-4х50 L=250	2	0.39	0.78
4	ГОСТ 34028-2016	Ø8 А240 п.м.	4.7	0.395	1.8565
	ГОСТ 5336-80*	Сетка N20х2 м2	0.35	1.00	0.35
		Деталь крепления решетки (на 1 шт.)			
А-1	ГОСТ 34028-2016	Ø16 А240 L=250	1	0.40	
	ГОСТ 5915-70*	Гайка М16	1	0.034	
	ГОСТ 11371-78*	Шайба М16	1	0.011	
		Бетон кл.С12/15 м3			0.004

Ведомость деталей

Поз.	Анкеры Ø12А-III	
	Ан-1	Ан-2
Эскизы	590	300

					2023	22-2022 АС	
Изм.	Кол.уч.	Лист	N°док.	Подпись	Дата	«Капитальный ремонт административного здание по адресу:улица Конаева N14А,поселка Индербор.»	
ГИП		Джамбай Н.			01.12	"Административные здания"	Стадия: РП; Лист: 36; Листов: 55
Провер.		Байболов А.			01.12		
Исполн.		Толенбай Е.			01.12	План на отм +6.520 (после ремонта)	ТОО «ДУМ-проект» г.Шымкент-2023
Н.контроль		Джамбай Н.			01.12		

Крыльца Кр-3

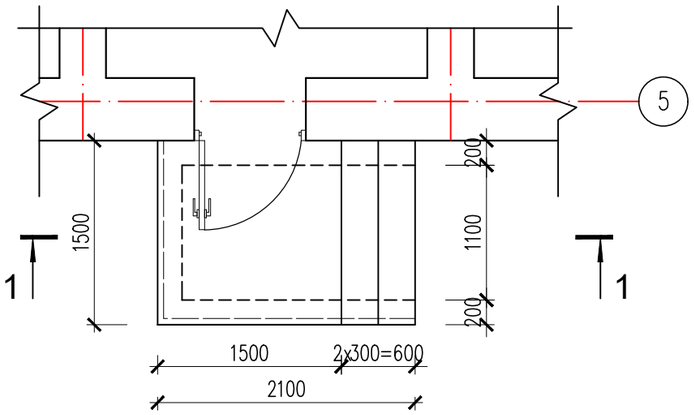

Покрытие
Керамогранит с шероховатой поверхностью
Прослойка и заполнение узлов из цементно-песчаного р-ра М150-40мм
Бетон С10/12,5 -150мм
Грунт основание с втрамбованным щебнем или гравием плотностью 40-60мм

1 – 1

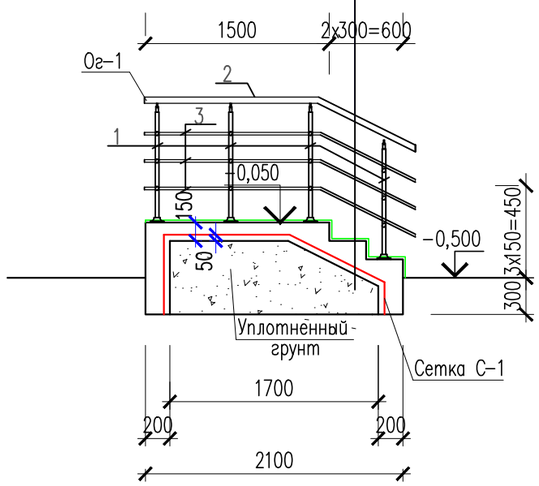

Спецификация элементов

Поз.	Обозначение	Наименование	Кол. 1шт	Масса ед., кг.	Примечание
		Крыльцо Кр-3	5шт		
С-1	ГОСТ 8478-88	Сетка 5Вр-1 100/100 м2	5.40	2.88	26.78
		Керамические плитки с шероховатой поверхностью толщ. 10мм $м^2$	3.9		
		Материалы:			
		Бетон кл. С10/12.5, F100, W4 м3	1.2		
		Ограждение металическое Ог-1	5шт		
		Стойка			
1	ГОСТ 9941-81	Труба 38х3 ГОСТ 9941-81 / 12Х18Н10Т ГОСТ 5632-72 L=850	6	2.20	13.2
		Поручень			
2	ГОСТ 9941-81	Труба 51х2 ГОСТ 9941-81 / 12Х18Н10Т ГОСТ 5632-72 м.п.	3.7	2.42	8.954
		Ригель			
3	ГОСТ 9941-81	Труба 16х(1.5) ГОСТ 9941-81 / 12Х18Н10Т ГОСТ 5632-72 м.п.	11.1	0.54	5.994

Изм.	Кол.уч.	Лист	N°док.	Подпись	Дата
					2023
ГИП		Дихамбай Н.			01.12
Провер.		Байболов А.			01.12
Исполн.		Толенбай Е			01.12
Н.контроль		Дихамбай Н.			01.12

22-2022 АС

«Капитальный ремонт административного здание по адресу, улица Конаева N14А, поселка Индербор.»

"Административные здания"

Стадия	Лист	Листов
РП	37	55

Крыльца Кр-3 Разрез 1-1

ТОО «ДУМ-проект» г. Шымкент-2023

Козырек Кв-1

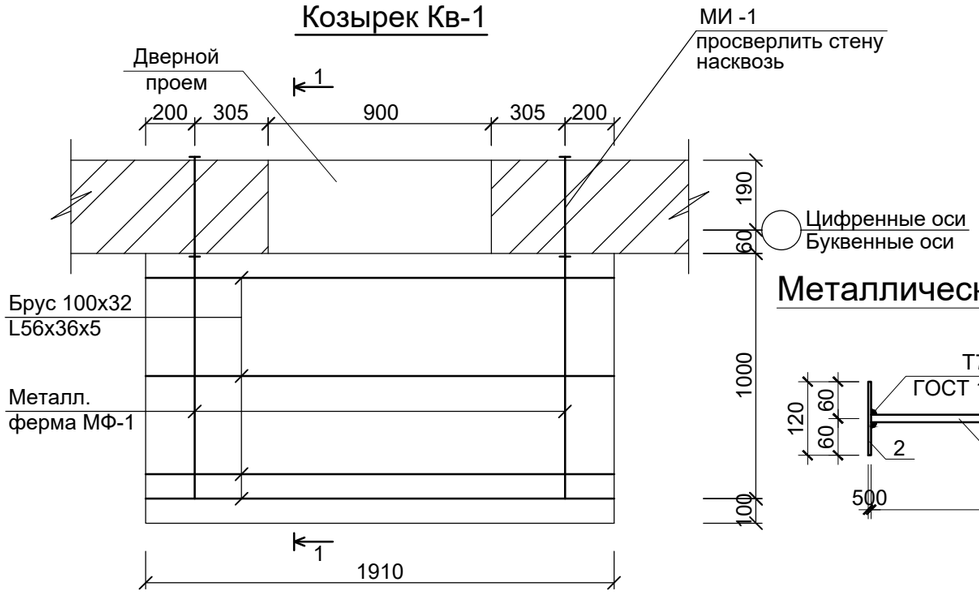

Металлическое изделие МИ-1

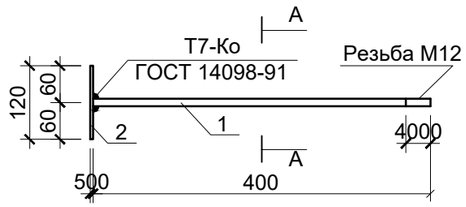

"А-А"

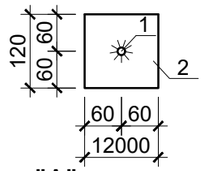

Узел "А"

1-1

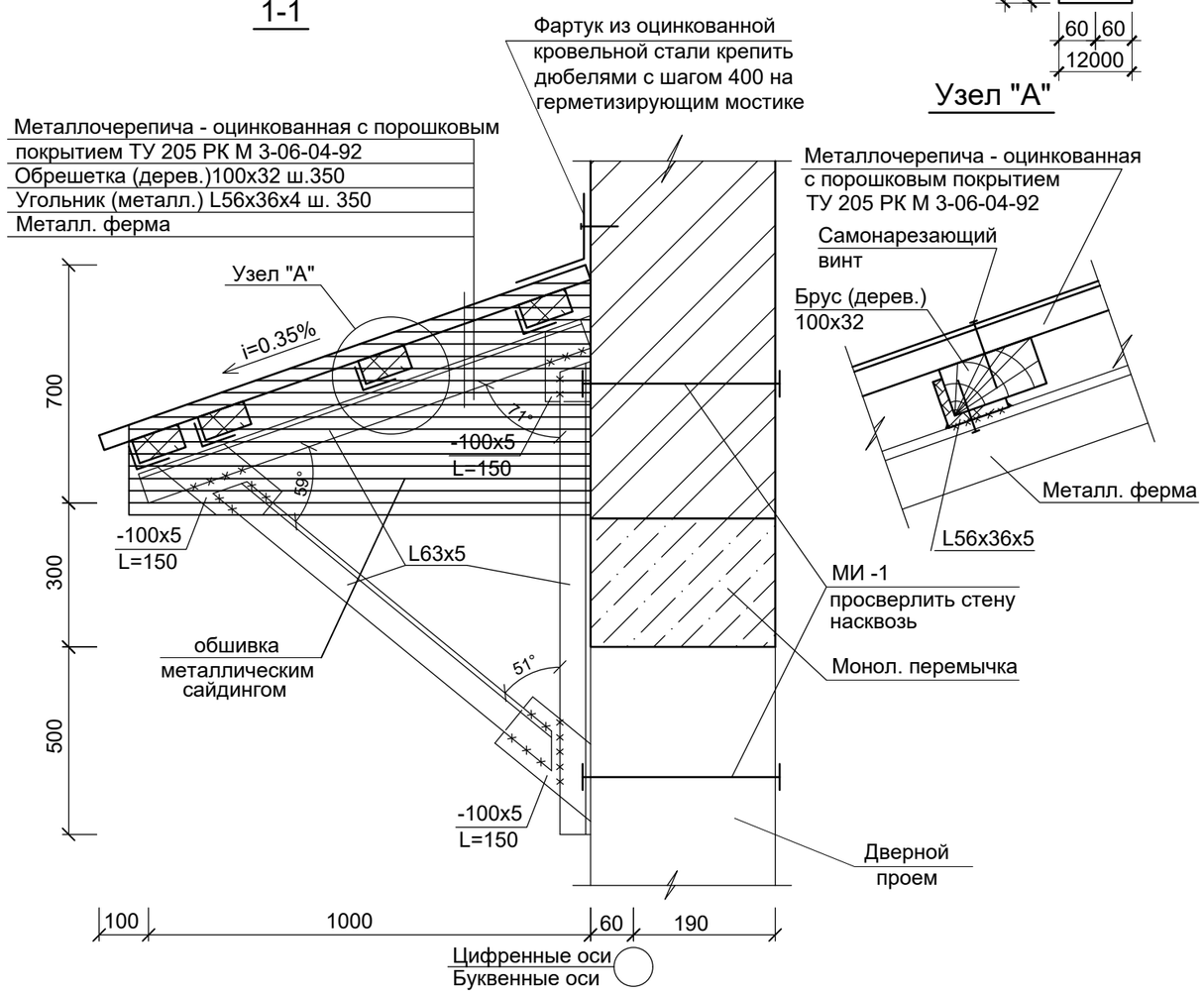

Спецификация конструктивных элементов

Марка Поз.	Обозначение	Наименование	Кол. шт.	Масса ед., кг.	Примеч.
		Козырек Кв-1	6		
	данный л.АС-	Металлическая ферма МФ-1	2	15,48	30,96
	данный л.АС-	Металлическое изделие МИ-1	4	1,49	5,96
	ГОСТ 8509-93	Угольник (металл.) L56х36х4, L=1910	4	5,36	9,44
	ГОСТ 8486-86*Е	Брус (дерев.) 100х32, L=1910	4	0,006	0,024
	ГОСТ 24045-86	Кровля - металлочерепица оцинкованная с порошковым покрытием, м2	2,29		
		Оцинкованная кровельная сталь толщ. 0,7мм, в=500мм, м2	0,96		
		Обшивка металлическим сайдингом м2	1,90		
		Металл. ферма МФ-1			
	ГОСТ 8509-93	L 63х5 L=950	3	4,57	13,71
	ГОСТ 19903-82*	- 100х5 L=150	3	0,59	1,77
		Металлическое изделие МИ-1			
	ГОСТ 34028-2016*	Ф 12 А240 L=400	1	0,35	0,35
	ГОСТ 19903-82*	Сталь листовая d=5 (120х120)	2	0,57	1,14

1. Металлочерепицу крепить к уголкам самонарезающими винтами М 6х25 по ТУ 67-269-79
2. Соединение металлических элементов козырька между собой выполнять ручной электродуговой сваркой электродами Э 42 А ГОСТ 9467 - 75*, длину сварных швов принимать по длине контактных швов не менее 5 мм.
3. После окончания сварочных работ металлические элементы козырьков окрасить масляной краской за 2 раза.

Данный лист смотреть совместно с листами АС-

Изм.	Кол.уч.	Лист	N*док.	Подпись	Дата
					2023
ГИП		Дихамбай Н.			01.12
Провер.		Байболов А.			01.12
Исполн.		Толенбай Е			01.12
Н.контроль		Дихамбай Н.			01.12

22-2022 АС

«Капитальный ремонт административного здание по адресу, улица Конаева N14А, поселка Индербор.»

"Административные здания"

Стадия	Лист	Листов
РП	38	55

Козырек Кв-1. Разрез 1-1
Узел "А". Металл. изделие МИ-1
Спец. элем. козырка Кв-1

ТОО «ДУМ-проект»
г. Шымкент-2023

Согласовано

Взам. инв. N

Подп. и дата

Инв. N подл.

Копировал

Формат А3

Разрез 1–1

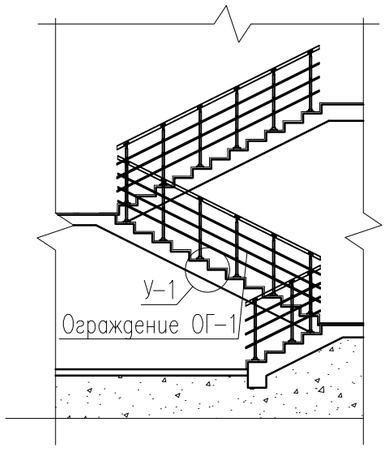

ПЛАН ЛЕСТНИЦЫ ЛМ–1 НА ОТМ. 0,000

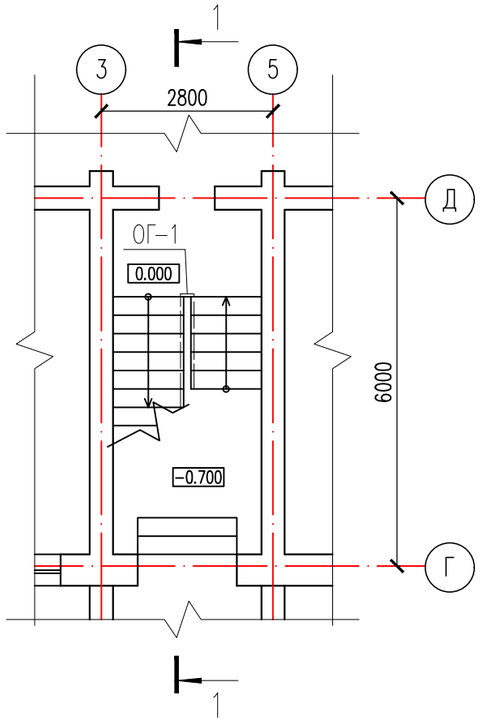

ПЛАН ЛЕСТНИЦЫ ЛМ–1 НА ОТМ. +3,300

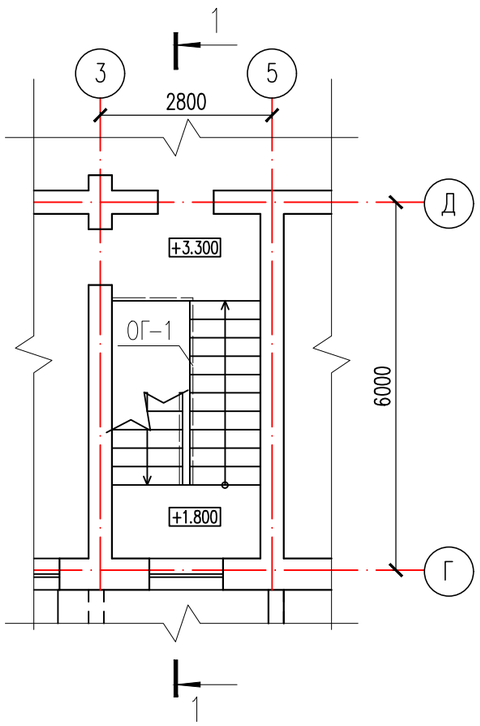

СПЕЦИФИКАЦИЯ РАСХОДА МАТЕРИАЛОВ НА ЛЕСТНИЦУ

Марка поз.	Обозначение	Наименование	Кол.	Масса ед. кг	Примечан.
		Ограждение ОГ–1	2		
1	ГОСТ 8732–78	Труба стальная никелерованная ø50 (L=12,000)	1	1.356 / –	16.27кг
2	ГОСТ 8732–78	Стойка труба стальная никелерованная Ф30 (L=0.950)	18	0,716 / 0,681	12,25кг
3	ГОСТ 8732–78	Труба стальная никелерованная ø20 (L=12,000)	3	0,463 / 5,55	16.67 кг

Сечение А–А

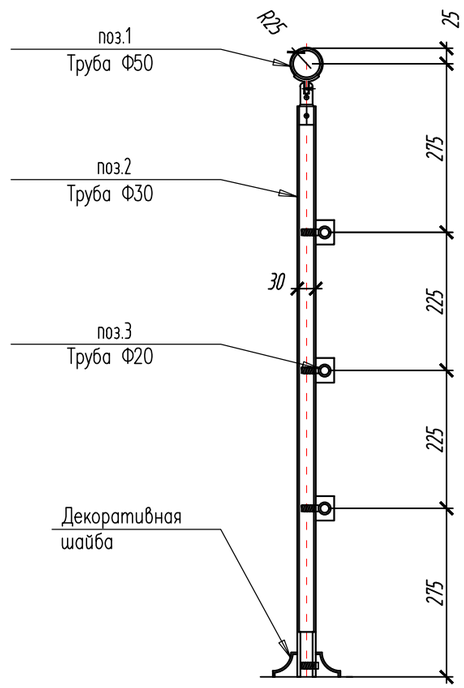

Согласовано:

Взам. инв. N

Подпись и дата

Инв. N подл.

Изм.	Кол.уч.	Лист	N°док.	Подпись	Дата
					2023
ГИП		Дихамбай Н.			01.12
Провер.		Байболов А.			01.12
Исполн.		Толенбай Е			01.12
Н.контроль		Дихамбай Н.			01.12

22–2022 АС

«Капитальный ремонт административного здание по адресу, улица Конаева N14А, поселка Индербор.»

"Административные здания"

Стадия	Лист	Листов
РП	39	55

ПЛАН ЛЕСТНИЦЫ ЛМ–1
СПЕЦИФИКАЦИЯ РАСХОДА МАТЕРИАЛОВ НА ЛЕСТНИЦУ

ТОО «ДУМ–проект»
г. Шымкент–2023

Разрез 1–1

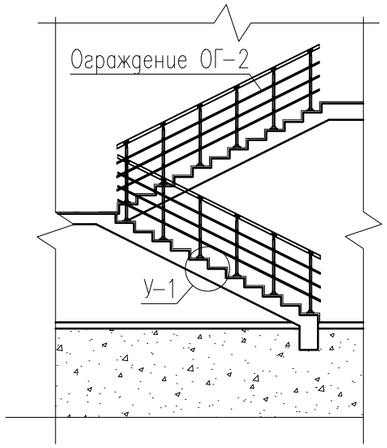

ПЛАН ЛЕСТНИЦЫ ЛМ–2 НА ОТМ. 0,000

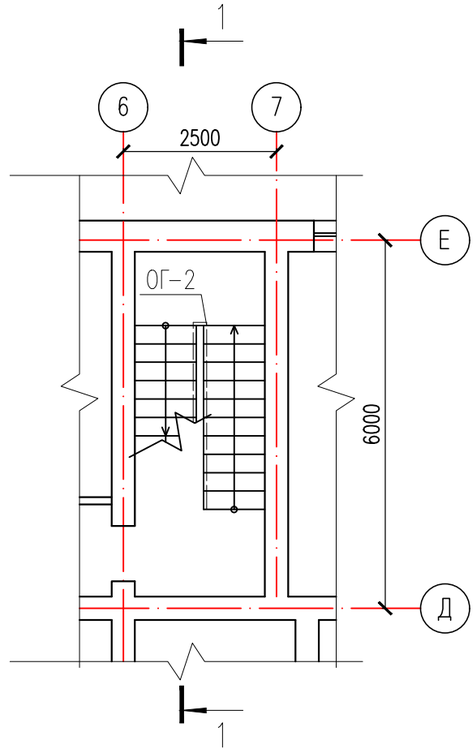

ПЛАН ЛЕСТНИЦЫ ЛМ–2 НА ОТМ. +3,300

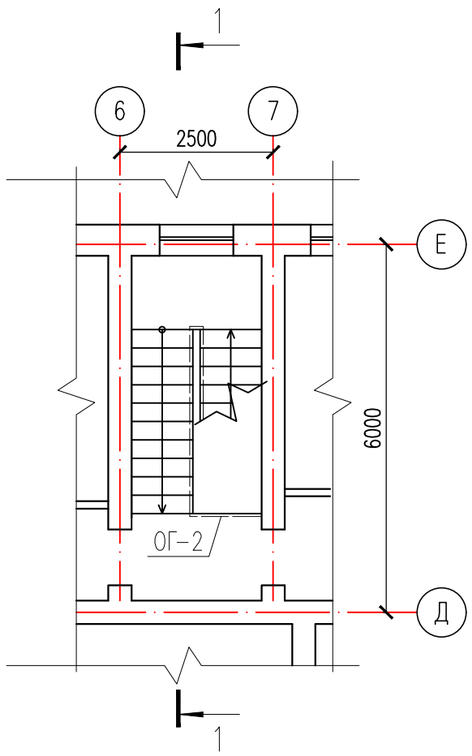

СПЕЦИФИКАЦИЯ РАСХОДА МАТЕРИАЛОВ НА ЛЕСТНИЦУ

Марка поз.	Обозначение	Наименование	Кол.	Масса ед. кг	Примечан.
		Ограждение ОГ–2	1		
1	ГОСТ 8732–78	Труба стальная никелерованная ø50 (L=10,500)	1	1.356 / –	14.24кг
2	ГОСТ 8732–78	Стойка труба стальная никелерованная Ф30 (L=0.950)	15	0,716 / 0,681	10.215кг
3	ГОСТ 8732–78	Труба стальная никелерованная ø20 (L=10,500)	3	0,463 / 4.862	14.58 кг

Сечение А–А

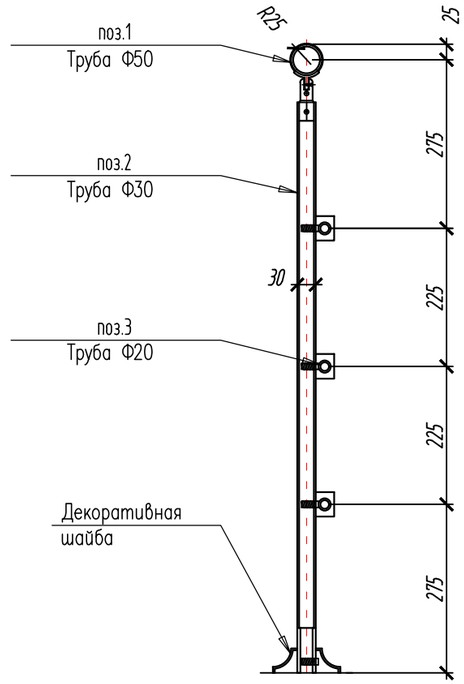

Согласовано:

Взам. инв. N

Подпись и дата

Инв. N подл.

Изм.	Кол.уч.	Лист	N*док.	Подпись	Дата
					2023
ГИП		Дихамбай Н.			01.12
Провер.		Байболов А.			01.12
Исполн.		Толенбай Е			01.12
Н.контроль		Дихамбай Н.			01.12

22–2022 АС

«Капитальный ремонт административного здание по адресу, улица Конаева N14А, поселка Индербор.»

"Административные здания"

Стадия	Лист	Листов
РП	40	55

ПЛАН ЛЕСТНИЦЫ ЛМ–2
СПЕЦИФИКАЦИЯ РАСХОДА МАТЕРИАЛОВ НА ЛЕСТНИЦУ

ТОО «ДУМ–проект»
г. Шымкент–2023

План фундаментов

(0.000 =0.60)

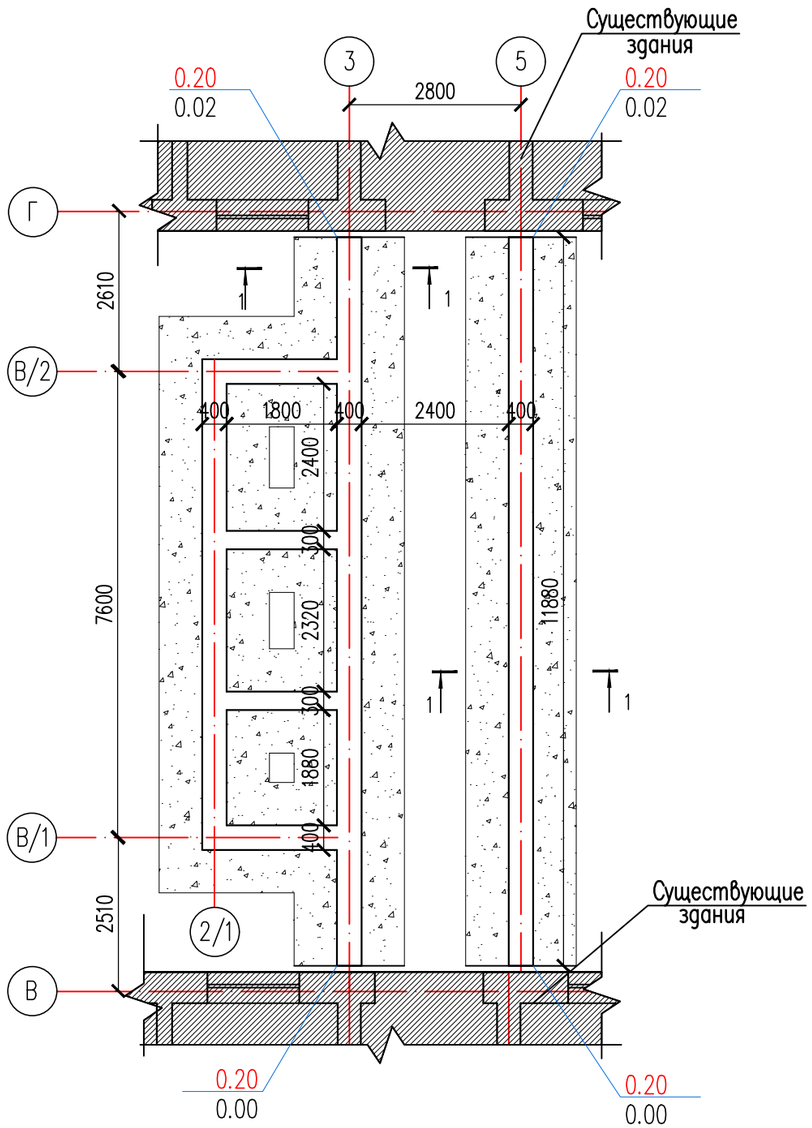

1. За относительную отметку 0.000 принят уровень чистого пола проектируемого здания, что соответствует абсолютной отметке на местности 0.02 по генплану.
2. Согласно разбивочному чертежу выносятся разбивочные оси здания на местности.
3. Под ленточными фундаментами здания производится полное удаление насыпных грунтов. Насыпной грунт и строительный мусор категорически запрещено использовать в качестве подготовки под полы и при обратной засыпке пазух траншей под фундаменты.
4. Под фундаменты здания отрываются траншеи от низа фундамента с вертикальными стенками шириной по 1000 мм в каждую сторону от грани фундаментов до отм. −2.150, выполняется подушка из ГПС грунта толщиной 1000 мм. с послойным уплотнением при оптимальной влажности грунта. При этом плотность сухого грунта по всей толщине уплотняемого слоя должна быть не менее 1.65т/м. Под фундамент выполняется подбетонка из бетона кл. В3.5,W4,С.Ц толщиной 100мм.
5. Выполняются под колонны столбчатые монолитные фундаменты из бетона кл. В15, под стены ленточные монолитные фундаменты из бетона кл. В12,5,W4,С.Ц конструктивно армированные по всей длине сеткой, устанавливаются выпуски под монолитные сердечники. Продольная арматура сетки должна быть непрерывна по всей длине, стыковка продольных стержней выполняется вразбежку на расстоянии не менее 500мм. Стыковка стержней выполнятся электродами Э−42А ГОСТ9467−75* ручной дуговой сваркой протяженными односторонними швами при h шва=5мм, L шва=100мм.
6. На отметке −0.050 устраивается горизонтальная гидроизоляция из цементно−песчанного раствора состава 1:2, толщиной 20мм.
7. Выполняется обратная засыпка пазух траншей и устройство подготовки под полы из местного суглинистого грунта с послойным уплотнением при оптимальной влажности грунта. При этом плотность сухого грунта по всей толщине уплотняемого слоя должна быть не менее 1.65т/м.
8. По периметру здания устраивается бетонная отмостка шириной 1,5м по уплотненному грунту с уклоном от здания не менее 0,03. Отметка бровки отмостки должна быть выше планировочной отметки прилегающей территории не менее чем на 50мм.
9. Боковые поверхности фундаментов, соприкасающиеся с грунтом, обмазать горячим битумом за 2 раза.
10. Работы по выполнению земляных работ вести в соответствии с указаниями СП РК 5.01−101−2013 "Землянные сооружения, основания и фундаменты". Бетонные и арматурные работы вести в сответствии с указаниями СНиП РК 5.03−34−2005 "Бетонные и железобетонные конструкции".

Схема блокировка

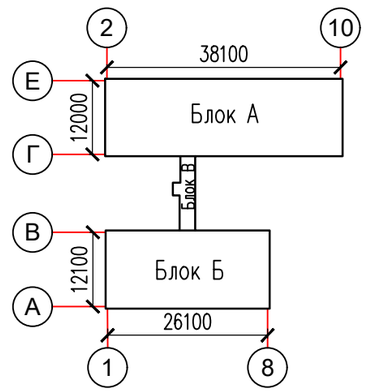

Спецификация к плану котлована.

Поз.	Наименование	Количество	Примечание
1	Разработка грунта в котловане	м3	98.40
2	Устройство грунтовой подушки	м3	62.68
3	Обратная засыпка	м3	83.18

Изм.	Кол.уч.	Лист	N*док.	Подпись	Дата			
					2023	22−2022 АС		
						«Капитальный ремонт административного здание по адресу, улица Конаева N14А, поселка Индербор.»		
ГИП		Дихамбай Н.			01.12	"Административные здания"	Стадия	Лист	Листов
Провер.		Байболов А			01.12		РП	41	55
Исполн.		Толенбай Е			01.12				
Н.контроль		Дихамбай Н.			01.12	План фундаментов	ТОО «ДУМ−проект» г.Шымкент−2023		

1 – 1

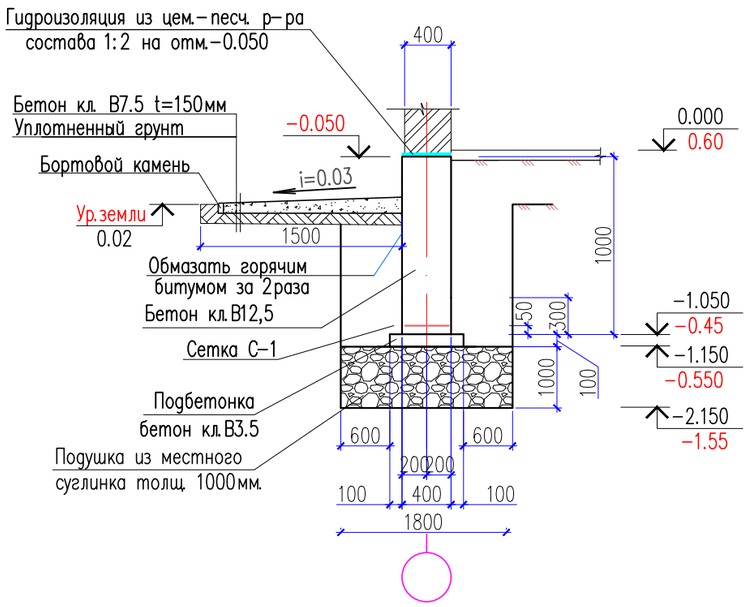

Деталь опирания перегородки б=200

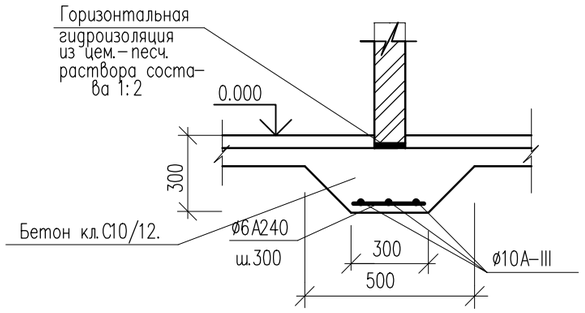

Спецификация на фундаментов

Поз.	Обозначение	Наименование	Кол.	Масса ед., кг.	Примеч.
		Фундамент ленточнынный ФЛ–1			36.2п.м.
		Сетка С–1			
1	ГОСТ 34028–2016	ø12 А–III(400) L=36200	3	32.1	96.3
2	ГОСТ 34028–2016	ø10 А–I(240) L=360	180	0.22	39.6
	Материалы	Бетон кл. С10/12. $м^3$			14.48
	Подбетонка	Бетон кл. С 3.5 $м^3$			1.81
		Под перегородки б=200			3.6п.м.
1	ГОСТ 34028–2016	ø10 А–III(400) L=3600	3	3.20	9.60
2	ГОСТ 34028–2016	ø6 А–I(240) L=280	18	0.06	1.08
	Материалы	Бетон кл. В12.5 $м^3$			0.432

Сетка С–1

условно на 1м.

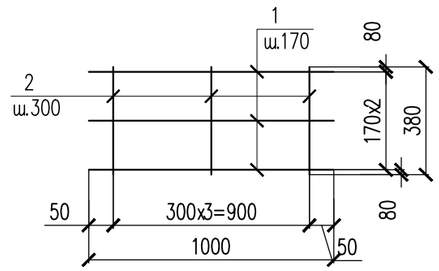

Данный лист см. совместно с л.АС–

Изм.	Кол.уч.	Лист	N°док.	Подпись	Дата
					2023
ГИП		Дихамбай Н.			01.12
Провер.		Байболов А.			01.12
Исполн.		Толенбай Е			01.12
Н.контроль		Дихамбай Н.			01.12

22–2022 АС

«Капитальный ремонт административного здание по адресу, улица Конаева N14А, поселка Индербор.»

"Административные здания"

Стадия	Лист	Листов
РП	42	55

Спецификация на фундаментов

ТОО «ДУМ–проект» г.Шымкент–2023

Взамен инв. № | Подпись и дата | Инв. N подл.

План на отм. 0.000

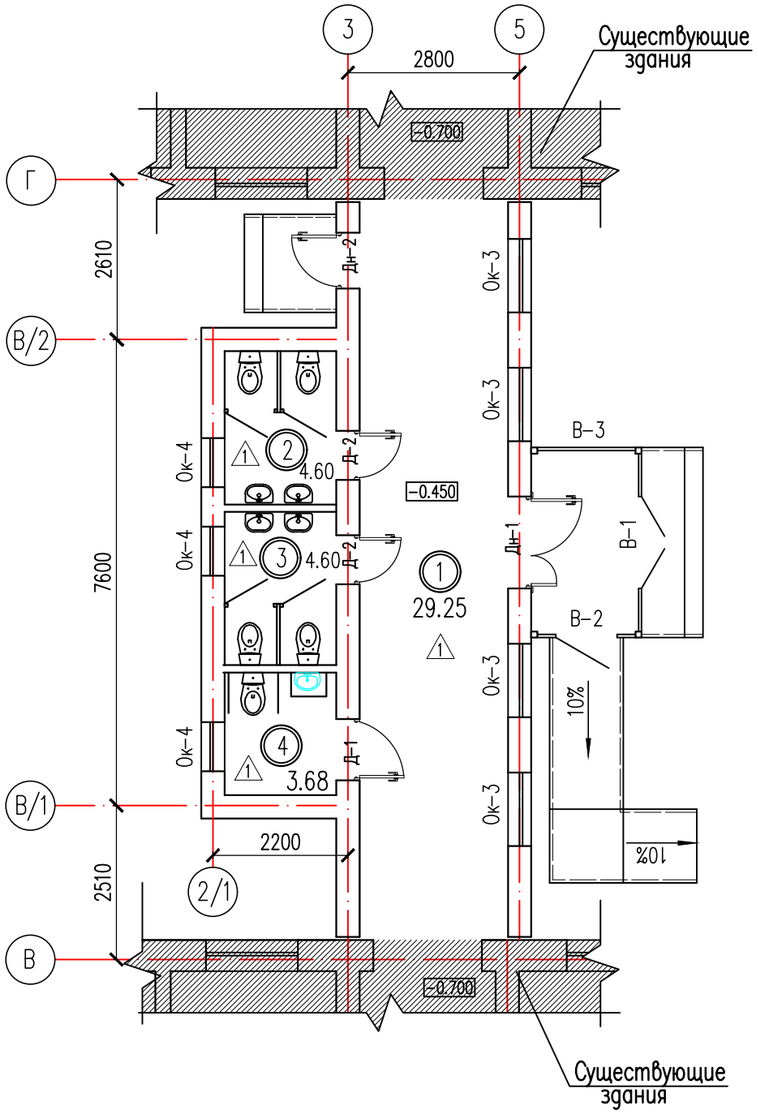

Кладочный план на отм. 0.000

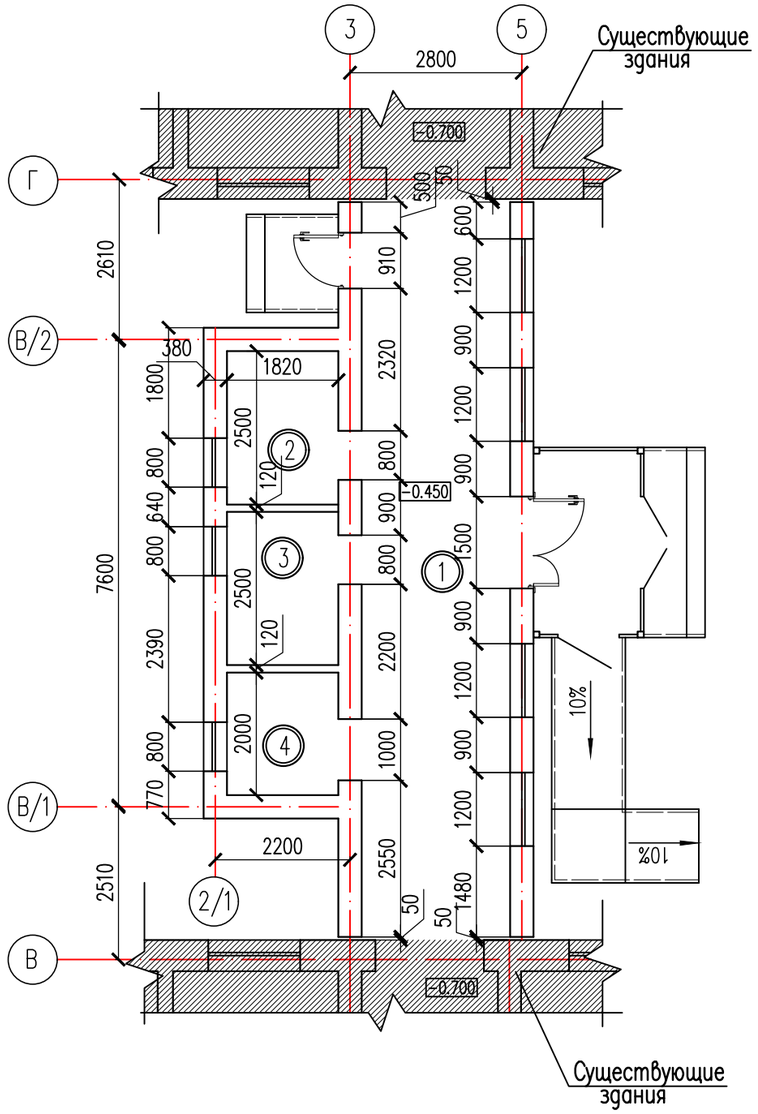

Схема блокировка

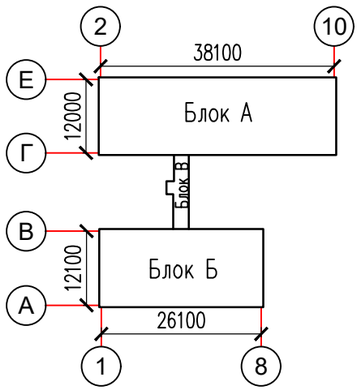

Экспликация помещений

Номер помещение	Наименование	Площадь, м2	Кат. помещения
1	Проходная	29.25	Д
2	Сан узел	4.60	Д
3	Сан узел	4.60	Д
4	Инв.сан узел	3.68	Д
	Всего	42.13	

Разрез 1–1

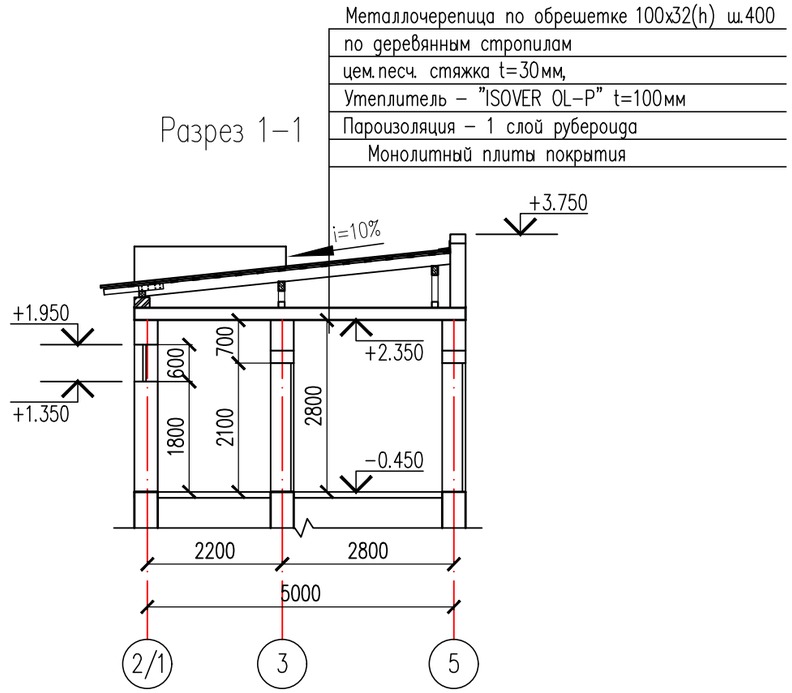

					2023	22-2022 АС
						«Капитальный ремонт административного здание по адресу, улица Конаева N14А, поселка Индербор.»
Изм.	Кол.уч.	Лист	N*док.	Подпись	Дата	
ГИП		Дихамбай Н.			01.12	"Административные здания" — Стадия: РП; Лист: 43; Листов: 55
Провер.		Байболов А.			01.12	
Исполн.		Толенбай Е			01.12	
Н.контроль		Дихамбай Н.			01.12	План на отм. 0.000 Кладочный план на отм. 0.000 — ТОО «ДУМ-проект» г.Шымкент-2023

Спецификация элементов заполнения проемов блок В

Марка, поз.	Обозначение	Наименование	Кол-во на этаж				Масса ед., кг.	Примечание
			подв	1-эт	2-эт	Всего		
		Оконные блоки						
ОК-3	ГОСТ 30674-99	ОП В2 1600(h)-1200 (4М1-16-4М1) 2-х элементное с верхней откр-ся створкой с моск.сеткой 0.96м2	–	4	–	4		
ПД-2		Подоконник белый ПВХ шириной 350мм	–	4	–	4		п.м
		Заглушки торцевые для подоконников из ПВХ	–	8	–	8		шт.
ОК-4	ГОСТ 30674-99	ОП В2 500(h)-800 (4М1-16-4М1)	–	3	–	3		
	ГОСТ 14918-80*	Оцинкованный металл с полимерным покрытием t=0,7мм шириной 350мм						7.2пм
		Наружные дверные блоки						
Дн-1	ГОСТ 31173-2016	ДСН ДПН 1-2-2 М2 У 2100-1500 (С заполнением минеральной ватой марки 100)	–	1	–	1		металлический
Дн-2	ГОСТ 31173-2016	ДСН ДПН 1-2-2 М2 У 2100-1000 (С заполнением минеральной ватой марки 100)	–	1	–	1		металлический
		Внутренние дверные блоки						
Д-1	ГОСТ 6629-88	ДПВГ 21-1	–	1	–	1		деревянный
Д-2	ГОСТ 6629-88	ДПВГ 21-9	–	2	–	2		деревянный

Ок-1

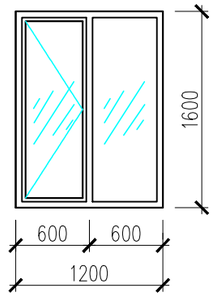

Ок-2

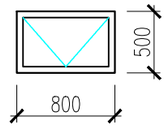

Схема структурного обозначения оконных блоков

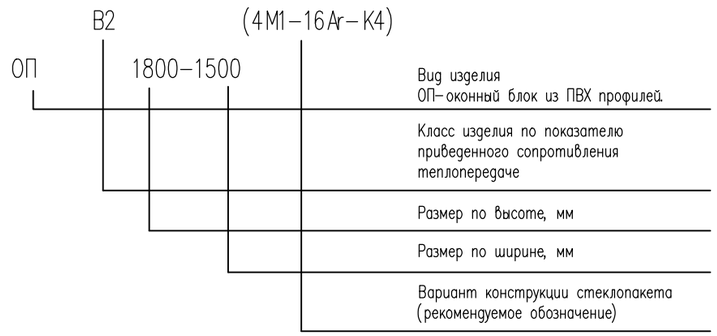

Спецификация элементов заполнения витражных проемов блок В

Поз.	Обозначение	Наименование	Кол.	Масса ед., кг.	Примечание
		Витражи			
В-1	ГОСТ 30970-2002	Витраж Вр-1 2900-2800(h)	1	8.12м²	с дверью из ПВХ
В-2	ГОСТ 30970-2002	Витраж Вр-2 1600-2800(h)	1	4.48м²	с дверью из ПВХ
В-3	ГОСТ 30970-2002	Витраж Вр-3 1600-2800(h)	1	4.48м²	из ПВХ

В-1

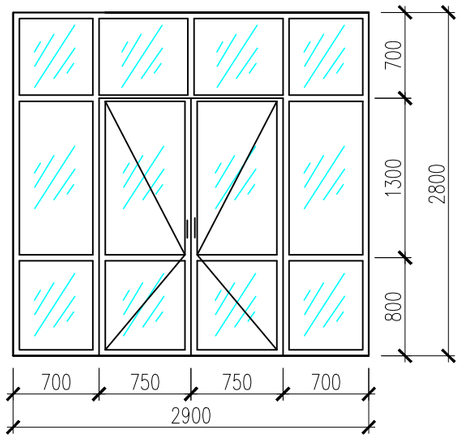

В-2

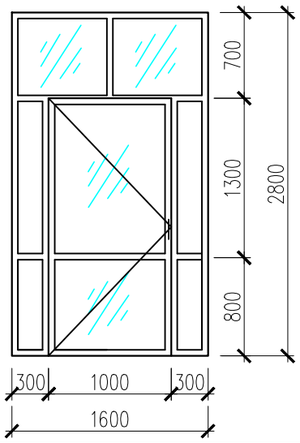

В-3

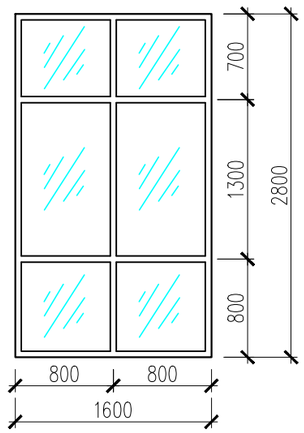

Примечание:

1. Оконные блоки из поливинилхлоридных профилей выполняются в соответствии с требованиями ГОСТ 30674-99.

Поливинилхлоридные профили изготавливаются из жесткого непластифицированного, модифицированного на высокую ударную вязкость и стойкость к климатическим воздействиям поливинилхлорида, и должны отвечать требованиям ГОСТ 30673, а также техническим условиям на конкретные системы профилей, утвержденных в установленном порядке. В открывающие створки и форточки установить москитные сетки

В качестве светопрозрачного заполнения применяются упрочненные виды стекол:

– армированное или закаленное стекло по ГОСТ 30698. В качестве светопрозрачного заполнения применяются однокамерные стеклопакеты по ГОСТ 24866-99.

Монтаж витражей, окон и дверей должен осуществляться специализированными строительными фирмами.

Оконные блоки выполняются с поворотными устройствами, обеспечивающими естественное проветривание помещений.

Сливы оконных проемов выполнить из оцинкованной металла с полимерным покрытием t=0,7мм шириной 350мм.

Подоконные доски из поливинилхлоридных профилей.

Размеры оконных блоков и дверных блоков уточняются по месту.

2. Двери Дн-1,Дн-2, стальные утепленные.
3. Размеры оконных блоков, дверей, витражей данные в спецификации, уточнить по месту.
4. Все внутренние двери выполняются без порога.

Изм.	Кол.уч.	Лист	N°док.	Подпись	Дата	2023	22-2022 АС		
							«Капитальный ремонт административного здание по адресу, улица Конаева N14А,поселка Индербор.»		
ГИП		Дихамбай Н.			01.12		"Административные здания"	Стадия	Лист	Листов
Провер.		Байболов А			01.12			РП	44	55
Исполн.		Толенбай Е			01.12					
Н.контроль		Дихамбай Н.			01.12		Спецификация элементов заполнения дверных, оконных и дверных проемов	ТОО «ДУМ-проект» г.Шымкент-2023		

Формат А3

Ведомость отделки помещенийпо блок В

Наименование или номер помещения	Вид отделки элементов интерьеров							Примечание
	Потолок		Стены или перегородки		Низ стен или перегородок			
	Пло-щадь м2	Вид отделки	Пло-щадь м2	Вид отделки	Пло-щадь м2	Вид отделки	Высота мм	
1	2	3	4	5	6	7	8	9
на отм. 0,000 по блок В								
2,3,4.	12.88	Устройство подвесного потолка типа "Armstrong" по Гост Р 53298-2009	66.00	Улучшенная штукатурка (ГОСТ 31377-2008) цементно-песча-ным р-ром М150 толщ 15мм Выравнивающи слой штукатурки (под плитку) Кафельная глазурованная плитка по ГОСТ 6141-91 толщ 10мм, на сухой смеси клеевой СТ 11682006 = 5мм.				
1	29.25	Устройство подвесного потолка типа "Armstrong" по Гост Р 53298-2009	55.0	Улучшенная штукатурка (ГОСТ 31377-2008) цементно-песча-ным р-ром М150 толщ 15мм Шпатлевка по ГОСТ 10277-90 "Алинекс" с грунтовкой толщ.2мм Улучшенная Водоэмульсион-ная покраска СТ РК ГОСТ Р 52020-2007				

Экспликация полов по блоку В

Номер помещения	Тип пола	Схема пола или тип пола по серии 2.244-1 в.5	Данные элементов пола и их толщина, мм	Площадь, м2
на отм. 0,000 по блок А,Б				
1,2,3,4	1	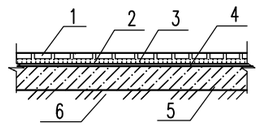	1. Керамогранит (СТ РК 1594-2010) -10мм 2. Прослойка и заполнение швов на клею СТ РК 1168-2006 -10мм 3. 3 слоя изола И-БД ГОСТ 10296-79 на горячей битумной мастике МБК-Г-55 ГОСТ 2889-80 -3мм 4. Стяжка из цементно-песчаного раствора марки М150 -10мм 5. Подстилающий слой из бетона кл. В7,5 -80мм 6. Грунт основания с втрамбованным щебнем или гравием крупностью 40-60мм	42.13
			Устройства плинтуса керамогранитный СТ РК 1954-2010 полированный размерами 72 мм х 600 мм	19.0 м.п

Изм.	Кол.уч.	Лист	N°док.	Подпись	Дата
					2023
ГИП		Дихамбай Н.			01.12
Провер.		Байболов А.			01.12
Исполн.		Толенбай Е			01.12
Н. контроль		Дихамбай Н.			01.12

22-2022 АС

«Капитальный ремонт административного здание по адресу, улица Конаева N14А, поселка Индербор.»

"Административные здания"

Стадия	Лист	Листов
РП	45	55

Ведомость отделки помещений
Экспликация полов

ТОО «ДУМ-проект»
г. Шымкент-2023

Схема расположения верхняя и нижняя рабочей арматуры монолитной плиты перекрытия на отм. +3.000.

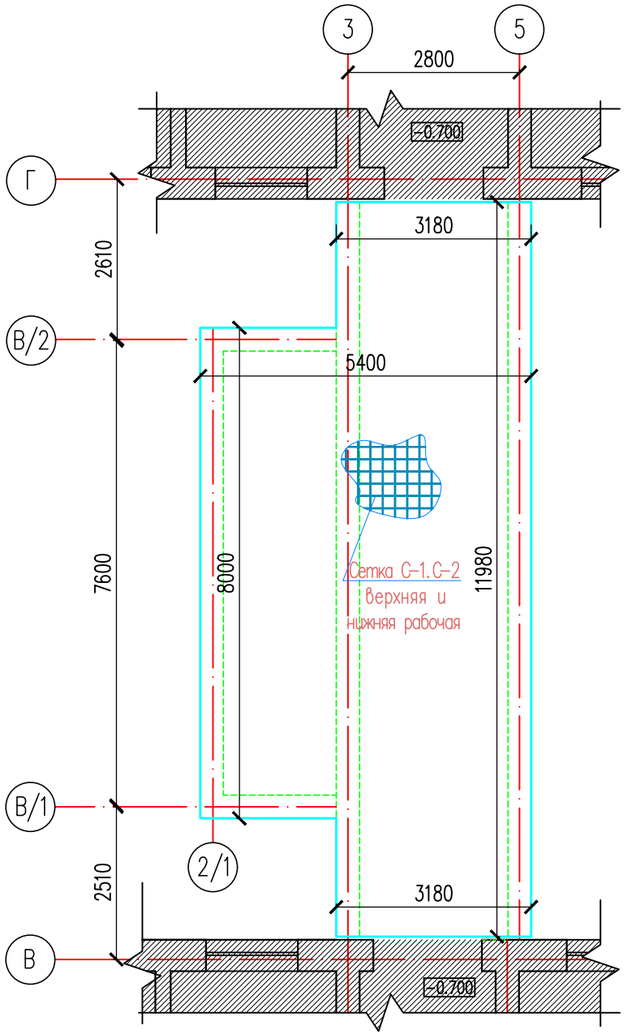

Спецификация конструктивных элементов

Поз.	Обозначение	Наименование	Кол.	Масса ед.,кг.	Примеч.
		Верхняя основная арматура			
С-1	АС-	Сетка С-1 на 1м2	55.86	8.9	497.154
1	ГОСТ 34028-2016	ø12 А400 L=1000	5	0.89	4.45
2	ГОСТ 34028-2016	ø12 А400 L=1000	5	0.89	4.45
		Нижняя основная арматура			
С-2	АС-	Сетка С-2 на 1м2	55.86	13.00	726.18
1	ГОСТ 34028-2016	ø14 А400 L=1000	5	1.21	6.05
1	ГОСТ 34028-2016	ø14 А400 L=1000	5	1.21	6.05
		Фиксатор Ф-1	90	0.27	24.3
Ф-1	ГОСТ 34028-2016	ø8 А240 L=685	1	0.27	0.27
		Материалы:			
		Бетон кл. С 16/20 м3	11.172		

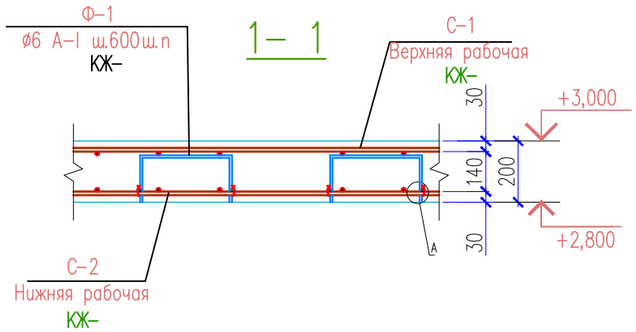

Схема блокировка

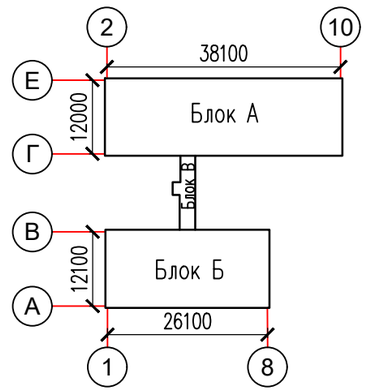

С-1,С-2

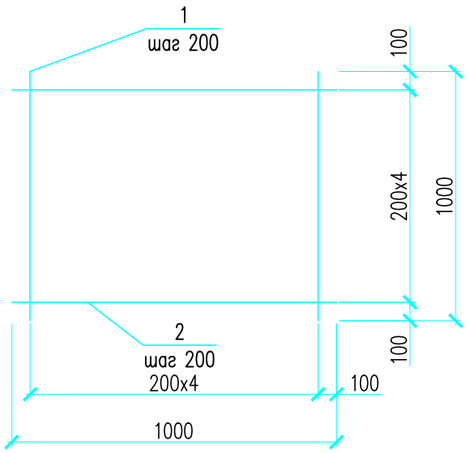

Фиксатор Ф - 1

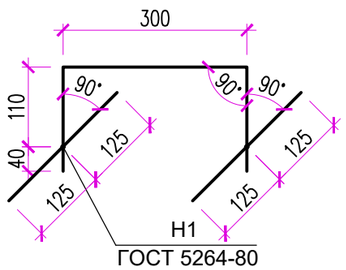

Изм.	Кол.уч.	Лист	N°док.	Подпись	Дата
					2023
ГИП		Дихамбай Н.			01.12
Провер.		Байболов А.			01.12
Исполн.		Толенбай Е			01.12
Н.контроль		Дихамбай Н.			01.12

22-2022 АС

«Капитальный ремонт административного здание по адресу, улица Конаева N14А, поселка Индербор.»

"Административные здания"

Стадия	Лист	Листов
РП	46	55

Схема расположения верхняя и нижняя рабочей арматуры монолитной плиты перекрытия на отм. +3.000.

ТОО «ДУМ-проект» г.Шымкент-2023

План на кровли

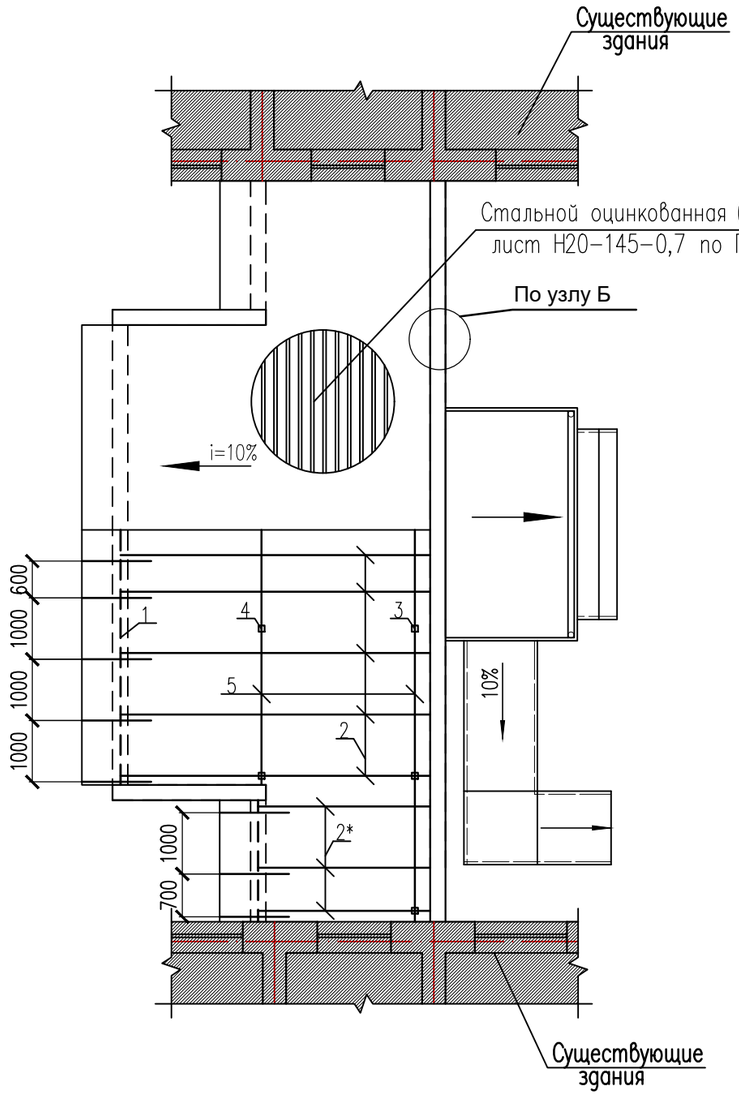

Схема расположения парапета на отм. +2.350

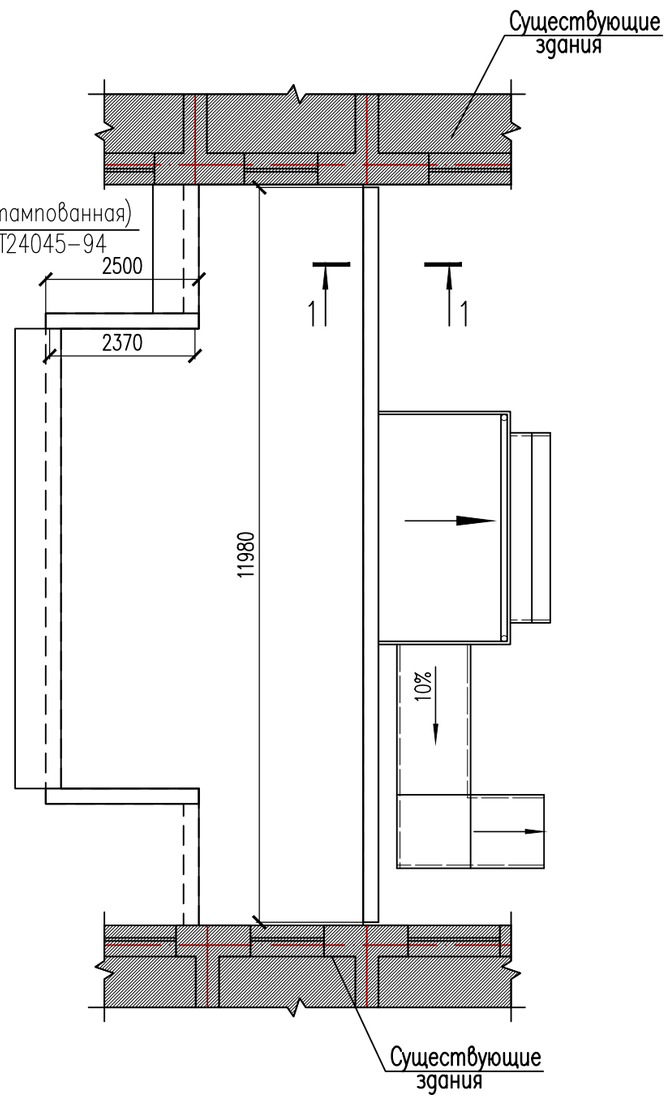

1 – 1

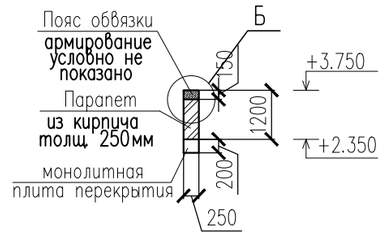

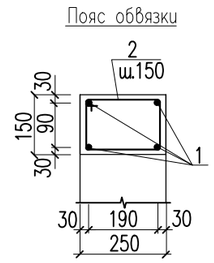

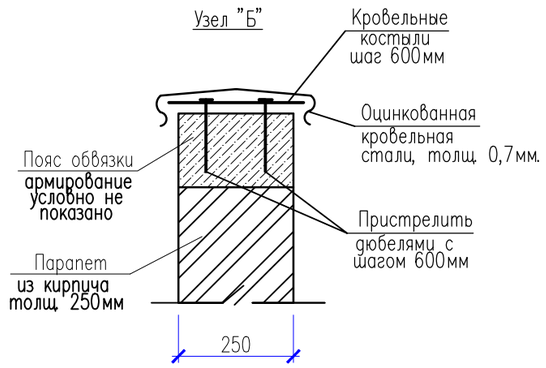

Разрез 1–1

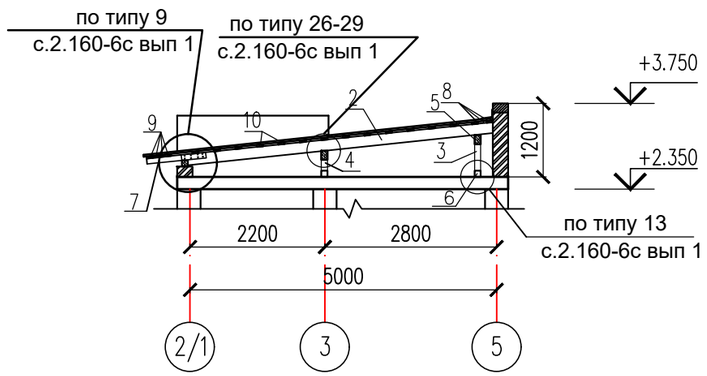

Узел "Б"

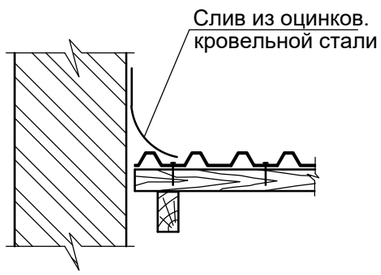

Изм.	Кол.уч.	Лист	N°док.	Подпись	Дата
					2023
ГИП		Дихамбай Н.			01.12
Провер.		Байболов А.			01.12
Исполн.		Толенбай Е			01.12
Н.контроль		Дихамбай Н.			01.12

22–2022 АС

«Капитальный ремонт административного здание по адресу, улица Конаева N14А, поселка Индербор.»

"Административные здания"

Стадия	Лист	Листов
РП	47	55

План на кровли
Схема расположения парапета на отм. +2.350

ТОО «ДУМ–проект»
г. Шымкент–2023

СПЕЦИФИКАЦИЯ ЭЛЕМЕНТОВ КРОВЛИ

Марка поз.	Обозначение	Наименование	Кол. шт.	Объем ед. изм м3	Общий объем м3
1	ГОСТ 8486-86*Е	Мауэрлат 100х100 п.м	11.6		0.116
2	ГОСТ 8486-86*Е	Стропильная нога 50х180 L=5000	9	0.45	4.05
2*	ГОСТ 8486-86*Е	Стропильная нога 50х180 L=2900	6	0.261	1.566
3	ГОСТ 8486-86*Е	Стойка 100х100 L=450	6	0.0045	0.027
4	ГОСТ 8486-86*Е	Стойка 100х100 L=180	4	0.0018	0.0072
5	ГОСТ 8486-86*Е	Прогон 100х150 п.м.	19.60		0.294
6	ГОСТ 8486-86*Е	Лежень 100х100 L=1500	10	0.015	0.15
7	ГОСТ 8486-86*Е	Кобылка 50х150 L=1000	15	0.0075	0.1125
8	ГОСТ 8486-86*Е	Коньковая обрешетка из досок 32х150 п.м	12		0.1728
9	ГОСТ 8486-86*Е	Карнизный щит из досок 32х150 п.м	11.6		0.2227
10	ГОСТ 8486-86*Е	Обрешетка 100х32 п.м	165		0.528
11	-//- 2.160-6с,в.1 узел 29	Опорный брус 50х50 L=250	15	0.0006	0.09
12	-//- узел 13,26	Накладка 50х100 L=450	60	0.002	0.12
13	ГОСТ 5915-70* по типу 9 с.2.160-6с вып	Бруски 50х60 L=500	15	0.0015	0.0225
14	ГОСТ 6727-86 по типу 9 с.2.160-6с вып 1	Накладка 40х150 L=450	15	0.003	0.045
15	ГОСТ 6727-86 по типу 9 с.2.160-6с вып 1	Накладка 40х150 L=800	15	0.0048	1.08
16	ГОСТ 103-87 по типу 9 с.2.160-6с вып 1	Соединительный элемент М-1 (-5х50 L=250)	15	0.94	36.66
17	ГОСТ 103-87 по типу 9 с.2.160-6с вып 1	МНД-2 (-12х100 L=100)	18	0.94	36.66
18	ГОСТ 11371-78* по типу 9 с.2.160-6с вып 1	Шайба М 10	18	0.013	0.51
19	ГОСТ 5915-70* по типу 9 с.2.160-6с вып 1	Гайка М 10	18	0.011	0.43
20	ГОСТ 6727-86 по типу 9 с.2.160-6с вып 1	Скрутка ø4 Вр-I L=700	15	0.063	0.945
21	ГОСТ 103-87 по типу 9 с.2.160-6с вып 1	Ерш -5х40 L=160	15	0.251	3.765
22	ГОСТ 6727-86 по типу 9 с.2.160-6с вып 1	Антисептированная деревянная рейка 50х50, п.м.	12	0.0025	0.03
23	ГОСТ 6727-86 по типу 9 с.2.160-6с вып 1	Металлический профиль с полимерным покрытием толщ.0,4мм h=8мм., м2	9.6		
24	ГОСТ 6727-86 узел 13	Скрутка ø4Вр I L=1500	10	0.135	1.35
25	ГОСТ 103-87 узел 30	Скоба -6х40 L=900	10	0.282	2.82
26		Рубероид по периметру шир. 1.0м. м2	17		
27	2.160-6с,в.1 узел ,13	Толь м2	2		
28	ГОСТ Р 58153-2018	Кровля - Металлочерепица.м2 "Монтеррей Элит".м2 - толщиной 0,7	57.4		
29	ГОСТ24045-94	Стальной оцинкованная лист толщ 0,5.-м2	12		
30		Утеплитель покрытий "ISOVER OL-P" плотностью 80 кг/м3,толщ. 100мм	49.3		

Спецификация конструтивных элементов

Марка поз.	Обозначение	Наименование	Кол. шт.	Масса ед.кг	Примеч. общ.расх.
	ГОСТ 530-2012	Общий обьем кирпичной кладки, марка 1НФ/200/2.0/50, толщ. 250мм. м3	4.45		
	данный лист	Оцинков. кровельная сталь толщ. 0,7 мм., м2	4.2		
	данный лист	Самонарезающие винты	40		
	данный лист	Кровельные костыли	20		
		Пояс обвязки	п.м.		
1	ГОСТ 5181-91	ø12 А-III L=1000	4	0.89	3.56
2	ГОСТ 5181-91	ø6 А-I L=840	7	0.19	1.33
		Бетон кл. В12,5 м3			0,0375

Указания по устройству кровли :

1.Проектируемая кровля разработана в соответствии со СП РК 3.02-137-2013 "Крыши и кровли",СП РК 2.02-101-2014 "Пожарная безопасность здании и сооружений".Проектируемая кровля из стальной оцинкованная (штампованная) цветной лист НС35-1000-0,7 по ГОСТ 24045-94 по деревянным несущим конструкциям.
2.Несущие конструкции кровли из древесины хвойных пород II-категории с влажностью не более 20%, антисептированные и пропитанные антипиренами.
3.Под лежни и под мауэрлат необходимо уложить 2 слоя толя. Поверхность лежней и мауэрлатов не должна соприкасаться с конструкцией покрытия.
4.Стыковые соединения прогонов допускается выполнять только над опорами (стойки и стыковые соединения двух подкосов).
5.Стыковые соединения стропил допускается выполнять в разбежку через пролет.
6.Все металлические конструкции и скрутки окрашиваются масляными красками.
7.Профилированный лист к обрешетке крепится самонарезающими шурупами с уплотнительной шайбой (6 шурупов на 1 кв.м). Обрешетка укладывается сверху на гидроизоляционный материал (1 слой антисептированного рубероида). Гидроизоляционный материал устанавливают внахлест от карниза к коньку.
8.В местах примыкания кровли к стенам предусмотреть защитный фартук из оцинкованной кровельной стали, верхний конец должен быть закреплен к стене и герметизирован.

Изм.	Кол.уч.	Лист	N°док.	Подпись	Дата
					2023
ГИП		Дихамбай Н.			01.12
Провер.		Байболов А			01.12
Исполн.		Толенбай Е			01.12
Н.контроль		Дихамбай Н.			01.12

22-2022 АС

«Капитальный ремонт административного здание по адресу, улица Конаева N14А,поселка Индербор.»

"Административные здания"

Стадия	Лист	Листов
РП	48	55

СПЕЦИФИКАЦИЯ ЭЛЕМЕНТОВ КРОВЛИ ПО БЛОКУ В

ТОО «ДУМ-проект» г.Шымкент-2023

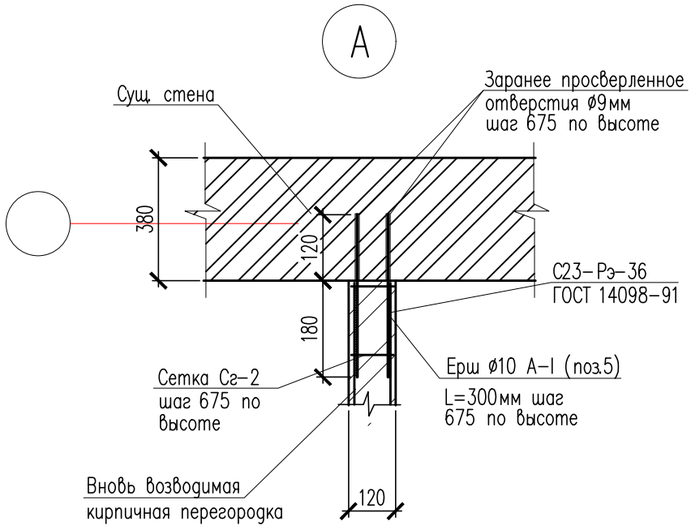

Сетка Сг-2

(условно на 1 м.п.)

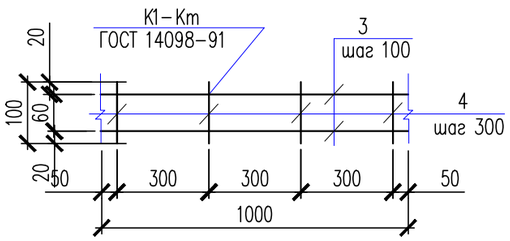

Спецификация материалов

Поз.	Обозначение	Наименование	Кол.	Масса ед., кг.	Примеч.
	см. данный лист	Сетка Сг-2 м.п.	18.5	0.32	5,92кг
		Сетка Сг-2 м.п.	1	0,32	0,32
3	ГОСТ 6727-80*	ø5 Вр-I L=1000	2	0.14	0.28
4	ГОСТ 6727-80*	ø3 Вр-I L=100	4	0.01	0.04
5 (Ерш)	ГОСТ 34028-2016	ø10 А240 L=300	20	0.19	19.81
		Устройство внутренней перегородки-120 мм			
	ГОСТ 530-2012	Кирпич перегородки КГР-р-по 250х120х88 1,4НФ 75/1,5/50/			1.237м3
		Устройство наружной стены-380 мм			
	ГОСТ 530-2012	Кирпич перегородки КГР-р-по 250х120х88 1,4НФ 75/1,5/50/			30.30м3

Примечание:

1. Для кирпичной кладки перегородок выполнены из обыкновенного обожженого пустотелого кирпича марки КГР-р-по 250х120х88 1,4НФ 75/1,5/50/ по ГОСТ 530-2012 на цементно-песчаном растворе М50 армируются сетками СГ-2 по всей длине непрерывно, с шагом 675мм по высоте, объемный вес не более 1200кг/м3.
Перегородки крепить к перекрытиям через 1,5 м по длине.
2. Толщину защитного слоя арматуры принять – не менее 10 мм.
3. Бетанирование монолитных констркуций производить в соответствии с требованиями СП РК 5.03-107-2013.
4. Перед установкой в опалубку отдельные стержни объединить в каркас хомутами при помощи вязальной проволкои 1,5-2,0мм.

1 Данный лист смотреть совместно с листами АС-

Изм.	Кол.уч.	Лист	N°док.	Подпись	Дата	22-2022 АС		
					2023	«Капитальный ремонт административного здание по адресу, улица Конаева N14А, поселка Индербор.»		
ГИП		Дихамбай Н.			01.12	"Административные здания"	Стадия	Лист	Листов
Провер.		Байболов А.			01.12		РП	49	55
Исполн.		Толенбай Е			01.12				
Н.контроль		Дихамбай Н.			01.12	Узел А. Фундамент под перегородку. Сетка Сг-2.	ТОО «ДУМ-проект» г.Шымкент-2023		

Копировал Формат А3

Согласовано

Взам. инв. N

Подп. и дата

Инв. N подл.

ПрМ-1, ПрМ-2, ПрМ-3 ,ПрМ-4

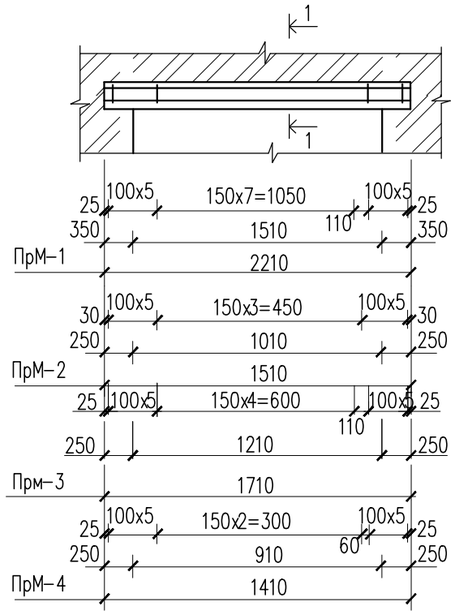

1 – 1

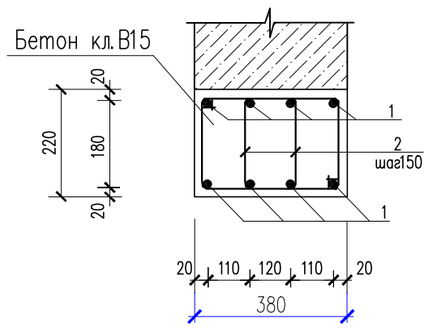

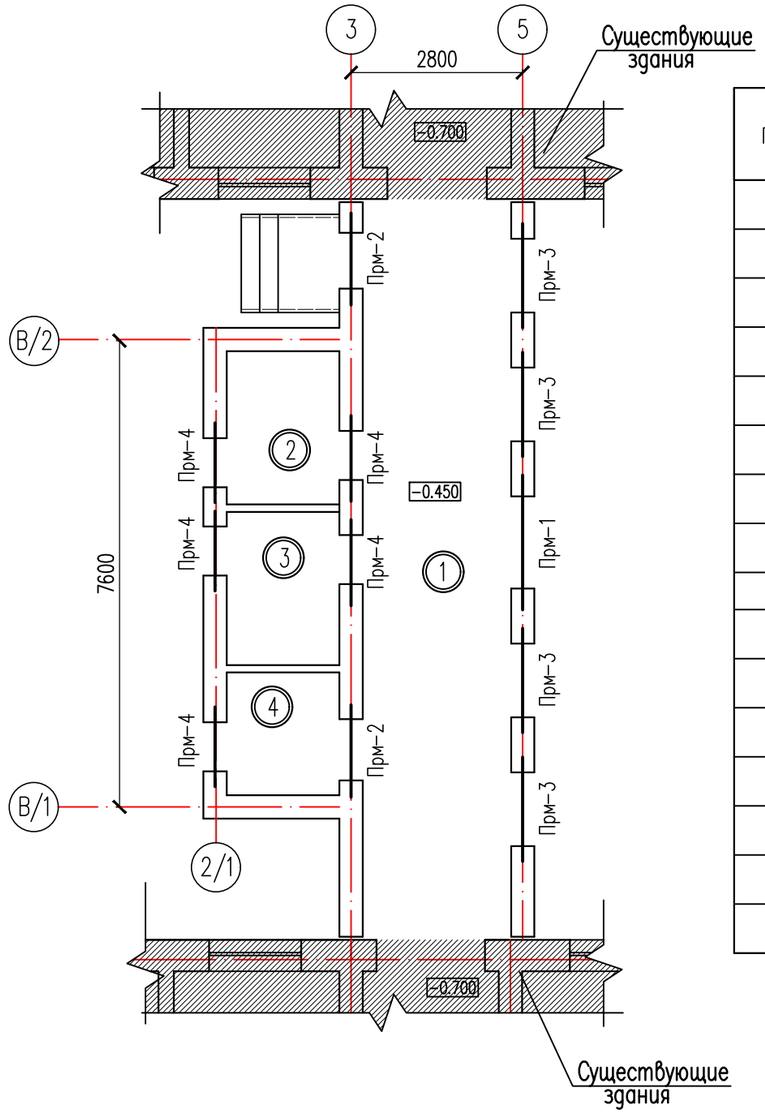

Спецификация элементов

Поз.	Обозначение	Наименование	Кол.	Масса ед.,кг.	Примеч.
		Перемычка монолитная Прм-1	1		
1	ГОСТ 34028-2016	ø12 А-III(400) L=2170	8	1.93	15.44
2	ГОСТ 34028-2016	ø6 А-I(240) L=980	38	0.22	8.36
		Бетон кл. В 15 м3	0.18		
		Перемычка монолитная Прм-2	2		
1	ГОСТ 34028-2016	ø12 А-III(400) L=1470	8	1.31	10.48
2	ГОСТ 34028-2016	ø6 А-I(240) L=980	28	0.22	6.16
		Бетон кл. В 15 м3	0.12		
		Перемычка монолитная Прм-3	4		
1	ГОСТ 34028-2016	ø12 А-III(400) L=1670	6	1.48	8.88
2	ГОСТ 34028-2016	ø6 А-I(240) L=1020	12	0.23	2.76
		Бетон кл. В 15 м3	0.08		
		Перемычка монолитная Прм-4	5		
1	ГОСТ 34028-2016	ø12 А-III(400) L=1370	6	1.22	7.32
2	ГОСТ 34028-2016	ø6 А-I(240) L=1020	10	0.23	2.30
		Бетон кл. В 15 м3	0.062		

Ведомость перемычек

Марка	Схема сечения
Прм-1 Прм-2 Прм-3 Прм-4	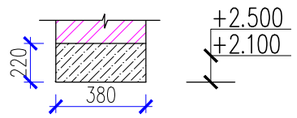

Данный лист см. совместно с л.АС-

Изм.	Кол.уч.	Лист	N°док.	Подпись	Дата
					2023
ГИП		Дихамбай Н.			01.12
Провер.		Байболов А.			01.12
Исполн.		Толенбай Е			01.12
Н.контроль		Дихамбай Н.			01.12

22-2022 АС

«Капитальный ремонт административного здание по адресу, улица Конаева N14А, поселка Индербор.»

"Административные здания"

Стадия	Лист	Листов
РП	50	55

Перемычки ПрМ-1, ПрМ-2, ПрМ-3, ПрМ-4,

ТОО «ДУМ-проект» г.Шымкент-2023

Взамен инв. № | Подпись и дата | Инв. N подл.

ПЛАН ЛЕСТНИЦЫ ГЛАВНОГО ВХОДА НА ОТМ. −0,050

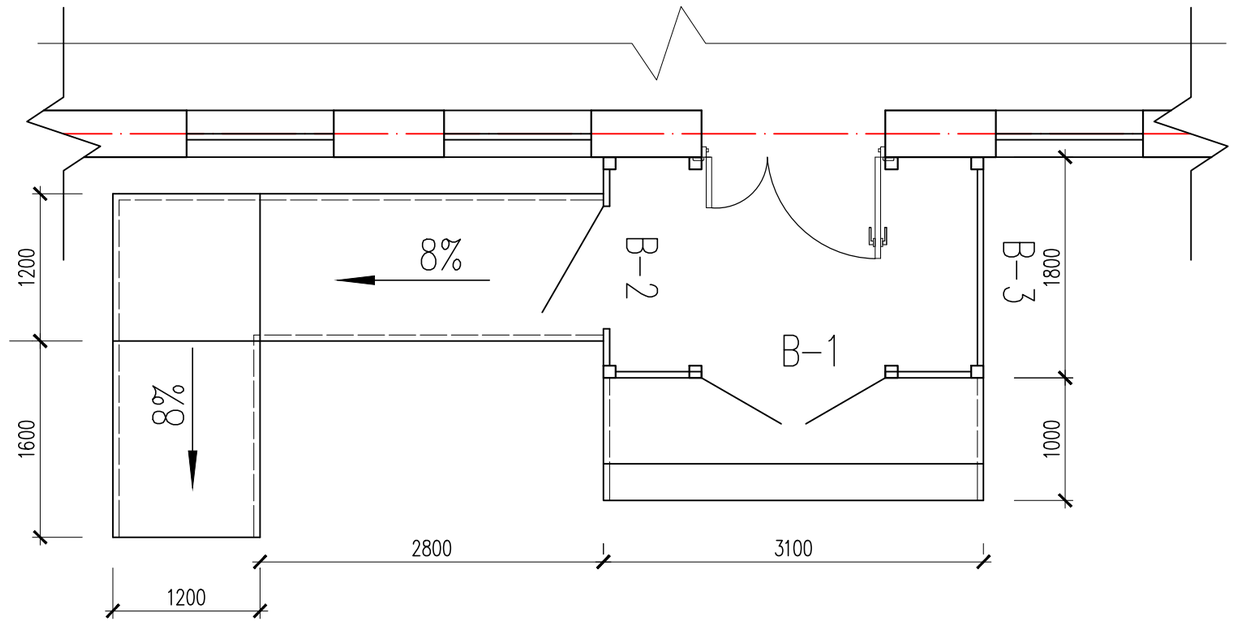

Фрагмент фасада Вид 1

Фрагмент фасада Вид 2

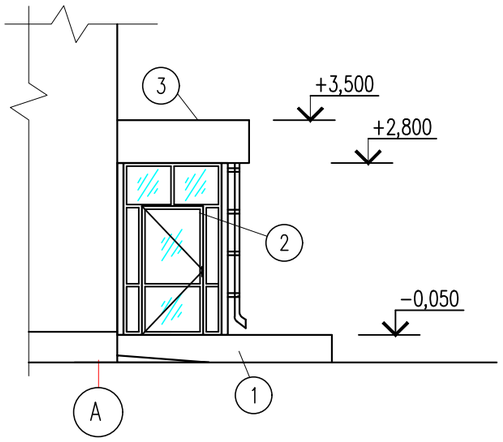

Фрагмент фасада Вид 3

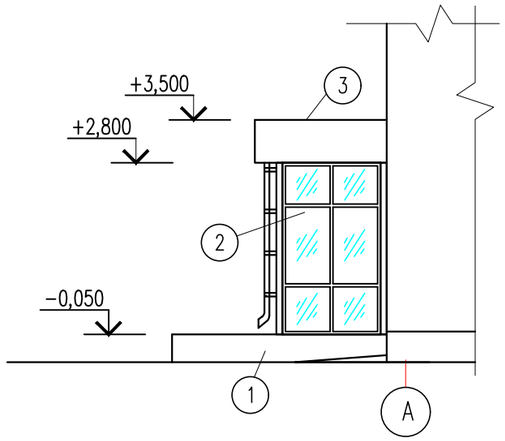

Профнастил Н 57-750-0.7	
Прогон	50
Балка	70
Рубероид	
Плиты минераловатные жесткие	
ППЖ-200 ТУ67-16-207-93 - 120мм	
Рубероид	
Потолок типа Армстронг	

Разрез 1-1

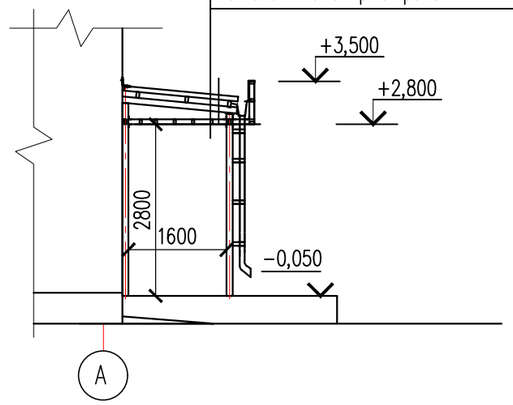

Согласовано

Взам. инв. N

Подп. и дата

Инв. N подл.

Изм.	Кол.уч.	Лист	N°док.	Подпись	Дата
ГИП		Дихамбай Н.			01.12
Провер.		Байболов А.			01.12
Исполн.		Толенбай Е			01.12
Н.контроль		Дихамбай Н.			01.12

2023

22-2022 АС

«Капитальный ремонт административного здание по адресу, улица Конаева N14А, поселка Индербор.»

"Административные здания"

Стадия	Лист	Листов
РП	51	55

ПЛАН ЛЕСТНИЦЫ ГЛАВНОГО ВХОДА НА ОТМ. −0,050
Фрагмент фасада, Разрез 1-1

ТОО «ДУМ-проект»
г. Шымкент-2023

Формат А3

План кровли

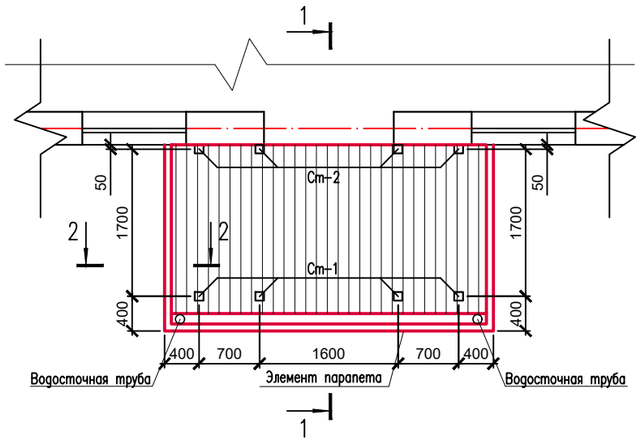

План парапета

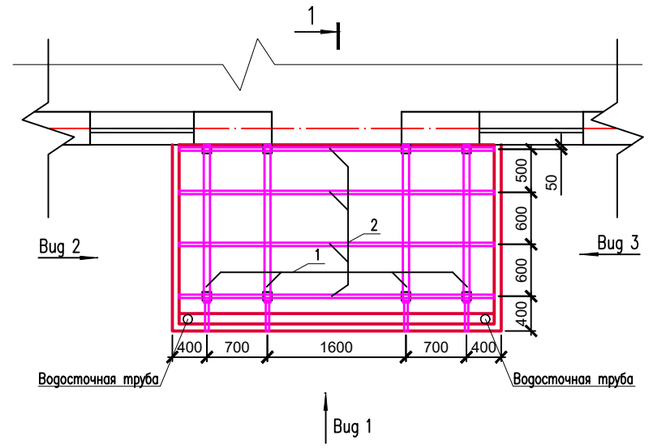

Разрез 1 – 1

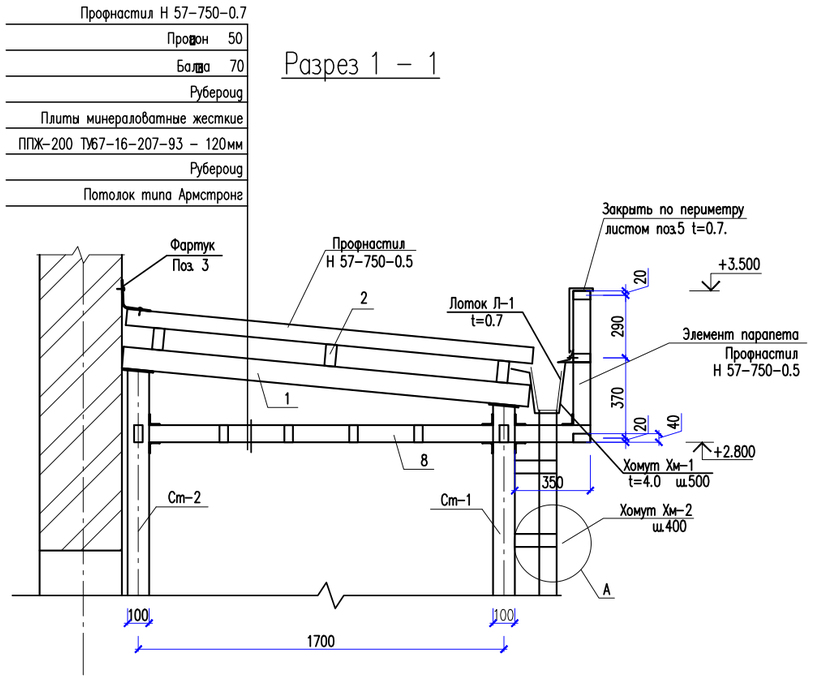

Разрез 2 – 2

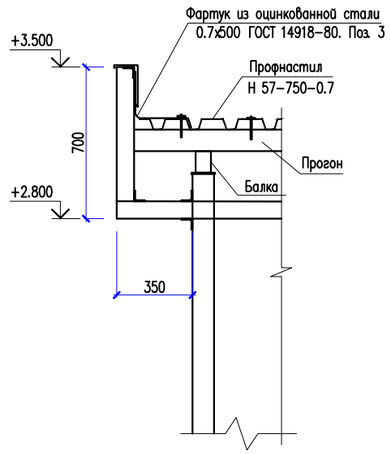

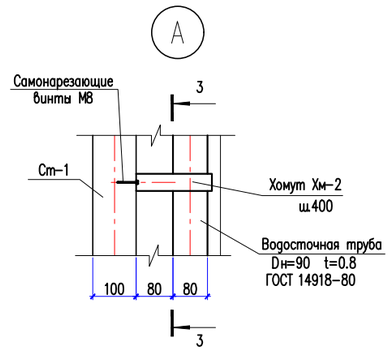

Лоток Л-1

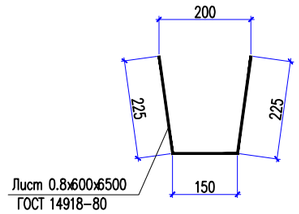

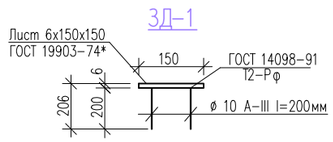

Разрез 3 – 3

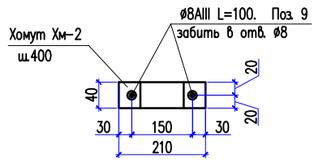

Данный лист см. совместно с АС-45,46,47,48.

					2023	22-2022 АС
Изм.	Кол.уч.	Лист	N°док.	Подпись	Дата	«Капитальный ремонт административного здание по адресу, улица Конаева N14А, поселка Индербор.»
ГИП		Дихамбай Н.			01.12	"Административные здания" — Стадия: РП; Лист: 52; Листов: 55
Провер.		Байболов А.			01.12	
Исполн.		Толенбай Е.			01.12	План кровли. План парапета. Разрез 1-1. Разрез 2-2.
Н.контроль		Дихамбай Н.			01.12	ТОО «ДУМ-проект» г.Шымкент-2023

Согласовано

Взам. инв. N

Подп. и дата

Инв. N подл.

Формат А2

Развертка по Вид 1

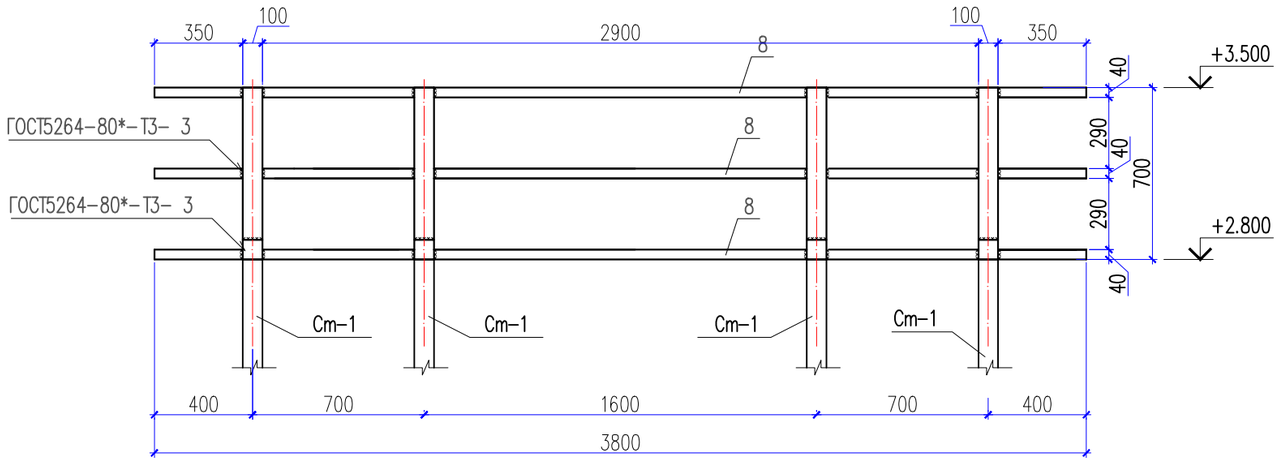

Разрез 1 – 1

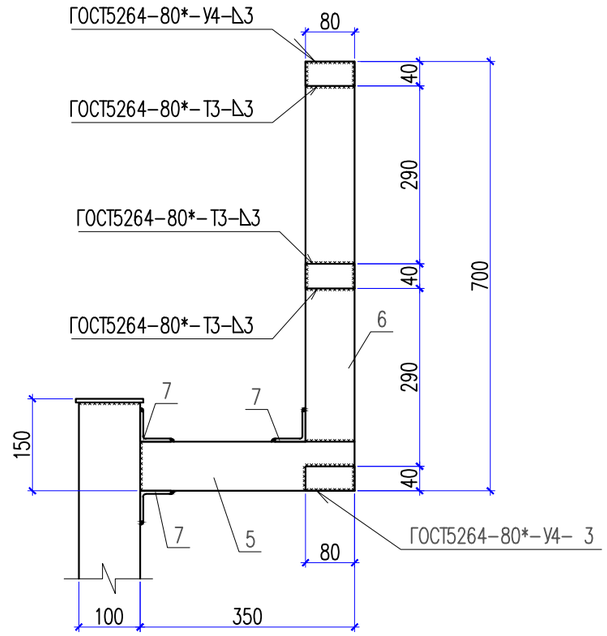

Стойки Ст-1, Ст-2.

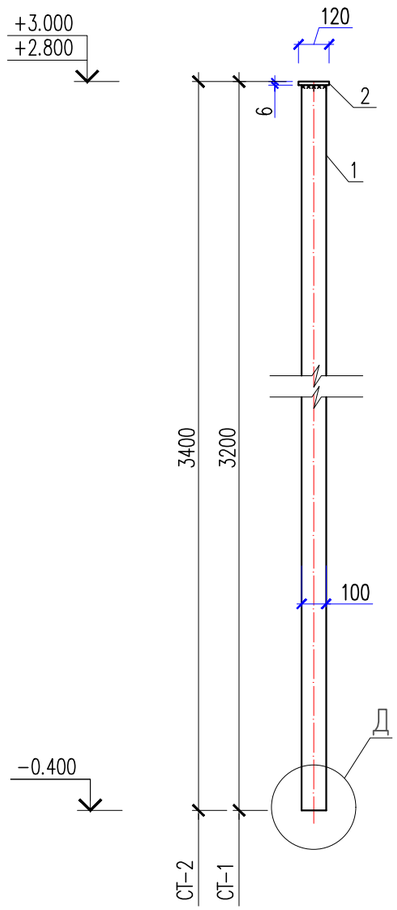

Лоток Л-1

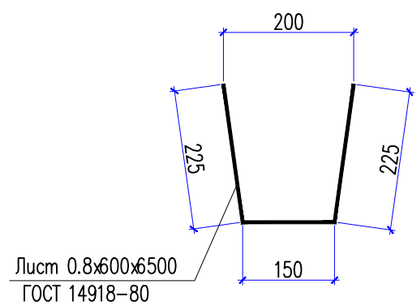

Развертка по Вид 3

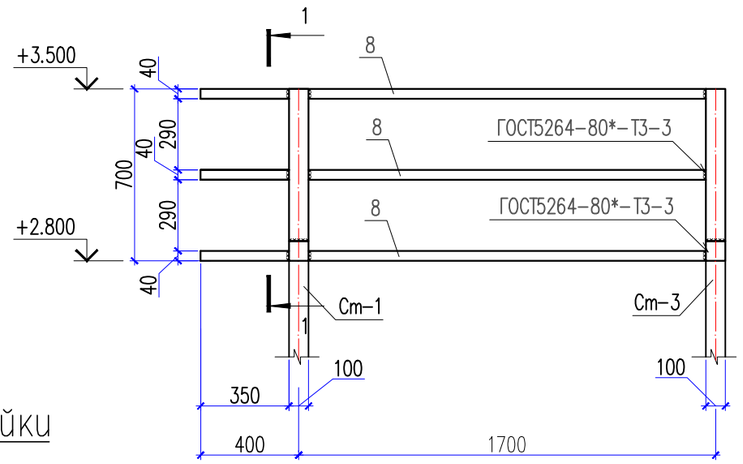

Разрез 3 – 3

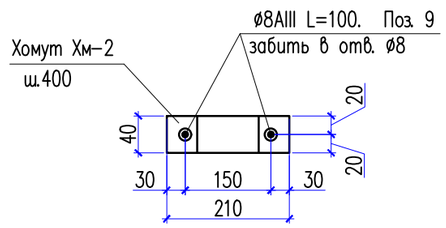

Фрагмент фундамента стойки

Узел "Д"

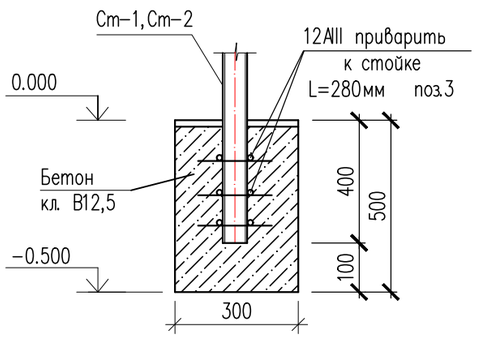

1. Данный лист смотреть совместно с листами АС-

					2023	22-2022 АС
						«Капитальный ремонт административного здание по адресу, улица Конаева N14А, поселка Индербор.»
Изм.	Кол.уч.	Лист	N°док.	Подпись	Дата	
ГИП		Дихамбай Н.			01.12	"Административные здания" — Стадия: РП; Лист: 53; Листов: 55
Провер.		Байболов А			01.12	
Исполн.		Толенбай Е			01.12	
Н.контроль		Дихамбай Н.			01.12	Развертка по Вид 1. Развертка по Вид 2. Стойки Ст-1, Ст-2, Ст-3. — ТОО «ДУМ-проект» г.Шымкент-2023

Формат А3

Спецификация материалов

Поз.	Обозначение	Наименование	Кол.	Масса ед.,кг.	Примеч.
		Стойка Ст-1	4	58.78	235.12
1	ГОСТ 8732-78	Труба 100х6 ГОСТ 8732-78 / С235 ГОСТ 27772-88* L=3200	1	55.1	55.1
2	ГОСТ 19903-74*	Лист 6х120х120 ГОСТ 19903-74* / С235 ГОСТ 27772-88*	1	0.68	0.68
3	ГОСТ 34028-2016	ø12 А400 L=280	12	0.25	3.00
	Материалы	Бетон кл. С 10/12.5 (на одну стойку) м3	0,045		
		Стойка Ст-2	4	62.18	248.72
1	ГОСТ 8732-78	Труба 100х6 ГОСТ 8732-78 / С235 ГОСТ 27772-88* L=3400	1	58.5	58.5
2	ГОСТ 19903-74*	Лист 6х120х120 ГОСТ 19903-74* / С235 ГОСТ 27772-88*	1	0.68	0.68
3	ГОСТ 34028-2016	ø12 А400 L=280	12	0.25	3.00
	Материалы	Бетон кл. В12,5 (на одну стойку) м3	0,045		
		Водосточная труба Dн=90 из	2	13.6	
		оцинкованной стали 0.8х300х3600			
Хм-2	ГОСТ 103-76	Полоса 40х4 ГОСТ 103-76 / ВСт3кп ГОСТ 380-94* L=520	16	0.65	10.40
9	ГОСТ 34028-2016*	ø8 А400 L=100	32	0.04	1.28
		Водосточный лоток Л-1			
Л-1	ГОСТ 14918-80	Лоток из листа 0.8х600х3650	1	13.0	13.0
Хм-1	ГОСТ 103-76	Полоса 50х4 ГОСТ 103-76 / С 235 ГОСТ 27772-88* L=820	12	0.18	2.16
		Каркас козырька			
1	ГОСТ 8545-80	Труба 100х70х6 ГОСТ 8545-80 / С 235 ГОСТ 27772-88* L=1900	4	27.4	109.6
2	ГОСТ 8545-80	Труба 100х50х4 ГОСТ 8545-80 / С 235 ГОСТ 27772-88* L=3650	4	31.3	125.0
3	ГОСТ 14918-80	Фартук 500х0.7			
		из оцинкованной стали м.п.	8.0	2.75	22.0
		Материалы:			
	ГОСТ 24045-94	Профнастил Н 57-750-0.7 м2	7.0		

Спецификация материалов

Поз.	Обозначение	Наименование	Кол.	Масса ед.,кг.	Примеч.
		Всего на парапета			
		Каркас парапета	1	265.50	
5	ГОСТ 8639-82	Труба 80х80х4 ГОСТ 8639-82 / С 235 ГОСТ 27772-88* L=350	6	3.27	19.62
6	ГОСТ 8639-82	Труба 80х80х4 ГОСТ 8639-82 / С 235 ГОСТ 27772-88* L=700	6	6.53	39.18
7	ГОСТ 8509-93	Уголок 50х50х5 ГОСТ 8509-93 / С 235 ГОСТ 27772-88* L=80	18	0.30	5.4
8	ГОСТ 8545-80	Труба 80х40х4 ГОСТ 8545-80 / С 235 ГОСТ 27772-88* м.п.	20.0	9.33	186.6
	ГОСТ 10923-93	Рубероид, м2	7.0		
	ГОСТ 10140-80	Утеплитель покрытий "ISOVER OL-P" плотностью 80 кг/м3, толщ. 100мм	0.9		

1. Данный лист смотреть совместно с листами АС-

Изм.	Кол.уч.	Лист	N°док.	Подпись	Дата
					2023
ГИП		Дихамбай Н.			01.12
Провер.		Байболов А.			01.12
Исполн.		Толенбай Е			01.12
Н.контроль		Дихамбай Н.			01.12

22-2022 АС

«Капитальный ремонт административного здание по адресу, улица Конаева N14А, поселка Индербор.»

"Административные здания"

Стадия	Лист	Листов
РП	54	55

Спецификация материалов.

ТОО «ДУМ-проект» г.Шымкент-2023

Формат А3

Крыльца Кр-1 и пандус

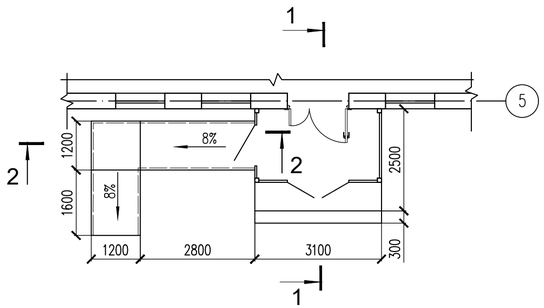

2 – 2

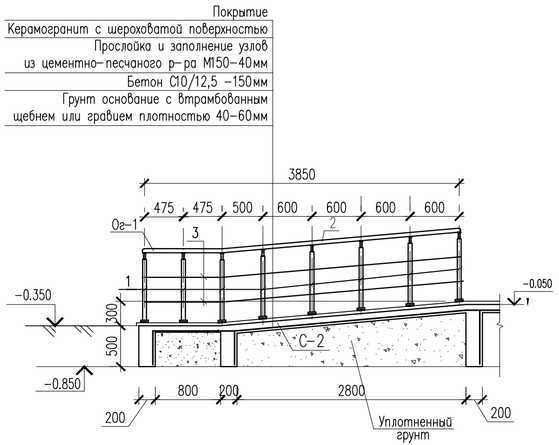

1 – 1

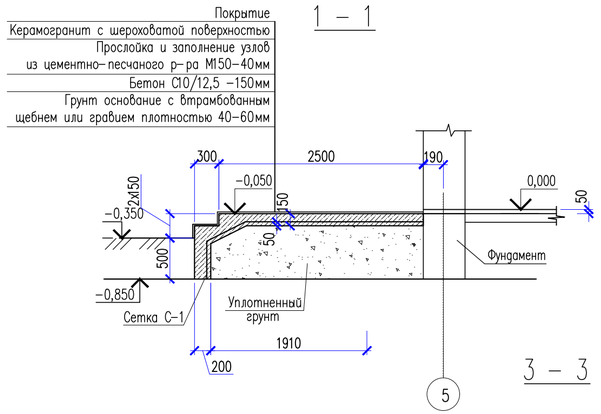

Крыльца Кр-2

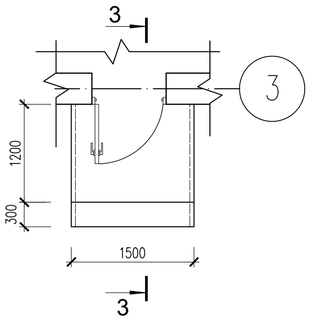

3 – 3

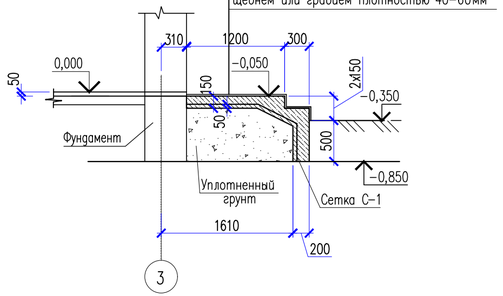

1. Данный лист читать совместно с листами АС-
2. Бетонные работы по возведению монолитных конструкций ведутся в соответствии указаниями требованиями СП РК 5.03-107-2013 "Несущие и ограждающие конструкции".
3. Снятие несущей опалубки производить после достижения бетоном 70% проектной прочности.
4. Видимые поверхности стенок крылец и пандуса оштукатурить цементным раствором.
5. Защиту металлических элементов от коррозий выполнить масляными красками за 2 раза после окончания сварочных работ.

Спецификация элементов

Поз.	Обозначение	Наименование	Кол. 1шт	Масса ед., кг.	Примечание
		Крыльцо Кр-1			
С-1	ГОСТ 8478-88	Сетка 5Вр-1 100/100 м2	14.28	2.88	41.12
		Керамические плитки с шероховатой поверхностью толщ. 10мм $м^2$	9.77		
		Материалы:			
		Бетон кл. С10/12.5, F100, W4 м3	4.316		
		Пандус	1шт		
С-1	ГОСТ 8478-88	Сетка 5Вр-1 100/100 м2	14.0	2.88	40.32
		Керамические плитки с шероховатой поверхностью толщ. 10мм $м^2$	7.0		
		Материалы:			
		Бетон кл. С10/12.5, F100, W4 м3	2.55		
		Ограждение металическое Ог-1	2шт		
		Стойка			
1	ГОСТ 9941-81	Труба $\frac{38х3\ ГОСТ\ 9941-81}{12Х18Н10Т\ ГОСТ\ 5632-72}$ L=850	23	2.20	50.6
		Поручень			
2	ГОСТ 9941-81	Труба $\frac{51х2\ ГОСТ\ 9941-81}{12Х18Н10Т\ ГОСТ\ 5632-72}$ м.п.	11.5	2.42	27.83
		Ригель			
3	ГОСТ 9941-81	Труба $\frac{16х(1.5)\ ГОСТ\ 9941-81}{12Х18Н10Т\ ГОСТ\ 5632-72}$ м.п.	23.0	0.54	12.42
		Крыльцо Кр-2	1шт		
С-1	ГОСТ 8478-88	Сетка 5Вр-1 100/100 м2	2,5	2.88	7,20
		Керамические плитки с шероховатой поверхностью толщ. 10мм $м^2$	3,05		
		Материалы:			
		Бетон кл. С10/12.5, F100, W4 м3	1,2		

Изм.	Кол.уч.	Лист	N°док.	Подпись	Дата
					2023
ГИП		Дихамбай Н.			01.12
Провер.		Байболов А.			01.12
Исполн.		Толенбай Е.			01.12
Н.контроль		Дихамбай Н.			01.12

22-2022 АС

«Капитальный ремонт административного здание по адресу, улица Конаева N14А, поселка Индербор.»

"Административные здания"

Стадия	Лист	Листов
РП	55	55

Схема расположения крыльца Кр-1.

ТОО «ДУМ-проект» г.Шымкент-2023

Согласовано

Взам. инв. N

Подп. и дата

Инв. N подл.

Копировал

Формат А4-3