Товарищество с ограниченной ответственностью
«ДУМ-проект»
РК, город Шымкент, Енбекшинский район, 18 мкр, дом № 78А, квартира №208.
БИН/ИИН 070840009371, БИК: IRTYKZKA, ИИК: KZ7696516F0009215689, АО "ForteBank"

Государственная лицензия № 18013382 от 09.07.2018 года

Заказ: № 22-2022 АС
Заказчик: ГУ "Аппарат акима поселка Индербор Атырауской области Республики Казахстан"

РАБОЧИЙ ПРОЕКТ

«Капитальный ремонт административного здание по адресу, улица Конаева 14А, поселка Индербор,Индерского района,Атырауской области»

Том II

Альбом 2.1

Архитектурно-строительная часть.

Ограждение территории. Уборная на 2 очко.

г.Шымкент - 2023г.

Товарищество с ограниченной ответственностью
«ДУМ-проект»
РК, город Шымкент, Енбекшинский район, 18 мкр, дом № 78А, квартира №208.
БИН/ИИН 070840009371, БИК: IRTYKZKA, ИИК: KZ7696516F0009215689, АО "ForteBank"

Государственная лицензия № 18013382 от 09.07.2018 года

Заказ: № 22-2022 АС
Заказчик: ГУ "Аппарат акима поселка Индербор Атырауской области Республики Казахстан"

РАБОЧИЙ ПРОЕКТ

«Капитальный ремонт административного здание по адресу, улица Конаева 14А, поселка Индербор,Индерского района,Атырауской области»

Том II

Альбом 2.1

Архитектурно-строительная часть.

Ограждение территории. Уборная на 2 очко.

Директор «ДУМ-проект» Байболов А.

Главный инженер проекта Дихамбай Н.

г.Шымкент - 2023г.

Ведомость чертежей марки

Лист	Наименование	Примечание
1а	Общие данные	
1	План ограждений. Ворота распашные Вр-1,Калитка К-1	
2	Ограждение ОГ-1, ОГ-2,ОГ-3	
3	Ограждение (развертка стен). 1-1 Ж/б пояс объ., МС-1, С-1, СГ-1, Поз. 2 Спец-я конструктивных элементов	
4	Спецификация	

ВЕДОМОСТЬ ССЫЛОЧНЫХ ДОКУМЕНТОВ

Наименование	Наименование	Примечание
СНиП РК 3.01-01-2008	"Градостроительство. Планировка и застройка городских и сельских поселений."	
ГОСТ 6665-91	"Камни бортовые бетонные и железобетонные"	
СТ РК 21.508-93	"Правила выполнения рабочей документации генеральных планов предприятий, сооружений и жилищно-гражданских объектов"	

Рабочий проект РП «Капитальный ремонт административного здание по адресу, улица Конаева N14А, поселка Индербор.» разработан в соответствии с действующими на территории правилами Республики Казахстан нормами и правилами предусматривает мероприятия, обеспечивающие взрыво–пожаробезопасность, исключающие вредное воздействие на окружающую среду и воздушный бассейн, а также предупреждающие чрезвычайные ситуации природного и техногенного характера.

Гл. инженер проекта Дихамбай Н.

Изм.	Кол.уч.	Лист	N°док.	Подпись	Дата
					2023
ГИП		Дихамбай Н.			01.12
Провер.		Байболов А.			01.12
Исполн.		Толенбай Е			01.12
Н.контроль		Дихамбай Н.			01.12

22–2022 АС

«Капитальный ремонт административного здание по адресу, улица Конаева N14А, поселка Индербор.»

"Ограждение территории"

Стадия	Лист	Листов
РП	1а	4

Общие данные

ТОО «ДУМ–проект» г. Шымкент–2023

Схема расположение ограждающие конструкции

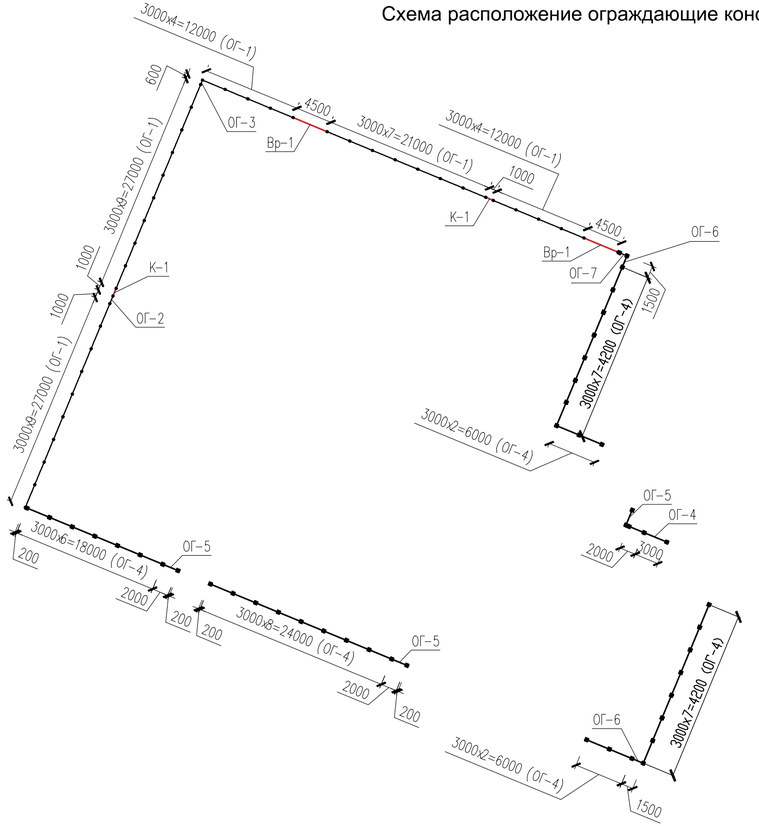

Ворота распашные Вр-1 (2 шт.)

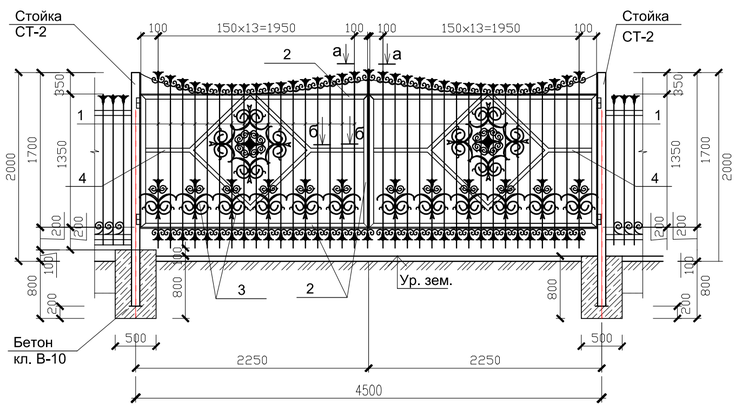

Калитка К-1 (2 шт.)

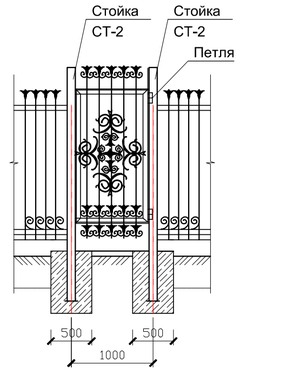

а-а

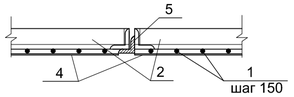

б-б

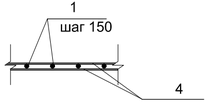

Стойка Ст-1

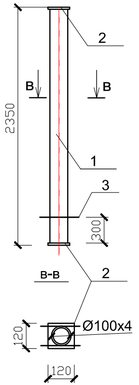

Стойка Ст-2

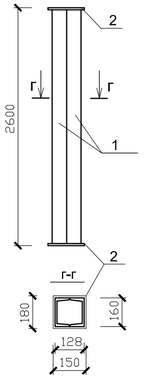

Спецификация элементов

Поз.	Обозначение	Наименование	Кол.	Масса ед. кг.	Примеч.
		Ограждение металлическое			
		Ограждение ОГ-1 шт.	*33*		
		Ограждение ОГ-2 шт.	*1*		
		Ограждение ОГ-3 шт.	*1*		
		Ворота ВР-1 шт.	*2*		
		Калитка К-1 шт.	*2*		

Спецификация элементов

Поз.	Обозначение	Наименование	Кол.	Масса ед. кг.	Примеч.
		Ограждение из Шлакоблок			
		Ограждение ОГ-4 шт.	*33*		
		Ограждение ОГ-5 шт.	*3*		
		Ограждение ОГ-6 шт.	*2*		
		Ограждение ОГ-7 шт.	*1*		

Изм.	Кол.уч.	Лист	N°док.	Подпись	Дата			
					2023	22-2022 АС		
						«Капитальный ремонт административного здание по адресу, улица Конаева N14А, поселка Индербор.»		
ГИП		Дихамбай Н.			01.12	"Ограждение территории"	Стадия	Лист	Листов
Провер.		Байболов А.			01.12		РП	1	4
Исполн.		Толенбай Е.			01.12				
Н.контроль		Дихамбай Н.			01.12	План ограждений. Ворота распашные Вр-1, Калитка К-1	ТОО «ДУМ-проект» г.Шымкент-2023		

ОГ-1 (33 шт.)

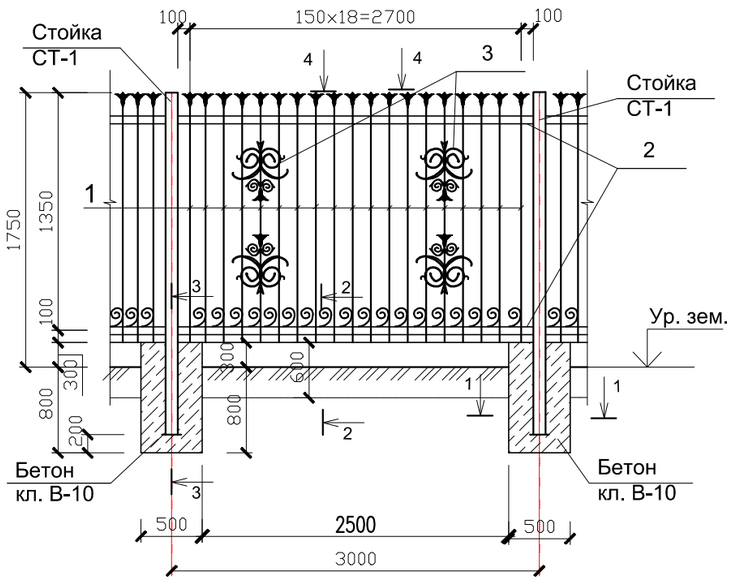

ОГ-2 (1 шт.)

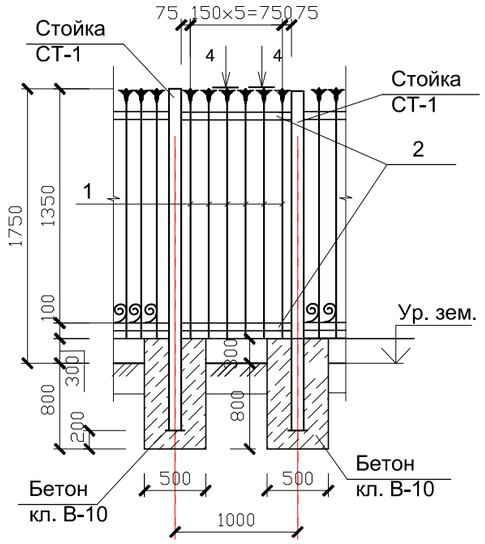

ОГ-3 (1 шт.)

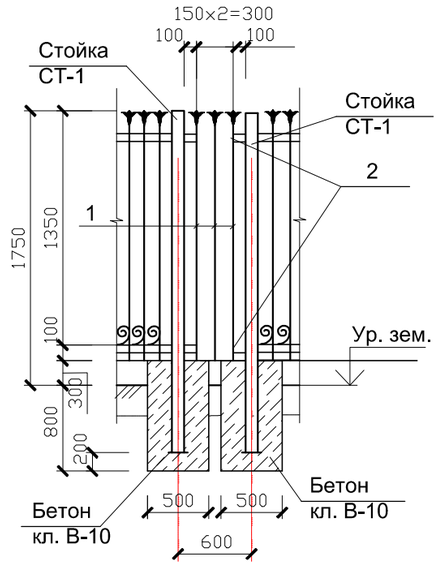

1-1

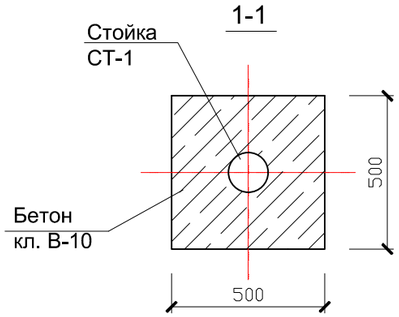

4-4

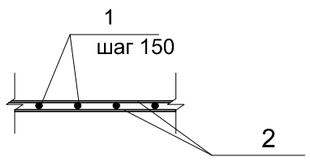

3-3

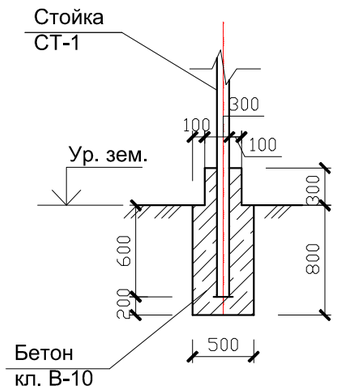

2-2

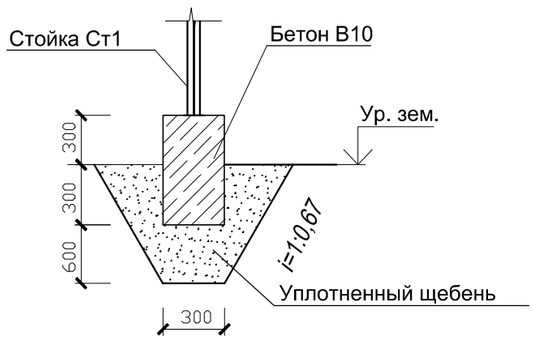

1. Данный лист см. совместно с листом АС-
2. Стойки индивидуальные из металлических труб Ø100мм
3. Все металлические конструкции должны быть окрашены масляной краской за 2 раза по грунтовке.
4. Электроды для сварки типа Э42 по ГОСТ 9467-75*.

					2023	22-2022 АС
Изм.	Кол.уч.	Лист	N*док.	Подпись	Дата	«Капитальный ремонт административного здание по адресу, улица Конаева N14А, поселка Индербор.»
ГИП		Дихамбай Н.			01.12	"Ограждение территории" — Стадия: РП; Лист: 2; Листов: 4
Провер.		Байболов А.			01.12	
Исполн.		Толенбай Е			01.12	
Н.контроль		Дихамбай Н.			01.12	Ограждение ОГ-1, ОГ-2, ОГ-3 — ТОО «ДУМ-проект» г.Шымкент-2023

Согласовано:

Взам. инв. N

Подпись и дата

Инв. N подл.

Ограждение ОГ–4

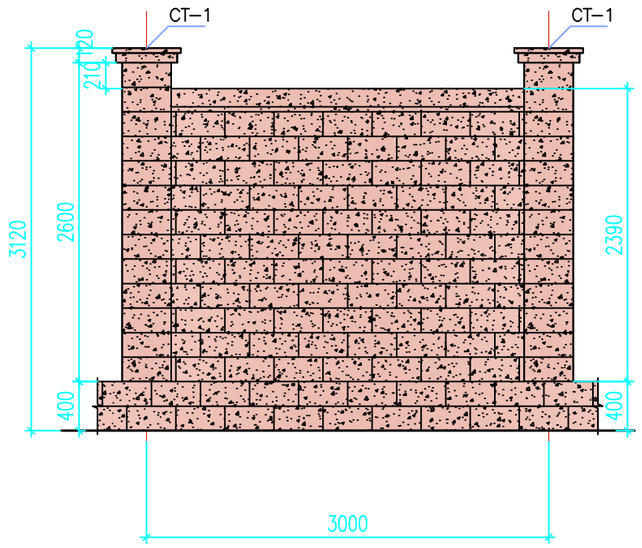

Ограждение ОГ–5

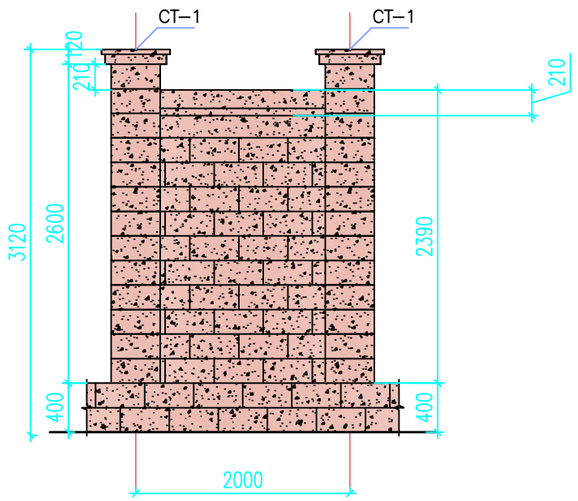

Ограждение ОГ–6

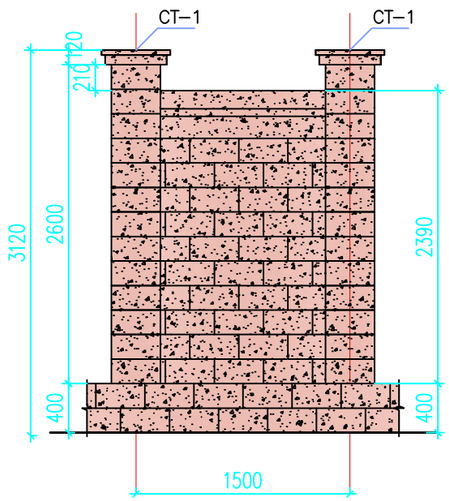

Ограждение ОГ–7

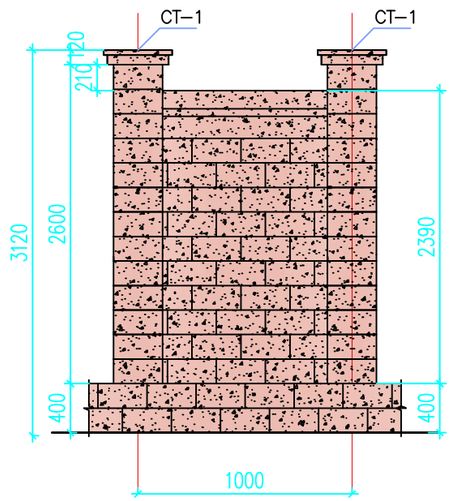

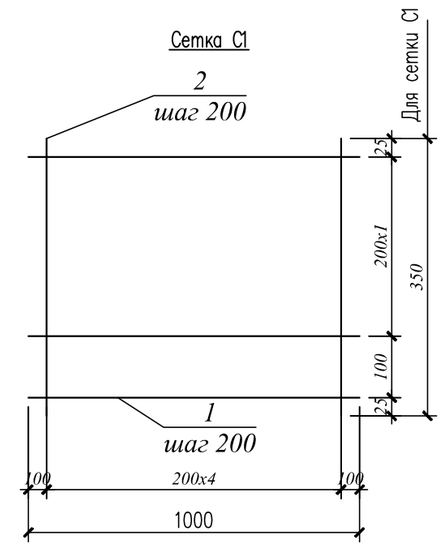

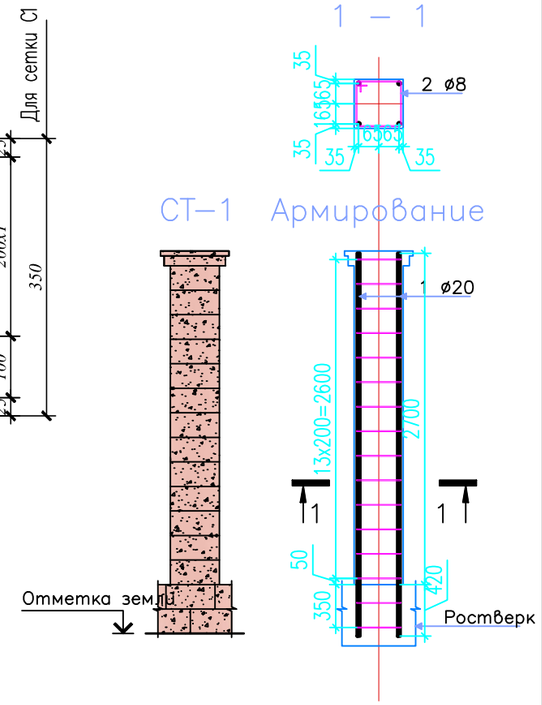

Ж/б пояс объвязки

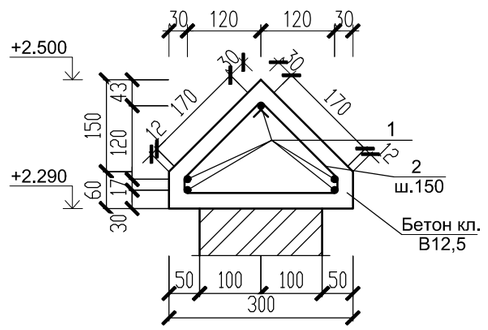

Сетка СГ-1

Поз. 2

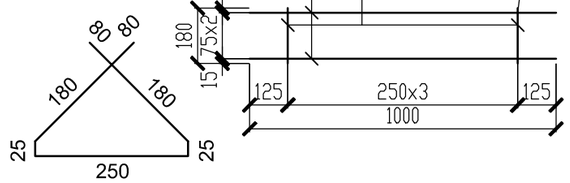

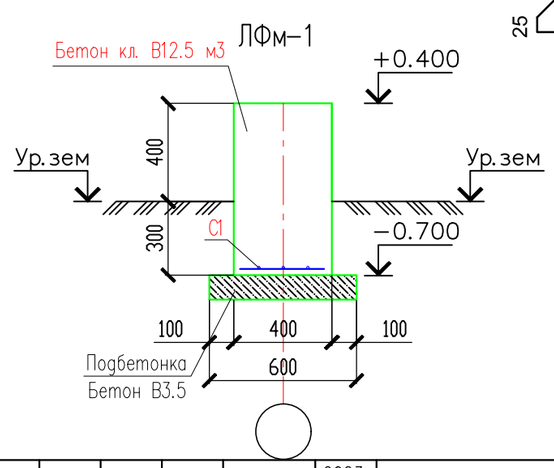

2 L=1600	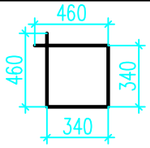

Спецификация арматурных изделий

Марка изде–лия	Поз.	Наименование	Кол.	Масса 1 дет. кг.	Масса изделия кг.
С1	1	ø12 А–III L=1000	3	0.89	4.22
	2	ø12 А–III L=350	5	0.31	

Изм.	Кол.уч.	Лист	N°док.	Подпись	Дата				
					2023	22–2022 АС			
						«Капитальный ремонт административного здание по адресу, улица Конаева N14А, поселка Индербор.»			
ГИП		Дихамбай Н.			01.12	"Ограждение территории"	Стадия	Лист	Листов
Провер.		Байболов А.			01.12		РП	3	4
Исполн.		Толенбай Е			01.12				
Н.контроль		Дихамбай Н.			01.12	Ограждение (развертка стен). 1–1 Ж/б пояс объ., МС–1, С–1, СГ–1, Поз. 2 Спец–я конструктивных элементов	ТОО «ДУМ–проект» г.Шымкент–2023		

Взамениннв N	Подпись и дата	Инв. Nподл.

Спецификация элементов

Поз.	Обозначение	Наименование	Кол.	Масса ед. кг.	Примеч.
		Ограждение ОГ-1 шт.	33	118	
1	ГОСТ 2591 – 71	Квадрат 16 L=1450	19	2,91	55,3кг
2	ГОСТ 103-91	— 50х5 L=2900	4	5,69	22,8
3	ГОСТ 2591 – 71	Квадрат 16 L=п.м	20	2,01	40,2 кг.
		Ограждение ОГ-2 шт.	1	24,54	
1	ГОСТ 2591 – 71	Квадрат 16 L=1450	6	2,91	17,46кг
2	ГОСТ 103-91	— 50х5 L=900	4	1.77	7.08кг
		Ограждение ОГ-3 шт.	1	12,65	
1	ГОСТ 2591 – 71	Квадрат 16 L=1450	3	2,91	8,73кг
2	ГОСТ 103-91	— 50х5 L=500	4	0.98	3.92кг.
		Ворота ВР-1	2	342,66	
1	ГОСТ 2591 – 71	Квадрат 16 L=1900	14	3,82	53,48 кг.
2	ГОСТ 8509-93	∟ 63х5 L=п.м	14,2	4,81	68,30 кг.
3	ГОСТ 2591 – 71	Квадрат 16 L=п.м	90	2,01	180,9кг.
4	ГОСТ 103-91	— 50х5 L=п.м	20,4	1,96	39,98кг.
		Калитка К-1	2	77,92	
1	ГОСТ 8509-93	∟ 63х5 L=п.м	4,5	4,81	21,64 кг.
2	ГОСТ 2591 – 71	Квадрат 16 L=п.м	28	2,01	56,28 кг.
		Стойка Ст-1	32	30,71	
1	ГОСТ 5781-91	Труба ø100х4,5 L=2350	1	28,55	28,55
2	ГОСТ 103-91	-4х120 L=120	2	0,45	0,90
3	ГОСТ 5781-91	ø 16 А – III L=400	2	0,63	1,26
		Стойка Ст-2	8	75,54	
1	ГОСТ 8240-97	Швеллер 16 L=2600	2	36,92	73,84
2	ГОСТ 103-91	-4х150 L=180	2	0,85	1,70
		Петля (по сери-1.435,9-17 выпуск 4)	16		

Спецификация

Поз.	Обозначение	Наименование	Кол.	Масса ед., кг.	Приме-чание
		Ограждение из Шлакоблок			
ОГ-4	ГОСТ 6133-84	Шлакоблок размер мм., 400х200х200(h) шт.	33	65	2145
ОГ-5	ГОСТ 6133-84	Шлакоблок размер мм., 400х200х200(h) шт.	3	40	120
ОГ-6	ГОСТ 6133-84	Шлакоблок размер мм., 400х200х200(h) шт.	2	30	60
ОГ-7	ГОСТ 6133-84	Шлакоблок размер мм., 400х200х200(h) шт.	1	15	15
ЛФм-1		Ленточный фундамент монолитный ЛФм-1			
С1	см. лист АС-	Сетка арматурная С1 п.м	111,9	4.22	472,218
		Материалы			
		Бетон кл. В12.5 на сульфатост. цементе,м3		31,332	$м^3$
		Подбетонка кл. В3.5		6,714	$м^3$
		Ж/б пояс обьвязки п.м.	93.50		
1	ГОСТ 5781-91	ø12 А-III L=1000	5	0,888	4,44
2	ГОСТ 5781-91	ø6 А-III L=820	7	0,182	0,91
		Бетон кл. В12,5 м3			0,41
		Сетка СГ-1 п.м.	467,5		
1	ГОСТ 6727-86	ø5 Вр-I L=1000	3	0,155	0,465
2	ГОСТ 6727-86	ø5 Вр-I L=180	4	0,011	0,044

Спецификация

Поз.	Обозначение	Наименование	Кол.	Масса ед., кг.	Приме-чание
		Монолитный столб СТ-1	46		40,9
1	ГОСТ 5781-82*	Арматура ø20 AIII, L=3120	4	7,71	30,8
2	ГОСТ 5781-82*	Арматура ø8 AI, L=1600	16	0,63	10,1
		Материалы			
		Бетон кл. В25, м3	0.44		

Изм.	Кол.уч.	Лист	N°док.	Подпись	Дата
					2023
ГИП		Дихамбай Н.			01.12
Провер.		Байболов А.			01.12
Исполн.		Толенбай Е			01.12
Н.контроль		Дихамбай Н.			01.12

22-2022 АС

«Капитальный ремонт административного здание по адресу, улица Конаева N14А, поселка Индербор.»

"Ограждение территории"

Стадия	Лист	Листов
РП	4	4

Спецификация

ТОО «ДУМ-проект» г.Шымкент-2023