Товарищество с ограниченной ответственностью
«ДУМ-проект»
РК, город Шымкент, Енбекшинский район, 18 мкр, дом № 78А, квартира №208.
БИН/ИИН 070840009371, БИК: IRTYKZKA, ИИК: KZ7696516F0009215689, АО "ForteBank"

Государственная лицензия № 18013382 от 09.07.2018 года

Заказ: № 22-2022 АС
Заказчик: ГУ "Аппарат акима поселка Индербор Атырауской области Республики Казахстан"

РАБОЧИЙ ПРОЕКТ

«Капитальный ремонт административного здание по адресу, улица Конаева 14А, поселка Индербор,Индерского района,Атырауской области»

Том II

Альбом 2.1

Архитектурно-строительная часть.

Ограждение территории. Уборная на 2 очко.

г.Шымкент - 2023г.

Товарищество с ограниченной ответственностью
«ДУМ-проект»
РК, город Шымкент, Енбекшинский район, 18 мкр, дом № 78А, квартира №208.
БИН/ИИН 070840009371, БИК: IRTYKZKA, ИИК: KZ7696516F0009215689, АО "ForteBank"

Государственная лицензия № 18013382 от 09.07.2018 года

Заказ: № 22-2022 АС
Заказчик: ГУ "Аппарат акима поселка Индербор Атырауской области Республики Казахстан"

РАБОЧИЙ ПРОЕКТ

«Капитальный ремонт административного здание по адресу, улица Конаева 14А, поселка Индербор,Индерского района,Атырауской области»

Том II

Альбом 2.1

Архитектурно-строительная часть.

Ограждение территории. Уборная на 2 очко.

Директор «ДУМ-проект» Байболов А.

Главный инженер проекта Дихамбай Н.

г.Шымкент - 2023г.

Ведомость основных комплектов рабочих чертежей

Обозна-чение	Наименование	Примеч.
	Ведомость рабочих чертежей основного комплекта АС	
ПЗ-1	Общие данные (начало)	
ПЗ-2	Общие данные (окончание)	
АС-1	Фасад; План; Разрез 1-1.	
АС-2	Крышка для выгреба; Дверь ИД-1.	

Ведомость ссылочных и прилагаемых документов

Обозначение	Наименование	Примечание
СП РК 5.01-102-2013*	Основания зданий и сооружений.	
НТП РК 01-01-3.1 (4.1)-2017	Нагрузка и воздействия на здания	
СП РК EN 1992-1-1:2004/2011	Проектирование железобетонных конструкций	
СН РК 3.02-37-2013* СП РК 3.02-137-2013*	Крыши и кровли.	
СН РК 1.03-05-2011 СП РК 1.03-106-2012*	Техника безопасности в строительстве.	
СН РК 2.01-01-2013 СП РК 2.01-101-2013*	Защита строительных конструкций от коррозии.	
СН РК 5.03-07-2013 СП РК 5.03-107-2013	Несущие и ограждающие конструкции	
ГОСТ 24698-81	Двери деревянные наружные для жилых и обще-ственных зданий	

Объемно - планировочные показатели

п/п	Наименование	Ед. изм.	Показатели
1	Площадь застройки надземной части	м2	4,92
2	Строительный объем	м3	15,19
3	Строительный объем надземной части	м3	8,06
4	Строительный объем подземной части	м3	7,13
5	Вместимость выгреба	м3	7,13

1. ОБЩИЕ ДАННЫЕ.

1.1. Исходные данные для проектирования объекта.

Рабочий проект «Капитальный ремонт административного здание по адресу, улица Конаева N14А, поселка Индербор» разработан на основании:

- задания на проектирование, выданного от 2023 году;
- заключения об инженерно-геологических условиях площадки ТОО «А-Геоинжиниринг»; от июля 2022 г.
- Топографической сьемка, выполненная ТОО "ДУМ-проект";
- источник финансирования - государственное средства;
- заказчик ГУ «Аппарат акима посека Индербор» Атырауской области».

Рабочий проект разработан в соответствии с действующими на территории Республики Казахстан нормами и правилами и предусматривает мероприятия, обеспечивающие взрыво- пожаро- безопасность и исключающие вредные воздействия на окружающую среду и воздушный бассейн, а так же предупреждающие чрезвычайные ситуации природного и техногенного характера.

Гл. инженер проекта Дихамбай Н.

Изм.	Кол.уч	Лист	N док.	Подпись	Дата
ГИП		Дихамбай Н.			01.12
Провер.		Байболов А.			01.12
Исполн.		Толенбай Е.			01.12
Н.контроль		Дихамбай Н.			01.12

2023

22-2022-АС

"Капитальный ремонт административного здание по адресу, улица Конаева N14А, поселка Индербор"

Уборная на 2 очко

Стадия	Лист	Листов
РП	1	4

Общие данные (начало).

ТОО "ДУМ-проект" г. Шымкент-2023 г.

Взамен инв.N | Подпись и дата | инв.Nподл.

1.2 Природно-климатические условия района строительства.

Индерборский (каз. Индербор) -- посёлок в Индерском районе Атырауской области Казахстана. Административный центр и единственный населённый пункт Индерборской поселковой администрации.

Пристань на левом берегу реки Урал. Автомобильное сообщение с Атырау 190 км.

Исследуемая местность, это низменный, чётко выраженный вал с пологими возвышенностями, окружённый ссорами. В геологическом отношении участок работ приурочен к верхнехвалынским поздним морским отложениям. Линия стояния хвалынского моря -16,0м, представленная суглинками и супесями. Залегание пород горизонтальное

Почвы района относятся к категории серовато-бурых пород с корнями растений, толщ 0,1м.

Растительный покров: полукустарники, Полынь, биюргун, который покрывает поверхность почвы не более чем на 40 %.

Гидрографическая сеть отсутствует.

Климат района отличается высокой континентальностью.

Дорожно-климатическая зона - V. По карте климатического районирования для строительства участок работ относится к району IVГ.

Климатическая характеристика района приводится по данным метеостанции Дукен.

- Средняя месячная и годовая температура наружного воздуха, °С

Абсолютный максимум на поверхности почвы -59С Среднемесячная скорость ветра -4.2 м/сек

Среднегодовое количество осадков -163 мм Расчетная зимняя температура воздуха

самой холодной пятидневки -20С Зимняя вентиляционная температура воздуха -12С Район по гололеду - II

Наибольшая декадная высота снега за зиму -23 см

3. Объемно-планировочное решение

Уборная разработана с размерами в плане 1,81 на 2,72м.
Высота от пола до потолка составляет от 2.3м до 2,6м.

4. Конструктивные решения

Уборная разработана со стенами из кирпича с монолитным бетонным выгребом.

Стены уборной из полнотелого глиняного кирпича КОРПо 1НФ/100/2,0/50 по ГОСТ 530-2012, на растворе М25 с последующей штукатуркой и известковой покраской

Толщина стен-250мм.

Стены и днище выгреба из бетона кл. В12,5.

Кровля - из асбестоцементных листов по деревянной обрешетке и наслонным стропилам.

Полы - деревянные.

Двери, фрамуги - деревянные.

Деревянные конструкции, соприкасающиеся с грунтом и кладкой антисептировать и осмолить.

В каждом кабинке должно быть устроены по одному крюку для одежды и бумаги.

Масляная окраска вытяжной трубы за 2 раза

Противопожарные мероприятия

Противопожарные мероприятия предусмотрены в соответствии с требованиями СН РК 2.02-01-2019 и СП РК 2.02-101-2014*. Деревянные конструкции обработать огнезащитными материалами в соответ-
"Пожарная безопасность зданий и сооружений."
ствии с требованиями СН РК 2.02-01-2019 и СП РК 2.02-101-2014*

Мероприятия по охране окружающей среды

Прилегающая территория облагораживается.
Производственный мусор, бытовые отходы собираются в мусороконтейнеры, расположенные на территории в специально отведенном месте, с дальнейшим вывозом в специально отведенные места.

Согласовано

Взам. инв.N

Подп. дата

Инв.N подл.

Изм.	Кол.уч	Лист	N док.	Подпись	Дата	22-2022-АС		
					2023	"Капитальный ремонт административного здание по адресу, улица Конаева N14А, поселка Индербор"		
ГИП		Дихамбай Н.			01.12	Уборная на 2 очко	Стадия	Лист	Листов
Провер.		Байболов А.			01.12		РП	2	4
Исполн.		Толенбай Е			01.12				
Н.контроль		Дихамбай Н.			01.12	Общие данные (продолжение).	ТОО "ДУМ-проект" г. Шымкент-2023 г.		

Главный фасад

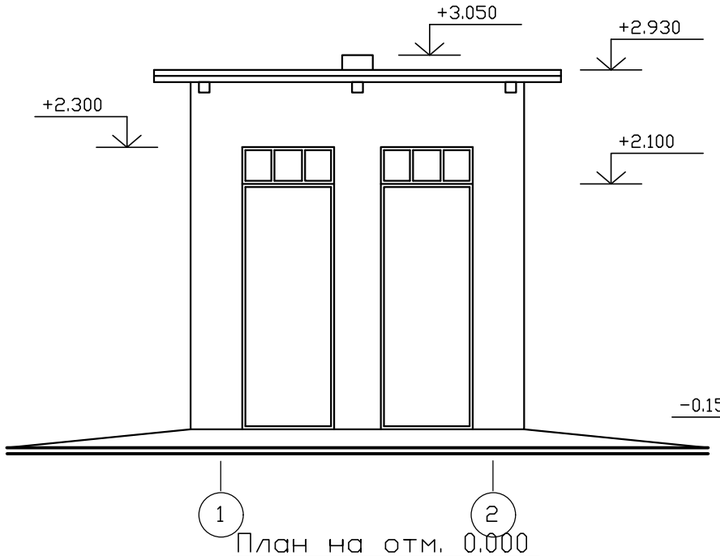

Боковой фасад

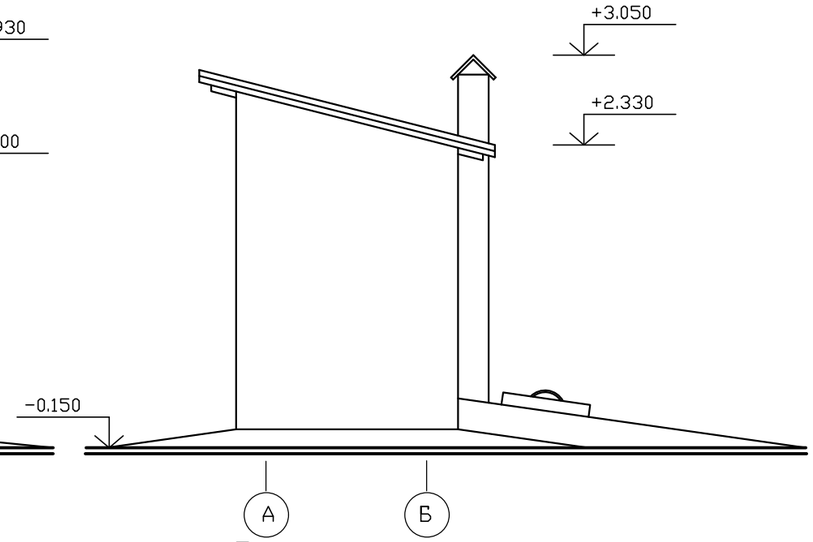

Разрез 1-1

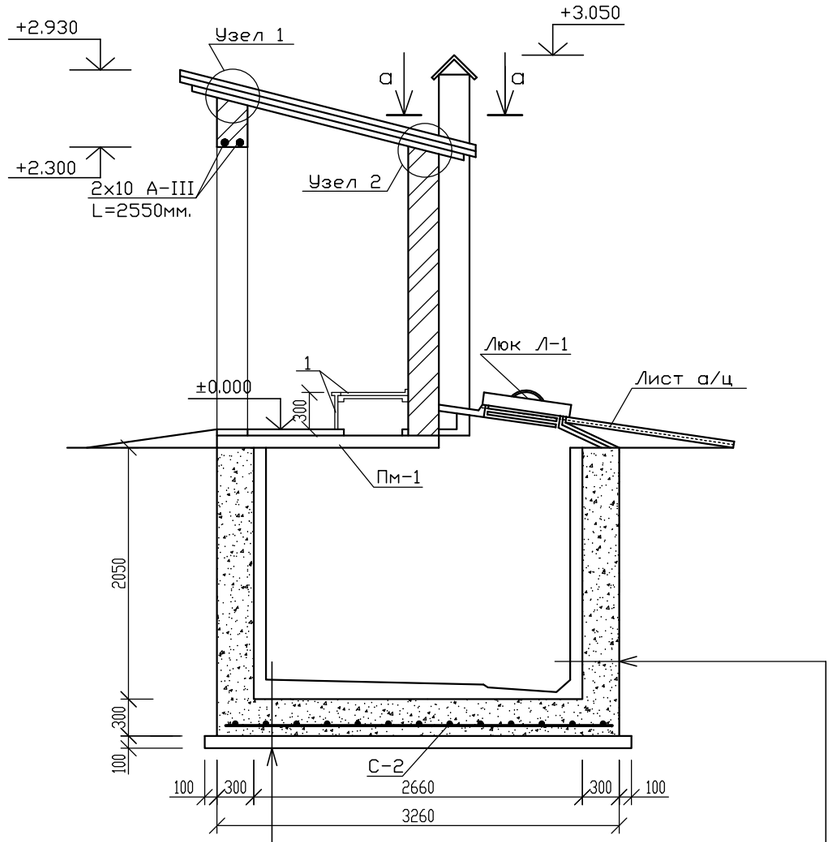

План на отм. 0.000

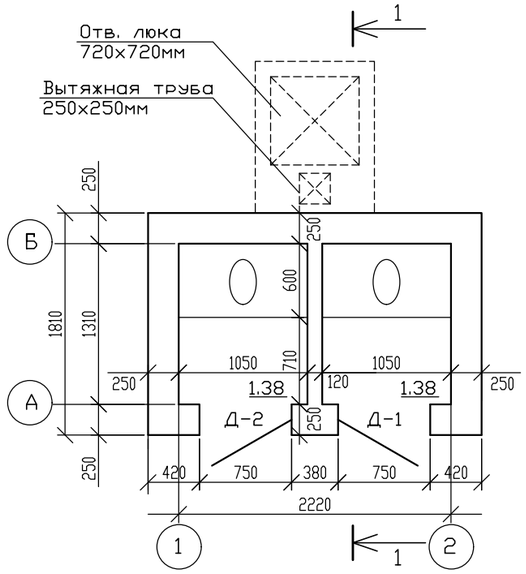

План по выгребу

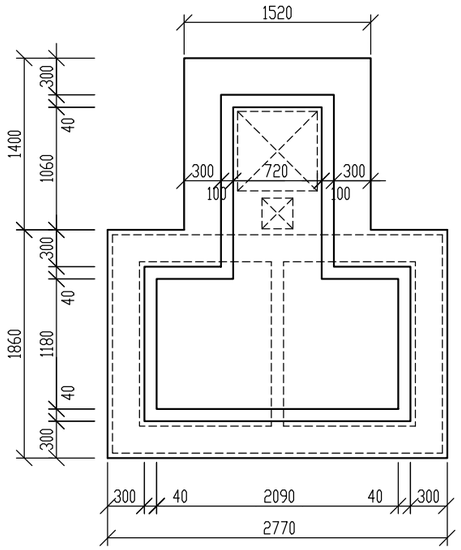

Гидроизоляция битумной мастикой БН-1, толщ. 5мм, 3 слоя (4,02 м2)	Гидроизоляция битумной мастикой БН-1, 3 слоя толщ.5мм.(19,32 м2)
Стяжка цем. раствором М100 на сульфатостойком цементе, 25 мм (4,02м2)	Штукатурка цем. раствором М100 на сульфатостойком цементе, 25мм (19,32м2)
Бетон кл. В7,5 - 50мм (0,34 м3)	Бетон кл. В12,5 - 300мм (11,35м3)
Бетон кл. В12,5 - 300мм (2,047 м3)	Оклеечная гидроизоляция гидроизолом, 1 слой (28,34 м2)
Рубероид на битумной мастике, 1 слой (7,28 м2)	
Уплотненный грунт	

Узел 1
Узел 2 (аналог.)

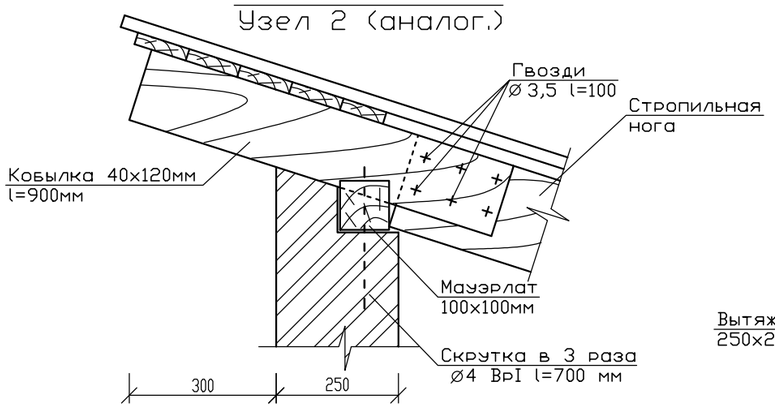

Сечение а-а

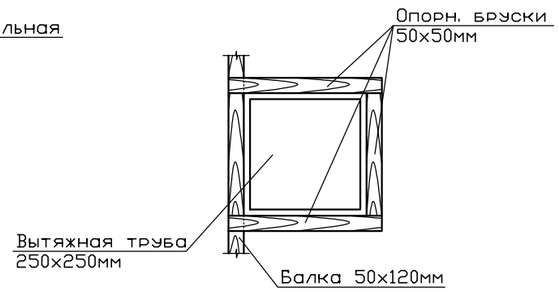

Данный лист смотреть совместно с листами АС-

Изм.	Кол.уч	Лист	N док.	Подпись	Дата
					2023
ГИП		Дихамбай Н.			01.12
Провер.		Байболов А.			01.12
Исполн.		Толенбай Е.			01.12
Н.контроль		Дихамбай Н.			01.12

22-2022-АС

"Капитальный ремонт административного здание по адресу, улица Конаева N14А, поселка Индербор"

Уборная на 2 очко

Стадия	Лист	Листов
РП	3	4

Главный фасад. Боковой фасад. Разрез 1-1. План на отм. 0.000 План по выгребу. Узел 1,2. Сечение.

ТОО "ДУМ-проект" г. Шымкент-2023 г.

Пм-1

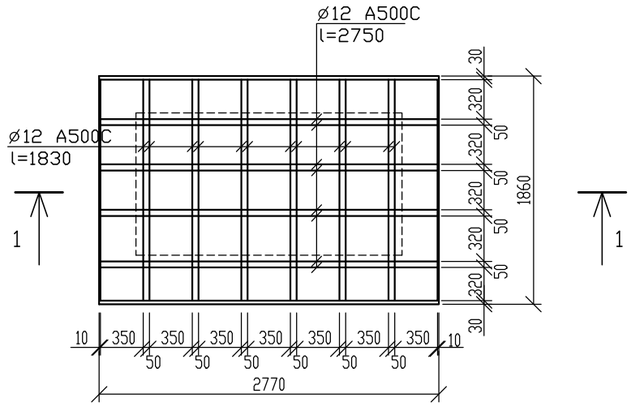

1-1

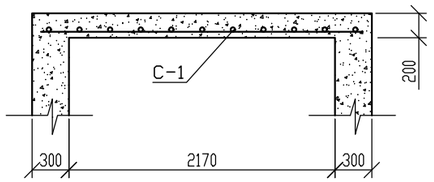

Продолжение

1	2	3		4	5	6
Д-1	ГОСТ 24698-81	ДН 19-7 л	шт	1		
Д-2	ГОСТ 24698-81	ДН 19-7 п	шт	1		
Ф-1		Фрамуга 0,5х0,7	шт	2		
1	ГОСТ 8486-86*Е	Доски толщ. 40 мм	м2	1,89	0,0756	м3
		Плинтусы деревянные	пм	4,50		

Примечание:

1. Стены уборной из полнотелого глиняного кирпича КОРПо 1НФ/100/2,0/50 по ГОСТ 530-2012, на растворе М25 с порследующей штукатуркой и известковой покраской (48,2 м2)
2. Стены и днище выгреба из бетона кл. В12,5.
3. Конструкцию пола выгреба см. разрез 1-1.
4. Деревянные конструкции, соприкасающиеся с грунтом и кладкой антисептировать и осмолить.
5. Кровлю из а/ц листов выполнять с перекрытием листов не менее 2-х волн и по уклону не менее 10 см.
6. Подземные воды на период обследования обнаружены на глубине 1.5м от уровня земли.
7. Масляная окраска вытяжной трубы за 2 раза - 3,10 м2.
8. Масляная окраска деревянного пола уборной за 2 раза - 1,89 м2 (в том числе - 0,63 м2-подступенок).
9. Кирпичная кладка - 5,10 м3; кирпичная перегородка - 3,20 м2.
10. Площадь кровли из а/ц листов - 8,81м2.

Спецификация конструктивных элементов

Марка поз.	Обозначение	Наименование		Кол. шт.	Масса ед. кг	Примеч.
1	2	3		4	5	6
Пм-1		Монолитная плита Пм-1		1		
	ГОСТ 34028-2016	ø12 А500С	L=2750	8	2,44	19,52
	ГОСТ 34028-2016	ø12 А500С	L=1830	12	1,63	19,56
С-1	ГОСТ 8478-87*	Сетка ø5ВрI-100 / ø5ВрI-100	L=2700 п.м	1,83	16,74	30,63
		Стяжка ц/п раствором толщ. 20 мм	м2	5,15		
		Бетон кл. В15	м3	1,03		
		Расход материала на выгреб				
		Бетон кл. В12,5	м3	13,4		
		Расход материала на кровлю				
	ГОСТ 8486-86*Е	Строп. нога 50х120	L=2200	4	0,013	0,052
	ГОСТ 8486-86*Е	Кобылка 40х120	L=700	8	0,0034	0,027
	ГОСТ 8486-86*Е	Обрешетка 50х60	пм	16,74	0,0502	
	ГОСТ 8486-86*Е	Мауэрлат 100х100	пм	9,06	0,01	0,0906
	ГОСТ 6727-92	Скрутка ø4 ВрI	L=700	10	0,0693	0,693
		Расход материала на вытяжную трубу				
	ГОСТ 8486-86*Е	Доски толщ. 50 мм	м3	0,096		
		Люк Л-1		1		
	ГОСТ 8486-86*Е	Доски толщ. 50 мм	м3	0,022		
	ГОСТ 19904-90	Скоба - 25х7	L=300	1	0,41	
С-2	ГОСТ 8478-87*	Сетка ø5 ВрI-150 / ø5 ВрI-150	L=2700 пм	3,2	16,74	53,57
		Перемычка над дверью				
	ГОСТ 34028-2016	10А500С	L=2550	2	1,57	3,14

Изм.	Кол.уч	Лист	N док	Подпись	Дата
					2023
ГИП		Дихамбай Н.			01.12
Провер.		Байболов А.			01.12
Исполн.		Толенбай Е.			01.12
Н.контроль		Дихамбай Н.			01.12

22-2022-АС

"Капитальный ремонт административного здание по адресу, улица Конаева N14А, поселка Индербор"

Уборная на 2 очко

Стадия	Лист	Листов
РП	4	4

Плита монолитная Пм-1
Спецификация конструктивных элементов.

ТОО "ДУМ-проект"
г. Шымкент-2023 г.