Товарищество с ограниченной ответственностью
«ДУМ-проект»
РК, город Шымкент, Енбекшинский район, 18 мкр, дом № 78А, квартира №208.
БИН/ИИН 070840009371, БИК: IRTYKZKA, ИИК: KZ7696516F0009215689, АО "ForteBank"

Государственная лицензия № 18013382 от 09.07.2018 года

Заказ: № 22-2022 СС
Заказчик: ГУ "Аппарат акима поселка Индербор Атырауской области Республики Казахстан"

РАБОЧИЙ ПРОЕКТ

«Капитальный ремонт административного здание по адресу, улица Конаева 14А, поселка Индербор,Индерского района,Атырауской области»

Том II

Альбом 5

Электротехническая часть.
Слаботочные сети.Пожарная сигнализация.

г.Шымкент - 2023г.

Товарищество с ограниченной ответственностью
«ДУМ-проект»
РК, город Шымкент, Енбекшинский район, 18 мкр, дом № 78А, квартира №208.
БИН/ИИН 070840009371, БИК: IRTYKZKA, ИИК: KZ7696516F0009215689, АО "ForteBank"

Государственная лицензия № 18013382 от 09.07.2018 года

Заказ: № 22-2022 СС
Заказчик: ГУ "Аппарат акима поселка Индербор Атырауской области Республики Казахстан"

РАБОЧИЙ ПРОЕКТ

«Капитальный ремонт административного здание по адресу, улица Конаева 14А, поселка Индербор,Индерского района,Атырауской области»

Том II

Альбом 5

Электротехническая часть.
Слаботочные сети.Пожарная сигнализация.

Директор «ДУМ-проект» Байболов А.

Главный инженер проекта Дихамбай Н.

г.Шымкент - 2023г.

Ведомость рабочих чертежей основного комплекта марки-ПС

Лист	Наименование	Примечание
1	Общие данные	
2	Функциональная схема слаботочных сетей	
3	План слаботочных сетей на отм. 0,000	1 этаж

Ведомость ссылочных и прилагаемых документов

Обозначение	Наименование	Примечание
	Ссылочные документы	
СНиП РК 3.02-10-2010	Устройство систем связи, сигнализации и	
	диспетчериза-ции инженерного оборудования	
	жилых и общественных зданий. Нормы проектирования	
ГОСТ 21.603-80	Связь и сигнализация	
СП РК 3.02-111-2012	Общеобразовательные организации	
	Прилагаемые документы	
СС.СО	Спецификация оборудования,изделии и материалов	1 лист

ОСНОВНЫЕ ТЕХНИКО-ЭКОНОМИЧЕСКИЕ ПОКАЗАТЕЛИ

№ п.п.	Наименование	Ед. изм.	Количество	Примечание
1	Стационарный видеорегистратор 16 канальный	шт	1	
2	Камера видеонаблюдения	шт	10	
3	Протяженность кабельной линии видеонаблюдение	м	382	

Рабочий проект разработан в соответствии с действующими на территории Республики Казахстан нормами и правилами и предусматривает мероприятия, обеспечивающие взрово-пожаро-безопасность, исключающие вредные воздействия на окружающую среду и воздушный бассейн, а так же предупреждающие чрезвычайные ситуации природного и техногенного характера.

Главный инженер проекта:_____ Дихамбай Н.

ОБЩИЕ УКАЗАНИЯ

Рабочий проект разработан на основании:

- Действующих норм и правил проектирования, государственных стандартов Республики Казахстан.
- Чертежей строительной части.
- ГОСТ-21-603-80.

ВИДЕОНАБЛЮДЕНИЕ. В проекте предусматривается установка камер видеонаблюдения снаружи и внутри здания.

В проекте применяется оборудование, разрешенное к применению на территории Республики Казахстан.

Электроснабжение видеорегистратор, монитора и блока питания осуществляется на напряжение 220В от розетки. Электроснабжение видеокамер осуществляется на напряжение 12В от устанавливаемых блоков питания. Видеорегистратор, монитор и блок питания устанавливается в комнате охраны.

Кабельные линии, подключаемые к видеокамерам выполняются комбинированным кабелем VSC312, объединяющим в себе коаксиальный и питающий кабели.

Камеры поз.1 марки HiWatch DS-I202, поз.2 наружные марки HiWatch DS-I200. Все камеры с функцией "День-Ночь".

Все электромонтажные работы выполнить в соответствии с действующими нормами и правилами РК.

УСЛОВНЫЕ ОБОЗНАЧЕНИЯ

	Камера видеонаблюдение
	Кабель видеонаблюдение

Взамен инв. N

Подпись и дата

Инв. N подл.

Изм.	Кол.уч.	Лист	N°док.	Подпись	Дата	22-2022-СС		
					2023	«Капитальный ремонт административного здание по адресу;улица Конаева N14А,поселка Индербор.»		
ГИП		Дихамбай Н			01.12	"Административные здания"	Стадия	Лист	Листов
							РП	1	3
Провер.		Байболов А.			01.12				
Исполн.		Толен Б.			01.12	Общие данные	ТОО «ДУМ-проект» г.Шымкент-2023		
Н.контроль		Дихамбай Н			01.12				

Видеонаблюдение

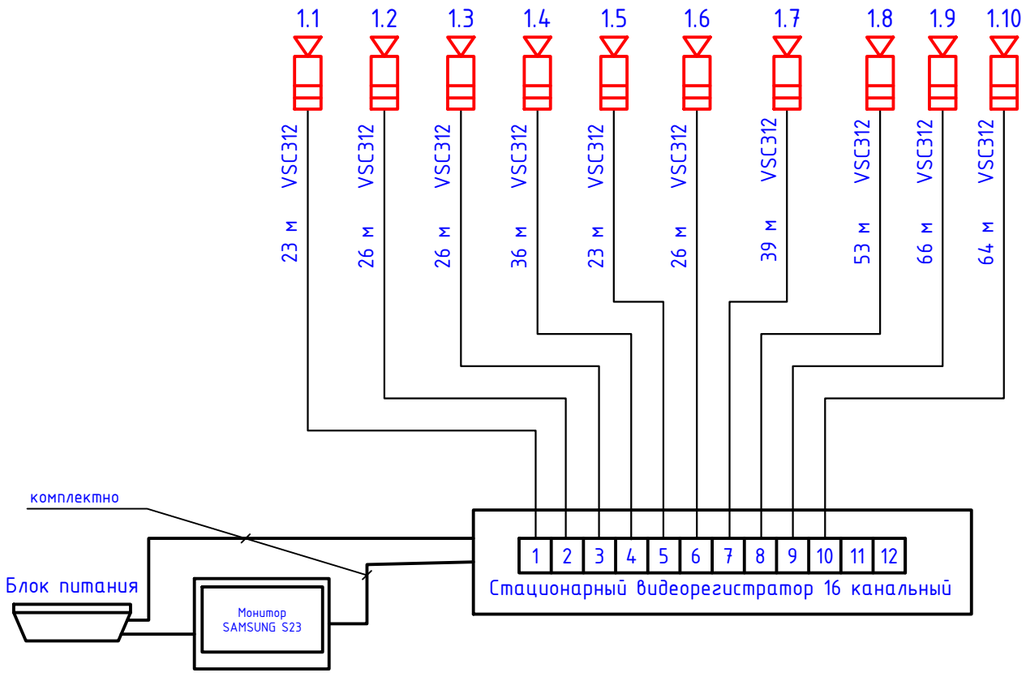

УСЛОВНЫЕ ОБОЗНАЧЕНИЯ

	Камера видеонаблюдение
	Кабель видеонаблюдение

					2023	22-2022-СС
Изм.	Кол.уч.	Лист	N°док.	Подпись	Дата	«Капитальный ремонт административного здание по адресу;улица Конаева N14А,поселка Индербор.»
ГИП		Дихамбай Н.			01.12	"Административные здания" — Стадия: РП; Лист: 2; Листов:
Провер.		Байболов А.			01.12	
Исполн.		Толен Б.			01.12	Функциональная схема слаботочных сетей
Н.контроль		Дихамбай Н.			01.12	ТОО «ДУМ-проект» г.Шымкент-2023

Взамен инв. N

Подпись и дата

Инв. N подл.

План на отм 0.000

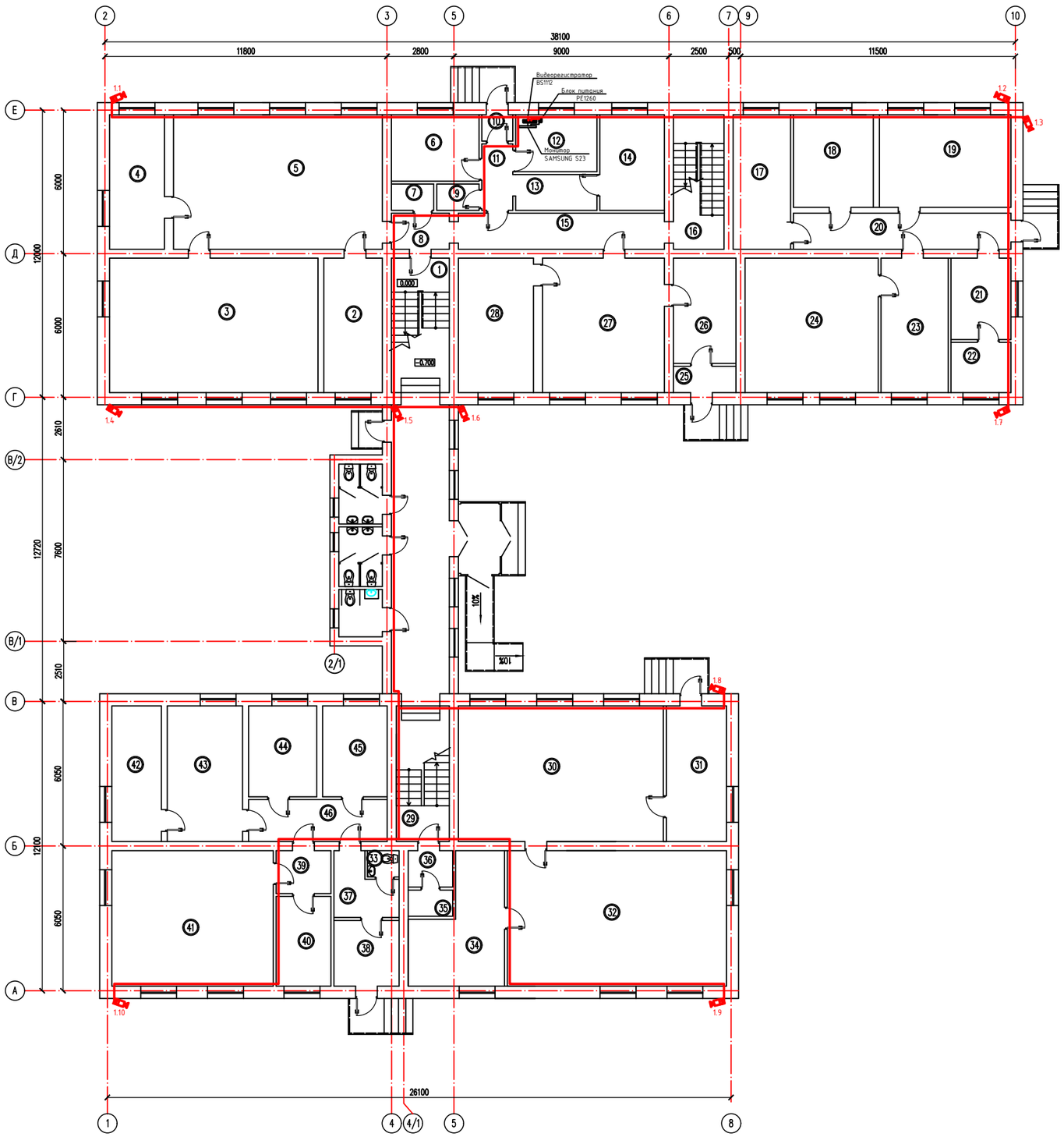

Экспликация помещений

Номер по плану	Наименование	Площадь м2	Категор. поме-щения
1	Лестничная клетка	13.60	
2	Кабинет	13.77	
3	Кабинет	49.01	
4	Кабинет	12.93	
5	Кабинет	49.12	
6	Кабинет	10.17	
7	Кладовка	1.95	
8	Коридор	3.63	
9	Кладовка	1.95	
10	Тамбур	1.43	
11	Коридор	3.35	
12	Кабинет	8.09	
13	Кабинет	5.10	
14	Кабинет	10.80	
15	Коридор	12.93	
16	Лестничная клетка	11.91	
17	Кабинет	13.49	
18	Кабинет	12.96	
19	Кабинет	21.29	
20	Коридор	12.08	
21	Кабинет	7.76	
22	Кабинет	4.70	
23	Кабинет	14.11	
24	Кабинет	30.46	
25	Тамбур	2.88	
26	Кабинет	11.53	
27	Кабинет	28.66	
28	Кабинет	17.65	
29	Кабинет	12.59	
30	Кабинет	48.65	
31	Кабинет	14.29	
32	Кабинет	51.99	
33	Санузел	1.46	
34	Кабинет	17.17	
35	Кабинет	2.05	
36	Кабинет	2.85	
37	Кабинет	7.64	
38	Кабинет	7.51	
39	Кабинет	4.14	
40	Кабинет	8.63	
41	Кабинет	38.27	
42	Кабинет	11.74	
43	Кабинет	17.86	
44	Кабинет	10.83	
45	Кабинет	10.26	
46	Кабинет	10.15	
	Всего	665.39	

Схема блокировка

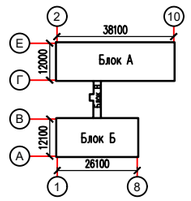

Изм.	Кол.уч	Лист	N°док.	Подпись	Дата			
					2023	22-2022-СС		
						«Капитальный ремонт административного здание по адресу:улица Конаева N14А,поселка Индербор.»		
ГИП		Дихамбай Н.			01.12	"Административные здания"	Стадия	Лист	Листов
							РП	3	
Провер.		Байболов А.			01.12				
Исполн.		Толен Б.			01.12	План слаботочных сетей на отм. 0,000	ТОО «ДУМ-проект» г.Шымкент-2023		
Н.контроль		Дихамбай Н.			01.12				

Взамен инв. N

Подпись и дата

Инв. N подл.

Поз.	Наименование и техническая характеристика	Тип, марка, обозначение документа, опросного листа	Код продукции	Поставщик	Ед. изме-ре-ния	Коли-чест-во	Масса 1 ед., кг	Приме-чание
1	2	3	4	5	6	7	8	9
	ВИДЕОНАБЛЮДЕНИЕ							
1	Стационарный видеорегистратор 16 канальный	DS-7316HUHI-K4		Компания "Manggis"	шт	1		
2	Жесткий диск	HDD 3000Гб		г. Алматы	шт	2		
3	Монитор	SAMSUNG S23		пр. Гагарина 236 Б	шт	1		
4	Блок питания профессиональный	PE1260		+7 (778) 097-05-62	шт	1		
5	Разъем питания со встроенным фильтром питания	NPC25		www.manggis.kz	шт	20		
6	Разъем видео угловой	BNC18		-//-//-	шт	20		
7	Камера видеонаблюдения купольная "День-Ночь"	HiWatch DS-I202		-//-//-	шт	1		
8	Камера видеонаблюдения уличная "День-Ночь" IP65	HiWatch DS-I200		-//-//-	шт	9		
9	Мульти-функциональный кабель систем видеонаблюдения	CCTV Cable VSC312		-//-//-	м	382		
10	Кабельный канал	10x7		-//-//-	м	382		

Взам. инв. N

Подп. и дата

Инв. N подл.

Изм.	Кол.уч	Лист	N°док.	Подпись	Дата	22-2022-СС.СО		
ГИП		Дихамбай Н				Спецификация оборудования, изделии и материалов.	Стадия	Лист	Листов
							РП	1	1
Провер.		Байболов А.					ТОО «ДУМ-проект» г.Шымкент-2023		
Исполн.		Толен							
Н.контроль		Дихамбай Н							