РЕСПУБЛИКА КАЗАХСТАН
ТОО "РЕМСТРОЙПРОЕКТ"
Лицензия №17003461

Рабочий проект

Заказ № 005/19

Реконструкция районного административного здания в городе Кульсары Жылыойского района

Общеплощадочные материалы
Архитектурно-строительные решения

Том 3
Альбом 2

2019г.

РЕСПУБЛИКА КАЗАХСТАН

ТОО "РЕМСТРОЙПРОЕКТ"

Лицензия №17003461

Рабочий проект

Заказ № 005/19

Реконструкция районного административного здания в городе Кульсары Жылыойского района

Общеплощадочные материалы

Архитектурно-строительные решения

Том 3

Альбом 2

Состав проекта:

Альбом 1	ГП	Генеральный план
Альбом 2	АС	Архитектурно-строительные решения
Альбом 3	ОВ	Отопление, вентиляция и кондиционирование
Альбом 4	ВК	Водопровод и канализация
Альбом 5	НВК	Наружные сети водоснабжения и канализации

Директор ТОО — Сапаралиева А.К.

Главный инженер проекта — Иманбаев М.М.

ВЕДОМОСТЬ ССЫЛОЧНЫХ И ПРИЛАГАЕМЫХ ДОКУМЕНТОВ.

Обозначение	Наименование	Примечание
СН РК 1.02-03-2011 (по сост. на 17.01.2018г)	Порядок разработки, согласования, утверждения и состав проектной документации на строительство	
СН РК 3.02-08-2013 (по сост. на 15.11.2018г) СП РК 3.02-108-2013	Административные и бытовые здания	
СНиП РК 2.02-05-2009* (по сост. на 01.10.2015г)	Пожарная безопасность зданий и сооружений	
СН РК 2.04-01-2011 СП РК 2.04-104-2012(по сост.01.08.2018 г)	Естественное и искусственное освещение	
СП РК 2.04-01-2017* (по сост. на 01.08.2018г)	Строительная климатология	
СН РК 2.04-04-2012 СП РК 2.04-107-2012	Строительная теплотехника	
СН РК 2.01-01-2013 СП РК 2.01-101-2013*(по сост.на 01.08.2018 г)	Защита строительных конструкций от коррозий	
СНиП 2.01.07-85*	Нагрузки и воздействия	
СНиП РК 5.02-02-2010	Каменные и армокаменные конструкции	
СНиП 2.03.01-84*	Бетонные и железобетонные конструкции	
СН РК 5.01-01-2013 СП РК 5.101-2013	Земляные сооружения, основания и фундаменты	
ГОСТ 6629 - 88	Двери деревянные внутренние для жилых и общественных зданий	
ГОСТ 31173-2016	Блоки дверные стальные. Технические условия.	
СН РК 3.02-37-2013* (по сост. на 01.08.2018 г) СП РК 3.02-137-2013	Крыши и кровли	
СН РК 3.02-36-2012 СП РК 3.02-136-2012	Полы	
ГОСТ 530-2012	Кирпич и камни керамические. Общие ТУ.	
ГОСТ 379-2015	Кирпич, камни, блоки и плиты перегородочные силикатные. Общие технические условия	

Согласовано

Взам. инв. №

Подп. и дата

Инв. № подл.

Разработанная документация является конфиденциальным документом между ТОО "Ремстройпроект" и Заказчиком и не может полностью или частично тиражироваться и распространяться, а также передаваться третьим лицам без предварительного письменного согласия другой Стороны.

Технические решения, принятые в рабочем проекте, соответствуют требованиям экологических, санитарно-гигиенических, противопожарных и других действующих норм и правил и обеспечивают безопасную для жизни и здоровья людей эксплуатацию объекта при соблюдении предусмотренных рабочим проектом мероприятий.

Главный инженер проекта _____ Имандаев М.М.

ВЕДОМОСТЬ ОСНОВНЫХ КОМПЛЕКТОВ РАБОЧИХ ЧЕРТЕЖЕЙ.

Обозначение	Наименование	Примечание
АС	Архитектурные решения.	
ОВ	Отопление, вентиляция и кондиционирование	
ВК	Внутренний водопровод и канализация.	
ЭОМ	Электроосвещение и силовое электрооборудование	

ТЕХНИКО -ЭКОНОМИЧЕСКИЕ ПОКАЗАТЕЛИ

№ п.п.	Наименование	Един. изм.	Коли - чество	Приме - чание
1	Общая площадь	$м^2$	639,1	
2	Полезная площадь	$м^2$	609,9	
3	Площадь застройки.	$м^2$	480,07	
4	Строительный объем	$м^3$	2487,02	
5	Высота этажа.	м	3,3	
6	Этажность	этаж	2	

Общие указания.

Рабочий проект на Реконструкцию районного административного здания в городе Кулсары, Жылыойского района разработан на основании задания на проектирование, дефектного акта, технического заключения и в соответствии с требованиями СН РК 3.02-08-2013 (по сост. на 15.11.2018 г), СП РК 3.02-108-2013 " Административные и бытовые здания ", СП РК 3.02-107-2014* (по сост.на 7.08.2018 г.)" Общественные здания и сооружения ".

Согласно СНиП РК 2.04 01-2017 район относится к IV- Г климатическому району.

При разработке проекта принято:

- степень ответственности здания - II;
- степень огнестойкости здания - II;
- категория здания по взрывопожарной и пожарной опасности - « Д »;
- класс функциональной пожарной опасности здания - Ф 4.3
- класс конструктивной пожарной опасности - С0
- абсолютная минимальная температура воздуха - -36,2º С.
- абсолютная максимальная температура воздуха - +44,7º С.

Антикоррозийные мероприятия.

Антикоррозийную защиту конструкций выполнять в соответствии с требованиями СН РК 2.01-01-2013 "Защита строительных конструкций от коррозии". Все открытые соединительные детали покрыть слоем цементного раствора марки 100. Все стальные закладные и соединительные элементы должны быть защищены от коррозии окраской пентафталевой эмалью ПФ 11 - 89 за два раза.

Изм.	Кол. уч	Лист	№ док.	Подп.	Дата
ГАП		Имандаев			05.2020
Разраб		Маринова			05.2020
Н.контр		Сапаралиева			05.2020

005/2019 - 1 - АС

Реконструкция районного административного здания в городе Кулсары, Жылыойского района

АДМИНИСТРАТИВНОЕ ЗДАНИЕ

Стадия	Лист	Листов
РП	1	34

Общие данные (начало).

ТОО "РЕМСТРОЙПРОЕКТ"

Копировал

А3

ВЕДОМОСТЬ РАБОЧИХ ЧЕРТЕЖЕЙ ОСНОВНОГО КОМПЛЕКТА МАРКИ АР

Лист	Наименование	Примечание
1	Общие данные (начало)	
2	Общие данные (окончание)	
3	Фасад В - А. Фасад А - В.	
4	Фасад 1* - 2 Фасад 2 - 1*.	
5	План первого этажа до реконструкции.	
6	План первого этажа после реконструкции.	
7	План второго этажа до реконструкции.	
8	План второго этажа после реконструкции.	
9	Групповая спецификация элементов заполнения проемов.	
10	Разрез 1 - 1, разрез 3 - 3.	
11	Разрез 2 - 2.	
12	Ведомость отделки помещений первого этажа.	
13	Ведомость отделки помещенй второго этажа.	
14	Фрагмент плана. Перегородки из металлопласта.	
15	План фундаментов.	
16	Сечения фундаментов 1 - 1, 2 - 2.	
17	План перемычек и полов первого этажа.	
18	Ведомость перемычек первого этажа. Экспликация полов первого этажа.	
19	Металлические перемычки ПМ-1, ПМ-2.	
20	Металлическая перемычка ПМ-3.	
21	Металлическая перемычка ПМ-4.	
22	План перемычек и полов второго этажа.	
23	Ведомость перемычек второго этажа. Экспликация полов второго этажа.	
24	Схема расположения элементов покрытия.	
25	Спецификация элементов покрытия.	
26	Схема расположения элементов стропильной системы.	
27	Сечение 1 - 1. Спецификация элементов стропильной системы.	
28	Узлы кровли 1, 2.	
29	Узлы кровли 3, 4.	
30	План кровли.	
31	План крыльца главного входа. Сечение 1 - 1. Сечение 2 - 2.	
32	Спецификация элементов крыльца главного входа.	
33	Крыльцо Кр-1.	
34	Крыльцо Кр-1. Узлы.	

Согласовано

Взам. инв. №

Подп. и дата

Инв. № подл.

Архитектурно -планировочное решение

Здание существующее бесподвальное прямоугольной формы, двухэтажное. Размеры здания в осях 22,21 х 14,75 м. С левой стороны по оси "1" на всю ширину здания запроектирована одноэтажная пристройка размерами в осях 4,0 х 14,75 м.

Высота этажа от пола до пола - 3,3 м.

Условная отметка 0.000 принята за отметку 1- го этажа.

Проектом предусмотрена реконструкция административного здания и перепланировка помещений. Предусмотрен демонтаж части кирпичных перегородок и монтаж новых.

Проектом предусмотрена пробивка новых проемов и закладка некоторых дверных и оконных проемов.

Конструктивное решение

Возведение перегородок из силикатного кирпича М 100 по ГОСТ 379-2015 на растворе М 50 по ГОСТ 28013-98* толщиной 120 мм. Перегородки не доводить до железобетонных конструкций перекрытий на 30 мм. Зазоры между перегородками и плитой перекрытия проконопатить минеральной ватой и зачеканить с двух сторон цементным раствором. Перегородки армируются сеткой из холоднотянутой проволоки Ø4 Вр -4 с ячейками 50 х 50 мм через 4 ряда кладки.

В санузлах монтируются кабинки из металлопласта.

Стены пристройки выполнить из силикатного кирпича толщиной 380 мм по ГОСТ 379-2015 с уширенным швом, заполненным утеплителем пенополистироллом толщиной 50 мм с облицовкой силикатным кирпичом М 100 по ГОСТ 379-2015 на растворе М 50 по ГОСТ 28013-98* и обшивкой металлосайдингом согласно цветового решения фасада (см. Эскизный проект).

Перевязка внешнего слоя кладки со стеной производится через четыре ряда кирпичной кладки.

В наружных стенах пристройки на толщину 500 мм, через каждые пять рядов кирпичной кладки заложить кладочную сетку Ø5 Вр I с ячейкой 100 х 100 мм.

Внутреннюю стену выполнить из силикатного кирпича М 100 по ГОСТ 379-2015 на растворе М 50 по ГОСТ 28013-98 толщиной 380 мм. На ширину 330 мм, начиная с отметки ±0.000, через каждые пять рядов кладки заложить кладочную сетку Ø5 Вр I с ячейкой 100 х 100 мм.

Фундаменты пристройки из бетона класса В 15 на монолитной подушке из бетона той же марки.

Покрытие - из многопустотных железобетонных плит ГОСТ 9561-2016.

Перемычки - сборные железобетонные по ГОСТ 948 -2016.

На первом и втором этажах адмздания производится замена всех дверей. Наружные двери устанавливаются металлические с утеплением. Во всем здании производится замена оконных блоков. В местах установки оконных блоков и наружных дверей в качестве уплотнения применять монтажную пену для заделки стыка между стеной и оконным (дверным) блоком.

В здании производится полный демонтаж полов во всех помещениях и устройство новых полов из материалов согласно назначения помещений. Производится отделка всех помещений согласно их назначениям.

Входная группа, представленная тамбуром с крыльцом и ж/б козырек над ним, полностью демонтируется и устраивается новая с крыльцом пандусами для МГН на две стороны.

Проектом предусмотрено устройство новой односкатной крыши стропильной системы с покрытием ее профлистом над основным зданием, для чего полностью демонтируются старые деревянные конструкции и кровельный пирог. Устраивается тепло - и пароизоляция. Над пристройкой устраивается мягкая кровля из наплавляемых материалов с уклоном на задний фасад.

Фасад здания облицовывается металлосайдингом двух тонов с элементам фальшстекления. Цоколь по всему периметру оштукатурить с нарезкой рустов.

Вокруг здания устраивается бетонная отмостка шириной 1.0 м.

Изм.	Кол. уч	Лист	№ док.	Подп.	Дата
ГАП		Иманбаев			05.2020
Разраб		Маринова			05.2020
Н.контр		Сапаралиева			05.2020

005/2019 - 1 - АС

Реконструкция районного административного здания в городе Кулсары, Жылыойского района

АДМИНИСТРАТИВНОЕ ЗДАНИЕ

Стадия	Лист	Листов
РП	2	

Общие данные (окончание).

ТОО "РЕМСТРОЙПРОЕКТ"

Копировал

А3

Фасад В - А

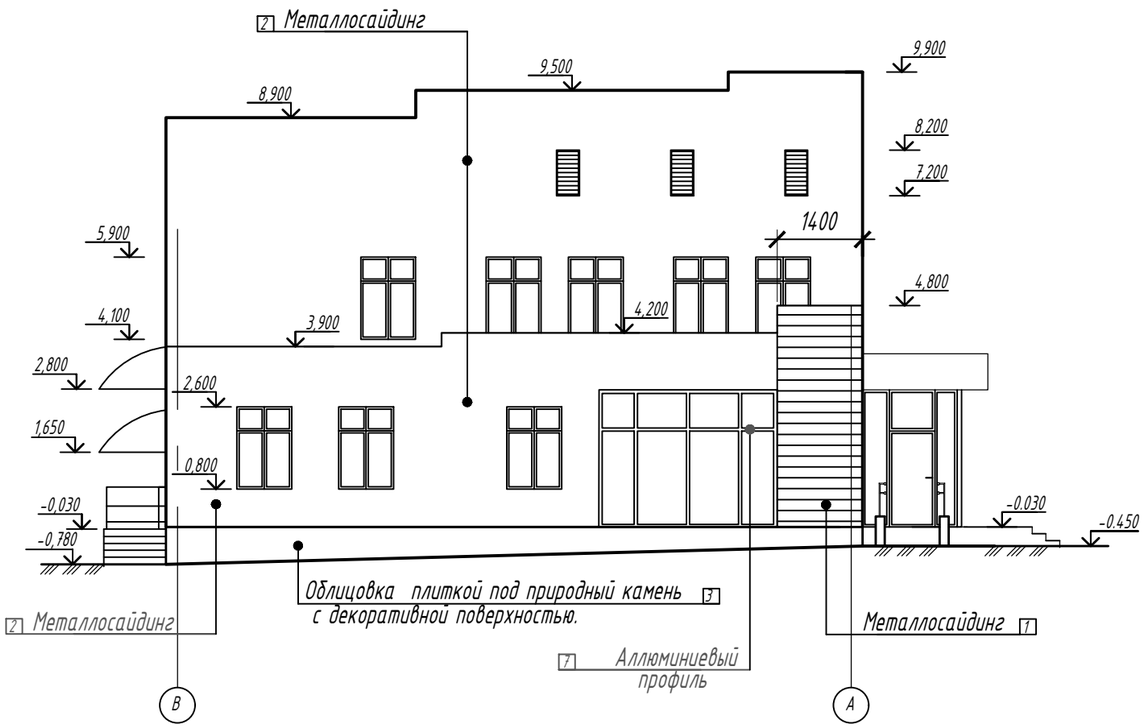

Фасад А - В

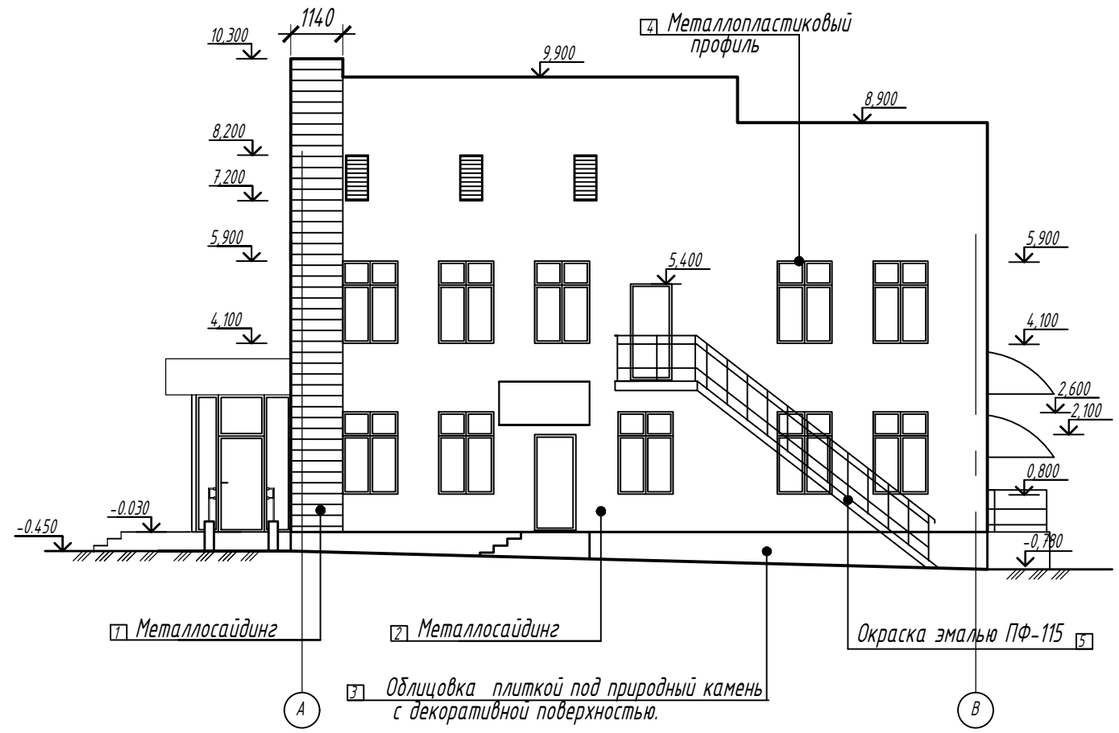

1. Наружная отделка согласно эскизного проекта – комбинированный фасад из металлосайдинга двух цветов (см. ведомость отделки фасада).
2. Цоколь и боковые поверхности крылец облицевать плиткой под природный камень .
3. Площадки и ступени крылец облицовываются нескользящей плиткой

Ведомость отделки фасада

Поз. отделки	Наименование элемента фасада	Наименование материала отделки	Наименование и номер эталона цвета или образец колера	Примечание
1	Наружные стены	Металлосайдинг под брус	RAL 7008 - серое хаки	78,7м2
2	Наружные стены	Металлосайдинг	RAL 1014 - слоновая кость	310,2м2
3	Цоколь	Плитка под природный камень (сплиттерная плитка)	RAL 7006 - бежево-серый	40,96м2
4	Окна	Металлопластиковый профиль	RAL 9001 - кремово-белый	
5	Металлоконструкции	Окраска эмалью ПФ-115	RAL 7008 - серое хаки	
6	Ступени	Керамическая плитка антискользящая	RAL 8025 - бледно-коричневый	
7	Витражи (фальшстекло)	Аллюминиевый профиль	RAL 9001 - кремово-белый	
8	Жалюзийная решетка	Металлопластиковый профиль	RAL 7008 / RAL 1014	
9	Козырек	Профнастил	RAL 7008 - серое хаки	15,48м2

Согласовано

Взам. инв. №

Подп. и дата

Инв. № подл.

Изм.	Кол. уч	Лист	№ док.	Подп.	Дата
ГАП		Иманбаев			05.2020
Разраб		Маринова			05.2020
Н.контр		Сапаралиева			05.2020

005/2019 - 1 - АС

Реконструкция районного административного здания в городе Кулсары, Жылыойского района

АДМИНИСТРАТИВНОЕ ЗДАНИЕ

Стадия	Лист	Листов
РП	3	

Фасад В - А. Фасад А - В.

ТОО "РЕМСТРОЙПРОЕКТ"

Копировал

А3

Фасад 1* - 2

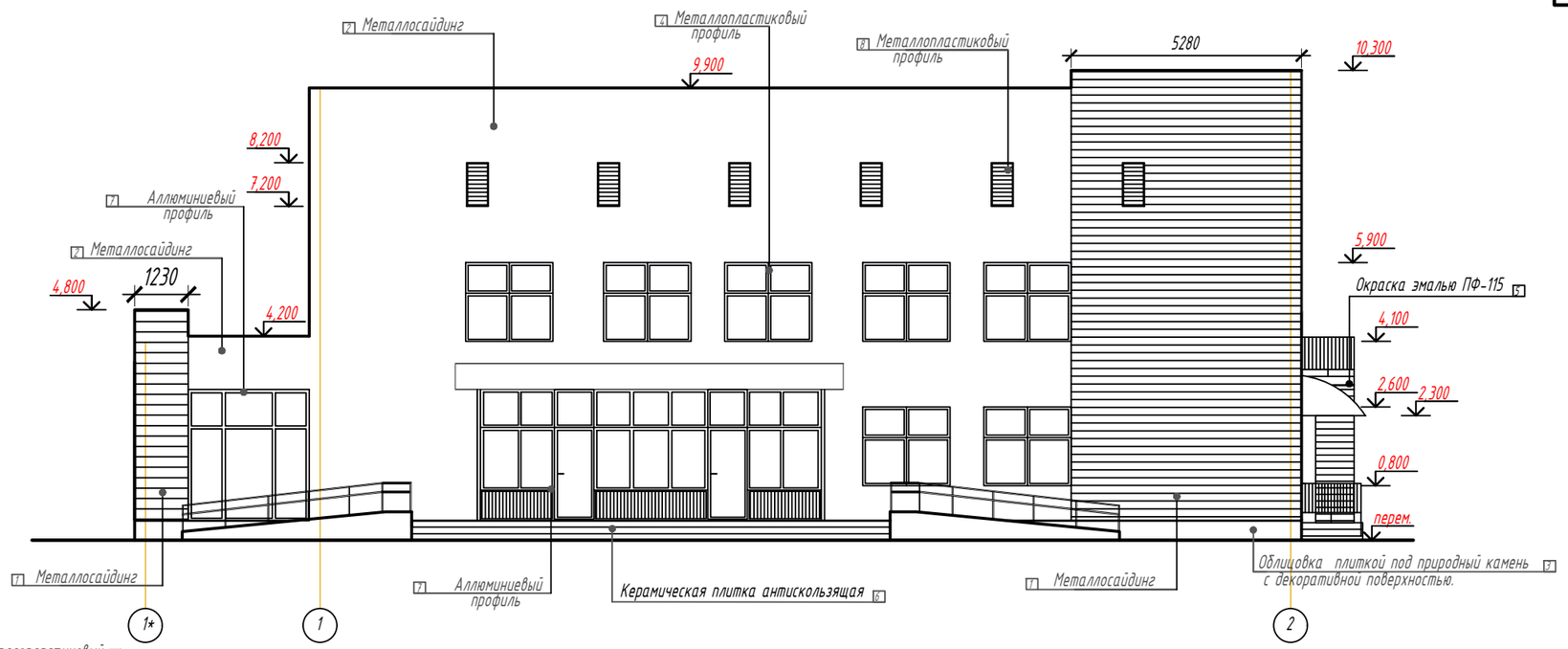

Фасад 2 - 1*

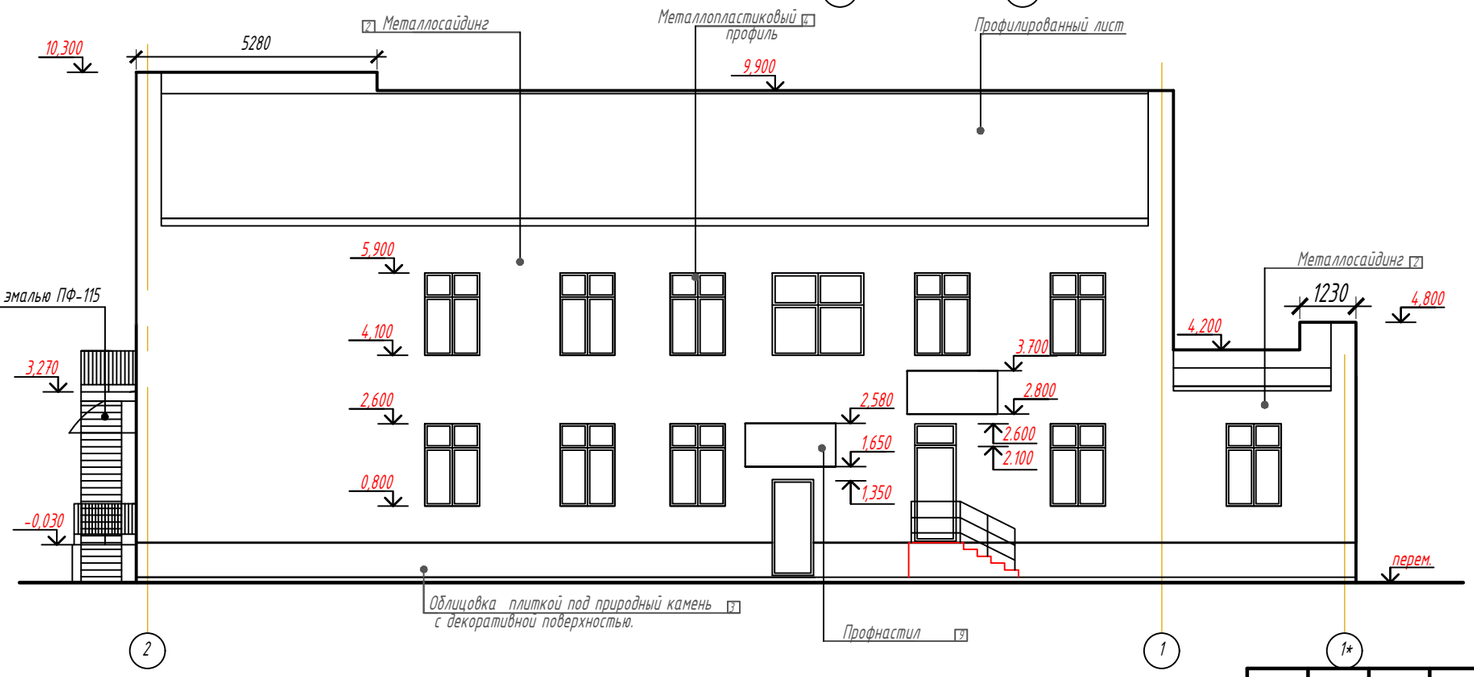

Узел крепления сайдинга

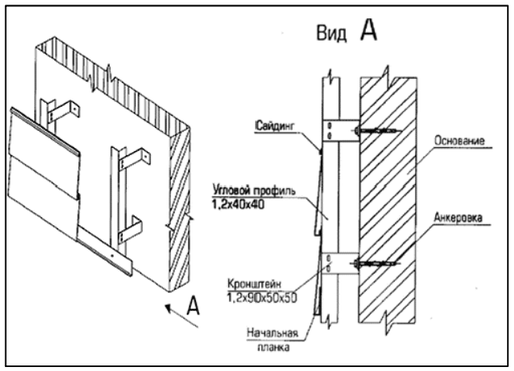

Согласовано

Взам. инв. №

Подп. и дата

Инв. № подл.

Изм.	Кол. уч	Лист	№ док.	Подп.	Дата
ГАП		Иманбаев			05.2020
Разраб		Маринова			05.2020
Н.контр		Сапаралиева			05.2020

005/2019 - 1 - АС

Реконструкция районного административного здания в городе Кулсары, Жылыойского района

АДМИНИСТРАТИВНОЕ ЗДАНИЕ

Стадия	Лист	Листов
РП	4	

Фасад 1* - 2 Фасад 2 - 1*.

ТОО "РЕМСТРОЙПРОЕКТ"

Копировал

А3

План первого этажа до реконструкции
М 1:100

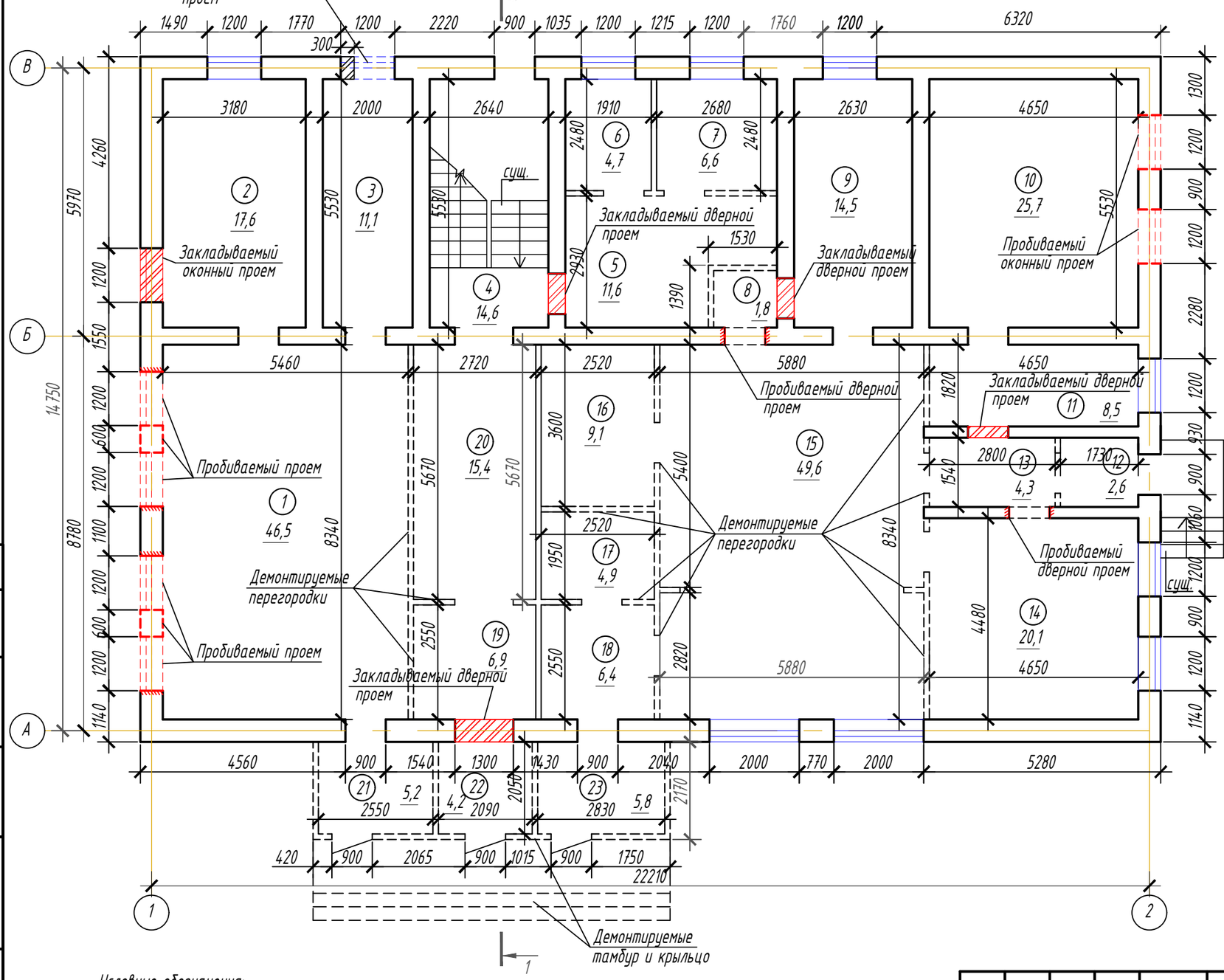

Экспликация помещений первого этажа

Номер помещения	Наименование	Площадь, м²	Кат.* помещения
1	Зал	46,5	Д
2	Склад	17,6	Д
3	Фойе	11,1	Д
4	Лестничная клетка	14,6	Д
5	Коридор	11,6	Д
6	Санузел	4,7	Д
7	Генераторная	6,6	Д
8	Депозиторная	1,8	Д
9	Кабинет	14,5	Д
10	Кабинет	25,7	Д
11	Касса	8,5	Д
12	Тамбур	2,6	Д
13	Коридор	4,3	Д
14	Кабинет	20,1	Д
15	Операционный зал	49,6	Д
16	Серверная	9,1	Д
17	Электрощитовая	4,9	Д
18	Коридор	6,4	Д
19	Коридор	6,9	Д
20	Коридор	15,4	Д
21	Тамбур	5,2	Д
22	Тамбур	4,2	Д
23	Тамбур	5,8	Д
	Итого:	297,7	

Условные обозначения:

- Закладываемые проемы, новые стены и перегородки
- Демонтируемые стены и перегородки, пробиваемые проемы

1. Данный лист смотреть совместно с листами АС -6
2. Крыльцо главного входа на плане условно не показано .

Согласовано

Взам. инв. №

Подп. и дата

Инв. № подл.

Изм.	Кол. уч	Лист	№ док.	Подп.	Дата
ГАП		Иманбаев			05.2020
Разраб		Маринова			05.2020
Н.контр		Сапаралиева			05.2020

005/2019 - 1 - АС

Реконструкция районного административного здания в городе Кулсары, Жылыойского района

АДМИНИСТРАТИВНОЕ ЗДАНИЕ

Стадия	Лист	Листов
РП	5	

План первого этажа до реконструкции.

ТОО "РЕМСТРОЙПРОЕКТ"

Копировал

А3

План первого этажа после реконструкции
М 1:100

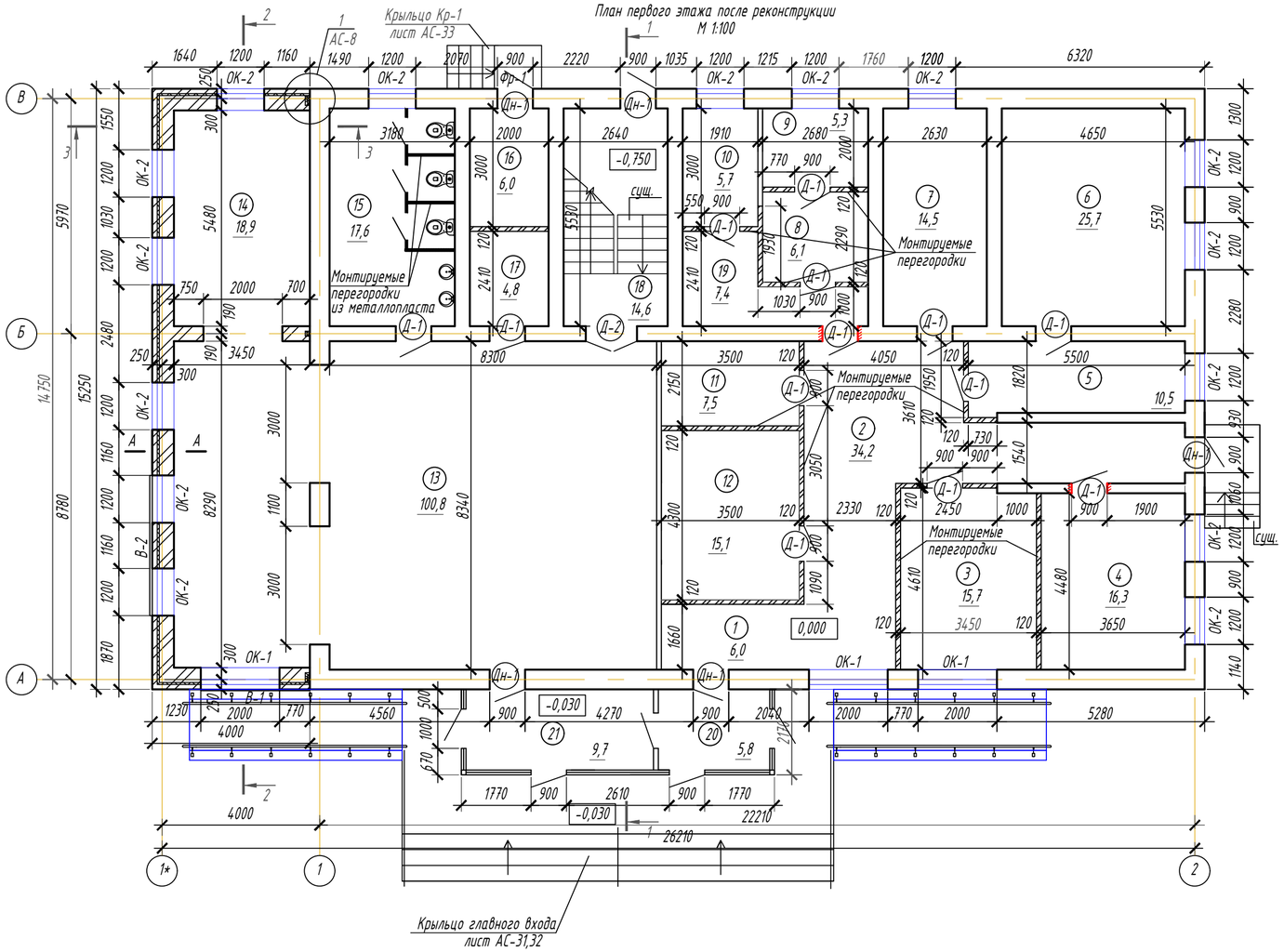

КОНСТРУКЦИЯ НАРУЖНОЙ СТЕНЫ

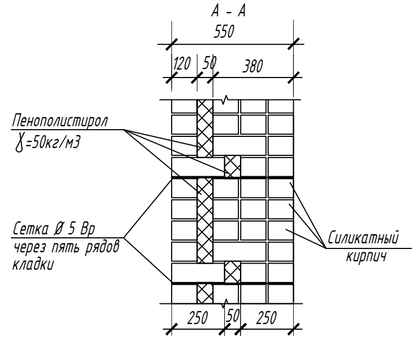

1. Условная отметка 0.000 принята за отметку 1-го этажа, что соответсвует абсолютной отметке -23,50.
2. Стены пристройки выполнить из силикатного кирпича толщиной 380 мм по ГОСТ 379-2015 с уширенным швом, заполненным утеплителем пенополистироллом толщиной 50 мм с облицовкой силикатным кирпичом М 100 по ГОСТ 379-2015 на растворе М 50 по ГОСТ 28013-98* и обшивкой металлосайдингом согласно цветового решения фасада.
3. Перевязка внешнего слоя кладки со стеной производится через четыре ряда кирпичной кладки.
4. В наружных стенах пристройки на толщину 500 мм, через каждые пять рядов кирпичной кладки заложить кладочную сетку Ø5 Вр I с ячейкой 100 х 100 мм. Общий вес 263 кг.
5. Внутренние стены выполнить из силикатного кирпича М 100 по ГОСТ 379-2015 на растворе М 50 по ГОСТ 28013-98 толщиной 380 мм.
6. Во внутренних стенах на ширину 330 мм, начиная с отметки ±0.000, через каждые пять рядов кладки заложить кладочную сетку Ø5 Вр I с ячейкой 100 х 100 мм.
7. Проектом предусмотрен демонтаж части кирпичных перегородок и устройство новых из силикатного кирпича М 100 по ГОСТ 379-2015 на растворе М 50 по ГОСТ 28013-98* толщиной 120 мм. Перегородки армируются сеткой из холоднотянутой проволоки Ø4 Вр-4 с ячейками 50 х 50 мм через 4 ряда кладки. Общий вес 125,5 кг.
8. Спецификация элементов заполнения проемов и узлы крепления оконных блоков даны на листе АС -9.
9. Крыльцо по оси 2 существующее. Ступени и площадка облицовываются новой керамической нескользящей плиткой (расход 4.5 м2), над дверью устраивается козырек по типу Кр -1 (лист АС -33).
10. Разрез 1-1, 3-3 см. лист АС - 10
11. Разрез 2-2 см. лист АС -11.

Экспликация помещений первого этажа

Номер помещения	Наименование	Площадь, м²	Кат.* помещения
1	Тамбур	6,0	Д
2	Коридор	34,2	Д
3	Кабинет	15,7	Д
4	Кабинет	16,3	Д
5	Приемная	10,5	Д
6	Кабинет руководителя	25,7	Д
7	Кабинет зам.руководителя	14,5	Д
8	Архив	6,1	Д
9	Серверная	5,3	Д
10	Санузел	5,7	Д
11	Кабинет	7,5	Д
12	Кабинет	15,1	Д
13	Зал ожидания	100,8	Д
14	Кабинет	18,9	Д
15	Санузел	17,6	Д
16	Электрощитовая	6,0	Д
17	Санузел для МГН	4,8	Д
18	Лестничная клетка	14,6	Д
19	Коридор	7,4	Д
20	Тамбур	5,8	Д
21	Тамбур	9,7	Д
	Итого:	348,2	

Согласовано

Взам. инв. №

Подп. и дата

Инв. № подл.

Изм.	Кол. уч	Лист	№ док.	Подп.	Дата
ГАП		Иманбаев			05.2020
Разраб		Маринова			05.2020
Н.контр		Сапаралиева			05.2020

005/2019 - 1 - АС

Реконструкция районного административного здания в городе Кулсары, Жылыойского района

АДМИНИСТРАТИВНОЕ ЗДАНИЕ

Стадия	Лист	Листов
РП	6	

План первого этажа после реконструкции.

ТОО "РЕМСТРОЙПРОЕКТ"

Копировал

А4 х 3

План второго этажа до реконструкции
М 1:100

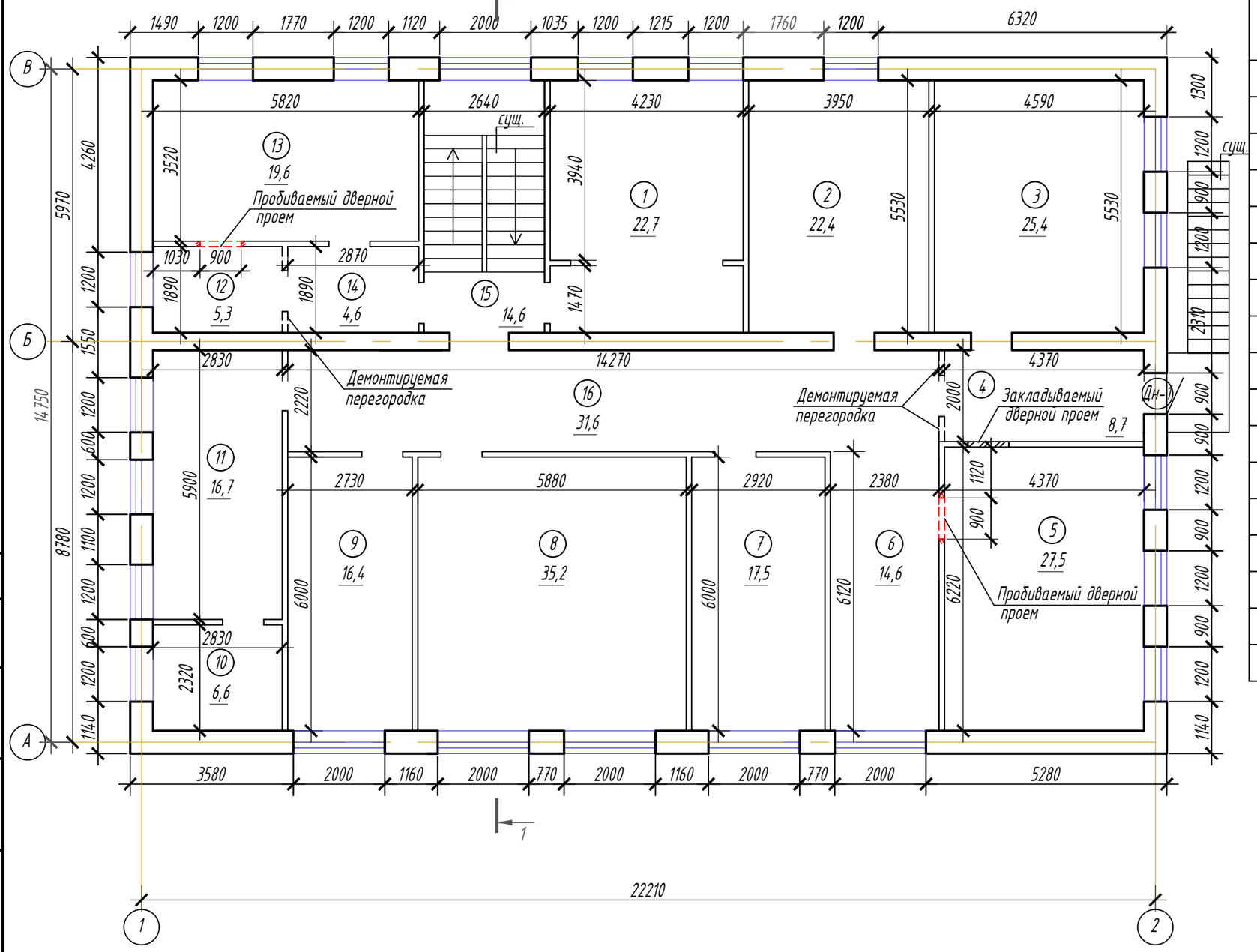

Экспликация помещений второго этажа

Номер помещения	Наименование	Площадь, м 2	Кат.* помещения
1	Архив	22,7	Д
2	Кабинет	22,4	Д
3	Кабинет зам.руководителя	25,4	Д
4	Приемная	8,7	Д
5	Кабинет руководителя	27,5	Д
6	Коридор	14,6	Д
7	Отдел №2	17,5	Д
8	Зал для совещаний	35,2	Д
9	Отдел №1	16,4	Д
10	Склад	6,6	Д
11	Серверная	16,7	Д
12	Помещение	5,3	Д
13	Помещение	19,6	Д
14	Коридор	4,6	Д
15	Лестничная клетка	14,6	Д
16	Коридор	31,6	Д
	Итого:	289,4	

1. Данный лист смотреть совместно с листами АС - 8

Условные обозначения:

- Закладываемые проемы, новые стены и перегородки
- Демонтируемые стены и перегородки, пробиваемые проемы

Согласовано

Взам. инв. №

Подп. и дата

Инв. № подл.

Изм.	Кол. уч	Лист	№ док.	Подп.	Дата
ГАП		Иманбаев			05.2020
Разраб		Маринова			05.2020
Н.контр		Сапаралиева			05.2020

005/2019 - 1 - АС

Реконструкция районного административного здания в городе Кулсары, Жылыойского района

АДМИНИСТРАТИВНОЕ ЗДАНИЕ

Стадия	Лист	Листов
РП	7	

План второго этажа до реконструкции.

ТОО "РЕМСТРОЙПРОЕКТ"

Копировал

А3

План второго этажа после реконструкции
М 1:100

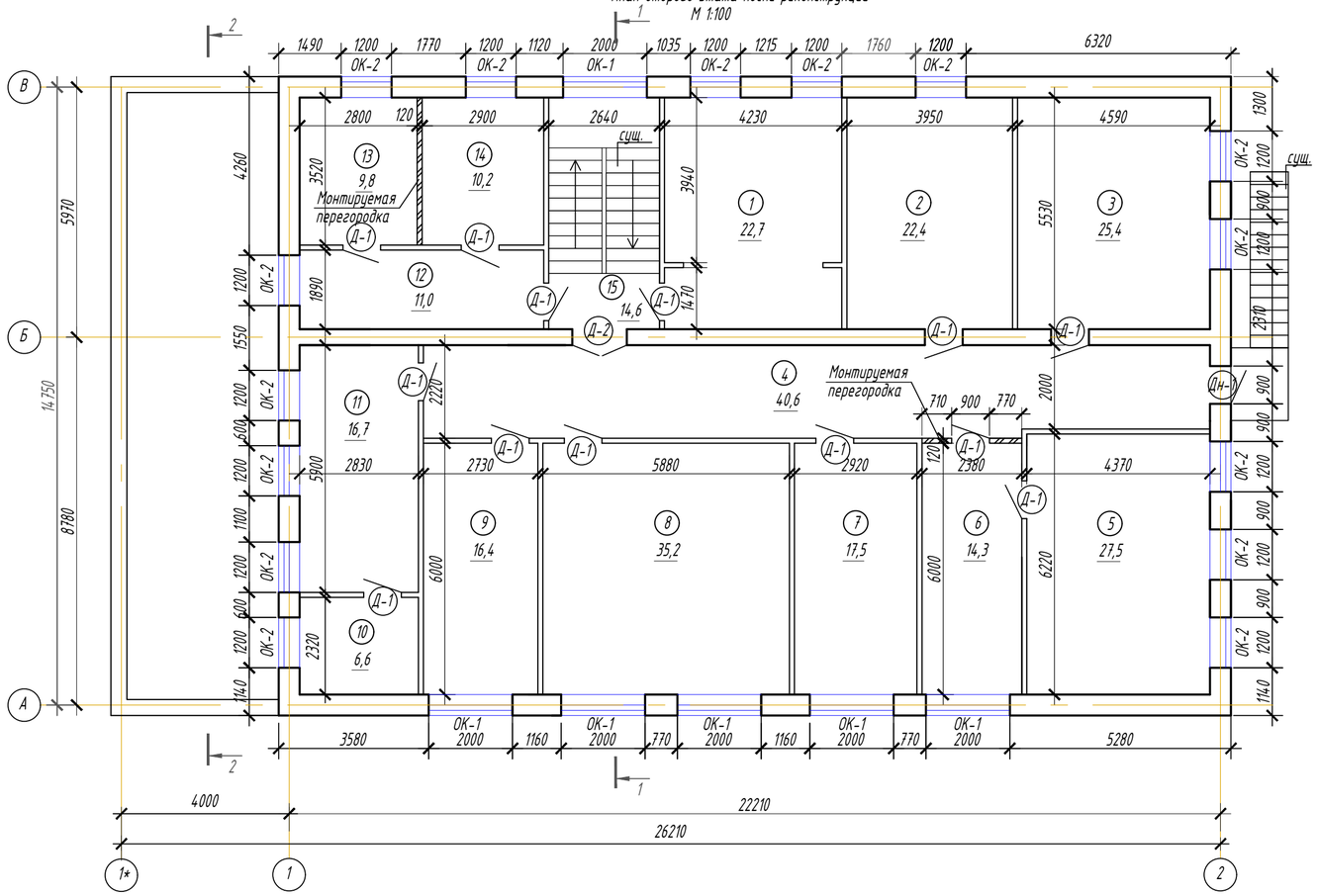

1. Условная отметка 0.000 принята за отметку пола 1-го этажа.

2. Проектом предусмотрена перепланировка некоторых помещений. Возведение перегородок предусмотрено из силикатного кирпича М 100 по ГОСТ 379-2015 на растворе М 50 по ГОСТ 28013-98* толщиной 120 мм. Перегородки не доводить до железобетонных конструкций перекрытий на 30 мм. Зазоры между перегородками и плитой перекрытия проконопатить минеральной ватой и зачеканить с двух сторон цементным раствором. Перегородки армируются сеткой из холоднотянутой проволоки Ф4 Вр-4 с ячейками 50 х 50 мм через 4 ряда кладки.

3. В санузле на первом этаже монтируются кабинки из металлопласта. Смотреть лист АС-14.

4. Проектом предусмотрена пробивка новых дверных проемов в несущей стене и перегородках и закладка некоторых дверных проемов.

5. На первом и втором этажах здания производится замена всех дверей. Наружные двери устанавливаются металлические с утеплением.

6. Во всем здании производится замена оконных блоков. В местах установки оконных блоков и наружных дверей в качестве уплотнения применять монтажную пену для заделки стыка между стеной и оконным (дверным) блоком.

7. Групповая спецификация элементов заполнения проемов дана на листе АС-9.

8. Входная группа, представленная тамбуром, демонтируется полностью. На этом же месте монтируется новая входная группа из пластика с пандусами для МГН

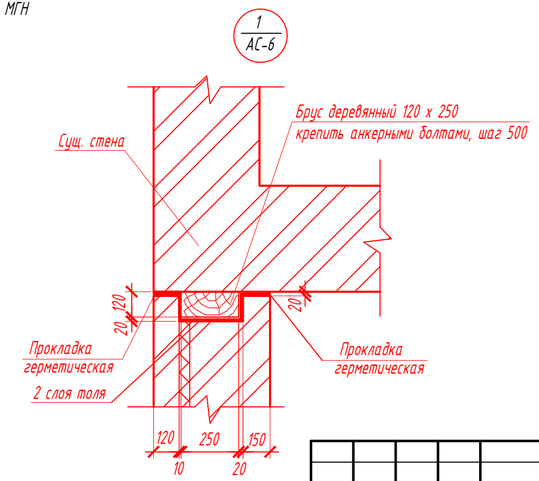

Экспликация помещений второго этажа

Номер помещения	Наименование	Площадь, м²	Кат.* помещения
1	Архив	22,7	Д
2	Кабинет	22,4	Д
3	Кабинет зам.руководителя	25,4	Д
4	Коридор	40,6	Д
5	Кабинет руководителя	27,5	Д
6	Приемная	14,3	Д
7	Отдел №2	17,5	Д
8	Зал для совещаний	35,2	Д
9	Отдел №1	16,4	Д
10	Склад	6,6	Д
11	Серверная	16,7	Д
12	Коридор	11,0	Д
13	Кабинет	9,8	Д
14	Кабинет	10,2	Д
15	Лестничная клетка	14,6	Д
	Итого:	290,9	

Согласовано

Взам. инв. №

Подп. и дата

Инв. № подл.

Изм.	Кол. уч	Лист	№ док.	Подп.	Дата
ГАП		Иманбаев			05.2020
Разраб		Маринова			05.2020
Н.контр		Сапаралиева			05.2020

005/2019 - 1 - АС

Реконструкция районного административного здания в городе Кулсары, Жылыойского района

АДМИНИСТРАТИВНОЕ ЗДАНИЕ

Стадия	Лист	Листов
РП	8	

План второго этажа после реконструкции.

ТОО "РЕМСТРОЙПРОЕКТ"

Копировал

А4 х 3

Узел крепления оконного блока сверху

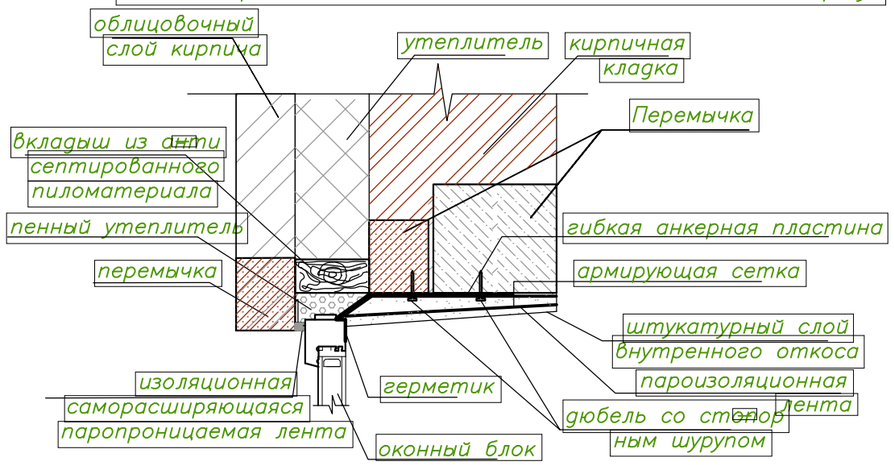

Узел крепления оконного блока снизу

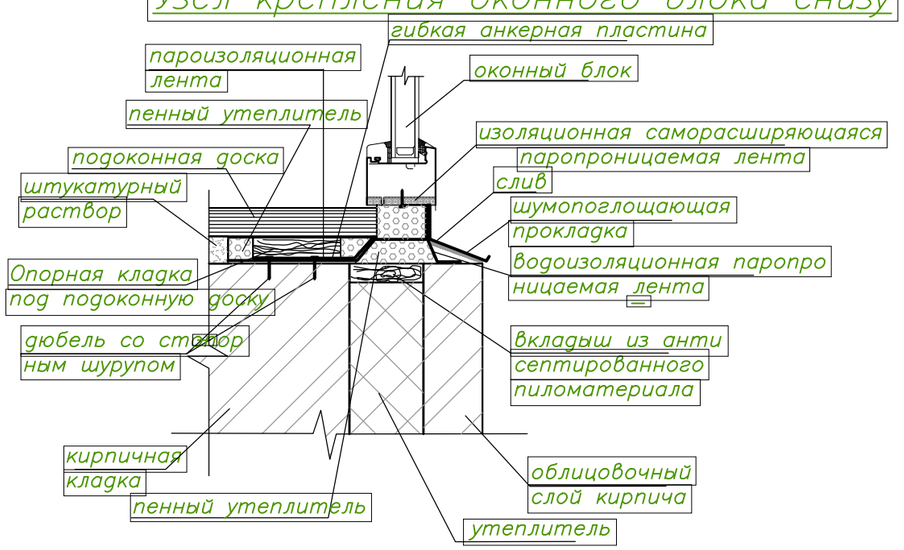

Узел крепления оконного блока сбоку

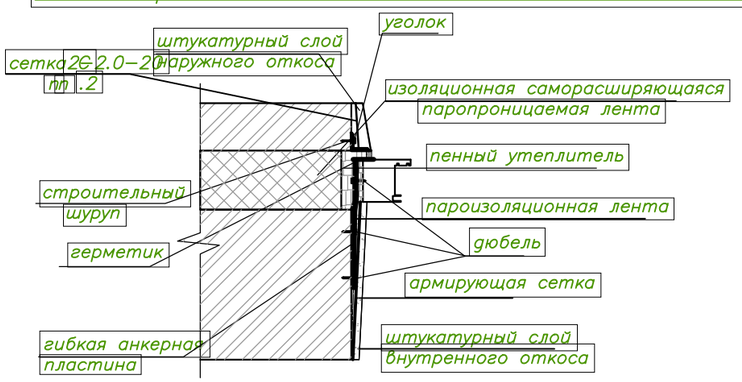

Групповая спецификация элементов заполнения проемов

Поз.	Обозначение	Наименование	Кол. 1	Кол. 2	Кол. Всего	Масса ед. кг	Приме-чание
		Окна					
ОК-1	ГОСТ 30674-99	ОП В2 18-20 (4М-12-4М-12-4К) М	3	6	9		
ОК-2	ГОСТ 30674-99	ОП В2 18-12 (4М-12-4М-12-4К) М	15	15	30		
Фр-1	ГОСТ 30674-99	ОП В2 5-9 (4М-12-4М-12-4К) М	1	-	1		
		Двери наружные					
Дн-1	ГОСТ 31173-2016	ДСН КПН 1-2-2 М1 У 2100х900	5	1	6		
		Двери внутренние					
Д-1	ГОСТ 6629-88	ДГ 21 - 9	13	13	26		
Д-2	ГОСТ 6629-88	ДГ 24 - 13	1	1	2		
		Подоконные доски					
ПД-1	ГОСТ 23166-99	Профиль ПВХ 2100 х 400	3	6	9		
ПД-2	ГОСТ 23166-99	Профиль ПВХ 1300 х 400	13	15	28		
		Отливы стальные оцинкованные					
Ос-1	ГОСТ 30674-99	Оцинкованная сталь 2000 х 250 х 0,5	2	6	8		
Ос-2	ГОСТ 30674-99	Оцинкованная сталь 1200 х 250 х 0,5	13	15	28		
		Витражи (фальш-стекление)					
В-1	Индивидуальное изготовление	2770 х 3000 Н	1	-	1		в алюм. переплетах
В-2	Индивидуальное изготовление	3900 х 3000 Н	1	-	1		в алюм. переплетах

1. Проектом предусмотрена замена окон и дверей на первом и втором этажах.
2. Крепления к стенам и перекрытиям, узлы и детали выполнять по технологии фирмы изготовителя.
3. Уточнить размеры заменяемых окон и дверей во время производства работ.
4. Оконные блоки приняты по ГОСТ 30674-99 в следующем исполнении: одинарный оконный блок из ПВХ профилей с двухкамерным стеклопакетом (тройное остекление) с форточкой и поворотно-откидным открыванием. Блоки выполнить в морозостойком исполнении. Маркировка оконных блоков принята в соответствии с ГОСТ 23166-99.

Изм.	Кол. уч	Лист	№ док.	Подп.	Дата
ГАП		Иманбаев			05.2020
Разраб		Маринова			05.2020
Н.контр		Сапаралиева			05.2020

005/2019 - 1 - АС

Реконструкция районного административного здания в городе Кулсары, Жылыойского района

АДМИНИСТРАТИВНОЕ ЗДАНИЕ

Стадия	Лист	Листов
РП	9	

Групповая спецификация элементов заполнения проемов.

ТОО "РЕМСТРОЙПРОЕКТ"

Взам. инв. №

Подп. и дата

Инв. № подл.

Копировал

А3

Разрез 1 - 1
М 1:100

Профилированный лист С8-1000-0,7	
Обрешетка 50х50	
Стропильная нога 50х200	
Цементно-песчаная стяжка	- 15мм.
Утеплитель плиты минераловатные 175 кг/м3	- 180мм.
Пароизоляция 1слой рубероида	
Железобетонная плита (сущ.)	- 220мм.

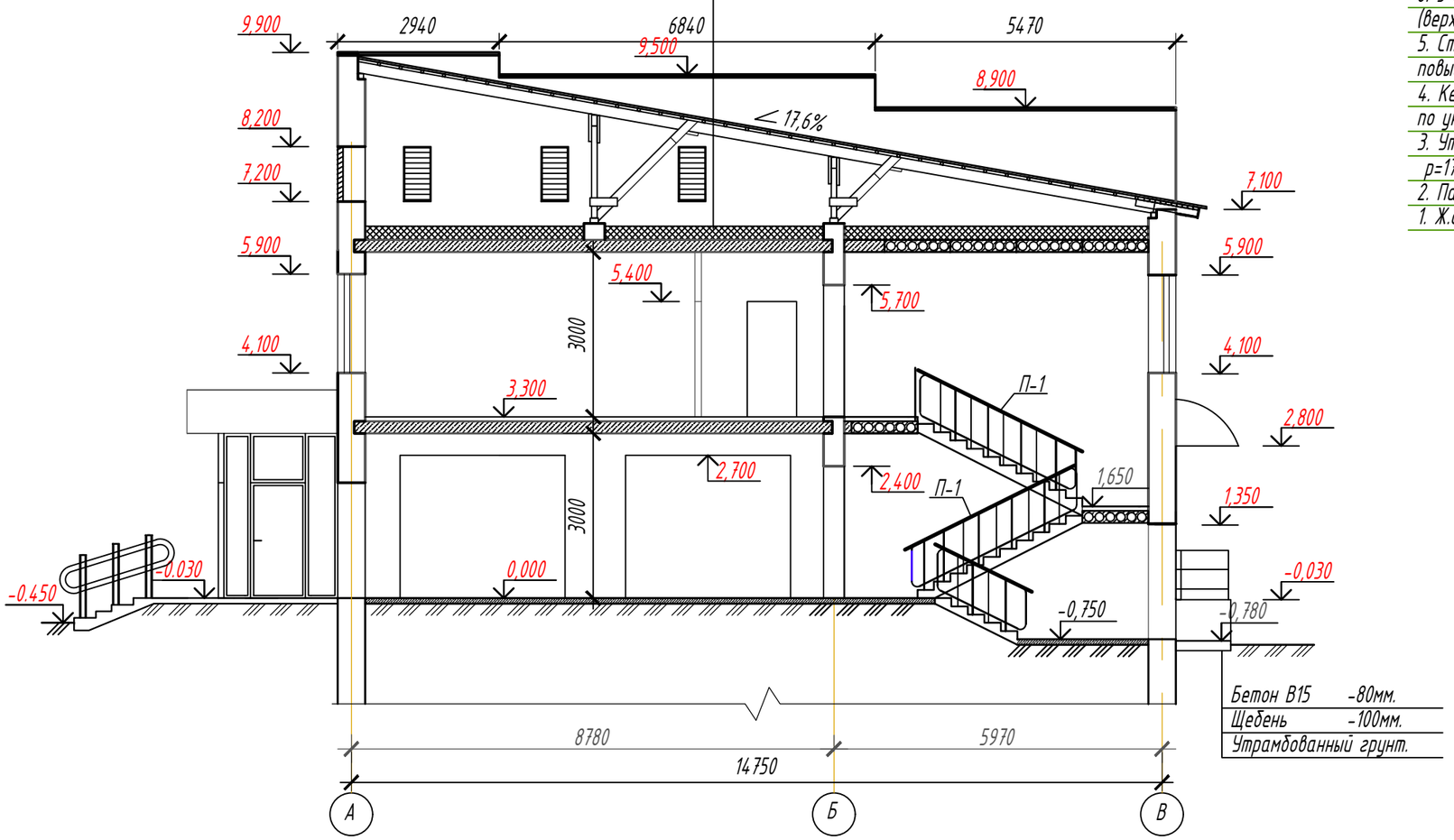

Бетон В15	-80мм.
Щебень	-100мм.
Утрамбованный грунт.	

Спецификация элементов лестницы Л-1

Поз.	Обозначение	Наименование	Кол.	Масса ед., кг	Приме-чание
		Поручни			
П-1	ГОСТ 8242-88	Поручни П-1. Lобщ=9,7м.п.	-	9,7	

Разрез 3 - 3
М 1:100

6. 3 слоя рубемаста ТУ 21-5744710-505-90
(верх слой - РНК-450-2.0, нижние слои - РНП-450-2.0)
5. Стяжка цементная из раствора
повышенной жесткости М-100, t=25мм р=1800кг/м3
4. Керамзитовый гравий р=600кг/м3
по уклону 50 - 150
3. Утеплитель-минераловатные плиты
р=175кг/м3, t=50мм на синтетическом связующем
2. Пароизоляция-1 слой рубероида.
1. Ж.б. плита

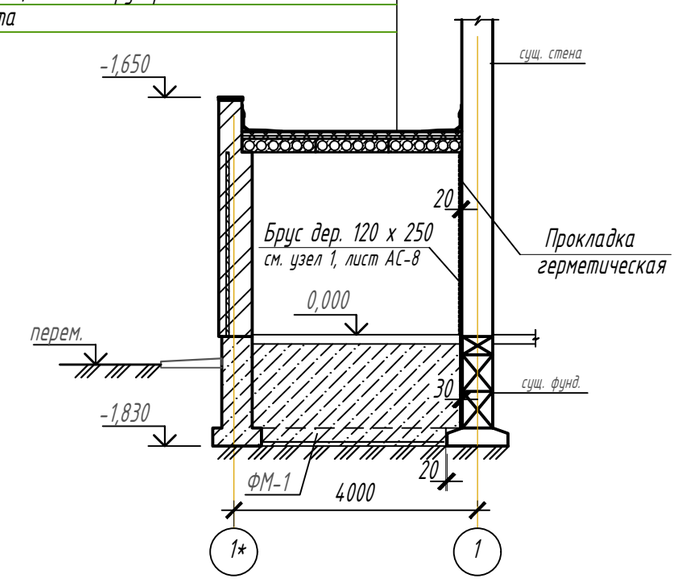

1. Проектом предусмотрен полный демонтаж поручней на лестничных ограждениях и замена на новые из древесины хвойных и лиственных пород согласно ГОСТ 8242-88,
2. Все деревянные элементы должны быть пропитаны антипиреном и антисептиком.
3. Ступени лестничной клетки облицовываются керамической нескользящей плиткой на цементно-песчаном растворе М 150. Расход плитки - 11,1 м 2.
4. По периметру здания устраивается бетонная отмостка на щебеночной подготовке по утрамбованному грунту шириной 1000 мм. Расход бетона В 15 - 5,2 м 3, щебня - 6,4 м 3.

Изм.	Кол. уч	Лист	№ док.	Подп.	Дата
ГАП		Иманбаев			05.2020
Разраб		Маринова			05.2020
Н.контр		Сапаралиева			05.2020

005/2019 - 1 - АС

Реконструкция районного административного здания в городе Кулсары, Жылыойского района

АДМИНИСТРАТИВНОЕ ЗДАНИЕ

Стадия	Лист	Листов
РП	10	

Разрез 1 - 1, разрез 3 - 3.

ТОО "РЕМСТРОЙПРОЕКТ"

Согласовано

Взам. инв. №

Подп. и дата

Инв. № подл.

Копировал

А3

Разрез 2 - 2
М 1:100

6. 3 слоя рубемаста ТУ 21-5744710-505-90
(верх слой - РНК-450-2.0, нижние слои - РНП-450-2.0)
5. Стяжка цементная из раствора
повышенной жесткости М-100, t=25мм р=1800кг/м3
4. Керамзитовый гравий р=600кг/м3
по уклону 50 - 150
3. Утеплитель-минераловатные плиты
р=175кг/м3, t=50мм на синтетическом связующем
2. Пароизоляция-1 слой рубероида.
1. Ж.б. плита

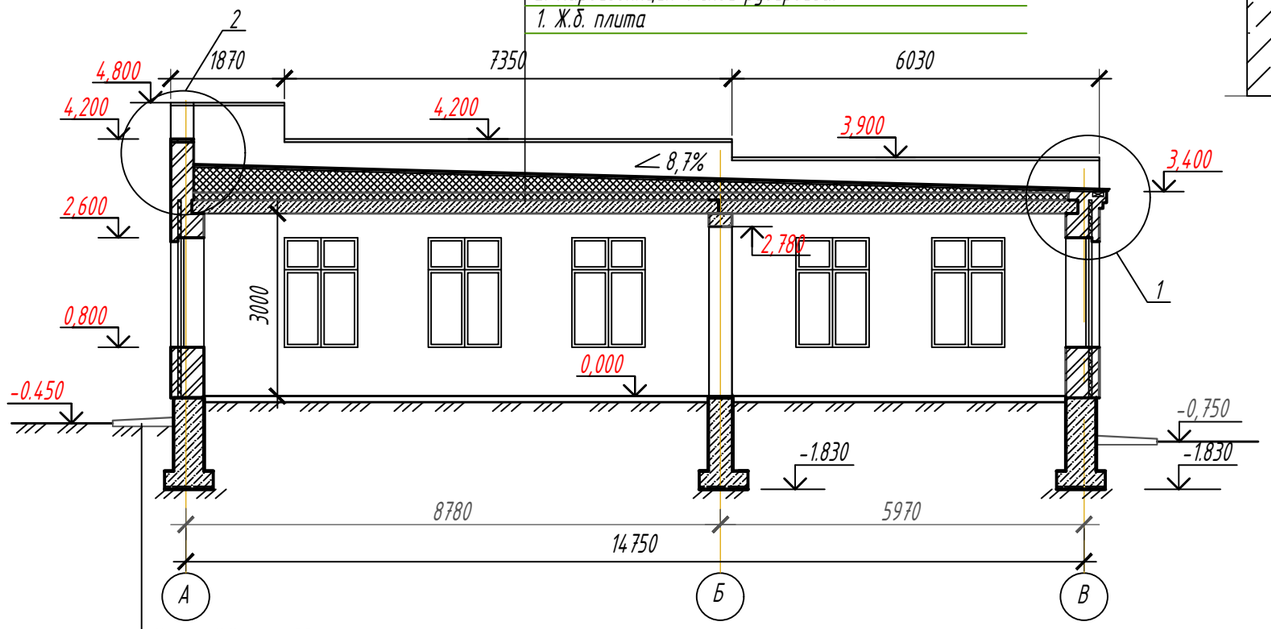

Бетон В15	-80мм.
Щебень	-100мм.
Утрамбованный грунт.	

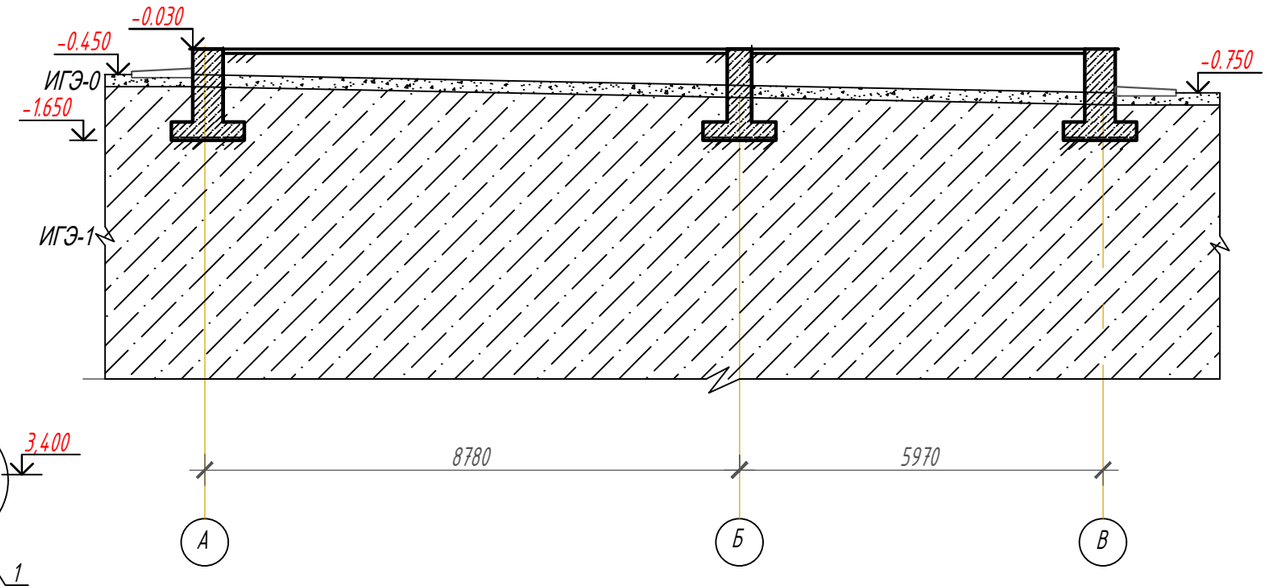

Условные обозначения

ИГЭ-0		Почвенно-растительный слой
ИГЭ-1		Супесь песчанистая светло коричневая, с включением битой ракуши, с редким включением соли и растительных остатков

Узел 1

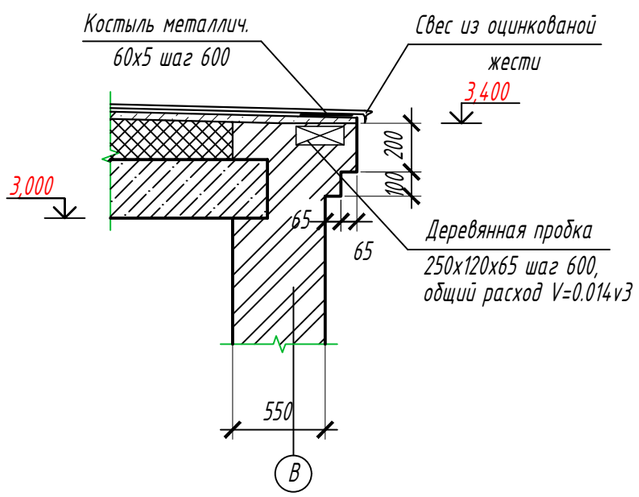

Узел 2

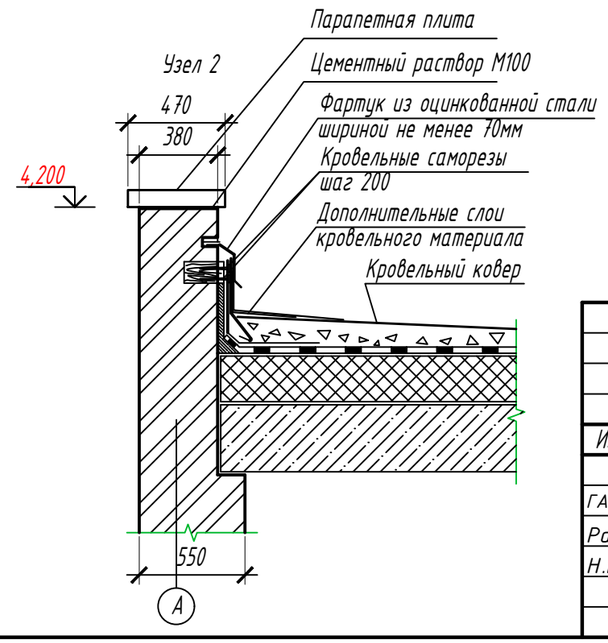

Изм.	Кол. уч	Лист	№ док.	Подп.	Дата
ГАП		Иманбаев			05.2020
Разраб		Маринова			05.2020
Н.контр		Сапаралиева			05.2020

005/2019 - 1 - АС

Реконструкция районного административного здания в городе Кулсары, Жылыойского района

АДМИНИСТРАТИВНОЕ ЗДАНИЕ

Стадия	Лист	Листов
РП	11	

Разрез 2 - 2.

ТОО "РЕМСТРОЙПРОЕКТ"

Согласовано

Взам. инв. №

Подп. и дата

Инв. № подл.

Копировал

А3

Ведомость отделки помещений

Этаж	Наименование	Стены				Панели стен			Откосы проемов				Потолок		Плинтус		Примеч.
		вид штукатурки	кв.м	отделка	кв.м	отделка	кв.м	h	вид штукатурки	кв.м	отделка	кв.м	материалы	кв.м	материалы	п.м	
Первый этаж																	
1	Тамбур	улучшенная штукатурка	24,81	водоэмульсионная окраска	24,81				улучшенная штукатурка	2,04	водоэмульсионная окраска	2,04	подшивной потолок из ГКЛ	6,0	керамический, h=80	8,9	
2	Коридор	улучшенная штукатурка	86,25	водоэмульсионная окраска	86,25				улучшенная штукатурка	1,68	водоэмульсионная окраска	1,68	подшивной потолок из ГКЛ	34,2	керамический, h=80	27,16	
3	Кабинет	улучшенная штукатурка	42,87	водоэмульсионная окраска	42,87				улучшенная штукатурка	1,68	водоэмульсионная окраска	1,68	подшивной потолок из ГКЛ	15,7	пластиковый	15,22	
4	Кабинет	улучшенная штукатурка	42,57	водоэмульсионная окраска	42,57				улучшенная штукатурка	2,88	водоэмульсионная окраска	2,88	подшивной потолок из ГКЛ	16,3	пластиковый	15,36	
5	Приемная	улучшенная штукатурка снятие набела, перетирка	6,12 32,22	водоэмульсионная окраска	38,34				улучшенная штукатурка	1,44	водоэмульсионная окраска	1,44	подшивной потолок из ГКЛ	10,5	пластиковый	12,97	
6	Кабинет руководителя	снятие набела, перетирка	54,87	водоэмульсионная окраска	54,87				улучшенная штукатурка	3,9	водоэмульсионная окраска	3,9	подшивной потолок из ГКЛ	25,7	пластиковый	19,46	
7	Кабинет зам.руководителя	снятие набела, перетирка	44,91	водоэмульсионная окраска	44,91				улучшенная штукатурка	2,46	водоэмульсионная окраска	2,46	подшивной потолок из ГКЛ	14,5	пластиковый	15,42,	
8	Архив	улучшенная штукатурка снятие набела, перетирка	19,17 6,87	водоэмульсионная окраска	26,04								водоэмульсионная окраска	6,1	пластиковый	8,14	
9	Серверная	улучшенная штукатурка снятие набела, перетирка	6,15 17,88	водоэмульсионная окраска	24,03				улучшенная штукатурка	1,44	водоэмульсионная окраска	1,44	водоэмульсионная окраска	5,3	пластиковый	8,46	
10	Санузел	штукатурка	25,41			глазуров. керамич. плитка	25,41	3,0	улучшенная штукатурка	1,44	водоэмульсионная окраска	1,44	водоэмульсионная окраска	5,7	керамический, h=80	8,92	
11	Кабинет	улучшенная штукатурка снятие набела, перетирка	15,06 16,95	водоэмульсионная окраска	32,01								подшивной потолок из ГКЛ	7,5	пластиковый	10,4	
12	Кабинет	улучшенная штукатурка снятие набела, перетирка	32,01 12,9	водоэмульсионная окраска	44,91								подшивной потолок из ГКЛ	15,1	пластиковый	14,7	
13	Зал ожидания	улучшенная штукатурка снятие набела, перетирка	38,6 74,85	водоэмульсионная окраска	113,45				улучшенная штукатурка	16,6	водоэмульсионная окраска	16,6	подшивной потолок из ГКЛ	100,8	керамический, h=80	40,76	
14	Кабинет	улучшенная штукатурка	41,54	водоэмульсионная окраска	41,54				улучшенная штукатурка	4,32	водоэмульсионная окраска	4,32	подшивной потолок из ГКЛ	18,9	керамический, h=80	15,86	
15	Санузел	штукатурка	48,21			глазуров. керамич. плитка	48,21	3,0	улучшенная штукатурка	1,44	водоэмульсионная окраска	1,44	водоэмульсионная окраска	17,6	керамический, h=80	15,86	
16	Электрощитовая	улучшенная штукатурка снятие набела, перетирка	6,0 22,11	водоэмульсионная окраска	28,11				улучшенная штукатурка	1,53	водоэмульсионная окраска	1,53	водоэмульсионная окраска	6,0	керамический, h=80	9,1	
17	Санузел для МГН	штукатурка	24,57			глазуров. керамич. плитка	24,57	3,0	улучшенная штукатурка	1,02	водоэмульсионная окраска	1,02	водоэмульсионная окраска	4,8	керамический, h=80	7,92	
18	Лестничная клетка	перетирка	48,92	водоэмульсионная окраска	48,92				улучшенная штукатурка	1,22	водоэмульсионная окраска	1,22			керамический, h=80	8,58	
19	Коридор	улучшенная штукатурка снятие набела, перетирка	14,58 22,7	водоэмульсионная окраска	37,28				улучшенная штукатурка	1,02	водоэмульсионная окраска	1,02	водоэмульсионная окраска	7,4	керамический, h=80	11,54	
20	Тамбур	улучшенная штукатурка	6,6	водоэмульсионная окраска	6,6								пластик	5,8	керамический, h=80	1,93	
21	Тамбур	улучшенная штукатурка	12,39	водоэмульсионная окраска	12,39								пластик	9,7	керамический, h=80	3,86	

1. Проектом предусмотрена капитальная отделка всех помещений: перетирка старых стен и перегородок, высококачественная штукатурка новых перегородок, с последующими отделочными слоями стен.

Взам. инв. №

Подп. и дата

Инв. № подл.

Изм.	Кол. уч	Лист	№ док.	Подп.	Дата
ГАП		Иманбаев			05.2020
Разраб		Маринова			05.2020
Н.контр		Сапаралиева			05.2020

005/2019 - 1 - АС

Реконструкция районного административного здания в городе Кулсары, Жылыойского района

АДМИНИСТРАТИВНОЕ ЗДАНИЕ

Стадия	Лист	Листов
РП	12	

Ведомость отделки помещений первого этажа.

ТОО "РЕМСТРОЙПРОЕКТ"

Копировал

А3

Ведомость отделки помещений

Этаж	Наименование	Стены				Панели стен			Откосы проемов				Потолок		Плинтус		Примеч.
		вид штукатурки	кв.м	отделка	кв.м	отделка	кв.м	h	вид штукатурки	кв.м	отделка	кв.м	материалы	кв.м	материалы	п.м	
Второй этаж																	
1	Архив	снятие набела, перетирка	52,35	Водоэмульсионная окраска	52,35				улучшенная штукатурка	2,88	Водоэмульсионная окраска	2,88	подшивной потолок из ГКЛ	22,7	пластиковый	18,62	
2	Кабинет	снятие набела, перетирка	50,67	Водоэмульсионная окраска	50,67				улучшенная штукатурка	3,9	Водоэмульсионная окраска	3,9	подшивной потолок из ГКЛ	22,4	пластиковый	18,06	
3	Кабинет зам.руководителя	снятие набела, перетирка	54,51	Водоэмульсионная окраска	54,51				улучшенная штукатурка	3,9	Водоэмульсионная окраска	3,9	подшивной потолок из ГКЛ	25,4	пластиковый	19,34	
4	Коридор	улучшенная штукатурка снятие набела, перетирка	5,25 102,39	Водоэмульсионная окраска	107,64				улучшенная штукатурка	1,44	Водоэмульсионная окраска	1,44	подшивной потолок из ГКЛ	40,6	керамический, h=80	33,46	
5	Кабинет руководителя	улучшенная штукатурка снятие набела, перетирка	1,89 53,28	Водоэмульсионная окраска	55,17				улучшенная штукатурка	4,32	Водоэмульсионная окраска	4,32	подшивной потолок из ГКЛ	27,5	пластиковый	20,28	
6	Приемная	улучшенная штукатурка снятие набела, перетирка	5,25 37,65	Водоэмульсионная окраска	42,9				улучшенная штукатурка	1,68	Водоэмульсионная окраска	1,68	подшивной потолок из ГКЛ	14,3	пластиковый	14,96	
7	Отдел №2	снятие набела, перетирка	48,03	Водоэмульсионная окраска	48,03				улучшенная штукатурка	1,68	Водоэмульсионная окраска	1,68	подшивной потолок из ГКЛ	17,5	пластиковый	16,94	
8	Зал для совещаний	снятие набела, перетирка	62,19	Водоэмульсионная окраска	62,19				улучшенная штукатурка	3,36	Водоэмульсионная окраска	3,36	подшивной потолок из ГКЛ	35,2	пластиковый	22,86	
9	Отдел №1	снятие набела, перетирка	46,89	Водоэмульсионная окраска	46,89				улучшенная штукатурка	3,36	Водоэмульсионная окраска	3,36	подшивной потолок из ГКЛ	16,4	пластиковый	16,56	
10	Склад	снятие набела, перетирка	26,85	Водоэмульсионная окраска	26,85				улучшенная штукатурка	1,44	Водоэмульсионная окраска	1,44	Водоэмульсионная окраска	6,6	пластиковый	9,4	
11	Серверная	снятие набела, перетирка	44,01	Водоэмульсионная окраска	44,01				улучшенная штукатурка	4,32	Водоэмульсионная окраска	4,32	Водоэмульсионная окраска	16,7	пластиковый	16,56	
12	Коридор	снятие набела, перетирка	38,43	Водоэмульсионная окраска	38,43				улучшенная штукатурка	1,44	Водоэмульсионная окраска	1,44	подшивной потолок из ГКЛ	11,0	керамический, h=80	12,72	
13	Кабинет	улучшенная штукатурка снятие набела, перетирка	10,56 23,31	Водоэмульсионная окраска	33,87				улучшенная штукатурка	1,44	Водоэмульсионная окраска	1,44	подшивной потолок из ГКЛ	9,8	пластиковый	11,74	
14	Кабинет	улучшенная штукатурка снятие набела, перетирка	10,56 23,91	Водоэмульсионная окраска	34,47				улучшенная штукатурка	1,44	Водоэмульсионная окраска	1,44	подшивной потолок из ГКЛ	10,2	пластиковый	11,94	
15	Лестничная клетка	снятие набела, перетирка	38,52	Водоэмульсионная окраска	38,52				улучшенная штукатурка	2,9	Водоэмульсионная окраска	2,9	Водоэмульсионная окраска	14,6			

Взам. инв. №

Подп. и дата

Инв. № подл.

Изм.	Кол. уч	Лист	№ док.	Подп.	Дата
ГАП		Иманбаев			05.2020
Разраб		Маринова			05.2020
Н.контр		Сапаралиева			05.2020

005/2019 - 1 - АС

Реконструкция районного административного здания в городе Кулсары, Жылыойского района

АДМИНИСТРАТИВНОЕ ЗДАНИЕ

Стадия	Лист	Листов
РП	13	

Ведомость отделки помещений второго этажа.

ТОО "РЕМСТРОЙПРОЕКТ"

Копировал

А3

Фрагмент плана. Перегородки из металлопласта.
М 1 : 50

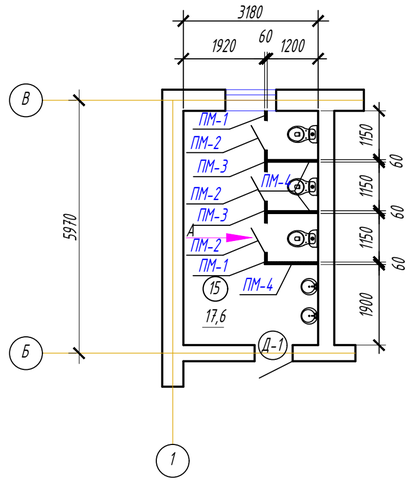

Вид А

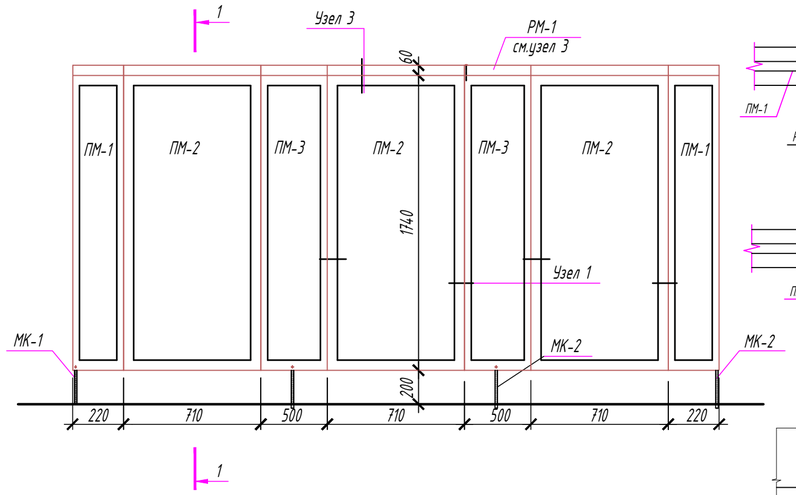

Узел 1

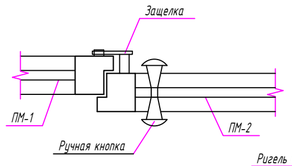

Узел 2

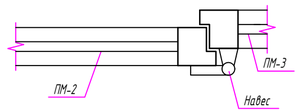

Узел 3

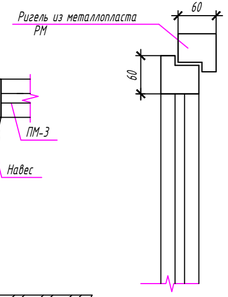

Узел 4

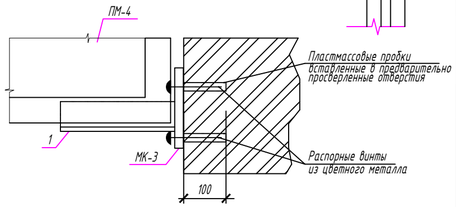

ПМ-1

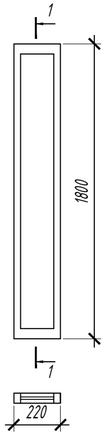

ПМ-2

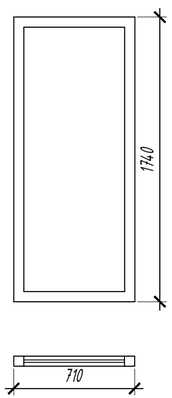

ПМ-3

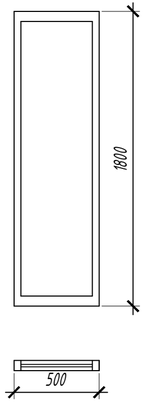

по 1 - 1

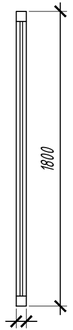

по 1 - 1
ПМ-4

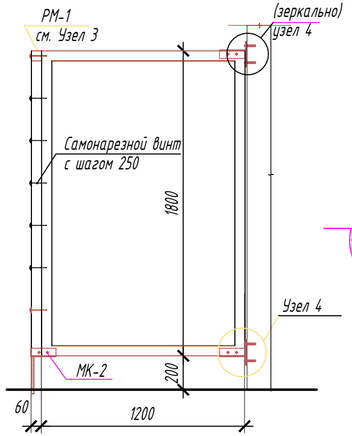

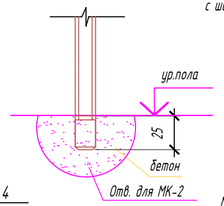

МК-1

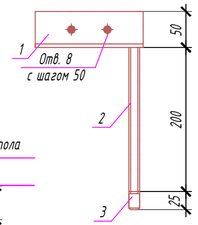

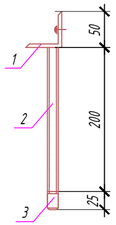

МК-2

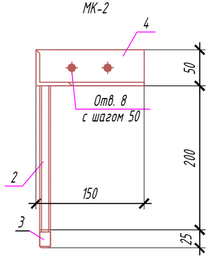

МК-3

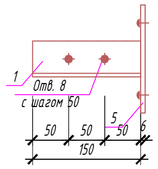

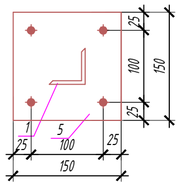

Поз.-3

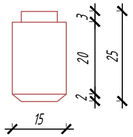

СПЕЦИФИКАЦИЯ ЭЛЕМЕНТОВ ПЕРЕГОРОДОК

Марка поз.	Обозначение	Наименование	Кол.	Масса ед.,кг	Приме-чание
ПМ-1		Панель из металлопласта ПМ-1	2	5,94	11,88
ПМ-2		Панель из металлопласта ПМ-2	3	18.53	55,6
ПМ-3		Панель из металлопласта ПМ-3	2	13,5	27,0
ПМ-4		Панель из металлопласта ПМ-4	3	32,4	97,2
РМ-1		Ригель из металлопласта РМ-1 п.м.	3,63	0.95	3,45
		Закладные детали			
		Металлическая консоль МК-1	1		
1	ГОСТ 8509-93	Уголок ∟ 50х50х5 L=150мм	1	0.6	
2	ГОСТ 3262-75	Труба ∅ 21.3 L=320мм	1	0.4	
3	ГОСТ 2590-88	Сталь круглая ∅15 L=25мм	1	0.04	
		Металлическая консоль МК-2	3		
1	ГОСТ 8509-93	Уголок ∟ 50х50х5 L=150мм	1	0.6	1,8
2	ГОСТ 3262-75	Труба ∅ 21.3 L=320мм	1	0.4	1,2
3	ГОСТ 2590-88	Сталь круглая ∅15 L=25мм	1	0.04	0.12
4	ГОСТ 8509-93	Уголок ∟ 50х50х5 L=150мм	1	0.6	1.8
		Металлическая консоль МК-3	6		
1	ГОСТ 8509-93	Уголок ∟ 50х50х5 L=150мм	1	0.6	3,6
5	ГОСТ 19903-74*	Пластина — 6х150х150	1	1.1	6,6

1. Данный лист смотреть совместно с листом АС -6
2. Разделительные перегородки выполнить из металлопласта со сплошным заполнением. Размеры уточнить на месте и при изготовлении с учетом принятых зазоров. Примыкание перекрыть нащельниками.
3. Закладные детали выполнить с гальваническим покрытием.
4. В перегородках санузлов металлопласт без стекла $1м^2$=15 кг.

Изм.	Кол. уч	Лист	№ док.	Подп.	Дата
ГАП		Иманбаев			05.2020
Разраб		Маринова			05.2020
Н.контр		Сапаралиева			05.2020

005/2019 - 1 - АС

Реконструкция районного административного здания в городе Кулсары, Жылыойского района

АДМИНИСТРАТИВНОЕ ЗДАНИЕ

Стадия	Лист	Листов
РП	14	

Фрагмент плана.
Перегородки из металлопласта.

ТОО "РЕМСТРОЙПРОЕКТ"

Взам. инв. №
Подп. и дата
Инв. № подл.

Копировал

А4 х 3

План фундаментов
М 1:100

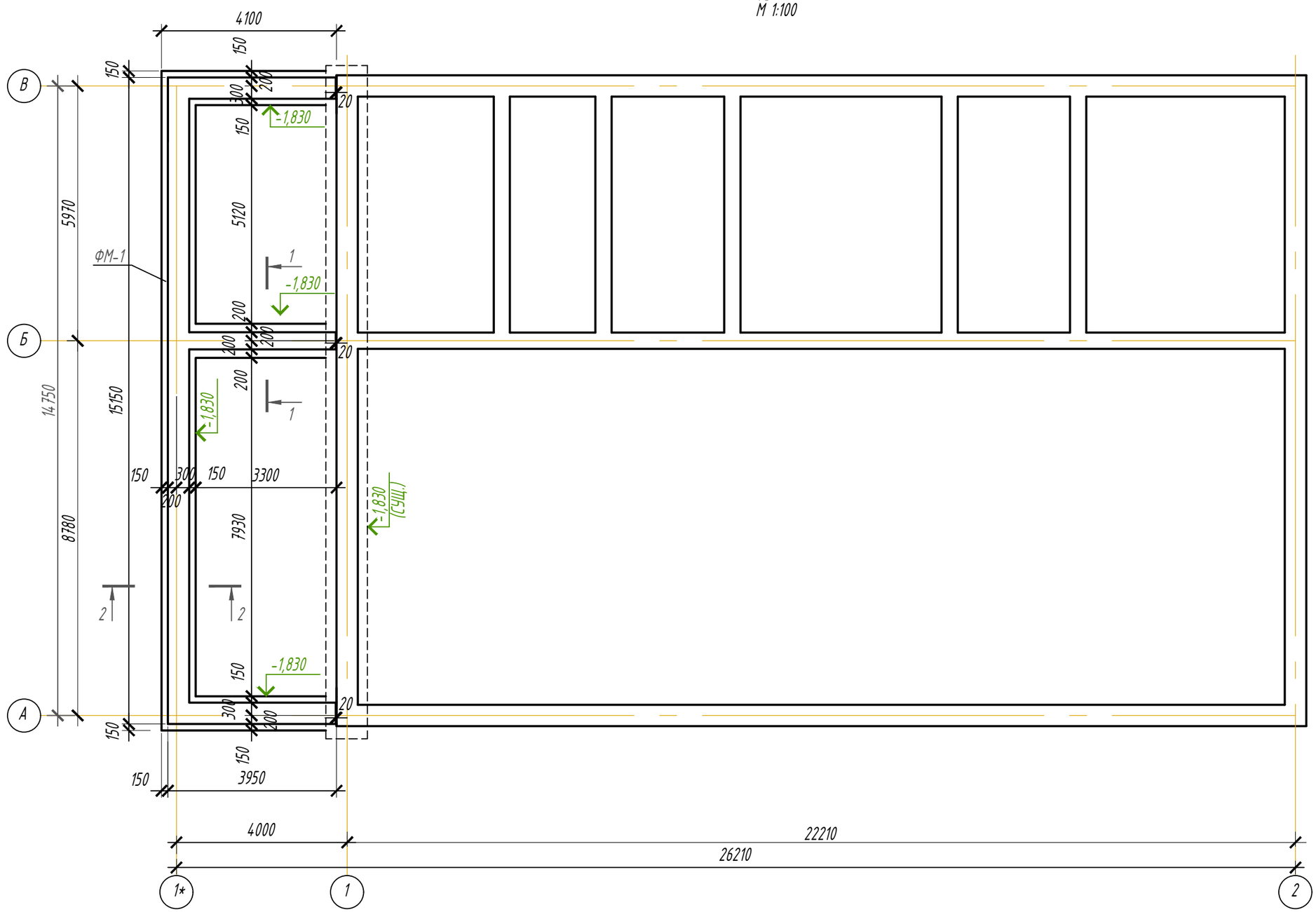

1. Фундаменты запроектированы монолитные из бетона кл. В 15, V=10,8 м3.
   Монолитные фундаменты монтируются на щебеночную подготовку толщиной 100 мм.
2. По стенам устраивается гидроизоляция из двух слоев гидроизола на отметке - 0.030.
3. Вертикальные поверхности фундамента, соприкасающиеся с грунтом обмазать горячим битумом за 2 раза.
4. Данный лист смотреть совместно с листом АС - 16
5. КОПАТЬ НИЖЕ ОТМЕТКИ ЗАЛЕГАНИЯ СУЩЕСТВУЮЩИХ ФУНДАМЕНТОВ ЗАПРЕЩАЕТСЯ!!!

Изм.	Кол. уч	Лист	№ док.	Подп.	Дата
ГАП		Иманбаев			05.2020
Разраб		Маринова			05.2020
Н.контр		Сапаралиева			05.2020

005/2019 - 1 - АС

Реконструкция районного административного здания в городе Кулсары, Жылыойского района

АДМИНИСТРАТИВНОЕ ЗДАНИЕ

Стадия	Лист	Листов
РП	15	

План фундаментов.

ТОО "РЕМСТРОЙПРОЕКТ"

Согласовано

Взам. инв. №

Подп. и дата

Инв. № подл.

Копировал

А3

Сечение 1 - 1

М 1 : 50

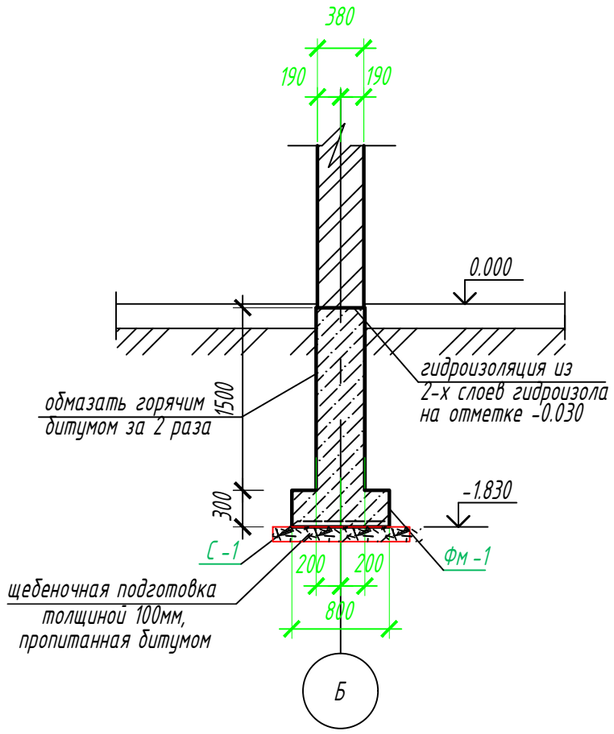

Сечение 2 - 2

М 1 : 50

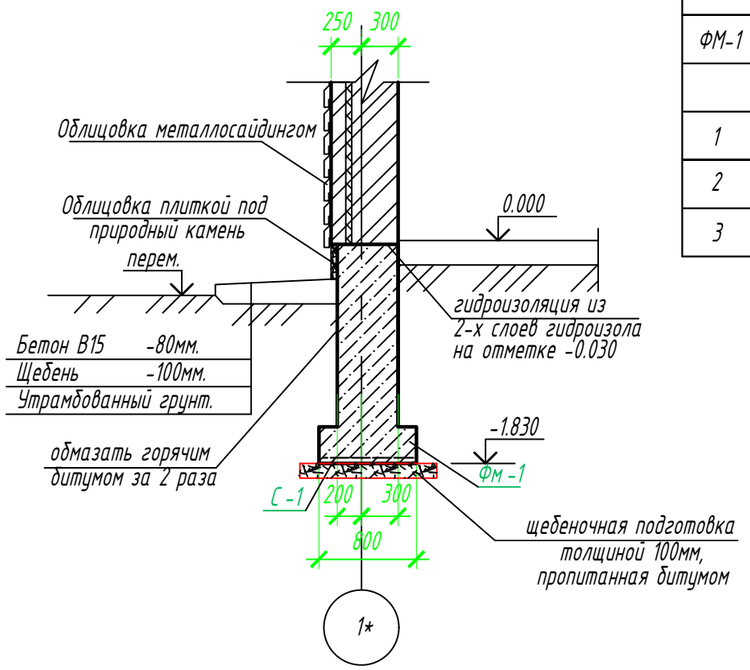

Спецификация элементов фундаментов

Марка поз.	Обозначение	Наименование	Колич. шт.	Масса ед.кг.	Примеч.
		Фундамент монолитный			
ФМ-1	ГОСТ 26633-2015	Бетон кл.В15, W4, F100 V=24,68м3			
		Сетка С - 1			
1	ГОСТ 5781 - 82*	Арматура Ø 12 А III L=4230	18	3,76	67,68
2	ГОСТ 5781 - 82*	Арматура Ø 12 А III L=15780	6	17,88	107,28
3	ГОСТ 5781 - 82*	Арматура Ø 12 А III L=780	160	0,69	110,8

1. Фундаменты ленточные из бетона класса В15, W4, F100.
2. Гидроизоляция на отм. -0.030 из двух слоев гроизола.
3. Бетонные конструкции выполнять из бетона на сульфатостойком портландцементе ГОСТ 22266-94.
4. Боковые поверхности фундаментов, соприкасающиеся с грунтом, обмазать горячим битумом за два раза (общая площадь двух слоев 372,24м2).
5. Монолитный фундамент монтировать на щебень, пропитанный битумом, толщиной 100мм,
6 Обратную засыпку пазух котлована и траншей, а также подсыпку под полы производить талым недренирующим грунтом без включения строительного и растительного мусора послойно через 20-30 см с уплотнением до объемного веса скелета.
7. Основанием фундаментов служит супесь песчанистая светло коричневая, с включением битой ракуши, с редким включением соли и растительных остатков, имеющая следующие характеристики:
   -плотность грунта -1.74г/см3,
   -удельное сцепление -17кПа,
   -угол внутреннего трения- 29градусов.
   -модуль деформации- 28,1МПа.
8. Почвенный слой мощностью 0.2м подлежит срезке.
9. Грунтовые воды скважинами до 5м не вскрыты.

Сетка С - 1

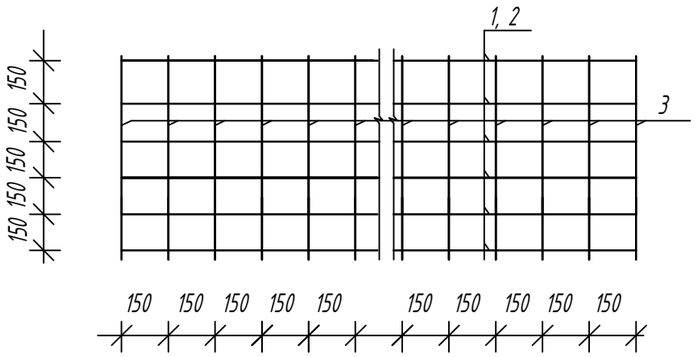

Изм.	Кол. уч	Лист	№ док.	Подп.	Дата
ГАП		Иманбаев			05.2020
Разраб		Маринова			05.2020
Н.контр		Сапаралиева			05.2020

005/2019 - 1 - АС

Реконструкция районного административного здания в городе Кулсары, Жылыойского района

АДМИНИСТРАТИВНОЕ ЗДАНИЕ

Стадия	Лист	Листов
РП	16	

Сечения фундаментов 1 - 1, 2 - 2.

ТОО "РЕМСТРОЙПРОЕКТ"

Копировал

А3

Взам. инв. №

Подп. и дата

Инв. № подл.

План перемычек и полов первого этажа
М 1:100

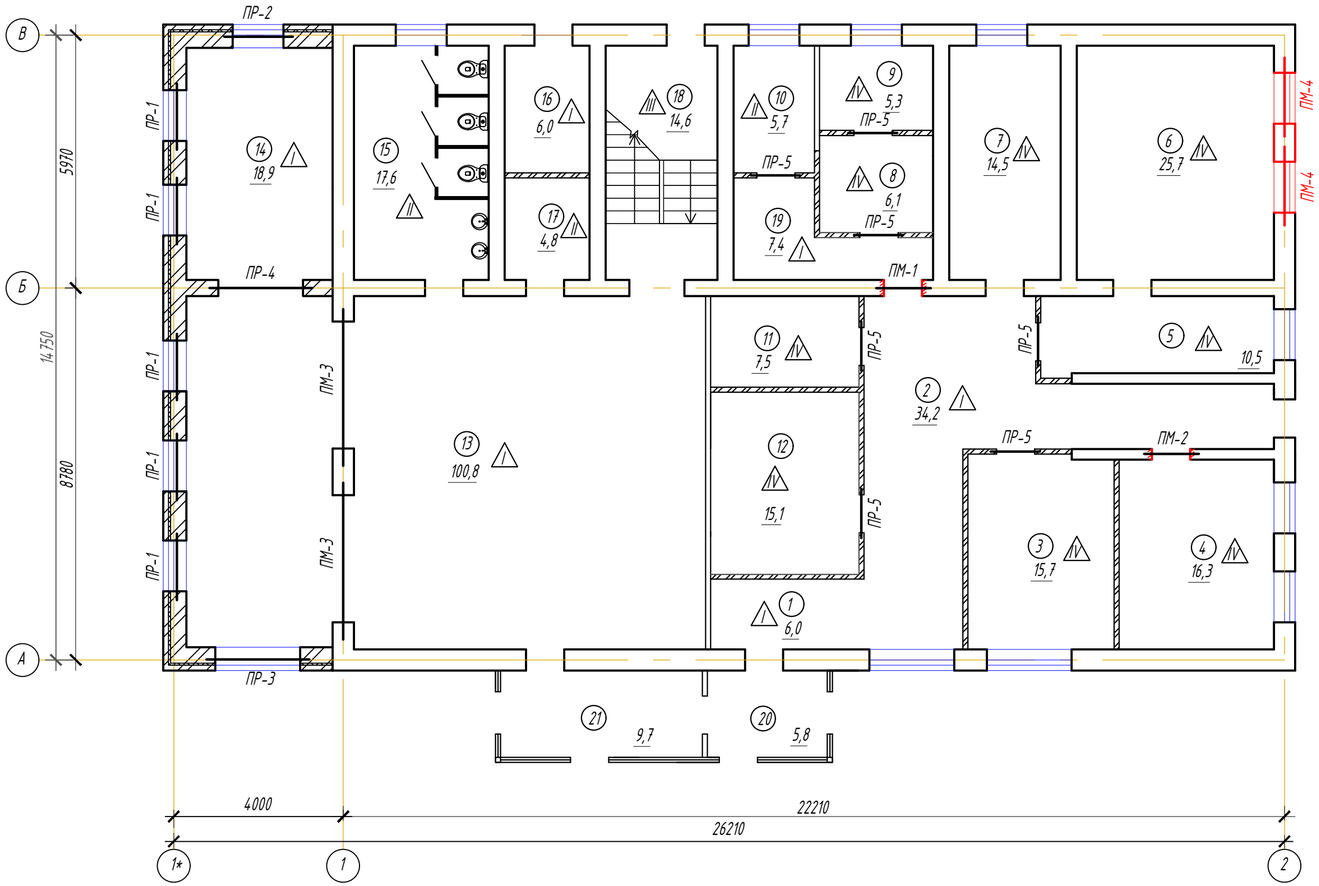

1. Данный лист смотреть совместно с листами АС -18-21
2. Устройство чистых полов следует производить после монтажа электротехнического, технологического и сантехнического оборудования.
3. В местах примыкания керамического пола к стенам и перегородкам выполнить плинтусы из керамической плитки. Для всех остальных полов предусмотреть пластиковый плинтус.
4. В помещениях с гидроизоляцией в местах примыкания к стенам и перегородкам гидроизоляционный слой завести на стены на 300 мм над уровнем чистого пола.
5. Пол в помещениях санузлов выполнить на 20 мм ниже пола основных помещений.

Экспликация помещений первого этажа

Номер помещения	Наименование	Площадь, м²	Кат.* помещения
1	Зал	46,5	Д
2	Склад	17,6	Д
3	Фойе	11,1	Д
4	Лестничная клетка	14,6	Д
5	Коридор	11,6	Д
6	Санузел	4,7	Д
7	Генераторная	6,6	Д
8	Депозиторная	1,8	Д
9	Кабинет	14,5	Д
10	Кабинет	25,7	Д
11	Касса	8,5	Д
12	Тамбур	2,6	Д
13	Коридор	4,3	Д
14	Кабинет	20,1	Д
15	Операционный зал	49,6	Д
16	Серверная	9,1	Д
17	Электрощитовая	4,9	Д
18	Коридор	6,4	Д
19	Коридор	6,9	Д
20	Коридор	15,4	Д
21	Тамбур	5,2	Д
22	Тамбур	4,2	Д
23	Тамбур	5,8	Д
	Итого:	297,7	

Изм.	Кол. уч	Лист	№ док.	Подп.	Дата
ГАП		Иманбаев			05.2020
Разраб		Маринова			05.2020
Н.контр		Сапаралиева			05.2020

005/2019 - 1 - АС

Реконструкция районного административного здания в городе Кулсары, Жылыойского района

АДМИНИСТРАТИВНОЕ ЗДАНИЕ

Стадия	Лист	Листов
РП	17	

План перемычек и полов первого этажа.

ТОО "РЕМСТРОЙПРОЕКТ"

Взам. инв. №
Подп. и дата
Инв. № подл.

Копировал
А3

Ведомость перемычек первого этажа

Марка	Схема сечения	Марка	Схема сечения
ПР-1 5 шт	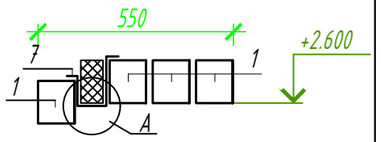	ПР-4 1 шт	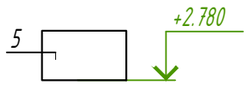
ПР-2 1 шт	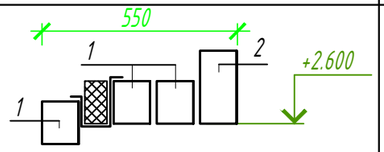	ПР-5 7 шт	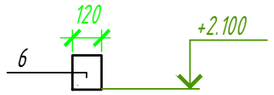
ПР-3 1 шт	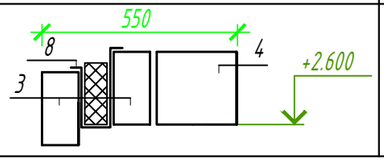		

Спецификация элементов перемычек первого этажа

Марка	Обозначение	Наименование	Кол. шт.	Масса ед. кг.	Примеч.
		Железобетонные перемычки			
1	ГОСТ 948 - 2016	8ПБ 16-1	23	42	
2	ГОСТ 948 - 2016	9ПБ 16-37	1	88	
3	ГОСТ 948 - 2016	9ПБ 25-8	2	140	
4	ГОСТ 948 - 2016	10ПБ 25-37	1	291	
5	С.1.038.1-1 вып.2	3ПП 27-71	1	568	
6	ГОСТ 948 - 2016	8ПБ 13-1	7	35	
7	ГОСТ 8478-81	ø 4 Вр I L=300	54	0,03	
8	ГОСТ 8478-81	ø 4 Вр I L=430	13	0,05	

Узел А

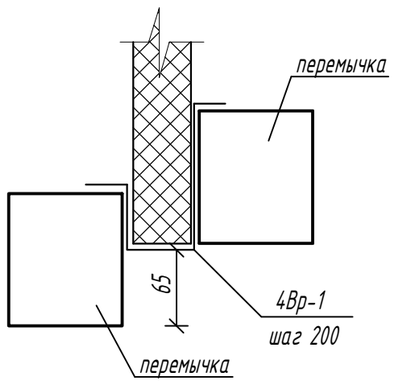

Экспликация полов первого этажа

Наименов. помещен.	Тип пола	Схема элементов пола	Наименование покрытий пола и их толщина, мм.	Площ. м2	Примеч.
1, 2, 13, 14, 16, 19	I	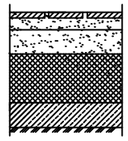	Покрытие из керамической плитки -8 Прослойка и заполнение швов из цем. - Песчаного раствора М150 -15 Стяжка из цем. - песчаного раств. М150 -40 Керамзит -100 Подстилающий слой из бетона В 7.5 -80 Утрамбованный со щебнем грунт	173,3	
10, 15, 17	II	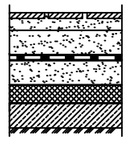	Покрытие из керамической плитки -8 Прослойка и заполнение швов из цем. - Песчаного раствора М150 -10 Стяжка из цем. - песчаного раств. М150 -20 Гидроизоляц. слой из гидроизола 3 Стяжка из цем. - песчаного раств. М150 -20 Керамзит -100 Подстилающий слой из бетона В 7.5 -80 Утрамбованный со щебнем грунт	28,1	
18 (лестнич. площадки)	III		Покрытие из керамической плитки -8 Прослойка и заполнение швов из цем. - песчаного раствора М150 -15 Утрамбованный со щебнем грунт	12,5	
3, 4, 5, 6, 7, 8, 9, 11, 12	IV	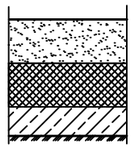	Линолеум с теплозвукоизоляц. слоем - 3 Прослойка из быстротверд. мастики - 1 Стяжка из цем.-песчан. раств. М150 -20 Керамзит -100 Основание из бетона класса В7.5 - 80 Утрамбованный со щебнем грунт	116,7	

1. Перед выполнением работ выполнить демонтаж покрытия и основания пола .
2. Линолеум по ГОСТ 7251-77 перед укладкой должен вылежаться до исчезновения волн и полностью прилегать к основанию . Кромки стыкуемых полотнищ линолеума должны быть сварены или приклеены . В помещениях с покрытием из линолеума выполнить устройство плинтусов из ПВХ профилей .
3. Укладку керамической плитки по ГОСТ 6787-2001 вести по слою свежеуложенного цементно -песчаного раствора М 150.
4. В помещениях с покрытием из керамической плитки выполнить устройство керамических плинтусов .
5. Температура основания и окружающей среды при проведении работ должна составлять от +5 до +25° С . В бетонной смеси не допускается использовать хлористый кальций и соленую воду .
6. Уплотнение бетонной смеси выполнить виброрейкой .
7. Монтаж железобетонных изделий выполнять согласно СНИП РК 5.03-37-2005 " Несущие и ограждающие конструкции ".
8. Перемычки укладывать на цементном растворе марки 50.
9. Антикоррозийную защиту закладных деталей и соединительных монтажных элементов для внутренних конструкций производить двумя слоями эмали ПФ -115 по ГОСТ 6465-76* по одному слою грунтовки ГФ -021 по ГОСТ 25129-82*. Качество лакокрасочного покрытия должно соответствовать ГОСТ 9.032-74*.
10. Очистка поверхности стальных конструкций от окислов , окалины, ржавчины , шлаковых включений перед нанесением защитных покрытий должны соответствовать третий степени по ГОСТ 9.402-80*.

Изм.	Кол. уч	Лист	№ док.	Подп.	Дата	005/2019 - 1 - АС			
						Реконструкция районного административного здания в городе Кулсары, Жылыойского района			
ГАП		Иманбаев			05.2020	АДМИНИСТРАТИВНОЕ ЗДАНИЕ	Стадия	Лист	Листов
Разраб		Маринова			05.2020		РП	18	
Н.контр		Сапаралиева			05.2020	Ведомость перемычек первого этажа. Экспликация полов первого этажа.	ТОО "РЕМСТРОЙПРОЕКТ"		

Взам. инв. №

Подп. и дата

Инв. № подл.

Копировал

А3

ПМ - 1, ПМ - 2

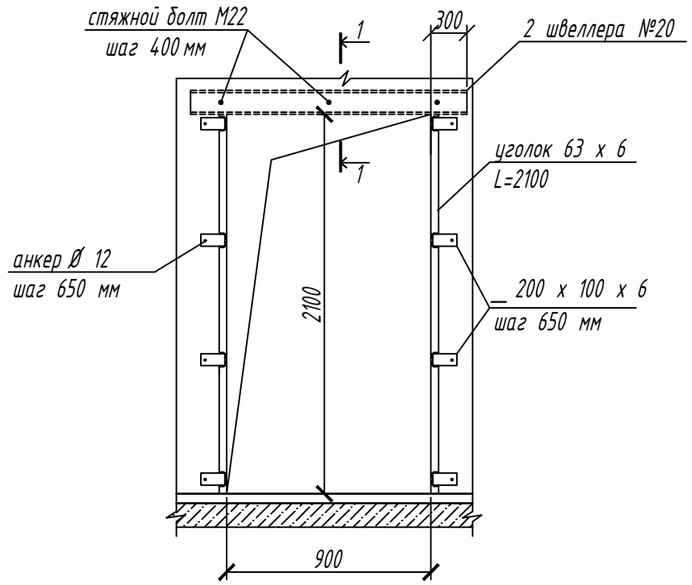

1 - 1

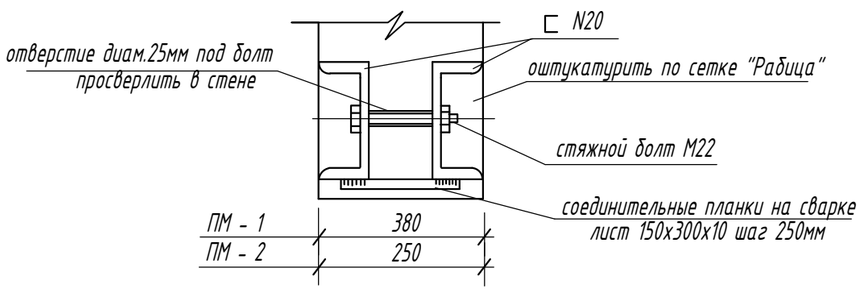

При пробивке проема в существующей несущей стене необходимо над пробиваемым проемом установить металлическую перемычку из двух швеллеров. Работу по устройству перемычки над пробиваемым проемом выполнить в следующей последовательности:

1. Место предполагаемого проема очистить от штукатурки, нанести размеры будущего проема на существующей стене с двух сторон. ;
2. Пробить штрабу в существующей стене с двух сторон по размеру швеллера ;
3. Для стяжных болтов пробить шлямбуром отверстия через 400 мм (не менее 3- х отверстий на проем);
4. Завести швеллеры в штрабы и стянуть их болтами ;
5. Прорубить проем по проектируемым размерам ;
6. Обернуть перемычку сеткой по ГОСТ 5336 - 80* и оштукатурить.
7. Пробиваемый арочный проем обрамляется уголком 63 х 6 со всех сторон. К уголкам привариваются пластины _100 х 200 х 6, которые с другой стороны крепятся к существующей стене при помощи анкеров Ø 12.
8. Антикоррозийную защиту закладных деталей и соединительных монтажных элементов для внутренних конструкций производить двумя слоями эмали ПФ -115 по ГОСТ 6465-76* по одному слою грунтовки ГФ -021 по ГОСТ 25129-82*. Качество лакокрасочного покрытия должно соответствовать ГОСТ 9.032-74*.
9. Очистка поверхности стальных конструкций от окислов, окалины, ржавчины, шлаковых включений перед нанесением защитных покрытий должны соответствовать третьей степени по ГОСТ 9.402-80*.
10. Сварку металлоконструкций производить электродами Э 42 по ГОСТ 9467-75*.
11. Высоту катета сварных швов принимать по наименьшей толщине свариваемых деталей, но не менее 6 мм.

Спецификация элементов металлических перемычек первого этажа

Поз.	Обозначение	Наименование	Кол.	Масса ед., кг	Приме-чание
		ПМ - 1	1		
1	ГОСТ 8240 - 86	[20, L=1500	2	27,6	
2	ГОСТ 7798 - 70	Болт М 22. L=300	3	1,0	
3	ГОСТ 19903 - 74*	- 300х10 L=150	4	3,5	
		Вертикальное усиление проема			
4	ГОСТ 8509 - 93	L 63 х 6, L = 2100	4	12,02	
5	ГОСТ 19903 - 74*	- 100х6 L=200	16	0,94	
6	ГОСТ 2590 - 71	Ø 12 А1, L = 200	16	0,18	
		ПМ - 2	1		
1	ГОСТ 8240 - 86	[20, L=1500	2	27,6	
7	ГОСТ 7798 - 70	Болт М 22. L=200	3	0,69	
3	ГОСТ 19903 - 74*	- 200х10 L=150	4	2,34	
		Вертикальное усиление проема			
4	ГОСТ 8509 - 93	L 63 х 6, L = 2100	4	12,02	
5	ГОСТ 19903 - 74*	- 100х6 L=200	16	0,94	
6	ГОСТ 2590 - 71	Ø 12 А1, L = 200	16	0,18	

Взам. инв. №

Подп. и дата

Инв. № подл.

Изм.	Кол. уч	Лист	№ док.	Подп.	Дата
ГАП		Иманбаев			05.2020
Разраб		Маринова			05.2020
Н.контр		Сапаралиева			05.2020

005/2019 - 1 - АС

Реконструкция районного административного здания в городе Кулсары, Жылыойского района

АДМИНИСТРАТИВНОЕ ЗДАНИЕ

Стадия	Лист	Листов
РП	19	

Металлические перемычки ПМ-1, ПМ-2.

ТОО "РЕМСТРОЙПРОЕКТ"

Копировал

А3

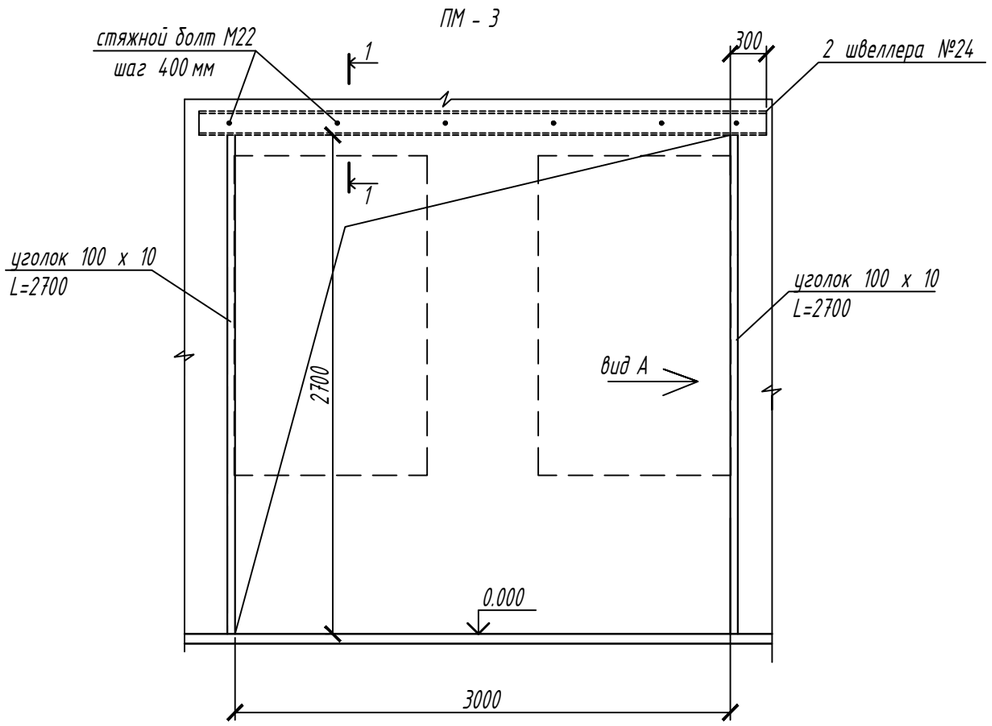

1 - 1

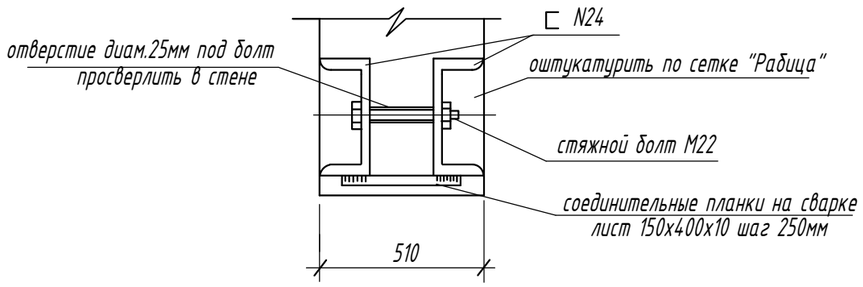

вид А

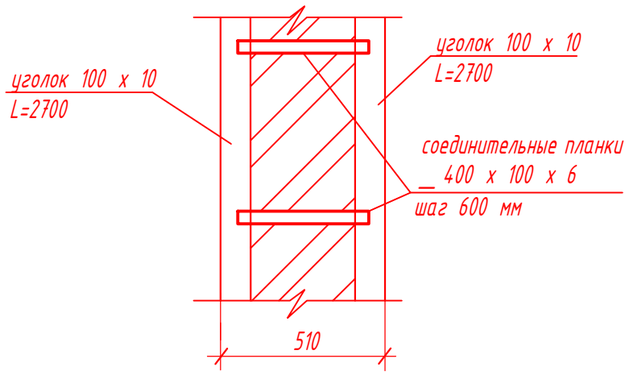

Спецификация элементов металлических перемычек первого этажа

Поз.	Обозначение	Наименование	Кол.	Масса ед., кг	Приме-чание
		ПМ - 3	1		2
1	ГОСТ 8240 - 86	[24, L=3000	2	72,0	
2	ГОСТ 7798 - 70	Болт М 22. L=300	9	1,0	
3	ГОСТ 19903 - 74*	- 400х10 L=150	14	4,67	
		Вертикальное усиление проема			
4	ГОСТ 8509 - 93	L 100 х 10, L = 2700	4	40,77	
5	ГОСТ 19903 - 74*	- 100х6 L=400	10	1,8	

При пробивке проема в существующей стене необходимо над пробиваемым проемом установить металлическую перемычку из двух швеллеров. Работу по устройству перемычки над пробиваемым проемом выполнить в следующей последовательности:

1. Место предполагаемого проема очистить от штукатурки, нанести размеры будущего проема на существующей стене с двух сторон.;
2. Пробить штрабу в существующей стене с двух сторон по размеру швеллера выше перемычек над окнами;
3. Для стяжных болтов пробить шлямбуром отверстия через 400 мм (не менее 3-х отверстий на проем);
4. Завести швеллеры в штрабы и стянуть их болтами;
5. Демонтировать ж/б перемычки над окнами, сами окна, простенок между окнами и стену под оконными проемами в пределах намеченных размеров;
6. Обернуть перемычку сеткой по ГОСТ 5336 - 80* и оштукатурить.
7. Пробиваемый проем обрамляется уголком 100 х 10 со всех сторон. К уголкам привариваются пластины _100 х 200 х 6, которые с другой стороны крепятся к существующей стене при помощи анкеров О 12.
8. Антикоррозийную защиту закладных деталей и соединительных монтажных элементов для внутренних конструкций производить двумя слоями эмали ПФ-115 по ГОСТ 6465-76* по одному слою грунтовки ГФ-021 по ГОСТ 25129-82*. Качество лакокрасочного покрытия должно соответствовать ГОСТ 9.032-74*.
9. Очистка поверхности стальных конструкций от окислов, окалины, ржавчины, шлаковых включений перед нанесением защитных покрытий должны соответствовать третьей степени по ГОСТ 9.402-80*.
10. Сварку металлоконструкций производить электродами Э 42 по ГОСТ 9467-75*.
11. Высоту катета сварных швов принимать по наименьшей толщине свариваемых деталей, но не менее 6 мм.
12. Торцы разбираемого проема для усиления обрамить уголками 100 х 10 с внутренней и внешней стороны стены на всю высоту проема.
13. Уголки соединить между собой пластинами 10 х 6, L=400 на сварке шагом 600 мм.

Изм.	Кол. уч	Лист	№ док.	Подп.	Дата	005/2019 - 1 - АС			
						Реконструкция районного административного здания в городе Кулсары, Жылыойского района			
ГАП		Иманбаев			05.2020	АДМИНИСТРАТИВНОЕ ЗДАНИЕ	Стадия	Лист	Листов
Разраб		Маринова			05.2020		РП	20	
Н.контр		Сапаралиева			05.2020	Металлическая перемычка ПМ-3.	ТОО "РЕМСТРОЙПРОЕКТ"		

Взам. инв. №

Подп. и дата

Инв. № подл.

Копировал

А3

ПМ - 4

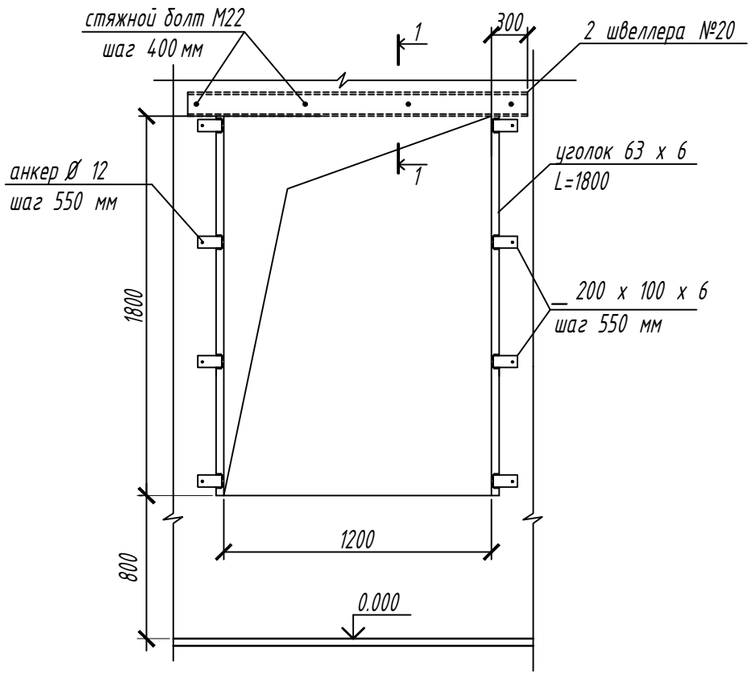

1 - 1

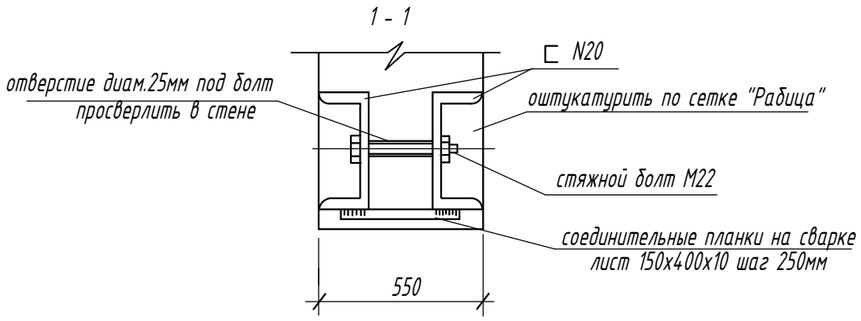

Спецификация элементов металлических перемычек первого этажа

Поз.	Обозначение	Наименование	Кол.	Масса ед., кг	Приме-чание
		ПМ - 4	1		2
1	ГОСТ 8240 - 86	[20, L=1800	2	36,0	
2	ГОСТ 7798 - 70	Болт М 22. L=300	4	1,0	
3	ГОСТ 19903 - 74*	- 400х10 L=150	4	4,67	
		Вертикальное усиление проема			
4	ГОСТ 8509 - 93	L 63 х 6, L = 1800	4	10,3	
5	ГОСТ 19903 - 74*	- 100х6 L=200	16	0,94	
6	ГОСТ 2590 - 71	Ø 12 АI, L = 200	16	0,18	

При пробивке оконного проема в существующей наружной стене необходимо над пробиваемым проемом установить металлическую перемычку из двух швеллеров. Работу по устройству перемычки над пробиваемым проемом выполнить в следующей последовательности:

1. Место предполагаемого проема очистить от штукатурки, нанести размеры будущего проема на существующей стене с двух сторон.;
2. Пробить штрабу в существующей стене с двух сторон по размеру швеллера;
3. Для стяжных болтов пробить шлямбуром отверстия через 400 мм (не менее 3-х отверстий на проем);
4. Завести швеллеры в штрабы и стянуть их болтами;
5. Прорубить оконный проем по проектируемым размерам;
6. Обернуть перемычку сеткой по ГОСТ 5336 - 80* и оштукатурить.
7. Пробиваемый оконный проем обрамляется уголком 63 х 6 со всех сторон. К уголкам привариваются пластины 100 х 200 х 6, которые с другой стороны крепятся к существующей стене при помощи анкеров Ø 12.
8. Антикоррозийную защиту закладных деталей и соединительных монтажных элементов для внутренних конструкций производить двумя слоями эмали ПФ -115 по ГОСТ 6465-76* по одному слою грунтовки ГФ -021 по ГОСТ 25129-82*. Качество лакокрасочного покрытия должно соответствовать ГОСТ 9.032-74*.
9. Очистка поверхности стальных конструкций от окислов, окалины, ржавчины, шлаковых включений перед нанесением защитных покрытий должны соответствовать третьей степени по ГОСТ 9.402-80*.
10. Сварку металлоконструкций производить электродами Э 42 по ГОСТ 9467-75*.
11. Высоту катета сварных швов принимать по наименьшей толщине свариваемых деталей, но не менее 6 мм.

Взам. инв. №

Подп. и дата

Инв. № подл.

Изм.	Кол. уч	Лист	№ док.	Подп.	Дата	005/2019 - 1 - АС			
						Реконструкция районного административного здания в городе Кулсары, Жылыойского района			
ГАП		Иманбаев			05.2020	АДМИНИСТРАТИВНОЕ ЗДАНИЕ	Стадия	Лист	Листов
Разраб		Маринова			05.2020		РП	21	
Н.контр		Сапаралиева			05.2020	Металлические перемычки ПМ-4.	ТОО "РЕМСТРОЙПРОЕКТ"		

Копировал

А3

План перемычек и полов второго этажа
М 1:100

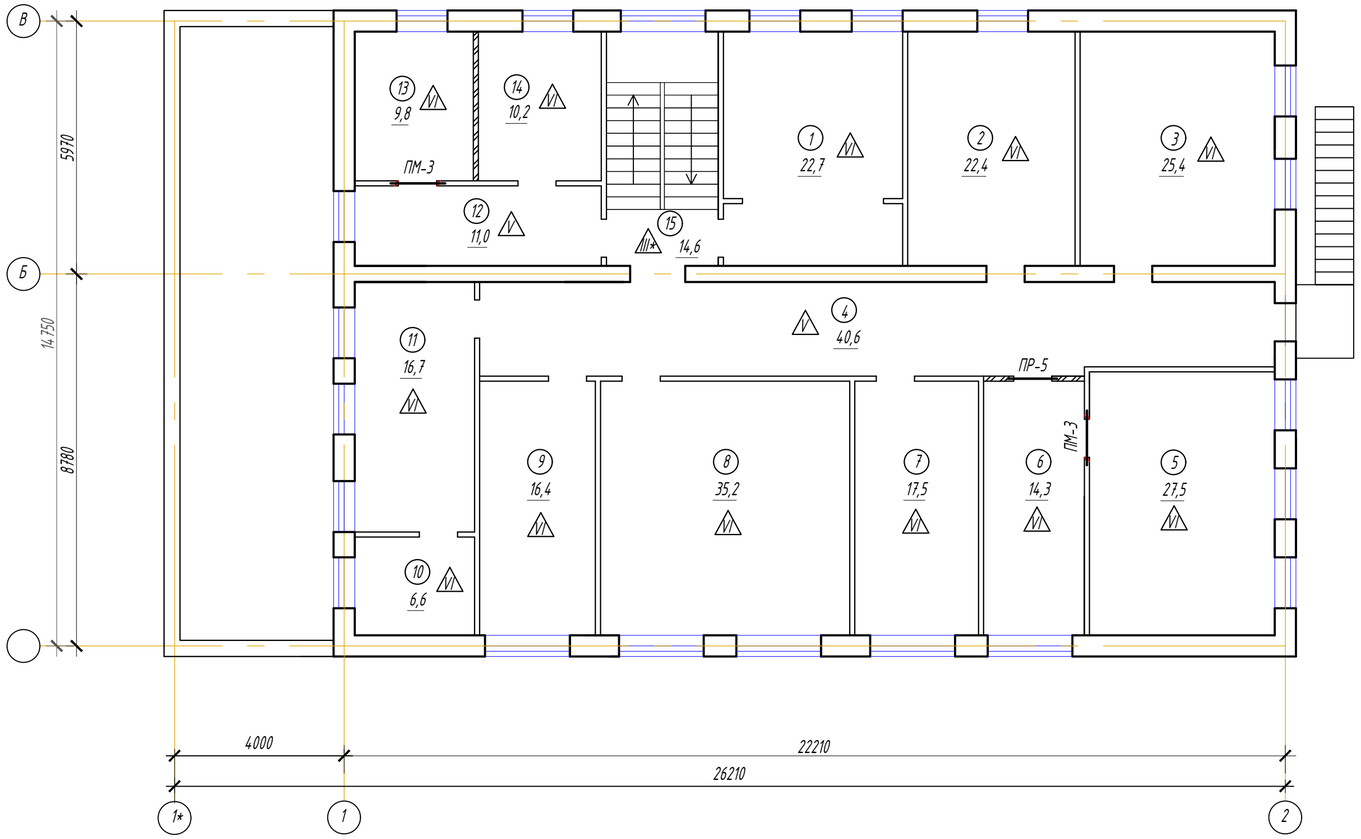

Экспликация помещений второго этажа

Номер поме-щения	Наименование	Площадь, м^2	Кат.* поме-щения
1	Архив	22,7	Д
2	Кабинет	22,4	Д
3	Кабинет зам.руководителя	25,4	Д
4	Коридор	40,6	Д
5	Кабинет руководителя	27,5	Д
6	Приемная	14,3	Д
7	Отдел №2	17,5	Д
8	Зал для совещаний	35,2	Д
9	Отдел №1	16,4	Д
10	Склад	6,6	Д
11	Серверная	16,7	Д
12	Коридор	11,0	Д
13	Кабинет	9,8	Д
14	Кабинет	10,2	Д
15	Лестничная клетка	14,6	Д
	Итого:	290,9	

1. Данный лист смотреть совместно с листами АС - 23

Изм.	Кол. уч	Лист	№ док.	Подп.	Дата
ГАП		Иманбаев			05.2020
Разраб		Маринова			05.2020
Н.контр		Сапаралиева			05.2020

005/2019 - 1 - АС

Реконструкция районного административного здания в городе Кулсары, Жылыойского района

АДМИНИСТРАТИВНОЕ ЗДАНИЕ

Стадия	Лист	Листов
РП	22	

План перемычек и полов второго этажа.

ТОО "РЕМСТРОЙПРОЕКТ"

Взам. инв. №

Подп. и дата

Инв. № подл.

Копировал

А3

Ведомость перемычек второго этажа

Марка	Схема сечения
ПР-5 2 шт	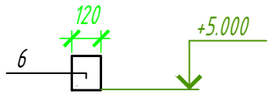

Спецификация элементов перемычек второго этажа

Марка	Обозначение	Наименование	Кол. шт.	Масса ед. кг.	Примеч.
		Железобетонные перемычки			
6	ГОСТ 948 - 2016	8ПБ 13-1	2	35	

Спецификация элементов металлических перемычек второго этажа

Поз.	Обозначение	Наименование	Кол.	Масса ед., кг	Приме-чание
		МП - 3	1		2
1	ГОСТ 8509 - 93	L 100 x 8, L = 1300	1	16,33	

Экспликация полов второго этажа

Наименов. помещен.	Тип пола	Схема элементов пола	Наименование покрытий пола и их толщина, мм.	Площ. м2	Примеч.
15 (лестнич. площадки)	III*	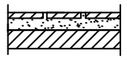	Покрытие из керамической плитки -8 Прослойка и заполнение швов из цем. - песчаного раствора М150 -15 Стяжка из цем. - песчаного раств. М150 -57 Железобетонная плита перекрытия -220	6,67	
4, 12	V	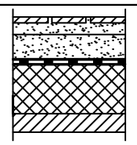	Покрытие из керамической плитки -8 Прослойка и заполнение швов из цем. - Песчаного раствора М150 -15 Стяжка из цем. - песчаного раств. М150 -15 Керамзит -40 Пароизоляц. слой из 1 сл. рубероида Железобетонная плита перекрытия -220	51,6	
1, 2, 3, 5, 6, 7, 8, 9, 10, 11, 13, 14	VI	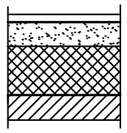	Линолеум с теплозвукоизоляц. слоем -6 Прослойка из быстротверд. мастики -1 Стяжка из цем. песч. раствора М 150 -40 Керамзит -40 Пароизоляц. слой из 1 сл. рубероида Железобетонная плита перекрытия -220	224,7	

При пробивке проема в кирпичной перегородке стене необходимо над пробиваемым проемом установить металлическую перемычку из уголка. Работу по устройству перемычки над пробиваемым проемом выполнить в следующей последовательности:

1. Место предполагаемого проема очистить от штукатурки, нанести размеры будущего проема на существующей стене;
2. Прорезать штрабу в перегородке по размеру полки уголка, длиннее ширины проема на 200 мм с каждой стороны;
3. Завести уголок в штрабу;
4. Прорубить проем по проектируемым размерам осторожно, стараясь вынимать кирпич за кирпичом, чтобы от сильных ударов не содрогалась вся перегородка;
5. Данный лист смотреть совместно с листом АС -22
6. Устройство чистых полов следует производить после монтажа электротехнического, технологического и сантехнического оборудования.
7. В местах примыкания керамического пола к стенам и перегородкам выполнить плинтусы из керамической плитки. Для всех остальных полов предусмотреть пластиковый плинтус.

Изм.	Кол. уч	Лист	№ док.	Подп.	Дата
ГАП		Иманбаев			05.2020
Разраб		Маринова			05.2020
Н.контр		Сапаралиева			05.2020

005/2019 - 1 - АС

Реконструкция районного административного здания в городе Кулсары, Жылыойского района

АДМИНИСТРАТИВНОЕ ЗДАНИЕ

Стадия	Лист	Листов
РП	23	

Ведомость перемычек второго этажа. Экспликация полов второго этажа.

ТОО "РЕМСТРОЙПРОЕКТ"

Взам. инв. №

Подп. и дата

Инв. № подл.

Копировал

А3

Схема расположения элементов покрытия
М 1:100

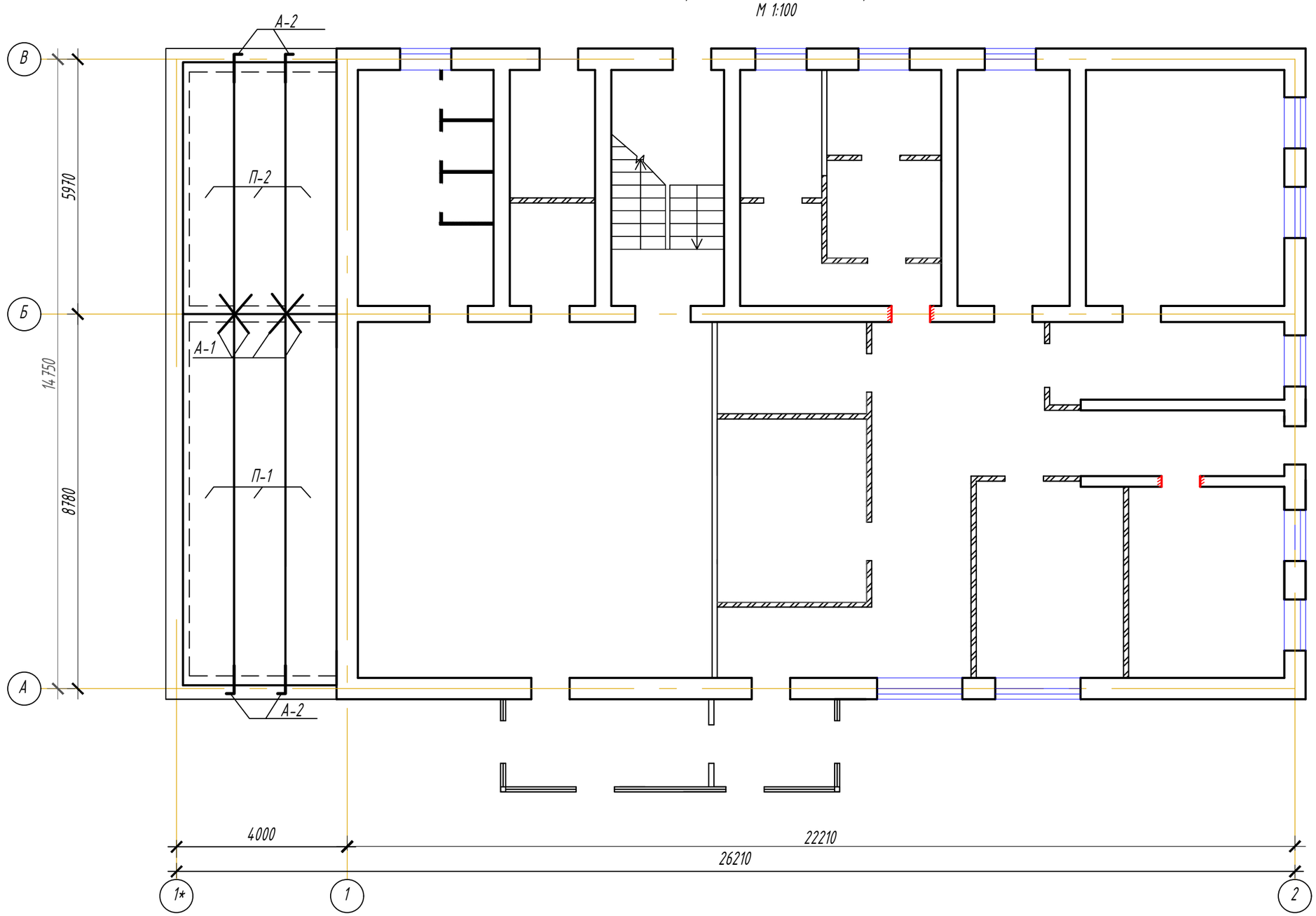

1. Данный лист смотреть совместно с листами АС - 25

Изм.	Кол. уч	Лист	№ док.	Подп.	Дата
ГАП		Иманбаев			05.2020
Разраб		Маринова			05.2020
Н.контр		Сапаралиева			05.2020

005/2019 - 1 - АС

Реконструкция районного административного здания в городе Кулсары, Жылыойского района

АДМИНИСТРАТИВНОЕ ЗДАНИЕ

Стадия	Лист	Листов
РП	24	

Схема расположения элементов покрытия.

ТОО "РЕМСТРОЙПРОЕКТ"

Взам. инв. №

Подп. и дата

Инв. № подл.

Копировал

А3

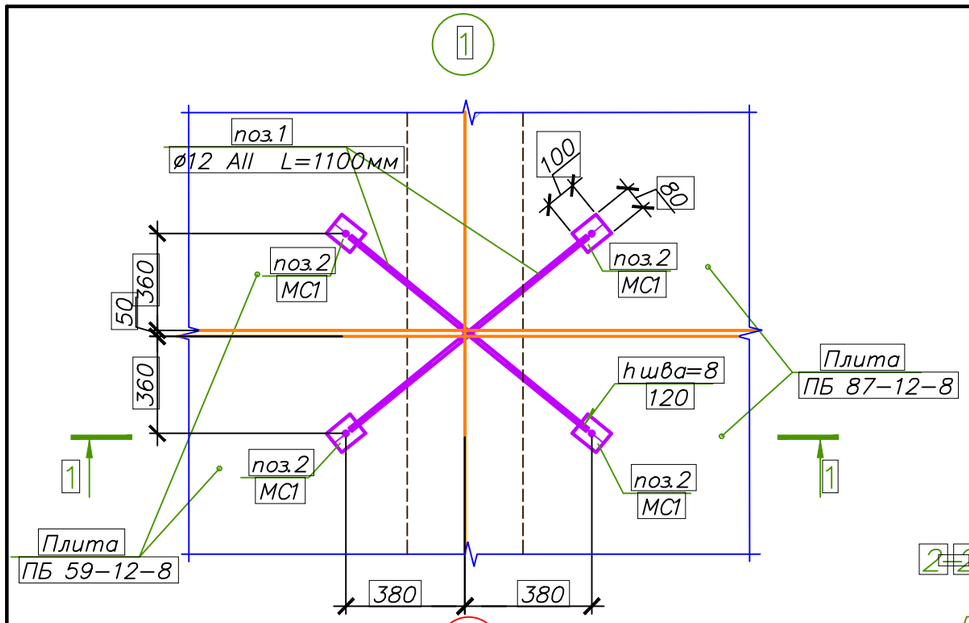

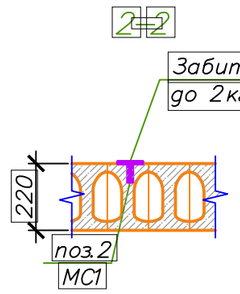

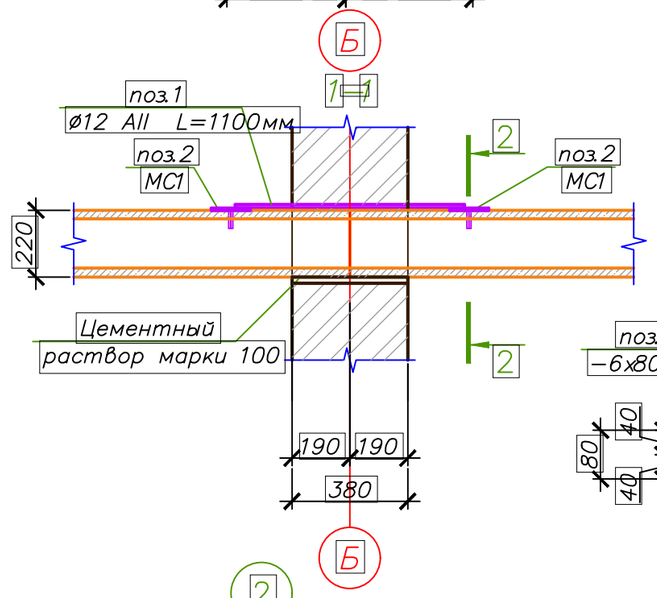

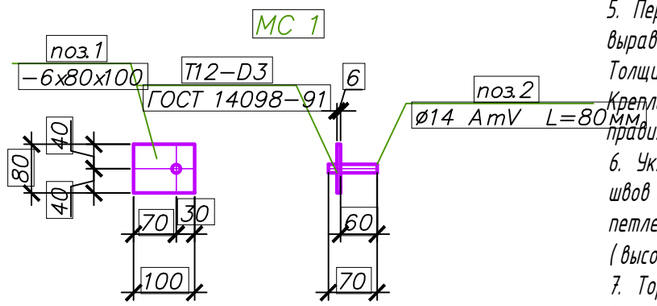

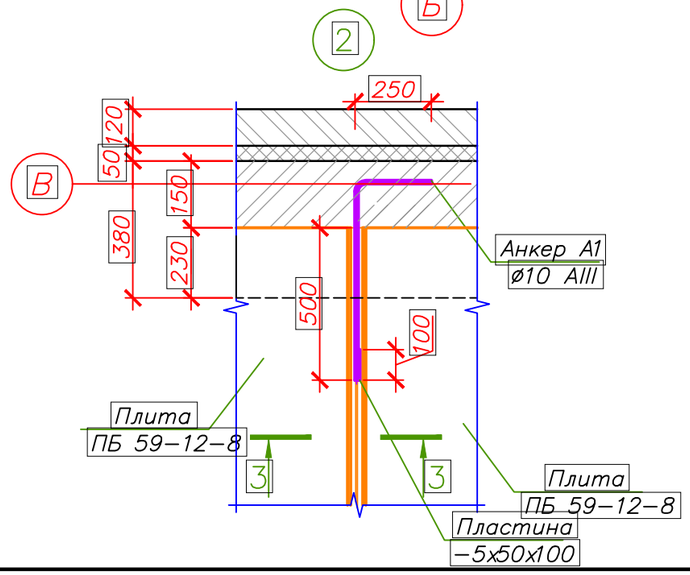

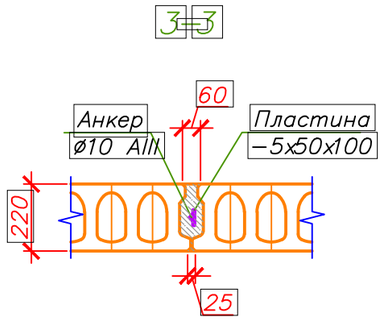

Спецификация элементов покрытия

Поз.	Обозначение	Наименование	Кол-во	Масса, ед., кг	Приме-чание
		Плиты покрытия			
П-1	ГОСТ 9561-2016	ПБ 87 - 12 - 8 п	3	3440	
П-2	ГОСТ 9561-2016	ПБ 59 - 12 - 8 п	3	2333	
		Анкера			
А-1	ГОСТ 5781-82*	Анкер ø10 А I L = 1100	4	0.68	
А-2	ГОСТ 5781-82*	Анкер ø10 А I L = 1300	4	0.81	

1. Учитывая, что плиты ПБ не имеют горизонтальных поперечных стержней, обеспечивающих связь между отдельными продольными ребрами, заводить плиты длинной стороной в торцевые стены не рекомендуется.
2. Для пропуска через перекрытия труб и кабельных разводок допускается устройство в плитах отверстий до 100 мм с просверливанием полки плит в пределах пустот с точной разметкой по шаблону. пробивка таких отверстий с использованием ударных инструментов не допускается.
3. При необходимости образования отверстий диаметром более 100 мм (но не более 200 мм) в плитах шириной 1190 мм допускается высверливать одно из межпустотных ребер совместно с арматурой (при этом несущая способность плиты понижается на 15%).
Отверстия выполняются только после установки плит в проектное положение, методом высверливания без нарушения структуры бетона смежных участков.
4. Для обеспечения совместной работы смежных плит и требований звукоизоляции швы между продольными ребрами плит и участки замоноличивания в торцах плит необходимо тщательно заполнить цементным раствором или бетоном класса В 15 на мелком щебне или гравии.
Перед замоноличиванием необходимо очистить швы и зазоры от строительного мусора. грязи, снега и наледи.
5. Перед началом монтажа плит перекрытий места опирания тщательно выверяются по высоте и горизонтали и выравниваются цементным раствором марки 100 до проектной отметки.
Толщина слоя пластичного раствора под опорными частями плит должна быть не менее 20 мм.
Крепление анкерами стен с перекрытиями выполнять сразу после установки плит перекрытий на раствор и проверки правильности их положения
6. Укладку плит перекрытия на стены выполнить по свежеуложенному слою цементного раствора с тщательной заделкой швов цементно-песчанным раствором М 200 и установкой анкерных связей. Один конец анкера приварить к монтажной петле плиты, второй заложить в кирпичную стену. Анкерные связи сварить при плотном зацеплении за монтажные петли (высота шва 6 мм, длина 100 мм) с последующим антикорозийным покрытием цементным раствором или бетоном.
7. Торцы пустот плит должны быть тщательно заделаны бетоном кл. В 15 на глубину опирания.
8. Швы между плитами заполнить бетоном кл. В 15 на мелком заполнителе по ГОСТ 26633-91.
9. Сварные арматурные изделия должны соответствовать требованиям ГОСТ 10922-75.
10. Сварку элементов производить электродами Э 42 с высотой шва 6 мм.
11. Необходимые для пропуска технических комуникаций отверстия формировать по месту, не нарушая несущих ребер плит, с последующей заделкой их цементным раствором.
12. Данный лист смотреть совместно с листами АС - 24

Изм.	Кол. уч	Лист	№ док.	Подп.	Дата	005/2019 - 1 - АС			
						Реконструкция районного административного здания в городе Кулсары, Жылыойского района			
ГАП		Иманбаев			05.2020	АДМИНИСТРАТИВНОЕ ЗДАНИЕ	Стадия	Лист	Листов
Разраб		Маринова			05.2020		РП	25	
Н.контр		Сапаралиева			05.2020	Спецификация элементов покрытия.	ТОО "РЕМСТРОЙПРОЕКТ"		

Взам. инв. №
Подп. и дата
Инв. № подл.

Копировал
А3

Схема расположения элементов стропильной системы
М 1:100

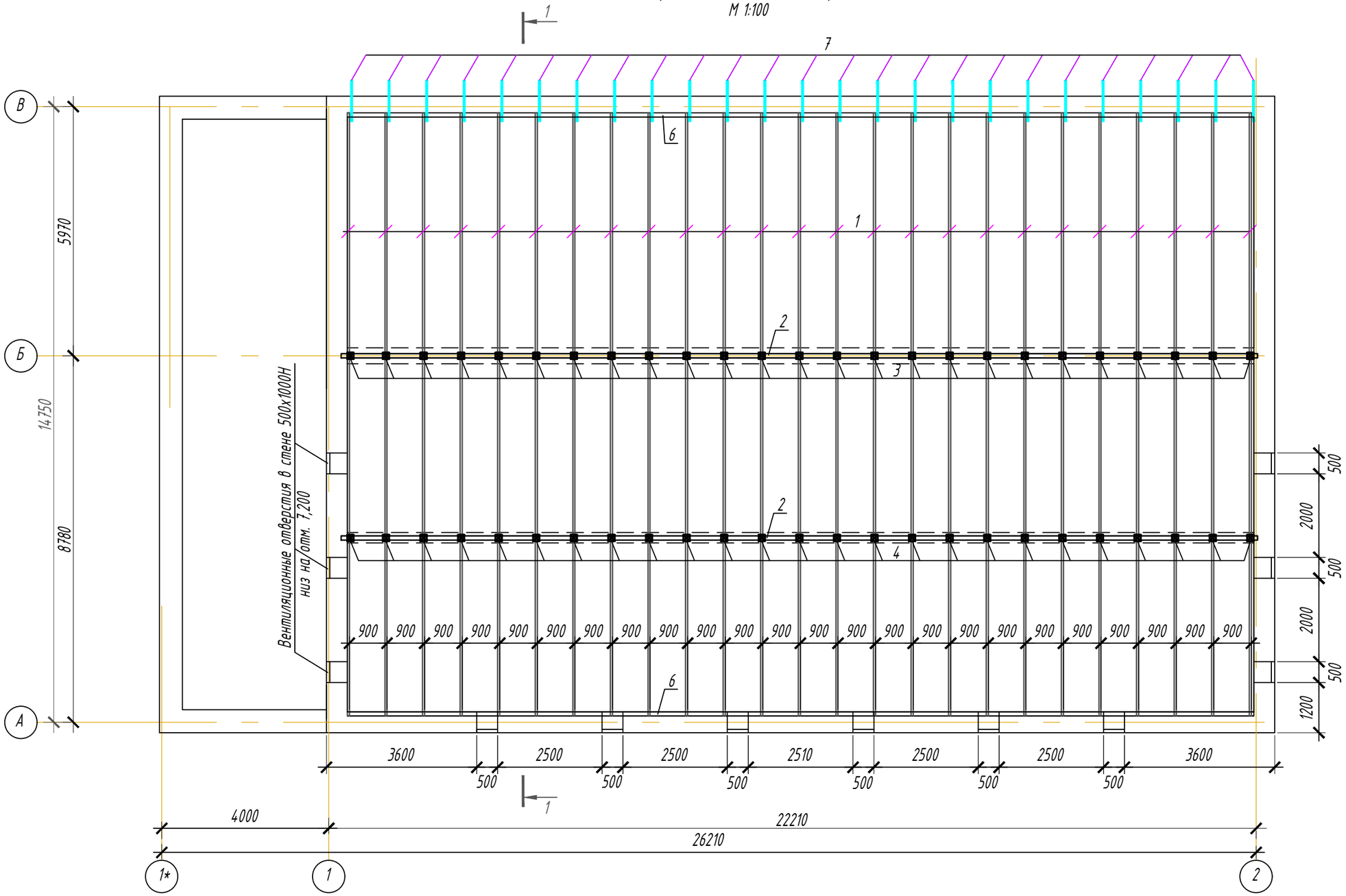

1. Данный лист смотреть совместно с листами АС - 27.
2. Над отверстиями шириной 500 мм проложить арматуру ø 12AIII шагом 50 мм, с заведением концов в кладку не менее 200 мм.
Расход арматуры - 95,9 кг.
3. Вентиляционные отверстия в парапетах закрываются металлическими жаллюзийными решетами размером 500 х 1000 мм.

Изм.	Кол. уч	Лист	№ док.	Подп.	Дата
ГАП		Иманбаев			05.2020
Разраб		Маринова			05.2020
Н.контр		Сапаралиева			05.2020

005/2019 - 1 - АС

Реконструкция районного административного здания в городе Кулсары, Жылыойского района

АДМИНИСТРАТИВНОЕ ЗДАНИЕ

Стадия	Лист	Листов
РП	26	

Схема расположения элементов стропильной системы.

ТОО "РЕМСТРОЙПРОЕКТ"

Взам. инв. №
Подп. и дата
Инв. № подл.

Копировал
А3

Сечение 1 - 1
М 1:100

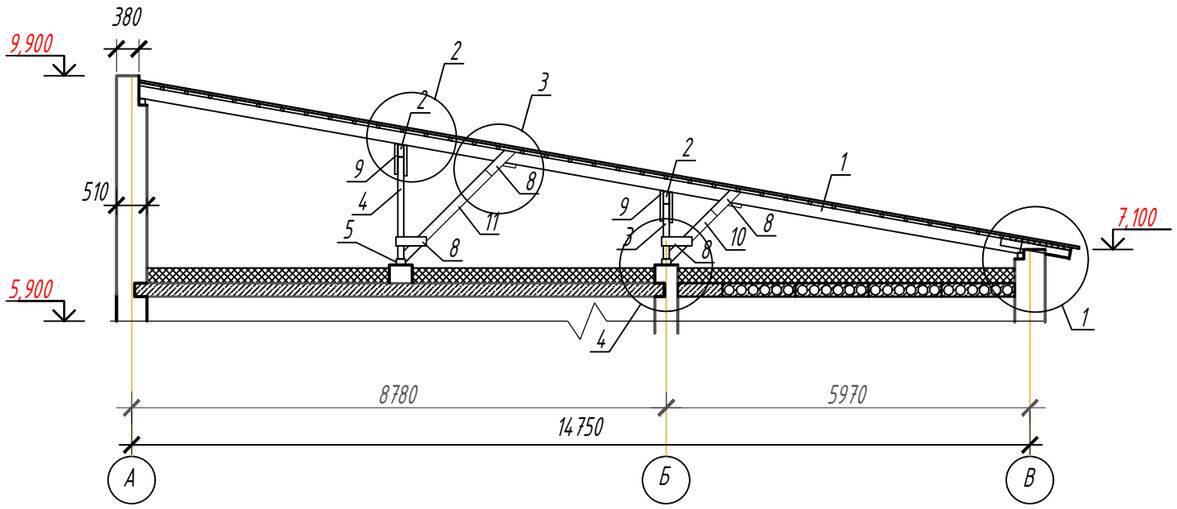

Спецификация элементов стропильной системы

Поз.	Обозначение	Наименование	Кол.	Объём ед., м³	Приме-чание
1	ГОСТ 8486-86* Е	Стропильная нога 50х200, L=14700	25		
2	ГОСТ 8486-86* Е	Прогон 100х200, L=22000	2		
3	ГОСТ 8486-86* Е	Стойка 100х100, L=920	25		
4	ГОСТ 8486-86* Е	Стойка 100х100, L=1670	25		
5	ГОСТ 8486-86* Е	Лежень 200х100, L=21700	2		
6	ГОСТ 8486-86* Е	Мауэрлат 100х100, L=21700	2		
7	ГОСТ 8486-86* Е	Кобылка 50х100, L=1000	25		
8	ГОСТ 8486-86* Е	Накладка к подкосам 50х150, L=500	200		
9	ГОСТ 8486-86* Е	Накладка к стойкам 50х100, L=500	100		
10	ГОСТ 8486-86* Е	Подкос 50х100, L=1600	25		
11	ГОСТ 8486-86* Е	Подкос 50х100, L=2560	25		
12	ГОСТ 8486-86* Е	Опорный брусок 50х50, L=200	25		
13	ГОСТ 8486-86* Е	Обрешетка брус 50 х 50, шаг 400	-	1,96	м³
14	ГОСТ 8486-86* Е	Обрешетка доска б=50	-	21,7	м²
15	ГОСТ 8486-86* Е	Лобовая доска 25х200	-	21,7	п.м.
16	ГОСТ 8486-86* Е	Подшивка свесов 25х100	-	8,69	м²
17	ГОСТ 24045-2016	Профлист С8-1000-0,7	-	340,4	м²

1. Проектом предусмотрен полный демонтаж кровли, старой стропильной системы и утеплителя, замена утеплителя и устройство новой односкатной стропильной системы с покрытием ее профилированными листами.
2. В качестве основания под кровлю из профлиста использовать обрешетку из бруса 50 х 50 шагом 400 мм и сплошной настил из доски 100 х 50 шириной 900 мм.
3. Элементы стропильной системы из древесины хвойных пород, относительной влажностью не более 20%.
4. Все деревянные элементы должны быть пропитаны антипиреном и антисептиком согласно сертификата соответствия №KZ7500052.01.01.04329 от 07.02.2014.
5. Гвозди принимать по ГОСТ 4028 - 63*.

Изм.	Кол. уч	Лист	№ док.	Подп.	Дата
ГАП		Иманбаев			05.2020
Разраб		Маринова			05.2020
Н.контр		Сапаралиева			05.2020

005/2019 - 1 - АС

Реконструкция районного административного здания в городе Кулсары, Жылыойского района

АДМИНИСТРАТИВНОЕ ЗДАНИЕ

Стадия	Лист	Листов
РП	27	

Сечение 1 - 1.
Спецификация элементов стропильной системы.

ТОО "РЕМСТРОЙПРОЕКТ"

Взам. инв. №

Подп. и дата

Инв. № подл.

Копировал

А3

1

М1:10

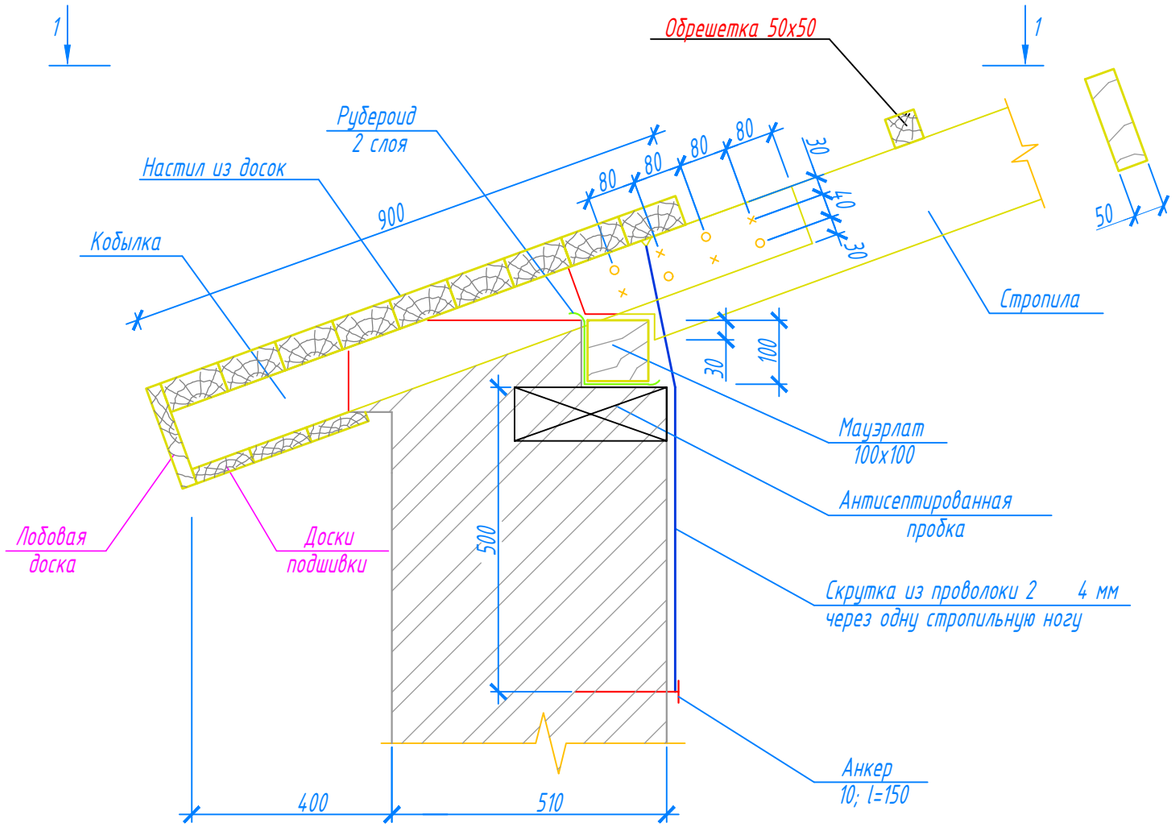

2

М1:10

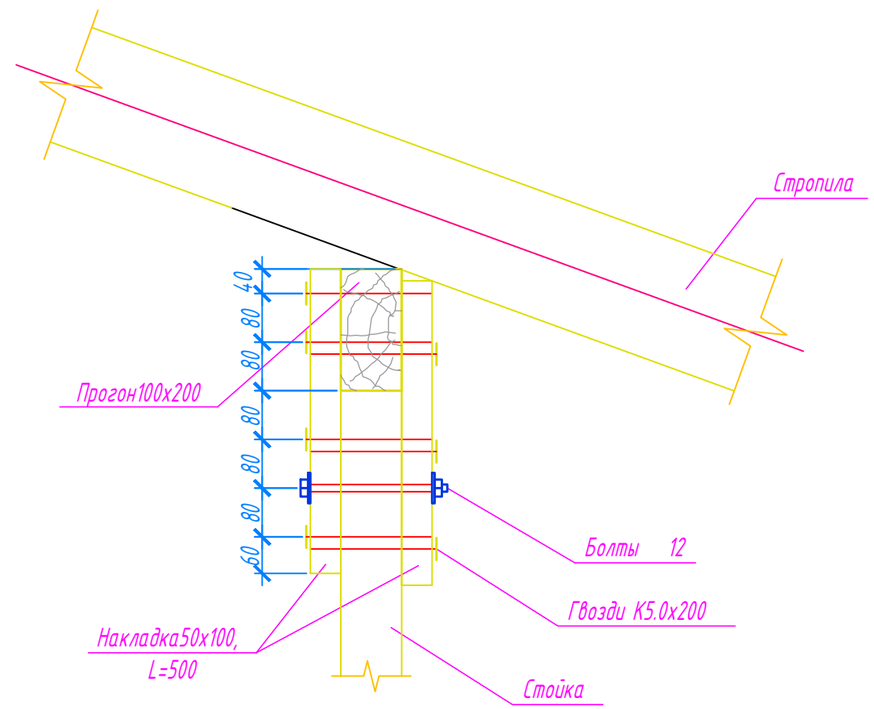

1-1

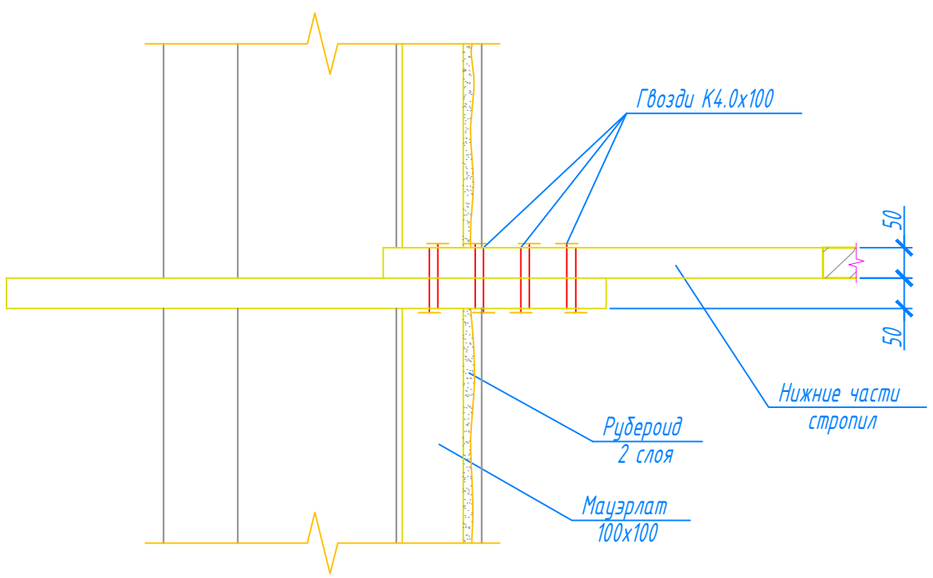

Изм.	Кол. уч	Лист	№ док.	Подп.	Дата
ГАП		Иманбаев			05.2020
Разраб		Маринова			05.2020
Н.контр		Сапаралиева			05.2020

005/2019 - 1 - АС

Реконструкция районного административного здания в городе Кулсары, Жылыойского района

АДМИНИСТРАТИВНОЕ ЗДАНИЕ

Стадия	Лист	Листов
РП	28	

Узлы кровли 1, 2.

ТОО "РЕМСТРОЙПРОЕКТ"

Взам. инв. №

Подп. и дата

Инв. № подл.

Копировал

А3

3

М1:10

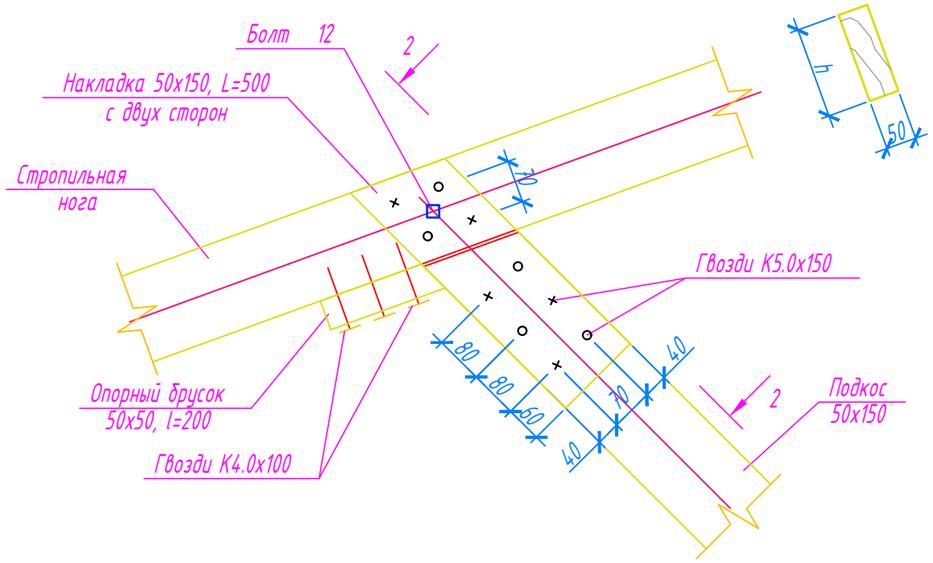

4

М1:10

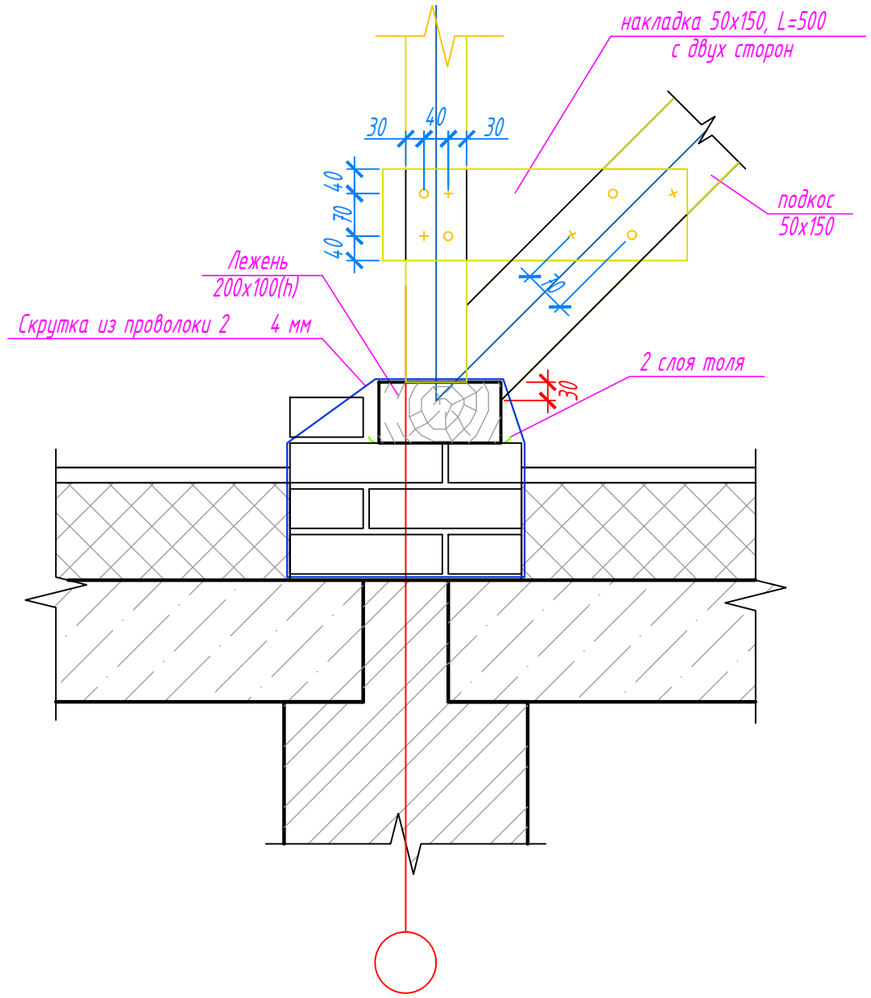

2-2

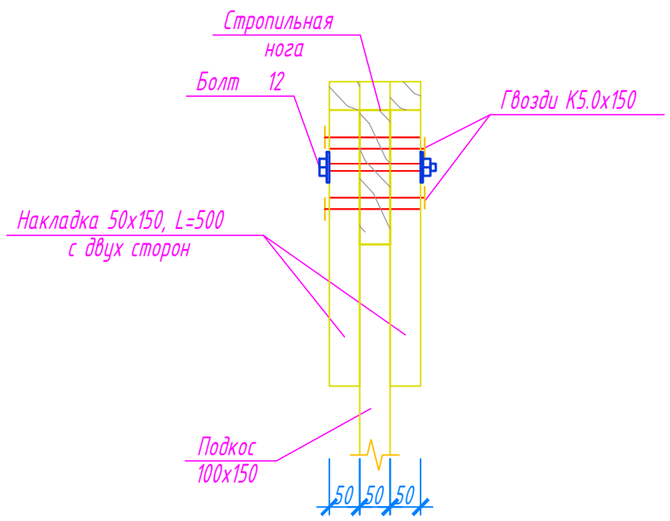

						005/2019 - 1 - АС		
						Реконструкция районного административного здания в городе Кулсары, Жылыойского района		
Изм.	Кол. уч	Лист	№ док.	Подп.	Дата			
ГАП		Иманбаев			05.2020	АДМИНИСТРАТИВНОЕ ЗДАНИЕ	Стадия	Лист	Листов
Разраб		Маринова			05.2020		РП	29	
Н.контр		Сапаралиева			05.2020	Узлы кровли 3, 4.	ТОО "РЕМСТРОЙПРОЕКТ"		

Взам. инв. №

Подп. и дата

Инв. № подл.

Копировал

А3

План кровли
М 1:100

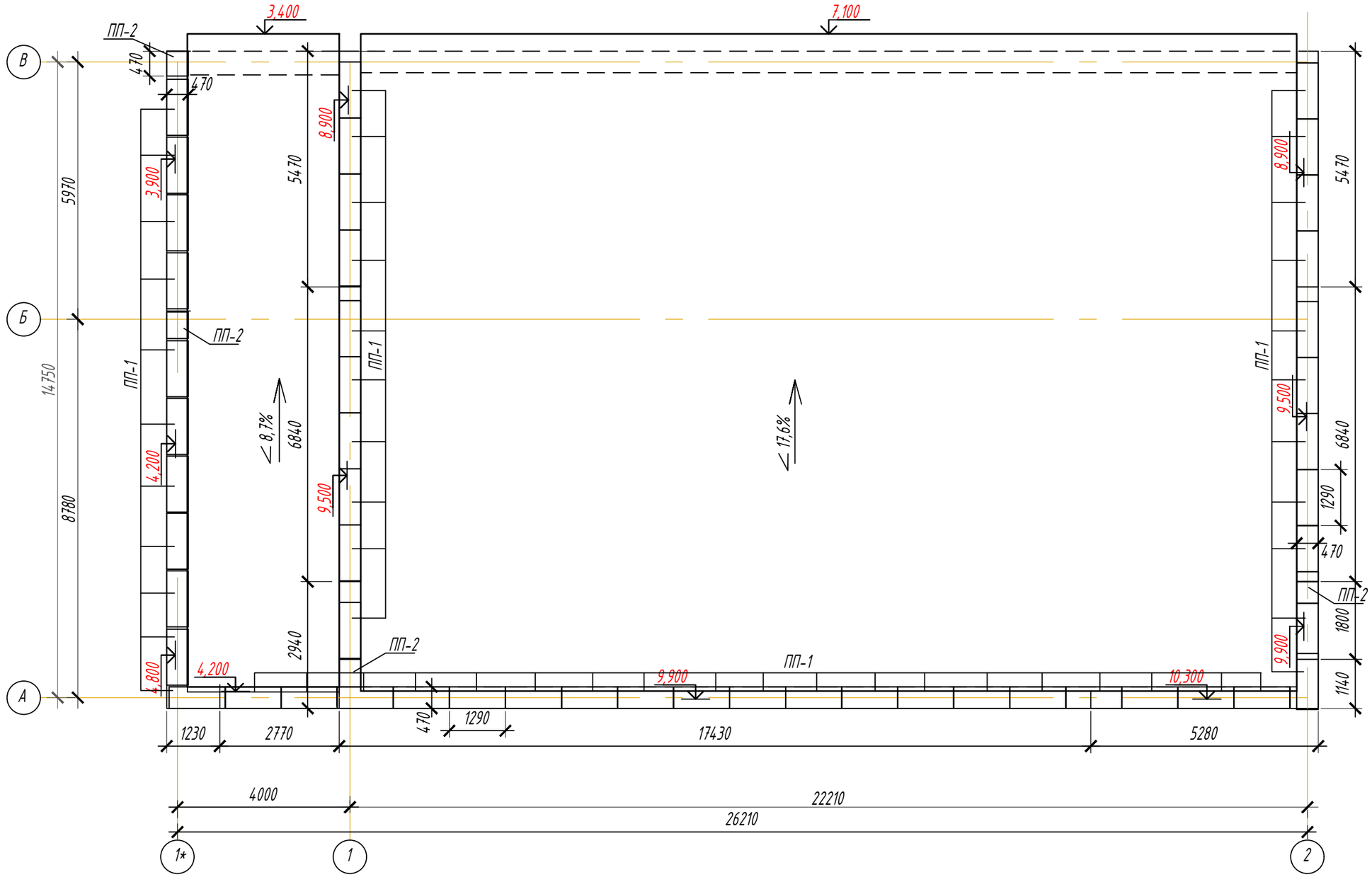

Спецификация элементов кровли

Поз.	Обозначение	Наименование	Кол.	Масса, ед., кг	Приме-чание
		Парапетные плиты			
ПП-1	Серия 1.238.1-1	ПП 13.5-Т	51	93	
ПП-2	Серия 1.238.1-1	ПП 5.5-Т	4	35	

Изм.	Кол. уч	Лист	№ док.	Подп.	Дата
ГАП		Иманбаев			05.2020
Разраб		Маринова			05.2020
Н.контр		Сапаралиева			05.2020

005/2019 - 1 - АС

Реконструкция районного административного здания в городе Кулсары, Жылыойского района

АДМИНИСТРАТИВНОЕ ЗДАНИЕ

Стадия	Лист	Листов
РП	30	

План кровли.

ТОО "РЕМСТРОЙПРОЕКТ"

Взам. инв. №

Подп. и дата

Инв. № подл.

Копировал

А3

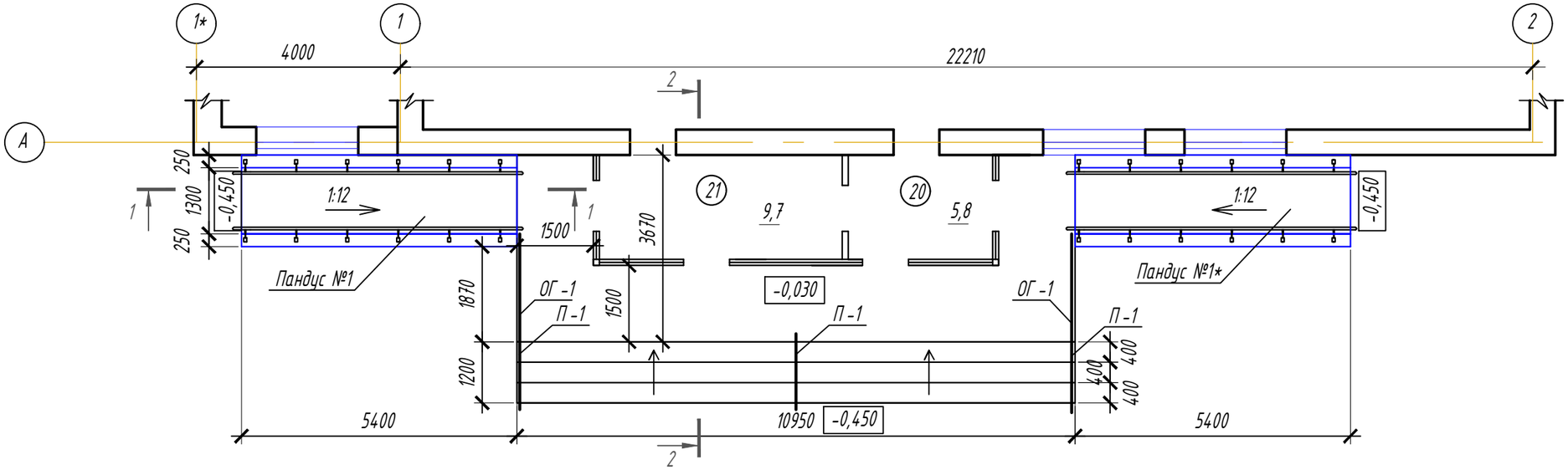

Сечение 1 - 1
Пандус №1

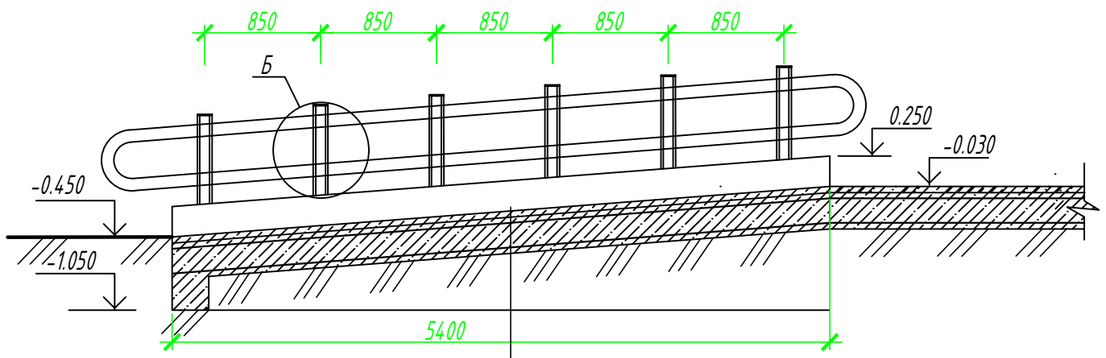

Керамогранитная нескользящая плитка	
400x400x9мм на клее из сухих смесей	- 30мм
Стяжка из мелкозернистого бетона кл В15	- 50мм
Монолитная железобетонная плита из бетона кл В15, армированная сетками в двух уровнях (Сн-3, СВ-3 ячейка 150x150)	-150 мм
Подготовка из бетона кл В7.5	- 100 мм
Послойно утрамбованный песчаный грунт до коэффициента уплотнения Кскг=0.95	

Сечение 2 - 2

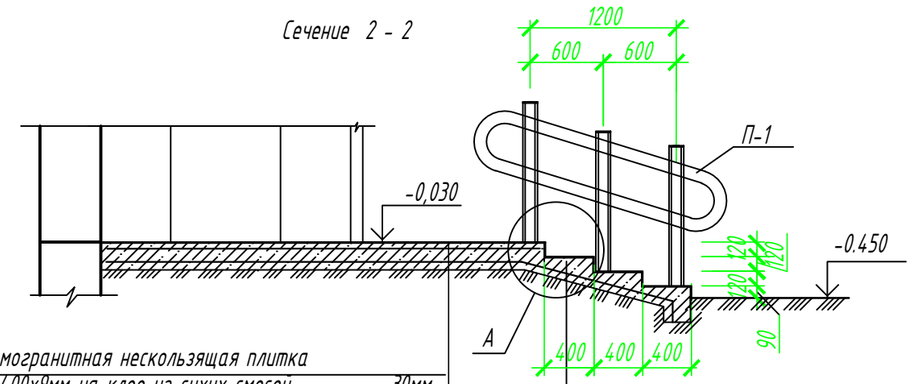

Керамогранитная нескользящая плитка	
400x400x9мм на клее из сухих смесей	- 30мм
Стяжка из мелкозернистого бетона кл В15	- 50мм
Монолитная железобетонная плита из бетона кл В15, армированная сетками в двух уровнях (Сн-1, СВ-1 ячейка 150x150)	- 220мм
Подготовка из бетона кл В7.5	- 100мм
Послойно утрамбованный песчаный грунт до коэффициента уплотнения Кскг=0.95	

Керамогранитная нескользящая плитка	
400x400x9мм на клее из сухих смесей	- 30мм
Ступени из бетона класса В15 400x120мм	
Бетон кл.В.7.5, армированный сеткой Сн-1 (150x150)- 200мм	
Песчанный грунт с послойным трамбованием до Кскг=0.95	

Узел А

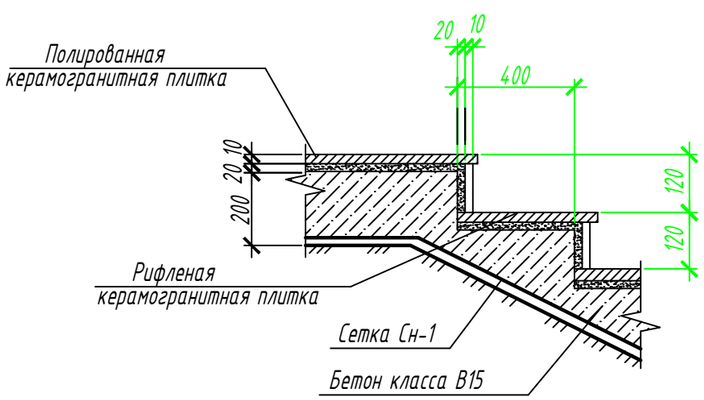

Узел Б

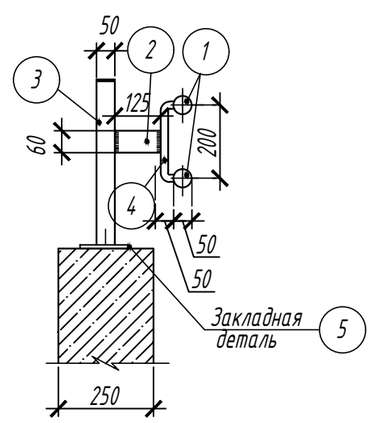

1. Данный лист смотреть совместно с листами АС - 32
2. Пандус №1* выполнить зеркально.

Изм.	Кол. уч	Лист	№ док.	Подп.	Дата	005/2019 - 1 - АС			
						Реконструкция районного административного здания в городе Кулсары, Жылыойского района			
ГАП		Иманбаев			05.2020	АДМИНИСТРАТИВНОЕ ЗДАНИЕ	Стадия	Лист	Листов
Разраб		Маринова			05.2020		РП	31	
Н.контр		Сапаралиева			05.2020	План крыльца главного входа. Сечение 1 - 1. Сечение 2 - 2.	ТОО "РЕМСТРОЙПРОЕКТ"		

Взам. инв. №
Подп. и дата
Инв. № подл.

Копировал
А3

Спецификация элементов

Марка поз.	Обозначение	Наименование	Колич. шт.	Масса ед.кг.	Примечание
		Основание главного входа			
	ГОСТ 26633-2012	Бетон кл. В 15 W4	2,01		м3
	ГОСТ 26633-2012	Бетон кл. В 7.5 W4	4,02		м3
	ГОСТ 26633-2012	Монолитная ж/б плита, бетон кл. В15	6,03		м3
	ГОСТ 5781-82*	Сетка Сн-1 Ф12 А-III Lобщ=535м	-	475,08	
	ГОСТ 6727-80*	Сетка Св-1 Ф5 В-1 Lобщ=535м	-	85,6	
	СТ РК 1954-2010	Плитка керамогранитная 400х400х9	40,0		м2
		Ступени главного входа			
	ГОСТ 26633-2012	Бетон кл. В 15 W4	0,81		м3
	ГОСТ 26633-2012	Бетон кл. В 7.5 W4	3,07		м3
	ГОСТ 5781-82*	Сетка Сн-1 Ф12 А-III Lобщ=200,3м	-	177,87	
	СТ РК 1954-2010	Плитка керамогранитная 400х400х9	17,74		м2
		Ограждение основания главного входа ОГ-1			2
1	ГОСТ 10704 - 91	Хромир. труба Ф-50 Lобщ= 3,8м	-		
2	ГОСТ 10704 - 91	Стойка, Хромир. труба Ф-50 L= 1.1 м	3		
3	ГОСТ 19903-74	ЗД-1 ___ 6х100, L=150 мм	3	0.71	
		Поручни П-1			3
1	ГОСТ 10704 - 91	Хромир. труба Ф-50 Lобщ= 4.8 м	2		
2	ГОСТ 10704 - 91	Стойка, Хромир. труба Ф-50 L= 1.1 м	3		
3	ГОСТ 19903-74	ЗД-1 ___ 6х100, L=150 мм	3	0.71	
4	ГОСТ 28778-90	Анкерный болт Ф-10. L=150 мм	3	0.13	
		Пандус №1			
	ГОСТ 26633-2012	Стяжка бетон кл. В 15	0.7		м3
	ГОСТ 26633-2012	Бетон кл. В 15	2.11		м3
	ГОСТ 26633-91	Бетон кл. В 7.5	1.4		м3
	ГОСТ 5781-82*	Сетка Сн-1 Ф12 А-III Lобщ=196.6м	-	174.5	
	ГОСТ 6727-80*	Сетка Св-1 Ф5 В-1 Lобщ=196.6м	-	30.27	
	ГОСТ 26633-2012	Борта из бетона кл. В 15	5.71		м3
	СТ РК 1954-2010	Плитка керамогранитная 400х400х9	14.04		м2
		Поручни пандуса №1			2
1	ГОСТ 10704 - 91	Хромир. труба Ф-50 Lобщ= 12.9 м	1		
2	ГОСТ 19903-74	Сталь лист,b=5 мм ,Sобщ=0.007 м2	6	0.3	7.2

Продолжение

Марка поз.	Обозначение	Наименование	Колич. шт.	Масса ед.кг.	Примечание
3	ГОСТ 10704 - 91	Хромир. труба Ф-50 L= 0.755 м	6		
4	ГОСТ 5781-82*	А-1 Ф-20 L=0.25 м	6	0.62	14.88
5	ГОСТ 19903-74	ЗД-1 ___ 6х100, L=150 мм	6	0.71	17.04
6	ГОСТ 28778-90	Анкерный болт Ф-10. L=150 мм	6	0.13	3.12

ОГ-1

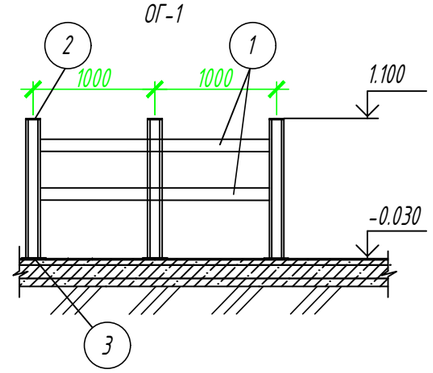

1. За условную отметку 0.000 принят уровень чистого пола основного здания .
2. Засыпку грунта выполнять с послойным трамбованием увлажненного грунта без твердых включений через 20 см, с коэффициентом уплотнения 0,9.
3. Разделительные поручни П-1 приварить к стойкам с двух сторон. Сварка ручная электрическая электродами типа Э-42 (ГОСТ 9467-75). Сварка металлических деталей и конструкций производится согласно требованиям ГОСТ 11534-75 и ГОСТ 3242-79. Длину сварных швов принимать по длине контактных поверхностей стыкуемых элементов. Высоту сварных швов принимать минимальной толщине стыкуемых элементов.
4. Металлические поверхности закладных деталей очистить металлическими щетками и окрасить железным суриком за два раза.
5. Конструкции пандуса выполнить из бетона класса В15.
6. Боковые поверхности бортов пандусов, соприкасающиеся с грунтом, обмазать горячим битумом за два раза.
7. Данный лист смотреть совместно с листом АС-31
8. В спецификации указаны объемы на один пандус . Учесть объемы для второго зеркального пандуса №1*.

Взам. инв. №

Подп. и дата

Инв. № подл.

Изм.	Кол. уч	Лист	№ док.	Подп.	Дата
ГАП		Имандаев			05.2020
Разраб		Маринова			05.2020
Н.контр		Сапаралиева			05.2020

005/2019 - 1 - АС

Реконструкция районного административного здания в городе Кулсары, Жылыойского района

АДМИНИСТРАТИВНОЕ ЗДАНИЕ

Стадия	Лист	Листов
РП	32	

Спецификация элементов крыльца главного входа.

ТОО "РЕМСТРОЙПРОЕКТ"

Копировал

А3

Крыльцо Кр-1

М 1:50

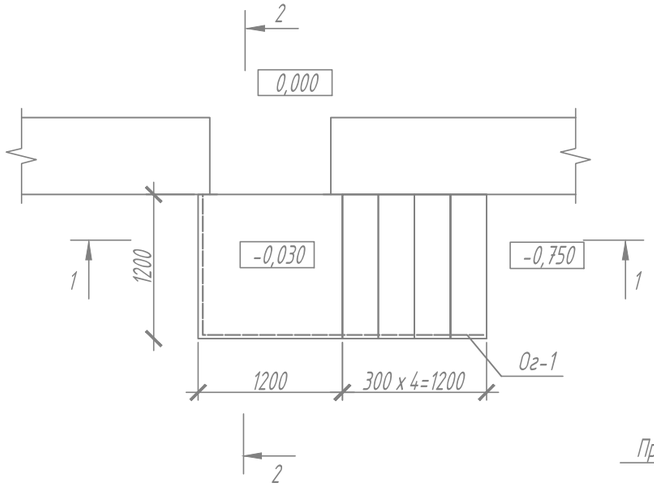

2 - 2

М 1:50

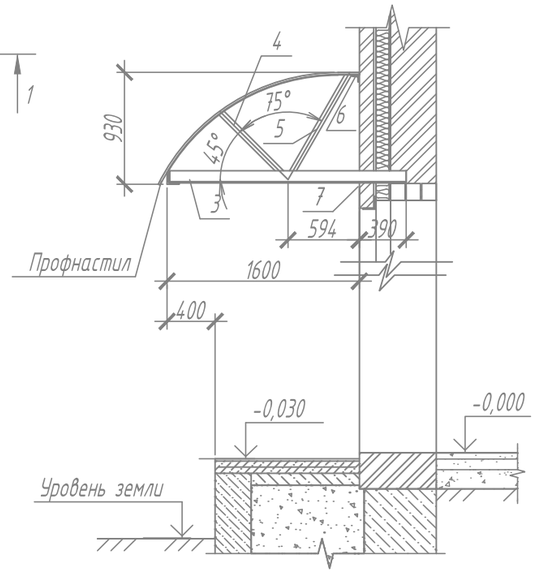

1 - 1

М 1:50

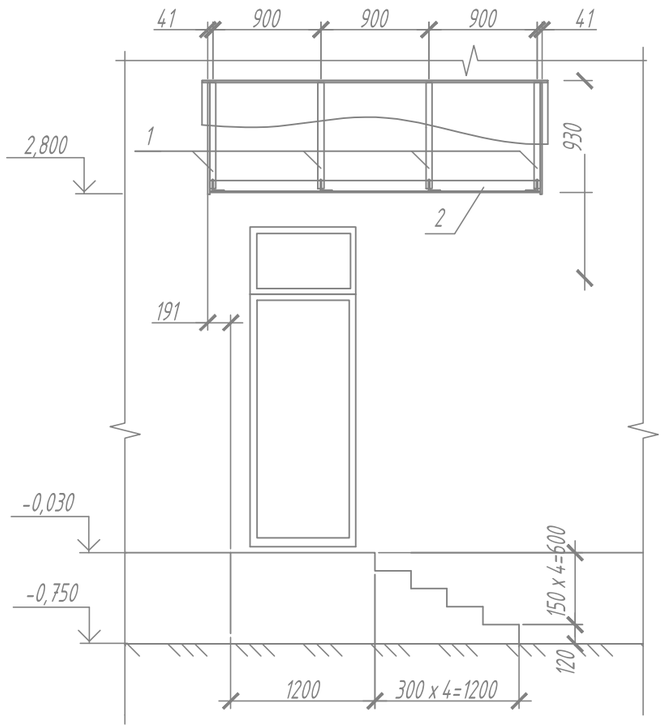

Спецификация элементов крыльца Кр-1

Поз.	Обозначение	Наименование	Кол.	Масса, ед., кг	Приме-чание
		ступени			
	ГОСТ 26633-91	Бетон кл. В15F75	2.19		$м^3$
	ГОСТ 26633-91	Бетон кл. В7,5	0.54		$м^3$
С-1	ГОСТ 23279-85	Сетка 4С $\frac{5Вр-I-100}{5Вр-I-100}$ 110х301 $\frac{25}{50}$	1	10.2	
	ГОСТ 26633-91	Цементно-песчаный раствор М50	0.08		$м^3$
		Керам. плитка антискользящая	3.75		$м^2$
ЗД-1	Серия 1.400-15. В1	Закладная деталь МН105-4	7	1.4	9.8
		козырёк			
1	ГОСТ 103-76	- 6х50х1965	4	4.63	18.52
2	ГОСТ 8509-93	100х10, L=2780	1	41.98	41.98
3	ГОСТ 8509-93	100х10, L=1970	4	29.75	119.0
4	ГОСТ 103-76	- 6х50х710	8	1.67	13.36
5	ГОСТ 103-76	- 6х50х950	8	2.24	17.92
6	ГОСТ 8509-93	50х5, L=2780	1	10.48	10.48
7	ГОСТ 8509-93	50х5, L=200	4	0.75	3.0
		Профнастил	5.16		$м^2$

1. Все металлоконструкции соединять электродуговой сваркой по ГОСТ 5264-80* электродами Э-42 ГОСТ 9467-75*. Высоту сварных швов принять по наименьшей толщине свариваемых элементов.
2. Длины всех металлических элементов уточнить по месту.
3. Антикоррозийную защиту всех металлических элементов производить эмалью ПФ-115 ГОСТ 6465-76 за 2 раза по грунтовке ГФ 021 ГОСТ 25129-82.
4. Спецификация на листах АС-33 и АС-34 дана для одного крыльца Кр-1. Козырек подобный КР-1 применяется еще над двумя входами.

Согласовано

Взам. инв. №

Подп. и дата

Инв. № подл.

Изм.	Кол. уч	Лист	№ док.	Подп.	Дата
ГАП		Иманбаев			05.2020
Разраб		Маринова			05.2020
Н.контр		Сапаралиева			05.2020

005/2019 - 1 - АС

Реконструкция районного административного здания в городе Кулсары, Жылыойского района

АДМИНИСТРАТИВНОЕ ЗДАНИЕ

Стадия	Лист	Листов
РП	33	

Крыльцо Кр-1

ТОО "РЕМСТРОЙПРОЕКТ"

1 - 1

М 1:50

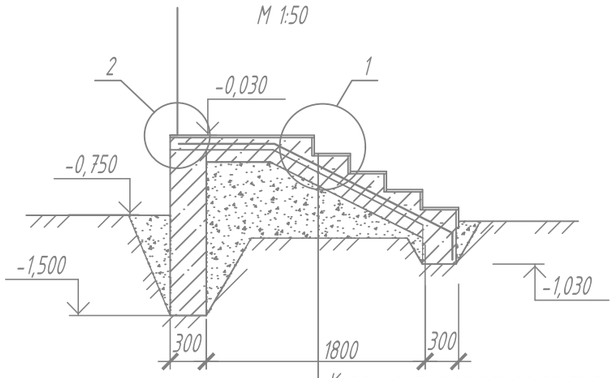

Керам. антискользящая плитка
Цементно-песчаный раствор М50 - 20мм.
Бетон кл. В15F75 армированный
сеткой $\frac{5\ Вр-1-200}{5\ Вр-1-200}$ - 100мм.
Подготовка из бетона кл. В7,5 - 100мм.
Утрамбованный со щебнем грунт.

продолжение

Поз.	Обозначение	Наименование	Кол.	Масса, ед., кг	Приме-чание
		Ограждение ОГ-1			
1	ГОСТ 8645-68	Тр. 50 х 25 х 2 L=940	6	2.04	
2	ГОСТ 8645-68	Тр. 40 х 40 х 2 Lоб.=4350	3	9.41	
3	ГОСТ 8645-68	Тр. 20 х 15 х 2 L=640	44	0.58	
6	ГОСТ 8645-68	Тр. 20 х 15 х 2 L=55	6	0.05	
5	ГОСТ 19903-74*	Пластина 100 х 100 х 6	6	0.47	

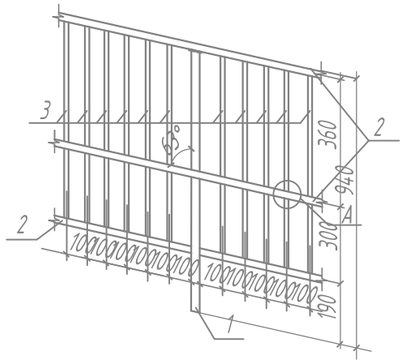

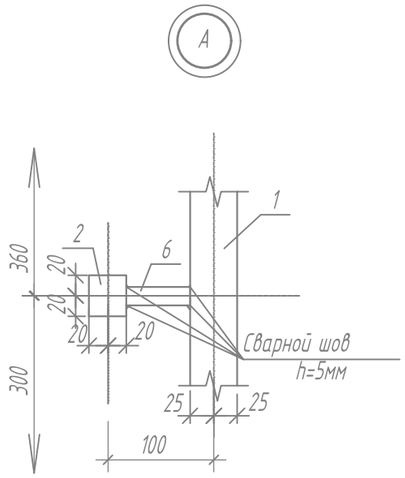

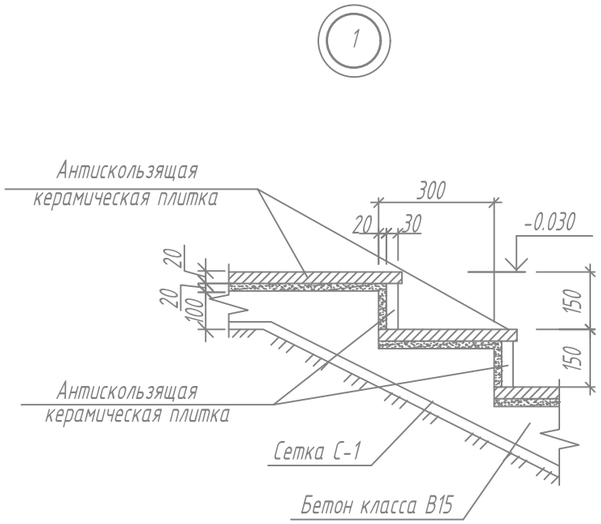

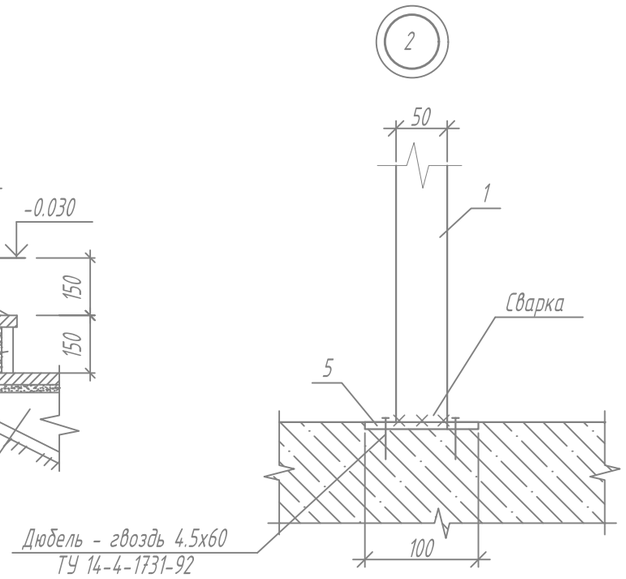

1. Данный лист смотреть совместно с листом АС - 33

Изм.	Кол. уч.	Лист	№ док.	Подп.	Дата	005/2019 - 1 - АС			
						Реконструкция районного административного здания в городе Кулсары, Жылыойского района			
ГАП		Иманбаев			05.2020	АДМИНИСТРАТИВНОЕ ЗДАНИЕ	Стадия	Лист	Листов
Разраб		Маринова			05.2020		РП	34	
Н.контр		Сапаралиева			05.2020	Крыльцо Кр-1. Узлы.	ТОО "РЕМСТРОЙПРОЕКТ"		

Согласовано

Взам. инв. №

Подп. и дата

Инв. № подл.

Копировал

А3