РЕСПУБЛИКА КАЗАХСТАН
ТОО "РЕМСТРОЙПРОЕКТ"
Лицензия №17003461

Рабочий проект

Заказ № 005/19

Реконструкция районного административного здания в городе Кульсары Жылыойского района

Водопровод и канализация

Том 6
Альбом 5

2019г.

РЕСПУБЛИКА КАЗАХСТАН

ТОО "РЕМСТРОЙПРОЕКТ"

Лицензия №17003461

Рабочий проект

Заказ № 005/19

Реконструкция районного административного здания в городе Кульсары Жылыойского района

Водопровод и канализация

Том 6

Альбом 5

Состав проекта:

Альбом 1	ГП	Генеральный план
Альбом 2	АС	Архитектурно-строительные решения
Альбом 3	ОВ	Отопление, вентиляция и кондиционирование
Альбом 4	ВК	Водопровод и канализация
Альбом 5	НВК	Наружные сети водоснабжения и канализации

Директор ТОО — Сапаралиева А.К.

Главный инженер проекта — Имандбаев М.М.

ВЕДОМОСТЬ РАБОЧИХ ЧЕРТЕЖЕЙ ОСНОВНОГО КОМПЛЕКТА

Лист	Наименование	Примечание
1	Общие данные	
2	План первого этажа после реконструкции.	
3	План второго этажа после реконструкции	
4	План кровли	
5	Аксонометрическая схема сетей В1,Т3,Т4,К1	
6	Водомерный узел	
7	Ведомость демонтажных работ	

ВЕДОМОСТЬ ССЫЛОЧНЫХ И ПРИЛАГАЕМЫХ ДОКУМЕНТОВ

Обозначение	Наименование	Примечание
	Ссылочные документов:	
-СН РК 4.01-01-2011	«Внутренний водопровод и канализация зданий и сооружений»	
-СП РК 4.01-101-2012	«Внутренний водопровод и канализация зданий и сооружений»	
	Прилагаемые документы:	
078 - 2019 - ВК.СО	«Спецификация оборудования и изделий»	1л.

Основные показатели по чертежам водопровода и канализации

Наименование системы	Потребный напор на вводе, МПа.	Расчетный расход				Установленная мощность электродвигателей, кВт	Примечание
		$м^3$/сут	$м^3$/час	л/с	при пожаре, л/с		
Реконструкция районного административного здания в городе Кулсары,Жылыойского района, Атырауской области							
В1	14	0,14	0,264	0,2465			
Т3		0,1	0,231	0,1775			
К1		0,24	0,384	0,287			

Принятые технические решения соответствуют требованиям действующих законодательных актов, норм и правил Республики Казахстан по взрывопожарной и экологической безопасности, по охране труда, и обеспечивают безопасную для жизни и здоровья людей эксплуатацию объектов и сооружений при соблюдении мероприятий, предусмотренных проектной документацией.

Главный инженер проекта Иманбаев М.М.

ОБЩИЕ УКАЗАНИЯ

Рабочие чертежи водоснабжения и канализации районного административного здания в городе Кулсары,Жылыойского района, Атырауской области, разработаны на основании задания на проектирование и в соответствии с действующими нормами, правилами и согласно техническому обследованию.

В качестве основных нормативных документов использовались:

-СН РК 4.01-01-2011 «Внутренний водопровод и канализация зданий и сооружений»

-СП РК 4.01-101-2012 «Внутренний водопровод и канализация зданий и сооружений»

В здании запроектированы следующие сети:

-водопровод холодной воды,

-водопровод горячей воды (падающий)

-водопровод горячей воды (обратный)

-канализация бытовая.

Водопровод холодного водоснабжения.

Сеть хоз-питьевого водопровода тупиковая, выполнена из внутренних полипропиленовых труб диметрами 25,20 мм. Система хозяйственно-питьевого водоснабжения запроектирована для подачи воды к санитарно-техническим приборам. Водопровод прокладывается скрыто по конструкциям здания и открыто в санузлах.

На вводе установлен водомерный узел см. лист 6

Внутренние пожаротушение не требуется согласно СП РК 4.01-101-2012 п. 4.2.4.

Водопровод горячего водоснабжения.

Горячее водоснабжение предусмотрено от существующего ввода из существующего здания котельной.

Система горячего водоснабжения предусмотрена циркуляционная.

Подключение горячего водоснабжения осуществляется в 15 помещении.

Водомерный узел существующий и установлен в здании котельной.

Водопровод прокладывается скрыто по конструкциям здания и открыто в санузлах. Трубопроводы выполнены из внутренних полипропиленовых труб PN20 SDR6 Ø25,20 мм, по ГОСТ Р 52134-2010 соединяющихся термической сваркой.

Канализация хоз-бытовая.

Бытовая канализация предусматривает отвод стоков от санитарных приборов в существующий септик находящийся на территории объекта. Трубопроводы системы бытовой канализации запроектированы из ПВХ канализационных труб диаметром 50, 100мм по ГОСТ 32412 2013.

Мероприятия по испытанию трубопроводов.

Системы внутреннего холодного и горячего водоснабжения должны быть испытаны гидростатическим методом (допускается манометрическим методом) с соблюдением требований ГОСТ 24054-80, ГОСТ 25136-82.

Производство работ вести в соответствии со СН РК 4.01-05-2002, СН РК 4.01-01-2011.

Условные обозначение

В1 — Трубопровод холодной воды

Т3 — Трубопровод горячей воды (подающий)

Т4 — Трубопровод горячей воды (обратный)

К1 — Трубопровод канализационный

Изм.	Кол. уч.	Лист	№ док.	Подп.	Дата	005 - 2019 - ВК		
						Реконструкция районного административного здания в городе Кулсары,Жылыойского района		
ГАП		Иманбаев				Водоснабжение и канализация	Стадия	Лист	Листов
Разраб		Султангалиев					РП	1	7
Н.Контр.		Сапаралиева							
						Общие данные	ТОО РЕМСТРОЙПРОЕКТ		

Взам. инв. № | Подпись и дата | Инв. № подл.

Формат А3

План первого этажа после реконструкции
М 1:100

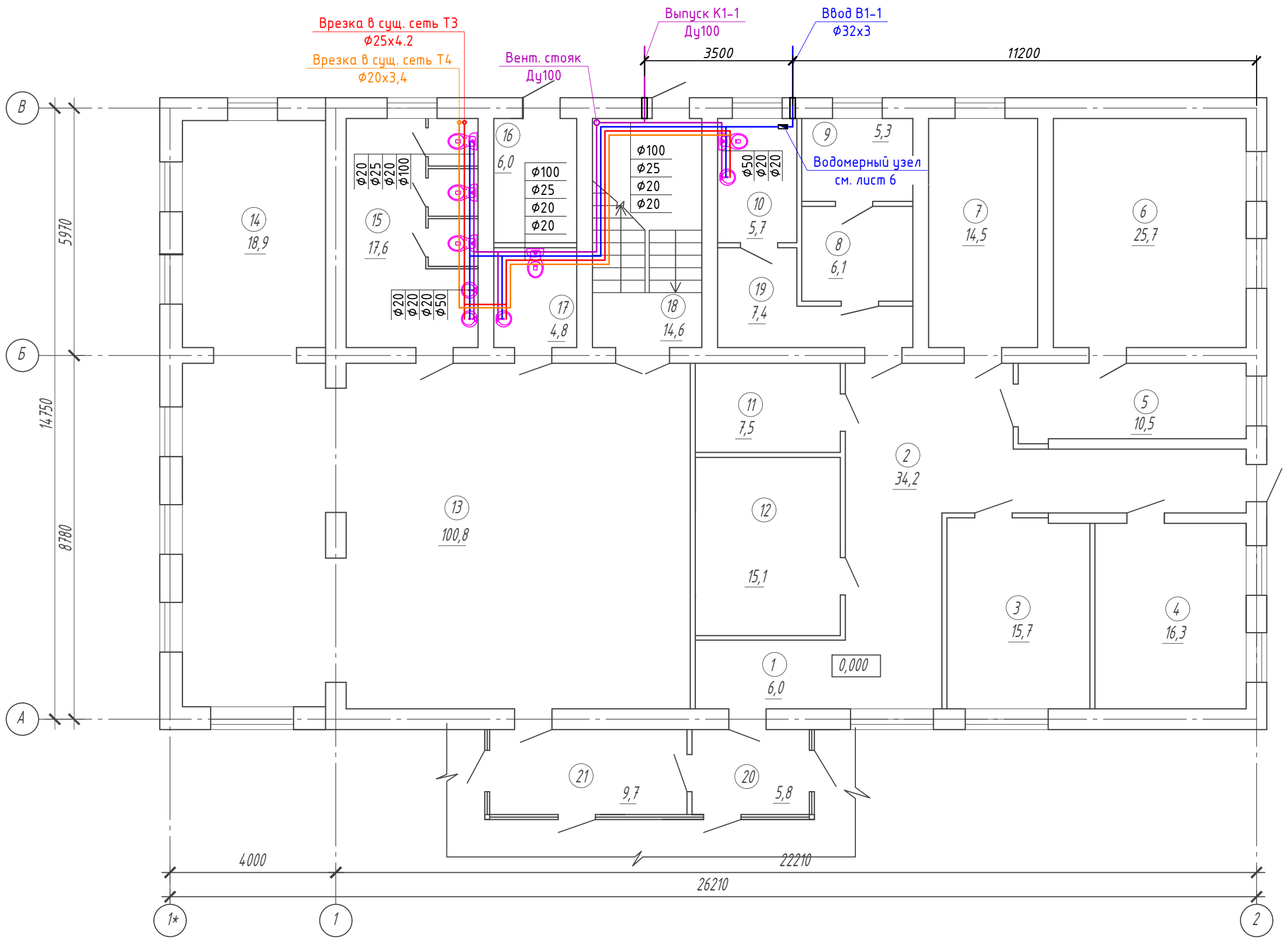

Экспликация помещений первого этажа

Номер поме-щения	Наименование	Площадь, м²	Кат. поме-щения
1	Тамбур	6,0	Д
2	Коридор	34,2	Д
3	Кабинет	15,7	Д
4	Кабинет	16,3	Д
5	Приемная	10,5	Д
6	Кабинет руководителя	25,7	Д
7	Кабинет зам.руководителя	14,5	Д
8	Архив	6,1	Д
9	Серверная	5,3	Д
10	Санузел	5,7	Д
11	Кабинет	7,5	Д
12	Кабинет	15,1	Д
13	Зал ожидания	100,8	Д
14	Кабинет	18,9	Д
15	Санузел	17,6	Д
16	Электрощитовая	6,0	Д
17	Санузел для МГН	4,8	Д
18	Лестничная клетка	14,6	Д
19	Коридор	7,4	Д
20	Тамбур	5,8	Д
21	Тамбур	9,7	Д
	Итого:	348,2	

Изм.	Кол. уч.	Лист	№ док.	Подп.	Дата
ГАП		Иманбаев			
Разраб		Султангалиев			
Н.Контр.		Сапаралиева			

005 - 2019 - ВК

Реконструкция районного административного здания в городе Кулсары,Жылыойского района

Водоснабжение и канализация

Стадия	Лист	Листов
РП	2	7

План первого этажа после реконструкции.

ТОО РЕМСТРОЙПРОЕКТ

Взам. инв. №

Подп. и дата

Инв. № подл.

А4 х 3

План второго этажа после реконструкции
М 1:100

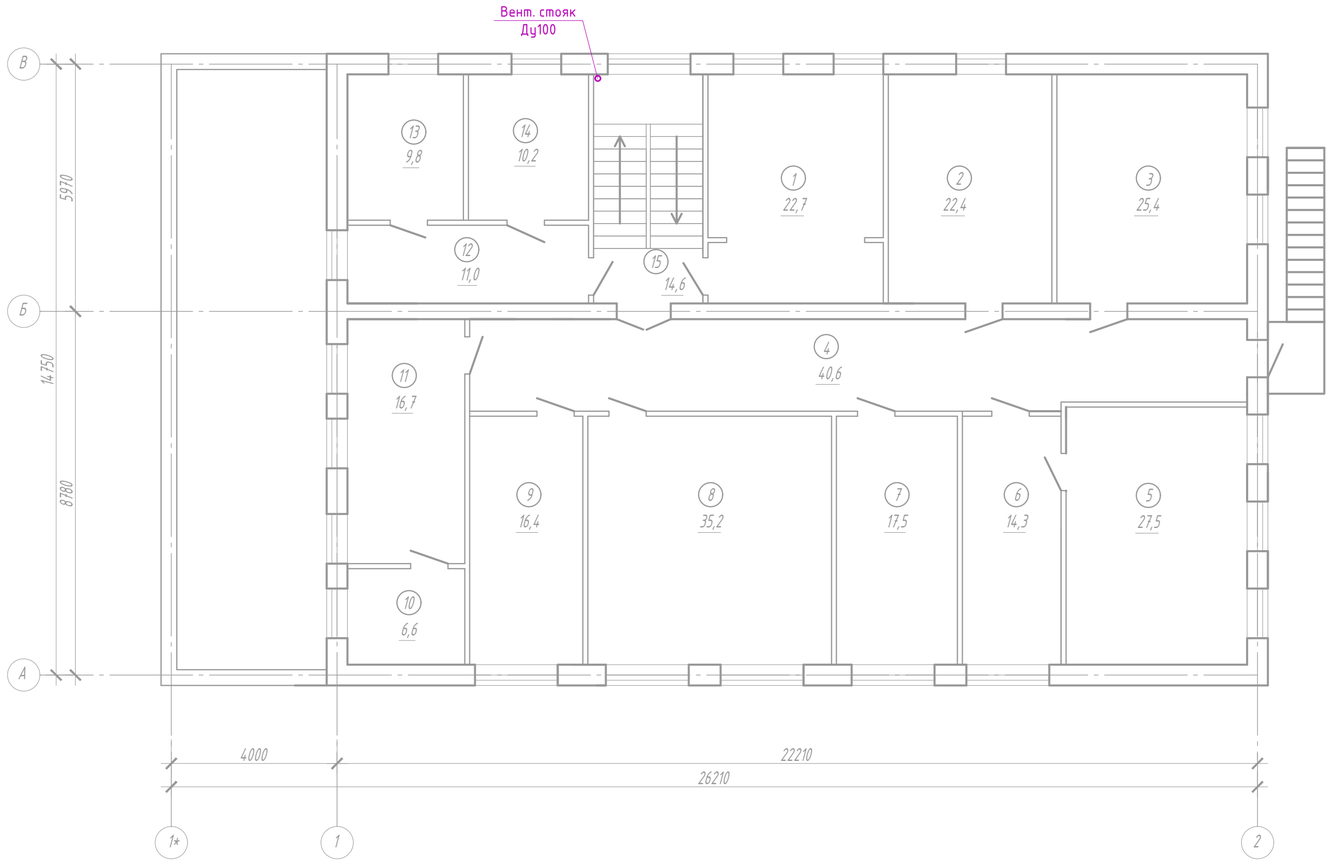

Экспликация помещений второго этажа

Номер помещения	Наименование	Площадь, м 2	Кат.* помещения
1	Архив	22,7	Д
2	Кабинет	22,4	Д
3	Кабинет зам.руководителя	25,4	Д
4	Коридор	40,6	Д
5	Кабинет руководителя	27,5	Д
6	Приемная	14,3	Д
7	Отдел №2	17,5	Д
8	Зал для совещаний	35,2	Д
9	Отдел №1	16,4	Д
10	Склад	6,6	Д
11	Серверная	16,7	Д
12	Коридор	11,0	Д
13	Кабинет	9,8	Д
14	Кабинет	10,2	Д
15	Лестничная клетка	14,6	Д
	Итого:	290,9	

Взам. инв. №

Подп. и дата

Инв. № подл.

Изм.	Кол. уч.	Лист	№ док.	Подп.	Дата
ГАП		Иманбаев			
Разраб.		Султангалиев			
Н.Контр.		Сапаралиева			

005 - 2019 - ВК

Реконструкция районного административного здания в городе Кулсары,Жылыойского района

Водоснабжение и канализация

Стадия	Лист	Листов
РП	3	7

План второго этажа после реконструкции.

ТОО РЕМСТРОЙПРОЕКТ

А4 х 3

План кровли
М 1:100

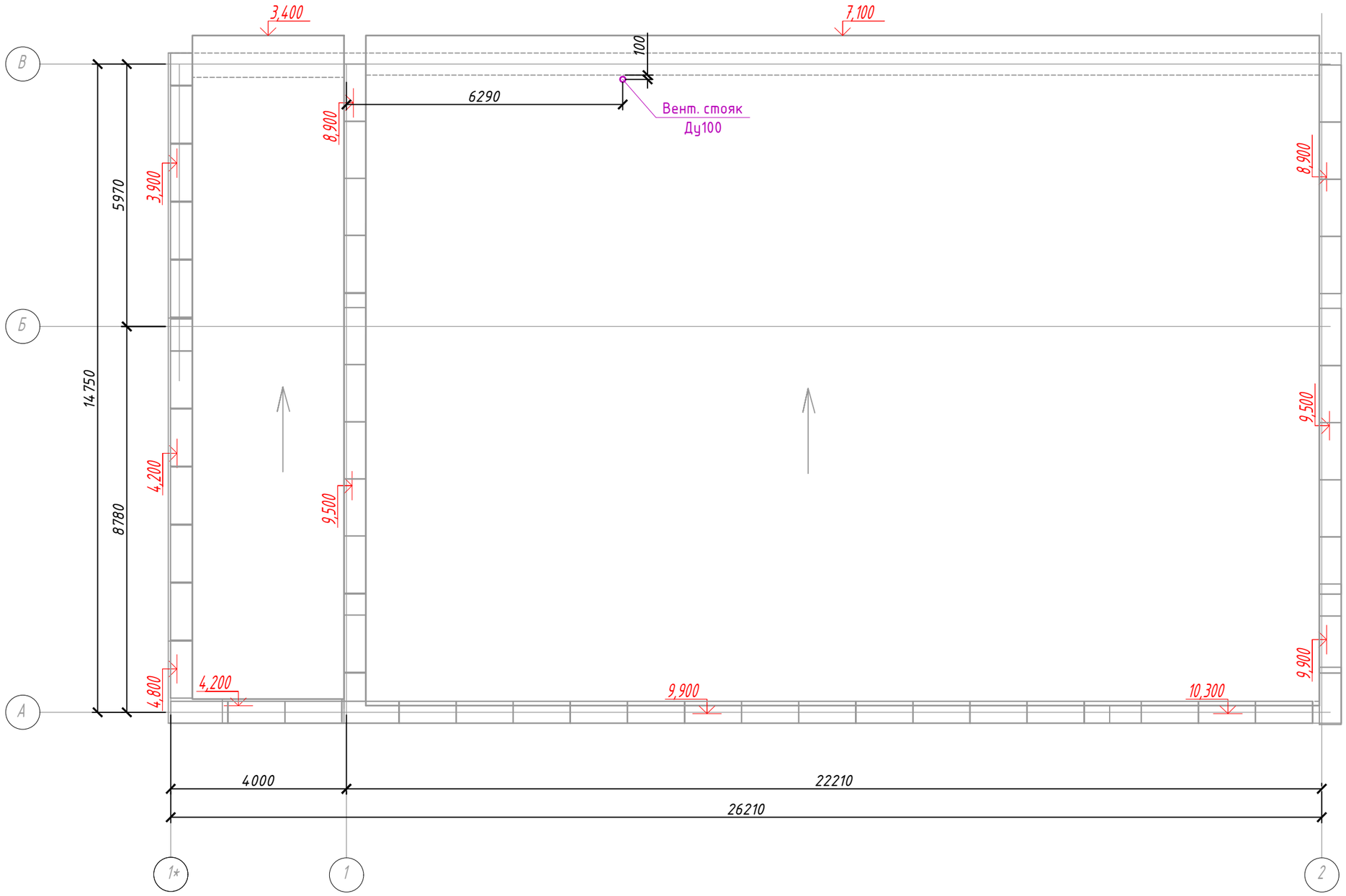

Взам. инв. №	
Подп. и дата	
Инв. № подл.	

Изм.	Кол. уч.	Лист	№ док.	Подп.	Дата
ГАП		Иманбаев			
Разраб		Султангалиев			
Н.Контр.		Сапаралиева			

005 - 2019 - ВК

Реконструкция районного административного здания в городе Кулсары,Жылыойского района

Водоснабжение и канализация	Стадия	Лист	Листов
	РП	4	7
План кровли.	ТОО РЕМСТРОЙПРОЕКТ		

Формат А3

Аксонометрическая схема сетей "В1,Т3,Т4"

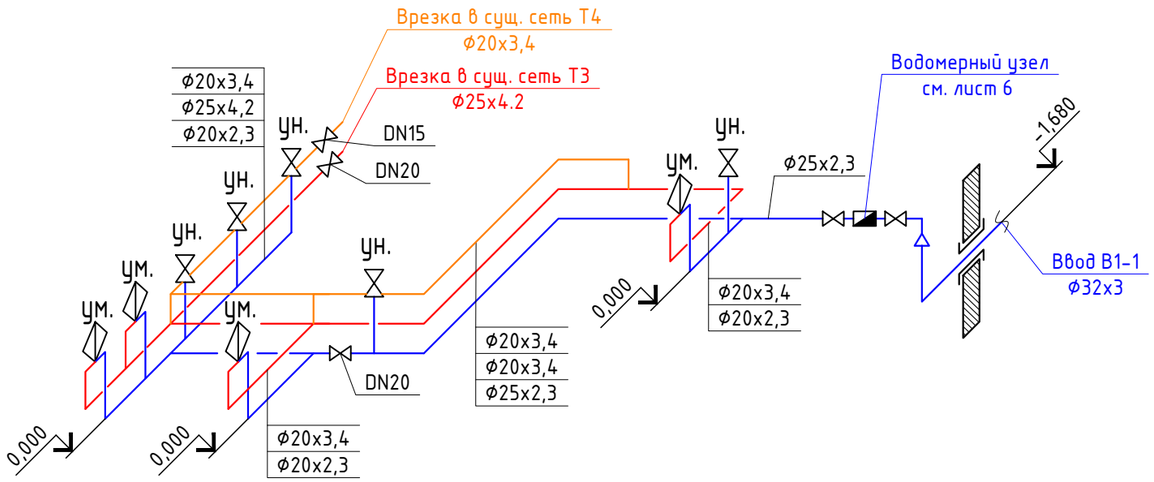

Аксонометрическая схема сетей К1

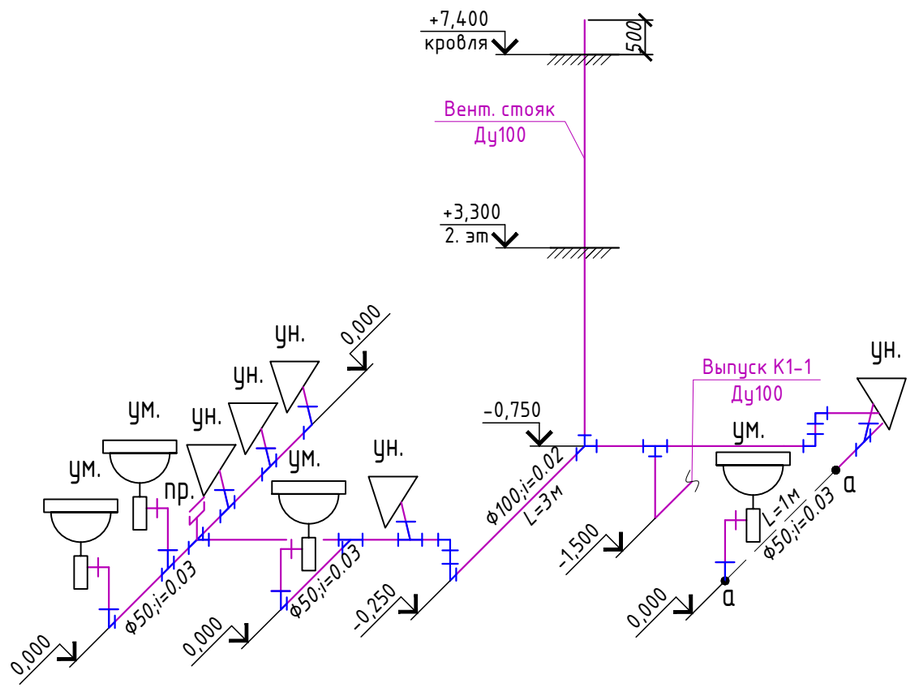

Взам. инв. №	Подп. и дата	Инв. № подл.

Изм.	Кол. уч.	Лист	№ док.	Подп.	Дата
ГАП		Иманбаев			
Разраб		Султангалиев			
Н.Контр.		Сапаралиева			

078 - 2019 - ВК

Реконструкция районного административного здания в городе Кулсары,Жылыойского района

Водоснабжение и канализация	Стадия	Лист	Листов
	РП	5	7
Аксонометрическая схема сетей В1,Т3,Т4,К1	ТОО РЕМСТРОЙПРОЕКТ		

Формат А3

Водомерный узел

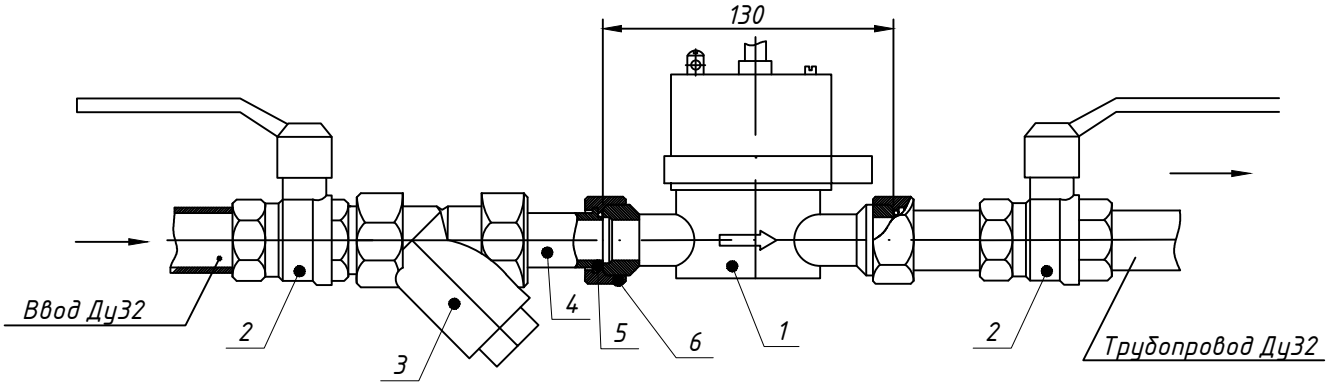

1. Для уплотнения резьбовых соединений использовать лен санитарно-технический, кроме соединений уплотняемых прокладками

Спецификация материалов водомерного узла

Поз.	Наименование	Ед. изм	Кол-во	Примечание
1	2	3	4	5
1	Счетчик холодной воды ВСХд (ВСХ) Ду20	шт	1	
2	Кран шаровый Ду20 муфтовый G1/2", F-M	шт	2	
3	Фильтр Ду20 PN1,6иПа	шт	1	
4	Нипель G3/4" Ду20	шт	2	
5	Прокладка	шт	2	
6	Гайка накидная	шт	4	

Взам. инв. №

Подп. и дата

Инв. № подл.

Изм.	Кол. уч.	Лист	№ док.	Подп.	Дата
ГАП		Иманбаев			
Разраб		Султангалиев			
Н.Контр.		Сапаралиева			

005 - 2019 - ВК

Реконструкция районного административного здания в городе Кулсары,Жылыойского района

Водоснабжение и канализация

Стадия	Лист	Листов
РП	6	7

Водомерный узел

ТОО РЕМСТРОЙПРОЕКТ

Формат А4

ВЕДОМОСТЬ ДЕМОНТАЖНЫХ РАБОТ

Поз.	Наименование	Ед. изм	Кол-во	Примечание
1	2	3	4	5
1	Демонтаж труб водоснабжения (сталь,пластик) Ф25,20	м	23	
2	Демонтаж запорной арматуры	шт	8	
3	Демонтаж смесителей	шт	4	
4	Демонтаж умывальников	шт	4	
5	Демонтаж унитазов	шт	5	
6	Демонтаж труб канализационной (чугун,ПВХ) Ф100,50	м	26	
7	Демонтаж водомерного узла	шт	1	
8				
9				
10				
11				
12				
13				
14				
15				
16				
17				
18				
19				
20				
21				
22				
23				
24				
25				
26				
27				
28				

Взам. инв. №

Подп. и дата

Инв. № подл.

Изм.	Кол. уч.	Лист	№ док.	Подп.	Дата
ГАП		Иманбаев			
Разраб		Султангалиев			
Н.Контр.		Сапаралиева			

078 - 2019 - ВК

Реконструкция районного административного здания в городе Кулсары,Жылыойского района

Водоснабжение и канализация	Стадия	Лист	Листов
	РП	7	7
Ведомость демонтажных работ	ТОО РЕМСТРОЙПРОЕКТ		

Формат А4

Позиция	Наименование и техническая характеристика	Тип,марка,обозначение документа,номер опросного листа	Код оборудования изделия, материалов	Завод изгатовитель	Единица измерения	кол-во	Масса единицы кг	Примичание
1	2	3	4	5	6	7	8	9
1	ХОЛОДНОЕ ВОДОСНАБЖЕНИЕ							
	Труба полипропиленовая SDR11 PN10 Ø32х2,9 мм	ГОСТ 32415-2013			м	2		
2	Труба полипропиленовая SDR11 PN10 Ø25х2,3 мм	-/-			м	11		
3	Труба полипропиленовая SDR11 PN10 Ø20х2,3мм	-/-			м	12		
4	Водомерный узел				шт	1		см. лист 6
5	ГОРЯЧЕЕ ВОДОСНАБЖЕНИЕ Т3,Т4							
6	Труба полипропиленовая SDR6 PN20 Ø25х4,2мм	ГОСТ 32415-2013			м	6		
7	Труба полипропиленовая SDR6 PN20 Ø20х3,4мм	-/-			м	26		
8	ФИТИНГ							
9	Тройник переходной PPR ду25х20				шт	4		
	Переход PPR ду32х25							
10	Тройник PPR ду20				шт	9		
11	Угольник PPR ду32				шт	6		
12	Угольник PPR ду25				шт	5		
13	Угольник PPR ду20				шт	24		
14	Муфта PPR НР ду20				шт	13		
15	Гибкий шланг вн-нар 16х1/2				шт	13		
16	САНТЕХНИЧЕСКИЕ ПРИБОРЫ							
17	Унитаз керамический со смывным бочком и гофрой				компл.	5		
18	Умывальник с креплением, смесителем и сифоном				компл.	4		
19	ЗАПОРНАЯ АРМАТУРА							
20	Кран шаровой DN20				шт	2		
	Кран шаровой DN15				шт	6		
21	КАНАЛИЗАЦИЯ							
22	Труба ПВХ Ø100	ГОСТ 32412 2013			м	21		
23	Труба ПВХ Ø50	-/-			м	5		
24	Прочистка				шт	1		
25	Отвод ду100				шт	7		
26	Отвод ду50				шт	3		
27	Тройник косой ду100				шт	6		
28	Тройник косой ду50				шт	1		
29	Тройник косой ду 100\50				шт	1		
30	Переход ду 100\50							

Взам. инв. №

Подпись и дата

Инв. № подл.

Изм.	Кол. уч.	Лист	№ док.	Подп.	Дата
ГАП		Иманбаев			
Разраб		Султангалиев			
Н.Контр.		Сапаралиева			

078 - 2019 - ВК.СО

Реконструкция районного административного здания в городе Кулсары,Жылыойского района

Водоснабжение и канализация

Стадия	Лист	Листов
РП	1	2

Спецификация оборудования, изделий и материалов

ТОО РЕМСТРОЙПРОЕКТ