Приложение 1
к приказу Министра индустрии
и инфраструктурного развития
Республики Казахстан
от 9 августа 2019 года № 632
Утвержден приказом
Министра по инвестициям и развитию
Республики Казахстан
от «24» апреля 2017 года. №234
форма

Акт приемки объекта в эксплуатацию

«24» июля 2023 г.

Заказчик **КГУ «Управление энергетики и водоснабжения города Алматы»**
050000, г.Алматы, пл. Республики, 4,
Вр.и.о. Руководителя Управления – Малыбаев Талгат Жанболатович
фамилия, имя, отчество (при наличии) – для физических лиц, наименование организации – для юридических лиц, почтовый индекс, область, город, район, населенный пункт, наименование улицы, номер дома/здания (стационарного помещения)
на основании: **договора №040740002533/190012/00 от 07 марта 2019 года**

Декларации о соответствии (прилагается), «___» _____ 2023 года. **ТОО«АЛВИС»**
БИН 911040000428 г. Алматы, Ауэзовский район, ул. Лазарева д.37, оф. 6
тел. 87273030859
Директор - **Билялов Нариман Ермакович**
дата подписания декларации, наименование подрядной (генподрядной) организации, фамилия, имя, отчество (при его наличии) руководителя, юридический адрес, БИН, телефон

Заключения о качестве строительно-монтажных работ (прилагается), «__» _____ 2023 года.
ТОО «Музтау», БИН: 050840001510 Республика Казахстан Алматинская область , Жамбылский район, село Каргалы, ул Иле 1, БИН: 050840001510, тел. 8717233-33-79
Директор Боскымбаев Даниял Болгабекович
1) Мадиханов Аман Есенгалиевич – инженер эксперт по надзору за строительством, аттестат эксперта № KZ09VJE00040387 от 15.08.2018г. на основании приказа № 09 п/п от 20.03.2019г.

Заключения о соответствии выполненных работ по проекту (прилагается), «_» _____ 2023 года
ТОО "Дизайн – центр "Диполь", БИН: 930540000487 г. Алматы, мкр.Жулдыз, дом 19Г, кв15
Директор Имамзарова Гузель Туглуковна
Эксперты:
1) Эксперт – **Суворов Дмитрий Юрьевич на основании приказа №07-П от 01.04.2019г.**
дата заключения, наименование организации, фамилия, имя, отчество (при наличии) экспертов авторского надзора, № и дата получения аттестатов

произведя осмотр готовности предъявленного подрядчиком (генеральным подрядчиком) к приемке в эксплуатацию объекта: **" Развитие сетей водоснабжения и водоотведения Жетысуского района. Строительство распределительных сетей канализации и реконструкция существующих водопровода в квадрате улиц Казыбаева, пр.Рыскулова, ул.Татибекова, пр.Райымбека "**; Объект относится к второй – нормальный уровню ответственности.Технически сложный объект.
наименование объекта, вид строительства (новое, расширение, реконструкция, техническое перевооружение, модернизация, капитальный ремонт), уровень ответственности, техническая и технологическая сложность объект
по адресу: **город Алматы Жетысуского района**
(область, район, населенный пункт, микрорайон, квартал, улица, номер дома (корпуса)
проверив комплектность исполнительной технической документации, в том числе посредством электронного модуля исполнительной технической документации
"____" _____20____ года, дата ознакомления подтверждает что:
1. Строительство объекта осуществлено на основании:
1) правоустанавливающего документа на земельный участок от "___" _____ 20__ года

документ, подтверждающий наступление юридических фактов (юридических составов), на основании которых возникают, изменяются или прекращаются права на земельный участок, в том числе договоры, решения судов, правовые акты исполнительных органов, свидетельство о праве на наследство, передаточный акт или разделительный баланс при реорганизации негосударственных юридических лиц, владеющих земельным участком на праве собственности или выкупивших право временного возмездного землепользования (аренды).

либо решения о реконструкции (перепланировке, переоборудовании) помещений (отдельных частей) существующих зданий от "_____"_____20_____года

наименование органа вынесшего решение

2) талона о приеме уведомления о начале строительно-монтажных работ **KZ52REA00136121 от 26.06.2019г.; KZ45REA00158654 от 14.01.2020г.; KZ70REA00194191 от 05.10.2020г.; KZ52REA00268526 от 04.04.2022г. "Управление градостроительного контроля города Алматы"**

наименование органа принявшего уведомление, дата и № принятия талона

3) проекта (проектно-сметной документации): **ТОО "Дизайн – центр "Диполь", Проект ДПЛ - №435-НВК**

наименование проектной организации, номер проекта

утвержденным (ой): **приказомКГУ «Управление энергетики и коммунального хозяйства города Алматы»,№04-36/217 от 16.07.2016г.**

дата и номер проекта, наименование организации утвердившей (переутвердившей) проект и дата утверждения

2. Строительно-монтажные работы осуществлены в сроки:

начало работ: **февраль 2019 г.**

окончание работ: **июнь 2023г.**

при продолжительности строительства, месяц: **10 месяцев;**

по норме или по проекту организации строительства, месяц: **10 месяцев;**

фактически, месяц: **52 месяца;**

3. Объект (комплекс) имеет следующие основные технико-экономические показатели (мощность, производительность, производственная площадь, протяженность, вместимость, объем, пропускная способность, провозная способность, число рабочих мест и тому подобное, заполняется по всем объектам (кроме жилых домов) в единицах измерения соответственно целевой продукции или основным видам услуг):

Мощность, производительность и так далее	Единица измерения	По проекту		Фактически	
		общая (с учетом ранее принятых)	в том числе пускового комплекса или очереди	общая (с учетом ранее принятых)	в том числе пускового комплекса или очереди
Наружные водопроводные сети					
Строительство наружных водопроводных сетей из полиэтиленовых труб PE100 SDR 17 д-15х1,8мм -720 метров; д-20х1,8мм -1780 метров; д-25х1,8мм -14560 метров; д-32х2,0мм - 799 метров; д-40х2,4мм - 243 метра; д-63х3,8мм -660 метров; д-75х4,5мм -240 метров; д-90х5,4мм - 5 метров; д-110х6,6мм -1204 метров;	метр	42965		49511	

-160х9,5мм -12977 метров; д-225х13,4мм -3964 метров; д-315х18,7мм- 229 метров; д-355х21,1мм -151 метров; д-400х23,7мм -1539 метров; д-450х26,7мм -2942 метров; д-560х33,2мм -753 метров; д-630х37,4мм - 193 метров;					
Пожарные гидрант	шт	124		124	
Ж/бетонные колодцев и камер д- 2000 мм- 68 шт, д-1500 мм- 601 шт, камера д-3500х2500 мм – 1 шт	шт	670		736	
Стальные футляры: д-159х4,5мм -13бм. д-273х3,5мм -4м. д-325х4,0мм -66м. д-377х4,0мм -339м. д-478х5,0мм -318м. д-530х5,0мм -32м. д-630х7,0мм -81м. д-720х7,0мм -121м. д-820х7,0мм -42м. д-920х7,0мм -6м.	шт/метр	179/1145		179/1145	
Наружные канализационные сети					
Строительство наружных канализационных сетей из труб полиэтиленовых PE100 SDR 21 225х10,8мм - 9366 метров; д-315х15мм - 4463 метров; д-400х19,1мм - 1205метров;	метр	15034		15184	
Ж/бетонные колодцев д-1500мм- 463 шт;	шт	463		483	
Стальные футляры: д-478х5,0 мм -392м д-530х5,0мм -278м. д-630х7,0мм-34м. д-720х7,0мм-43м.	шт/метр	67/747		67/747	
Восстановительные работы					
Асфальтобетонное покрытия (восстановление дорожной одежды)	м2	153 090		125150	

Выпуск продукции (оказания услуг), предусмотренной проектом в объеме, соответствующем нормам освоения проектных мощностей в начальный период

_____;

факт начала выпуска продукции с указанием объема

Жилой дом имеет следующие показатели:

Показатели	Единица измерения	По проекту	Фактически
Общая площадь	метр в квадрате (далее – $м^2$)		
Число этажей	этаж		
Общий строительный объем	метр в кубе (далее – $м^3$)		
В том числе подземной части	$м^3$		
Площадь встроенных, встроенно-пристроенных и пристроенных помещений	$м^2$		

Показатели	По проекту			Фактически		
	число квартир	площадь квартир, $м^2$		число квартир	площадь квартир, $м^2$	
		общая	жилая		общая	жилая
Всего квартир, в том числе: однокомнатных двухкомнатных трехкомнатных четырехкомнатных и более						

4. Технологические и архитектурно-строительные решения по объекту характеризуется следующими данными: Водопроводная магистральная сеть и подводящая сеть к потребителю запроектированы из полиэтиленовых труб SDR17 д-110х6,6мм,д-160х9,5мм, д-225х13,4мм, д-315х18,7мм, д-400х23,7мм, д-450х26,7мм, д-560х33,2мм, д-630х37,4мм с монтажом колодцев из железобетонных колец, с установкой задвижек и гидрантов. Прокладка сетей канализации запроектирована из полиэтиленовых труб SDR21 д-225х10,8мм, д-315х15мм, д-400х19,1мм.

краткие технические характеристики по особенностям его размещения, по основным материалам и конструкциям, инженерному и технологическому оборудованию

5. На объекте установлено предусмотренное проектом оборудование в количестве согласно актам о его приемке после индивидуального испытания и комплексного опробования;

6. Наружные инженерные коммуникации (холодное и горячее водоснабжение, канализация, теплоснабжение, газоснабжение, электроснабжение и связь) обеспечивают нормальную эксплуатацию объекта (здания, сооружения, помещения) и приняты городскими эксплуатационными организациями;

7. Сметная стоимость по утвержденному проекту (проектно-сметной документации):
всего 2 479 904, 007 тыс. тенге,
в том числе строительно-монтажных работ 2 479 904, 007 тыс. тенге,
оборудования, инструмента и инвентаря 0 тысяч тенге;

8.Сметная стоимость основных фондов, принимаемых в эксплуатацию 2 231 913, 606 тыс. тенге,
стоимость строительно-монтажных работ 2 231 913, 606 тыс. тенге;
стоимость оборудования, инструмента и инвентаря 0 тысяч тенге;

9. Доля местного содержания предусмотрена в проектно-сметной документации 100% и фактически применено 100% (на объектах, финансируемых за счет государственных инвестиций и средств квазигосударственного сектора);
10. Класс энергоэффективности здания _____;
11. Объект построен в соответствии с утвержденным проектом (проектно-сметной документацией) и требованиями государственных нормативных документов в области архитектуры, градостроительства и строительства.
РЕШИЛ: объект **" Развитие сетей водоснабжения и водоотведения Жетысуского района. Строительство распределительных сетей канализации и реконструкция существующих водопровода в квадрате улиц Казыбаева, пр.Рыскулова, ул.Татибекова, пр.Райымбека " г.Алматы**

наименование объекта (комплекса)

принять в эксплуатацию.

Заказчик **КГУ «Управление энергетики и водоснабжения города Алматы»**
Вр.и.о. Руководитель Малыбаев Талгат Жанболатович

фамилия, имя, отчество (при его наличии), подпись руководителя Место печати (при наличии)

Технический надзор:

1) аттестованный (-ые) эксперт (-ы) **ТОО «Музтау» директор Боскымбаев Даниял Болгабекович**

(фамилия, имя, отчество (при его наличии) эксперта, специализация аттестата), подпись, дата Место печати (при наличии)

2) аккредитованная организация **ТОО «Музтау» Мадиханов Аман Есенгалиевич**

(наименование организации) имеющей в своем составе аттестованного (-ых) эксперта (-ов), фамилия, имя, отчество (при его наличии) руководителя, подпись, дата Место печати (при наличии)

_____

(фамилия, имя, отчество (при его наличии) эксперта, специализация аттестата), подпись, дата Место печати (при наличии)

Авторский надзор:

1) разработчик проекта **ТОО "Дизайн - центр "Диполь" Директор Имамзарова Гузель Туглуковна.**

(наименование организации, фамилия, имя, отчество (при его наличии), должность), подпись, дата Место печати (при наличии)

2) организация _____

(наименование организации) имеющей в своем составе аттестованного (-ых) эксперта (-ов), фамилия, имя, отчество (при его наличии) руководителя, подпись, дата Место печати (при наличии)

_____

(фамилия, имя, отчество (при его наличии) эксперта, специализация аттестата), подпись, дата. Место печати (при наличии)

3) аттестованный (-ые) эксперт (-ы) **Суворов Дмитрий Юрьевич, приказ № 07-П от 01.04.2019 г.** _____

(фамилия, имя, отчество (при его наличии) эксперта, специализация аттестата), подпись, дата Место печати (при наличии)

Подрядчик (генеральный подрядчик) **Билялов Нариман Ермакович**

фамилия, имя, отчество (при его наличии), подпись руководителя Место печати (при наличии)

Приложение 13
к акту приемки объекта в эксплуатацию
форма

Технические характеристики объекта (сети, водоводы, коллекторы и тому подобное)

№ п/п	Наименование	Единицы измерения	Количество, протяженность	Примечание
1	2	3	4	5
Водопровод				
	Водоводы (общая протяженность)	м		
	1) из стальных труб	м		
	2) из чугунных труб	м		
	3) из асбестоцементных труб	м		
	4) из железобетонных труб	м		
2	Распределительная –сеть (общая протяженность)	м		
	1) из стальных труб	м		
	2) из чугунных труб	м		
	3) из асбестоцементных труб	м		
	4) из полиэтиленовых труб	м	49511	
	5) из железобетонных труб (футляр)	м	1145	
3	Прочие устройства			
	Смотровой колодец	шт.	736	
	Задвижка d-500мм	шт.	4	
	d-400мм		20	
	d-350мм		12	
	d-300мм		8	
	d-250мм		7	
	d-200мм		39	
	d-150мм		151	
	d- 100мм	шт.	41	
	d-80мм	шт.	11	
	d-76мм	шт.	2	
	d-50мм	шт.	49	
	Вантуз d-50мм	шт.	38	
	Водомерный узел d-15мм	шт.	1597	
	Вентиль типа Herz	шт.	1624	
	Гидрант	шт.	124	
	Водопроводный ввод	шт.		
	Водоразборная колонка	шт.		
	Питьевой фонтанчик	шт.		
Канализация				
1	Коллекторы (общая протяженность)	м		
	1) из керамических труб	м		
	2) из чугунных труб	м		

	3) из бетонных труб	м		
	4) из асбестоцементных труб	м		
	5) из железобетонных труб	м		
2	Канализационная сеть (общая протяженность)	м		
	1) из керамических труб	м		
	2) из чугунных труб	м		
	3) из бетонных труб	м		
	4) из асбестоцементных труб	м		
	5) полиэтиленовых труб	м	15184	
	6) из железобетонных труб (эстакада и футляры)	м	747	
3	Прочие устройства			
	Смотровой колодец	шт.	483	
Горизонтальный разрез колодца		Вертикальный разрез колодца		
Масштаб 1:5		Масштаб 1:50		

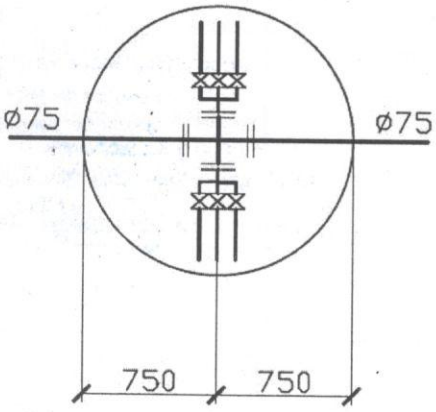

Рисунок 1

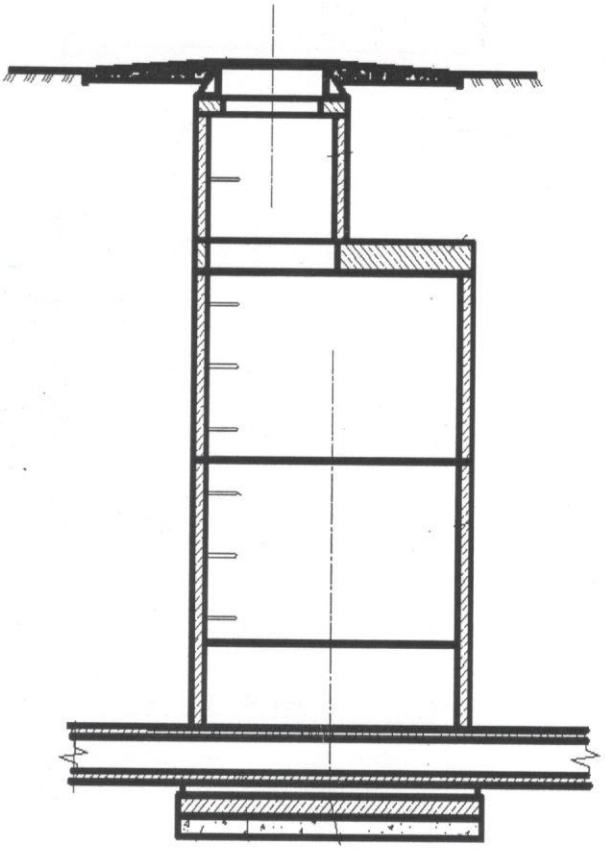

Рисунок 3

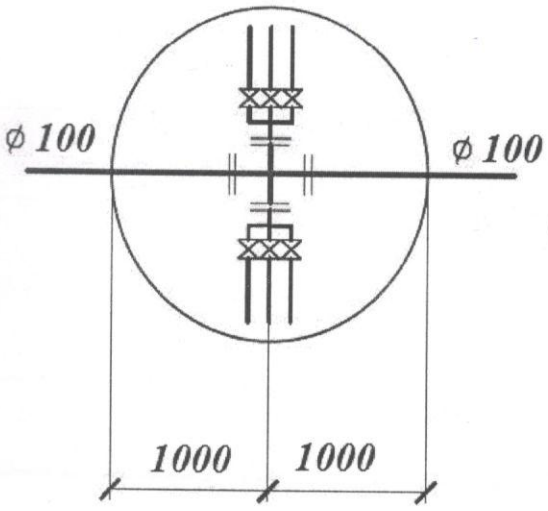

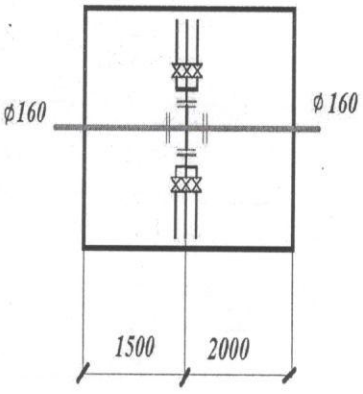

Рисунок 2

Рисунок 4

Спецификация

№ п/п	Наименование	Марка	Материал	Диаметр (мм) (размеры)	Количество	Примечание
1	Плита днища	ПН 15	Железобетон	1500	1	
2	Кольцо стеновое	КС 15.6	Железобетон	1500	2	
3	Кольцо стеновое	КС 15.9	Железобетон	1500	1	
4	Плита перекрытия	1ПП15-1	Железобетон	1500	1	
5	Днище	П8	Железобетон	4500x2500	1	
6	плиты	П24	Железобетон	4500x2500	2	
7	плиты	П25	Железобетон	4500x2500	1	
8	плиты	П30	Железобетон	4500x2500	2	
9	Кольцо опорное	КО6	Железобетон	600	2	
10	Плита днища	ПН 20	Железобетон	2000	1	
11	Кольцо стеновое	КС 20.6	Железобетон	2000	2	
12	Кольцо стеновое	КС 20.9	Железобетон	2000	1	
13	Плита перекрытия	1ПП20-1	Железобетон	2000	1	
14	Кольцо стеновое	КС7,3	Железобетон	700	1	
15	Люк полимерно-песчаный Тип-Л СТ РК 2384-2013	СТ РК 2384-2013	Полимер-песок	600	1	

Схема привязки колодца к постоянным точкам-ориентирам.

Заказчик

Малыбаев Талгат Жанболатович

фамилия, имя, отчество (при его наличии), подпись руководителя. Место печати (при наличии)

Авторский надзор

Суворов Дмитрий Юрьевич

фамилия, имя, отчество (при его наличии), подпись эксперта. Место печати (при наличии)