РЕСПУБЛИКА КАЗАХСТАН
ТОО "РЕМСТРОЙПРОЕКТ"
Лицензия № 17003461

Рабочий проект

Заказ № 005/19

"Реконструкция районного административного здания в городе Кулсары , Жылыойского района"

Административное здание

Пожарная сигнализация

Том 10
Альбом 9

РЕСПУБЛИКА КАЗАХСТАН
ТОО "РЕМСТРОЙПРОЕКТ"
Лицензия № 17003461

Рабочий проект

Заказ № 005/19

"Реконструкция районного административного здания в городе Кулсары , Жылыойского района"

Административное здание

Пожарная сигнализация

Том 10
Альбом 9

Состав проекта:

Альбом 1	АР	Архитектурные решения
Альбом 2	ОВ	Отопление, вентиляция и кондиционирование
Альбом 3	ВК	Внутренний водопровод и канализация
Альбом 4	ЭОМ	Электроосвещение и силовое электрооборудование
Альбом 5	СС	Системы связи
Альбом 6	ОПС	Пожарная сигналицзация

Директор ТОО"Ремстройпроект" Сапаралиева А.К.

Главный архитектор проекта Имандаев М.М.

2019г.

ВЕДОМОСТЬ ЧЕРТЕЖЕЙ ОСНОВНОГО КОМПЛЕКТА

ЛИСТ	НАИМЕНОВАНИЕ	ПРИМЕЧАНИЕ
1	Общие данные	
2	План сетей и расположение оборудования пожарной сигнализации 1-ого этажа	
3	План сетей и расположение оборудования пожарной сигнализации 2-ого этажа	
4	Скелетная схема сетей пожарной сигнализации. Условные обозначения.	

ВЕДОМОСТЬ ССЫЛОЧНЫХ И ПРИЛАГАЕМЫХ ДОКУМЕНТОВ

ОБОЗНАЧЕНИЕ	НАИМЕНОВАНИЕ	ПРИМЕЧАНИЕ
СН РК 2.02-02-2012	Пожарная автоматика зданий и сооружений	
СП РК 2.02-101-2014*	Пожарная безопасность зданий и сооружений	
СН РК 2.02-01-2014	Пожарная безопасность зданий и сооружений	
ПС.СО	Спецификация оборудования, изделий и материалов	

Общие данные

Настоящий проект разработан на основании архитектурно - планировочного задания и в соответствии с требованиями нормативных документов Республики Казахстан.

Автоматическая установка пожарной сигнализации предназначена для обнаружения пожара на ранней стадии развития и подачи тревожной сигнализации на приемной станции. Охранная сигнализация предназначена для оповещения о проникновении на охраняемый объект.

В качестве приемной станции выбран прибор приемно-контрольный на 4 контролируемых шлейфа типа ВЭРС-ПК4, который установлен в коридоре.

Резервной питание - 12 вольт, предусматривается от источника вторичного электропитания резервированного типа СКАТ-1200М.

В качестве технических средств обнаружения пожара в помещениях приняты дымовые ИП-212-41 и ручные пожарный извещатели ИПР-3СУ.

Извещатели ИПР-13СУ установить на стене на высоте 1,5 м от уровня пола.

Сеть пожарной сигнализации выполняется кабелем КСПВ 4х0,5мм2. Сети оповещения выполняется кабелем ВВГ-4х0,1мм2, прокладываемым скрыто. Оповещение выполнено комбинированными оповещателями "ОПОП 2-35".

Не допускается совместная прокладка цепей напряжением до 60В с цепями напряжением более 60В в одной трубе, коробе. При паралельной открытой прокладке расстояние между проводами и кабелями шлейфов пожарной сигнализации и соединительных линий с осветительными проводами должно быть не менее 0,5м.

Металлические части электроустановок и оборудования, могущие оказаться под напряжением вследствии повреждения изоляции, подлежат заземлению путем подключения к нулевому проводу.

Электромонтажные работы выполнять в соотвествии с требованиями РД01-94 "Системы и комплексы охранной, пожарной и охранно-пожарной сигнализации. Правила производства и приемки работ". Приемно -контрольные приборы установить согласно требований п.13.44 п.13.45 п.13.48 СНиП РК 2.02-15-2003 и п.9.5.11 "Пособие по проектированию, монтажу и приемке в эксплуатацию установок пожарной автоматики".

Основные показатели

Прибор пожарной сигнализации ВЭРС	шт	1
Количество занятых шлейфов	шт	1
Количество дымовых излучателей ИП	шт	60
Количество ручных извещателей	шт	5

Технические решения в рабочих чертежах соответствуют требованиям экологических, санитарно-гигиенических, пожарных и других норм, действующих на территории Республики Казахстан, обеспечивают безопасную для жизни людей эксплуатацию объекта при соблюдении предусмотренных мероприятий.

Главный инженер проекта Иманбаев М.М.

Согласовано

Взам. инв. №

Подп. и дата

Инв. № под.

Изм.	Кол.уч.	Лист	№док.	Подпись	Дата	005/19- ПС		
						Реконструкция районного административного здания в городе Кулсары, Жылыойского района		
						АДМИНИСТРАТИВНОЕ ЗДАНИЕ	Стадия	Лист	Листов
ГАП		Иманбаев					РП	1	4
Разработал		Бирзул				Общие данные	ТОО "РЕМСТРОЙПРОЕКТ"		
Н.контр.		Бирзул							

Копировал:

Формат: А3

План сетей и оборудования пожарной сигнализации 1-ого этажа

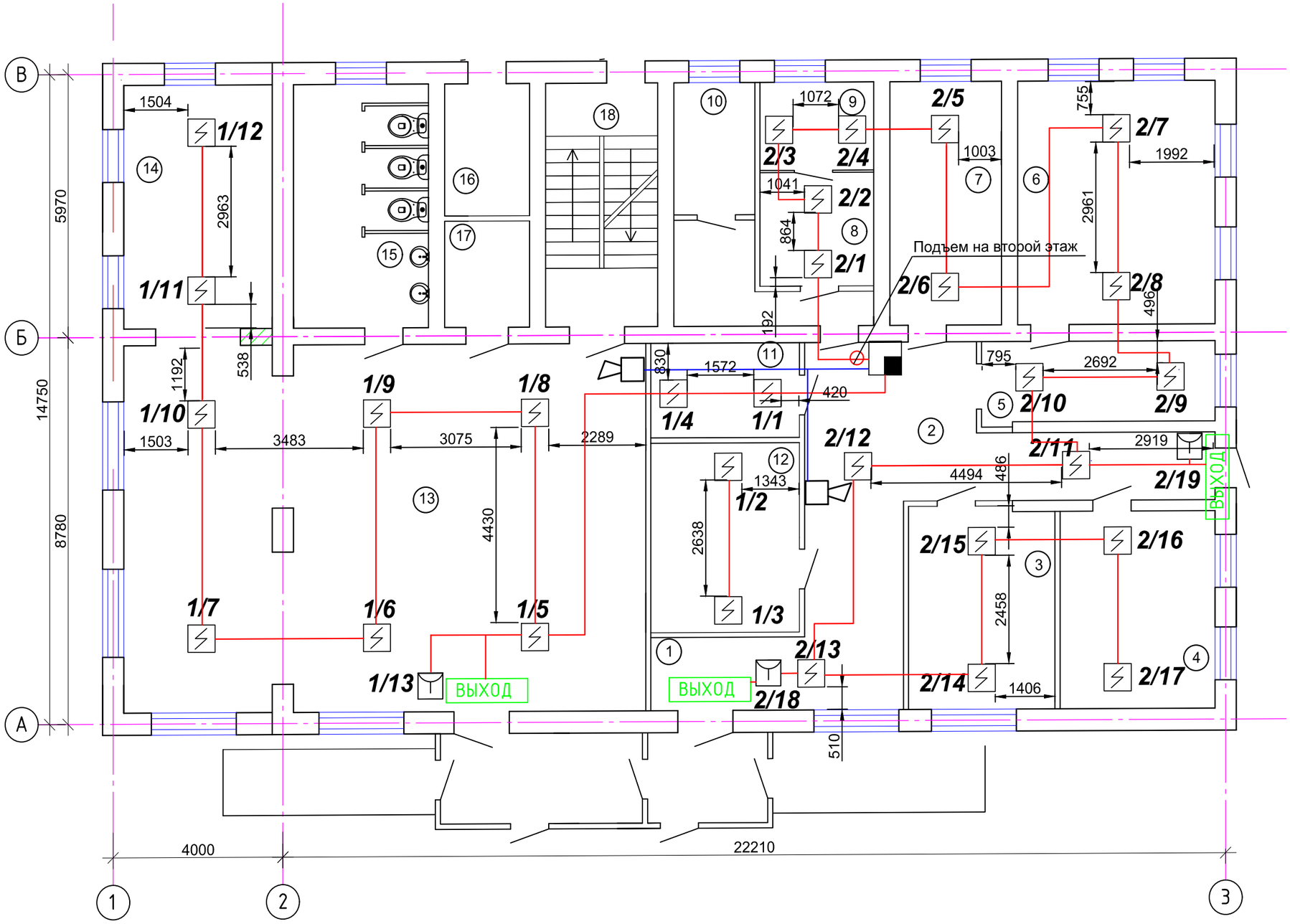

Экспликация помещений

№	Наименование помещений	Площадь м2
1	Тамбур	9,8
2	Коридор	30,4
3	Кабинет	15.4
4	Кабинет	16.3
5	Приемная	11.4
6	Кабинет руководит.	25.7
7	Кабинет зам. руководит.	14.5
8	Архив	6,9
9	Серверная	5,3
10	Сан-узел	5,7
11	Кабинет	7,53
12	Кабинет	15,0
13	Зал ожиданий	102,6
14	Помещение	19,3
15	Сан-узел	17,6
16	Электрощитовая	6,0
17	С-у для МГН	4,8
18	Лестничная клетка	14,6
	Итого:	328,8

Согласовано

Взам. инв. №

Подп. и дата

Инв. № подл.

Изм.	Кол.уч.	Лист	№док.	Подпись	Дата
ГАП		Иманбаев			
Разработал		Бирзул			
Н.контр.		Бирзул			

005/19- ПС

Реконструкция районного административного здания в городе Кулсары, Жылыойского района

АДМИНИСТРАТИВНОЕ ЗДАНИЕ

Стадия	Лист	Листов
РП	2	

План сетей и расположение оборудования пожарной сигнализации 1- ого этажа

ТОО "РЕМСТРОЙПРОЕКТ"

Формат А3

План сетей и оборудования пожарной сигнализации 2-ого этажа

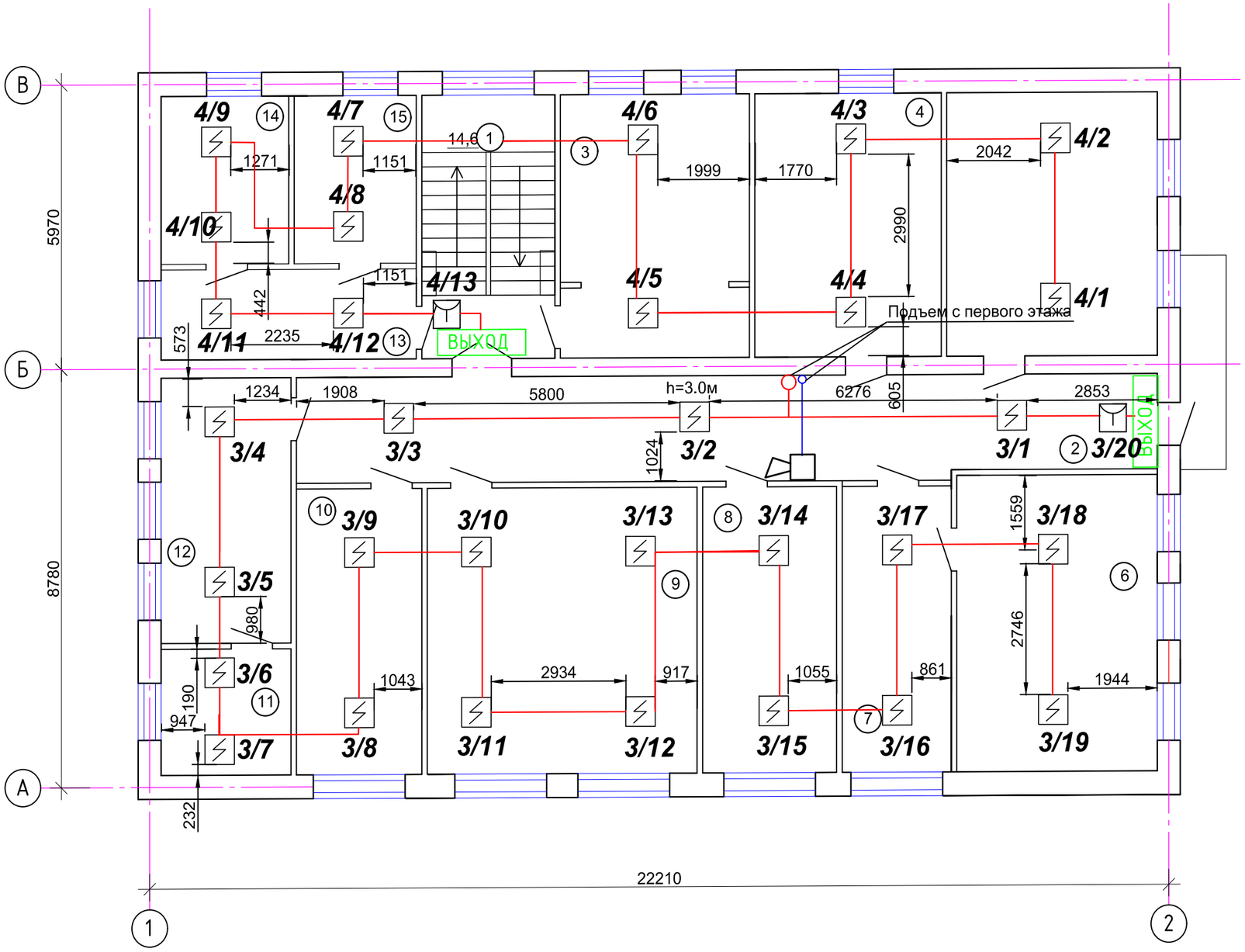

Экспликация помещений

№	Наименование помещений	Площадь м2
1	Лестничная клетка	14.6
2	Коридор	31.6
3	Архив	22,7
4	Кабинет	22.4
5	Кабинет зам. руководит.	25.4
6	Кабинет руковидит.	27,5
7	Приемная	14,6
8	Отдел №2	17.5
9	Зал совещаний	35,2
10	Отдел №1	16,4
11	Склад	7,6
12	Серверная	15,7
13	Помещение	10,5
14	Помещение	9,79
15	Помещение	9,36
	Итого:	281,0

Согласовано

Взам. инв. №

Подп. и дата

Инв. № подл.

Изм.	Кол.уч.	Лист	№док.	Подпись	Дата
ГАП		Иманбаев			
Разработал		Бирзул			
Н.контр.		Бирзул			

005/19- ПС

Реконструкция районного административного здания в городе Кулсары, Жылыойского района

АДМИНИСТРАТИВНОЕ ЗДАНИЕ

Стадия	Лист	Листов
РП	3	

План сетей и расположение оборудования пожарной сигнализации 2- ого этажа

ТОО "РЕМСТРОЙПРОЕКТ"

Формат А3

Скелетная схема пожарной сигнализации

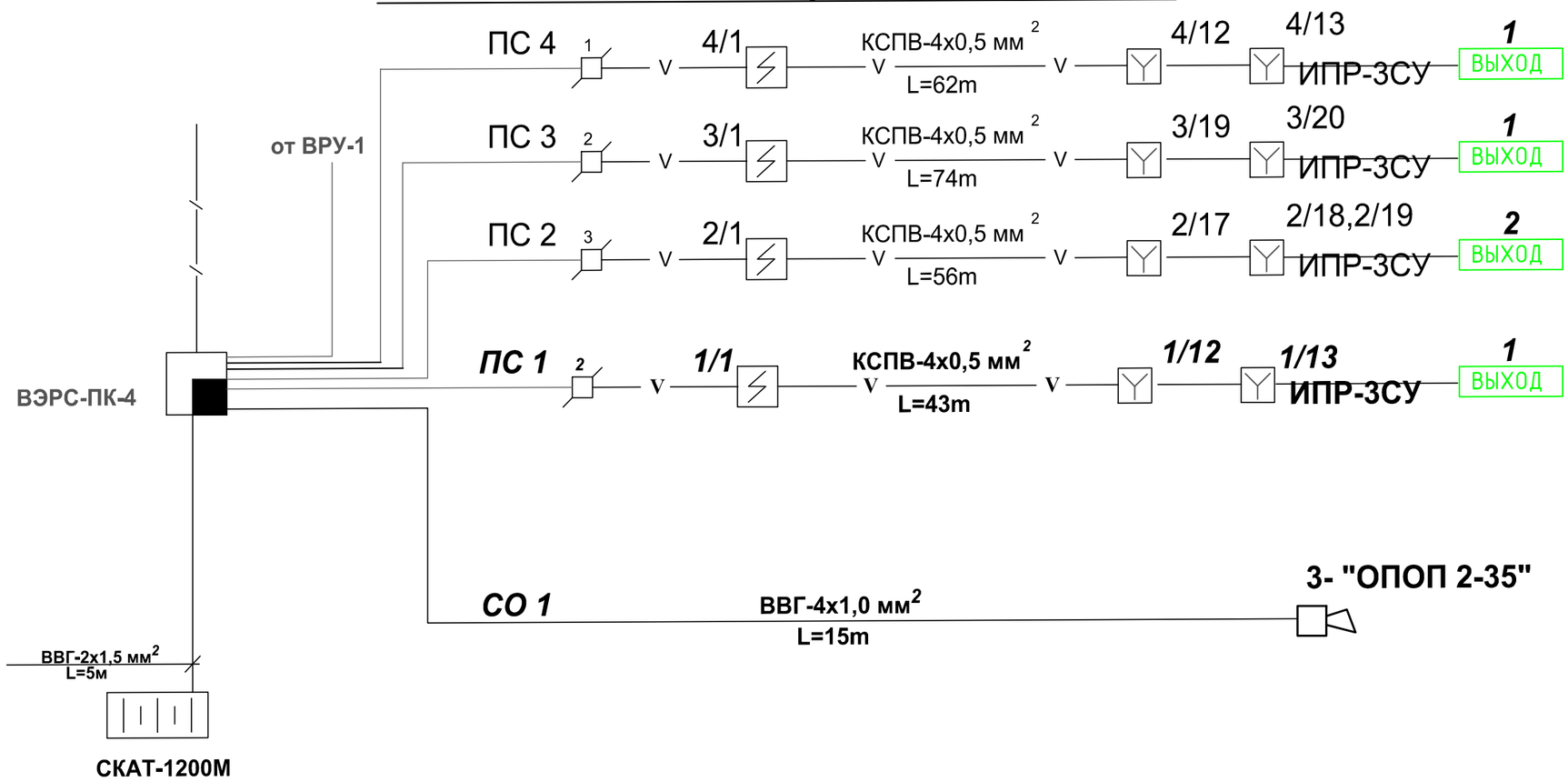

Условные обозначения

- концентратор приемно-контрольный пожарный ВЭРС-ПК-4
- извещатель пожарный дымовой ИП-212-41
- ручной пожарный извещатель ИПР-3СУ
- сеть пожарной сигнализации
- сеть пожарной (охранной) сигнализации проложенная в ПВХ трубе
- источник вторичного электропитания резервированный СКАТ-1200М
- коробка ответвительная универсальная УК-2П
- сирена сигнальная "ОПОП 2-35"
- ВЫХОД — световое табло "ВЫХОД"

Согласовано

Взам. инв. №

Подп. и дата

Инв. № подл.

Изм.	Кол.уч.	Лист	№док.	Подпись	Дата	005/19- ПС		
						Реконструкция районного административного здания в городе Кулсары, Жылыойского района		
						АДМИНИСТРАТИВНОЕ ЗДАНИЕ	Стадия	Лист	Листов
							РП	4	
ГАП		Иманбаев							
Разработал		Бирзул				Скелетная схема пожарной сигнализации	ТОО "РЕМСТРОЙПРОЕКТ"	
Н.контр.		Бирзул						

Формат А3

Позиция	Наименование и техническая характеристика	Тип, марка, обозначение документа, опросного листа	Код оборудования, изделия, материала	Завод изготовитель	Единица измерения	Количество	Масса единицы, кг	Примечание
	2	3	4	5	6	7	8	9
	Оборудование и материалы							
1	Прибор ПС на 4 шлейфа с аккумул.батар. 4,5 А/час	ВЭРС-ПК-4	ГОСТ 30737-2001	ВЭРС	к-т	1		
2	Блок питания с аккумуляторной батареей 7 А/час	СКАТ-1200М	ГОСТ 30737-2001	Бастион	к-т	1		
3	Сирена сигнальная	"ОПОП 2-35"	ГОСТ 30737-2001	Рубеж	шт	3		
4	Дымовой извещатель	ИП-212-41	ГОСТ 30737-2001	Рубеж	шт	60		
5	Ручной извещатель	ИПР-3СУ	ГОСТ 30737-2001	Рубеж	шт	5		
6	Световой извещатель	"ВЫХОД"	ГОСТ 30737-2001		шт	5		
7	Коробки ответвительные		ГОСТ 30737-2001		шт	9		
8	Микровыключатель		ГОСТ 30737-2001		шт	1		
9	Кабель телефонный распределительный с ПХВ изоляцией,	КСПВ	ГОСТ 7399-97		м	235		
10	двухпарный с диаметром жилы 4х0,5 мм							
11	Лоток пластиковый с крышкой размером 22х10мм				м	235		
12	Труба ПВХ Д-20мм	ПВХ	ГОСТ 22689.2-89		м	5		
13	Кабель силовой с медными жилами в ПВХ изоляции, в ПВХ	ВВГнг-660			м	15		
14	оболочке на напряжение до 660 В, сеч. 4х1,0 мм2							
15	то же, сеч. 2х1,5 мм				м	5		
16								
17								
18								
19								
20								
21								
22								

Согласовано

Взам. инв. №

Подп. и дата

Инв. № подл.

Изм.	Кол.уч.	Лист	№док.	Подпись	Дата
ГАП		Иманбаев			
Разработал		Бирзул			
Н.контр.		Бирзул			

005/19- ПС.СО

Реконструкция районного административного здания в городе Кулсары, Жылыойского района

АДМИНИСТРАТИВНОЕ ЗДАНИЕ

Стадия	Лист	Листов
РП	1	1

Спецификация оборудования, изделий и материалов

ТОО "РЕМСТРОЙПРОЕКТ"

Формат А3