РЕСПУБЛИКА КАЗАХСТАН
ТОО "РЕМСТРОЙПРОЕКТ"
Лицензия №17003461

Рабочий проект

Заказ № 005/19

Реконструкция районного административного здания в городе Кульсары Жылыойского района

Общеплощадочные материалы
Архитектурно-строительные решения
Навес

Том 3

Альбом 2

2019г.

РЕСПУБЛИКА КАЗАХСТАН
ТОО "РЕМСТРОЙПРОЕКТ"
Лицензия №17003461

Рабочий проект

Заказ № 005/19

Реконструкция районного административного здания в городе Кульсары Жылыойского района

Общеплощадочные материалы

Архитектурно-строительные решения

Навес

Том 3
Альбом 2
Состав проекта:

Альбом 1	ГП	Генеральный план
Альбом 2	АС	Архитектурно-строительные решения
Альбом 3	ОВ	Отопление, вентиляция и кондиционирование
Альбом 4	ВК	Водопровод и канализация
Альбом 5	НВК	Наружные сети водоснабжения и канализации

Директор ТОО — Сапаралиева А.К.

Главный инженер проекта — Иманбаев М.М.

Ведомость рабочих чертежей

Лист	Наименование	Примечание
1	Общие данные.	
2	План основания на отм. 0,000.Разрезы 1-1; 2-2.	
3	План фундамента.	
4	План стропил. План кровли.	

Технико-экономические показатели

№п/п	Наименование	Ед.изм.	Кол-во	Примечание
1	Площадь застройки	$м^2$	9,9	
2	Строительный объем	$м^3$	19,8	
3	Общая площадь	$м^2$	9,9	

Архитектурно-планировочное решение

Навес предназначен для защиты установки дизельного генератора от атмосферных осадков. Навес размерами в осях 3,0 х 3,0 м. высотой 2,25м в наивысшей точке.

Конструктивное решение

Основание выполнить из бетона В15 размерами 3,15 х 3,15 м. Стойки - из квадратной трубы ГОСТ 8639-82 сечнием 60х4. Кровля навеса из профилированного листа С21-1000-0,6 по ГОСТ 24045-94 по стропилам сечением 200х50мм

1. Металлоконструкции запроектированы в соответствии с требованиями нормативных документов:
   СНиП РК 5.04-23-2002 "Стальные конструкции.Нормы проектирования."
   СНиП 2.01.07-85* "Нагрузки и воздействия".
   СН РК 2.01-01-2013, СП РК 2.01-101-2013(по сост.01.08.2018)"Защита строительных конструкций от коррозии".
   СНиП РК 2.02.05-2009*(по сост.01.10.2015), СН РК 2.02-01-2014*(по сост.07.08.2018),
   СП РК 2.02-101-2014*(по сост.07.08.2018) "Пожарная безопасность зданий и сооружений."
   СН РК 5.03-07-2013, СП РК 5.03-107-2013 "Несущие и ограждающие конструкции."
2. Нагрузки и воздействия.
   Нагрузки приняты на основании технологического задания и района строительства по СНиП 2.01.07-85 "Нагрузки и воздействия".
3. Материал конструкций принят в зависимости от группы конструкций, расчетной зимней температуры наружного воздуха и в соответствии с действующим СНиП РК 5.04-23-2002.
4. Монтаж металлоконструкций производить в соответствии с указаниями СНиП РК 5.04-23-2002 "Стальные конструкции" и СНиП РК 5.03-37-2005 "Несущие и ограждающие конструкции"
5. Монтажные соединения выполнять на сварке и болтах нормальной точности по ГОСТ 7798-70*.
6. Материалы для сварки и минимальные катеты сварных швов, кроме оговоренных на чертежах, принимать по таблицам СНиП РК 5.04-23-2002.
7. Степень очистки поверхности элементов от окислов (окалины, ржавчины, шлаковых включений) перед нанесением защитных покрытий должна соответствовать требованиям, предусмотренным для 3 степени очистки по ГОСТ 9.402-80.
8. Сварку производить электродами типа Э 42 ГОСТ 9467-75. Высоту сварного шва принимать по наименьшей толщине свариваемых элементов.
9. Все металлоконструкции окрасить эмалью ПФ-115 ГОСТ 6465-76 за 2 раза по слою грунтовки ГФ-021 ГОСТ 25129-82.

Разработанная документация является конфиденциальным документом между ТОО "Ремстройпроект" и Заказчиком и не может полностью или частично тиражироваться и распространяться, а также передаваться третьим лицам без предварительного письменного согласия другой Стороны.

Технические решения, принятые в рабочем проекте, соответствуют требованиям экологических, санитарно-гигиенических, противопожарных и других действующих норм и правил и обеспечивают безопасную для жизни и здоровья людей эксплуатацию объекта при соблюдении предусмотренных рабочим проектом мероприятий.

Главный инженер проекта _____ Иманбаев М.М.

Согласовано

Взам. инв. №

Подп. и дата

Инв. № подл.

Изм	Кол.уч	Лист	№док	Подпись	Дата	005/19-4-АС		
						"Реконструкция районного административного здания в городе Кульсары Жылыойского района"		
ГАП		Иманбаев			05.2020	НАВЕС	Стадия	Лист	Листов
Разраб		Маринова			05.2020		РП	1	4
Н.контр		Сапаралиева			05.2020	Общие данные.	ТОО "РЕМСТРОЙПРОЕКТ"		

План основания на отм. 0,000

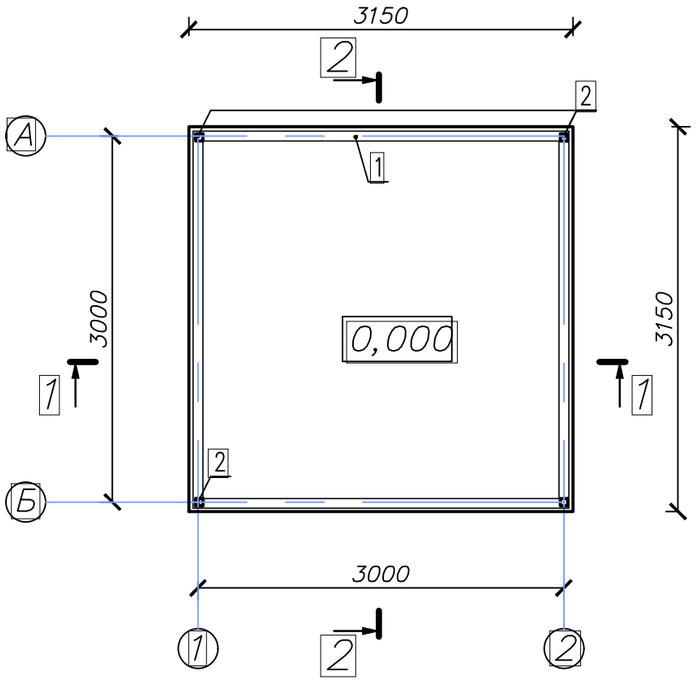

Разрез 1-1

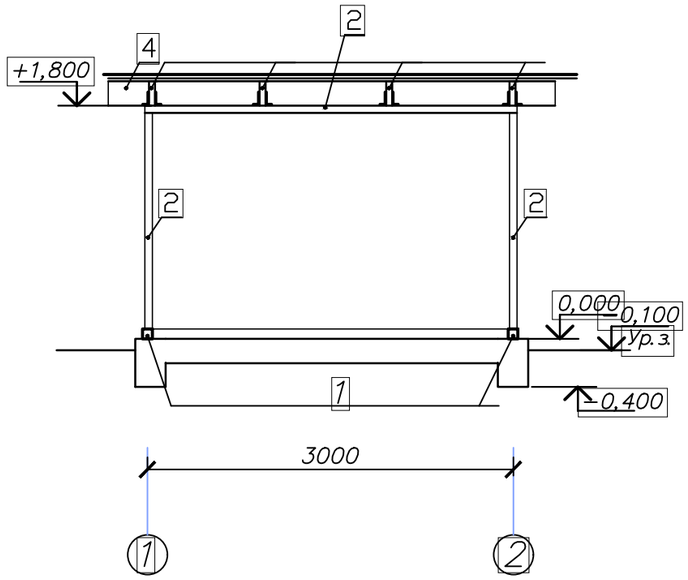

Разрез 2-2

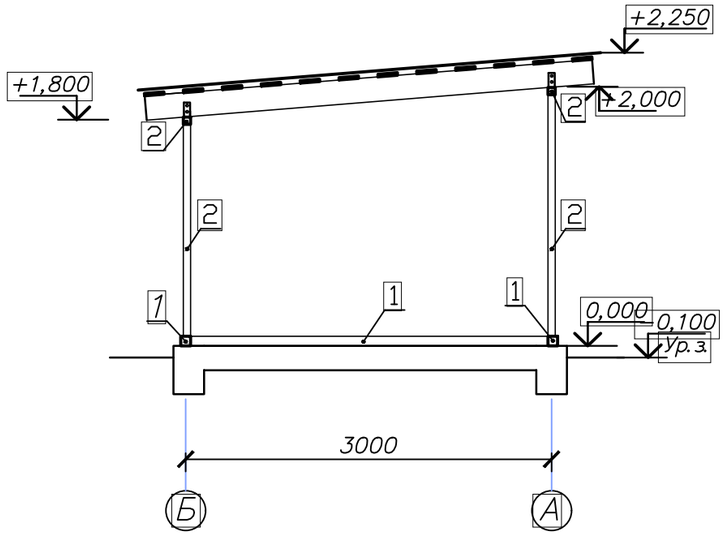

Вид А

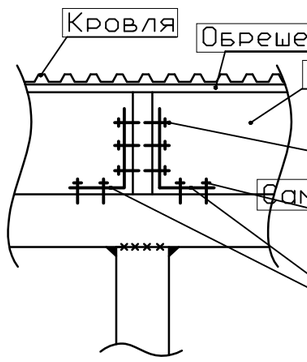

Узел I

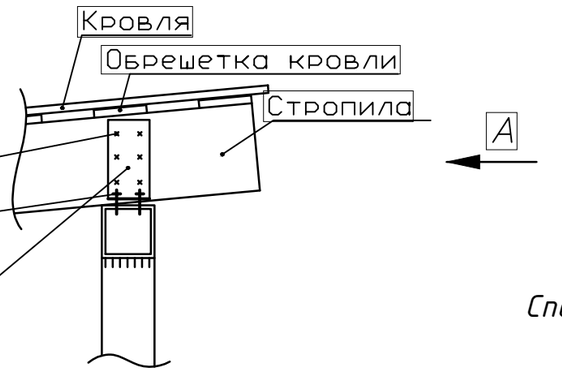

Спецификацию см. лист АС-3

Изм.	Кол.уч	Лист	№ док	Подпись	Дата	005/19-4-АС		
						"Реконструкция районного административного здания в городе Кульсары Жылыойского района"		
ГАП		Иманбаев			05.2020	НАВЕС	Стадия	Лист	Листов
Разраб		Маринова			05.2020		РП	2	
Н.контр		Сапаралиева			05.2020	План основания на отм. 0,000. Разрезы 1 - 1, 2 - 2.	ТОО "РЕМСТРОЙПРОЕКТ"		

Согласовано

Взам. инв. №

Подп. и дата

Инв. № подл.

План фундамента

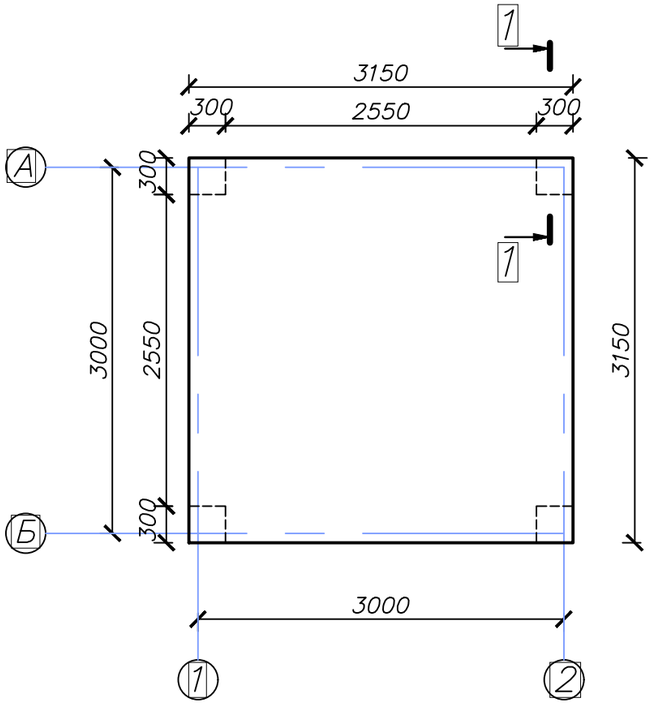

Разрез 1-1

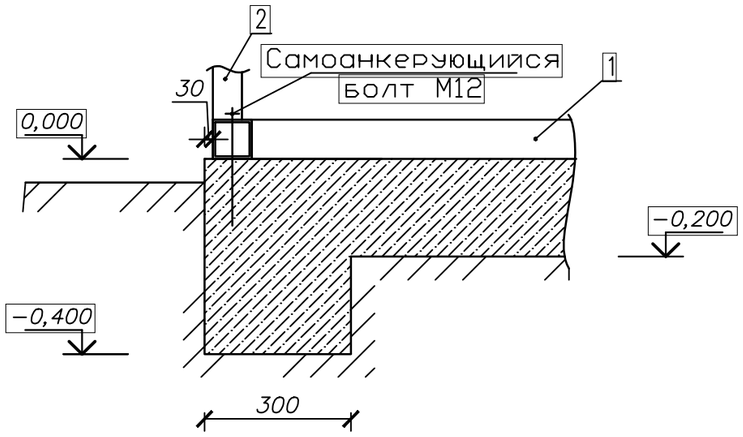

Спецификация элементов фундаментов и каркаса

Марка	Обозначение	Наименование	Кол.	Масса ед. кг	Прим.
		Каркас			
1	ГОСТ 8639-82	Труба квадратная 80х4 п.м.	12,0	9,33	112,15
2	ГОСТ 8639-82	Труба квадратная 60х4 п.м.	13,3	6,82	90,71
		Фундамент			
		Бетон В15, W4, F10 $м^3$	2,07		
		Самоанкерующийся болт М12	4		

Изм	Кол.уч	Лист	№ док	Подпись	Дата	005/19-4-АС			
						"Реконструкция районного административного здания в городе Кульсары Жылыойского района"			
ГАП		Иманбаев			05.2020	НАВЕС	Стадия	Лист	Листов
Разраб		Маринова			05.2020		РП	3	
Н.контр		Сапаралиева			05.2020	План фундамента.	ТОО "РЕМСТРОЙПРОЕКТ"		

Взам. инв. №

Подп. и дата

Инв. № подл.

План стропил

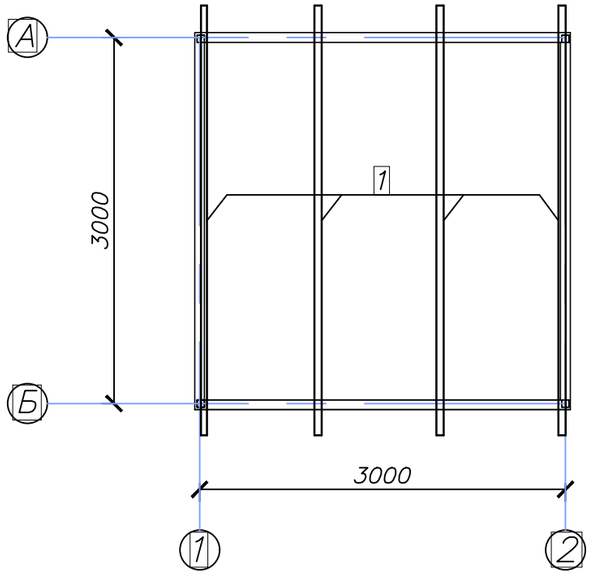

План кровли

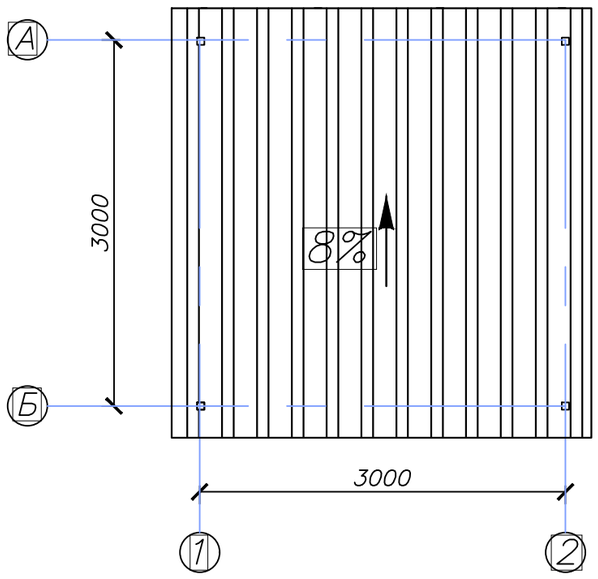

Спецификация элементов стропил и кровли

5

Марка	Обозначение	Наименование	Кол.	Масса ед. кг	Прим.
1	Стропила	Доска 200х50 L =3600мм	4	0,04м³	
2	Обрешетка кровли	Доска 22 х150 шаг 300	12	0,24м³	
		Кровля			
	ГОСТ 24045-94	Профлист С21-1000-0,6	12,9	6,4	82,9
	Крепежный уголок усиленный KUU	105х90х(2,5)	16	0,370	5,9

1. Элементы стропильной системы из древесины хвойных пород относительной влажностью не более 20%.
2. Все деревянные элементы должны быть пропитаны антипиреном и антисептиком согласно сертификата соответствия №KZ7500052.01.01.04329 от 07.02.2014.
3. Гвозди принимать по ГОСТ 4028 – 63*.

Изм	Кол.уч	Лист	№док	Подпись	Дата	005/19-4-АС			
						"Реконструкция районного административного здания в городе Кульсары Жылыойского района"			
ГАП		Иманбаев			05.2020	НАВЕС	Стадия	Лист	Листов
Разраб		Маринова			05.2020		РП	4	
Н.контр		Сапаралиева			05.2020	План стропил. План кровли.	ТОО "РЕМСТРОЙПРОЕКТ"		

Взам. инв. №

Подп. и дата

Инв. № подл.