РЕСПУБЛИКА КАЗАХСТАН
ТОО "РЕМСТРОЙПРОЕКТ"
Лицензия №17003461

Рабочий проект

Заказ № 005/19

Реконструкция районного административного здания в городе Кульсары Жылыойского района

Общеплощадочные материалы
Архитектурно-строительные решения
Надворная уборная

Том 3

Альбом 2

2019г.

РЕСПУБЛИКА КАЗАХСТАН
ТОО "РЕМСТРОЙПРОЕКТ"
Лицензия №17003461

Рабочий проект

Заказ № 005/19

Реконструкция районного административного здания в городе Кульсары Жылыойского района

Общеплощадочные материалы

Архитектурно-строительные решения

Надворная уборная

Том 3
Альбом 2
Состав проекта:

Альбом 1	ГП	Генеральный план
Альбом 2	АС	Архитектурно-строительные решения
Альбом 3	ОВ	Отопление, вентиляция и кондиционирование
Альбом 4	ВК	Водопровод и канализация
Альбом 5	НВК	Наружные сети водоснабжения и канализации

Директор ТОО — Сапаралиева А.К.

Главный инженер проекта — Имандбаев М.М.

Ведомость рабочих чертежей основного комплекта

Лист	Наименование	Примечание
АС - 1	Общие данные.	
АС - 2	Фасад "1 - 3". Фасад "Б - А". План на отметке 0.000	
АС - 3	Разрез 1 - 1. Сечение А - А.	
АС - 4	План фундаментов. План плит перекрытия на отметке -0,300. План плит покрытия.	
АС -5	Раскладки фундаментных блоков по осям.	
АС - 6	План перемычек. Крышка люка Кл-1.	
АС - 7	Плита ПП1.	

Ведомость основных комплектов рабочих чертежей

Обозначение	Наименование	Примечание
АР	Архитектурно - строительные решения	
ЭО	Электрическое освещение.	

Ведомость отделки помещений

Наименование	Вид отделки элементов интерьеров							Примеч.
	Потолок		Стены или перегородки		Низ стен или перегородок			
	Вид отделки	Площадь	Вид отделки	Площадь	Вид отделки	Площадь	Высота (м)	
Уборная	Затирка бетонной поверхности, Известковая поделка	14,92	Штукатурка Известковая поделка	70,38 18,76	Масляная окраска	51,62	2,2	

Согласовано

Взам. инв. №

Подп. и дата

Инв. № подл.

Разработанная документация является конфиденциальным документом между ТОО "Ремстройпроект" и Заказчиком и не может полностью или частично тиражироваться и распространяться, а также передаваться третьим лицам без предварительного письменного согласия другой Стороны.

Технические решения, принятые в рабочем проекте, соответствуют требованиям экологических, санитарно-гигиенических, противопожарных и других действующих норм и правил и обеспечивают безопасную для жизни и здоровья людей эксплуатацию объекта при соблюдении предусмотренных рабочим проектом мероприятий.

Главный инженер проекта _____ Иманбаев М.М.

Общие указания

Рабочий проект надворной уборной выполнен на основании задания на проектирование.
Класс здания II, степень огнестойкости II.
Класс конструктивной пожарной опасности СО

Архитектурно-планировочные решения

Надворная уборная предусмотрена на два очка.
Здание одноэтажное размерами в осях 6,0 х 3,4 м., высотой 3,6 м.
За отметку 0.000 принята отметка чистого пола.

Конструктивные решения

Фундаменты ленточные из бетонных блоков по ГОСТ 13579-78*.
Стены и перегородки выполнены из кирпича СУР 100/25 ГОСТ 379-2015 на растворе марки 50.
Покрытие - из многопустотных железобетонных плит ГОСТ 9561-2016.
Перемычки - сборные железобетонные по ГОСТ 948 -2016.
Кровля выполнена из трех слоев рубероида на битумной мастике.
Полы - из керамических плиток.
Наружная отделка - кирпичная кладка под расшивку швов.
Цоколь оштукатурить цементным раствором.
Внутренняя отделка помещений - согласно ведомости отделочных работ. Элементы заполнения проемов окрасить масляной краской за два раза.
Вокруг здания устраивается бетонная отмостка шириной 0,8м с уклоном i = 0,03.

Ведомость ссылочных и прилагаемых документов

Обозначение	Наименование	Примечание
	ССЫЛОЧНЫЕ	
ГОСТ 13579-78*	Блоки бетонные для стен подвалов.	
ГОСТ 379-2015	Кирпич и камни силикатные.	
ГОСТ 28013 - 98*	Растворы строительные. Общие технические условия.	
ГОСТ 9561-2016	Плиты перекрытий железобетонные многопустотные	
	для зданий и сооружений.	
ГОСТ 948-2016	Перемычки железобетонные для зданий с кирпичными	
	стенами. Технические условия.	
ГОСТ 10923-93	Рубероид. Технические условия.	

Технико-экономические показатели

№п/п	Наименование	Ед. изм.	Кол-во	Примечание
1	Площадь застройки здания	$м^2$	27,37	
2	Строительный объем	$м^3$	78,91	
3	Общая площадь здания	$м^2$	14,92	

Изм.	Кол. уч	Лист	№ док.	Подп.	Дата
ГАП		Иманбаев			05.2020
Разраб		Маринова			05.2020
Н.контр		Сапаралиева			05.2020

005/2019 - 2 - АС

Реконструкция районного административного здания в городе Кулсары, Жылыойского района

НАДВОРНАЯ УБОРНАЯ

Стадия	Лист	Листов
РП	1	7

Общие данные.

ТОО "РЕМСТРОЙПРОЕКТ"

Копировал

А3

Фасад 1 - 3
М 1 : 100

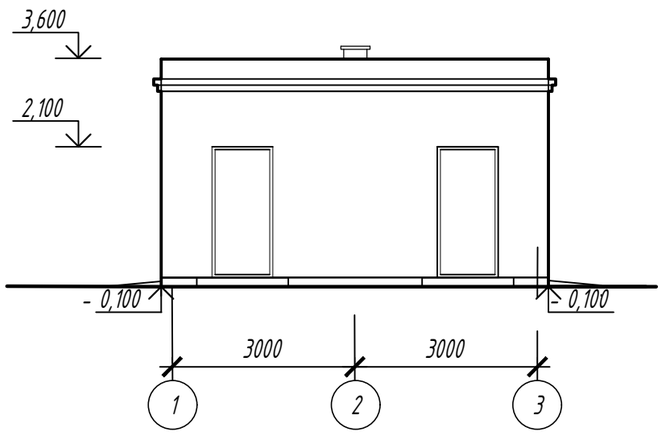

Фасад Б - А
М 1 : 100

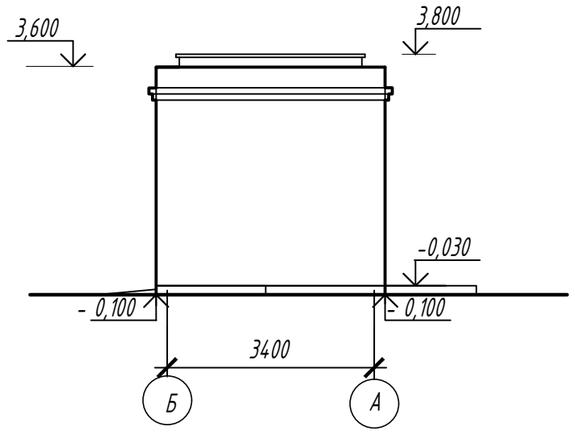

План на отметке 0,000
М 1 : 100

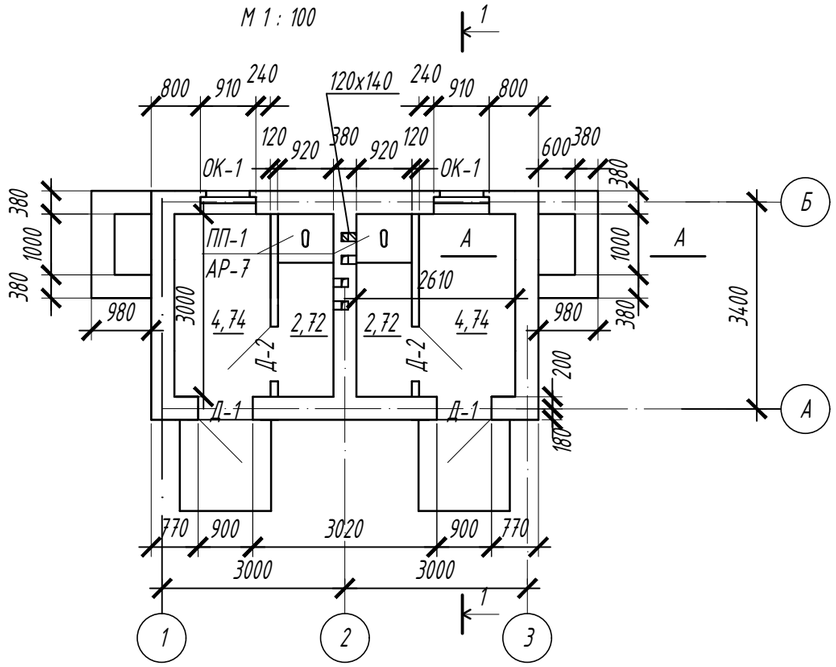

Спецификация элементов заполнения проемов

Марка поз.	Обозначение	Наименование	Колич. шт.	Масса ед.кг.	Примеч.
		Окна			
ОК-1	ГОСТ 30674-99	ОП В2 12-9 (4М-12-4М) М	2		
		Двери наружные			
Д-1	ГОСТ 24698 - 81	ДН 21 - 9	2		
		Двери внутренние			
Д-2	ГОСТ 6629 - 88	ДГ 21 - 9	2		

1. Данный лист смотреть совместно с листом АС - 3.
2. Оконные блоки приняты по ГОСТ 30674-99 в следующем исполнении: одинарный оконный блок из ПВХ профилей с двухкамерным стеклопакетом (тройное остекление) с поворотно-откидным открыванием. Стекла толщиной 4 мм с межстекольным расстоянием 12 мм. Блоки выполнить в морозостойком исполнении.

Ведомость отделки фасада

Поз. отделки	Наименование элемента фасада	Наименование материала отделки	Наименование и номер эталона цвета или образец колера	Примечание
1	Наружные стены	Кладка под расшивку швов из силикатного лицевого кирпича		62,7м2
2	Цоколь	Штукатурка цементным раствором		2,02м2
3	Окна	Металлопластиковый профиль		
4	Кровля	Рубероид		2,02м2

Изм.	Кол. уч	Лист	№ док.	Подп.	Дата	005/2019 - 2 - АС			
						Реконструкция районного административного здания в городе Кулсары, Жылыойского района			
ГАП		Иманбаев			05.2020	НАДВОРНАЯ УБОРНАЯ	Стадия	Лист	Листов
Разраб		Маринова			05.2020		РП	2	
Н.контр		Сапаралиева			05.2020	Фасад 1 - 3. Фасад Б - А. План на отметке 0.000	ТОО "РЕМСТРОЙПРОЕКТ"		

Согласовано

Взам. инв. №

Подп. и дата

Инв. № подл.

Копировал

А3

Разрез 1 - 1

М 1 : 50

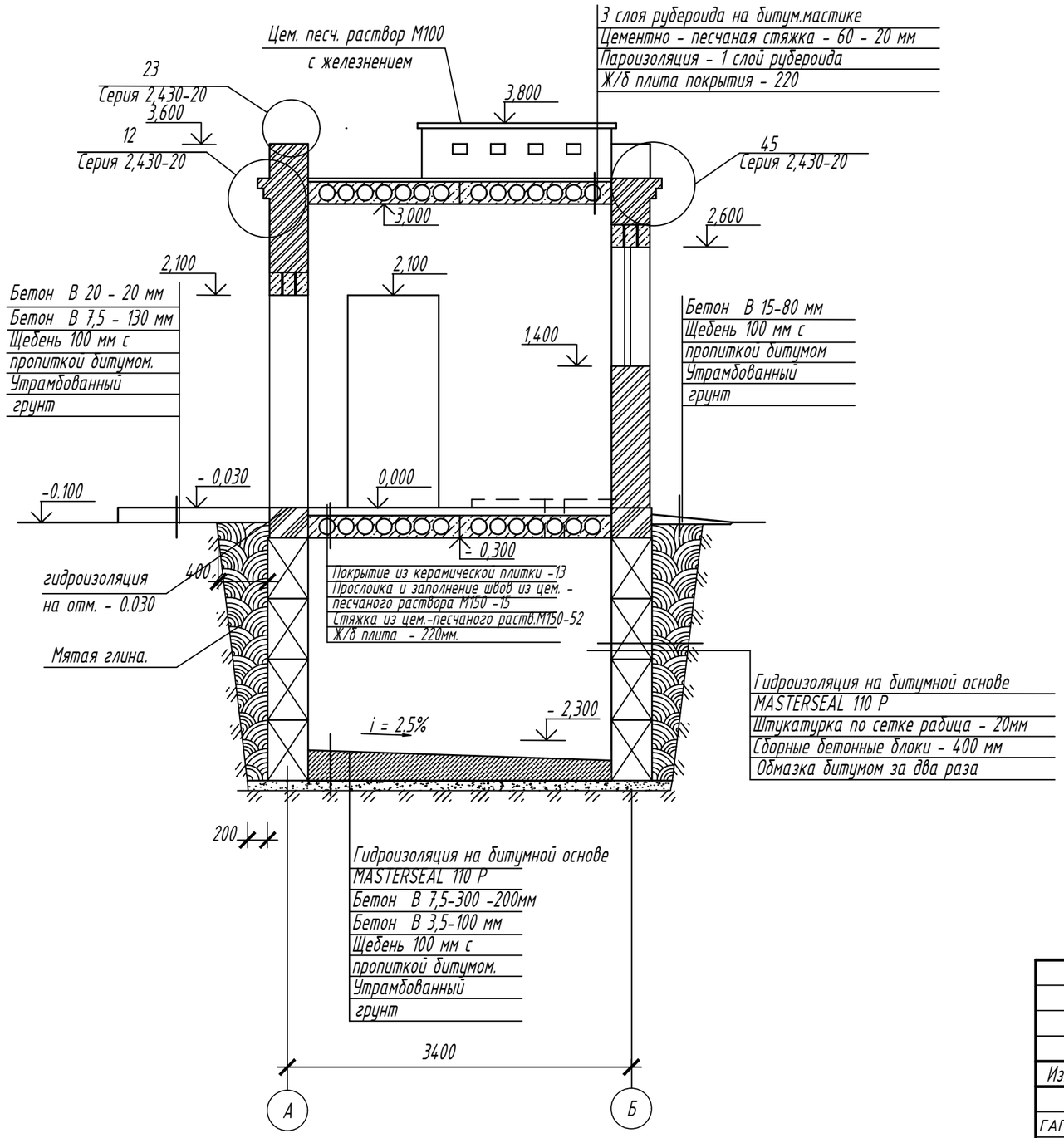

Сечение А - А

М 1 : 50

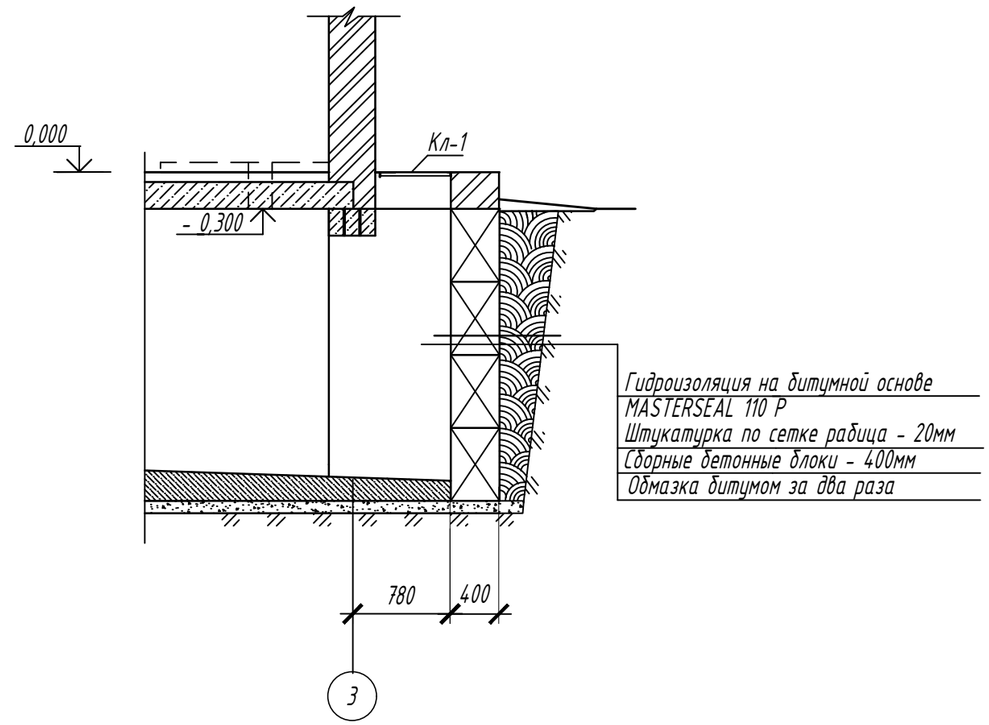

1. Условная отметка 0.000 принята за отметку чистого пола.
2. Стены уборной выполнить из силикатного кирпича СУР-100/25 по ГОСТ 379-2015 на растворе М50 по ГОСТ 28013-98 толщиной 380 мм.
3. Перегородки предусмотрены из кирпича КР-р-по 250 х 120 х 88/1,4 НФ /100/2,0/35/ ГОСТ 530-2012 на растворе марки 50.
   Перегородки армируются сеткой из холоднотянутой проволоки Ø4 Вр-4 с ячейками 50 х 50 мм через 4 ряда кладки.
4. Разрез 1 - 1 и сечение 1-1 замаркировано на листе АС - 2.

Изм.	Кол. уч	Лист	№ док.	Подп.	Дата	005/2019 - 2 - АС			
						Реконструкция районного административного здания в городе Кулсары, Жылыойского района			
ГАП		Иманбаев			05.2020	НАДВОРНАЯ УБОРНАЯ	Стадия	Лист	Листов
Разраб		Маринова			05.2020		РП	3	
Н.контр		Сапаралиева			05.2020	Разрез 1 - 1. Сечение 1 - 1.	ТОО "РЕМСТРОЙПРОЕКТ"		

Взам. инв. №

Подп. и дата

Инв. № подл.

Копировал

А3

План фундаментов
М 1 : 100

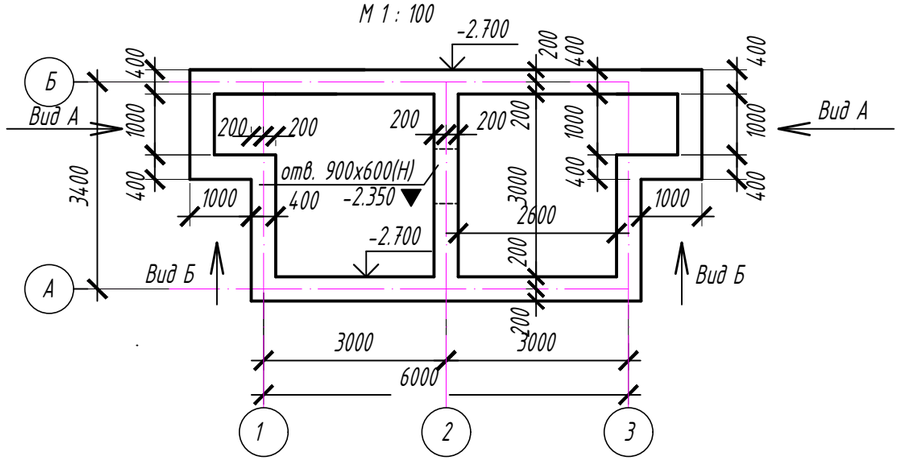

План плит перекрытия на отметке -0,300
М 1 : 100

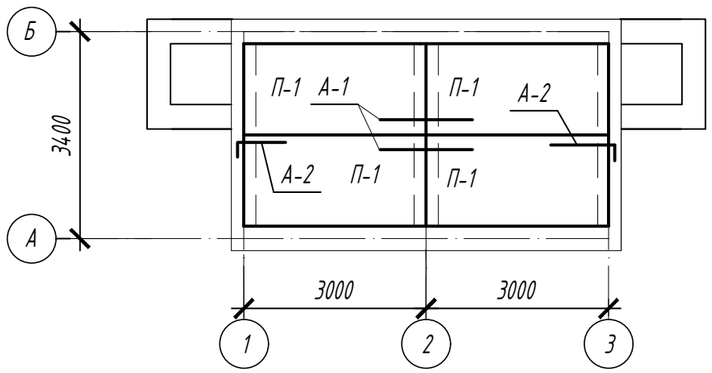

План плит покрытия
М 1 : 100

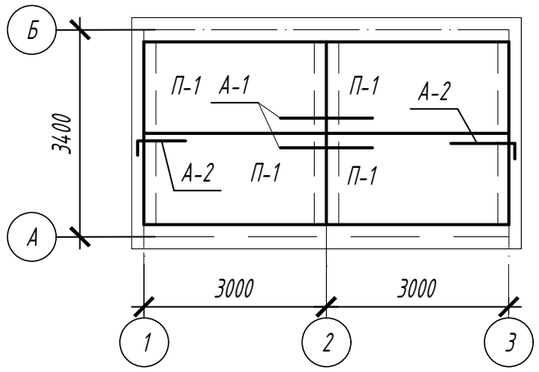

Анкер А-1

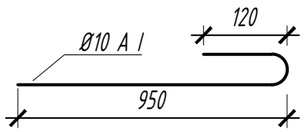

Анкер А-2

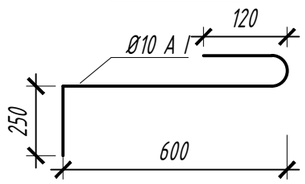

Спецификация элементов фундаментов и перекрытий

Марка поз.	Обозначение	Наименование	Колич. шт.	Масса ед.кг.	Примеч.
		Бетонные блоки			
1	ГОСТ 13579 - 78*	ФБС 24.4.6-Т	13	1300	
2	ГОСТ 13579 - 78*	ФБС 12.4.6-Т	31	640	
3	ГОСТ 13579 - 78*	ФБС 9.4.6-Т	26	470	
		Монолитные заделки			
	ГОСТ 26633-2015	Бетон класса В12,5 V=1,8м3			
		Плиты перекрытия и покрытия			
П-1	ГОСТ 9561 - 2016	1ПК 30.15-8 Ат VT	8	1425	
		Анкера			
А-1	ГОСТ 5781-82*	Анкер диам. 10 AI L=1000	4	0,62	
А-2	ГОСТ 5781-82*	Анкер диам. 10 AI L=1100	4	0.68	

1. Фундаменты под стены ленточные из бетонных блоков по ГОСТ 13579-78*.
2. Гидроизоляция - из двух слоев гидроизола на отметке - 0.030.
3. Вертикальная гидроизоляция- наружные стены, соприкасающиеся с грунтом, обмазать горячим битумом за 2 раза.
4. Углы и пересечения стен заармировать сеткой из проволоки Ø 5Вр с ячейкой 100х100 через два ряда блоков. Расход арматуры - 45 кг.
5. С наружной стороны фундаментов устраивается замок из жирной глины.
6. Швы между плитами, а также швы в местах примыкания плит к стенам, очистить от строительного мусора и тщательно заделать мелкозернистым бетоном класса В20.
7. Анкерные связи приварить к петлям плит перекрытия электродами Э-42. После окончания сварных работ все металлические части покрыть антикоррозийным составом и заделать цементным раствором.
8. Вентиляционные каналы по оси "2" перекрываются парапетными плитами марки ПП 13,5-Т (1шт., вес одной плиты -93кг.) и марки ПП 5,5-Т-1 (1 шт. вес 33 кг) с обязательным устройством отверстий(низ на отм. 3,50) в кирпичных стенах вентшахты.
9. Бетонные блоки фундаментов выполнить из бетона нормальной проницаемости на сульфатостойком цементе ГОСТ 22266-94.
10. Фундаменты укладывать на щебеночную подготовку, пропитанную битумом, толщиной 100 мм.

Изм.	Кол. уч	Лист	№ док.	Подп.	Дата
ГАП		Иманбаев			05.2020
Разраб		Маринова			05.2020
Н.контр		Сапаралиева			05.2020

005/2019 - 2 - АС

Реконструкция районного административного здания в городе Кулсары, Жылыойского района

НАДВОРНАЯ УБОРНАЯ

Стадия	Лист	Листов
РП	4	

План фундаментов.
План плит перекрытия на отметке -0,300.
План плит покрытия.

ТОО "РЕМСТРОЙПРОЕКТ"

Взам. инв. №
Подп. и дата
Инв. № подл.

Копировал
А3

По оси "Б"
М 1 : 100

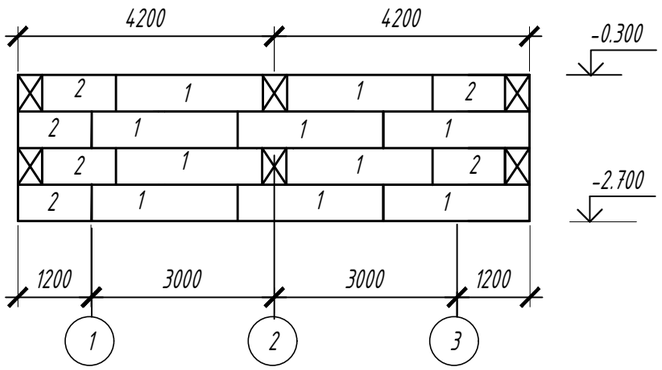

По оси "2"
М 1:100

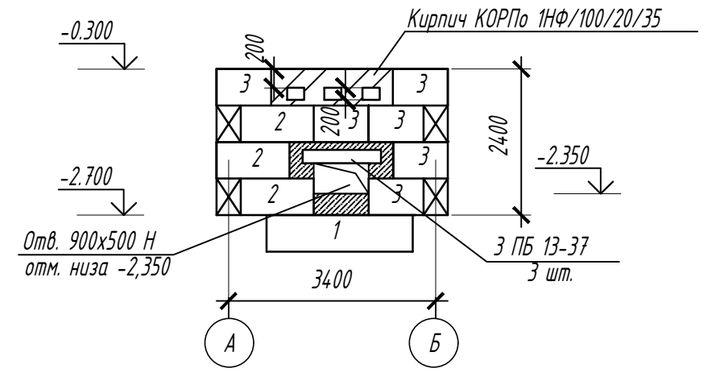

По оси "А"
М 1 : 100

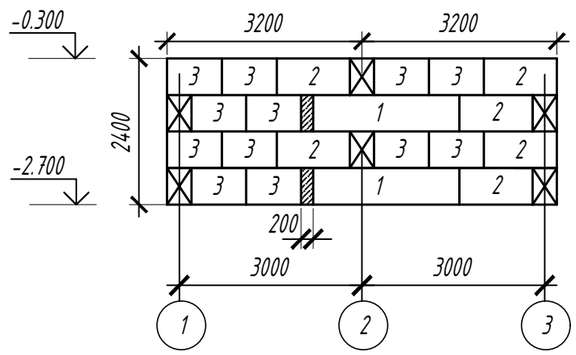

Вид А (2 шт.)
М 1 : 100

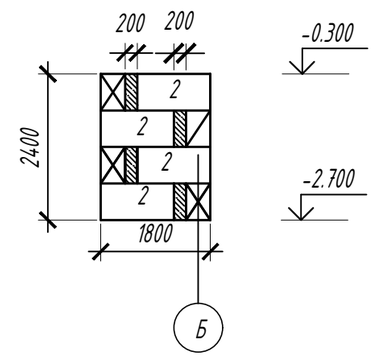

Вид Б (2 шт.)
М 1 : 100

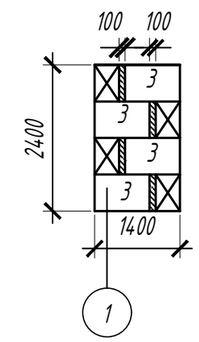

1. Местные заделки из бетона класса В12.5 V=1.8 м3.
2. Данный лист смотреть совместно с листом АС - 4.

По оси "3"
М 1 : 100

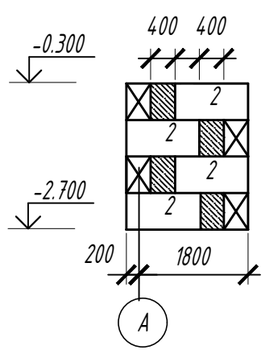

По оси "1"
М 1 : 100

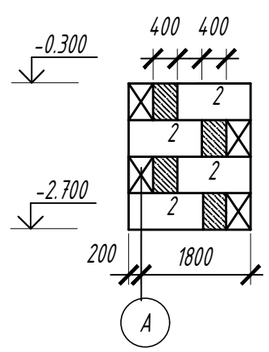

Изм.	Кол. уч	Лист	№ док.	Подп.	Дата
ГАП		Иманбаев			05.2020
Разраб		Маринова			05.2020
Н.контр		Сапаралиева			05.2020

005/2019 - 2 - АС

Реконструкция районного административного здания в городе Кулсары, Жылыойского района

НАДВОРНАЯ УБОРНАЯ

Стадия	Лист	Листов
РП	5	

Раскладки фундаментных блоков по осям .

ТОО "РЕМСТРОЙПРОЕКТ"

Взам. инв. №

Подп. и дата

Инв. № подл.

Копировал

А3

План перемычек

М 1 : 100

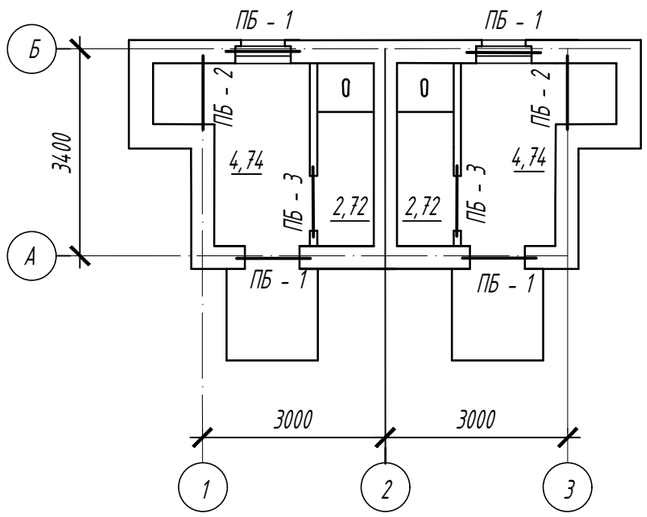

Спецификация элементов перемычек

Марка поз.	Обозначение	Наименование	Колич. шт.	Масса ед.кг.	Примеч.
1	ГОСТ 948 - 2016	2ПБ13 - 1п	14	54	
2	ГОСТ 948 - 2016	3ПБ16 - 37п	2	102	
3	ГОСТ 948 - 2016	2ПБ16 - 2п	4	65	

Ведомость перемычек

Марка	Схема	Марка	Схема
ПБ-1 шт. 4	1; 2,600; 2,100	ПБ -3 шт. 2	1; 2,100
ПБ-2 шт. 2	3; 2; - 0,300		

Кл-1

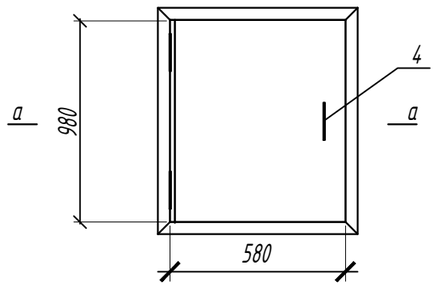

а - а

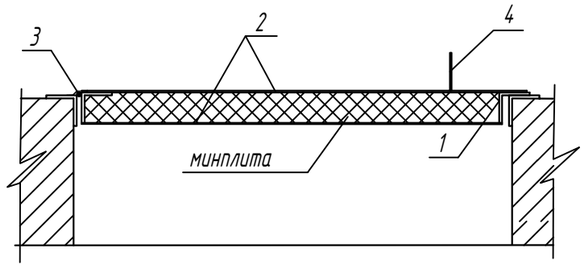

1. Монтаж железобетонных изделий выполнять согласно СНиП РК 5.03-37-2005 "Несущие и ограждающие конструкции".

Спецификация элементов крышки люка

Марка поз.	Обозначение	Наименование	Колич. шт.	Масса ед.кг.	Примеч.
Кл-1		Крышка люка	1		2
1	ГОСТ 8909-93	Уголок 63х6 ,L=6240		35.69	71.38
2	ГОСТ19904-90	Лист b = 2мм. S = 0.568 м 2	2	8.9	35.6
3	ГОСТ 5781-82	Навес d=20, L=150	2	0.40	1.6
4	ГОСТ 5781-82	Скоба люка d=20, L=350	1	0.86	1.72

Взам. инв. №

Подп. и дата

Инв. № подл.

Изм.	Кол. уч	Лист	№ док.	Подп.	Дата
ГАП		Иманбаев			05.2020
Разраб		Маринова			05.2020
Н.контр		Сапаралиева			05.2020

005/2019 - 2 - АС

Реконструкция районного административного здания в городе Кулсары, Жылыойского района

НАДВОРНАЯ УБОРНАЯ

Стадия	Лист	Листов
РП	6	

План перемычек. Крышка люка.

ТОО "РЕМСТРОЙПРОЕКТ"

Копировал

А3

ПП1

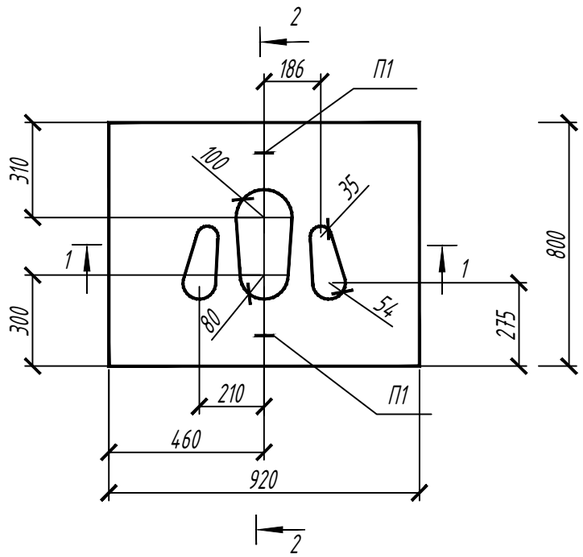

2-2

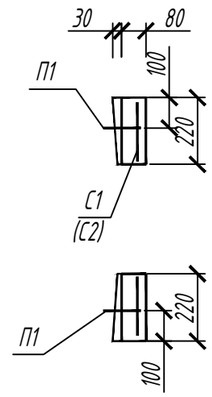

1-1

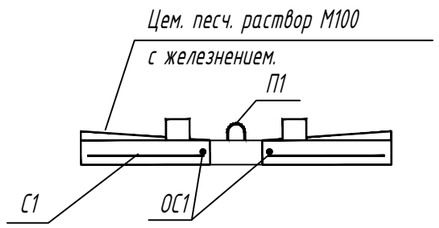

С1

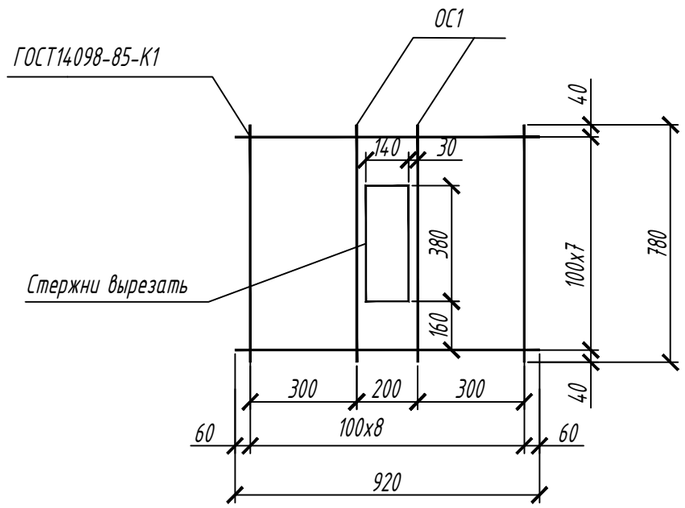

П1

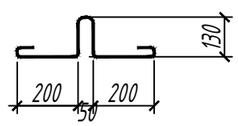

Спецификация на плиту ПП1

Марка поз.	Обозначение	Наименование	Кол. шт.	Масса ед.кг.	Примеч.
		Плита ПП1			2
С1	Данный лист	Сетка С1	1	3,159	
ОС1	Данный лист	Отдел. стержень ОС1	2	0,31	
П1	Данный лист	Петля П1	2	0,33	
		Бетон кл. В15	0,07м³		

Спецификация стали на арматурные изделия

Марка поз.	Обозначение	Наименование	Кол. шт.	Масса ед.кг.	Примеч.
		Сетка С1			
1	ГОСТ5781-82*	Ø6АI L=780	10	0,173	3,159
	ГОСТ5781-82*	Ø6АI L=920	7	0,204	
		Отдельные стержни ОС1			
	ГОСТ5781-82*	Ø8АIII L=780	1	0,31	0,31
		Петля П1			
	ГОСТ5781-82*	Ø8АI L=840	1	0,33	0,33

1. Плита ПП - 1 замаркирована на листе АС-2.

Изм.	Кол. уч	Лист	№ док.	Подп.	Дата
ГАП		Иманбаев			05.2020
Разраб		Маринова			05.2020
Н.контр		Сапаралиева			05.2020

005/2019 - 2 - АС

Реконструкция районного административного здания в городе Кулсары, Жылыойского района

НАДВОРНАЯ УБОРНАЯ

Стадия	Лист	Листов
РП	7	

Плита ПП1.

ТОО "РЕМСТРОЙПРОЕКТ"

Взам. инв. №

Подп. и дата

Инв. № подл.

Копировал

А3