РЕСПУБЛИКА КАЗАХСТАН

Лицензия № 20016749

Заказчик: (застройщик, инвестор):
ГУ «Аппарат акима поселка Макат»

Шифр:95- 25/07/2023-ЭН

ТОО "СПЕЦСТРОЙ СОГЛАСОВАНИЕ"

РАБОЧИЙ ПРОЕКТ

"Разработка проектно-сметной документации на строительство игровой и спортивной площадки, по улице Е.Аманбердиева в поселке Макат"
"ЭН" - Наружное электроснабжение

Директор ТОО "СпецСтрой Согласование": Биманов А.А.

г. Актобе 2023 год

Основные технические показатели

Nп/п	Наименование	Ед.изм.	Количество	Примечание
1	Категория надежности электроснабжения		III	
2	Установленная мощность	кВт	0,9	
3	Коэффициент мощности	cosф	0,96	
4	Протяженность КЛ-0,4 кВ	м	295,0	
5	Количество опор	шт	8	

Общие указания

Данный рабочий проект разработан на основании задания на проектирования , технических условии №4 от 23.08.2023 года от Акима поселка Макат Макатского района Атырауской области.

Точка подключения - существующая опора №41.

Проектом предусмотрено наружное освещение спортивно-игровой площадки.

Кабель от существующей опоры освещения №41 до проектируемых опор освещения предусмотрен АПвбБШнг(А)-LS 4х16мм2 напряжением 220 В, который прокладывается в траншее Т-1.

На точке подключения предусмотрено устройство ответвления - зажимы плашечные П1-1.

Проектируемые опоры освещения приняты типа СГКФ 6-3 70/136-А, высота 6м.

Для освещения территории в обе стороны от опоры предусмотрена насадка для кронштейнов Н2.

Кронштейн принят типа КРГ1,0/15-0,83, вылет 1,0м.

Фундамент опор выполнить из бетона кл. В12,5 М150. Закладная деталь - ЗДФ-1.2А.

Предусмотрен светодиодный светильник типа Керемет, мощность которого 90 Вт.

Также предусмотрено заземление опор.

Технические решения, принятые в рабочих чертежах, соответствуют требованиям экологических, санитарно-гигиенических, противопожарных, и других норм, действующих на территории Республики Казахстан, и обеспечивают безопасную для жизни и здоровья людей эксплуатацию объекта при соблюдении предусмотренных рабочими чертежами мероприятий.

Главный инженер проекта Бурумбаев А.С.

Ведомость ссылочных и прилагаемых документов

Обозначение	Наименование	Примечание
	Ссылочные документы	
СП РК 4.04-107-2019	Электротехнические устройства	
ПУЭ РК-2015	Правила устройства электроустановок	
Альбом А11-2011	Прокладка кабеля напряжением до 35 кВ в траншеях	
СП РК 3.01-101-2013	Градостроительство. Планировка и застройка	
	городских и сельских поселений	
ПУЭ РК	Правила устройства электроустановок	
	Прилагаемые документы	
ЭН.СО	Спецификация оборудования, изделий и материалов	Листов 2

Ведомость рабочих чертежей основного комплекта

	Наименование	Примечание
1	Общие данные	
2	План наружного электроосвещения М 1:500	
3	Однолинейная схема электроснабжения	
4	Фундамент опор освещения	
5	Заземление опор освещения	

Изм.	Кол.уч.	Лист	№док.	Подп.	Дата	95-25/07/2023-ЭН		
						"Разработка проектно-сметной документации на строительство игровой и спортивной площадки, по улице Бостандык в поселке Макат"		
Разработал		Серикбаев С.				Игровая площадка	Стадия	Лист	Листов
Проверил		Бурумбаев А.С.					РП	1	
Н.контр.		Ширяева Л.Н.				Общие данные	ТОО "СпецСтрой Согласование" г.Актобе		
ГАП		Бурумбаев А.С.							

ПЛАН БЛАГОУСТРОЙСТВА
М1:500

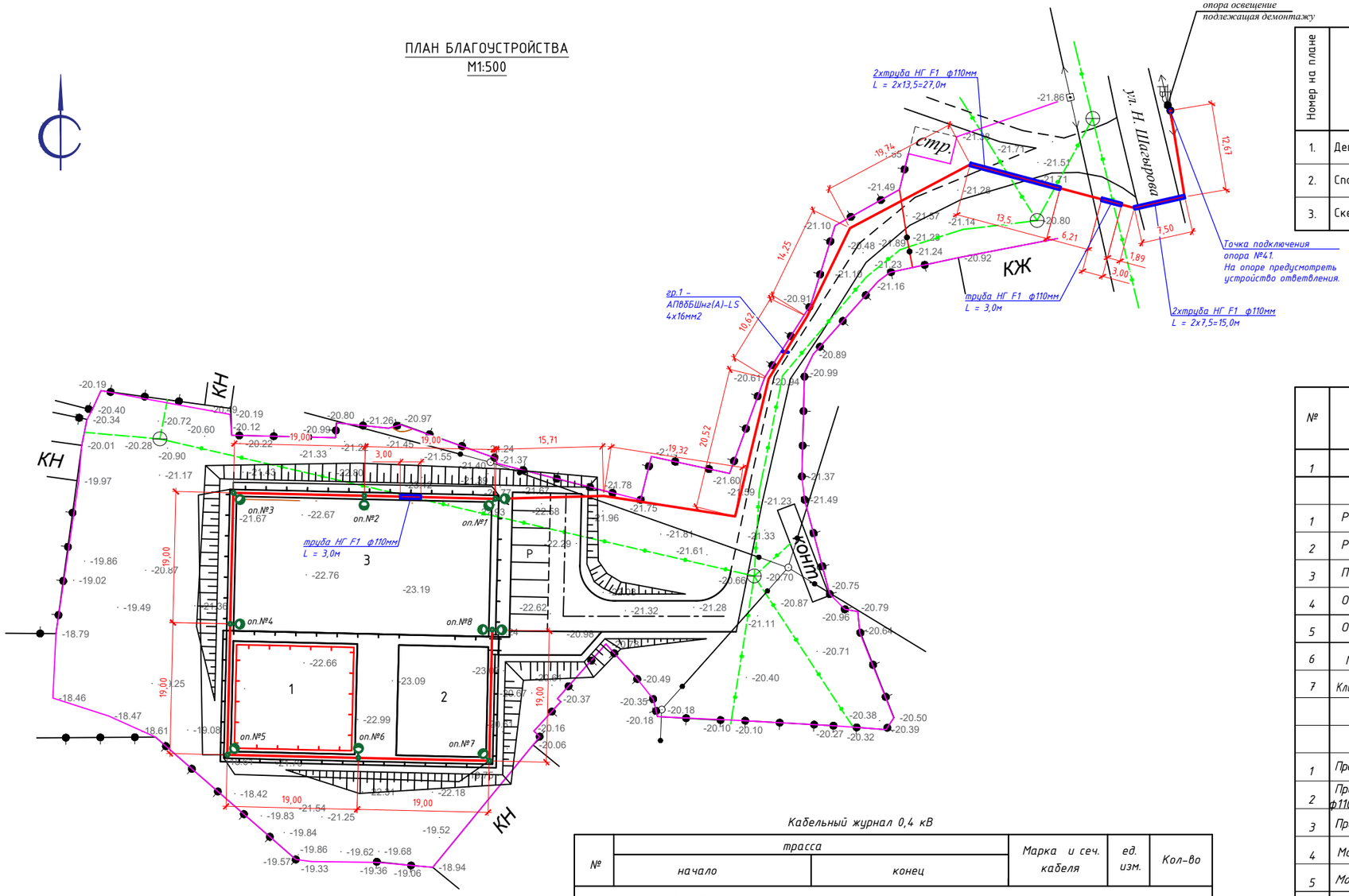

ВЕДОМОСТЬ ЖИЛЫХ И ОБЩЕСТВЕННЫХ ЗДАНИЙ И СООРУЖЕНИЙ

Номер на плане	Наименование и обозначение	Этажность	Количество			Площадь, м²				Строительный объем, м³	
			Зданий	Квартир		Застройки		Общая нормируемая		Здания	Всего
				Здания	Всего	Здания	Всего	Здания	Всего		
1.	Детская площадка	-	1	-	-	-	288,0	-	-	-	-
2.	Спортивная площадка	-	1	-	-	-	208,0	-	-	-	-
3.	Скейт-парк	-	1	-	-	-	721,5	-	-	-	-

Ведомость объемов работ

№	Наименование работ	Ед. изм.	Кол-во.	
1	2	3	4	
	Наружное электроосвещение (гр.1)			
1	Разработка грунта траншеи Т-1 механизированным способом	м / м3	194,56	35,01
2	Разработка грунта траншеи Т-1 вручную	м / м3	83,38	15,0
3	Подсыпка траншеи Т-1 песком	м3	16,67	
4	Обратная засыпка траншеи Т-1 механизированным способом	м3	23,34	
5	Обратная засыпка траншеи Т-1 вручную	м3	10,0	
6	Монтаж сигнальной ленты шириной 300мм, ЛСЭ-300	м	277,94	
7	Кластер 110мм (держатель труб)	шт	12	
	Электромонтажные и строительные работы			
1	Прокладка трубы «ELECTROREDPIPE» НГ F1 ф110мм в траншее	м	48,0	
2	Прокладка кабеля АПвбБШнг(А)-LS 4х16мм2 в трубе «ELECTROREDPIPE» НГ F1 ф110мм	м	27,0	
3	Прокладка кабеля АПвбБШнг(А)-LS 4х16мм2 в траншее	м	250,94	
4	Монтаж концевых муфт Raychem для кабеля АПвбБШнг(А)-LS 4х16мм2	шт	9	
5	Монтаж устройства ответвления: плашечные зажимы ПА 1-1 на опоре №41	шт	4	
6	Монтаж осветительной опоры СГКФ 6-3 70/136-А, Н=6,0м, тип фланца А	шт	8	
7	Монтаж насадки для кронштейна Н2, толщина 3,5мм, на два кронштейна	шт	2	
8	Монтаж кронштейна КРГ1,0/15-0,83	шт	10	
9	Монтаж осветительного прибора Keremet С 90W, 90 Вт, IP67	шт	10	
10	Монтаж алюминиевых плашечных зажимов ПА 1-1 для светильников наружного освещения (4шт. на одну опору)	шт	32	
11	Монтаж автоматического выключателя в боксе КМП-2/4 (установка бокса внутри опоры)	шт	8	
12	Монтаж кабеля ВВГнг(А)-LS 3х2,5мм2 внутри корпуса опоры (9,0м на одну опору)	м	72,0	

Кабельный журнал 0,4 кВ

№	трасса		Марка и сеч. кабеля	ед. изм.	Кол-во
	начало	конец			
0,4 кВ					
гр.1	Опора №41 точка подключения	оп.№12	АПвбБШнг(А)-LS		
	существующий	проектируемая	4х16мм2	м	295,0

Ведомость опор и прожекторных мачт с установленными на них осветительными приборами

Поз.	Обозначение	Наименование	Кол-во.	Примечание
от опоры 0,4 кВ, №8				
оп.1, оп.8	Опора освещения СГКФ 6-3 70/136-А Н=6,0м, тип фланца А с насадкой для кронштейна Н2	Кронштейн КРГ1,0/15-0,83 с осветительным прибором Keremet С 90W, 90 Вт, IP67	2 оп. 4 св.	гр.1
оп.2-7	Опора освещения СГКФ 6-3 70/136-А Н=6,0м, тип фланца А	Кронштейн КРГ1,0/15-0,83 с осветительным прибором Keremet С 90W, 90 Вт, IP67	6 оп. 6 св.	гр.1

Разрез траншеи
Траншея Т-1

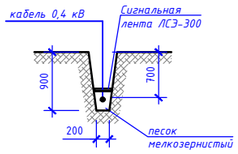

Примечания:
1. Все размеры даны в метрах.
2. Повороты кабельной линии выполнять с учетом минимально допустимого радиуса изгиба для прокладываемого кабеля (Rдоп=25хDкабеля).
3. На местах пересечения с коммуникациями разработку грунта выполнять вручную;
3. Все кабельные линии предусмотрены с запасом 6%

УСЛОВНЫЕ ОБОЗНАЧЕНИЯ

- оп.№21 — Проектируемая опора освещения, двухрожковая
- оп.№22 — Проектируемая опора освещения, однорожковая
- Проектируемый кабель 0,4кВ
- Проектируемый кабель 0,4кВ в трубе

Согласовано

Согласовано

Взамен инв. №

Подпись и дата

Инв. № подл.

Изм.	Кол.уч	Лист	№ док	Подпись	Дата
ГАП		Бурумбаев А.С.			
Разраб		Серикбаев С			
Н.контр		Ширяева Л.Н.			

95-25/07/2023-ЭН

Разработка проектно-сметной документации на строительство спортивно - игровой площадки, расположенную по улице Е. Амандердиева в поселке Макат

Генеральный план

Стадия	Лист	Листов
РП	2	7

План наружного электроосвещения, М1:500

ТОО "СпецСтрой Согласование" г.Актобе

А2 (594х420) Г

Таблица расшифровки приведенных в схеме
цифровых и буквенных обозначений .

Маркировка линии	Расчетная нагрузка, кВт	cos Ф	Расчетный ток, А	Длина участка, м
Момент, кВт х м	Потеря напряжения, %		Марка проводника, сечение	Способ прокладки

точка подключения
опора №41

гр.1 - 0,9кВт - 0,96 - 4,26А-295,0м

265,5кВт*м - 0,2% - АПвбБШнг(А)-LS 4х16мм2 - Т1

Оп. №1-№8

						95-25/07/2023-ЭН		
						"Разработка проектно-сметной документации на строительство игровой и спортивной площадки, по улице Бостандык в поселке Макат"		
Изм.	Кол.уч.	Лист	№док.	Подп.	Дата			
Разработал		Серикбаев С.				Игровая площадка	Стадия	Лист	Листов
Проверил		Бурумбаев А.С.					РП	3	
Н.контр.		Ширяева Л.Н.				Однолинейная схема электроснабжения	ТОО "СпецСтрой Согласование" г.Актобе		
ГАП		Бурумбаев А.С.							

Спецификация материалов

Марка поз.	Обозначение	Наименование	К-во шт	Масса ед. кг.	Примечание
Фундамент опоры освещения					
1		Бетон В12,5 М150	0,3	м3	
2		Щебень фракции	0,032	м3	
3	ЗДФ 1.2-А	Закладная деталь	1	шт	
				шт	

* количество опор – 8 шт

Разрез фундамента опоры освещения

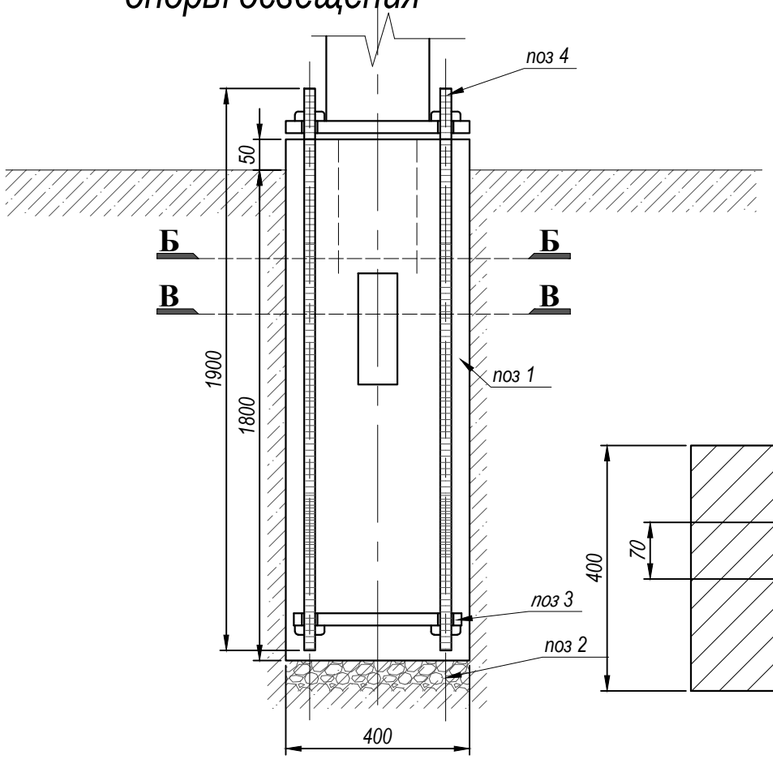

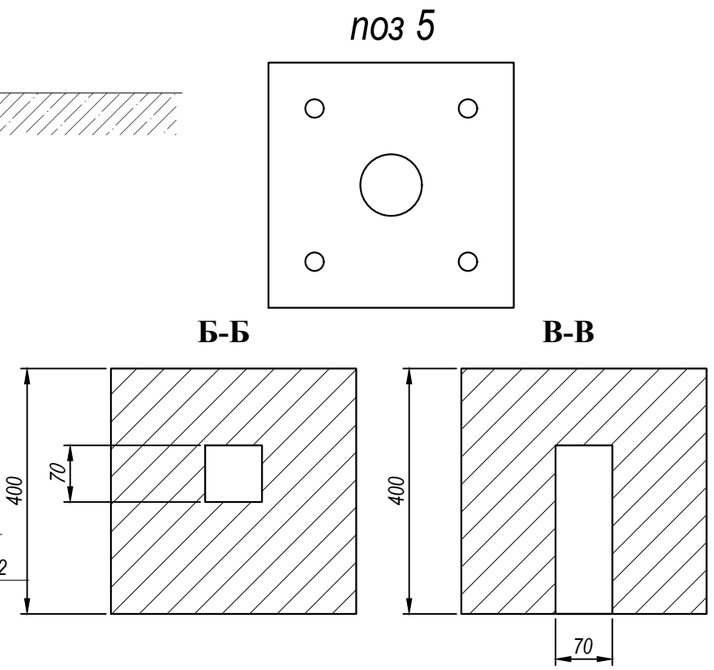

						95-25/07/2023-ЭН		
Изм.	Кол.уч.	Лист	№док.	Подп.	Дата	"Разработка проектно-сметной документации на строительство игровой и спортивной площадки, по улице Бостандык в поселке Макат"		
Разработал		Серикбаев С.				Игровая площадка	Стадия	Лист	Листов
Проверил		Бурумбаев А.С.					РП	4	
Н.контр.		Ширяева Л.Н.				Фундамент опоры освещения	ТОО "СпецСтрой Согласование" г.Актобе		
ГАП		Бурумбаев А.С.							

Спецификация заземления

Марка поз.	Обозначение	Наименование	ед.изм	Кол-во	Масса ед.кг	Общая
		Заземление опор освещения				
1	ГОСТ 103-2006	Сталь полосовая 40х4мм	м.п.	1,0	1,256	1,256
2	ГОСТ 2590-2006	Сталь круглая 16 мм	м.п.	3,0	1,59	4,77

* количество опор освещения – 8 шт

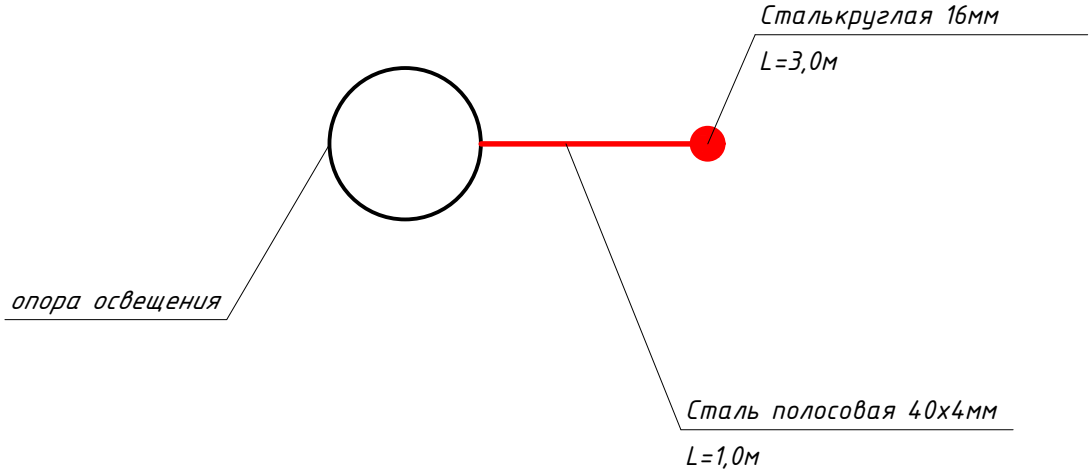

Изм.	Кол.уч.	Лист	№док.	Подп.	Дата
Разработал		Серикбаев С.			
Проверил		Бурумбаев А.С.			
Н.контр.		Ширяева Л.Н.			
ГАП		Бурумбаев А.С.			

95-25/07/2023-ЭН

"Разработка проектно-сметной документации на строительство игровой и спортивной площадки, по улице Бостандык в поселке Макат"

Игровая площадка

Стадия	Лист	Листов
РП	5	

Заземление опор освещения

ТОО "СпецСтрой Согласование" г.Актобе

Позиция	Наименование и техническая характеристика	Тип, марка обозначение документа, опросного листа	Код оборудования, изделия и материала	Поставщик	Единица измерения	Количество	Масса единицы, кг.	Примечание
	Кабели и провода							
1	Кабель силовой с алюминиевыми жилами бронированный из стальных лент , изоляция из сшитого полиэтилена, 0,4 кВ, ТУ 16.К71-277-98	АПвбБШнг(А)-LS 4х16мм2		ТОО "КазРосЭлектро"	м	295,0		
2	Муфта концевая для каб. с алюм. жилами АПвбБШнг(А)-LS 4х16мм2 (компл. с наконечниками)	ЕРКТ-0015-СЕЕ01		"Райхем"	шт	9		
	Строительно-монтажные изделия							
1	Светильник наружнего освещения светодиодный энергосберегающий, 90 Вт, 5000К, 10800 лм, IP67, 220В	Kegemet C 90W IP67		Элком	шт	10		
2	Опора освещения СГКФ 6-3 70/136-А, Н=6,0м, тип фланца А	СГКФ 6-3 70/136-А			шт	8		
3	Насадка для кронштейна Н2, толщина 3,5мм, на два кронштейна	Н2			шт	2		
4	Кронштейн однорожковый, КРГ1,0/15-0,83, вылет 1,0м	КРГ1,0/15-0,83			шт	10		
5	Алюминиевый плашечный зажим ПА 1-1 для светильников наружного освещения и устройства ответвления	ПА 1-1		ТОО "ТДМ Казахстан"	шт	32		
6	Автоматический выключатель ВА 47-29, 1Р, 2А	ВА 47-29		ТОО "ИЭК Казахстан"	шт	8		
7	Бокс с прозрачной крышкой КМП -2/4	КМП-2/4		ТОО "ИЭК Казахстан"	шт	8		
8	Кабель ВВГнг(А)-LS 3х2,5мм2 внутри корпуса опоры	ВВГнг(А)-LS 3х2,5мм2		ТОО "КазРосЭлектро"	м	72,0		
	Фундамент опор освещения							
1	Закладная деталь фундамента ЗДФ 1.2-А для опоры освещения СГКФ	ЗДФ 1.2-А			шт	8		
2	Бетон В12,5 М150	В12,5 М150			м3	2,4		
3	Щебень франции	20х40			м3	0,256		
	Заземление							
1	Сталь полосовая 40х4мм	ГОСТ 103-2006		ТОО "STY Company"	м	8,0	10,05 кг	1,256 кг/м
2	Сталь круглая 16 мм	ГОСТ 2590-2006		ТОО "STY Company"	м	24,0	38,16 кг	1,59 кг/м

Изм.	Кол.уч.	Лист	№док.	Подп.	Дата
Разработал		Серикбаев С.			
Проверил		Бурумбаев А.С.			
Н.контр.		Ширяева Л.Н.			
ГАП		Бурумбаев А.С.			

95-25/07/2023-ЭН

"Разработка проектно-сметной документации на строительство игровой и спортивной площадки, по улице Бостандык в поселке Макат"

Игровая площадка

Стадия	Лист	Листов
РП	1	2

Спецификация оборудования, изделий и материалов

ТОО "СпецСтрой Согласование" г.Актобе

Позиция	Наименование и техническая характеристика	Тип, марка обозначение документа, опросного листа	Код оборудования, изделия и материала	Поставщик	Единица измерения	Количество	Масса единицы, кг.	Примечание
	Прочие материалы							
1	*Песок мелкозернистый*				м3	16,67		
2	*Труба для футляра кабеля «ELECTROREDPIPE» НГ F1 ф110мм, негорючая, ТУ22.21.21-001-51549166-2021*	*«ELECTROREDPIPE» НГ F1 ф110мм*		ТОО "Алто пласт"	м.	48,0		
3	*Кластер для трубы 110мм*			ТОО "Алто пласт"	шт.	12		
4	*Сигнальная лента шириной 300мм, ЛСЭ-300*	*ЛСЭ-300*			м	277,94		

Изм.	Кол.уч.	Лист	№док.	Подп.	Дата	95-25/07/2023-ЭН		
						"Разработка проектно-сметной документации на строительство игровой и спортивной площадки, по улице Бостандык в поселке Макат"		
Разработал		Серикбаев С.				Игровая площадка	Стадия	Лист	Листов
Проверил		Бурумбаев А.С.					РП	2	2
Н.контр.		Ширяева Л.Н.				Спецификация оборудования, изделий и материалов	ТОО "СпецСтрой Согласование" г.Актобе		
ГАП		Бурумбаев А.С.							