РЕСПУБЛИКА КАЗАХСТАН
ТОО "РЕМСТРОЙПРОЕКТ"
Лицензия № 17003461

РАБОЧИЙ ПРОЕКТ

Заказ № 028/19

"Капитальный ремонт школы имени Абая Кунанбаева" в с. Доссор, Макатского района, Атырауской области"

РЕСПУБЛИКА КАЗАХСТАН

ТОО "РЕМСТРОЙПРОЕКТ"

Лицензия № 17003461

РАБОЧИЙ ПРОЕКТ

Заказ № 028/19

"Капитальный ремонт школы имени Абая Кунанбаева" в с. Доссор, Макатского района, Атырауской области"

Состав проекта:

Альбом НВК Наружный водопровод и канализация

Директор ТОО Сапаралиева А.К

Главный архитектор проекта Иманбаев М. М

2019г.

ВЕДОМОСТЬ РАБОЧИХ ЧЕРТЕЖЕЙ ОСНОВНОГО КОМПЛЕКТА МАРКИ НВК

Лист	Наименование	Примечание
1	Общие данные.	
3	План сетей М 1:500	
5	Продольный профиль сетей К1; Разработка траншеи.	
6	Таблица канализационных колодцев	

ВЕДОМОСТЬ ССЫЛОЧНЫХ И ПРИЛАГАЕМЫХ ДОКУМЕНТОВ

Обозначение	Наименование	Примечание
	Ссылочные документов:	
СН РК 4.01-03-2011.	"Водоотведение. Наружные сети и сооружения"	
т.п. 902 -09-22.84**	"Канализационные колодца"	
Серия 4.900-8 BV	Альбом оборудования, фасонных частей и арматуры	
	Прилагаемые документы:	
НВК.СО	Спецификация оборудования, изделий и материалов	1л

ОБЩИЕ ДАННЫЕ

Проект наружных сетей выполнен в соответствии :
- с заданием на проектирование ;
- с инженерно геологическими изысканиями.
- со СНиП РК4.01-02-2009;
- СН РК 4.01-03-2011.

ВОДООТВЕДЕНИЕ

Проектом предусмотрено устройство дополнительного септика Ф2000мм.

Выполнить прочистку существующей канализационной трубы протяженностью 24,2м.

Наружные сети самотечной канализации проектируются из гофрированных труб ду160 по ГОСТ Р 54475-2011.

Общая протяженность внутри-площадочных сетей хозяйственно-бытовых стоков "К1" составляет - 4 м.

Канализационные колодцы приняты из сборных ж / б элементов диаметрами 2000 мм по т.п. 902-09-22.84**.

Колодцы на сети выполнить с уплотнением грунта в основании на глубину 0,3м. , поверхность земли вокруг люков колодцев на 0,3 м. шире пазух спланировать с уклоном 0,03 от колодца. Канализационные колодцы расположенные в зеленой зоне следует устанавливать на 50-70мм выше поверхности земли.

Производство работ по укладке, испытанию и приемки сети вести согласно СН РК 4.01-03-2013 и СП РК 4.01-103-2013 Испытание на герметичность производится дважды:
- Предварительное до засыпки траншеи;
- Приемочное (окончательное) после засыпки траншеи.

Величина гидростатического давления при предварительном испытании самотечных трубопроводов должна быть не менее 0.04 МПА или 0.4кгс/см2

Основание под трубопроводы принято песчаное.

Настоящий раздел проекта соответствует требованиям экологических, санитарно-гигиенических, противопожарных и других норм действующих на территории Республика Казахстан, и обеспечивает безопасную для жизни и здоровья людей эксплуатацию объекта.

Главный инженер проекта Иманбаев М.

Взам. инв.N°	Подп. и дата	Инв.N° подл.

Изм.	Кол. уч.	Лист	№ док.	Подп.	Дата	028/19- НВК		
						Капитальный ремонт школы имени Абая Кунанбаева в с. Доссор, Макатского района, Атырауской области		
ГИП		Иманбаев				Наружный водопровод и канализация	Стадия	Лист	Листов
Разработал		Султангалиев					РП	1	4
Н.Контроль		Сапаралиева							
						Общие данные	ТОО РЕМСТРОЙПРОЕКТ		

Формат А3

Разбивочный план М1:500

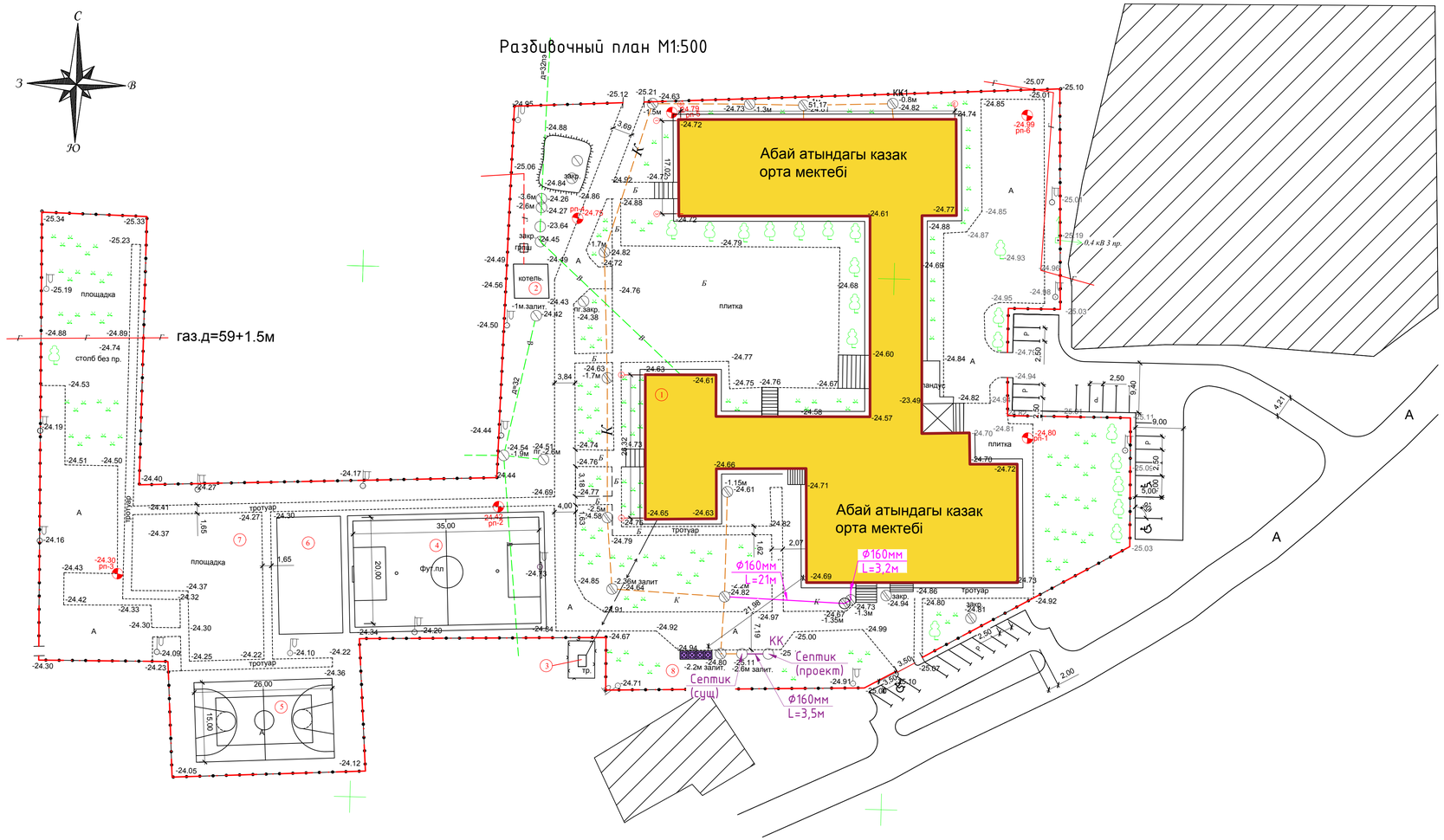

Экспликация зданий и сооружений

№ по гп	Наименование	Ед. изм.	Кол-во.	Прим.
1	Школа	м2	5162,8	Существующий
2	Котельная	м2	41.6	Существующий
3	Трансформатор	м2	-	Существующий
4	Футбольное поле	м2	815,0	Проектируемый
5	Совмещенное поле для волейбола и баскетбола	м2	390,0	Проектируемый
6	Спортивная площадка	м2	264,5	Проектируемый
7	Детская площадка	м2	541,0	Проектируемый
8	Площадка ТБО	м2	12.12	Проектируемый

Условные обозначения

- Г — -Существующие сети газоснабжения
- В — -Существующие сети водоснабжения
- К — -Существующие сети канализации
- К — -Проектируемые сети канализации
- К — -Прочистка сети канализации

Изм.	Кол. уч.	Лист	№ док.	Подп.	Дата	028/19- НВК		
						Капитальный ремонт школы имени Абая Кунанбаева в с. Доссор, Макатского района, Атырауской области		
ГИП		Иманбаев				Наружный водопровод и канализация	Стадия	Лист	Листов
Разработал		Султангалиев					РП	2	4
Н.Контроль		Сапаралиева							
						План сетей М 1:500	ТОО РЕМСТРОЙПРОЕКТ		

Продольный профиль сетей К1

Масштаб вертикальный 1:100

Масштаб горизонтальный 1:1000

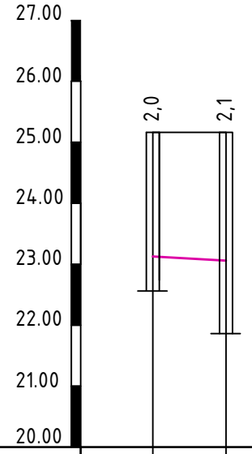

Отметка низа или лотка трубы	23,11	23,03	
Проектная отметка земли			
Натурная отметка земли	25,11	25,13	
Обозначение трубы и тип изоляции	Труба канализационная гофрированная Ø160мм		
Основание	Основание песчаное,толщиной 10см,сверху слой песка 20см		
Уклон / Длина		20 / 3,5	
Расстояние		3,5	
Номер колодца , точки , угла поворота	Септик (сущ)	Септик (проект)	

Разработка траншеи для труб
Ду 160мм

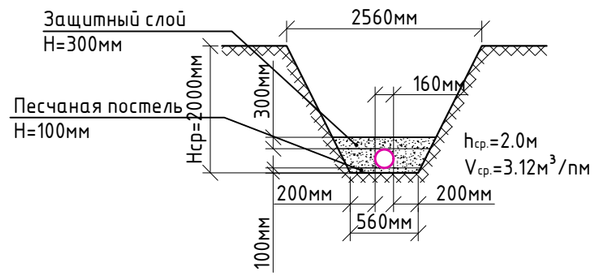

Изм.	Кол. уч.	Лист	№ док.	Подп.	Дата
ГИП		Иманбаев			
Разработал		Султангалиев			
Н.Контроль		Сапаралиева			

028/19- НВК

Капитальный ремонт школы имени Абая Кунанбаева в с. Доссор, Макатского района, Атырауской области

Наружный водопровод и канализация	Стадия	Лист	Листов
	РП	1	4
Продольный профиль сетей К1; Разработка траншеи.	ТОО РЕМСТРОЙПРОЕКТ		

Взам.инв.N° | Подп. и дата | Инв.N° подл.

Формат А3

Таблица канализационных колодцев

№ колодца по плану	Марка колодца по грунтовым условиям	Марка колодца	Полная глубина колодца по профилю, Н г мм	Диаметр колодца, Д к мм	Глубина лотка, h л мм	Высота рабочей части, Н р мм	Высота горловины, h г мм	Расход материалов																																											
								Днище				Рабочая часть																		Плита перекрытия												Горловина								
								Сборные ж/б элем. Серия 3.900.1-14 Выпуск 1																																											
								Объем бетона на лоток, $м^3$	ПН10	ПН15	ПН20	КС10.3	КС10.6	КС10.9	КС10.9 а	КС10.18 а	КС15.6	КС15.6 б	КС15.9	КС15.9 а	КС15.9 б	КС15.18	КС15.18 а	КС15.18 б	КС20.6	КС20.6 б	КС20.9	КС20.9 б	КС20.12 а	КС20.12 б	КС20.18 б	ПП10-1	ПП10-2	1ПП15-1	1ПП15-2	*2ПП15-1	*2ПП15-2	3ПП15-1	3ПП15-2	*1ПП20-1	*1ПП20-2	2ПП20-1	2ПП20-2	КО 6	ПО 10	КС7.3	КС7.9	ПД 6	ПД 10	Кирпичная кладка ряд	Тип люка	Стремянка	Гидроизоляция
1	2	3	4	5	6	7	8	9	10	11	12	13	14	15	16	17	18	19	20	21	22	23	24	25	26	27	28	29	30	31	32	33	34	35	36	37	38	39	40	41	42	43	44	45	46	47	48	49	50	51	52	53	54
КК	I	Септик	3300	2000		3300					1														1		3													1				1							m	С-2	+
Итого:											1														1		3													1				1									

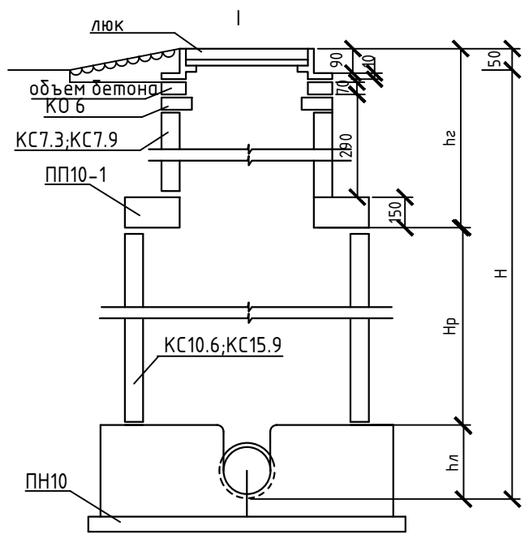

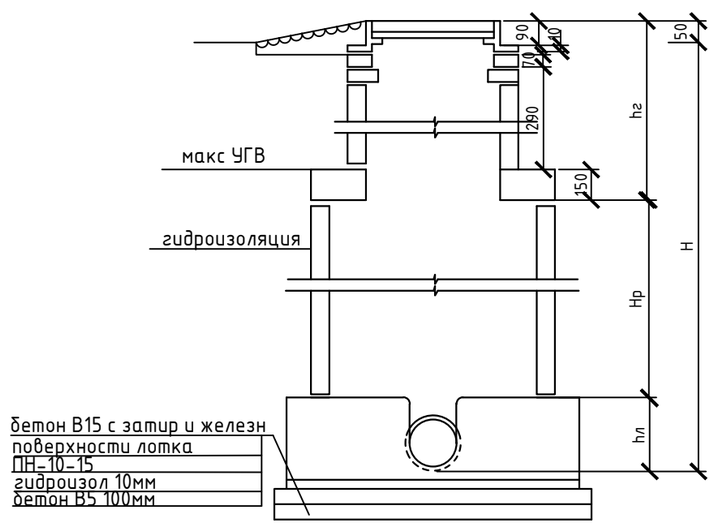

1.Все сборные элементы устанавливаются на цементнопесчаном растворе В7,5
2.Высоту рабочей части колодцев принимать 600;900;1200;1500;1800 , диаметр горловины 700мм
3.На чертеже показано два типа I-для непросадочных сухих грунтов , II-для мокрых грунтов.
4.Переходные скобы устраиваются в колодцах с трубами диаметром 600-1200

Изм.	Кол. уч.	Лист	№ док.	Подп.	Дата	028/19- НВК
						Капитальный ремонт школы имени Абая Кунанбаева в с. Доссор, Макатского района, Атырауской области
ГИП		Иманбаев				Наружный водопровод и канализация — Стадия: РП; Лист: 1; Листов: 4
Разработал		Султангалиев				
Н.Контроль		Сапаралиева				
						Таблица канализационных колодцев — ТОО РЕМСТРОЙПРОЕКТ

Взам. инв.N° | Подп. и дата | Инв.N° подл.

Формат А3

Позиция	Наименование и техническая характеристика	Тип,марка,обозначение документа,номер опросного листа	Код оборудования изделия, материалов	Завод изгатовитель	Единица измерения	кол-во	Масса единицы кг	Примичание
1	2	3	4	5	6	7	8	9
	КАНАЛИЗАЦИЯ							
1	Труба канализационная гофрированная Ø100мм	ГОСТ Р 54475-2011			м	4		
2	Прочистка существующего трубопровода Ф160мм				м	25		
3	Колодцы канализационные из сборного железобетона d2000	ТП 902-09-22.84			шт	1		
4	Плита днища	ПН20			шт	1		
5	Кольцо стеновое	КС20.9			шт	3		
6	Кольцо стеновое	КС20.6			шт	1		
7	Плита перекрытия	*1ПП20-1			шт	1		
8	Кольцо опорное	КО6			шт	1		
9	Стремянка С2	Т.ПР 902-09-22.84 АЛ. VII			шт	1		
10	Люк чугунный тип "Т" черный Ф770	ГОСТ 3634-99			шт	1		
11	Разработка траншей для труб Ду 100мм; $V_{ср.}$=3.12м^3/пм; 3,12х3,5				м^3	11		
12								
13								
14								
15								
16								
17								
18								
19								
20								
21								
22								
23								
24								
25								
26								
27								

Взам. инв. №

Подпись и дата

Инв. № подл.

Изм.	Кол. уч.	Лист	№ док.	Подп.	Дата
ГИП		Иманбаев			
Разработал		Султангалиев			
Н.Контроль		Сапаралиева			

028/19- НВК.СО

Капитальный ремонт школы имени Абая Кунанбаева в с. Доссор, Макатского района, Атырауской области

Наружный водопровод и канализация

Стадия	Лист	Листов
РП	1	1

Спецификация оборудования, изделий и материалов.

ТОО РЕМСТРОЙПРОЕКТ