# ТОО “СТРОЙ-ПРОЕКТ-ИНВЕНТАРИЗАЦИЯ”

**Государственная лицензия №17017450 от 10.10.2017 года**

**Заказ : 45-2021**

**Заказчик : ГУ "Департамент по чрезвычайным ситуациям города Алматы Министерства по чрезвычайным ситуациям Республики Казахстан"**

# РАБОЧИЙ ПРОЕКТ

## «Капитальный ремонт зданий пожарной части №8 г. Алматы Алмалинского района проспект Райымбека д.172»

## Альбом 4

**Архитектурно-строительная часть**
**Склад и учебная башня**

**г. Шымкент 2022г.**

# ТОО “СТРОЙ-ПРОЕКТ-ИНВЕНТАРИЗАЦИЯ”

**Государственная лицензия №17017450 от 10.10.2017 года**

**Заказ : 45-2021**

**Заказчик : ГУ "Департамент по чрезвычайным ситуациям города Алматы Министерства по чрезвычайным ситуациям Республики Казахстан"**

# РАБОЧИЙ ПРОЕКТ

## «Капитальный ремонт зданий пожарной части №8 г. Алматы Алмалинского района проспект Райымбека д.172»

## Альбом 4

**Архитектурно-строительная часть**
**Склад и учебная башня**

**Директор ТОО "Строй-проект-инвентаризация"** **Акшабаев М.Л.**

**Главный архитектор проекта** **Турдиев Б.М.**

**г. Шымкент 2022 г.**

## Ведомость рабочих чертежей основного комплекта АС.

| Лист | Наименование Примечание | |
|---|---|---|
| 1 | 2 | 3 |
| 1 | Ведомость рабочих чертежей основного комплекта (начало). | |
| 2 | Общие данные (начало). | |
| 3 | Общие данные (продолжение). | |
| 4 | Общие данные (окончание). | |
| 5 | Фасад в осях 1-4, 4-1, А-Г, Г-А (обмерочный чертеж) | |
| 6 | План на отм. 0.000 (обмерочный чертеж) | |
| 7 | Разрез 1-1 (обмерочные планы) | |
| 8 | План кровли (обмерочные планы) | |
| 9 | Фасад в осях 1-4, 4-1, А-Г, Г-А (демонтажные работы) | |
| 10 | План на отм. 0.000 (демонтажные работы) | |
| 11 | Разрез 1-1 (демонтажные работы) | |
| 12 | Спецификация демонтажных элементов заполнения проемов. Спецификация демонтажных работ | |
| 13 | План кровли (демонтажные работы) | |
| 14 | Фасад в осях 1-4, 4-1, А-Г, Г-А (ремонтные работы) | |
| 15 | План на отм. 0.000 (ремонтные работы) | |
| 16 | Разрез 1-1 (ремонтные работы) | |
| 17 | Экспликация полов (ремонтные работы) | |
| 18 | Спецификация элементов заполнения проемов | |
| 19 | План чердака | |
| 20 | Фрагмент выполнения продухов | |
| 21 | Спецификация элементов парапета | |
| 22 | План кровли (ремонтные работы) | |
| 23 | План стропила (ремонтные работы) | |
| 24 | Сечение 1-1, 2-2. Узлы 1 | |
| 25 | Спецификация материалов | |
| 26 | Слуховое окно | |
| 27 | Блок слухового окна ОБС-1 | |
| 28 | Ворота металлические Вр-1. Сечения 1-1, 2-2, 3-3 | |

Согласовано

Взам. инв. N

Подп. и дата

Инв. N подл.

| Изм. | Кол.уч | Лист | N док. | Подпись | Дата |
|---|---|---|---|---|---|
| Проверил | | Ахилбеков О. | | | |
| Разработала | | Нуржанова А. | | | |
| Н.контр. | | Бакиров Н. | | | |

45-2021 АС

**Капитальный ремонт зданий пожарной части №8 г. Алматы Алмалинского района проспект Райымбека д.172**

| Склад | Стадия | Лист | Листов |
|---|---|---|---|
| | РП | 1 | 28 |
| Ведомость рабочих чертежей основного комплекта (начало) | ТОО "Строй-проект-инвентаризация" г. Шымкент - 2021г. | | |

# Схема здания

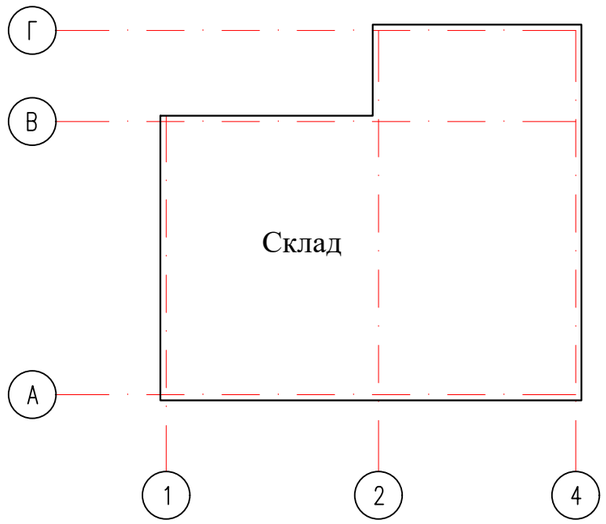


## Объемно-планировочные показатели до капитального ремонта

| N поз. | Наименование | Ед. изм. | Кол-во |
|---|---|---|---|
| 1 | Общая площадь | м2 | 131,45 |
| 2 | Площадь застройки | м2 | 168,40 |
| 3 | Строительный объем | м3 | 702,0 |
| 4 | Число этажей | шт. | 1 |
| | | | |
| | | | |

## Объемно-планировочные показатели после капитального ремонта

| N поз. | Наименование | Ед. изм. | Кол-во |
|---|---|---|---|
| 1 | Общая площадь | м2 | 131,45 |
| 2 | Площадь застройки | м2 | 168,40 |
| 3 | Строительный объем | м3 | 702,0 |
| 4 | Число этажей | шт. | 1 |
| | | | |
| | | | |

Ведомость ссылочных документов

| Обозначение | Наименование | Примечание |
|---|---|---|
| | Ссылочные документы | |
| СН РК 3.02-13-2014<br>СП РК 3.02-113-2014 | Лечебно-профилактические учреждения | |
| СН РК 5.03-07-2013<br>СП РК 5.03-107-2013 | Несущие и ограждающие конструкции | |
| СН РК 2.02-01-2019<br>СП РК 2.02-101-2014 | Пожарная безопасность зданий и сооружений | |
| СН РК 2.04-04-2013<br>СП РК 2.04-107-2013 | Строительная теплотехника | |
| СН РК 2.01-01-2013<br>СП РК 2.01-101-2013 | Защита строительных конструкций от коррозии | |
| СП РК 2.04-107-2013<br>СН РК 1.04-26-2011 | Реконструкция, капитальный и текущий ремонт жилых и общественных зданий | |
| СП РК 1.04-102-2012 | Правила оценки физического износа зданий и сооружений | |
| НТП РК 01-01-3.1 (4.1)-2017 | Нагрузки и воздействия на здания | |
| СН РК 3.02-37-2013<br>СП РК 3.02-137-2013 | Крыши и кровля | |
| СН РК 3.02-36-2012<br>СП РК 3.02-136-2012 | Полы | |
| с.2.244-1 в.5 | Полы лечебно-профилактических учреждений | |
| СТ РК 2083-2011 | Листы металлические профилированные кровельные (металлочерепица). | |

Согласовано

Взам. инв. N

Подп. и дата

Инв. N подл.

Рабочий проект разработан в соответствии с действующими на территории Республики Казахстан нормами и правилами и предусматривает мероприятия, обеспечивающие взрыво-пожаро-безопасность, исключающие вредные воздействия на окружающую среду и воздушный бассейн, а также предупреждающие чрезвычайные ситуации природного и техногенного характера.

Главный архитектор проекта: Турдиев Б.

| Изм. | Кол.уч | Лист | N док. | Подпись | Дата |
|---|---|---|---|---|---|
| Проверил | | Ахилбеков О. | | | |
| Разработала | | Нуржанова А. | | | |
| Н.контр. | | Бакиров Н. | | | |

45-2021 АС

**Капитальный ремонт зданий пожарной части №8 г. Алматы Алмалинского района проспект Райымбека д.172**

| Склад | Стадия | Лист | Листов |
|---|---|---|---|
| | РП | 2 | 28 |
| Общие данные (начало) | ТОО "Строй-проект-инвентаризация" г. Шымкент - 2021г. | | |

## 1. Общие данные

Рабочий проект «Капитальный ремонт зданий пожарной части №8 г. Алматы Алмалинский района проспект Райымбека д.172» разработан на основании:
- задания на проектирование;
- акта визуального обследования состояния здания;
- дефектного акта;
- технического заключения по обследованию несущих конструкций здания пожарного часть №27-1, выполненного ТОО "Универсал ЮГ";
- технического паспорта;
- обмерочных чертежей.
- Способ строительства - подрядный.
- Источник финансирования - бюджетные средства.
- Уровень ответственности здания - II .
- Степень огнестойкости - II.
- Класс долговечности - II.
- Класс функциональной пожарной опасности - Ф 1.1
- Категория здания по взрывопожарной опасности - Д.
- Класс пожарной опасности строительных конструкции - С1.
- Класс по энергоэффективности - С (нормальный).

Год строительства здания- 1970.

## 2. Характеристика района.

| № п/п | Характеристика | | (м/ст Алматы) |
|---|---|---|---|
| 1. | Климатический район | | III-В |
| 2. | Температура воздуха по С$^{o}$ | Средняя годовая | 9,8 |
| | | Наиболее холодная пятидневка, обеспеченностью 0,98 | -23,3 |
| | | Наиболее холодных суток, обеспеченностью 0,98 | -26,9 |
| | | Наиболее холодных суток, обеспеченностью 0,92 | -23,4 |
| | | Обеспеченностью 0,94 | -8,1 |
| | | Абсолютный минимум | -37,7 |
| | | Абсолютный максимум | 43,4 |
| | | Средняя наиболее теплого месяца | 29,7 |
| | | Средняя за отопительный период | 0,4 |
| 3. | Продолжительность отопительного периода, суток. | | 164 |
| 4. | Продолжительность периода со среднесуточной температурой < $0^{0}$ С, суток. | | 105 |
| 5. | Средняя месячная относительная влажность воздуха в % | Наиболее холодного месяца в 15 час. | 75 |
| | | Наиболее жаркого месяца в 15 час. | 36 |
| 6. | Район гололедности и толщина эквивалентного гололеда, приведенная к высоте 10м и диаметру провода 10мм, повторяемостью | 1 раз в 10 лет (мм.), II р-он | 10 |
| | | 1 раз в 5 лет (мм.), II р-он | 5 |
| 7. | Скоростной напор ветра при скорости, соответствующей 10-мин. Интервалу осреднения, повторяемостью 1 раз в 5 лет кгс/м$^{2}$ | | 38 |
| 8. | Расчетная максимальная напора и скорость ветра при 2-мин. Интервале осреднения, повторяемостью 1 раз в 10 лет м/сек. | | 29 |
| 9. | Преобладающее направление ветра | | Юг. |
| 10. | Годовая сумма осадков, мм. | | 616 |
| 11. | Число дней с грозой | | 32 |
| 12. | Число дней с туманами | | 32 |

## 3. Объемно-планировочные решения

**Склад** - представляет собой одноэтажное здание состоит из одного блока, без подвала, с чердачной крышей. Блоки в плане с размерами по осям 13,50х12,0 м, Высота помещений от пола до низа несущих конструкции 3,0 м. Высота цоколя местами 0,3 м.

Конструктивные решения.

Рассматриваемое здание имеет прямоугольную форму в плане. Продольные оси здания ориентированы в направлений на север. Конструктивный тип здания каркасный. Конструктивные системы здания продольные. Конструктивные схемы жесткие.

Основанием под подошвы фундамента служит местный грунт.

Фундамент ленточный из бетона толщиной 400мм.
Колонны железобетонные с размером поперечного сечение 400х400 мм.
Ригеля железобетонные с размером поперечного сечение 400х500(h) мм.
Наружные стены из обожженного кирпича с толщиной 380 мм.
Перегородки из обожженного кирпича с толщиной 120 мм.
Перемычки в дверных проемах из железобетонных конструкций.
Перемычки в оконных проемах из железобетонных конструкций.
Перекрытия из сборных многопустотных железобетонных плит.
Покрытия сборных многопустотных железобетонных плит.
Конструкций крыши деревянные.
Кровельное покрытие профилированный листы.
Водосток не организованный.
Оконные блоки деревянные.
Дверные блоки наружное металлические.
Покрытия пола бетонная.
Вокруг здания отмостка имеется.

## 4. При обследовании зданий выявлено:

Склад:
- в фундаменте зданий отклонений и деформаций не наблюдается;
- в колоннах видимые трещины и деформации не имеется;
- в ригелях видимые трещины и деформации не имеется;
- в перемычках видимые дефекты и повреждения не имеется;
- в наружных стенах разрушений и трещин не наблюдается;
- в перегородках видимые дефекты и повреждения не имеется;
- внутренних поверхностях стен имеется неровности, загрязнений, микротрещин, отпадения окрасочного слоя и множественные отремонтированные участки;
- наружная поверхность стен мастами имеется незначительные повреждений, требуется замена;
- на плитах перекрытиях не имеется видимые дефекты и повреждения;
- крыши имеет гнили и деформации, находится в ограничено работоспособном состояний;
- кровельное покрытие из профилированного листа имеет множественные просветы и трещины и следы течи воды с кровельного покрытия;
- дверные блоки деревянные местами с трещинами, имеется отколы и поломанные ручки и замки, полотно не закрывается;

Согласовано

Взам. инв. N

Подп. и дата

Инв. N подл.

| Изм. | Кол.уч | Лист | N док. | Подпись | Дата | 45-2021 АС | | |
|---|---|---|---|---|---|---|---|---|
| | | | | | | **Капитальный ремонт зданий пожарной части №8 г. Алматы Алмалинского района проспект Райымбека д.172** | | |
| Проверил | | Ахилбеков О. | | | | Склад | Стадия | Лист | Листов |
| Разработала | | Нуржанова А. | | | | | РП | 3 | 28 |
| Н.контр. | | Бакиров Н. | | | | Общие данные (начало). | ТОО "Строй-проект-инвентаризация" г. Шымкент - 2021г. | | |

- оконные блоки деревянные местами деформированные, местами стеклопакеты с трещинами во всех помещениях не открываются, и местами разрушено;
- покрытия пола из напольных керамических плит имеет видимые повреждения, имеется трещины, отколы и местами отсутствие листов. Покрытие из линолеума имеет видимые дефекты и повреждения и местами рванные;
- отмостка с уклоном от здания местами имеет трещин и повреждения.

Система электроснабжения в помещениях и в коридорах местами имеет видимые повреждений. Местами имеется перегоревшие светильники и лампочки. На момент обследование система электричества находится в предаварийная состояние конструкциях.

Система отопления местами имеет видимые дефекты и повреждения. Местами имеется отремонтированные и не рабочие радиаторы отопления. На момент обследования система отопления находится в предаварийная состояние конструкциях.

Система вентиляции естественные и местами принудительные имеет видимые повреждений. Местами принудительные оборудований не работает и местами отсутствует.

Система водопровода и канализаций местами имеет видимые дефекты и повреждения. Местами имеется следы течи воды с раковин и с унитазов, местами имеется трещины и отколы. Система водопровода и канализаций на момент обследование находится в предаварийная состояние конструкциях.

5. Принятые проектные решения.

Склад:

Согласно технического заключения по обследованию состояния несущих конструкций здания и согласно задания на проектирование проектом предусматривается следующие виды работ:

1. Ремонт штукатурки внутренних стен -30%;
2. Ремонт штукатурки наружных стен -100%;
3. Демонтаж облицовка фасада -100%;
4. Замена все элементы полов - 100%;
5. Замена оконные блоков -100%;
6. Устройство оконных сливов -100%;
7. Замена внутренних дверных блоков -100%;
8. Замена наружных дверных блоков -100%;
9. Замена отмостки -100%;
10. Замена конструкций крыши и кровельного покрытия - 100%.
11. Замена системы электроосвещение- 100%;
12. Замена системы пожарного сигнализаций -100%;

## 6. Противопожарные мероприятия

Противопожарные мероприятия в проекте предусмотрены в соответствии со СН РК 2.02-01-2014 «Пожарная безопасность зданий и сооружений», СН РК 3.02-07-2014 «Общественные здания и сооружения». Степень огнестойкости -II.

Здание районной больницы размещена на свободной от застройки территории с соблюдением противопожарных норм и обеспечением свободного проезда пожарных машин. Двери на путях эвакуации открываются наружу. Расположение эвакуационных выходов и их количество соответствует требованиям СН РК 3.02-07-2014.

В здании предусмотрены лестничные клетки типа Л1. Отделочные материалы, применяемые в проекте, должны иметь сертификат качества, в обязательном порядке согласованные с Госпожинспекцией и санэпидстанцией.

Электропроводка во всех помещениях предусматривается скрытый под штукатуркой, розетки заземлены.

## 7. Антикоррозийные мероприятия.

В проекте защита строительных конструкции от коррозии разработан в соответствии с требованиями СП РК 2.01-101-2013 «Защита строительных конструкций от коррозии».

Все закладные детали подвергаются металлизации.

Все открытые металлические поверхности и конструкции, соединительные элементы и закладные детали окрашиваются масляными красками.Все деревянные элементы здания подлежат антисептированию.

## 8. Мероприятия по охране окружающей среды.

В проекте учтены нормативные требования по обеспечению охраны окружающей среды и оптимального санитарно-гигиенического режима участка.

Территория районной больницы максимально озеленена. По защите от шума предусмотрены существующие деревья и кустарники. Уборка мусора с территории осуществляется в урны с последующим выносом в мусороконтейнеры, а затем на свалку.

Согласовано

Взам. инв. N

Подп. и дата

Инв. N подл.

| Изм. | Кол.уч | Лист | N док. | Подпись | Дата |
|---|---|---|---|---|---|
| Проверил | | Ахилбеков О. | | | |
| Разработала | | Нуржанова А. | | | |
| Н.контр. | | Бакиров Н. | | | |

45-2021 АС

**Капитальный ремонт зданий пожарной части №8 г. Алматы Алмалинского района проспект Райымбека д.172**

| Склад | Стадия | Лист | Листов |
|---|---|---|---|
| | РП | 4 | 28 |
| Общие данные (продолжение). | ТОО "Строй-проект-инвентаризация" г. Шымкент - 2021г. | | |

Фасад в осях 1-4
(Обмерочные работы)

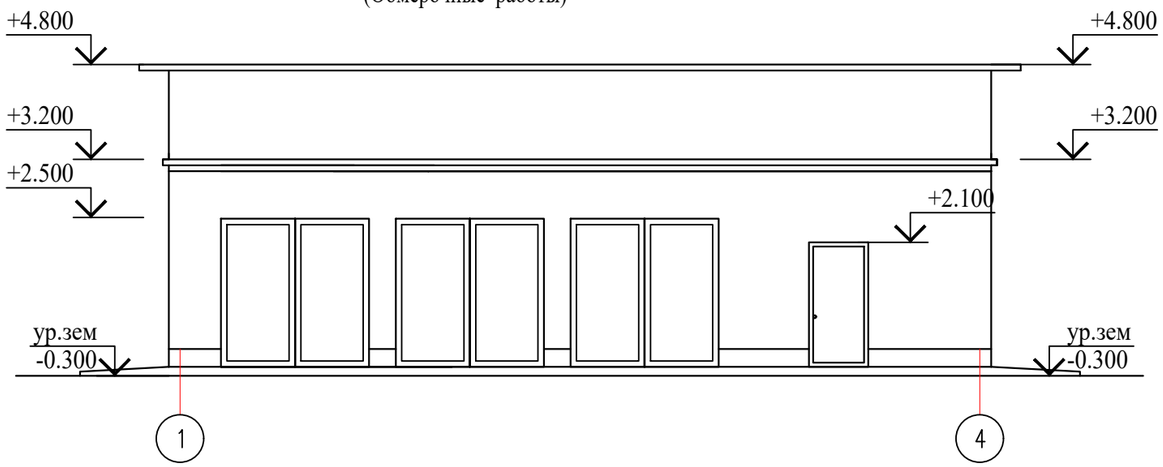


Фасад в осях А-Г
(Обмерочные работы)

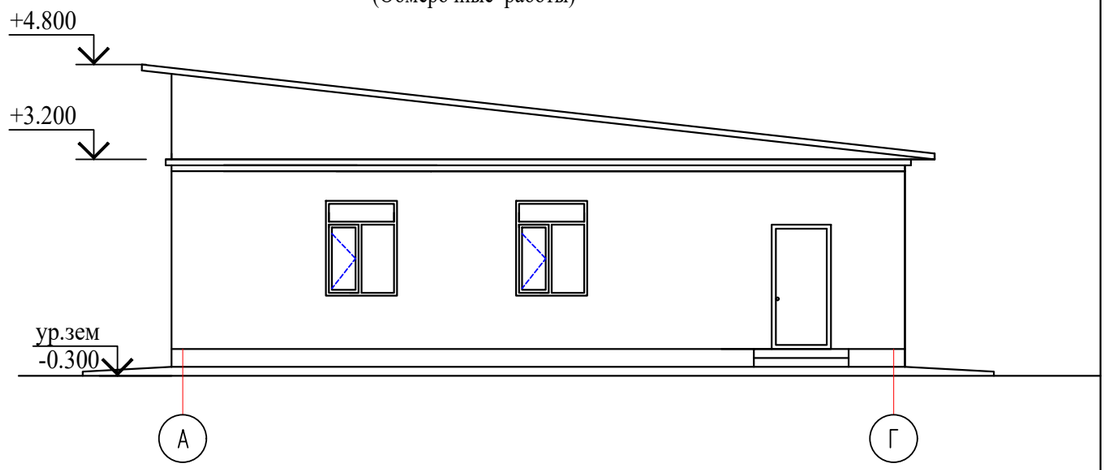


Фасад в осях 4-1
(Обмерочные работы)

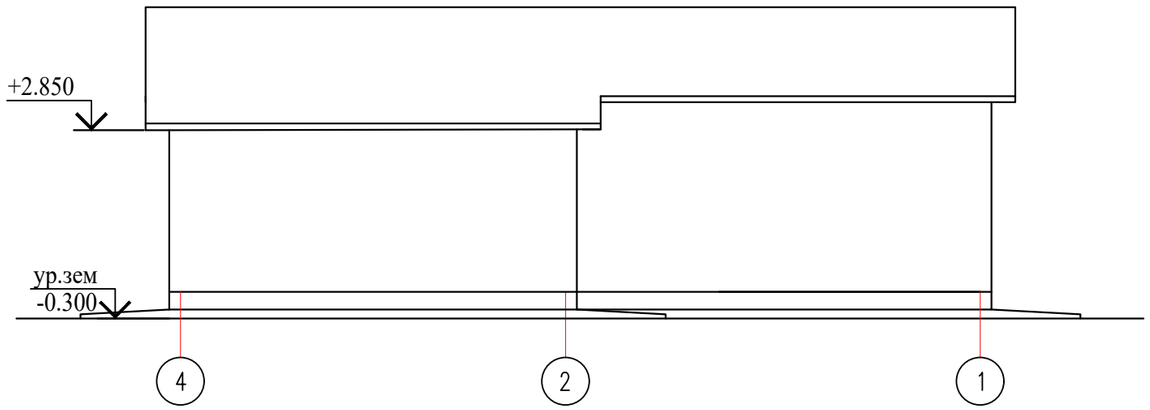


Фасад в осях Г-А
(Обмерочные работы)

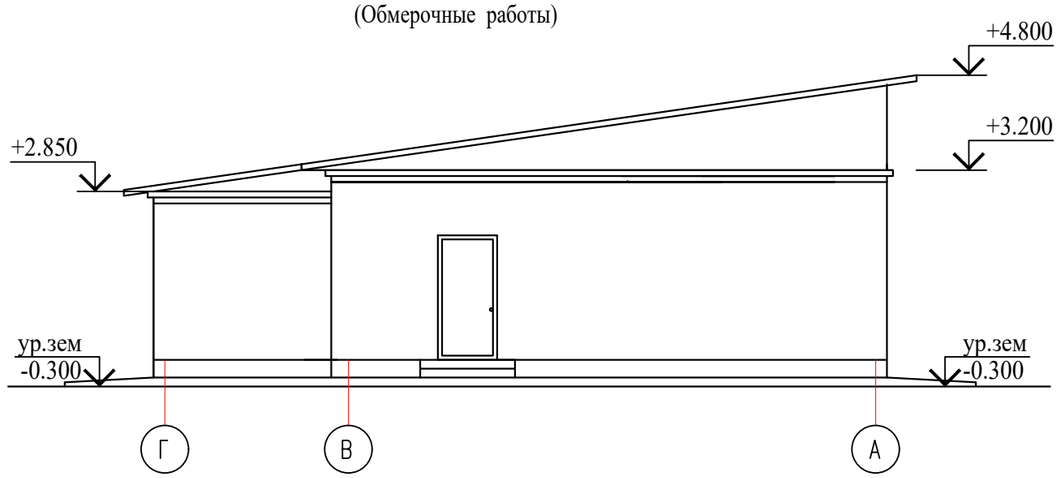


Согласовано

Взам. инв. N

Подп. и дата

Инв. N подл.

## Ведомость существующей наружной отделки

| N п/п | Элементы | Отделка | Объемы |
|---|---|---|---|
| 1 | Стены | Штукатурка цем-песч. раствором<br>водоэмульсионная окраска | |
| 2 | Цоколь | Керамическая плитка | |
| 3 | Окна | Деревянные | |
| 4 | Двери | Деревянные | |
| 5 | Кровля | Профилированные листы | |

1. Данный лист смотреть совместно с л.АС

| Изм. | Кол.уч | Лист | N док. | Подпись | Дата |
|---|---|---|---|---|---|
| Проверил | | Ахилбеков О. | | | |
| Разработала | | Нуржанова А. | | | |
| Н.контр. | | Бакиров Н. | | | |

45-2021 АС

**Капитальный ремонт зданий пожарной части №8 г. Алматы Алмалинского района проспект Райымбека д.172**

| Склад | Стадия | Лист | Листов |
|---|---|---|---|
| | РП | 5 | 28 |

Фасады
(Обмерочные работы)

ТОО
"Строй-проект-инвентаризация"
г. Шымкент - 2021г.

Копировал Формат А3

План на отм. 0.000
(Обмерочные работы)

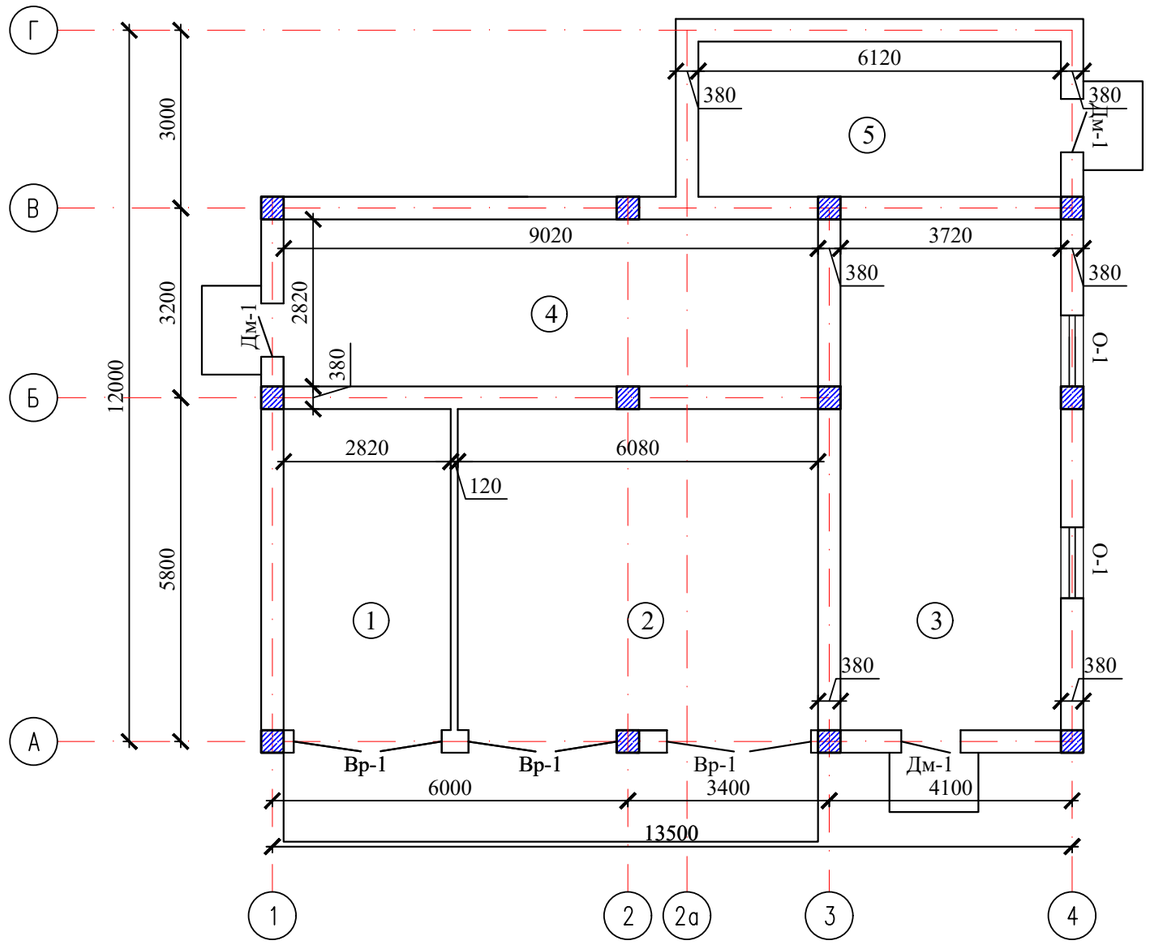


Экспликация помещений

| Номер помещения | Наименование | Площадь, м2 | Кат. помещения |
|---|---|---|---|
| 1 | Складские помещения | 16,8 | |
| 2 | Складские помещения | 31,43 | |
| 3 | Складские помещения | 22,06 | |
| 4 | Складские помещения | 25,43 | |
| 5 | Складские помещения | 16,03 | |
| | Общая площадь | 121,75 | |

1. Данный лист смотреть совместно с л.АС

| Изм. | Кол.уч | Лист | N док. | Подпись | Дата |
|---|---|---|---|---|---|
| Проверил | | Ахилбеков О. | | | |
| Разработала | | Нуржанова А. | | | |
| Н.контр. | | Бакиров Н. | | | |

45-2021 АС

**Капитальный ремонт зданий пожарной части №8 г. Алматы Алмалинского района проспект Райымбека д.172**

Склад

| Стадия | Лист | Листов |
|---|---|---|
| РП | 6 | 28 |

План на отм. 0,000
(Обмерочные работы)

ТОО "Строй-проект-инвентаризация" г. Шымкент - 2021г.

Копировал Формат А3

Согласовано

Взам. инв. N

Подп. и дата

Инв. N подл.

Разрез 1-1
(демонтажные работы)

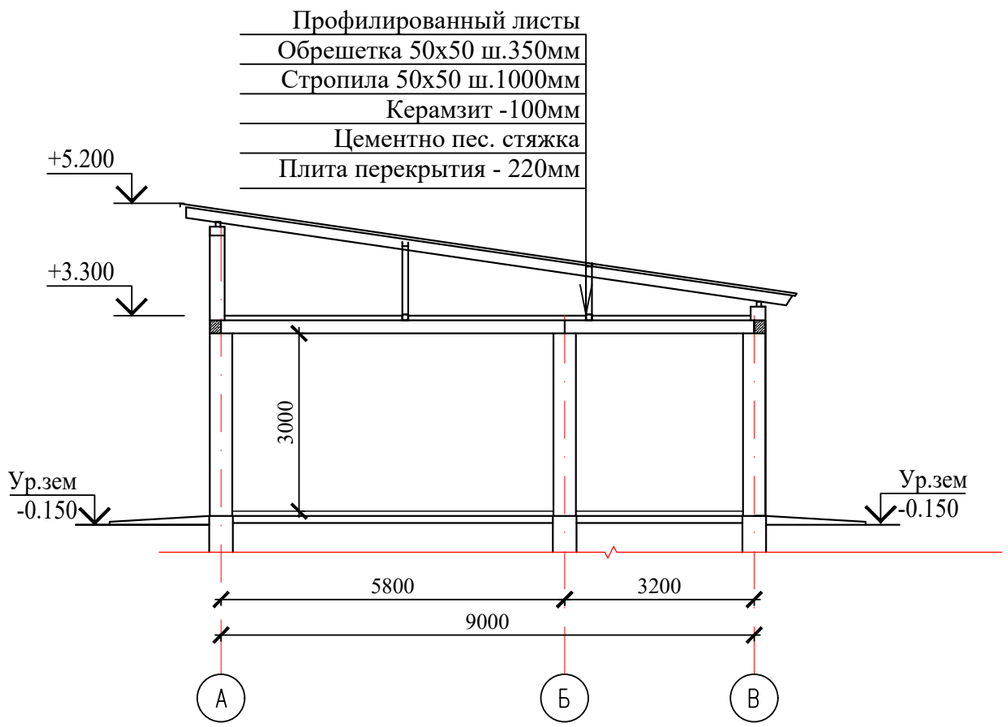


Согласовано

Взам. инв. N

Подп. и дата

Инв. N подл.

| Изм. | Кол.уч | Лист | N док. | Подпись | Дата |
|---|---|---|---|---|---|
| Проверил | | Ахилбеков О. | | | |
| Разработала | | Нуржанова А. | | | |
| Н.контр. | | Бакиров Н. | | | |

45-2021 АС

**Капитальный ремонт зданий пожарной части №8 г. Алматы Алмалинского района проспект Райымбека д.172**

| Склад | Стадия | Лист | Листов |
|---|---|---|---|
| | РП | 7 | 28 |
| Разрез 1-1 (демонтажные работы) | ТОО "Строй-проект-инвентаризация" г. Шымкент - 2021г. | | |

Копировал Формат А3

План кровли
(Обмерочные работы)

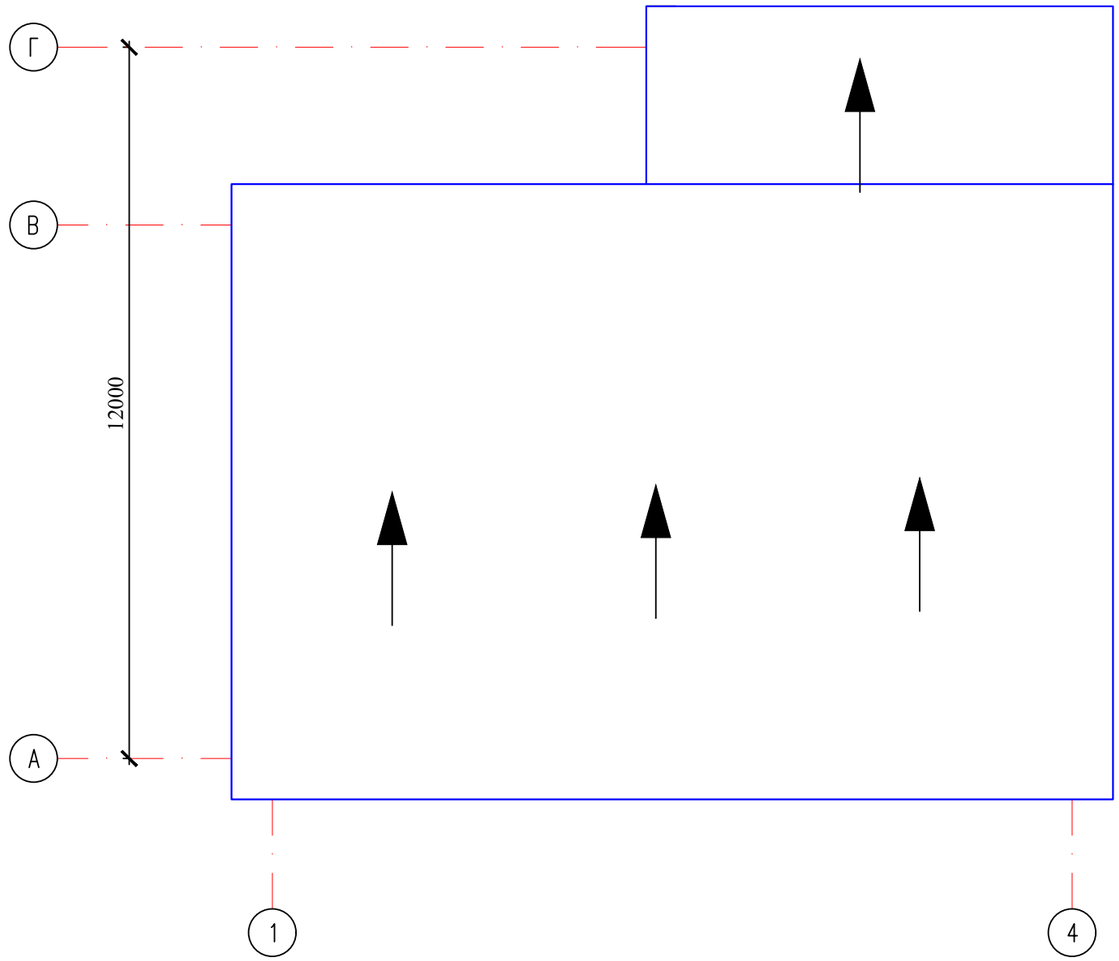


1. Данный лист смотреть совместно с л.АС

| | | | | | | |
|---|---|---|---|---|---|---|
| Изм. | Кол.уч | Лист | N док. | Подпись | Дата | 45-2021 АС |
| | | | | | | **Капитальный ремонт зданий пожарной части №8 г. Алматы Алмалинского района проспект Райымбека д.172** |
| Проверил | | Ахилбеков О. | | | | Склад — Стадия: РП; Лист: 8; Листов: 28 |
| Разработала | | Нуржанова А. | | | | План кровли (Обмерочные работы) — ТОО "Строй-проект-инвентаризация" г. Шымкент - 2021г. |
| Н.контр. | | Бакиров Н. | | | | |

Копировал Формат А3

Согласовано

Взам. инв. N

Подп. и дата

Инв. N подл.

Фасад в осях 1-4
(Демонтажные работы)

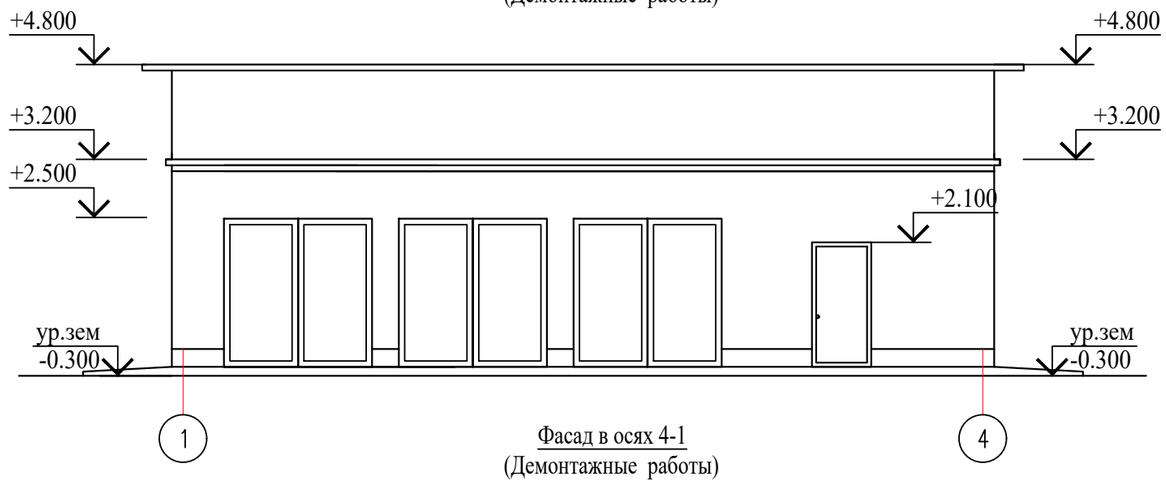


Фасад в осях А-Г
(Демонтажные работы)

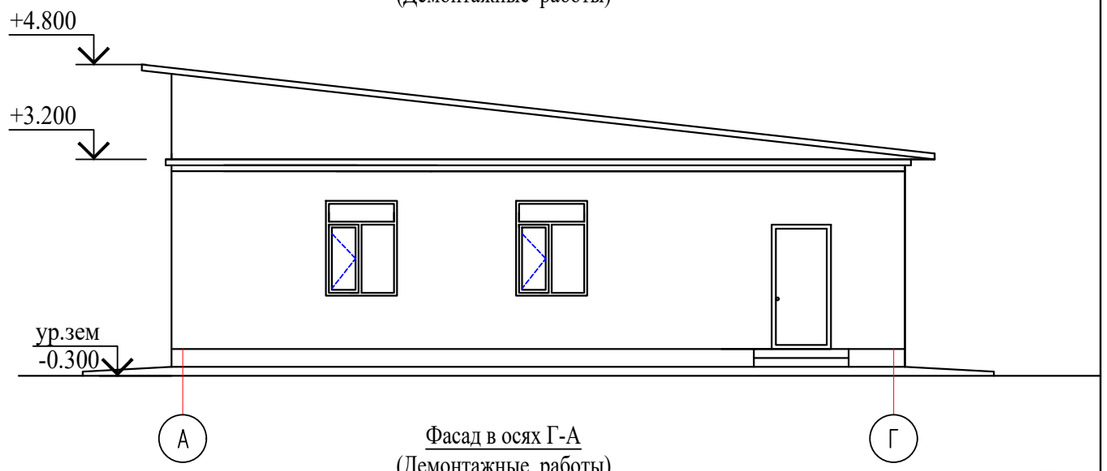


Фасад в осях 4-1
(Демонтажные работы)

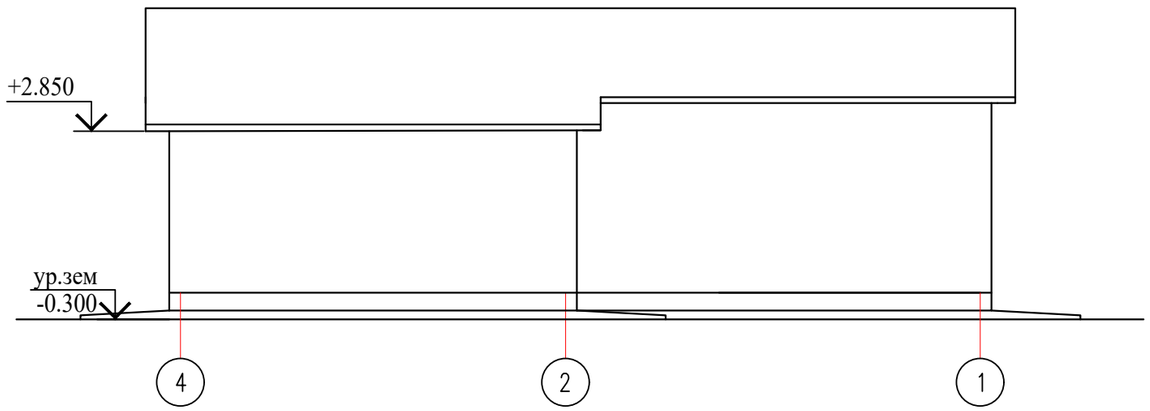


Фасад в осях Г-А
(Демонтажные работы)

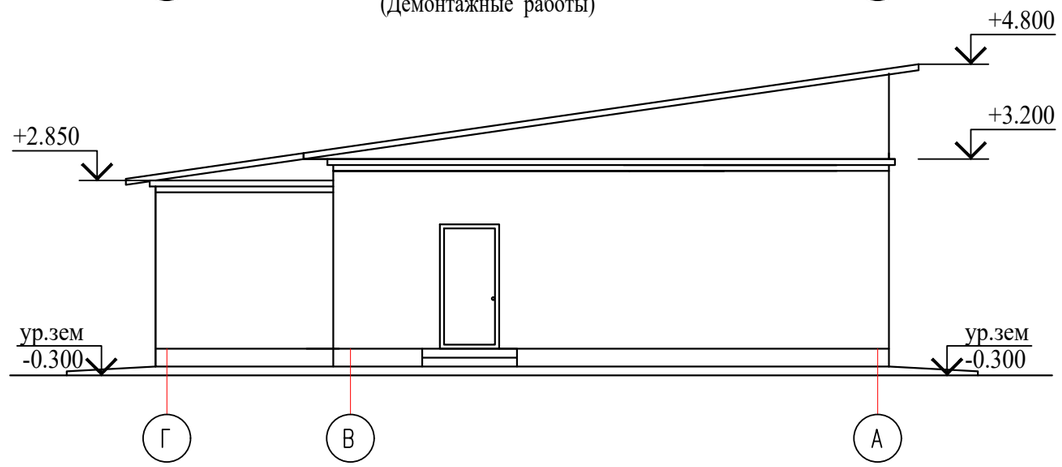


## Ведомость демонтирующей наружной отделки

| Фасад | Элементы | Отделка | Колер | Площадь |
|---|---|---|---|---|
| | Стены | Отбивка штукатурки наружных стен | | 156,0 м2 |
| | Цоколь | Ремонт штукатурка цем-песч. раствором | | 15,7 м2 |
| | Окна | Деревянные | | |
| | Двери | Деревянные | | |
| | Кровля | Профнастил | | |

1. Данный лист смотреть совместно с л.АС

| Изм. | Кол.уч | Лист | N док. | Подпись | Дата |
|---|---|---|---|---|---|
| Проверил | | Ахилбеков О. | | | |
| Разработала | | Нуржанова А. | | | |
| Н.контр. | | Бакиров Н. | | | |

45-2021 АС

**Капитальный ремонт зданий пожарной части №8 г. Алматы Алмалинского района проспект Райымбека д.172**

Склад

| Стадия | Лист | Листов |
|---|---|---|
| РП | 9 | 28 |

Фасад в осях 1-4
(Демонтажные работы)

ТОО "Строй-проект-инвентаризация" г. Шымкент - 2021г.

Согласовано

Взам. инв. N

Подп. и дата

Инв. N подл.

Копировал

Формат А3

План на отм. 0.000
(Демонтажные работы)

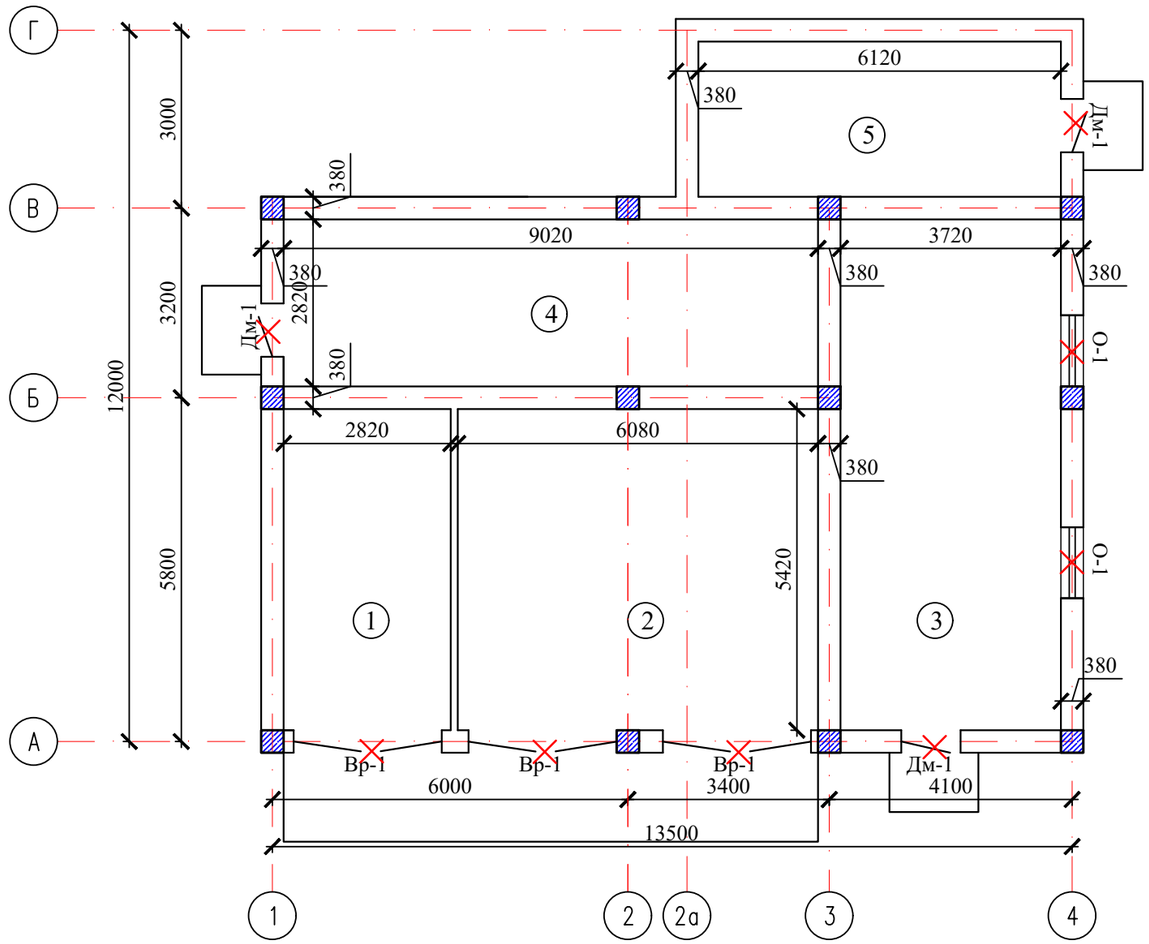


Экспликация помещений

| Номер помещения | Наименование | Площадь, м2 | Кат. помещения |
|---|---|---|---|
| 1 | Складские помещения | 16,8 | |
| 2 | Складские помещения | 31,43 | |
| 3 | Складские помещения | 22,06 | |
| 4 | Складские помещения | 25,43 | |
| 5 | Складские помещения | 16,03 | |
| | Общая площадь | 121,75 | |

1. Данный лист смотреть совместно с л.АС

| Изм. | Кол.уч | Лист | N док. | Подпись | Дата |
|---|---|---|---|---|---|
| Проверил | | Ахилбеков О. | | | |
| Разработала | | Нуржанова А. | | | |
| Н.контр. | | Бакиров Н. | | | |

45-2021 АС

**Капитальный ремонт зданий пожарной части №8 г. Алматы Алмалинского района проспект Райымбека д.172**

Склад

| Стадия | Лист | Листов |
|---|---|---|
| РП | 10 | 28 |

План на отм. 0,000
(Демонтажные работы)

ТОО "Строй-проект-инвентаризация" г. Шымкент - 2021г.

Копировал Формат А3

Согласовано

Взам. инв. N

Подп. и дата

Инв. N подл.

Разрез 1-1
(демонтажные работы)

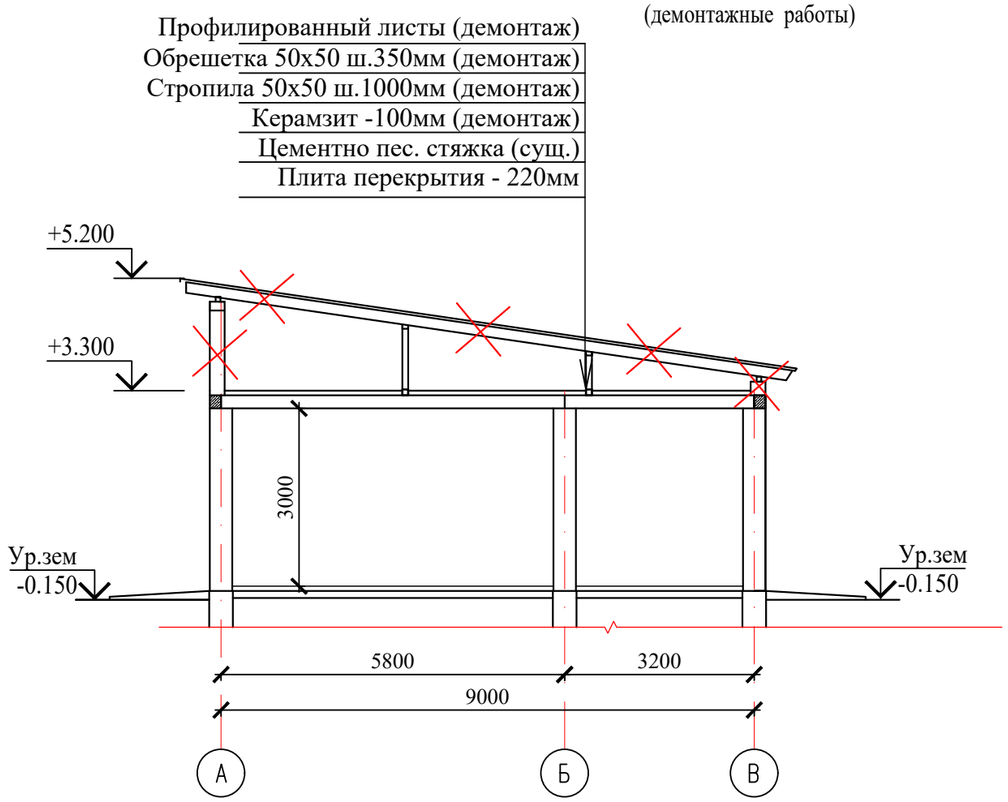


Согласовано

Взам. инв. N

Подп. и дата

Инв. N подл.

| Изм. | Кол.уч | Лист | N док. | Подпись | Дата |
|---|---|---|---|---|---|
| Проверил | | Ахилбеков О. | | | |
| Разработала | | Нуржанова А. | | | |
| Н.контр. | | Бакиров Н. | | | |

45-2021 АС

**Капитальный ремонт зданий пожарной части №8 г. Алматы Алмалинского района проспект Райымбека д.172**

| Склад | Стадия | Лист | Листов |
|---|---|---|---|
| | РП | 11 | 28 |
| Разрез 1-1 (демонтажные работы) | ТОО "Строй-проект-инвентаризация" г. Шымкент - 2021г. | | |

Копировал Формат А3

## Спецификация демонтажных элементов заполнения проемов

| Марка поз. | Условные обозначения | Наименование | Кол 1 эт. | Масса ед.кг | Примеч. |
|---|---|---|---|---|---|
| | | Окна | | | |
| О-1 | ГОСТ 30674-99 | 1200х1600(h) | 2 | | |
| | | Двери наружные | | | |
| Дм-1 | ГОСТ 24698-81 | 1000х2100(h) | 3 | | |
| | | Ворота | | | |
| Вр-1 | ГОСТ 6629-88 | 2400х2500(h) | 3 | | |

## Ведомость отделки помещений(демонтажные работы), м2

| Наименование или номер помещения | Вид отделки элементов интерьеров | | | | | | | |
|---|---|---|---|---|---|---|---|---|
| | Потолок | Пло-щадь | Стены или перегородки | Пло-щадь | Низ стен или перегородок | Пло-щадь | Высота мм | Примечание |
| 1-5 | очистка от известковой окраски | 121,75 | отбивка штукатурки<br>снятие набела внутренних стен -70%; | 86,355<br>201,49 | | | | |

## Экспликация полов (демонтажные работы)

| Наименование или номер по проекту | Тип пола по проекту | Схема пола или номер узла по серии 2.244-1в.6 | Элементы пола и их толщина | Площадь пола, м2 |
|---|---|---|---|---|
| 1-5 | 1 | | 1-Демонтаж бетонного покрытия толщ.20мм<br>2-Существующий элемент пола | 121,75 |

1. Данный лист смотреть совместно с л.АС-15, 26.

Согласовано

Взам. инв. N

Подп. и дата

Инв. N подл.

| Изм. | Кол.уч | Лист | N док. | Подпись | Дата |
|---|---|---|---|---|---|
| Проверил | | Ахилбеков О. | | | |
| Разработала | | Нуржанова А. | | | |
| Н.контр. | | Бакиров Н. | | | |

45-2021 АС

**Капитальный ремонт зданий пожарной части №8 г. Алматы Алмалинского района проспект Райымбека д.172**

Склад

| Стадия | Лист | Листов |
|---|---|---|
| РП | 12 | 28 |

Спецификация демонтажных элементов заполнения проемов
Спецификация демонтажных работ

ТОО "Строй-проект-инвентаризация" г. Шымкент - 2021г.

Копировал Формат А3

# План кровли
(Демонтажные работы)

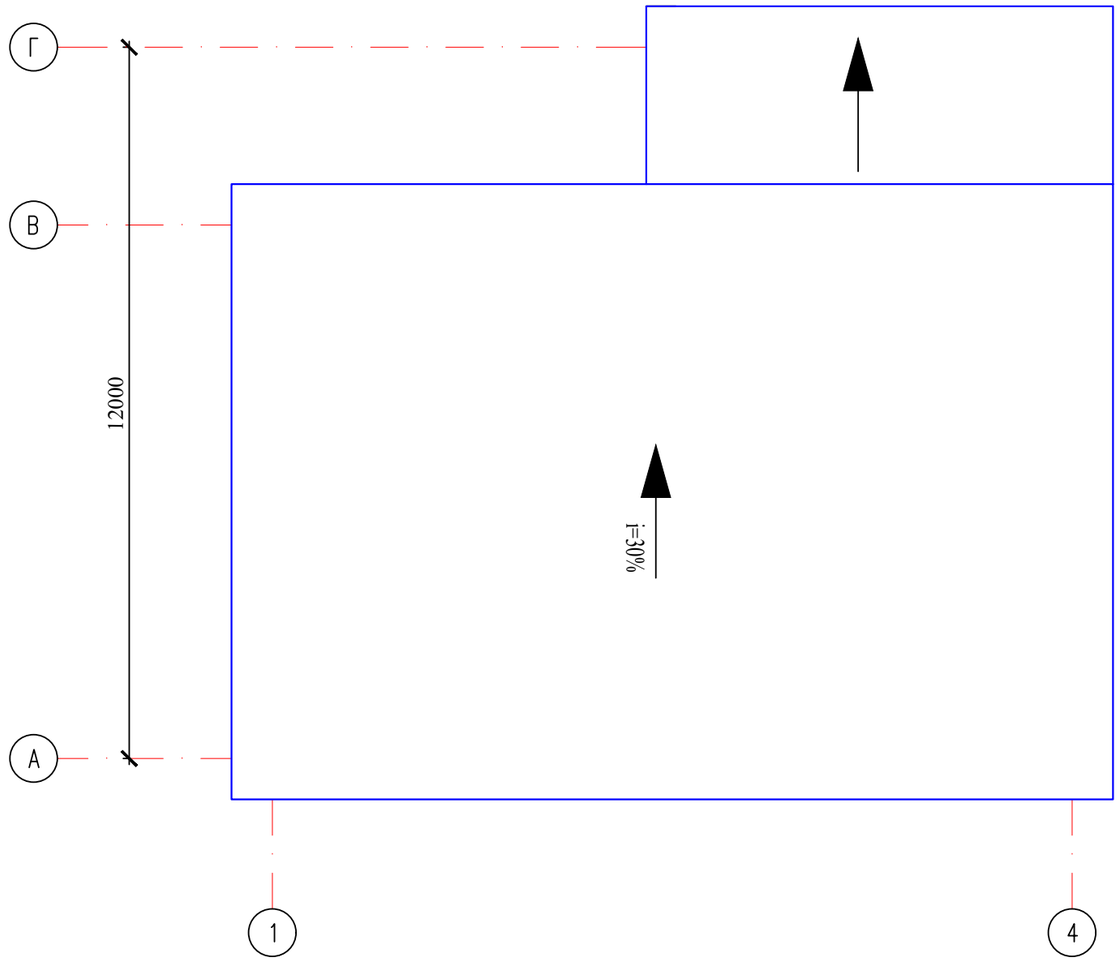


| Марка поз. | Условные обозначения | Наименование демонтажных работ | Ед. изм. | Кол-во | Примеч. |
|---|---|---|---|---|---|
| 1 | | Демонтаж профнастила | м2 | 156,24 | |
| 2 | | Демонтаж несущих деревянных элементов кровли. | м2 | 156,24 | |
| 3 | | Демонтаж кирпичного парапеда | м3 | 8,48 | |
| 4 | | Демонтаж утеплителя керамзита толщиной 100мм | м3 | 12,15 | |
| 5 | | | | | |
| 6 | | | | | |

1. Данный лист смотреть совместно с л.АС

Согласовано

Взам. инв. N

Подп. и дата

Инв. N подл.

| Изм. | Кол.уч | Лист | N док. | Подпись | Дата |
|---|---|---|---|---|---|
| Проверил | | Ахилбеков О. | | | |
| Разработала | | Нуржанова А. | | | |
| Н.контр. | | Бакиров Н. | | | |

45-2021 АС

**Капитальный ремонт зданий пожарной части №8 г. Алматы Алмалинского района проспект Райымбека д.172**

Склад

| Стадия | Лист | Листов |
|---|---|---|
| РП | 13 | 28 |

План кровли
(Демонтажные работы)

ТОО "Строй-проект-инвентаризация" г. Шымкент - 2021г.

Копировал

Формат А3

Фасад в осях 1-4
(Ремонтные работы)

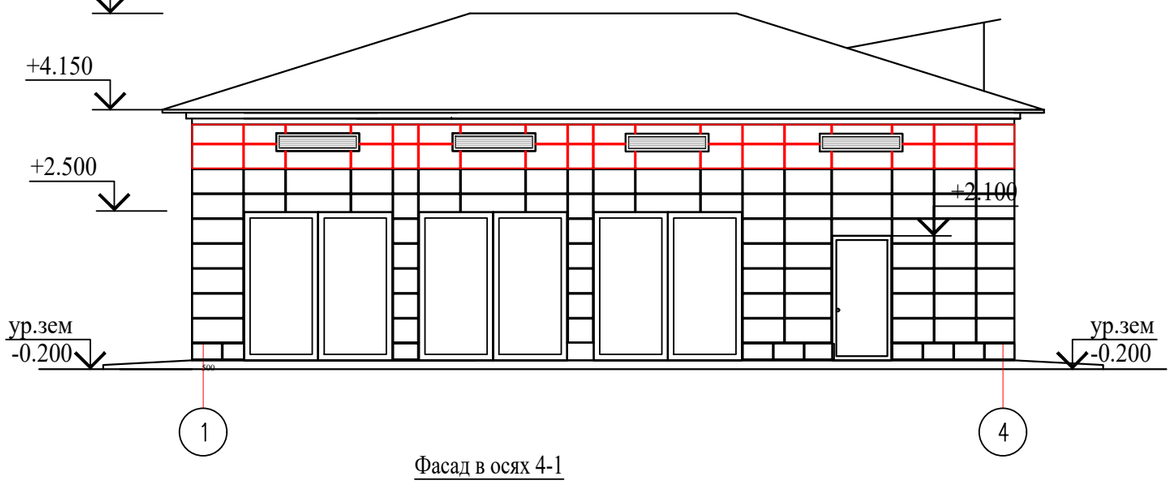


Фасад в осях А-Г
(Ремонтные работы)

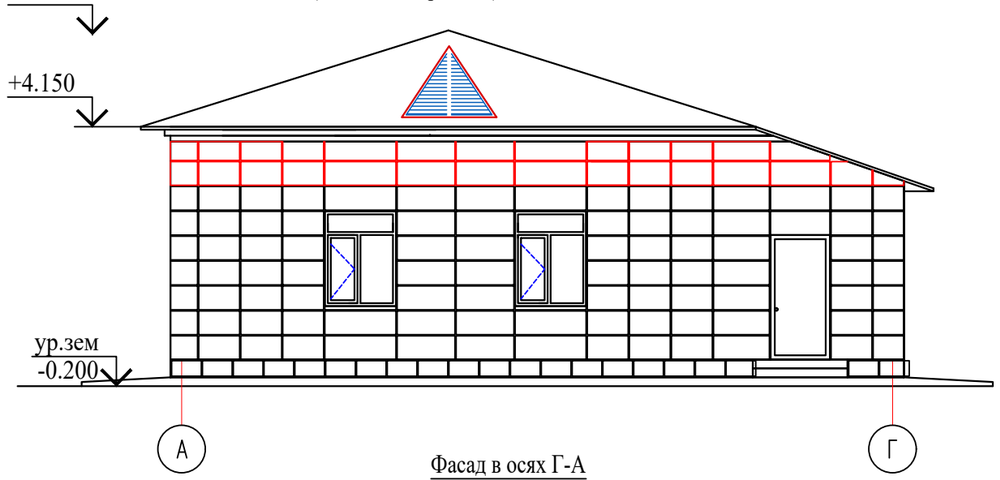


Фасад в осях 4-1
(Ремонтные работы)

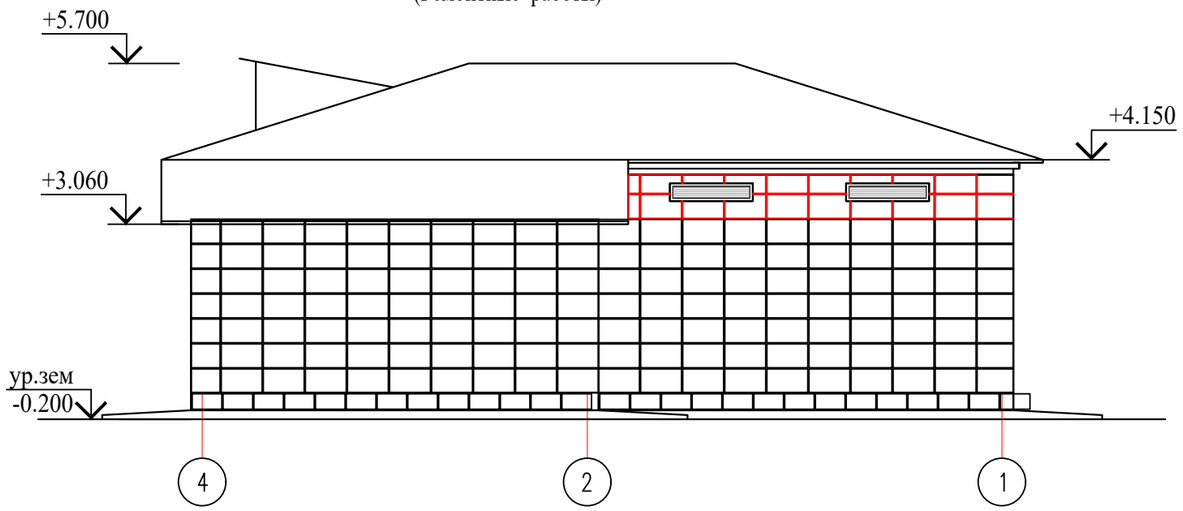


Фасад в осях Г-А
(Ремонтные работы)

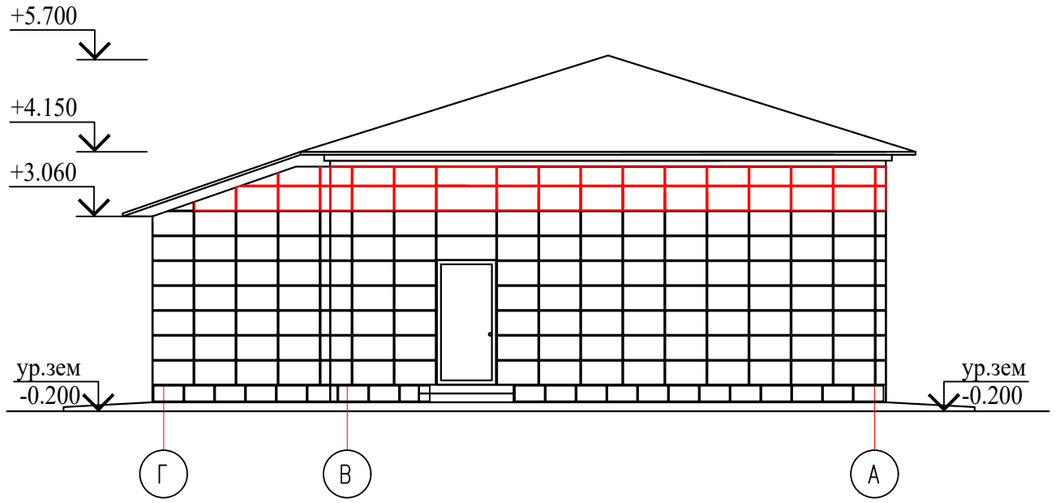


## Ведомость наружной отделки

| Фасад | Элементы | Отделка | Кол-во | RAL |
|---|---|---|---|---|
| | Стены | Простая штукатурка сложным раствором<br>Облицовкаметаллокасетами<br>по металлическому каркасу | 156 м2 | |
| | Цоколь | Облицовка оцинков. сталью с полимерным покрытием наружных откосов б=0,5мм,м2. | 15,7 м2 | |
| | Окна | ПВХ | | |
| | Двери | Металлические | | |
| | Кровля | Металлочерепица | | |
| | | Устройство асфальтобетонной отмостки шириной 1500мм по серии 2.110-3п дет.89 без бортового камня | 78,0 м2 | |

1. Данный лист смотреть совместно с л.АС

Согласовано

Взам. инв. N

Подп. и дата

Инв. N подл.

| Изм. | Кол.уч | Лист | N док. | Подпись | Дата |
|---|---|---|---|---|---|
| Проверил | | Ахилбеков О. | | | |
| Разработала | | Нуржанова А. | | | |
| Н.контр. | | Бакиров Н. | | | |

45-2021 АС

**Капитальный ремонт зданий пожарной части №8 г. Алматы Алмалинского района проспект Райымбека д.172**

| Склад | Стадия | Лист | Листов |
|---|---|---|---|
| | РП | 14 | 28 |

Фасад в осях 1-4
(Ремонтные работы)

ТОО
"Строй-проект-инвентаризация"
г. Шымкент - 2021г.

Копировал

Формат А3

# Спецификация элементов фасада

| Марка | Обозначение | Наименование | Кол. | Цвет |
|---|---|---|---|---|
| | | Стена | | |
| | металлокассета | мет. кассета 400х1030( внш. угл.) | 7 | RAL 7000 |
| | | | 2 | RAL 3020 |
| | металлокассета | мет. кассета 400х1090( внш. угл.) | 7 | RAL 7000 |
| | | | 2 | RAL 3020 |
| | металлокассета | мет. кассета 400х1010( внш. угл.) | 7 | RAL 7000 |
| | | | 1 | RAL 3020 |
| | металлокассета | мет. кассета 400х970( внш. угл.) | 7 | RAL 7000 |
| | | | 2 | RAL 3020 |
| | металлокассета | мет. кассета 400х690 | 366 | RAL 7000 |
| | | | 30 | RAL 3020 |
| | металлокассета | мет. кассета 400х1080 | 6 | RAL 7000 |
| | | | 6 | RAL 3020 |
| | металлокассета | мет. кассета 400х410 | 14 | RAL 7000 |
| | | | 4 | RAL 3020 |
| | металлокассета | мет. кассета 400х775 | 7 | RAL 7000 |
| | | | 2 | RAL 3020 |
| | металлокассета | мет. кассета 400х1000 | 9 | RAL 7000 |
| | | | 6 | RAL 3020 |
| | металлокассета | мет. кассета 400х1200 | 8 | RAL 7000 |
| | | | 4 | RAL 3020 |
| | | Цоколь | | |
| | металлокассета | мет. кассета 260х500 | 78 | RAL 7024 |

Согласовано

Взам. инв. N

Подп. и дата

Инв. N подл.

| Изм. | Кол.уч | Лист | N док. | Подпись | Дата |
|---|---|---|---|---|---|
| Проверил | | Ахилбеков О. | | | |
| Разработала | | Нуржанова А. | | | |
| Н.контр. | | Бакиров Н. | | | |

45-2021 АС

**Капитальный ремонт зданий пожарной части №8 г. Алматы Алмалинского района проспект Райымбека д.172**

Склад

| Стадия | Лист | Листов |
|---|---|---|
| РП | - | |

Спецификация элементов фасада

ТОО "Строй-проект-инвентаризация" г. Шымкент - 2021г.

Копировал

Формат А3

## Узлы крепления короба оконного обрамления

### Низ окна

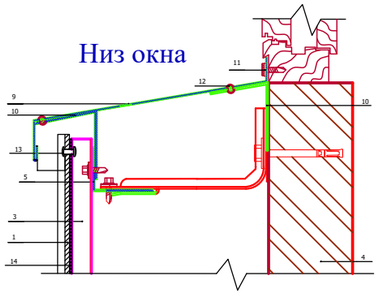

1. Металлокассета
3. Вертикальные направляющие
4. Несущая стена
5. Горизонтальные направляющие
9. Оконный слив(оц.сталь с полимерным покрытием,t=0.5-0.7 мм)
10. Костыль(оц.сталь 40х2 мм полоса, шаг 300-500 мм)
11. Саморез 4.8х20 с прокладкой с ЭПДМ-резины
12. Заклепка стальная
13. Заклепка стальная 4,8х21 с втулкой с окрашенной головкой
14. Уплотнительная лента УПЛФ

### Верх окна

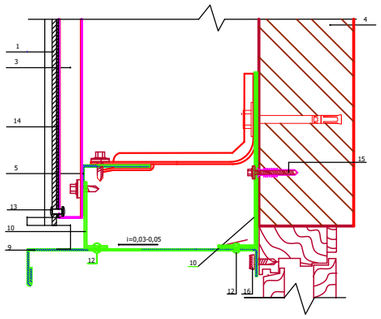


1. Металлокассета
3. Вертикальные направляющие
4. Несущая стена
5. Горизонтальные направляющие
9. Оконный слив(оц.сталь с полимерным покрытием,t=0.5-0.7 мм)
10. Костыль(оц.сталь 40х2 мм полоса, шаг 300-500 мм)
11. Саморез 4.8х20 с прокладкой с ЭПДМ-резины
12. Заклепка стальная
13. Заклепка стальная 4,8х21 с втулкой с окрашенной головкой
14. Уплотнительная лента УПЛФ
15. Дюбель фасадный (марка по проекту)
16. Саморез 4.8х20 с прокладкой с ЭПДМ-резины,шаг ≤ 200-300мм

### Боковое сопряжение окна и стены

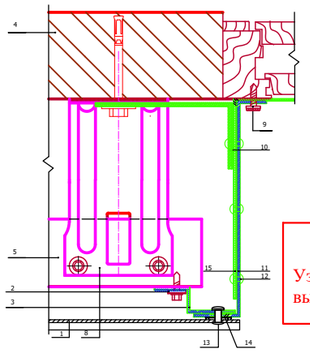

1. Металлокассета
2. Саморез 4,8х28 с прокладкой из ЭПДМ-резины
3. Вертикальные направляющие
4. Несущая стена
5. Горизонтальные направляющие
9. Саморез 4.8х20 с прокладкой с ЭПДМ-резины,шаг ≤ 350 мм
10. Костыль(оц.сталь 40х2 мм полоса, шаг 300-500 мм)
11. Оконный слив (оц.сталь с полимерным покрытием, t=0.5-0.7мм)
12. Заклепка стальная
13. Заклепка стальная 4,8х21 с втулкой с окрашенной головкой
14. Уплотнительная лента УПЛФ
15.Соединительная планка (оц.сталь 40х2 мм полоса, шаг 300-500 мм)

**ВНИМАНИЕ!!!**

**Узлы крепления уточняются фирмой-производителем выполняющей облицовочные работы по фасаду**

## Схема устройства короба оконного обрамления

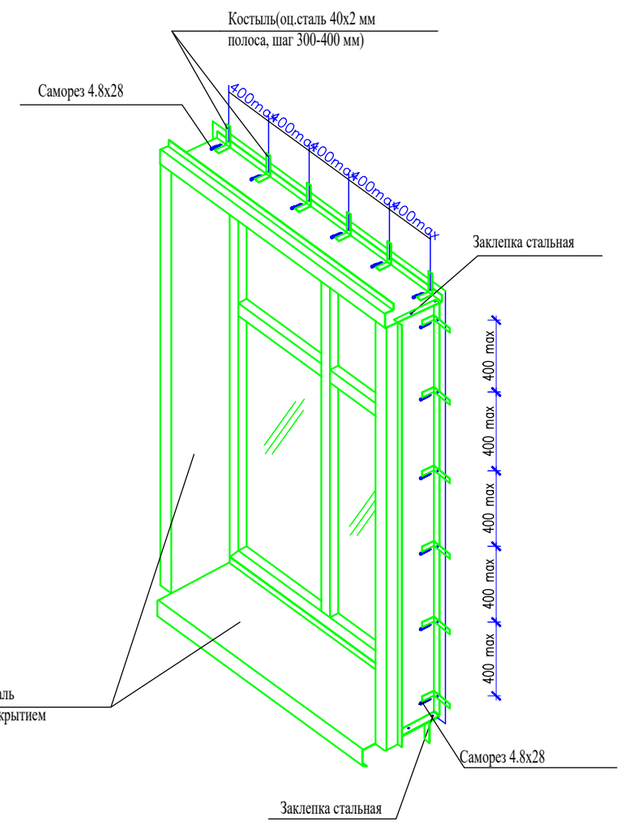


4. Монтаж кронштейнов.

Точки крепления кронштейнов должны отступать от края стены не менее чем 100 мм до оси кронштейна. В местах крепления кронштейнов сверлят при помощи электродрели или перфоратора отверстия под дюбели (анкеры), очищают отверстия от отходов сверления (пыли), вставляют анкеры и крепят к стене кронштейны. Очистка отверстий от отходов сверления (пыли) производится сжатым воздухом. Установка анкеров производится в соответствии с указаниями предприятия- изготовителя анкеров. Для устранения мостика «холода» и снижения тем самым тепловых потерь между стеной и кронштейном устанавливают изолоновую (паронитовую) прокладку. Диаметр отверстий должен соответствовать типу применяемого анкера (дюбеля), глубина отверстий должна превышать не менее чем на 15 мм длину заделки анкера в стену. Если стена из кирпичной кладки, то устанавливать анкеры в швы кладки не следует. Расстояние от центра анкера при этом до ложкового шва должно быть не менее 35 мм, а от тычкового – 60 мм.

Если отверстие просверлено ошибочно не в том месте и требуется просверлить новое, то последнее должно находиться от ошибочного на расстоянии как минимум одной глубины просверленного отверстия.

Дюбель (анкер) вставляется в подготовленное отверстие и подбивается монтажным молотком. Плоскость обрешетки под облицовку должна быть ровной, неровности стены до 30 мм могут быть устранены регулировкой при креплении кронштейнов. Кронштейны крепят к стене анкерами с шайбами. Максимальный вылет кронштейна не должен превышать 350мм.

5. Монтаж направляющих профилей.

В вертикальной системе для монтажа используют направляющие профили типа КПГ, КПГШ, КПТ. Вертикальные направляющие крепят к кронштейнам ККУ двумя самонарезающими винтами 4,8х28 с ЭПДМ – прокладкой или заклепками 4,8х10 или 4,0х10. Длину профиля определяют с учетом высоты этажа, но не более 4,5 м, длина типового профиля составляет 3,0 м. Плоскость обрешетки должна быть ровной, неровности до 30 мм устраняются регулировкой кронштейна. В случае необходимости устанавливаются кронштейны другого типоразмера. Компенсационный зазор между торцами профилей должен быть в интервале 6–15 мм. Кронштейны устанавливают по обе стороны от компенсационного зазора на расстоянии не более 450 мм.

6. Монтаж фасонных элементов фасада.

Фасонные элементы: сливы и примыкания (к оконным и дверным проёмам, к кровле, к парапетам, к цоколю и т.п.), сложные угловые, стыковочные элементы и планки откосные устанавливаются монтируют до монтажа облицовочных элементов. Простые угловые, стыковочные элементы и планки откосные устанавливаются после монтажа облицовочных материалов.

Для нормального функционирования системы вентилируемого фасада необходимо оставлять зазоры для захода и выхода воздуха не менее 3 см у цоколя, под и над окнами, под карнизом. После монтажа облицовки фасада устанавливаются угловые, стыковочные элементы, а также планки откосные. Сложные наружные и внутренние углы, сложные стыковочные планки крепятся к вертикальным профилям саморезами Æ 4,2х16 или заклѐпками. Правильность установки проверяется при помощи отвеса.

В оконных и дверных проемах устанавливают стальные оцинкованные фасонные изделия с полимерным покрытием, образующие короба, которые крепят самонарезающими винтами или заклѐпками с шагом 300-500 мм к оконному или дверному блоку. Для обрамления оконных и дверных проемов служат планки завершающие сложные, планки откосные или планки углов наружных. На низ оконной рамы устанавливается планка оконного слива.

7. Монтаж облицовочных материалов.

Облицовочные материалы крепить к направляющим, расположенным вертикально, скрытым способом с помощью закл ѐпок или самонарезающих винтов (саморезов). Крепление металлокассет производить саморезами к каждой направляющей до положения « не дожимать» (указано на шурупов ѐрте) для возможности компенсации температурных деформаций. Металлокассеты для скрытого крепежа монтируют на контробрешетку. Принцип монтажа заключается в отогнутом верхнем элементе панели, имеющем замок для сцепки с другой кассетой. Панели первого ряда укладывают снизу от левого угла здания, зацепляясь за первоначальную рейку. Установленную кассету фиксируют сквозь верхние отверстия. Панели следующего ряда зацепляют низом за кромку установленного предыдущего ряда. Аналогичным образом происходит установка остальных фасадных металлокассет. В итоге получается вентилируемый фасад без видимых наружных креплений.

**Общие указания по устройству вентилируемого фасада:**

1. Облицовочные материалы, выполненные из металлических кассет, в конструкции фасада выполняют защитно-декоративную роль: защищают теплоизоляцию, крепѐжную систему и стену здания от атмосферных воздействий. Для облицовки стен выше отм.+2.700 применить металлокассеты из оцинкованного листа толщиной 0,7мм с полимерным покрытием, ниже отм.+2.700 – усиленные за счет увеличения толщины листа до 1,2 мм и устройства дополнительных ребер жесткости с внутренней части.

2. Система вентиляции и удаления влаги.

Для нормальной эксплуатации вентилируемого фасада необходимо оставлять зазоры для входа и выхода воздуха: у цоколя, под и над окнами, под карнизом. Величина воздушного зазора может быть от 40 мм до 120 мм.

3. Креп ѐжная система.

Креп ѐжная система состоит из кронштейнов, которые крепятся непосредственно на стену, и несущих вертикальных и горизонтальных профилей, устанавливаемых на кронштейны. На несущие профили с помощью крепежных деталей монтируются облицовочные материалы. При выполнении работ монтажные работы выполняются в следующей последовательности:

- монтаж кронштейнов,
- монтаж плит теплоизоляции,
- монтаж направляющих профилей,
- монтаж фасонных элементов (отливов и откосов),
- монтаж облицовочных материалов.

Взам. инв. N

Подп. и дата

Инв. N подл.

| Изм. | Кол.уч | Лист | N док. | Подпись | Дата |
|---|---|---|---|---|---|
| Проверил | | Ахилбеков О. | | | |
| Разработала | | Нуржанова А. | | | |
| Н.контр. | | Бакиров Н. | | | |

45-2021 АС

**Капитальный ремонт зданий пожарной части №8 г. Алматы Алмалинского района проспект Райымбека д.172**

Склад

| Стадия | Лист | Листов |
|---|---|---|
| РП | 25б | |

Общие указания по устройству вентилируемого фасада.

ТОО "Строй-проект-инвентаризация" г. Шымкент - 2021г.

## Узлы крепления сайдинга (вертикальные направляющие) Цоколь

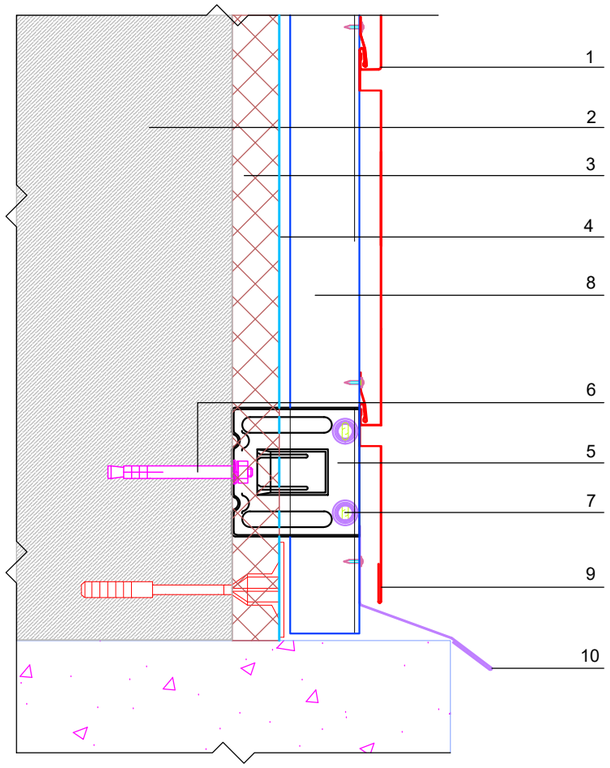


1. Металлокассета
2. Стена
3. Кронштейн ККУ-150х80 с шайбой и паронитовой прокладкой
4. Распорный анкерный болт М8
5. Саморез 4,2х16 оц. с пресс-шайбой
6. Вертикальная направляющая КПГ-60х44х3000
7. Планка начальная сайдинга ПНС-10х20х3000
8. Слив цоколя (оц.сталь с полимерным покрытием, t=0.55-1.2 мм)
9. Планка угла наружного сложного ПУНС-75х75х3000

## Узлы крепления сайдинга (вертикальные направляющие) Наружный угол

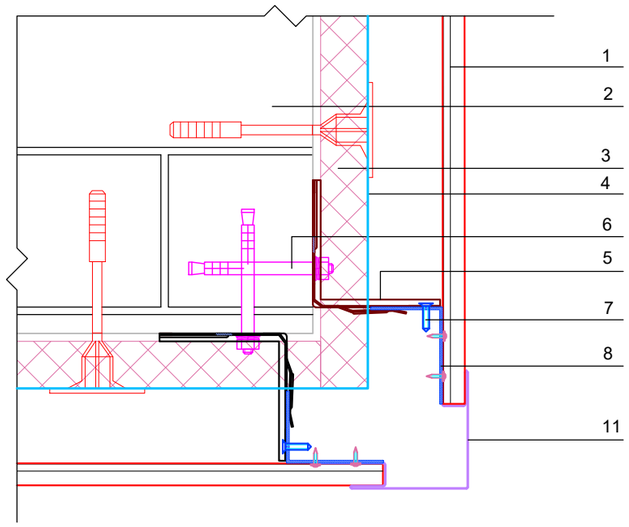


## Узлы крепления сайдинга (вертикальные направляющие)

Внутренний угол

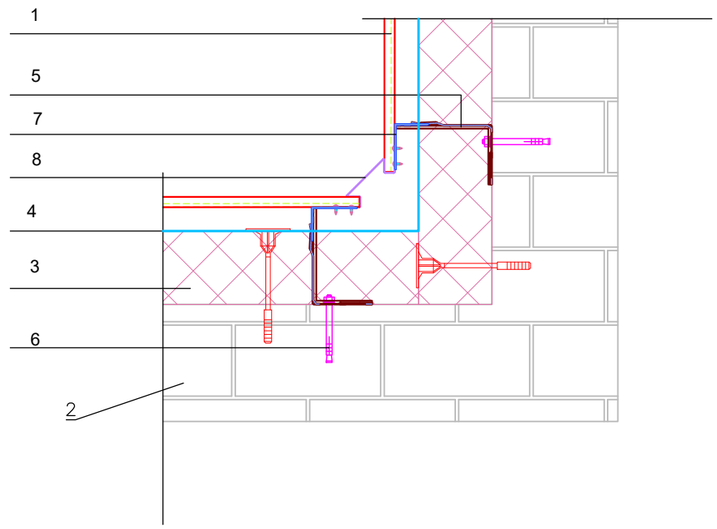


| Взам. инв. N | |
|---|---|
| Подп. и дата | |
| Инв. N подл. | |

| Изм. | Кол.уч | Лист | N док. | Подпись | Дата |
|---|---|---|---|---|---|
| Проверил | | Ахилбеков О. | | | |
| Разработала | | Нуржанова А. | | | |
| Н.контр. | | Бакиров Н. | | | |

45-2021 АС

**Капитальный ремонт зданий пожарной части №8 г. Алматы Алмалинского района проспект Райымбека д.172**

Склад

| Стадия | Лист | Листов |
|---|---|---|
| РП | 25в | |

Общие указания по устройству вентилируемого фасада.

ТОО "Строй-проект-инвентаризация" г. Шымкент - 2021г.

План на отм. 0.000
(Ремонтные работы)

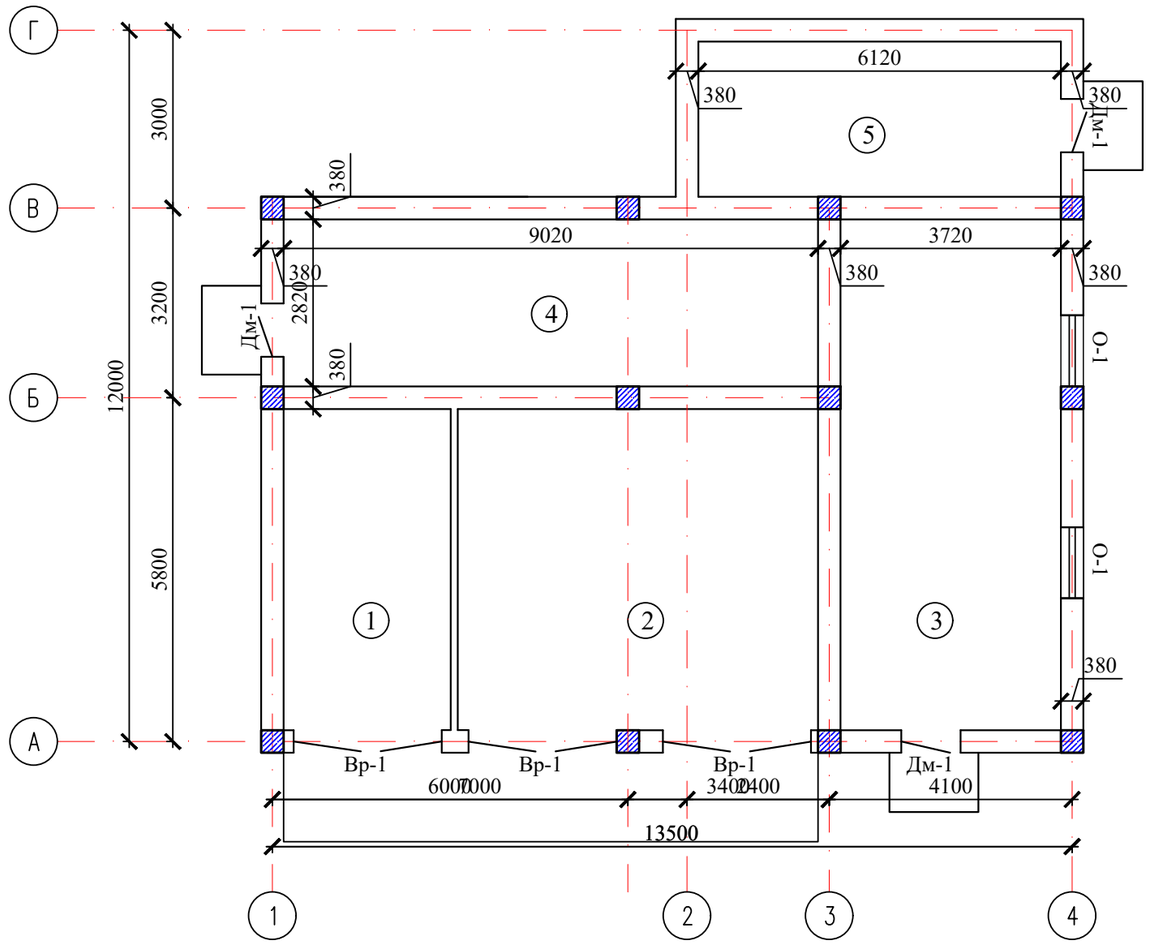


Экспликация помещений

| Номер помещения | Наименование | Площадь, м2 | Кат. помещения |
|---|---|---|---|
| 1 | Складские помещения | 16,8 | |
| 2 | Складские помещения | 31,43 | |
| 3 | Складские помещения | 22,06 | |
| 4 | Складские помещения | 25,43 | |
| 5 | Складские помещения | 16,03 | |
| | Общая площадь | 121,75 | |

1. Данный лист смотреть совместно с л.АС

| Изм. | Кол.уч | Лист | N док. | Подпись | Дата |
|---|---|---|---|---|---|
| Проверил | | Ахилбеков О. | | | |
| Разработала | | Нуржанова А. | | | |
| Н.контр. | | Бакиров Н. | | | |

45-2021 АС

**Капитальный ремонт зданий пожарной части №8 г. Алматы Алмалинского района проспект Райымбека д.172**

Склад

| Стадия | Лист | Листов |
|---|---|---|
| РП | 15 | 28 |

План на отм. 0,000
(Ремонтные работы)

ТОО "Строй-проект-инвентаризация" г. Шымкент - 2021г.

Копировал Формат А3

Согласовано

Взам. инв. N

Подп. и дата

Инв. N подл.

Разрез 1-1
(Ремонтные работы)

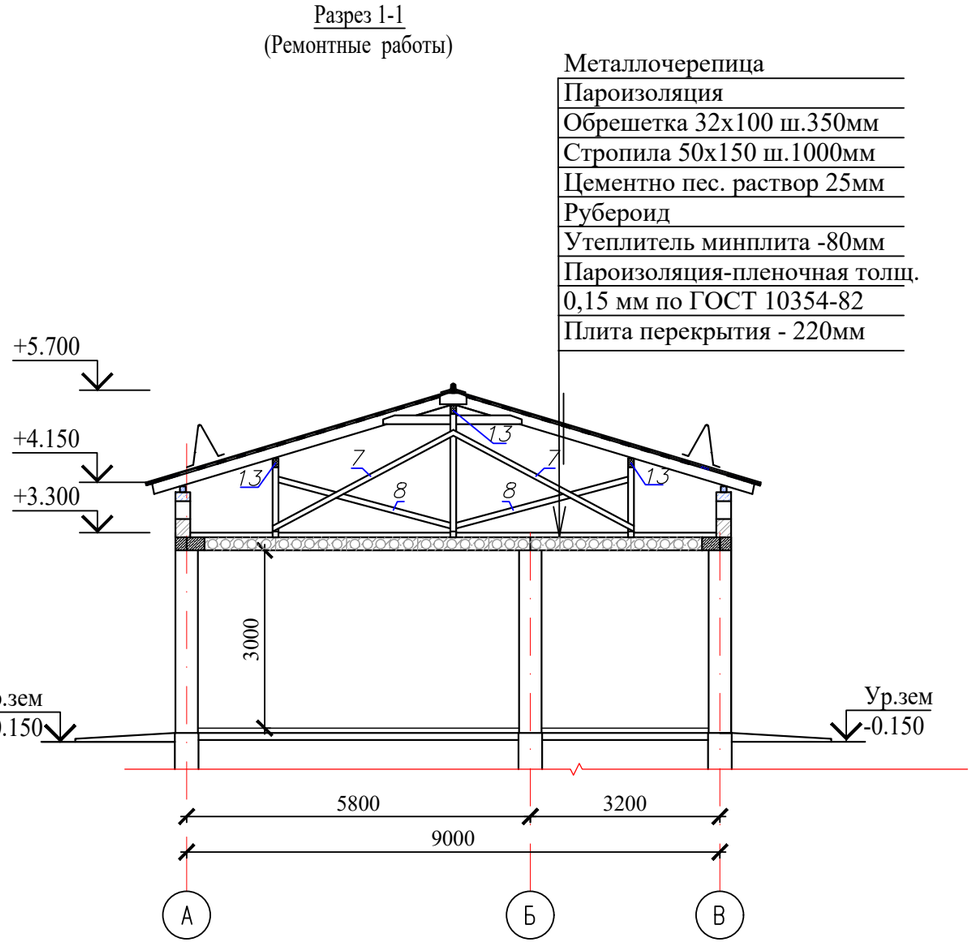


Согласовано

Взам. инв. N

Подп. и дата

Инв. N подл.

| Изм. | Кол.уч | Лист | N док. | Подпись | Дата |
|---|---|---|---|---|---|
| Проверил | | Ахилбеков О. | | | |
| Разработала | | Нуржанова А. | | | |
| Н.контр. | | Бакиров Н. | | | |

45-2021 АС

**Капитальный ремонт зданий пожарной части №8 г. Алматы Алмалинского района проспект Райымбека д.172**

Склад

| Стадия | Лист | Листов |
|---|---|---|
| РП | 16 | 28 |

Разрез 1-1
(Ремонтные работы)

ТОО
"Строй-проект-инвентаризация"
г. Шымкент - 2021г.

Копировал

Формат А3

# Экспликация полов

| Номер помещ. | Тип пола | Номер узла по серии 2.244-1/88 | Данные элементов пола (наименование,толщ.,основание и др.),мм | Площ. м² |
|---|---|---|---|---|
| 1-5 | 3 | Узел 134 | Керамогранит с шероховатой поверхностью -10мм.<br>Прослойка и заполнение швов из цем.-песч.<br>расвора М150 -15мм.<br>Существующий элемент пола<br>Устройство керамогранитного плинтуса, п.м. | 121,75<br><br>95,0 |

# Ведомость отделки помещений

| Наименование или номер помещения | Потолок | | Стены | | Низ стен или перегородок (панель) | | | Примечание |
|---|---|---|---|---|---|---|---|---|
| | Площадь м2 | Вид отделки | Площадь м2 | Вид отделки | Площадь м2 | Вид отделки | Высота мм | |
| 1-5 | 121,75 | Затирка цем-песч.раст., шпатлевка "Алинексом", водоэмульсионная окраска | 86,355<br>287,85 | Улучшенная штукатурка<br>шпатлевка "Алинексом" | | | | |
| | | | 287,85 | Водоэмульсионная окраска | | | | |

Согласовано

Взам. инв. N

Подп. и дата

Инв. N подл.

| Изм. | Кол.уч | Лист | N док. | Подпись | Дата |
|---|---|---|---|---|---|
| Проверил | | Ахилбеков О. | | | |
| Разработала | | Нуржанова А. | | | |
| Н.контр. | | Бакиров Н. | | | |

45-2021 АС

**Капитальный ремонт зданий пожарной части №8 г. Алматы Алмалинского района проспект Райымбека д.172**

Склад

| Стадия | Лист | Листов |
|---|---|---|
| РП | 17 | 28 |

Экспликация полов (ремонтные работы)

ТОО "Строй-проект-инвентаризация" г. Шымкент - 2021г.

Копировал

Формат А3

# Спецификация элементов заполнения проемов

| Поз. | Обозначение | Наименование | 1 эт. | Масса ед. кг. | Примечание |
|---|---|---|---|---|---|
| | | Двери наружные | | | |
| Дм-1 | ГОСТ 31173-2003 | ДСН ПЛН 2100-1000 МЗУ | 3 | | металлические утепленные |
| | | Окна | | | |
| О-1 | ГОСТ 30674-99 | Окно ОП В2 1600х1200 | 2 | | |
| | ГОСТ 30673-2013 | Подоконник из ПВХ профилей в=350мм, м2. | 0,84 | | |
| | | Устройство подоконных сливов из оцинкованной стали, в=300, м2. | 0,72 | | |
| | | | | | |
| | | | | | |

# Пример архитектурного выполнения окон

Окно О-1
(М 1:50)

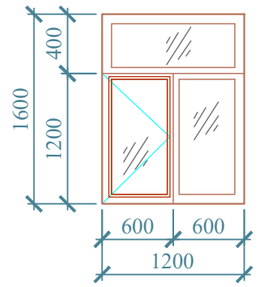


1. Размеры оконных блоков, данные в спецификации, уточнить по месту.
2. Двери в лестничных клетках должны иметь приспособление для самозакрывания и уплотнения в притворах.
3. Данный лист см. совметстно с л.АС-

Оконные блоки из поливинилхлоридных профилей выполняются в соответствии с требованиями ГОСТ 30674-99, с заполнением двухкамерных стеклопакетов .

Поливинилхлоридные профили изготавливаются из жесткого непластифицированного, модифицированного на высокую ударную вязкость и стойкость к климатическим воздействиям поливинилхлорида, и должны отвечать требованиям ГОСТ 30673-99, а также техническим условиям на конкретные системы профилей, утвержденных в установленном порядке. Монтаж окон и дверей должен осуществляться специализированными строительными фирмами.

Оконные блоки выполняются с поворотными устройствами, обеспечивающими естественное проветривание помещений.

Подоконные доски - из поливинилхлоридных профилей.

Размеры оконных блоков уточняются по месту.

Согласовано

Взам. инв. N

Подп. и дата

Инв. N подл.

| Изм. | Кол.уч | Лист | N док. | Подпись | Дата |
|---|---|---|---|---|---|
| Проверил | | Ахилбеков О. | | | |
| Разработала | | Нуржанова А. | | | |
| Н.контр. | | Бакиров Н. | | | |

45-2021 АС

**Капитальный ремонт зданий пожарной части №8 г. Алматы Алмалинского района проспект Райымбека д.172**

| Склад | Стадия | Лист | Листов |
|---|---|---|---|
| | РП | 18 | 28 |
| Спецификация элементов заполнения проемов | ТОО "Строй-проект-инвентаризация" г. Шымкент - 2021г. | | |

Копировал Формат А3

# План чердака

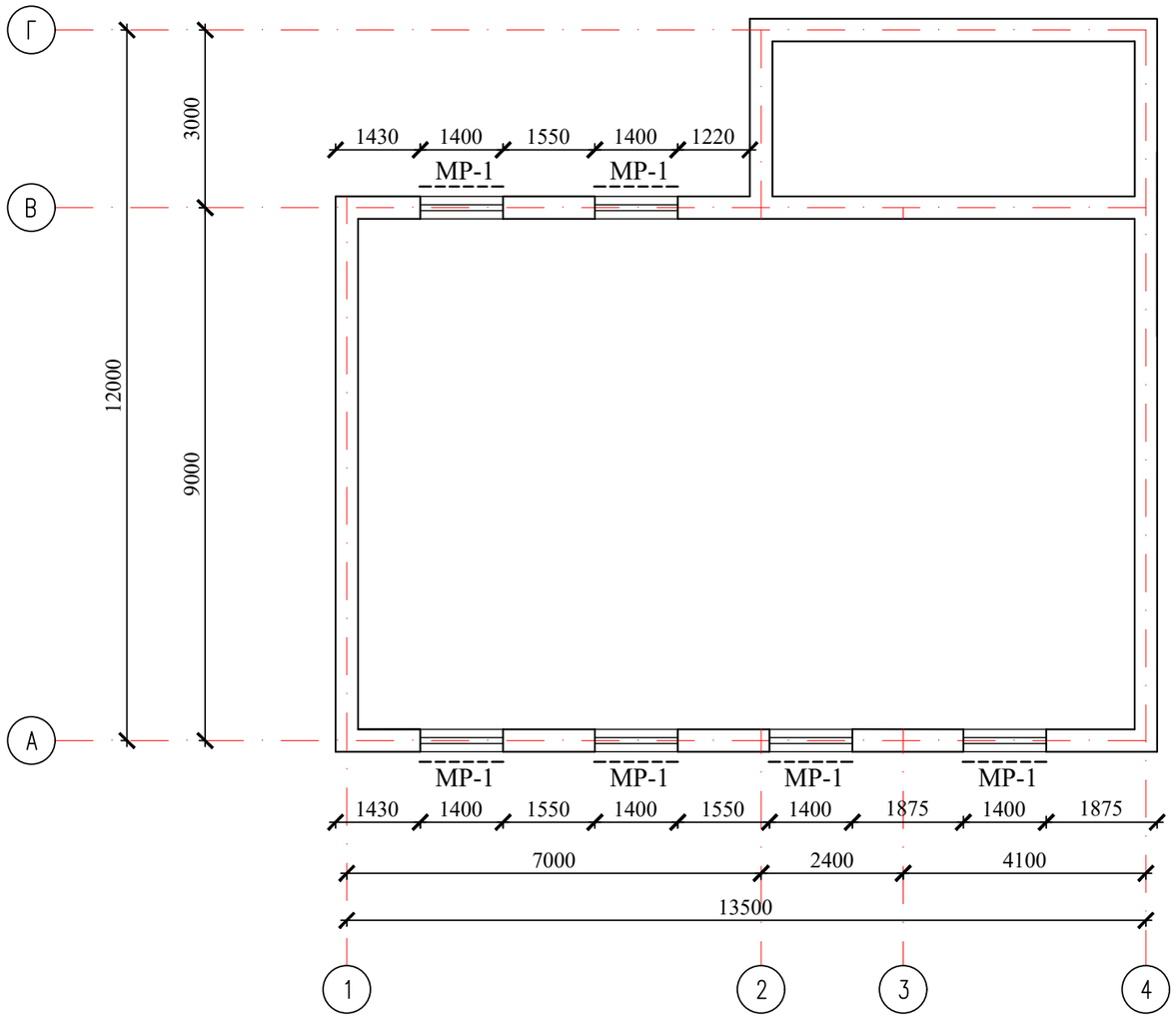


Согласовано

Взам. инв. N

Подп. и дата

Инв. N подп.

| Изм. | Кол.уч | Лист | N док. | Подпись | Дата |
|---|---|---|---|---|---|
| Проверил | | Ахилбеков О. | | | |
| Разработала | | Нуржанова А. | | | |
| Н.контр. | | Бакиров Н. | | | |

45-2021 АС

**Капитальный ремонт зданий пожарной части №8 г. Алматы Алмалинского района проспект Райымбека д.172**

Склад

| Стадия | Лист | Листов |
|---|---|---|
| РП | 19 | 28 |

План на отм. 0,000
(Ремонтные работы)

ТОО
"Строй-проект-инвентаризация"
г. Шымкент - 2021г.

Копировал

Формат А3

## Фрагмент выполнения продухов

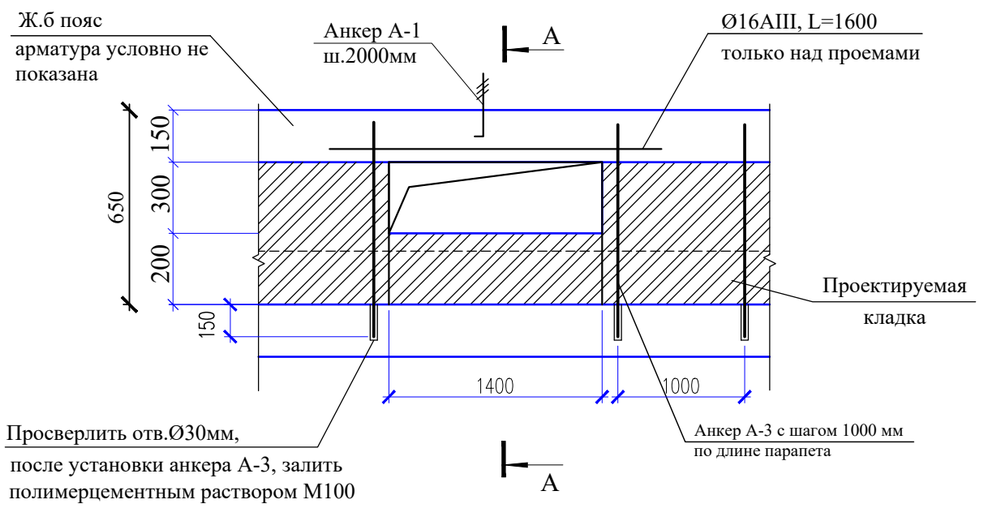


## А-А

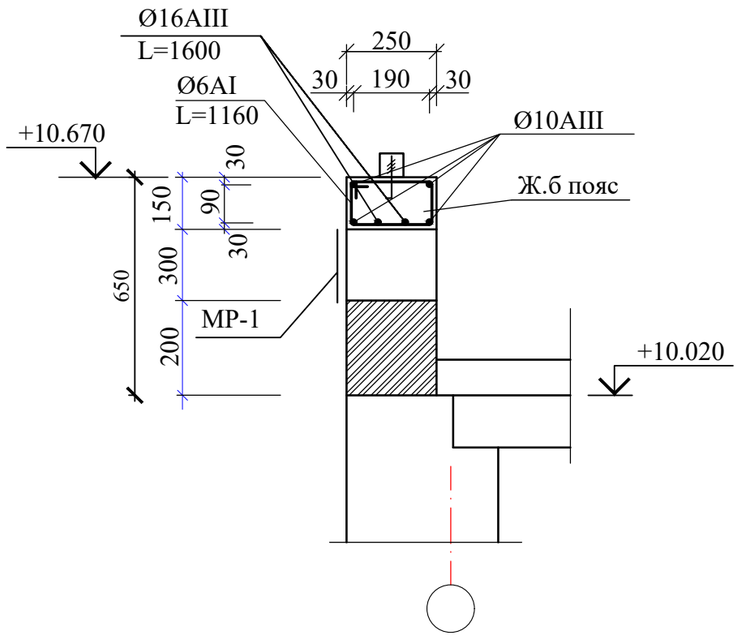


## Металлическая решетка МР-1

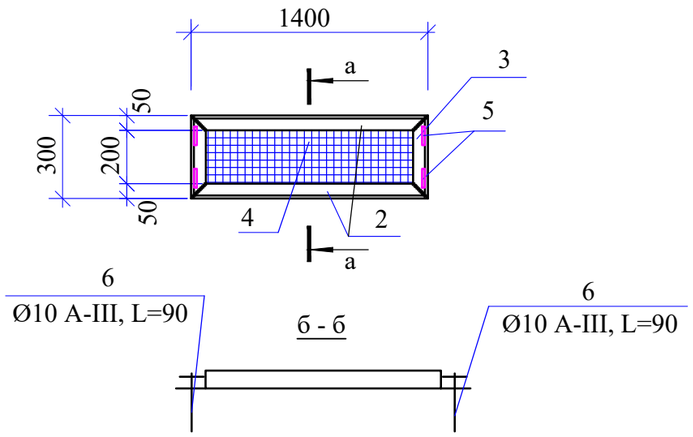


а - а

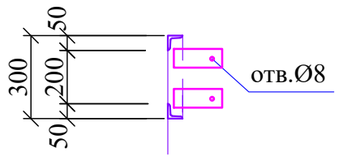


| Изм. | Кол.уч | Лист | N док. | Подпись | Дата |
|---|---|---|---|---|---|
| Проверил | | Ахилбеков О. | | | |
| Разработала | | Нуржанова А. | | | |
| Н.контр. | | Бакиров Н. | | | |

45-2021 АС

**Капитальный ремонт зданий пожарной части №8 г. Алматы Алмалинского района проспект Райымбека д.172**

| Склад | Стадия | Лист | Листов |
|---|---|---|---|
| | РП | 20 | 28 |
| План на отм. 0,000 (ремонтные работы) | ТОО "Строй-проект-инвентаризация" г. Шымкент - 2021г. | | |

Копировал Формат А3

Согласовано

Взам. инв. N

Подп. и дата

Инв. N подл.

# Спецификация элементов парапета- блок А

| Марка поз. | Обозначение | Наименование | Кол. | Масса ед,кг | Примеч. |
|---|---|---|---|---|---|
| | | Ж.б пояс-обвязка, п.м | 57,5 | 3,25 | 186,75кг |
| 1 | ГОСТ 34028-2016 | Ø10 А-III п.м | 4 | 0,617 | 2,47 |
| Хм-1 | ГОСТ 34028-2016 | Ø6 А-I L=1160 | 3 | 0,26 | 0,78 |
| | | Бетон кл.В12,5, м3 | 2,15 | | |
| 2 | ГОСТ 34028-2016 | Ø16 А-III L=1600 | 12 | 2,53 | 30,36кг |
| А-1 | ГОСТ 34028-2016 | Ø16 А-III L=450 | 29 | 0,71 | 20,59кг |
| А-3 | ГОСТ 34028-2016 | Ø16 А-III L=750 | 57 | 1,18 | 67,26кг |
| | | Металлическая решетка МР-1 | 6 | 17,69 | 106,14кг |
| 2 | ГОСТ 8509-93 | Уголок 50х5 L=1400 | 2 | 5,28 | 10,56 |
| 3 | ГОСТ 8509-93 | Уголок 50х5 L=300 | 2 | 1,131 | 2,262 |
| 4 | ГОСТ 3306-88 | Ø 3.5мм с ячейками 40 мм, м2 | 0,42 | 3,5 | |
| 5 | ГОСТ 103-91 | -4х60, L=150 | 4 | 0,28 | 1,128 |
| 6 | ГОСТ 34028-2016 | Анкер Ø10 А-III, L=90 | 4 | 0,06 | 0,24 |
| | | Монолитные сердечники | 12 | 1,587 | 19,04 |
| | ГОСТ 34028-2016 | Анкер Ø12 А-III, L=750 | 2 | 0,666 | 1,332 |
| | ГОСТ 34028-2016 | Ø6 А-I L=230 | 5 | 0,051 | 0,255 |
| | | Бетон кл.В12,5, м3 | 0,02 | | |
| | | Самонарезающие шурупы для металлочерепицы, шт | 1114 | 0,05 | |
| | | Гидроизоляционная мембрана, м2 | 185,67 | | |
| | | Кирпич для проектируемого парапета, м3 | 7,23 | | |
| | | Проектируемый утеплитель-мин-плита Y=125кг/м3 б=50мм,м2 | 131,45 | | 6,58м3 |
| | | Проектируемая изв.-песчаная стяжка б=25мм, м2 | 131,45 | | |

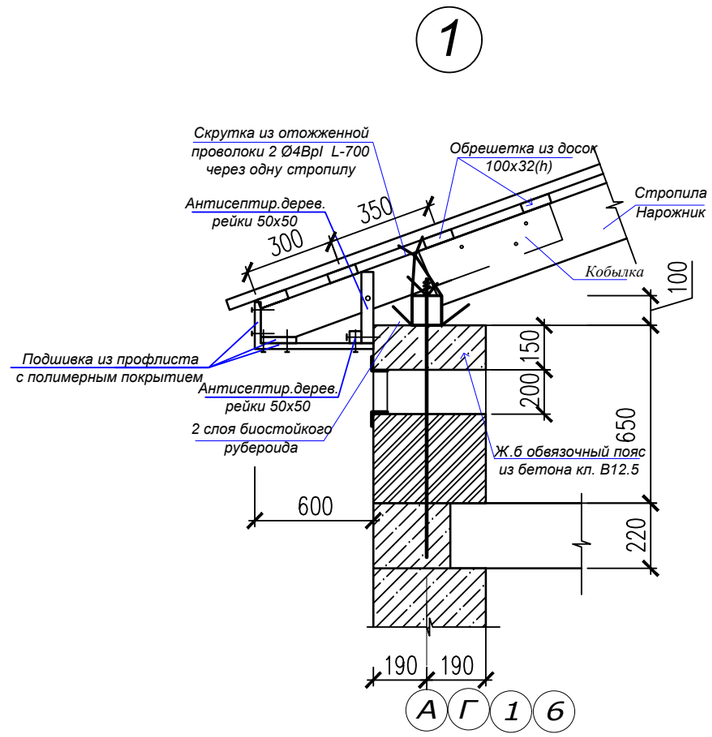


Согласовано

Взам. инв. N

Подп. и дата

Инв. N подл.

| Изм. | Кол.уч | Лист | N док. | Подпись | Дата |
|---|---|---|---|---|---|
| Проверил | | Ахилбеков О. | | | |
| Разработала | | Нуржанова А. | | | |
| Н.контр. | | Бакиров Н. | | | |

45-2021 АС

**Капитальный ремонт зданий пожарной части №8 г. Алматы Алмалинского района проспект Райымбека д.172**

| Склад | Стадия | Лист | Листов |
|---|---|---|---|
| | РП | 21 | 28 |
| План на отм. 0,000 (ремонтные работы) | ТОО "Строй-проект-инвентаризация" г. Шымкент - 2021г. | | |

Копировал Формат А3

# План кровли
(Ремонтные работы)

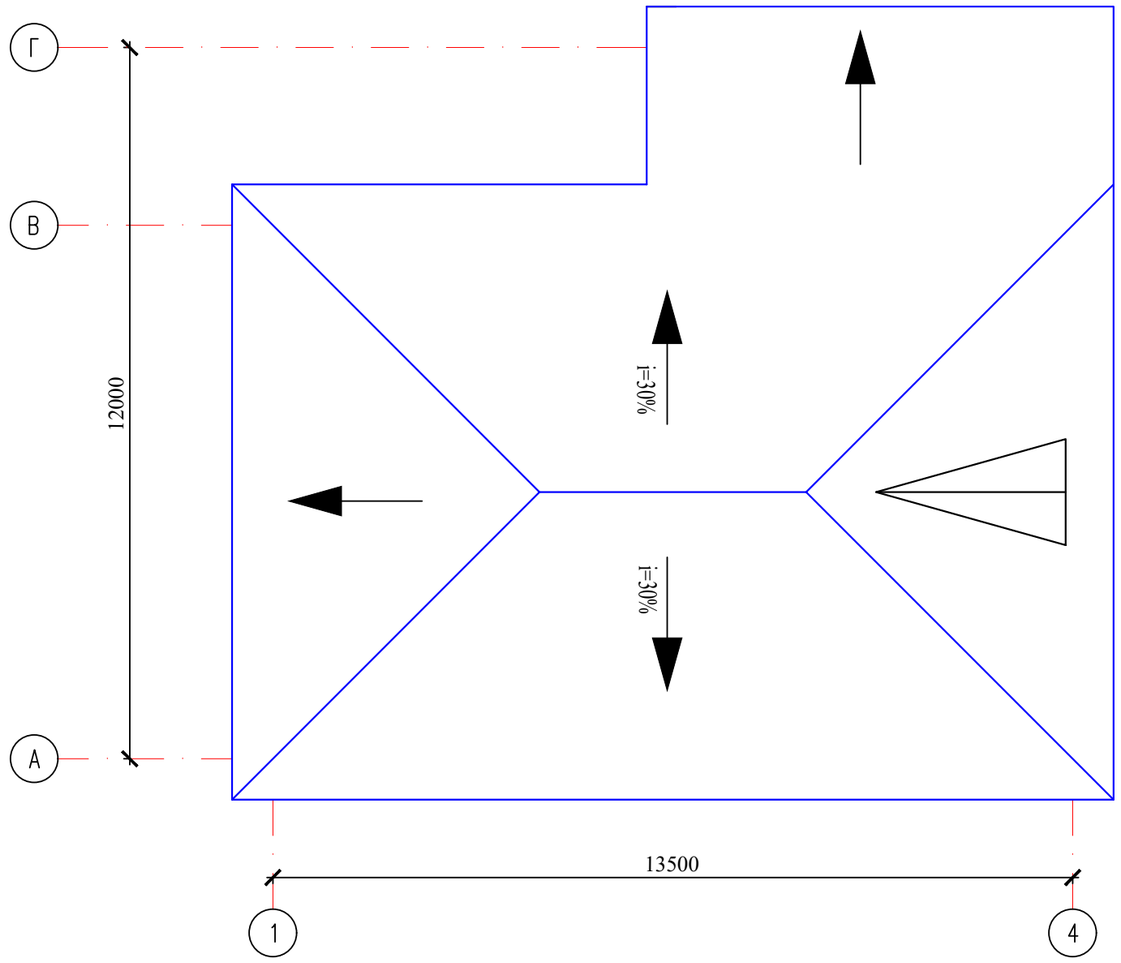


1. Данный лист смотреть совместно с л.АС

| Изм. | Кол.уч | Лист | N док. | Подпись | Дата |
|---|---|---|---|---|---|
| Проверил | | Ахилбеков О. | | | |
| Разработала | | Нуржанова А. | | | |
| Н.контр. | | Бакиров Н. | | | |

45-2021 АС

**Капитальный ремонт зданий пожарной части №8 г. Алматы Алмалинского района проспект Райымбека д.172**

| Склад | Стадия | Лист | Листов |
|---|---|---|---|
| | РП | 22 | 28 |
| План кровли (Ремонтные работы) | ТОО "Строй-проект-инвентаризация" г. Шымкент - 2021г. | | |

Копировал Формат А3

Согласовано

Взам. инв. N

Подп. и дата

Инв. N подл.

# План стропил
(Ремонтные работы)

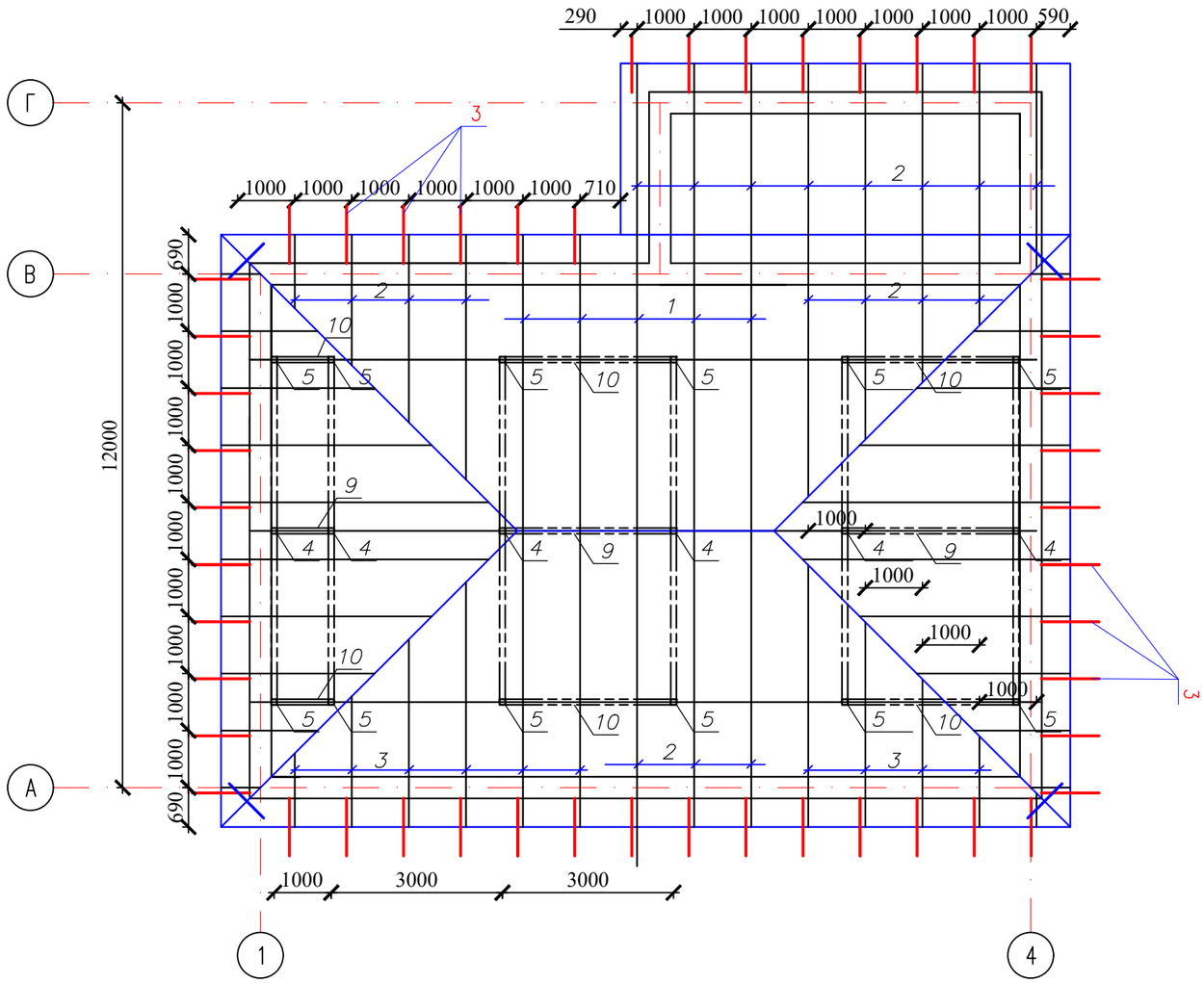


1. Данный лист смотреть совместно с л.АС

| Изм. | Кол.уч | Лист | N док. | Подпись | Дата |
|---|---|---|---|---|---|
| Проверил | | Ахилбеков О. | | | |
| Разработала | | Нуржанова А. | | | |
| Н.контр. | | Бакиров Н. | | | |

45-2021 АС

**Капитальный ремонт зданий пожарной части №8 г. Алматы Алмалинского района проспект Райымбека д.172**

| Склад | Стадия | Лист | Листов |
|---|---|---|---|
| | РП | 23 | 28 |
| План стропил (ремонтные работы) | ТОО "Строй-проект-инвентаризация" г. Шымкент - 2021г. | | |

Копировал Формат А3

Согласовано

Взам. инв. N

Подп. и дата

Инв. N подл.

## Спецификация материалов

| N п/п | Наименование | Сечение мм. | Длина мм. | Кол. шт. | Общая длина м. | Объем м3 |
|---|---|---|---|---|---|---|
| 1 | 2 | 3 | 4 | 5 | 6 | 7 |
| 1 | Стропила | 50x180 | 5200 | 10 | 52,0 | 0,468 |
| 2 | Нарожники п.м. | 50x150 | | | 126.30 | 0,95 |
| 3 | Кобылки | 50x150 | 1015 | 48 | 48,72 | 0,36 |
| 4 | Стойка | 100x100 | 2000 | 6 | 12,00 | 0,12 |
| 5 | Стойка | 100x100 | 1100 | 12 | 13,2 | 0,132 |
| | | | | | | |
| 6 | Лежень п.м. | 100x100 | | | 41,37 | 0,413 |
| 7 | Раскос | 50x150 | 3450 | 12 | 41,4 | 0,31 |
| 8 | Раскос | 50x150 | 3200 | 12 | 38,4 | 0,3 |
| 9 | Подкос | 100x100 | 2500 | 6 | 15,0 | 0,15 |
| 10 | Подкос | 100x100 | 1850 | 12 | 22,2 | 0,222 |
| 11 | Диагональная нога | 2(50x180) | 7340 | 4 | 29,36 | 0,26 |
| 12 | Связь жесткости | 100x100 | 1000 | 4 | 4.00 | 0.04 |
| 13 | Прогон п.м. | 100x120 | | | 41,82 | 0,50 |
| 14 | Мауэрлат п.м. | 100x100 | | | 51,0 | 0,51 |
| 15 | Коньковый брус п.м. | 50x150 | | | 4,5 | 0.03 |
| 16 | Обрешетка п.м. | 100x32 | | | 260,00 | 0,83 |
| 17 | Подшивка из досок п.м. | 110x25 | | | 52.78 | 0,145 |
| 18 | Подшивка из досок п.м. | 175x25 | | | 158,34 | 0,7 |
| 19 | Накладки | 40x150 | 450 | 10 | 4,5 | 0,027 |
| | | | | | | |
| 21 | Затяжка | 50x150 | 2340 | 10 | 23,4 | 0,175 |
| 22 | Брусок | 50x50 | 100 | 10 | 1 | 0.0025 |
| 23 | Накладки | 50x250 | 700 | 36 | 25,2 | 0.315 |
| | Итого древесины: | | | | | 6.96 |
| | Площадь кровли из металлочерепицы типа "Монтеррей" | | | | | 185,1 м2 |
| | | | | | | |

Согласовано

Взам. инв. N

Подп. и дата

Инв. N подл.

| Изм. | Кол.уч | Лист | N док. | Подпись | Дата |
|---|---|---|---|---|---|
| Проверил | | Ахилбеков О. | | | |
| Разработала | | Нуржанова А. | | | |
| Н.контр. | | Бакиров Н. | | | |

45-2021 АС

**Капитальный ремонт зданий пожарной части №8 г. Алматы Алмалинского района проспект Райымбека д.172**

Склад

| Стадия | Лист | Листов |
|---|---|---|
| РП | 24 | 28 |

МС-1,МС-2,МС-3.
Спецификация материалов

ТОО "Строй-проект-инвентаризация" г. Шымкент - 2021г.

## Слуховое окно

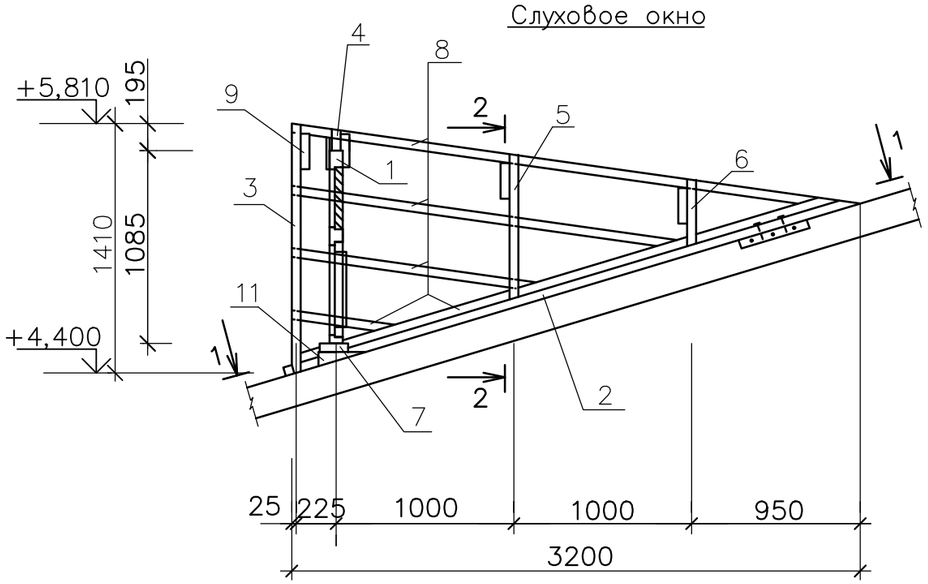


## 1 – 1

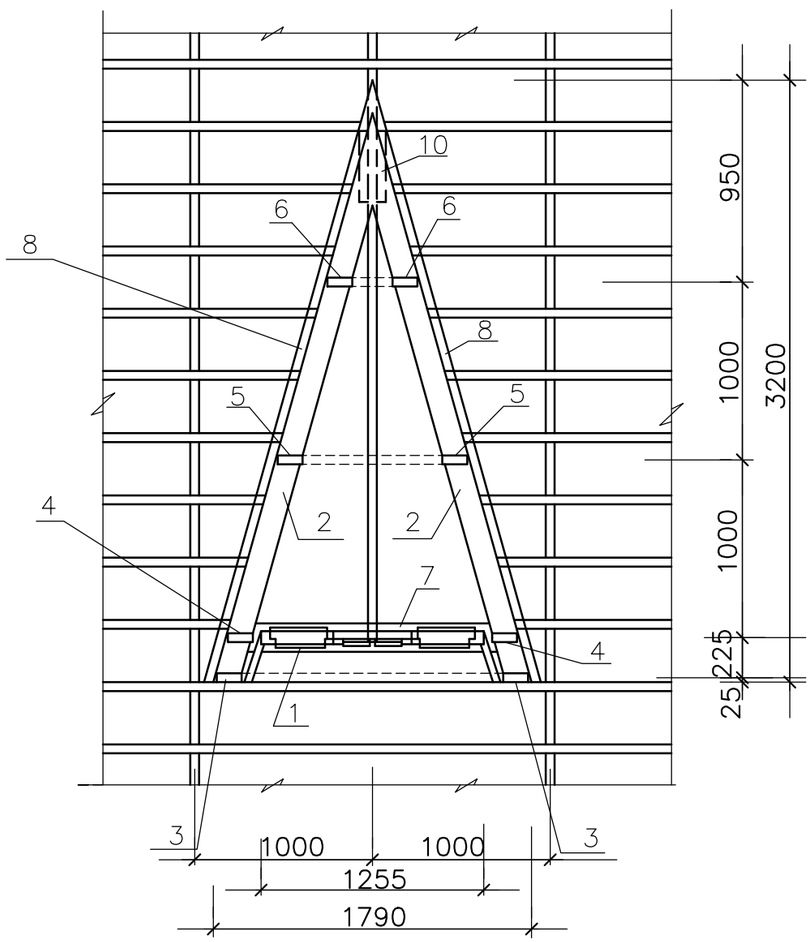


## 2 – 2

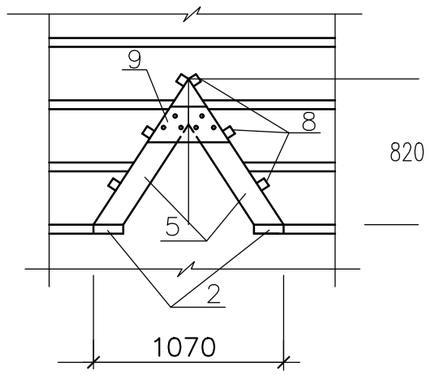


СПЕЦИФИКАЦИЯ ЭЛЕМЕНТОВ

| N п.п. | Обозначение | Наименование | Кол. | Объем ед.,м3 | Объем общ.,м3 |
|---|---|---|---|---|---|
| 1 | л.АС- | Блок слухового окна | 1 | | |
| 2 | ГОСТ 8486-86*Е | Ригель 50х160,L=3320 | 2 | | 0,053 |
| 3 | -//- | Стропила 50х140,L=1750 | 2 | | 0,025 |
| 4 | -//- | Стропила 50х140,L=1670 | 2 | | 0,023 |
| 5 | -//- | Стропила 50х140,L=1180 | 2 | | 0,017 |
| 6 | -//- | Стропила 50х140,L=740 | 2 | | 0,010 |
| 7 | -//- | Ригель 50х160,L=1780 | 1 | | 0,014 |
| 8 | -//- | Обрешетка 50х50,п.м | 22,0 | | 0,055 |
| 9 | -//- | Накладка 50х200,L=460 | 4 | | 0,018 |
| 10 | -//- | Опорный брус 50х100,L=400 | 2 | | 0,004 |
| 11 | -//- | Бобышка 80х100,L=160 | 2 | | 0,003 |
| 12 | -//- | Подшивка из досок 30х300,п.м | 4,8 | | 0,043 |
| | | Профнастил | 5,81 | | м2 |
| | | Фартук из оцинкованной кровельной стали б=0,7мм | 4,65 | | м2 |

1. Данный лист смотреть совместно с листами АС-

Согласовано

Взам. инв. N

Подп. и дата

Инв. N подл.

| Изм. | Кол.уч | Лист | N док. | Подпись | Дата |
|---|---|---|---|---|---|
| Проверил | | Ахилбеков О. | | | |
| Разработала | | Нуржанова А. | | | |
| Н.контр. | | Бакиров Н. | | | |

45-2021 АС

**Капитальный ремонт зданий пожарной части №8 г. Алматы Алмалинского района проспект Райымбека д.172**

Склад

| Стадия | Лист | Листов |
|---|---|---|
| РП | 25 | 28 |

*Слуховое окно.*

ТОО "Строй-проект-инвентаризация" г. Шымкент - 2021г.

Копировал Формат А3

## БЛОК СЛУХОВОГО ОКНА ОБС–1

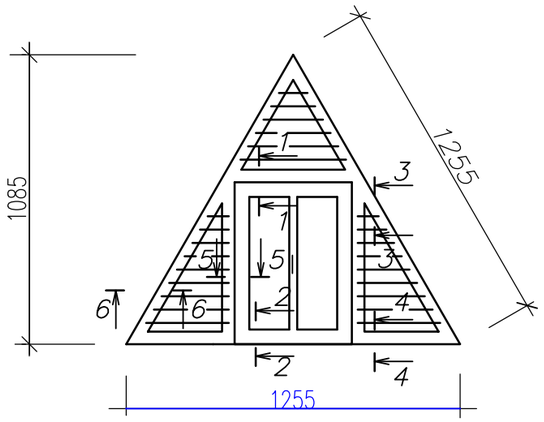


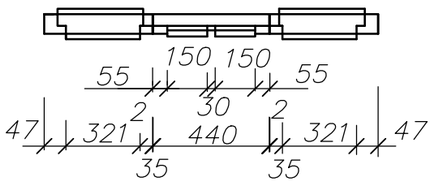


1 – 1

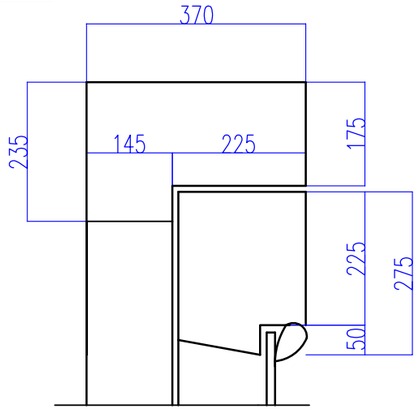


2 – 2

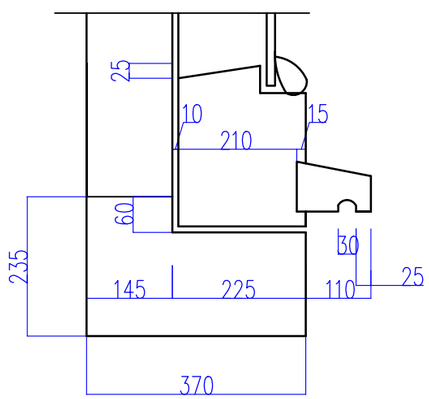


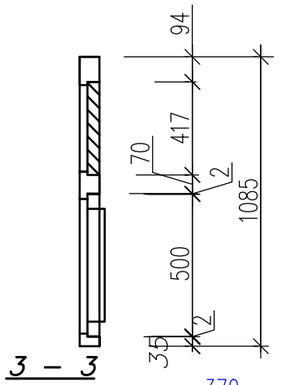


3 – 3

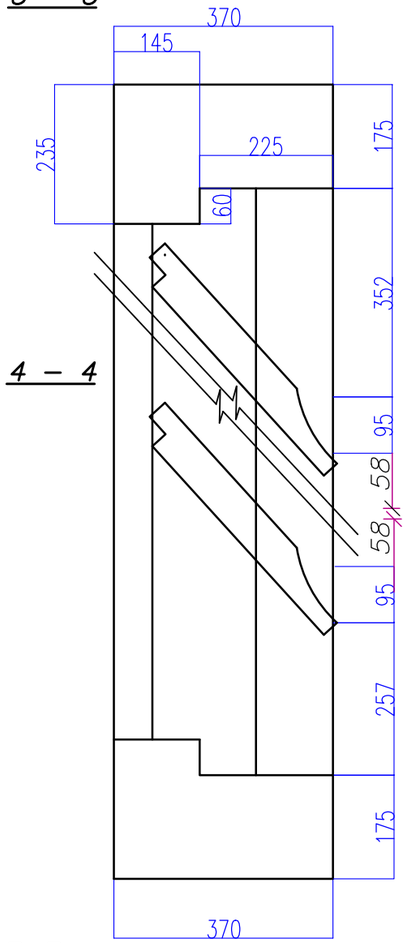


4 – 4

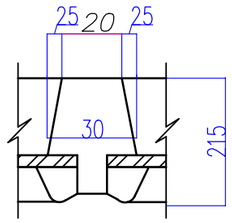


7–7

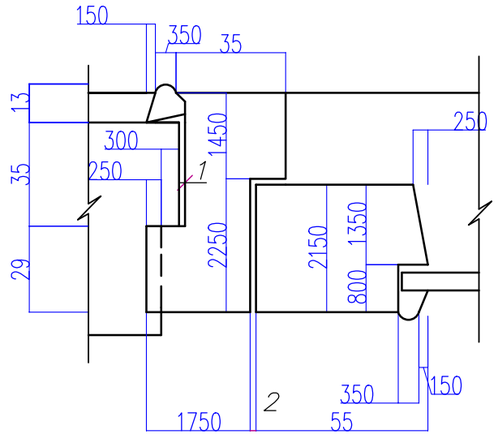


5 – 5

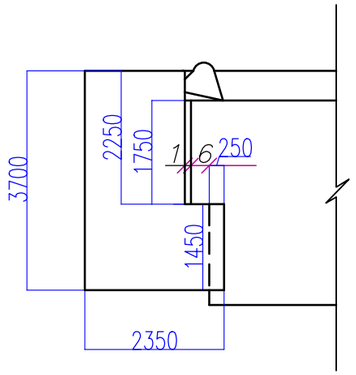


6 – 6

СПЕЦИФИКАЦИЯ ЭЛЕМЕНТОВ

| N п.п. | Обозначение | Наименование | Кол. | Масса ед.,кг | Примеч. |
|---|---|---|---|---|---|
| 1 | ГОСТ 8486-86*Е | Древесина коробки | | | 0.055м3 |
| 2 | ГОСТ 8486-86*Е | Древесина жалюзей | | | 0.033м3 |
| 3 | ГОСТ 8486-86*Е | Древесина переплета | | | 0.025м3 |
| 4 | ГОСТ 8486-86*Е | Древесина раскладки | | | 0.008м3 |
| 5 | ГОСТ 5088-94 | Петли оконные разъемные | | | 2 |
| 6 | ГОСТ 5090-86 | Задвижки оконные | | | 2 |
| 7 | ГОСТ 5087-80 | Ручка скоба на лапках | | | 1 |
| 8 | ГОСТ 111-90 | Стекло оконное | | | 0,20м2 |

1. Данный лист смотреть совместно с листами АС-

Согласовано

Взам. инв. N

Подп. и дата

Инв. N подл.

| Изм. | Кол.уч | Лист | N док. | Подпись | Дата |
|---|---|---|---|---|---|
| Проверил | | Ахилбеков О. | | | |
| Разработала | | Нуржанова А. | | | |
| Н.контр. | | Бакиров Н. | | | |

45-2021 АС

**Капитальный ремонт зданий пожарной части №8 г. Алматы Алмалинского района проспект Райымбека д.172**

Склад

| Стадия | Лист | Листов |
|---|---|---|
| РП | 26 | 28 |

*Блок слухового окна ОБС-1.*

ТОО "Строй-проект-инвентаризация" г. Шымкент - 2021г.

Копировал Формат А3

# Рама и полотна ворот Вр-1

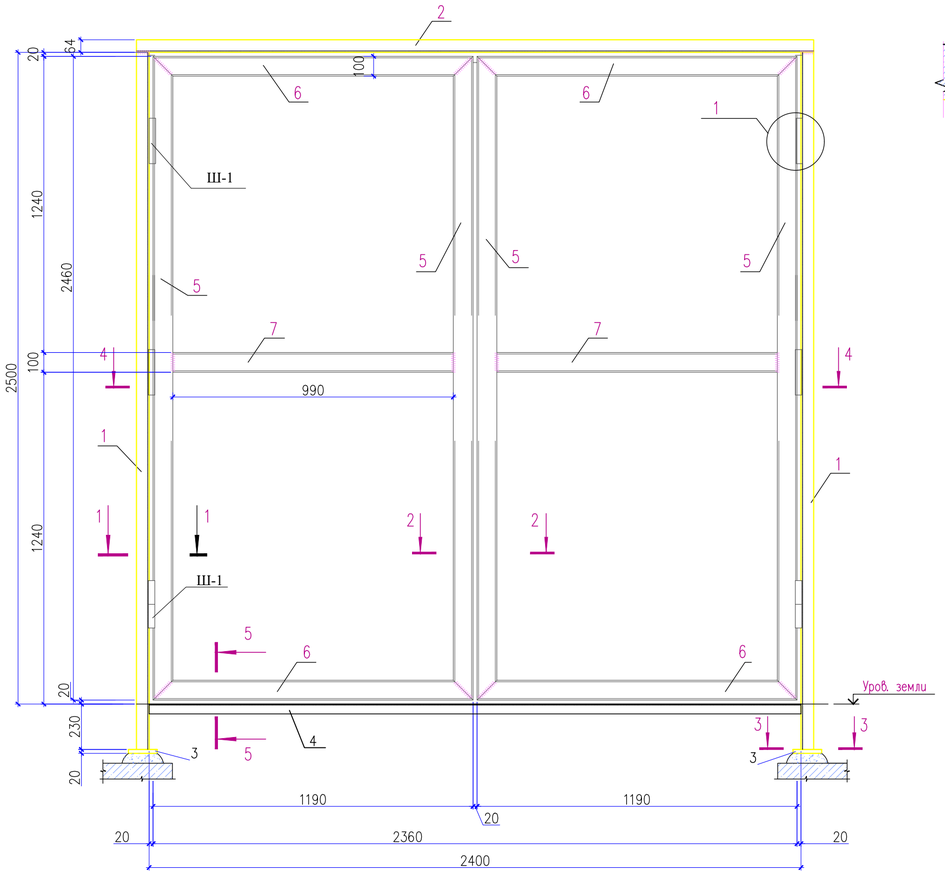


## 4 - 4

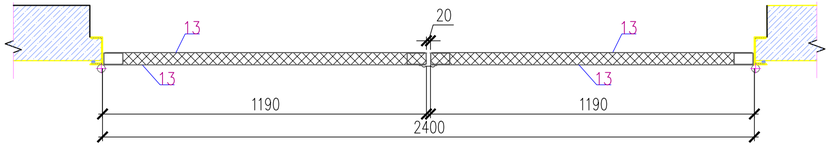


## 1 - 1

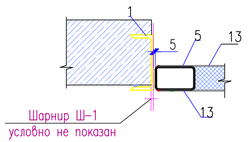


## 2 - 2

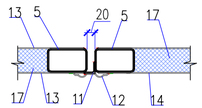

## 5 - 5

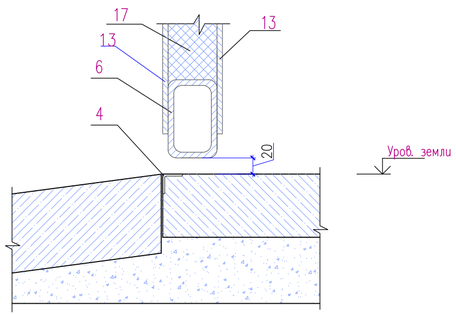


## 3 - 3

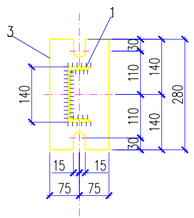

1. Данный лист см. совместно с листами АС-17.
2. Сварку металлических элементов производить электродами Э 42А по ГОСТ 9467-75*.
3. Высота сварных швов принимается по ГОСТ 6465-76.
4. Все металлические элементы защищаются лакокрасочным покрытием в 2 слоя эмали ПФ 115 ГОСТ по слою грунта ГФ 020 ГОСТ 25129-82

| Изм. | Кол.уч | Лист | N док. | Подпись | Дата | 45-2021 АС | | |
|---|---|---|---|---|---|---|---|---|
| | | | | | | **Капитальный ремонт зданий пожарной части №8 г. Алматы Алмалинского района проспект Райымбека д.172** | | |
| | | | | | | Склад | Стадия | Лист | Листов |
| | | | | | | | РП | 27 | 28 |
| Проверил | | Ахилбеков О. | | | | Ворота металлические Вр-1. Сечения 1-1, 2-2, 3-3. | ТОО "Строй-проект-инвентаризация" г. Шымкент - 2021г. | |
| Разработала | | Нуржанова А. | | | | | | |
| Н.контр. | | Бакиров Н. | | | | | | |

Согласовано

Взам. инв. N

Подп. и дата

Инв. N подл.

Копировал

Формат А4-3

## Узел 1

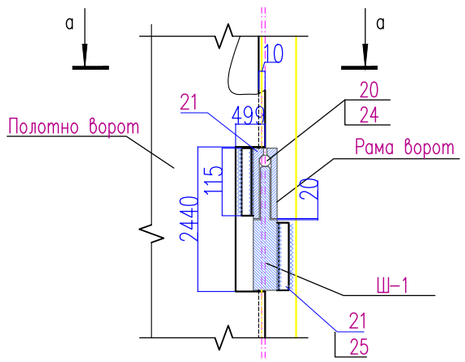


## а–а

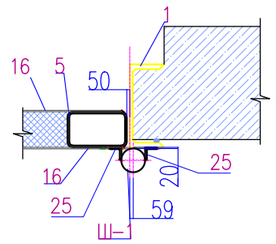


## Ш-1

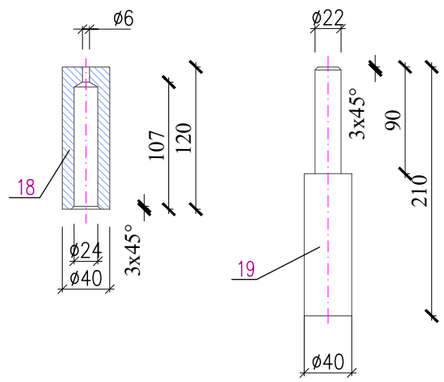


# Спецификация изделий и материалов

| Поз. | Обозначение | Наименование | Кол. | Масса ед., кг. | Примеч. |
|---|---|---|---|---|---|
| | | Рама ворот | | | 115,14 |
| 1 | ГОСТ 8240–97 | Швеллер 14 ГОСТ 8240–97 / С245 ГОСТ 27772–88* L=2830 | 2 | 34,80 | 69,6 |
| 2 | ГОСТ 8240–97 | Швеллер 14 ГОСТ 8240–97 / С245 ГОСТ 27772–88* L=2400 | 1 | 29,52 | 29,52 |
| 3 | ГОСТ 19903–74* | Лист 10х150х280 ГОСТ 19903–74* / С245 ГОСТ 27772–88* | 2 | 3.30 | 6.60 |
| 4 | ГОСТ 8509–93 | Уголок 50х50х5 ГОСТ 8509–93 / С245 ГОСТ 27772–88* L=2500 | 1 | 9,42 | 9,42 |
| | | Каркас полотна ворот | | | 125,976 |
| 5 | ТУ 67–2287–80 | Профиль 100х60х3 ТУ 67–2287–80 / С245 ГОСТ 27772–88* L=2460 | 4 | 18,69 | 74,76 |
| 6 | ТУ 67–2287–80 | Профиль 100х60х3 ТУ 67–2287–80 / С245 ГОСТ 27772–88* L=1190 | 4 | 9,044 | 36,176 |
| 7 | ТУ 67–2287–80 | Профиль 100х60х3 ТУ 67–2287–80 / С245 ГОСТ 27772–88* L=990 | 2 | 7,52 | 15,04 |
| | | Обшивка ворот | | | |
| 2,8 | ГОСТ 8509–93 | Уголок 25х25х3 ГОСТ 8509–93 / С245 ГОСТ 27772–88* L=2500 | 1 | 2,8 | 2,8 |
| 12 | ГОСТ 19903–74* | Лист 2х120х3600 ГОСТ 19903–74* / С245 ГОСТ 27772–88* | 1 | 67,82 | 67,82 |
| 13 | ГОСТ 19903–74* | Лист 2х1920х3560 ГОСТ 19903–74* / С245 ГОСТ 27772–88* | 4 | 107,231 | 428,92 |
| 17 | ТУ 5762–016–17925162–2004 | Минераловатная плита Р=80кг/м3 м3 | 0.65 | | |
| | | | | | |

| Поз. | Обозначение | Наименование | Кол. | Масса ед., кг. | Примеч. |
|---|---|---|---|---|---|
| | | Шарнир Ш-1 | 6 | 13.9 | 13.9 |
| 18 | ГОСТ 5781–92 | ø40 А-I L=120 | 4 | 1.18 | 4.72 |
| 19 | ГОСТ 5781–92 | ø40 А-I L=210 | 4 | 2.07 | 8.28 |
| 20 | ГОСТ 3227–85 | шар ø19 | 4 | 0.028 | 0.112 |
| 21 | ГОСТ 8509–93 | Уголок 20х20х3 ГОСТ 8509–93 / С245 ГОСТ 27772–88* L=115 | 8 | 0.10 | 0.80 |
| | | | | | |

Согласовано

Взам. инв. N

Подп. и дата

Инв. N подл.

| Изм. | Кол.уч | Лист | N док. | Подпись | Дата |
|---|---|---|---|---|---|
| Проверил | | Ахилбеков О. | | | |
| Разработала | | Нуржанова А. | | | |
| Н.контр. | | Бакиров Н. | | | |

45-2021 АС

**Капитальный ремонт зданий пожарной части №8 г. Алматы Алмалинского района проспект Райымбека д.172**

Склад

| Стадия | Лист | Листов |
|---|---|---|
| РП | 28 | 28 |

Узел 1.
Шарнир Ш-1,2

ТОО "Строй-проект-инвентаризация" г. Шымкент - 2021г.

Копировал Формат А3