ТОО “СТРОЙ-ПРОЕКТ-ИНВЕНТАРИЗАЦИЯ”

Государственная лицензия №17017450 от 10.10.2017 года

Заказ : 45-2021

Заказчик : ГУ "Департамент по чрезвычайным ситуациям города Алматы Министерства по чрезвычайным ситуациям Республики Казахстан"

РАБОЧИЙ ПРОЕКТ

«Капитальный ремонт зданий пожарной части №8 г. Алматы Алмалинского района проспект Райымбека д.172»

Альбом 3

Архитектурно-строительная часть
Пожарная часть

г. Шымкент 2022г.

ТОО “СТРОЙ-ПРОЕКТ-ИНВЕНТАРИЗАЦИЯ”

Государственная лицензия №17017450 от 10.10.2017 года

Заказ : 45-2021

Заказчик : ГУ "Департамент по чрезвычайным ситуациям города Алматы Министерства по чрезвычайным ситуациям Республики Казахстан"

РАБОЧИЙ ПРОЕКТ

«Капитальный ремонт зданий пожарной части №8 г. Алматы Алмалинского района проспект Райымбека д.172»

Альбом 3

Архитектурно-строительная часть
Пожарная часть

Директор ТОО "Строй-проект-инвентаризация" **Акшабаев М.Л.**

Главный архитектор проекта **Турдиев Б.М.**

г. Шымкент 2022г.

Ведомость рабочих чертежей основного комплекта АС.

Лист	Наименование Примечание	
1	2	3
1	Ведомость рабочих чертежей основного комплекта (начало).	
2	Ведомость рабочих чертежей основного комплекта (продолжение).	
3	Общие данные (начало).	
4	Общие данные (продолжение).	
5	Общие данные (окончание).	
6	Фасад в осях 1-12, 12-1, А-Д, Д-А (обмерочный чертеж)	
7	План на отм. 0.000 (обмерочный чертеж)	
8	Разрез 1-1 (обмерочные планы)	
9	План кровли (обмерочные планы)	
10	Фасад в осях 1-12, 12-1, А-Д, Д-А (демонтажные работы)	
11	План на отм. 0.000 (демонтажные работы)	
12	Разрез 1-1 (демонтажные работы)	
13	Спецификация демонтажных элементов заполнения проемов	
14	Ведомость отделки помещений (демонтажные работы)	
15	Экспликация полов (демонтажные работы)	
16	План кровли (демонтажные работы)	
17	Фасад в осях 1-12, 12-1, А-Д, Д-А (ремонтные работы)	
18	План на отм. 0.000 (ремонтные работы)	
19	Разрез 1-1 (ремонтные работы)	
20	Экспликация полов (ремонтные работы). Ведомость отделки помещений	
21	Спецификация элементов заполнения проемов	
22	План чердака	
23	Фрагмент выполнения продухов	
24	Спецификация элементов парапета	
25	План кровли (ремонтные работы)	
26	План стропила (ремонтные работы)	
27	Сечение 1-1, 2-2. Узлы 1	
28	Спецификация материалов	
29	Слуховое окно	
30	Блок слухового окна ОБС-1	
31	Ворота металлические Вр-1. Сечения 1-1, 2-2, 3-3	

1	2	3
32	Узел 1. Шарнир Ш-1,2	
33	Деталь устройство отверстия в стене и металлической перемычки	
34	Вентиляционные каналы В-1 - В-3	

Согласовано

Взам. инв. N

Подп. и дата

Инв. N подл.

Изм.	Кол.уч	Лист	N док.	Подпись	Дата
Проверил		Ахилбеков О.			
Разработала		Нуржанова А.			
Н.контр.		Бакиров Н.			

45-2021 АС

Капитальный ремонт зданий пожарной части №8 г. Алматы Алмалинского района проспект Райымбека д.172

Пожарная часть	Стадия	Лист	Листов
	РП	1	37
Ведомость рабочих чертежей основного комплекта (начало)	ТОО "Строй-проект-инвентаризация" г. Шымкент - 2021г.		

Схема здания

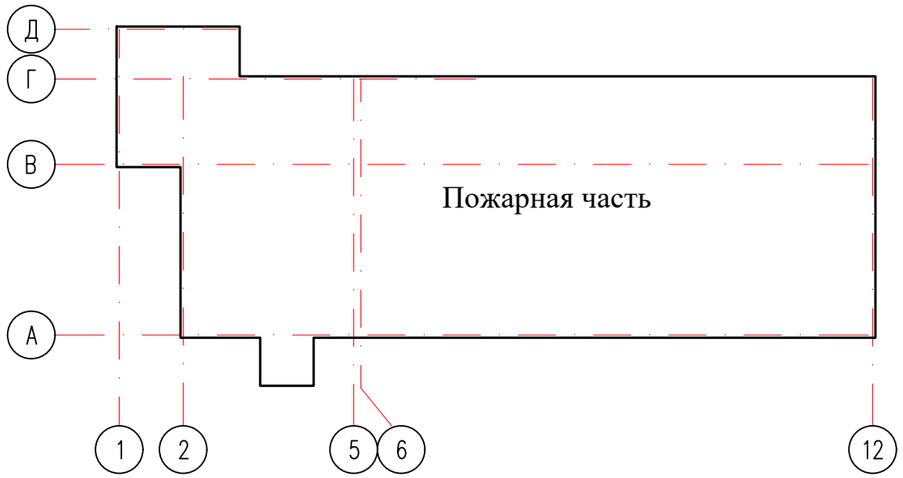

Объемно-планировочные показатели до капитального ремонта

N поз.	Наименование	Ед. изм.	Кол-во
1	Общая площадь	м2	860.17
2	Площадь застройки	м2	981.70
3	Строительный объем	м3	1078.94
4	Число этажей	шт.	1

Объемно-планировочные показатели после капитального ремонта

N поз.	Наименование	Ед. изм.	Кол-во
1	Общая площадь	м2	860.17
2	Площадь застройки	м2	981.70
3	Строительный объем	м3	1334.52
4	Число этажей	шт.	1

Рабочий проект разработан в соответствии с действующими на территории Республики Казахстан нормами и правилами и предусматривает мероприятия, обеспечивающие взрыво-пожаро-безопасность, исключающие вредные воздействия на окружающую среду и воздушный бассейн, а также предупреждающие чрезвычайные ситуации природного и техногенного характера.

Главный архитектор проекта: Турдиев Б.

Ведомость ссылочных документов

Обозначение	Наименование	Примечание
	Ссылочные документы	
СН РК 3.02-13-2014 СП РК 3.02-113-2014	Лечебно-профилактические учреждения	
СН РК 5.03-07-2013 СП РК 5.03-107-2013	Несущие и ограждающие конструкции	
СН РК 2.02-01-2019 СП РК 2.02-101-2014	Пожарная безопасность зданий и сооружений	
СН РК 2.04-04-2013 СП РК 2.04-107-2013	Строительная теплотехника	
СН РК 2.01-01-2013 СП РК 2.01-101-2013	Защита строительных конструкций от коррозии	
СП РК 2.04-107-2013 СН РК 1.04-26-2011	Реконструкция, капитальный и текущий ремонт жилых и общественных зданий	
СП РК 1.04-102-2012	Правила оценки физического износа зданий и сооружений	
НТП РК 01-01-3.1 (4.1)-2017	Нагрузки и воздействия на здания	
СН РК 3.02-37-2013 СП РК 3.02-137-2013	Крыши и кровля	
СН РК 3.02-36-2012 СП РК 3.02-136-2012	Полы	
с.2.244-1 в.5	Полы лечебно-профилактических учреждений	
СТ РК 2083-2011	Листы металлические профилированные кровельные (металлочерепица).	

Согласовано

Взам. инв. N

Подп. и дата

Инв. N подл.

Изм.	Кол.уч	Лист	N док.	Подпись	Дата
Проверил		Ахилбеков О.			
Разработала		Нуржанова А.			
Н.контр.		Бакиров Н.			

45-2021 АС

Капитальный ремонт зданий пожарной части №8 г. Алматы Алмалинского района проспект Райымбека д.172

Пожарная часть

Стадия	Лист	Листов
РП	2	37

Общие данные (начало)

ТОО "Строй-проект-инвентаризация" г. Шымкент - 2021г.

1. Общие данные

Рабочий проект «Капитальный ремонт зданий пожарной части №8 г. Алматы Алмалинского района проспект Райымбека д.172» разработан на основании:
- задания на проектирование;
- акта визуального обследования состояния здания;
- дефектного акта;
- технического заключения по обследованию несущих конструкций здания пожарного часть №27-1, выполненного ТОО "Универсал ЮГ";
- технического паспорта;
- обмерочных чертежей.
- Способ строительства - подрядный.
- Источник финансирования - бюджетные средства.
- Уровень ответственности здания - II .
- Степень огнестойкости - II.
- Класс долговечности - II.
- Класс функциональной пожарной опасности - Ф 1.1
- Категория здания по взрывопожарной опасности - Д.
- Класс пожарной опасности строительных конструкции - С1.
- Класс по энергоэффективности - С (нормальный).

Год строительства здания- 1970.

2. Характеристика района.

№ п/п	Характеристика		(м/ст Алматы)
1.	Климатический район		III-В
2.	Температура воздуха по С^{0}	Средняя годовая	9,8
		Наиболее холодная пятидневка, обеспеченностью 0,98	-23,3
		Наиболее холодных суток, обеспеченностью 0,98	-26,9
		Наиболее холодных суток, обеспеченностью 0,92	-23,4
		Обеспеченностью 0,94	-8,1
		Абсолютный минимум	-37,7
		Абсолютный максимум	43,4
		Средняя наиболее теплого месяца	29,7
		Средняя за отопительный период	0,4
3.	Продолжительность отопительного периода, суток.		164
4.	Продолжительность периода со среднесуточной температурой < 0^{0} С, суток.		105
5.	Средняя месячная относительная влажность воздуха в %	Наиболее холодного месяца в 15 час.	75
		Наиболее жаркого месяца в 15 час.	36
6.	Район гололедности и толщина эквивалентного гололеда, приведенная к высоте 10м и диаметру провода 10мм, повторяемостью	1 раз в 10 лет (мм.), II р-он	10
		1 раз в 5 лет (мм.), II р-он	5
7.	Скоростной напор ветра при скорости, соответствующей 10-мин. Интервалу осреднения, повторяемостью 1 раз в 5 лет кгс/м^{2}		38
8.	Расчетная максимальная напора и скорость ветра при 2-мин. Интервале осреднения, повторяемостью 1 раз в 10 лет м/сек.		29
9.	Преобладающее направление ветра		Юг.
10.	Годовая сумма осадков, мм.		616
11.	Число дней с грозой		32
12.	Число дней с туманами		32

3. Объемно-планировочные решения

Пожарная часть - представляет собой одноэтажное здание состоит из одного блока, без подвала, с чердачной крышей. Блоки в плане с размерами по осям 48,50х18,0 м, Высота помещений от пола до низа несущих конструкции 4,2м. Высота цоколя местами 0,3 м.

Конструктивные решения.

Рассматриваемое здание имеет прямоугольную форму в плане. Продольные оси здания ориентированы в направлений на север. Конструктивный тип здания каркасный. Конструктивные системы здания продольные. Конструктивные схемы жесткие.

Основанием под подошвы фундамента служит местный грунт.

Фундамент ленточный из бетона толщиной 400мм.
Колонны железобетонные с размером поперечного сечение 400х400 мм.
Ригеля железобетонные с размером поперечного сечение 400х500(h) мм.
Наружные стены из обожженного кирпича с толщиной 380 мм.
Перегородки из обожженного кирпича с толщиной 120 мм.
Перемычки в дверных проемах из железобетонных конструкций.
Перемычки в оконных проемах из железобетонных конструкций.
Покрытия сборных ребристая железобетонных плит.
Конструкций крыши деревянные.
Кровельное покрытие профилированный листы.
Водосток не организованный.
Оконные блоки деревянные, местами из ПВХ.
Дверные блоки внутреннее деревянные.
Дверные блоки наружное металлические.
Вороты металлические с калиткой.
Покрытия пола в мозаичные.

Вокруг здания отмостка имеется.

4. При обследовании зданий выявлено:

Пожарная часть:
- в фундаменте зданий отклонений и деформаций не наблюдается;
- в колоннах видимые трещины и деформации не имеется;
- в ригелях видимые трещины и деформации не имеется;
- в перемычках видимые дефекты и повреждения не имеется;
- в наружных стенах разрушений и трещин не наблюдается;
- в перегородках видимые дефекты и повреждения не имеется;
- внутренних поверхностях стен имеется неровности, загрязнений, микротрещин, отпадения окрасочного слоя и множественные отремонтированные участки;
- наружная поверхность стен мастами имеется незначительные повреждений, требуется замена;
- на плитах перекрытиях не имеется видимые дефекты и повреждения;
- крыши имеет гнили и деформации, находится в ограничено работоспособном состояний;
- кровельное покрытие из профилированного листа имеет множественные просветы и трещины и следы течи воды с кровельного покрытия;
- дверные блоки деревянные местами с трещинами, имеется отколы и поломанные ручки и замки, полотно не закрывается;
- оконные блоки деревянные местами деформированные, местами стеклопакеты с трещинами во всех помещениях не открываются, и местами разрушено;

Согласовано

Взам. инв. N

Подп. и дата

Инв. N подл.

Изм.	Кол.уч	Лист	N док.	Подпись	Дата
Проверил		Ахилбеков О.			
Разработала		Нуржанова А.			
Н.контр.		Бакиров Н.			

45-2021 АС

Капитальный ремонт зданий пожарной части №8 г. Алматы Алмалинского района проспект Райымбека д.172

Пожарная часть	Стадия	Лист	Листов
	РП	3	37
Общие данные (начало).	ТОО "Строй-проект-инвентаризация" г. Шымкент - 2021г.		

- покрытия пола из напольных керамических плит имеет видимые повреждения, имеется трещины, отколы и местами отсутствие листов. Покрытие из линолеума имеет видимые дефекты и повреждения и местами рванные;
- отмостка с уклоном от здания местами имеет трещин и повреждения.

Система электроснабжения в помещениях и в коридорах местами имеет видимые повреждений. Местами имеется перегоревшие светильники и лампочки. На момент обследование система электричества находится в предаварийная состояние конструкциях.

Система отопления местами имеет видимые дефекты и повреждения. Местами имеется отремонтированные и не рабочие радиаторы отопления. На момент обследования система отопления находится в предаварийная состояние конструкциях.

Система вентиляции естественные и местами принудительные имеет видимые повреждений. Местами принудительные оборудований не работает и местами отсутствует.

Система водопровода и канализаций местами имеет видимые дефекты и повреждения. Местами имеется следы течи воды с раковин и с унитазов, местами имеется трещины и отколы. Система водопровода и канализаций на момент обследование находится в предаварийная состояние конструкциях.

5. Принятые проектные решения.

Пожарная часть:

Согласно технического заключения по обследованию состояния несущих конструкций здания и согласно задания на проектирование проектом предусматривается следующие виды работ:

1. Ремонт штукатурки внутренних стен -100%;
2. Ремонт штукатурки наружных стен -100%;
3. Демонтаж облицовка фасада -100%;
4. Замена все элементы полов - 100%;
5. Замена оконные блоков -100%;
6. Устройство оконных сливов -100%;
7. Замена внутренних дверных блоков -100%;
8. Замена наружных дверных блоков -100%;
9. Замена отмостки -100%;
10. Замена конструкций крыши и кровельного покрытия - 100%.
11. Замена системы электроосвещение- 100%;
12. Замена системы пожарного сигнализаций -100%;
13. Замена система отопление -100%;
14. Полная замена системы вентиляций -100%;
15. Замена внутренняя системы водопровод и канализация -100%;

6. Противопожарные мероприятия

Противопожарные мероприятия в проекте предусмотрены в соответствии со СН РК 2.02-01-2014 «Пожарная безопасность зданий и сооружений», СН РК 3.02-07-2014 «Общественные здания и сооружения». Степень огнестойкости -II.

Здание районной больницы размещена на свободной от застройки территории с соблюдением противопожарных норм и обеспечением свободного проезда пожарных машин. Двери на путях эвакуации открываются наружу. Расположение эвакуационных выходов и их количество соответствует требованиям СН РК 3.02-07-2014.

В здании предусмотрены лестничные клетки типа Л1. Отделочные материалы, применяемые в проекте, должны иметь сертификат качества, в обязательном порядке согласованные с Госпожинспекцией и санэпидстанцией.

Электропроводка во всех помещениях предусматривается скрытый под штукатуркой, розетки заземлены.

7. Антикоррозийные мероприятия.

В проекте защита строительных конструкции от коррозии разработан в соответствии с требованиями СП РК 2.01-101-2013 «Защита строительных конструкций от коррозии».

Все закладные детали подвергаются металлизации.

Все открытые металлические поверхности и конструкции, соединительные элементы и закладные детали окрашиваются масляными красками.Все деревянные элементы здания подлежат антисептированию.

8. Мероприятия по охране окружающей среды.

В проекте учтены нормативные требования по обеспечению охраны окружающей среды и оптимального санитарно-гигиенического режима участка.

Территория районной больницы максимально озеленена. По защите от шума предусмотрены существующие деревья и кустарники. Уборка мусора с территории осуществляется в урны с последующим выносом в мусороконтейнеры, а затем на свалку.

Согласовано

Взам. инв. N

Подп. и дата

Инв. N подл.

Изм.	Кол.уч	Лист	N док.	Подпись	Дата
Проверил		Ахилбеков О.			
Разработала		Нуржанова А.			
Н.контр.		Бакиров Н.			

45-2021 АС

Капитальный ремонт зданий пожарной части №8 г. Алматы Алмалинского района проспект Райымбека д.172

Пожарная часть	Стадия	Лист	Листов
	РП	4	37
Общие данные (продолжение).	ТОО "Строй-проект-инвентаризация" г. Шымкент - 2021г.		

Фасад в осях 1-12
(Обмерочные работы)

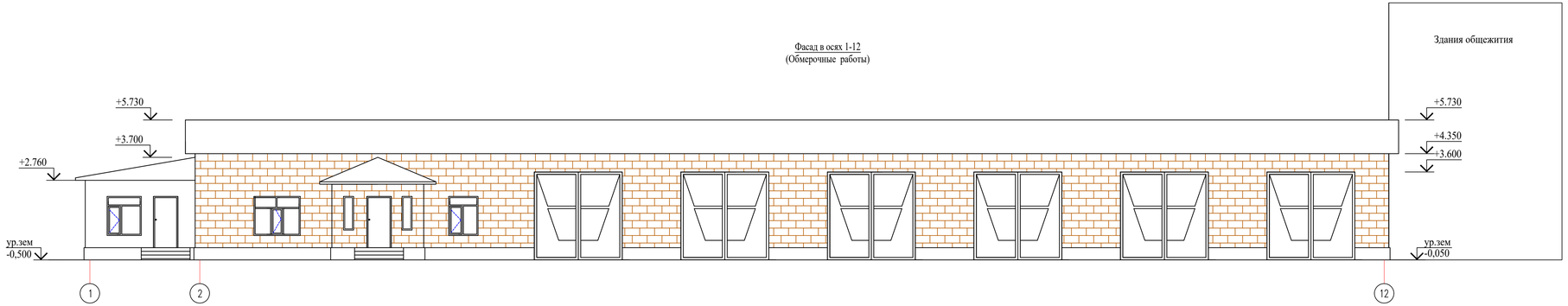

Фасад в осях 12-1
(Обмерочные работы)

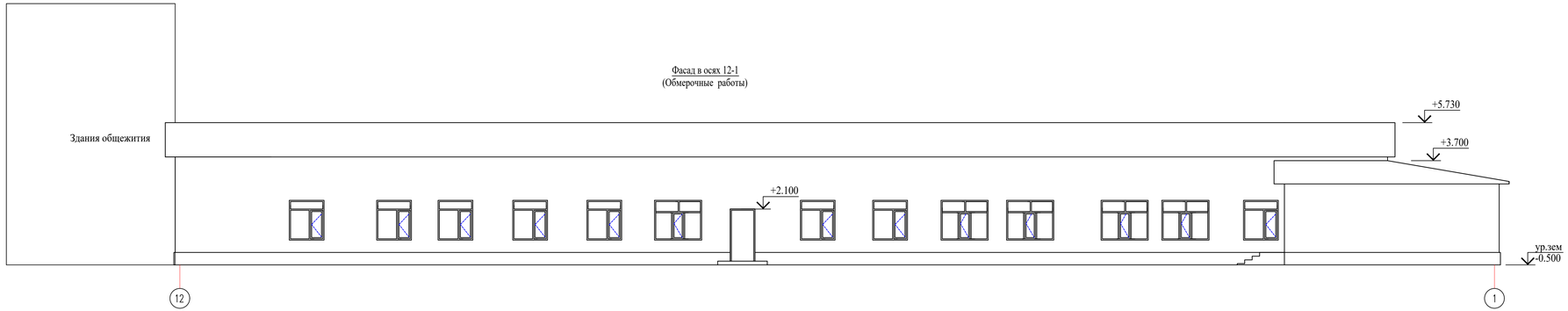

Фасад в осях А-Д
(Обмерочные работы)

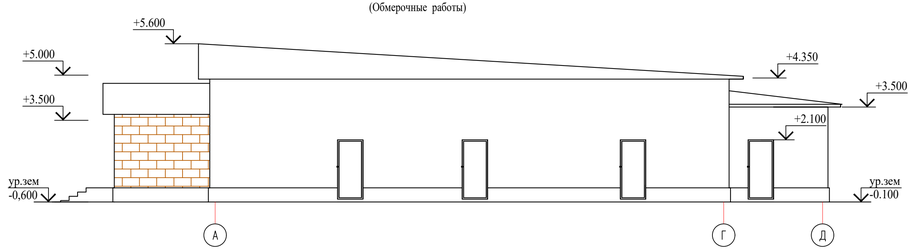

Фасад в осях Д-А
(Обмерочные работы)

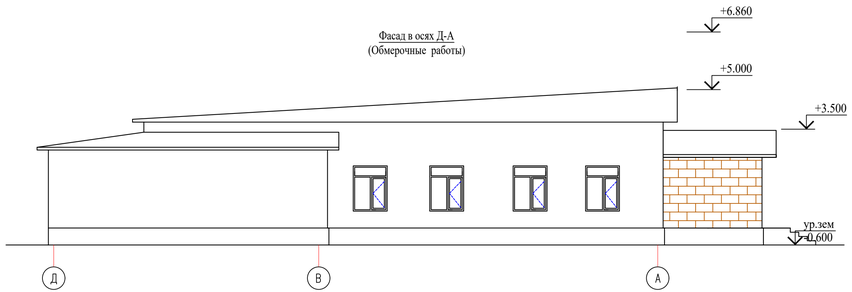

1. Данный лист смотреть совместно с л.АС-39-43,47.

						45-2021	АС		
Изм.	Кол.уч	Лист	N док.	Подпись	Дата	**Капитальный ремонт зданий пожарной части №8 г. Алматы Алмалинского района проспект Райымбека д.172**			
						Пожарная часть	Стадия	Лист	Листов
Проверил		Ахилбеков О.					РП	5	37
Разработала		Нуржанова А.				Фасад в осях 12-1 (Обмерочные работы)	ТОО "Строй-проект-инвентаризация" г. Шымкент - 2021г.		
Н.контр.		Бакиров Н.							

Согласовано

Взам. инв. N

Подп. и дата

Инв. N подл.

Копировал

Формат А3-3

План на отм. 0.000
(обмерочный чертеж)

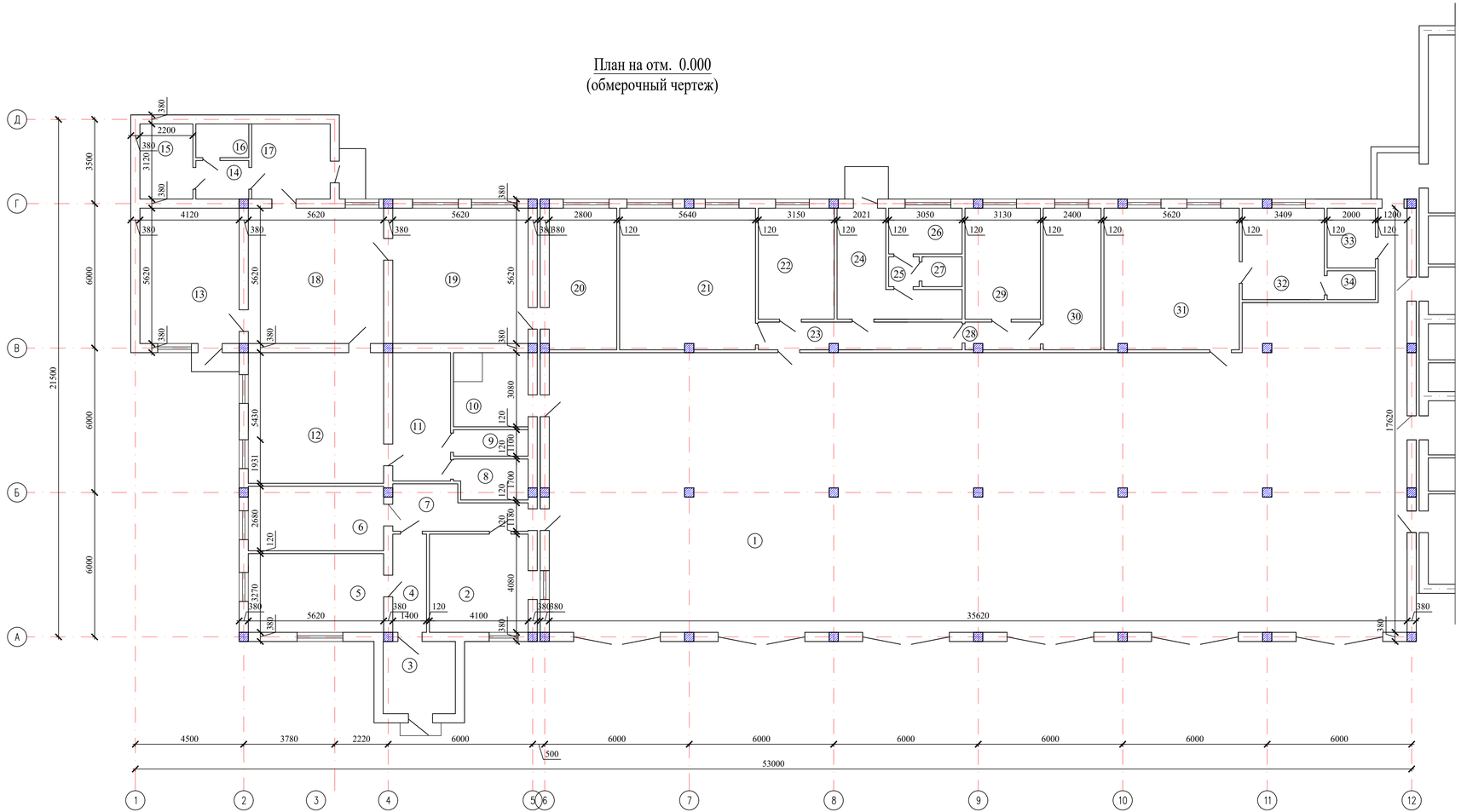

Экспликация помещений

Номер помещения	Наименование	Площадь, м2	Кат. помещения
1	Помещение пожарной техники с постом мойки	432.86	
2	Пункт связи	16.72	
3	Тамбур	9.0	
4	Коридор	5.71	
5	Кабинет начальника	18.37	
6	Кабинет заместитель начальника	15.06	
7	Коридор	8.7	
8	Душевой	5.0	
9	Туалет	3.4	
10	Складское помещение	9.54	
11	Комната отдыха	12.7	
12	Кабинет начальника управление ЧС	30.5	
13	Тамбур	23.15	
14	Коридор	3.5	
15	Архив	6.8	
16	Туалет	3.1	
17	Тамбур	10.7	
18	Кабинет	31.68	
19	Кабинет	31.68	
20	Кабинет	16.46	
21	Учебный класс	33.16	
22	Комната диспетчерская	14.52	
23	Коридор	9.71	
24	Коридор	13.21	
25	Шлюз	1.56	
26	Санузел	5.79	
27	Помещение для мойки спецодежы	2.06	
28	Коридор	3.59	
29	Кабинет начальника караула	14.4	
30	Кабинет старшего техника	14.11	
31	Комната отдыха дежурной смены	33.04	
32	Контрольный пост ГДЗС	13.0	
33	Складское помещение	5.0	
34	Умывальная	2.4	
	Общая площадь	860.17	

1. Данный лист смотреть совместно с л.АС-39-43,47.

Согласовано

Взам. инв. N

Подп. и дата

Инв. N подл.

Изм.	Кол.уч	Лист	N док.	Подпись	Дата

45-2021 АС

Капитальный ремонт зданий пожарной части №8 г. Алматы Алмалинского района проспект Райымбека д.172

Пожарная часть

Стадия	Лист	Листов
РП	6	37

Проверил Ахилбеков О.

Разработала Нуржанова А.

Н.контр. Бакиров Н.

План на отм. 0,000
(Обмерочный чертеж)

ТОО "Строй-проект-инвентаризация" г. Шымкент - 2021г.

Копировал Формат А3-3

Разрез 1-1
(Обмерочные работы)

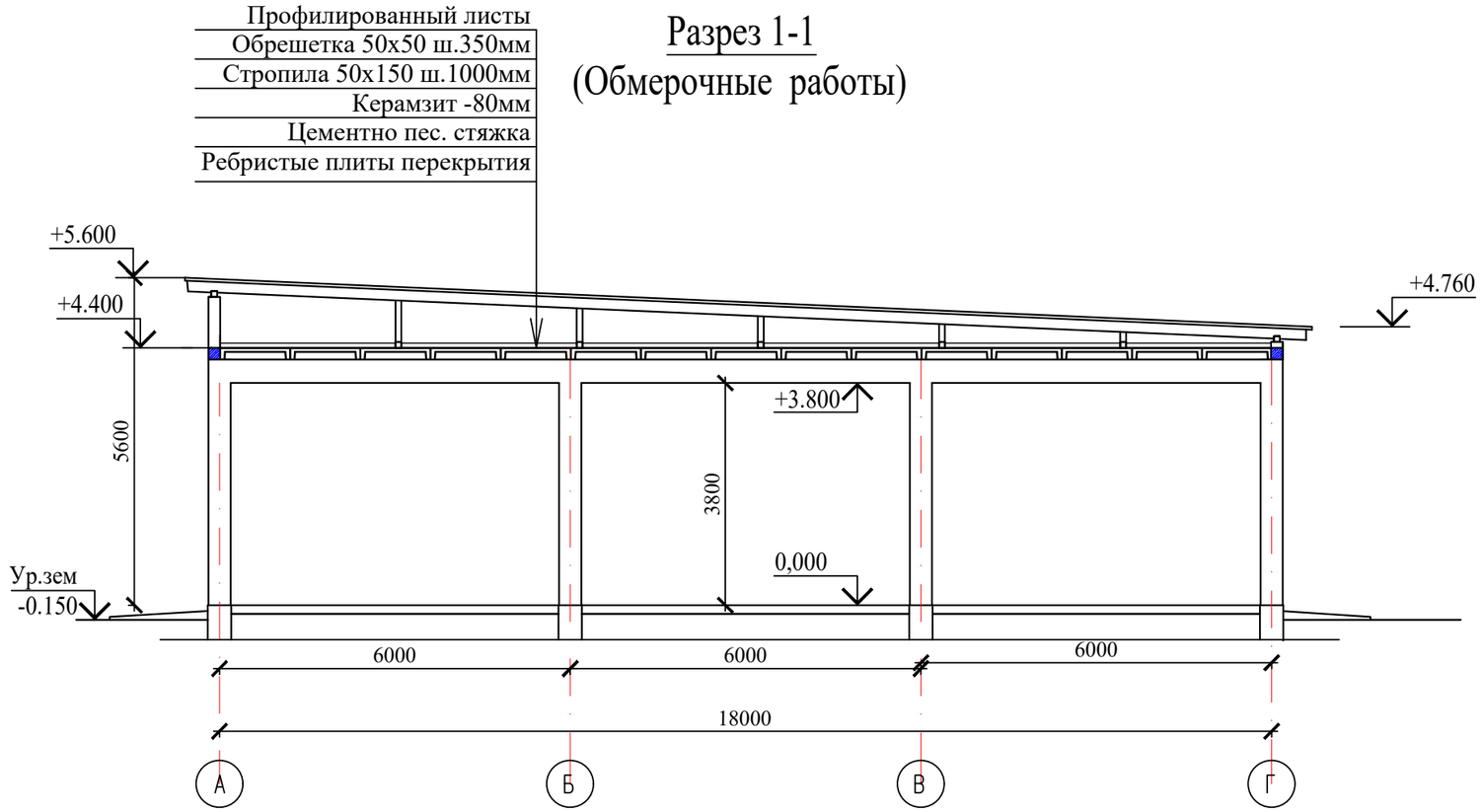

Согласовано

Взам. инв. N

Подп. и дата

Инв. N подл.

Изм.	Кол.уч.	Лист	N док.	Подпись	Дата
Проверил		Ахилбеков О.			
Разработала		Нуржанова А.			
Н.контр.		Бакиров Н.			

45-2021 АС

Капитальный ремонт зданий пожарной части №8 г. Алматы Алмалинского района проспект Райымбека д.172

Пожарная часть

Стадия	Лист	Листов
РП	7	37

Разрез 1-1
(Обмерочные работы)

ТОО
"Строй-проект-инвентаризация"
г. Шымкент - 2021г.

Копировал

Формат А3

План кровля
(Обмерочные работы)

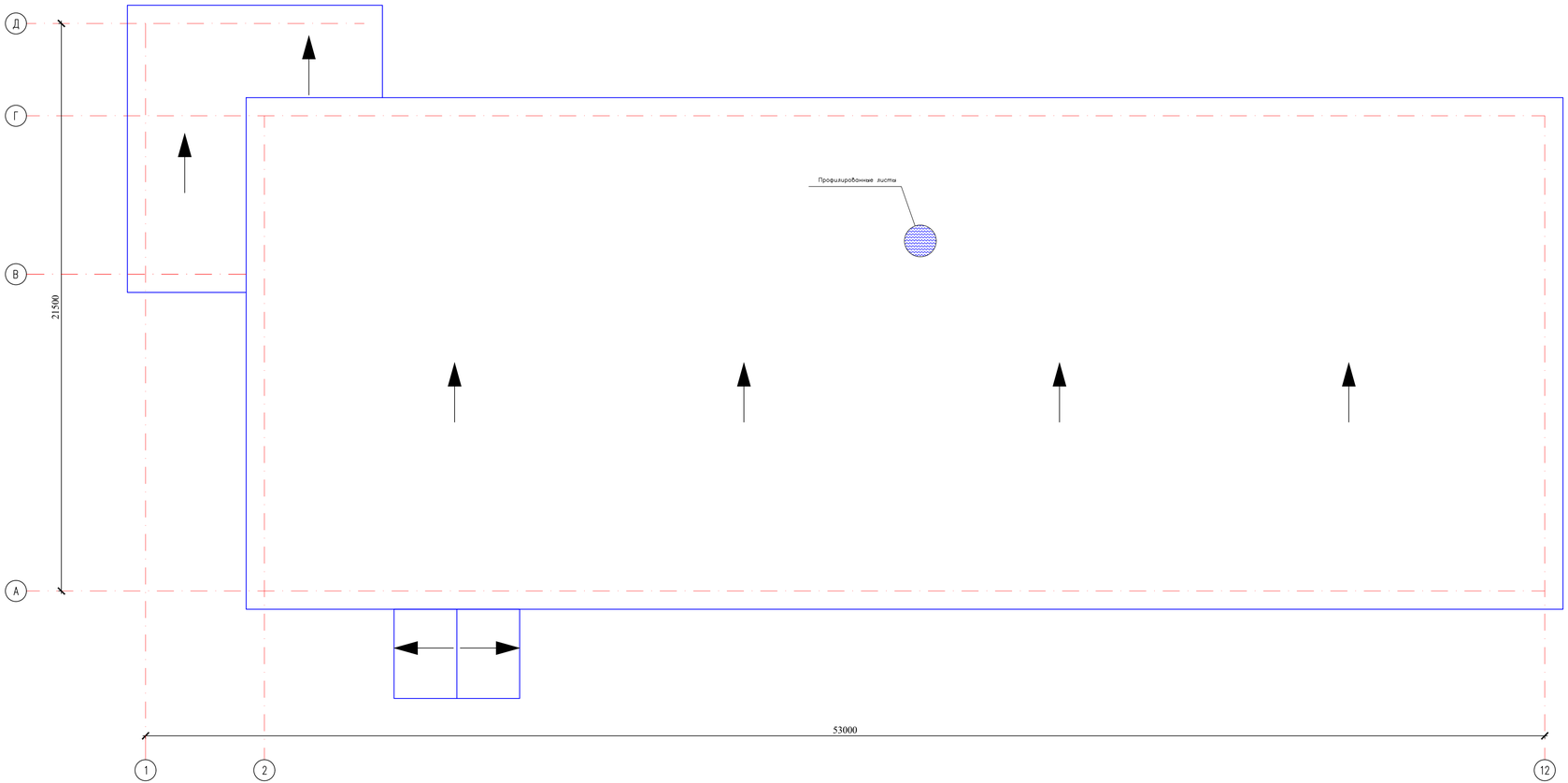

1. Данный лист смотреть совместно с л.АС-39-43,47.

						45-2021	АС	
Изм.	Кол.уч	Лист	N док.	Подпись	Дата	**Капитальный ремонт зданий пожарной части №8 г. Алматы Алмалинского района проспект Райымбека д.172**		
						Пожарная часть	Стадия	Лист	Листов
Проверил		Ахилбеков О.					РП	8	37
Разработала		Нуржанова А.				План кровли (Обмерочные работы)	ТОО "Строй-проект-инвентаризация" г. Шымкент - 2021г.		
Н.контр.		Бакиров Н.							

Согласовано

Взам. инв. N

Подп. и дата

Инв. N подл.

Копировал

Формат А3-3

Ведомость демонтирующей наружной отделки

Фасад	Элементы	Отделка	Колер	Площадь
	Стены	Демонтаж ракушечная плитки по оси 2-12 и по оси А-В		206,33м2
	Цоколь	Отбивка штукатурка цем-песч. раствором		94,0 м2
	Окна	Деревянные		
	Двери	Деревянные		
	Кровля	Профнастил		

Фасад в осях 1-12
(демонтажные работы)

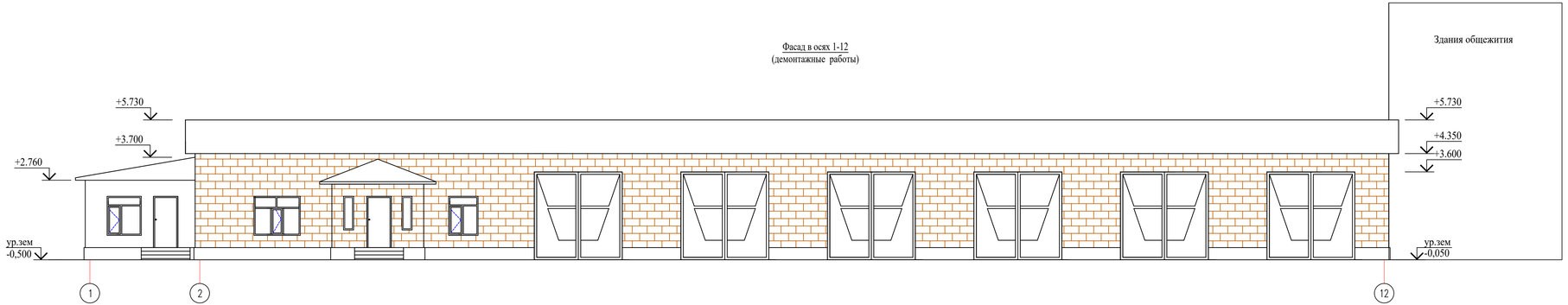

Фасад в осях 12-1
(демонтажные работы)

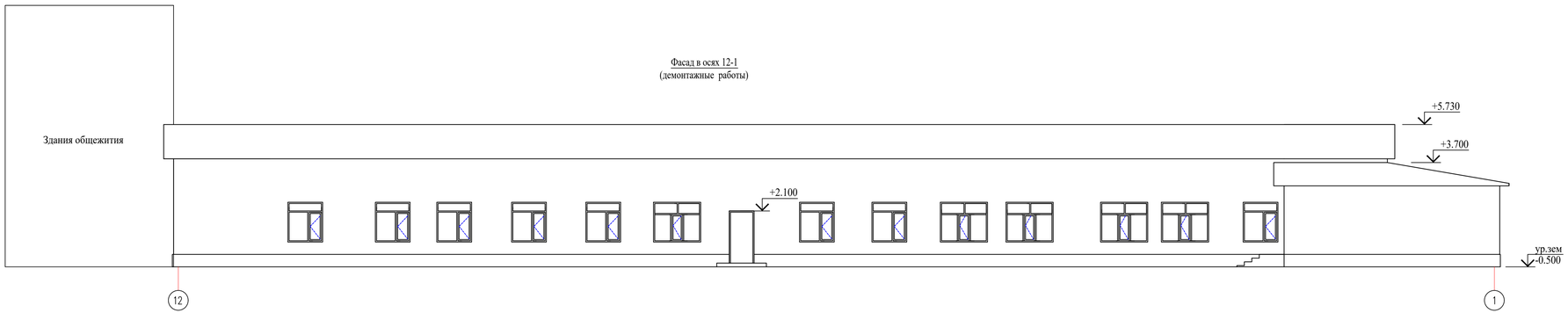

Фасад в осях А-Д
(демонтажные работы)

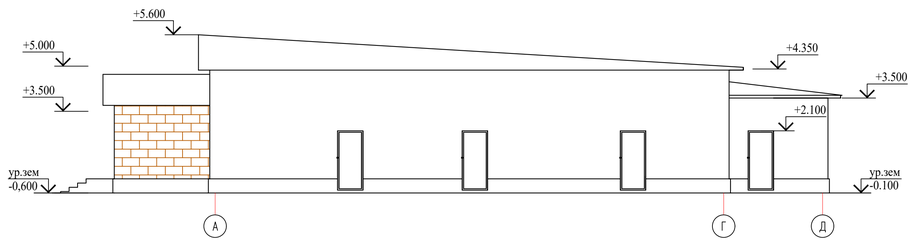

Фасад в осях Д-А
(демонтажные работы)

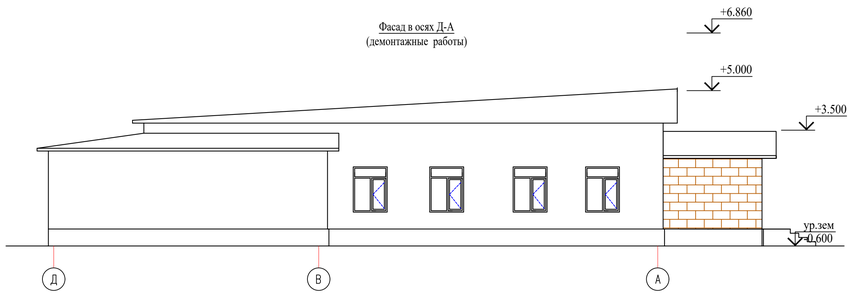

1. Данный лист смотреть совместно с л.АС-39-43,47.

Изм.	Кол.уч	Лист	N док.	Подпись	Дата	45-2021 АС
						Капитальный ремонт зданий пожарной части №8 г. Алматы Алмалинского района проспект Райымбека д.172
Проверил		Ахилбеков О.				Пожарная часть
Разработала		Нуржанова А.				Стадия: РП; Лист: 9; Листов: 37
Н.контр.		Бакиров Н.				Фасад в осях 12-1 (демонтажные работы)
						ТОО "Строй-проект-инвентаризация" г. Шымкент - 2021г.

Копировал Формат А3-3

Согласовано

Взам. инв. N

Подп. и дата

Инв. N подл.

План на отм. 0.000
(демонтажные работы)

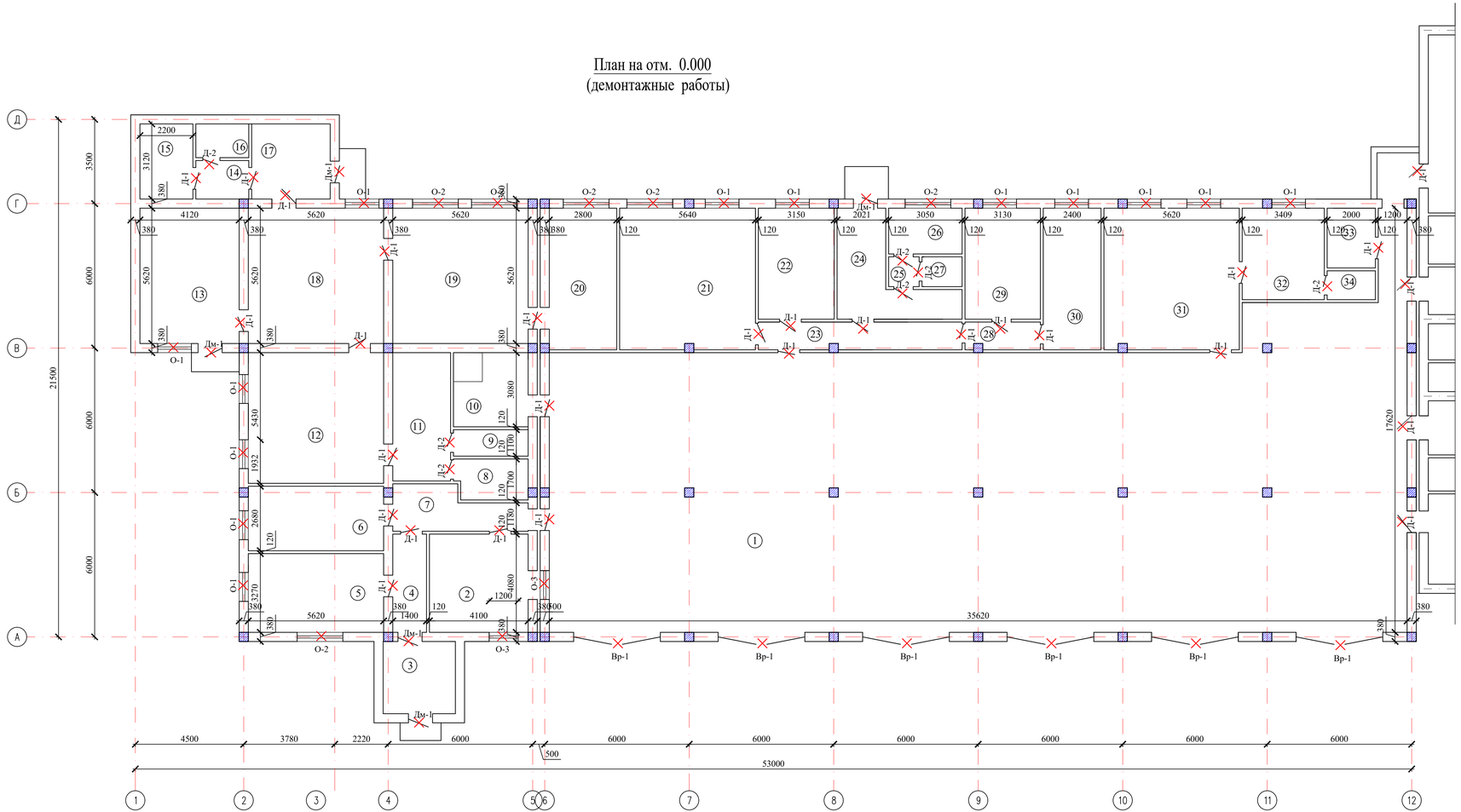

Экспликация помещений

Номер помещения	Наименование	Площадь, м2	Кат. помещения
1	Помещение пожарной техники с постом мойки	432.86	
2	Пункт связи	16.72	
3	Тамбур	9.0	
4	Коридор	5.71	
5	Кабинет начальника	18.37	
6	Кабинет заместитель начальника	15.06	
7	Коридор	8.7	
8	Душевой	5.0	
9	Туалет	3.4	
10	Складское помещение	9.54	
11	Комната отдыха	12.7	
12	Кабинет начальника управление ЧС	30.5	
13	Тамбур	23.15	
14	Коридор	3.5	
15	Архив	6.8	
16	Туалет	3.1	
17	Тамбур	10.7	
18	Кабинет	31.68	
19	Кабинет	31.68	
20	Кабинет	16.46	
21	Учебный класс	33.16	
22	Комната диспетчерская	14.52	
23	Коридор	9.71	
24	Коридор	13.21	
25	Шлюз	1.56	
26	Санузел	5.79	
27	Помещение для мойки спецодежы	2.06	
28	Коридор	3.59	
29	Кабинет начальника караула	14.4	
30	Кабинет старшего техника	14.11	
31	Комната отдыха дежурной смены	33.04	
32	Контрольный пост ГДЗС	13.0	
33	Складское помещение	5.0	
34	Умывальная	2.4	
	Общая площадь	860.17	

1. Данный лист смотреть совместно с л.АС-39-43,47.

Изм.	Кол.уч	Лист	N док.	Подпись	Дата

45-2021 АС

Капитальный ремонт зданий пожарной части №8 г. Алматы Алмалинского района проспект Райымбека д.172

Пожарная часть

Стадия	Лист	Листов
РП	10	37

Проверил — Ахилбеков О.
Разработала — Нуржанова А.
Н.контр. — Бакиров Н.

План на отм. 0.000 (демонтажные работы)

ТОО "Строй-проект-инвентаризация" г. Шымкент - 2021г.

Согласовано

Взам. инв. N

Подп. и дата

Инв. N подл.

Копировал

Формат А3-3

Разрез 1-1
(демонтажные работы)

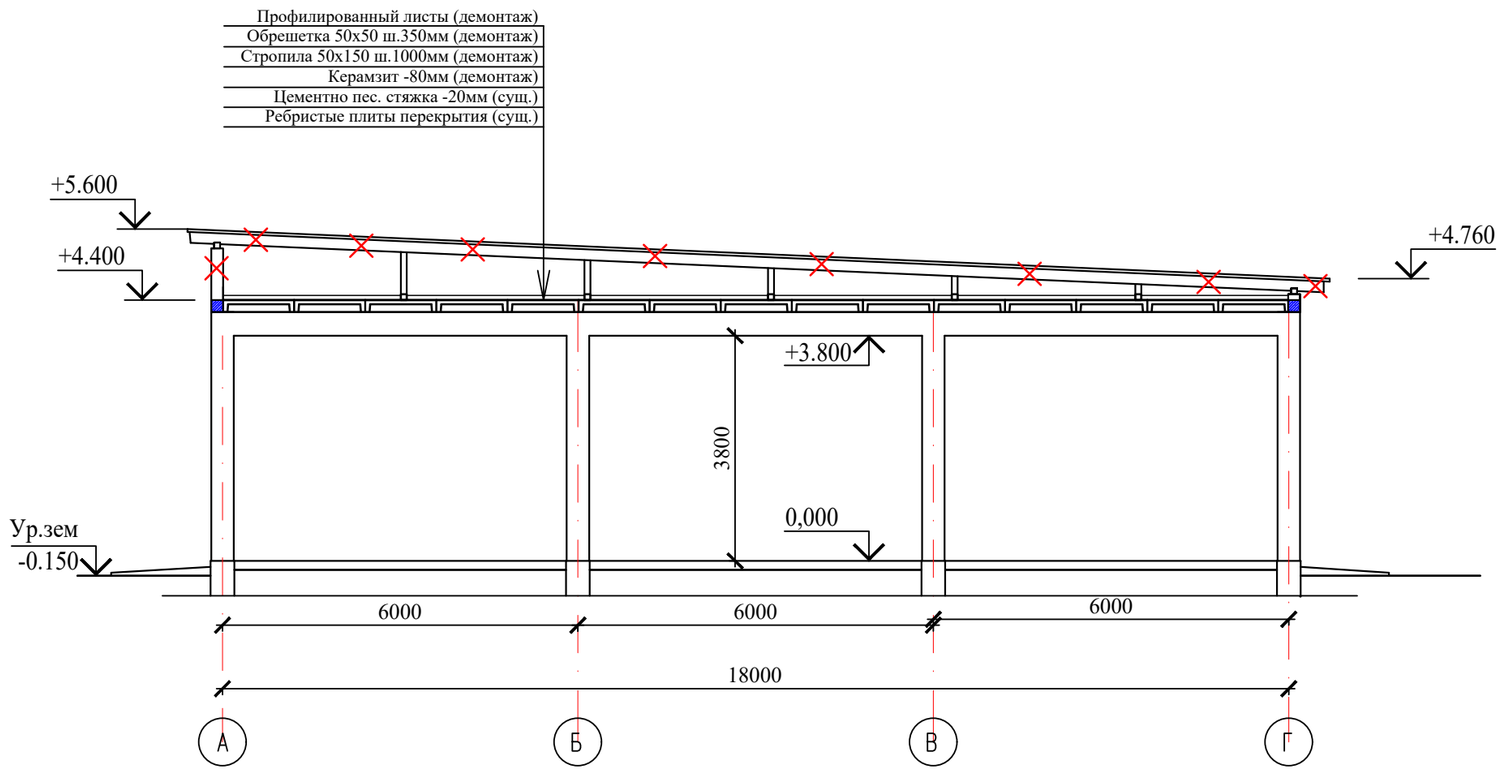

Согласовано

Взам. инв. N

Подп. и дата

Инв. N подл.

Изм.	Кол.уч.	Лист	N док.	Подпись	Дата
Проверил		Ахилбеков О.			
Разработала		Нуржанова А.			
Н.контр.		Бакиров Н.			

45-2021 АС

Капитальный ремонт зданий пожарной части №8 г. Алматы Алмалинского района проспект Райымбека д.172

Пожарная часть	Стадия	Лист	Листов
	РП	11	37
Разрез 1-1 (демонтажные работы)	ТОО "Строй-проект-инвентаризация" г. Шымкент - 2021г.		

Копировал Формат А3

Спецификация демонтажных элементов заполнения проемов

Марка поз.	Условные обозначения	Наименование	Количество			Масса ед.кг	Примеч.
			1 эт.	2 эт.	3 эт.		
		Окна					
О-1	ГОСТ 30674-99	1400х1600(h)	13				
О-2	ГОСТ 30674-99	1900х1600(h)	6				
О-3	ГОСТ 30674-99	1200х1600(h)	2				
		Двери наружные					
Дм-1	ГОСТ 24698-81	1000х2100(h)	5				
		Двери внутренние					
Д-1	ГОСТ 6629-88	900х2100(h)	26				
Д-2	ГОСТ 6629-88	800х2000(h)	7				
		Ворота					
Вр-1	ГОСТ 6629-88	3600х3600(h)	6				

1. Данный лист смотреть совместно с л.АС-15, 26.

Согласовано

Взам. инв. N

Подп. и дата

Инв. N подл.

Изм.	Кол.уч.	Лист	N док.	Подпись	Дата
Проверил		Ахилбеков О.			
Разработала		Нуржанова А.			
Н.контр.		Бакиров Н.			

45-2021 АС

Капитальный ремонт зданий пожарной части №8 г. Алматы Алмалинского района проспект Райымбека д.172

Пожарная часть	Стадия	Лист	Листов
	РП	12	37
Спецификация демонтажных элементов заполнения проемов Спецификация демонтажных работ	ТОО "Строй-проект-инвентаризация" г. Шымкент - 2021г.		

Копировал Формат А3

Ведомость отделки помещений (демонтажные работы)

Наименование или номер помещения	Вид отделки элементов интерьеров							
	Потолок	Пло-щадь	Стены или перегородки	Пло-щадь	Низ стен или перегородок	Пло-щадь	Высота мм	Примечание
1-7,10-15,17-25, 27-33,	демонтаж подвесного потолки из гипсокартона	836,48	отбивка штукатурки -30% снятие набела внутренних стен -70%;	468,24 1092,56				
8, 9,16,26,34	демонтаж подвесного потолки из гипсокартона	23,69	отбивка штукатурки снятие набела внутренних стен -70%;	33,98 79,28	отбивка керамической плитки	75	1800	

1. Данный лист смотреть совместно с л.АС-15, 26.

Согласовано

Взам. инв. N

Подп. и дата

Инв. N подл.

Изм.	Кол.уч.	Лист	N док.	Подпись	Дата
Проверил		Ахилбеков О.			
Разработала		Нуржанова А.			
Н.контр.		Бакиров Н.			

45-2021 АС

Капитальный ремонт зданий пожарной части №8 г. Алматы Алмалинского района проспект Райымбека д.172

Пожарная часть	Стадия	Лист	Листов
	РП	13	37
Ведомость отделки помещений (демонтажные работы)	ТОО "Строй-проект-инвентаризация" г. Шымкент - 2021г.		

Копировал Формат А3

Экспликация полов (демонтажные работы)

Наименование или номер по проекту	Тип пола по проекту	Схема пола или номер узла по серии 2.244-1в.6	Элементы пола и их толщина	Площадь пола, м2
3,4,7,8,9,13,14 16,17,23,24,28,34	1	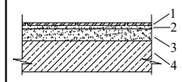	1-Демонтаж покрытия - керамическая плитка толщ.10мм по ГОСТ 6787-89 2-Демонтаж прослойки и заполнения швов из цем-песчаного раствора М150 - 10мм 3-Демонтаж цем-песчаной стяжки толщ.20мм 4-Существующий элемент пола	101,17
2,5,6,10,11,12, 15,18-22,25-27, 29,30,31,32,33	2	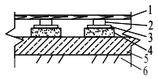	1-Демонтаж пола из досок, толщ. 35мм по ГОСТ 8242-88 2-Демонтаж лаг 100х50мм (пролет лаг 1000мм) по ГОСТ 24454-80Е 3-Демонтаж прокладок из досок 150х25х200 по 2слоям пергамина 4-Демонтаж кирпичных столбиков 250х75х250 на цементнопесчаном-растворе М25 5-Существующий элемент пола. 6-Существующий элемент пола.	326,14
1	1	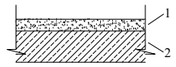	1-Демонтаж бетонного покрытия толщ.20мм 2-Существующий элемент пола	432,86

1. Данный лист смотреть совместно с л.АС-15, 26.

Согласовано

Взам. инв. N

Подп. и дата

Инв. N подл.

Изм.	Кол.уч.	Лист	N док.	Подпись	Дата
Проверил		Ахилбеков О.			
Разработала		Нуржанова А.			
Н.контр.		Бакиров Н.			

45-2021 АС

Капитальный ремонт зданий пожарной части №8 г. Алматы Алмалинского района проспект Райымбека д.172

Пожарная часть

Стадия	Лист	Листов
РП	14	37

Экспликация полов (демонтажные работы)

ТОО "Строй-проект-инвентаризация" г. Шымкент - 2021г.

Копировал

Формат А3

План кровли
(демонтажные работы)

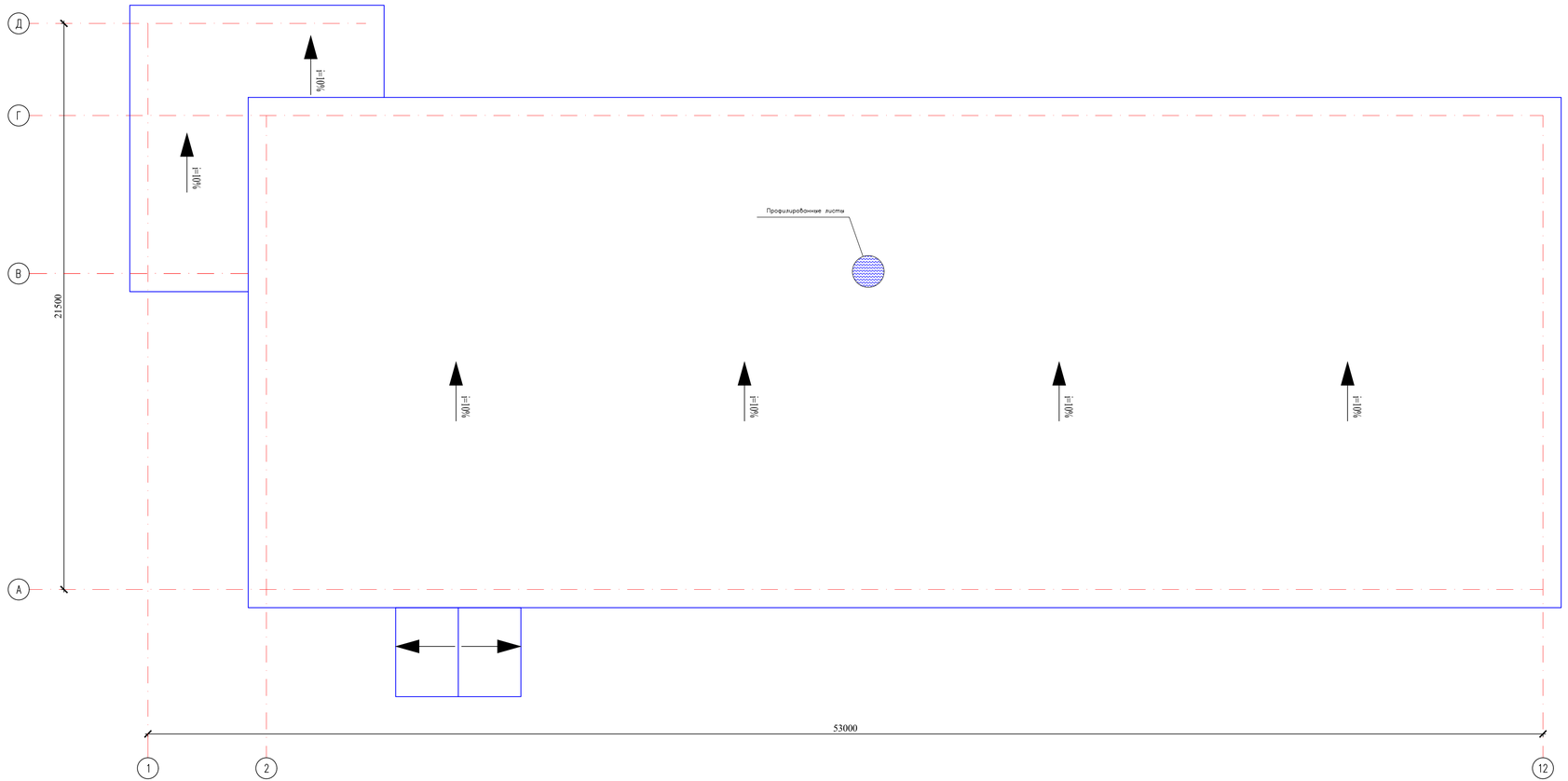

Марка поз.	Условные обозначения	Наименование демонтажных работ	Ед. изм.	Кол-во	Примеч.
1		Демонтаж профнастила	м2	1090	
2		Демонтаж несущих деревянных элементов кровли	м2	1090	
3		Демонтаж кирпичного парапета	м3	10,75	
4		Демонтаж утеплителя керамзита толщиной 80мм	м3	69,84	

1. Данный лист смотреть совместно с л.АС

Изм.	Кол.уч	Лист	N док.	Подпись	Дата
Проверил		Ахилбеков О.			
Разработала		Нуржанова А.			
Н.контр.		Бакиров Н.			

45-2021 АС

Капитальный ремонт зданий пожарной части №8 г. Алматы Алмалинского района проспект Райымбека д.172

Пожарная часть

Стадия	Лист	Листов
РП	15	37

План кровли (демонтажные работы)

ТОО "Строй-проект-инвентаризация" г. Шымкент - 2021г.

Копировал Формат А3-3

Согласовано

Взам. инв. N

Подп. и дата

Инв. N подл.

Фасад в осях 1-12
(Ремонтные работы)

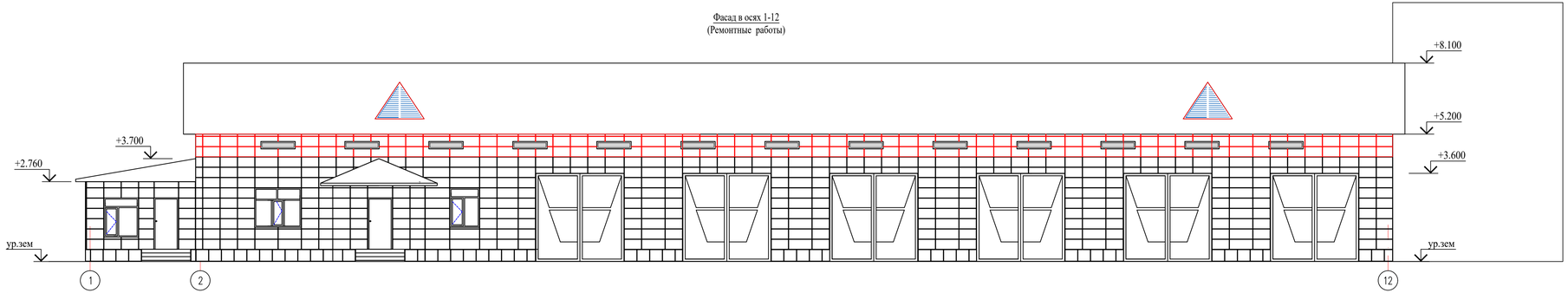

Фасад в осях 12-1
(Ремонтные работы)

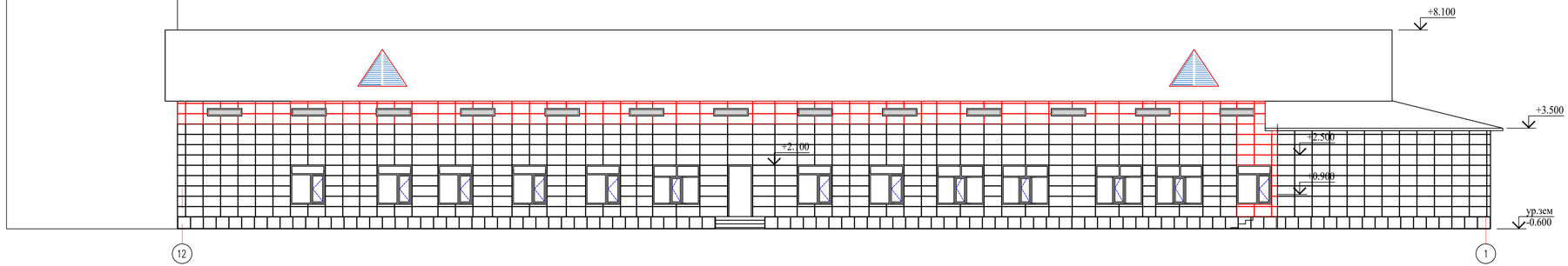

Фасад в осях А-Д
(Ремонтные работы)

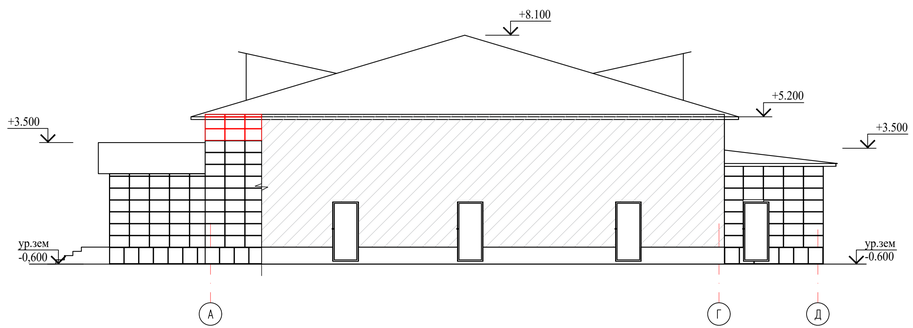

Фасад в осях Д-А
(Ремонтные работы)

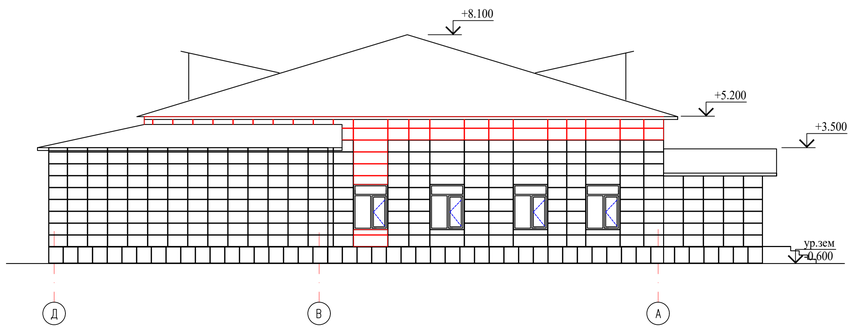

Ведомость наружной отделки

Фасад	Элементы	Отделка	Кол-во	RAL
	Стены	Утепление-минплита ПЖ-140с -60мм Ветро-гидрозащитная мембрана (пленка) Облицовкаметаллокасетами по металлическому каркасу	510,0м2	
	Цоколь	Облицовка оцинков. сталью с полимерным покрытием наружных откосов б=0,7мм,м2.	94,0 м2	
	Окна	ПВХ		
	Двери	Металлические		
	Кровля	Металлочерепица		
	Отмостка	Устройство асфальтобетонной отмостки шириной 1500мм по серии 2.110-3п дет.89 без бортового камня	214,5 м2	

1. Данный лист смотреть совместно с л.АС-39-43,47.

						45-2021	АС		
Изм.	Кол.уч	Лист	N док.	Подпись	Дата	**Капитальный ремонт зданий пожарной части №8 г. Алматы Алмалинского района проспект Райымбека д.172**			
Проверил		Ахилбеков О.				Пожарная часть	Стадия	Лист	Листов
Разработала		Нуржанова А.					РП	16	37
Н.контр.		Бакиров Н.				Фасад в осях 12-1 (Ремонтные работы)	ТОО "Строй-проект-инвентаризация" г. Шымкент - 2021г.		

Согласовано

Взам. инв. N

Подп. и дата

Инв. N подл.

Копировал

Формат А3-3

Спецификация элементов фасада

Марка	Обозначение	Наименование	Кол.	Цвет
		Стена		
	металлокассета	мет. кассета 400x936(внш. угл.)	9	RAL 7000
			3	RAL 3020
	металлокассета	мет. кассета 400x690	589	RAL 7000
			368	RAL 3020
	металлокассета	мет. кассета 400x980	2	RAL 7000
			-	RAL 3020
	металлокассета	мет. кассета 400x615	7	RAL 7000
			-	RAL 3020
	металлокассета	мет. кассета 400x667	7	RAL 7000
			-	RAL 3020
	металлокассета	мет. кассета 400x930	12	RAL 7000
			6	RAL 3020
	металлокассета	мет. кассета 400x1290	7	RAL 7000
			-	RAL 3020
	металлокассета	мет. кассета 400x984	9	RAL 7000
			3	RAL 3020
	металлокассета	мет. кассета 400x1200	22	RAL 7000
			18	RAL 3020
	металлокассета	мет. кассета 400x1000	7	RAL 7000
			3	RAL 3020
	металлокассета	мет. кассета 400x845	27	RAL 7000
			9	RAL 3020
	металлокассета	мет. кассета 400x760	6	RAL 7000
			18	RAL 3020
	металлокассета	мет. кассета 400x940	95	RAL 7000
			45	RAL 3020
	металлокассета	мет. кассета 400x1100	9	RAL 7000
			3	RAL 3020
	металлокассета	мет. кассета 400x886	18	RAL 7000
			6	RAL 3020

Спецификация элементов фасада

Марка	Обозначение	Наименование	Кол.	Примеч.
		Стена		
	металлокассета	мет. кассета 400x770	9	RAL 7000
			3	RAL 3020
	металлокассета	мет. кассета 400x720	18	RAL 7000
			6	RAL 3020
	металлокассета	мет. кассета 400x650	18	RAL 7000
			6	RAL 3020
	металлокассета	мет. кассета 400x817	9	RAL 7000
			3	RAL 3020
	металлокассета	мет. кассета 400x660	7	RAL 7000
			6	RAL 3020
	металлокассета	мет. кассета 400x664	9	RAL 7000
			3	RAL 3020
	металлокассета	мет. кассета 400x1036	9	RAL 7000
			3	RAL 3020
	металлокассета	мет. кассета 400x633	18	RAL 7000
			6	RAL 3020
	металлокассета	мет. кассета 400x765	18	RAL 7000
			6	RAL 3020
	металлокассета	мет. кассета 400x775	18	RAL 7000
			6	RAL 3020
	металлокассета	мет. кассета 400x1360(внш. угл.)	7	RAL 7000
	металлокассета	мет. кассета 400x1290(внш. угл.)	7	RAL 7000
	металлокассета	мет. кассета 400x790(внш. угл.)	9	RAL 7000
	металлокассета	мет. кассета 400x1350(внш. угл.)	9	RAL 7000
			3	RAL 3020
		Цоколь		
	металлокассета	мет. кассета 560x500	220	RAL 7024

Согласовано

Взам. инв. N

Подп. и дата

Инв. N подл.

Изм.	Кол.уч	Лист	N док.	Подпись	Дата
Проверил		Ахилбеков О.			
Разработала		Нуржанова А.			
Н.контр.		Бакиров Н.			

45-2021 АС

Капитальный ремонт зданий пожарной части №8 г. Алматы Алмалинского района проспект Райымбека д.172

Пожарная часть

Стадия	Лист	Листов
РП	17	37

Спецификация элементов фасада

ТОО "Строй-проект-инвентаризация" г. Шымкент - 2021г.

Копировал

Узлы крепления короба оконного обрамления

Низ окна

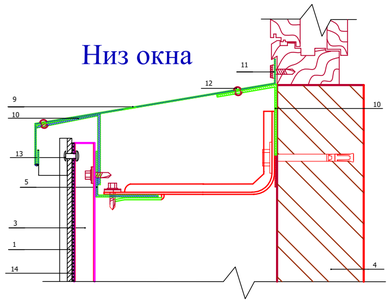

1. Металлокассета
3. Вертикальные направляющие
4. Несущая стена
5. Горизонтальные направляющие
9. Оконный слив(оц.сталь с полимерным покрытием,t=0.7 мм)
10. Костыль(оц.сталь 40х2 мм полоса, шаг 300-500 мм)
11. Саморез 4.8х20 с прокладкой с ЭПДМ-резины
12. Заклепка стальная
13. Заклепка стальная 4,8х21 с втулкой с окрашенной головкой
14. Уплотнительная лента УПЛФ

Верх окна

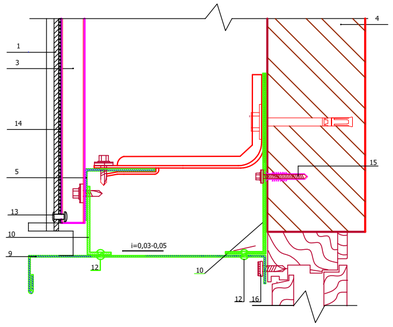

1. Металлокассета
3. Вертикальные направляющие
4. Несущая стена
5. Горизонтальные направляющие
9. Оконный слив(оц.сталь с полимерным покрытием,t=0.7 мм)
10. Костыль(оц.сталь 40х2 мм полоса, шаг 300-500 мм)
11. Саморез 4.8х20 с прокладкой с ЭПДМ-резины
12. Заклепка стальная
13. Заклепка стальная 4,8х21 с втулкой с окрашенной головкой
14. Уплотнительная лента УПЛФ
15. Дюбель фасадный (марка по проекту)
16. Саморез 4.8х20 с прокладкой с ЭПДМ-резины,шаг $\leq$ 200-300мм

Боковое сопряжение окна и стены

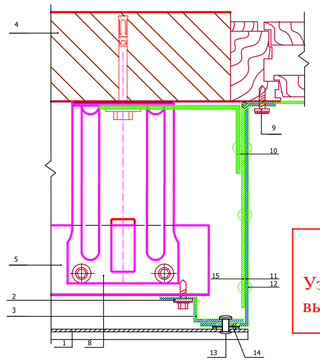

1. Металлокассета
2. Саморез 4,8х28 с прокладкой из ЭПДМ-резины
3. Вертикальные направляющие
4. Несущая стена
5. Горизонтальные направляющие
9. Саморез 4.8х20 с прокладкой с ЭПДМ-резины,шаг $\leq$ 350 мм
10. Костыль(оц.сталь 40х2 мм полоса, шаг 300-500 мм)
11. Оконный слив (оц.сталь с полимерным покрытием, t=0.7мм)
12. Заклепка стальная
13. Заклепка стальная 4,8х21 с втулкой с окрашенной головкой
14. Уплотнительная лента УПЛФ
15.Соединительная планка (оц.сталь 40х2 мм полоса, шаг 300-500 мм)

ВНИМАНИЕ!!!

Узлы крепления уточняются фирмой-производителем выполняющей облицовочные работы по фасаду

Схема устройства короба оконного обрамления

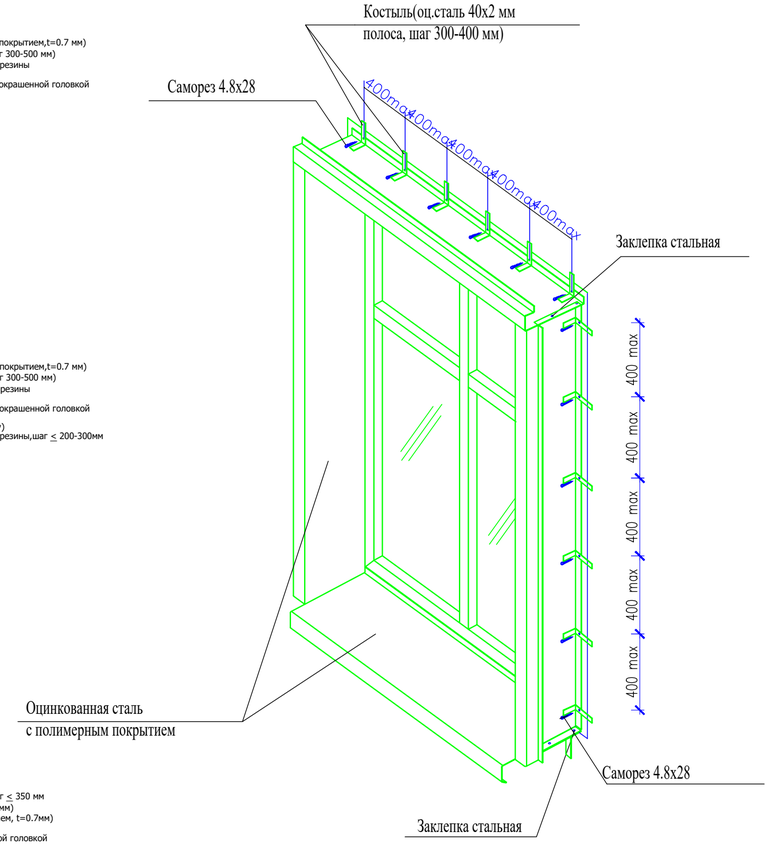

Общие указания по устройству вентилируемого фасада:

1. Облицовочные материалы, выполненные из металлических кассет, в конструкции фасада выполняют защитно-декоративную роль: защищают теплоизоляцию, крепёжную систему и стену здания от атмосферных воздействий. Для облицовки стен выше отм.+2.700 применить металлокассеты из оцинкованного листа толщиной 0,7мм с полимерным покрытием, ниже отм.+2.700 – усиленные за счет увеличения толщины листа 1,2 мм и устройства дополнительных ребер жесткости с внутренней части.

2. Система вентиляции и удаления влаги.

Для нормальной эксплуатации вентилируемого фасада необходимо оставлять зазоры для входа и выхода воздуха: у цоколя, под и над окнами, под карнизом. Величина воздушного зазора может быть от 40 мм до 120 мм.

3. Теплоизоляция.

В качестве теплоизоляции здания используются плиты 600х1000 или 600х1200 из минеральной ваты на синтетическом связующем, толщиной 60 мм. Плиты фиксируются на наружной поверхности стены с помощью тарельчатых дюбелей (анкеров).

4. Крепёжная система.

Крепёжная система состоит из кронштейнов, которые крепятся непосредственно на стену, и несущих вертикальных и горизонтальных профилей, устанавливаемых на кронштейны. На несущие профили с помощью крепежных деталей монтируются облицовочные материалы. При выполнении работ монтажные работы выполняются в следующей последовательности:

- монтаж кронштейнов,
- монтаж плит теплоизоляции,
- монтаж направляющих профилей,
- монтаж фасонных элементов (отливов и откосов),
- монтаж облицовочных материалов.

5. Монтаж кронштейнов.

Точки крепления кронштейнов должны отступать от края стены не менее чем 100 мм до оси кронштейна. В местах крепления кронштейнов сверлят при помощи электродрели или перфоратора отверстия под дюбели (анкеры), очищают отверстия от отходов сверления (пыли), вставляют анкеры и крепят к стене кронштейны. Очистка отверстий от отходов сверления (пыли) производится сжатым воздухом. Установка анкеров производится в соответствии с указаниями предприятия– изготовителя анкеров. Для устранения мостика «холода» и снижения тем самым тепловых потерь между стеной и кронштейном устанавливают изолоновую (паронитовую) прокладку. Диаметр отверстий должен соответствовать типу применяемого анкера (дюбеля), глубина отверстий должна превышать не менее чем на 15 мм длину заделки анкера в стену. Если стена из кирпичной кладки, то устанавливать анкеры в швы кладки не следует. Расстояние от центра анкера при этом до ложкового шва должно быть не менее 35 мм, а от тычкового – 60 мм.

Если отверстие просверлено ошибочно не в том месте и требуется просверлить новое, то последнее должно находиться от ошибочного на расстоянии как минимум одной глубины просверленного отверстия.

Дюбель (анкер) вставляется в подготовленное отверстие и подбивается монтажным молотком. Плоскость обрешетки под облицовку должна быть ровной, неровности стены до 30 мм могут быть устранены регулировкой при креплении кронштейнов. Кронштейны крепят к стене анкерами с шайбами. Максимальный вылет кронштейна не должен превышать 350мм.

6. Монтаж плит теплоизоляции.

Перед началом монтажа плит теплоизоляции сменная захватка, на которой будут проводить работы, должна быть защищена от попадания атмосферной влаги. Монтаж плит теплоизоляции производится на сухую стену. Перед монтажом плиту предварительно прорезают, в стене просверливают отверстия. Диаметр и глубина просверленного отверстия должны соответствовать типоразмеру дюбеля. Плиту теплоизоляции предварительно крепят двумя дюбелями.

Укладывают ветровлагозащитную пл ёнку, соединяя е ё по швам степлером. И только после укрытия пленкой крепят остальными дюбелями, предусмотренными проектом. Полотнища пленки устанавливаются с перехлестом 100 мм. Монтаж плит теплоизоляции ведется снизу вверх. Плиты утеплителя устанавливают плотно друг к другу, чтобы не было пустот в швах. Неизбежные пустоты заделывают тем же материалом. Для крепления плит теплоизоляции применяют пластмассовые дюбели тарельчатого типа со стальным распорным элементом. Длина дюбелей зависит от толщины теплоизоляции, расход дюбелей не менее 7 штук на 1 м2.

7. Монтаж направляющих профилей.

В вертикальной системе для монтажа используют направляющие профили типа КПГ, КПГШ, КПТ. Вертикальные направляющие крепят к кронштейнам ККУ двумя самонарезающими винтами 4,8х28 с ЭПДМ – прокладкой или заклепками 4,8х10 или 4,0х10. Длину профиля определяют с учетом высоты этажа, но не более 4,5 м, длина типового профиля составляет 3,0 м. Плоскость обрешетки должна быть ровной, неровности до 30 мм устраняются регулировкой кронштейна. В случае необходимости устанавливаются кронштейны другого типоразмера. Компенсационный зазор между торцами профилей должен быть в интервале 6–15 мм. Кронштейны устанавливают по обе стороны от компенсационного зазора на расстоянии не более 450 мм.

8. Монтаж фасонных элементов фасада.

Фасонные элементы: сливы и примыкания (к оконным и дверным проёмам, к кровле, к парапетам, к цоколю и т.п.), сложные угловые, стыковочные элементы и планки откосные устанавливаются монтируют до монтажа облицовочных элементов. Простые угловые, стыковочные элементы и планки откосные устанавливаются после монтажа облицовочных материалов.

Для нормального функционирования системы вентилируемого фасада необходимо оставлять зазоры для захода и выхода воздуха не менее 3 см у цоколя, под и над окнами, под карнизом. После монтажа облицовки фасада устанавливаются угловые, стыковочные элементы, а также планки откосные. Сложные наружные и внутренние углы, сложные стыковочные планки крепятся к вертикальным профилям саморезами Æ 4,2х16 или заклёпками. Правильность установки проверяется при помощи отвеса.

В оконных и дверных проемах устанавливают стальные оцинкованные фасонные изделия с полимерным покрытием, образующие короба, которые крепят самонарезающими винтами или заклёпками с шагом 300-500 мм к оконному или дверному блоку. Для обрамления оконных и дверных проемов служат планки завершающие сложные, планки откосные или планки углов наружных. На низ оконной рамы устанавливается планка оконного слива.

9. Монтаж облицовочных материалов.

Облицовочные материалы крепить к направляющим, расположенным вертикально, скрытым способом с помощью закл ёпок или самонарезающих винтов (саморезов). Крепление металлокассет производить саморезами к каждой направляющей до положения « не дожимать» (указано на шурупов ёрте) для возможности компенсации температурных деформаций. Металлокассеты для скрытого крепежа монтируют на контробрешетку. Принцип монтажа заключается в отогнутом верхнем элементе панели, имеющем замок для сцепки с другой кассетой. Панели первого ряда укладывают снизу от левого угла здания, зацепляясь за первоначальную рейку. Установленную кассету фиксируют сквозь верхние отверстия. Панели следующего ряда зацепляют низом за кромку установленного предыдущего ряда. Аналогичным образом происходит установка остальных фасадных металлокассет. В итоге получается вентилируемый фасад без видимых наружных креплений.

Взам. инв. N	Подп. и дата	Инв. N подл.

Изм.	Кол.уч	Лист	N док.	Подпись	Дата
Проверил		Ахилбеков О.			
Разработала		Нуржанова А.			
Н.контр.		Бакиров Н.			

45-2021 АС

Капитальный ремонт зданий пожарной части №8 г. Алматы Алмалинского района проспект Райымбека д.172

Блок "Б" (поликлиника)

Стадия	Лист	Листов
РП	18	37

Общие указания по устройству вентилируемого фасада.

ТОО "Строй-проект-инвентаризация" г. Шымкент - 2021г.

Узлы крепления сайдинга (вертикальные направляющие) Цоколь

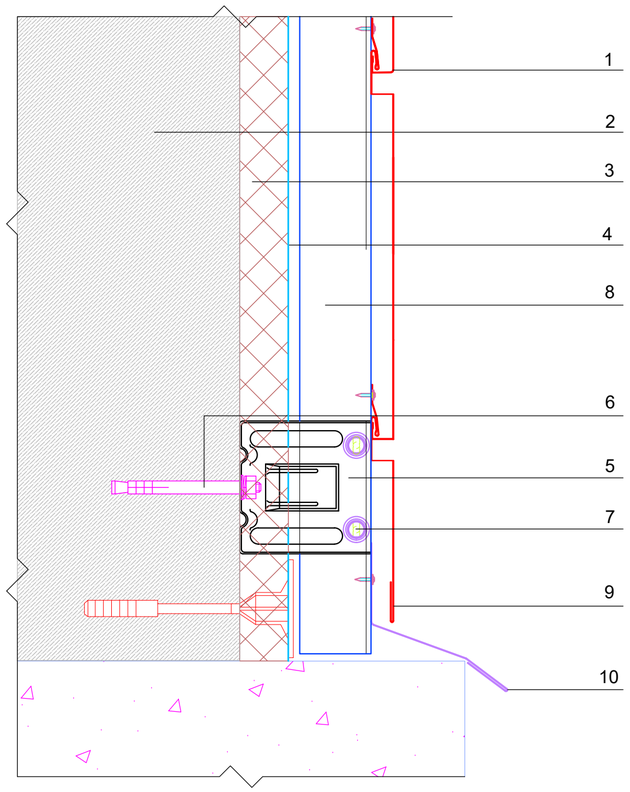

Узлы крепления сайдинга (вертикальные направляющие) Наружный угол

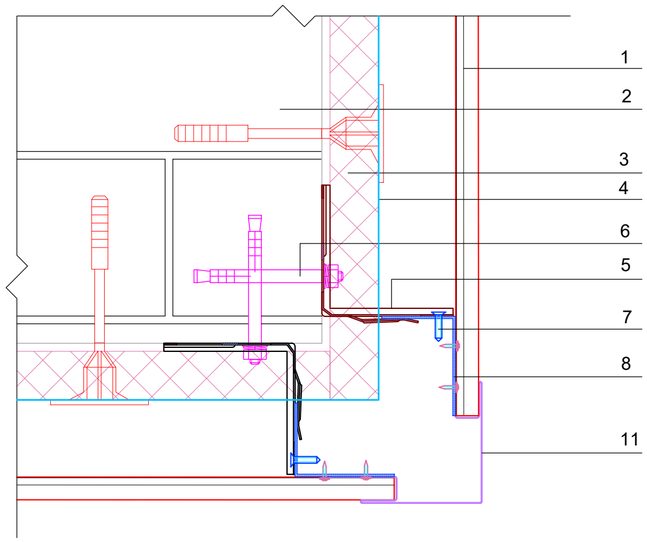

Узлы крепления сайдинга (вертикальные направляющие)

Внутренний угол

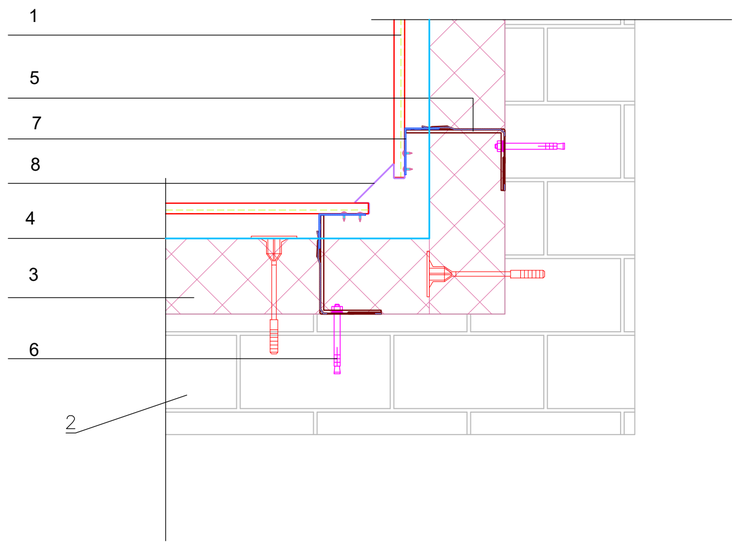

1. Металлокассета
2. Стена
3. Утепление - минплита ПЖ-140 с Y=140кг/м3-60мм
4. Гидроветрозащитная пленка
5. Кронштейн ККУ-150х80 с шайбой и паронитовой прокладкой
6. Распорный анкерный болт М8
7. Саморез 4,2х16 оц. с пресс-шайбой
8. Вертикальная направляющая КПГ-60х44х3000
9. Планка начальная сайдинга ПНС-10х20х3000
10. Слив цоколя (оц.сталь с полимерным покрытием, t=1.2 мм)
11. Планка угла наружного сложного ПУНС-75х75х3000

Взам. инв. N	Подп. и дата	Инв. N подл.

Изм.	Кол.уч	Лист	N док.	Подпись	Дата	45-2021 АС		
						Капитальный ремонт зданий пожарной части №8 г. Алматы Алмалинского района проспект Райымбека д.172		
							Стадия	Лист	Листов
Проверил		Ахилбеков О.					РП	19	37
Разработала		Нуржанова А.				Общие указания по устройству вентилируемого фасада.	ТОО "Строй-проект-инвентаризация" г. Шымкент - 2021г.	
Н.контр.		Бакиров Н.						

План на отм. 0.000
(Ремонтные работы)

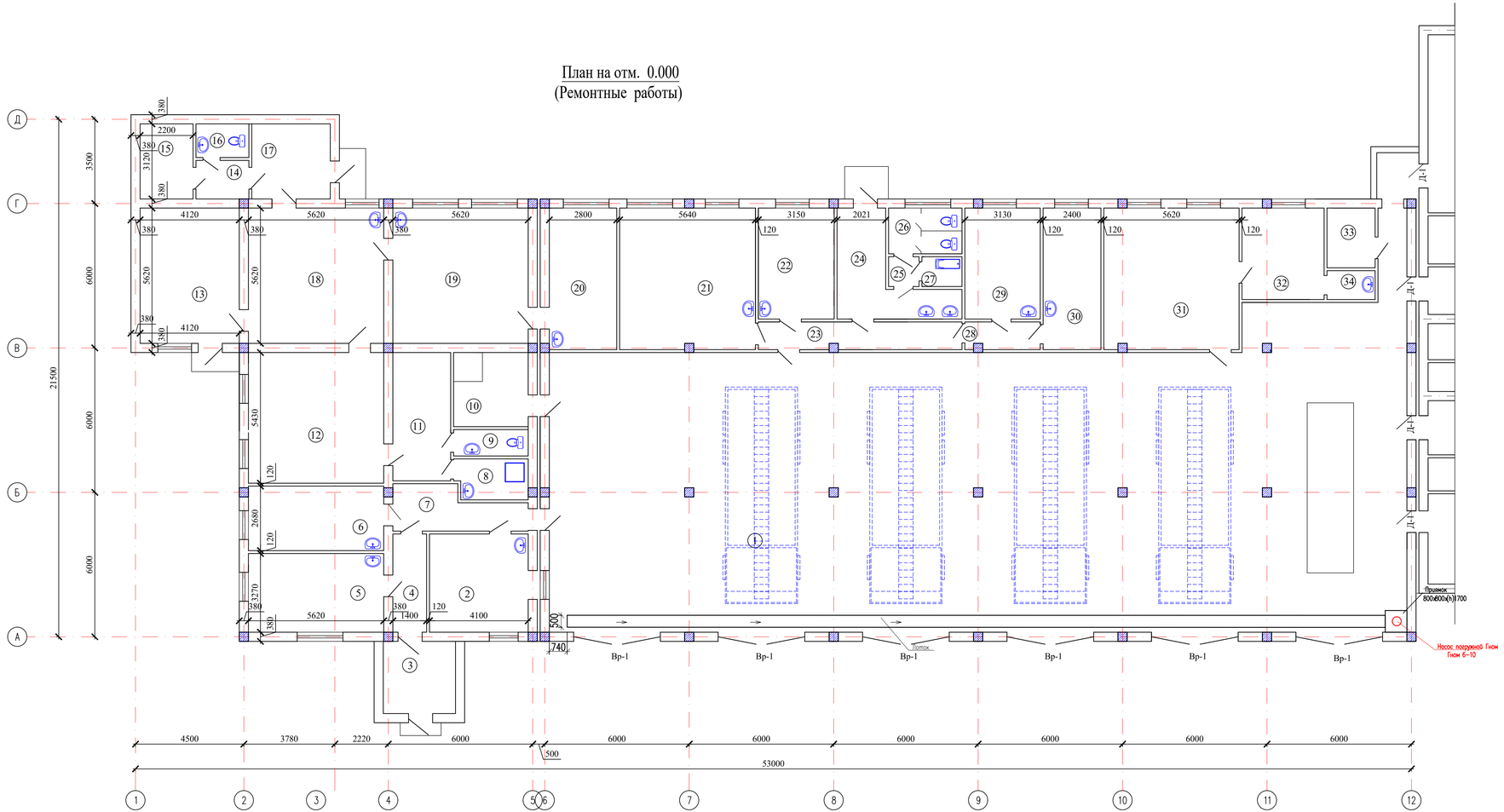

Экспликация помещений

Номер помещения	Наименование	Площадь, м2	Кат. помещения
1	Помещение пожарной техники с постом мойки	432.86	
2	Пункт связи	16.72	
3	Тамбур	9.0	
4	Коридор	5.71	
5	Кабинет начальника	18.37	
6	Кабинет заместитель начальника	15.06	
7	Коридор	8.7	
8	Душевой	5.0	
9	Туалет	3.4	
10	Складское помещение	9.54	
11	Комната отдыха	12.7	
12	Кабинет начальника управление ЧС	30.5	
13	Тамбур	23.15	
14	Коридор	3.5	
15	Архив	6.8	
16	Туалет	3.1	
17	Тамбур	10.7	
18	Кабинет	31.68	
19	Кабинет	31.68	
20	Кабинет	16.46	
21	Учебный класс	33.16	
22	Комната диспетчерская	14.52	
23	Коридор	9.71	
24	Коридор	13.21	
25	Шлюз	1.56	
26	Санузел	5.79	
27	Помещение для мойки спецодежы	2.06	
28	Коридор	3.59	
29	Кабинет начальника караула	14.4	
30	Кабинет старшего техника	14.11	
31	Комната отдыха дежурной смены	33.04	
32	Контрольный пост ГДЗС	13.0	
33	Складское помещение	5.0	
34	Умывальная	2.4	
	Общая площадь	860.17	

1. Данный лист смотреть совместно с л.АС-39-43,47.

Изм.	Кол.уч	Лист	N док.	Подпись	Дата	45-2021 АС			
						Капитальный ремонт зданий пожарной части №8 г. Алматы Алмалинского района проспект Райымбека д.172			
Проверил		Ахилбеков О.				Пожарная часть	Стадия	Лист	Листов
Разработала		Нуржанова А.					РП	20	37
Н.контр.		Бакиров Н.				План на отм. 0,000 (Ремонтные работы)	ТОО "Строй-проект-инвентаризация" г. Шымкент - 2021г.		

Согласовано

Взам. инв. N

Подп. и дата

Инв. N подл.

Копировал

Формат А3-3

Разрез 1-1
(Ремонтные работы)

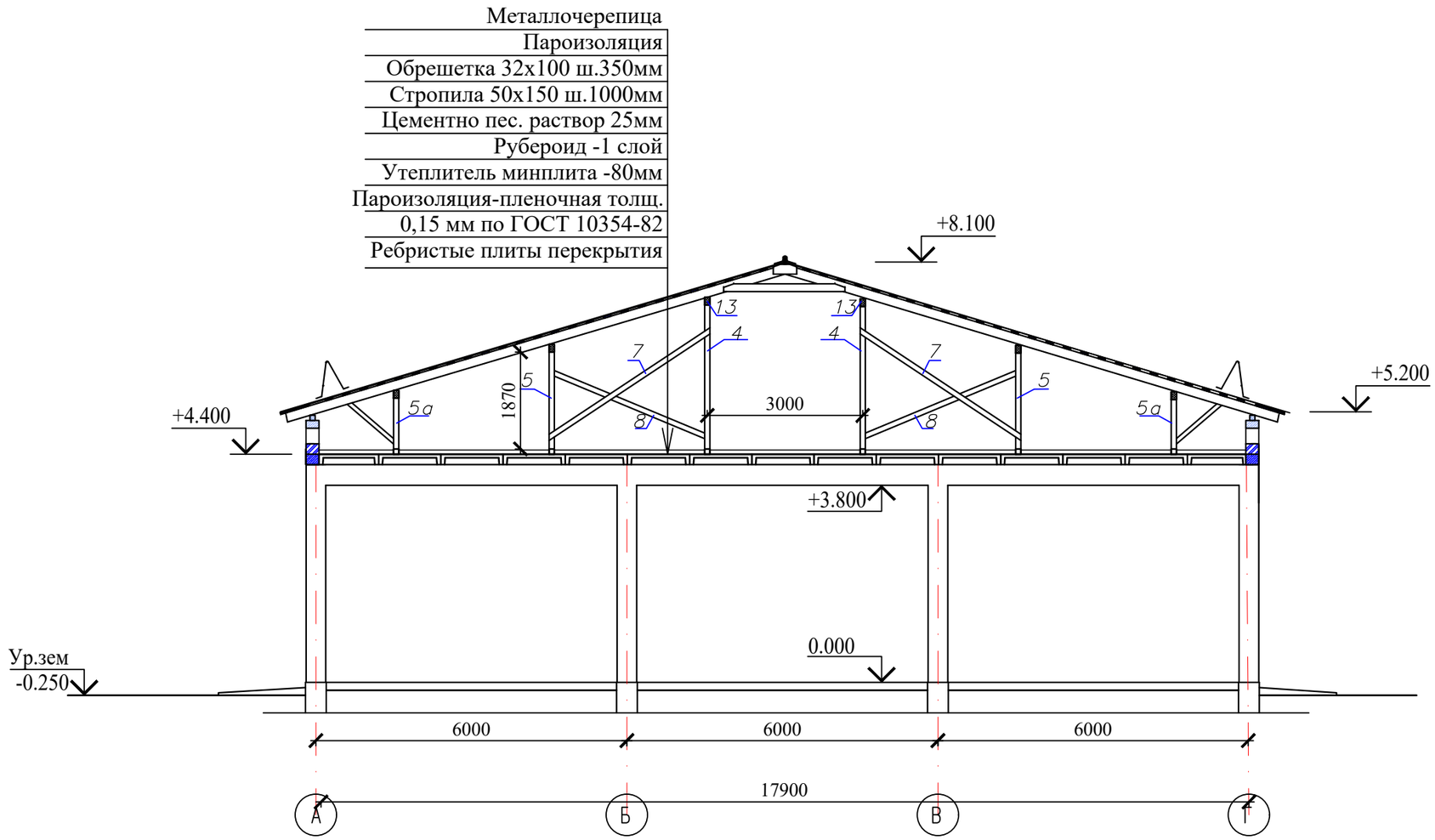

Согласовано

Взам. инв. N

Подп. и дата

Инв. N подл.

Изм.	Кол.уч	Лист	N док.	Подпись	Дата
Проверил		Ахилбеков О.			
Разработала		Нуржанова А.			
Н.контр.		Бакиров Н.			

45-2021 АС

Капитальный ремонт зданий пожарной части №8 г. Алматы Алмалинского района проспект Райымбека д.172

Пожарная часть

Стадия	Лист	Листов
РП	21	37

Разрез 1-1
(Ремонтные работы)

ТОО
"Строй-проект-инвентаризация"
г. Шымкент - 2021г.

Копировал

Формат А3

Экспликация полов

Номер помещ.	Тип пола	Номер узла по серии 2.244-1/88	Данные элементов пола (наименование,толщ.,основание и др.),мм	Площ. м²
3,4,7,8,9,13,14 16,17,23,24, 28,34	1	Узел 134	Керамические плитки ГОСТ 6787-89 -10мм. Прослойка и заполнение швов из цем.-песч. расвора М150 -15мм. Стяжка из цементно-песчаного раствора М150 -20мм. Существующий элемент пола Устройство керамических плинтусов, п.м.	101,17 31
2,5,6,10,11,12, 15,18-22,25-27, 29,30,31,32,33	2	Узел 64	Покрытие из досок, толщ. 35мм по ГОСТ 8242-88 Лаги 100х50мм (пролет лаг 1000мм) по ГОСТ 24454-80Е Прокладок из досок 150х25х200 по 2слоям пергамина Кирпичных столбиков 250х75х250 на цементно песчаном-растворе М25 Существующий элемент пола.	326,14 187
1	3	Узел 134	Керамогранит с шероховатой поверхностью -10мм. Прослойка и заполнение швов из цем.-песч. расвора М150 -15мм. Существующий элемент пола Устройство керамогранитного плинтуса, п.м.	432,86 75,0

Ведомость отделки помещений

Наименование или номер помещения	Потолок		Стены		Низ стен или перегородок (панель)			Примечание
	Площадь м2	Вид отделки	Площадь м2	Вид отделки	Площадь м2	Вид отделки	Высота мм	
1-7,10-15, 17-25, 27-33,	836,48	подвесного потолки из гипсакартона шпатлевка "Алинексом", водоэмульсионная окраска	468,24 1560,8	Улучщенная штукатурка шпатлевка "Алинексом"				
			1560,8	Водоэмульсионная окраска				
8, 9,16,26,34	23,69	подвесного потолки из гипсакартона шпатлевка "Алинексом", водоэмульсионная окраска	33,98	Улучщенная штукатурка	75	керамическая плитка	1800	
			72,24	шпатлевка "Алинексом" Водоэмульсионная окраска				

Согласовано

Взам. инв. N

Подп. и дата

Инв. N подл.

Изм.	Кол.уч	Лист	N док.	Подпись	Дата
Проверил		Ахилбеков О.			
Разработала		Нуржанова А.			
Н.контр.		Бакиров Н.			

45-2021 АС

Капитальный ремонт зданий пожарной части №8 г. Алматы Алмалинского района проспект Райымбека д.172

Пожарная часть

Стадия	Лист	Листов
РП	22	37

Экспликация полов (ремонтные работы)

ТОО "Строй-проект-инвентаризация" г. Шымкент - 2021г.

Копировал

Формат А3

Спецификация элементов заполнения проемов

Поз.	Обозначение	Наименование	1 эт.	Масса ед. кг.	Примечание
		Двери наружные			
Дм-1	ГОСТ 31173-2003	ДСН ПЛН 2100-1300 МЗУ	6		металлические утепленные
		Двери внутренние			
Д-1	ГОСТ 6629-88	ДГ 21-9	22		
Д-2	ГОСТ 30970-2014	ДПВС ГП Бпр 2000-800	7		
		Окна			
О-1	ГОСТ 30674-99	Окно ОП В2 1600х1400	13		
О-2	ГОСТ 30674-99	Окно ОП В2 1600х1900	6		
О-3	ГОСТ 30674-99	Окно ОП В2 1600х1200	2		
	ГОСТ 30673-2013	Подоконник из ПВХ профилей в=350мм, м2.	13,4		
		Устройство подоконных сливов из оцинкованной стали, в=300, м2.	9,72		

Пример архитектурного выполнения окон

Окно О-1
(М 1:50)

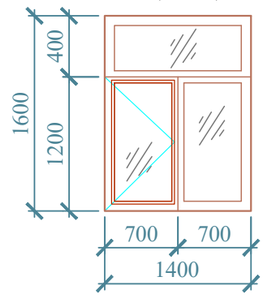

Окно О-1
(М 1:50)

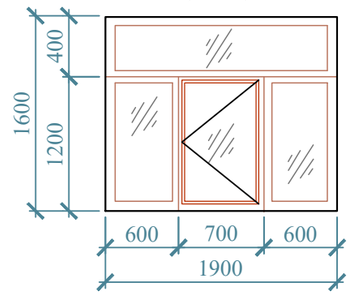

Окно О-3
(М 1:50)

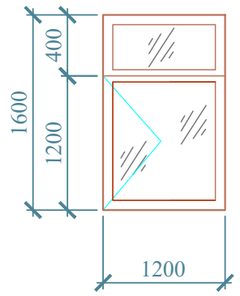

1. Размеры оконных блоков, данные в спецификации, уточнить по месту.
2. Двери в лестничных клетках должны иметь приспособление для самозакрывания и уплотнения в притворах.
3. Данный лист см. совметстно с л.АС-

Оконные блоки из поливинилхлоридных профилей выполняются в соответствии с требованиями ГОСТ 30674-99, с заполнением однокамерных стеклопакетов .

Поливинилхлоридные профили изготавливаются из жесткого непластифицированного, модифицированного на высокую ударную вязкость и стойкость к климатическим воздействиям поливинилхлорида, и должны отвечать требованиям ГОСТ 30673-99, а также техническим условиям на конкретные системы профилей, утвержденных в установленном порядке. Монтаж окон и дверей должен осуществляться специализированными строительными фирмами.

Оконные блоки выполняются с поворотными устройствами, обеспечивающими естественное проветривание помещений.

Подоконные доски - из поливинилхлоридных профилей.

Размеры оконных блоков уточняются по месту.

Согласовано

Взам. инв. N

Подп. и дата

Инв. N подл.

Изм.	Кол.уч	Лист	N док.	Подпись	Дата
Проверил		Ахилбеков О.			
Разработала		Нуржанова А.			
Н.контр.		Бакиров Н.			

45-2021 АС

Капитальный ремонт зданий пожарной части №8 г. Алматы Алмалинского района проспект Райымбека д.172

Пожарная часть	Стадия	Лист	Листов
	РП	23	37
Спецификация элементов заполнения проемов	ТОО "Строй-проект-инвентаризация" г. Шымкент - 2021г.		

Копировал Формат А3

План чердака

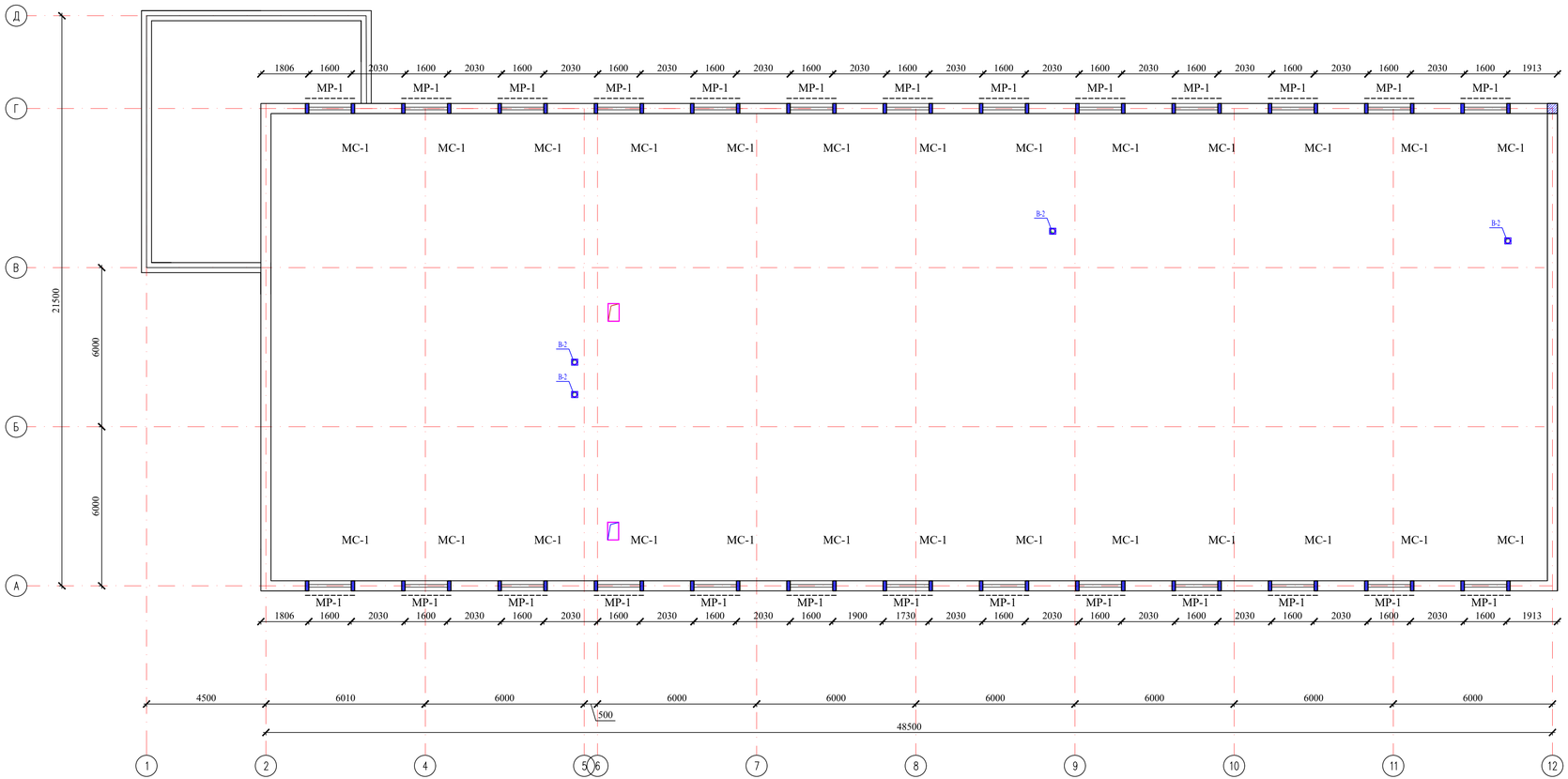

1. Существующие вентшахты оштукатурить цементно-песчанным раствором. - 3,5 м.
2. Привязку проектируемых вентканалов уточнить по месту согласно планам ОВ.
3. Вентканалы устанавливать только после разводки вентиляционных коробов.
4. Вентканалы остаются в чердачном пространстве.

Согласовано

Взам. инв. N

Подп. и дата

Инв. N подл.

Изм.	Кол.уч	Лист	N док.	Подпись	Дата

45-2021 АС

Капитальный ремонт зданий пожарной части №8 г. Алматы Алмалинского района проспект Райымбека д.172

Пожарная часть	Стадия	Лист	Листов
	РП	24	37
План чердака	ТОО "Строй-проект-инвентаризация" г. Шымкент - 2021г.		

Проверил	Ахилбеков О.	
Разработала	Нуржанова А.	
Н.контр.	Бакиров Н.	

Копировал Формат А3-3

Фрагмент выполнения продухов

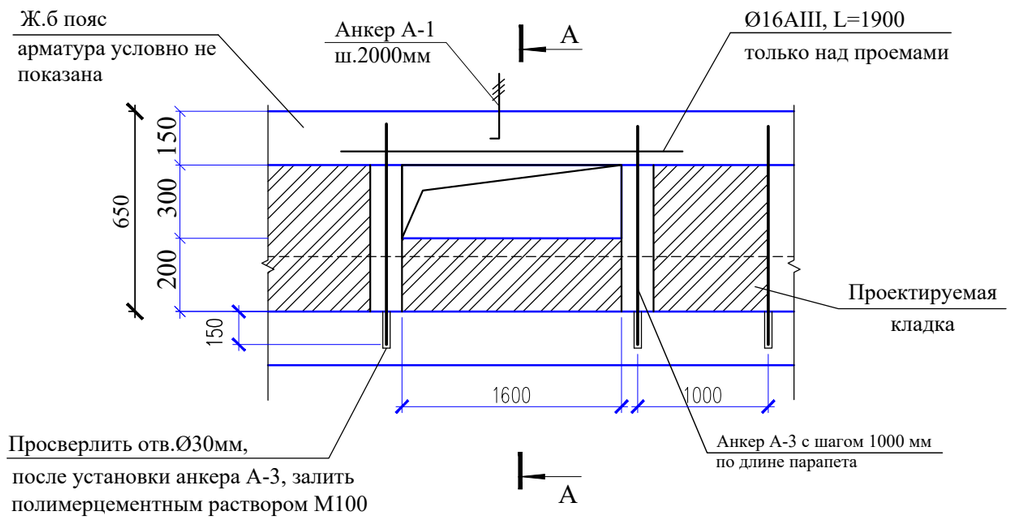

А-А

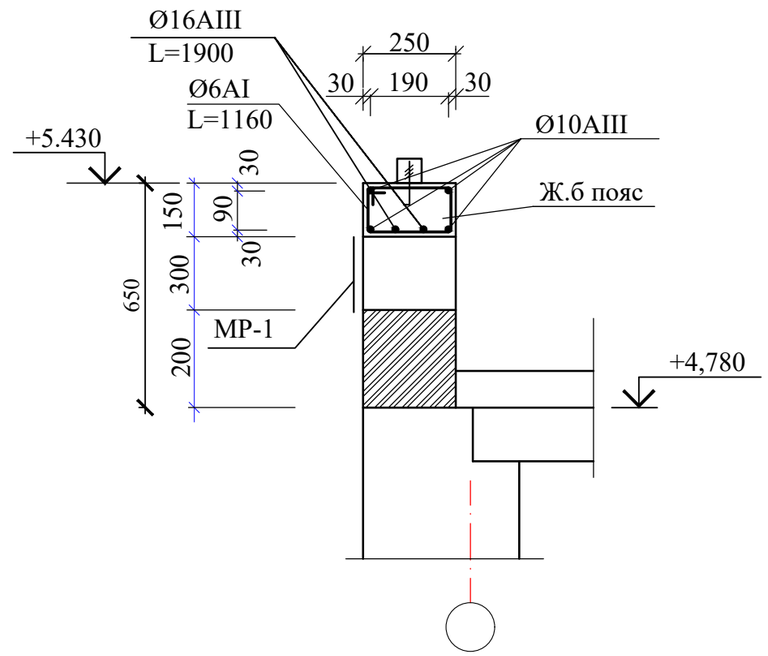

Металлическая решетка МР-1

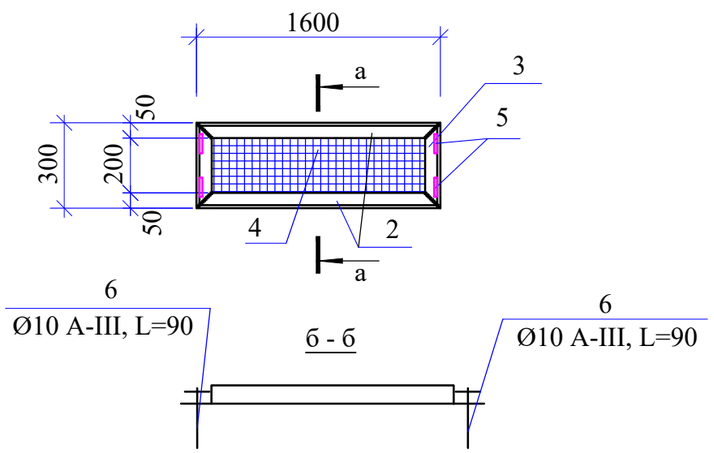

а - а

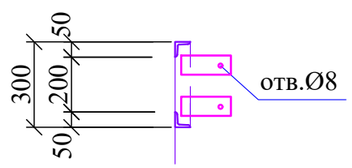

Изм.	Кол.уч	Лист	N док.	Подпись	Дата
Проверил		Ахилбеков О.			
Разработала		Нуржанова А.			
Н.контр.		Бакиров Н.			

45-2021 АС

Капитальный ремонт зданий пожарной части №8 г. Алматы Алмалинского района проспект Райымбека д.172

Пожарная часть	Стадия	Лист	Листов
	РП	25	37
Фрагмент выполнения продухов	ТОО "Строй-проект-инвентаризация" г. Шымкент - 2021г.		

Копировал Формат А3

Согласовано

Взам. инв. N

Подп. и дата

Инв. N подл.

Спецификация элементов парапета

Марка поз.	Обозначение	Наименование	Кол.	Масса ед,кг	Примеч.
		Ж.б пояс-обвязка, п.м	158	3,25	513,5кг
1	ГОСТ 34028-2016	Ø10 А-III п.м	4	0,617	2,47
Хм-1	ГОСТ 34028-2016	Ø6 А-I L=1160	3	0,26	0,78
		Бетон кл.В12,5, м3	4,98		
2	ГОСТ 34028-2016	Ø16 А-III L=1900	52	2,99	155,48кг
А-1	ГОСТ 34028-2016	Ø16 А-III L=450	77	0,71	54,67кг
А-3	ГОСТ 34028-2016	Ø16 А-III L=750	154	1,18	181,72кг
		Металлическая решетка МР-1	26	19,552	508,36кг
2	ГОСТ 8509-93	Уголок 50х5 L=1600	2	6,032	12,064
3	ГОСТ 8509-93	Уголок 50х5 L=300	2	1,131	2,262
4	ГОСТ 3306-88	Ø 3.5мм с ячейками 40 мм, м2	0,42	3,5	
5	ГОСТ 103-91	-4х60, L=150	4	0,282	1,128
6	ГОСТ 34028-2016	Анкер Ø10 А-III L=90	4	0,06	0,24
		Монолитные сердечники	52	1,587	82,52
	ГОСТ 34028-2016	Анкер Ø12 А-III, L=750	2	0,666	1,332
	ГОСТ 34028-2016	Ø6 А-I L=230	5	0,051	0,255
		Бетон кл.В12,5, м3	0,02		
		Самонарезающие шурупы для металлочерепицы, шт	6558	0,05	
		Гидроизоляционная мембрана, м2	1093		
		Кирпич для проектируемого парапета, м3	21,6		
		Проектируемый утеплитель-мин-плита Y=125кг/м3 б=80мм,м2	900,92		72,07м3
		Проектируемая изв.-песчаная стяжка б=25мм, м2	900,92		

Согласовано

Взам. инв. N

Подп. и дата

Инв. N подл.

Изм.	Кол.уч	Лист	N док.	Подпись	Дата
Проверил		Ахилбеков О.			
Разработала		Нуржанова А.			
Н.контр.		Бакиров Н.			

45-2021 АС

Капитальный ремонт зданий пожарной части №8 г. Алматы Алмалинского района проспект Райымбека д.172

Пожарная часть

Стадия	Лист	Листов
РП	26	37

Спецификация элементов парапета

ТОО "Строй-проект-инвентаризация" г. Шымкент - 2021г.

Копировал Формат А3

План кровли
(Ремонтные работы)

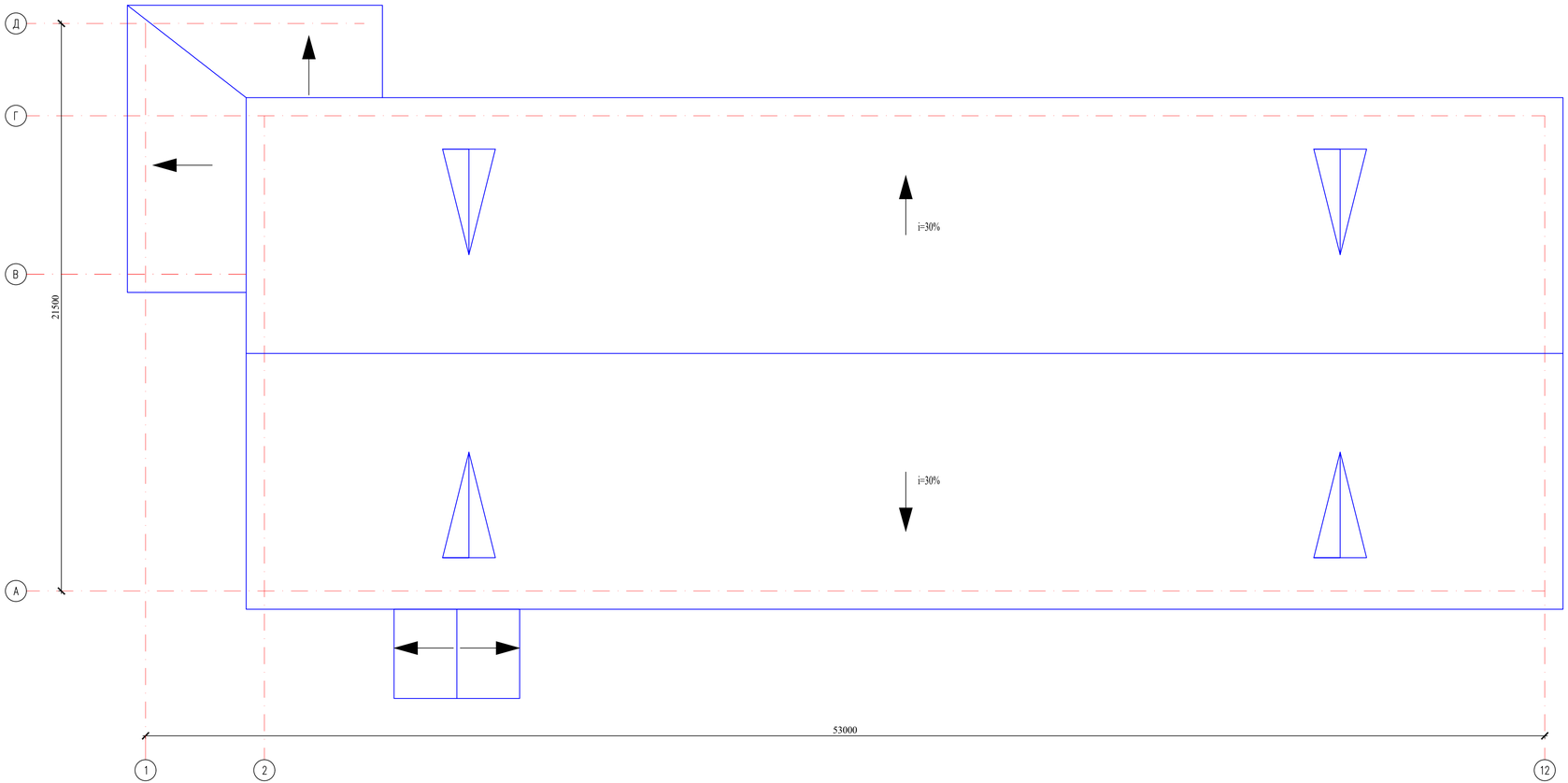

1. Данный лист смотреть совместно с л.АС-39-43,47.

						45-2021	АС		
						Капитальный ремонт зданий пожарной части №8 г. Алматы Алмалинского района проспект Райымбека д.172			
Изм.	Кол.уч	Лист	N док.	Подпись	Дата				
						Пожарная часть	Стадия	Лист	Листов
Проверил		Ахилбеков О.					РП	27	37
Разработала		Нуржанова А.				План кровли (Ремонтные работы)	ТОО "Строй-проект-инвентаризация" г. Шымкент - 2021г.		
Н.контр.		Бакиров Н.							

Согласовано

Взам. инв. N

Подп. и дата

Инв. N подл.

Копировал

Формат А3-3

План стропила
(Ремонтные работы)

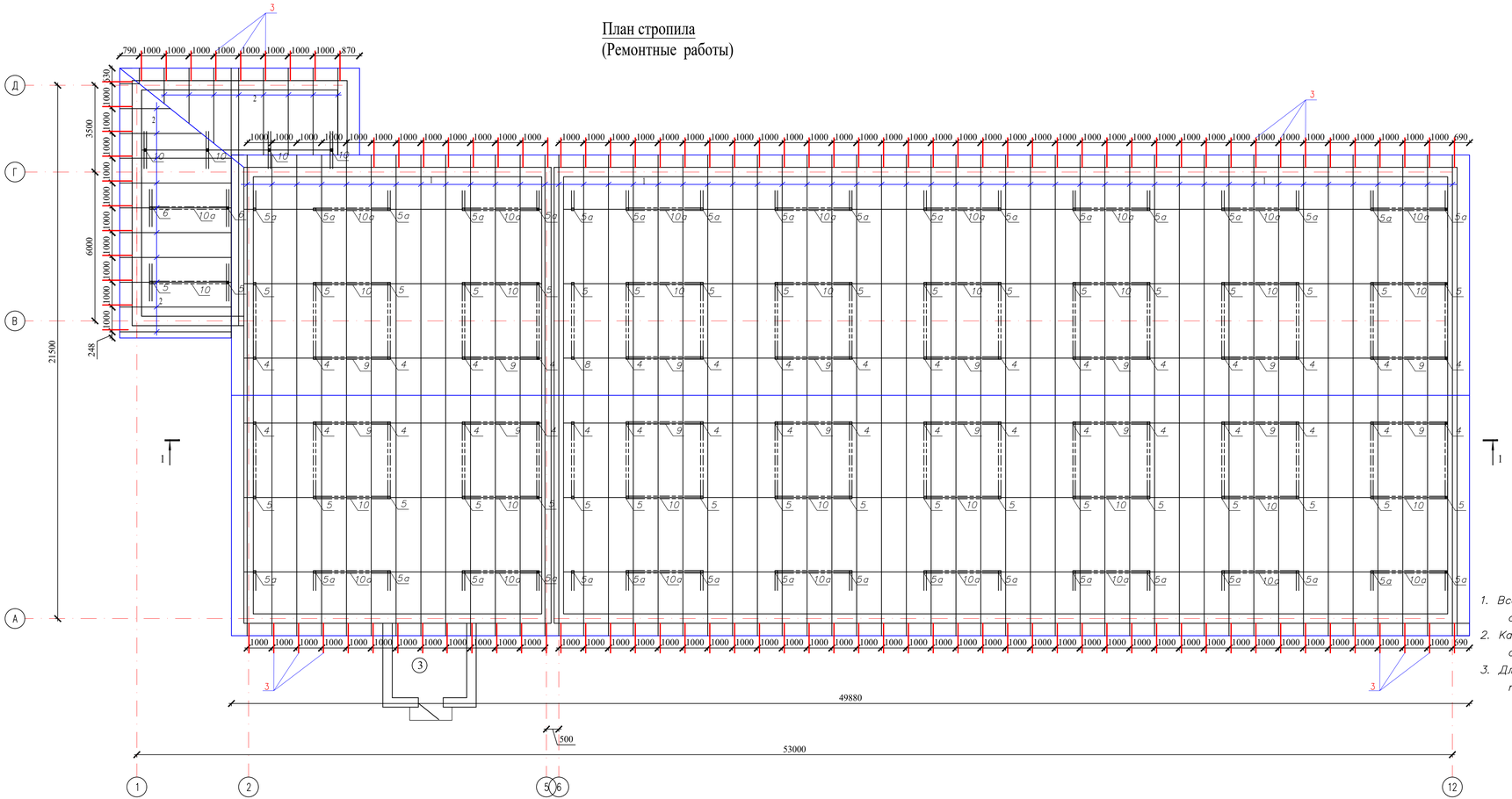

Противопожарные мероприятия и защита строительных конструкций от коррозии

1. *Все монтажные деревянные конструкции подлежат огнезащитной обработке антипиренами согласно требований глав СНиП РК 2.02–05–2002.*
2. *Качество огнезащитной обработки должно быть таким, чтобы потеря массы огнезащищенной древесины при испытаний по СТ.СЭВ 4868–84 не превышала 25%.*
3. *Для биологической защиты монтажные деревянные конструкции обработать антисептической пастой с нанесением пасты на поверхность древесины краскопультом.*

1. Данный лист смотреть совместно с л.АС-39-43,47.

						45-2021	АС		
Изм.	Кол.уч	Лист	N док.	Подпись	Дата	**Капитальный ремонт зданий пожарной части №8 г. Алматы Алмалинского района проспект Райымбека д.172**			
						Пожарная часть	Стадия	Лист	Листов
Проверил		Ахилбеков О.					РП	28	37
Разработала		Нуржанова А.					ТОО "Строй-проект-инвентаризация" г. Шымкент - 2021г.		
Н.контр.		Бакиров Н.							

Согласовано

Взам. инв. N

Подп. и дата

Инв. N подл.

Копировал

Формат А3-3

Сечение кровли 1 -1

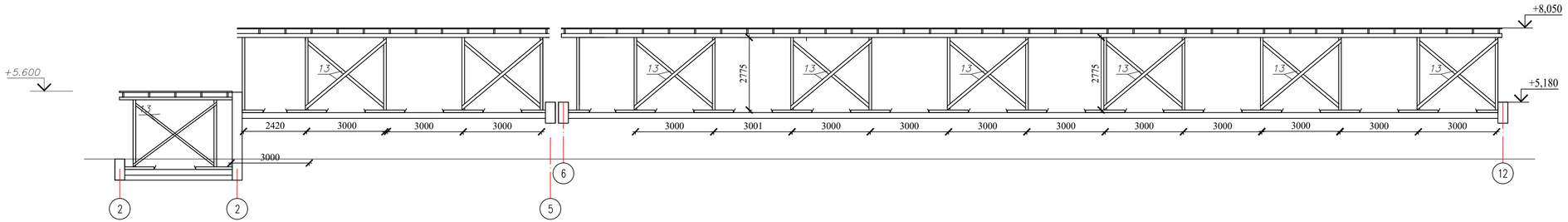

Сечение кровли 2 - 2

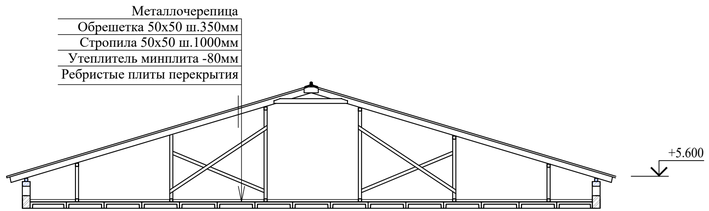

1

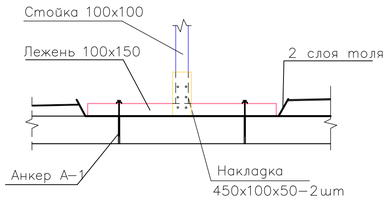

2

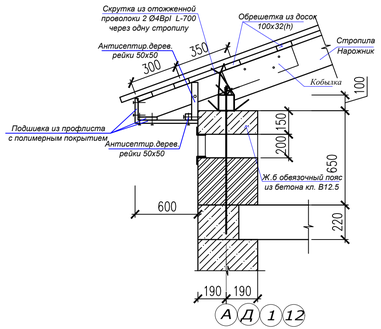

						45-2021		АС	
Изм.	Кол.уч	Лист	N док.	Подпись	Дата	**Капитальный ремонт зданий пожарной части №8 г. Алматы Алмалинского района проспект Райымбека д.172**			
Проверил		Ахилбеков О.				Пожарная часть	Стадия	Лист	Листов
Разработала		Нуржанова А.					РП	29	37
Н.контр.		Бакиров Н.				Сечение 1-1, 2-2. Узлы 1	ТОО "Строй-проект-инвентаризация" г. Шымкент - 2021г.		

Инв. N подл. | Подпись и дата | Взам. инв. N

Спецификация материалов

N п/п	Наименование	Сечение мм.	Длина мм.	Кол. шт.	Общая длина м.	Объем м3
1	2	3	4	5	6	7
1	Стропила	50x180	10100	100	1010,0	9,09
2	Нарожники п.м.	50x150			65.32	0,50
3	Кобылки	50x150	1190	115	136,85	1,02
4	Стойка	100x100	2780	36	101	1,01
5	Стойка	100x100	1870	38	71,06	0,71
5а	Стойка	100x100	980	38	37,24	0,37
6	Лежень п.м.	100x100	48120	6	290,00	2,9
7	Раскос	50x150	3720	36	133,92	1,00
8	Раскос	50x150	3360	36	120,96	0,9
9	Подкос	100x100	3155	32	101	0,101
10	Подкос	100x100	2400	36	86,4	0,864
10а	Подкос	100x100	1790	36	64,44	0,644
11	Диагональная нога	2(50x180)	6410	1	6,41	0,05
13	Прогон п.м.	100x120			295,75	3,54
14	Мауэрлат п.м.	100x100			114.78	1,14
15	Коньковый брус п.м.	50x150			56.28	0,42
16	Обрешетка п.м.	100x32			3819.50	12,22
17	Обрешетка для подшивка из досок п.м.	100x25			98,0	0,245
18	Обрешетка для подшивка из досок п.м.	50x50			98,0	0,245
19	Накладки	40x150	450	100	45	0,27
21	Затяжка	50x150	2340	100	234,0	1,75
22	Брусок	50x50	500	112	56	0.14
23	Накладки	50x250	700	216	44,8	0,56
	Итого древесины:					
	Площадь кровли из металлочерепицы типа "Монтеррей"					1090 м2

24		Толь(лежень/мауэрлат), м2	20 /63,3		
25	см.л.АС-30а	Ходовой мостик п.м	50		
26	см. лист АС-29	Устройство слухового окна, шт	4		
27	см. лист АС-30	Блок слухового окна ОБС-1, шт	4		
28	см. лист АС-30а	Металлическое ограждение п.м.	98		
29		Лестница к слуховому окну	8		
30		Подшивка из сайдинга м2	78,4		
31		Рубероид шир.1м вдоль парапета	98,0	0,282	

Согласовано

Взам. инв. N

Подп. и дата

Инв. N подл.

Изм.	Кол.уч.	Лист	N док.	Подпись	Дата
Н.контр.		Ахилбеков О.			
Проверил		Цой В.			
Разработал		Ким И.			

33–2020 АС

Строительство учебного корпуса на 300 ученических мест, спортивного зала к школе №18 имени А.Курмантаева в селе Акбулак, Сайрамского района Туркестанской области

Блок А

Стадия	Лист	Листов
РП	30	37

МС-1,МС-2,МС-3.
Спецификация материалов

ТОО «Строй–проект–инвентаризация» г. Шымкент – 2021г.

Формат А3

Слуховое окно

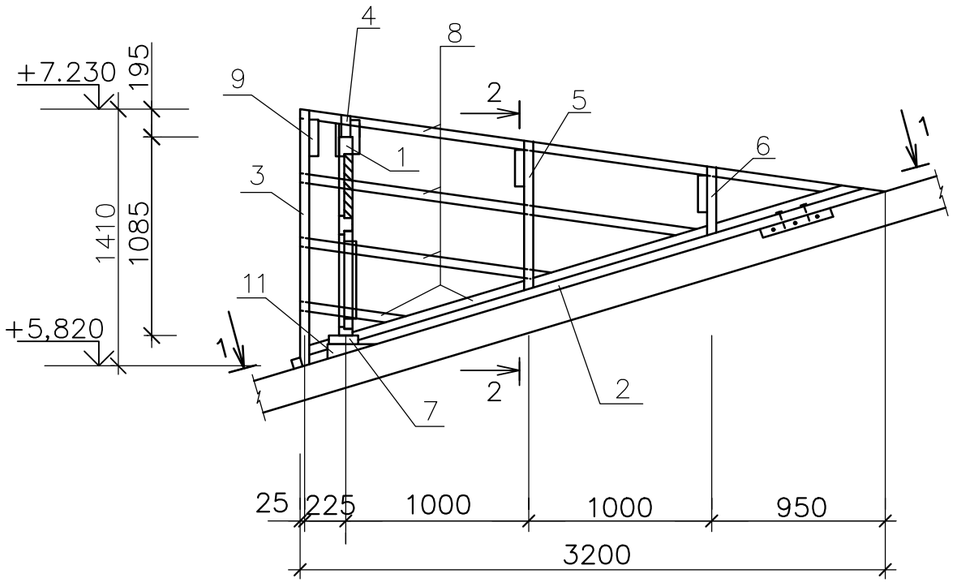

1 – 1

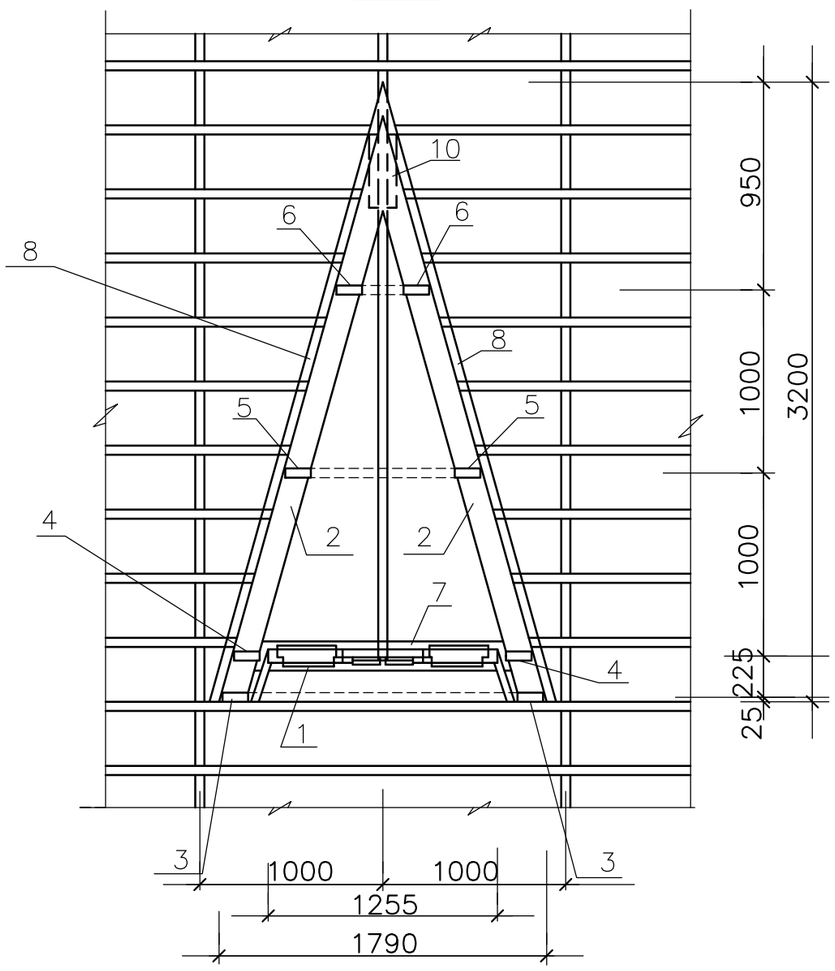

2 – 2

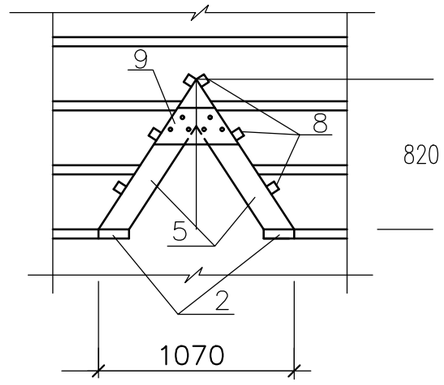

СПЕЦИФИКАЦИЯ ЭЛЕМЕНТОВ

N п.п.	Обозначение	Наименование	Кол.	Объем ед.,м3	Объем общ.,м3
1	л.АС-29	Блок слухового окна	1		
2	ГОСТ 8486-86*Е	Ригель 50х160,L=3320	2		0,053
3	-//-	Стропила 50х140,L=1750	2		0,025
4	-//-	Стропила 50х140,L=1670	2		0,023
5	-//-	Стропила 50х140,L=1180	2		0,017
6	-//-	Стропила 50х140,L=740	2		0,010
7	-//-	Ригель 50х160,L=1780	1		0,014
8	-//-	Обрешетка 50х50,п.м	22,0		0,055
9	-//-	Накладка 50х200,L=460	4		0,018
10	-//-	Опорный брус 50х100,L=400	2		0,004
11	-//-	Бобышка 80х100,L=160	2		0,003
12	-//-	Подшивка из досок 30х300,п.м	4,8		0,043
		Профнастил	5,81		м2
		Фартук из оцинкованной кровельной стали б=0,7мм	4,65		м2

1. Данный лист смотреть совместно с листами АС-

Согласовано

Взам. инв. N

Подп. и дата

Инв. N подл.

Изм.	Кол.уч	Лист	N док.	Подпись	Дата
Проверил		Ахилбеков О.			
Разработала		Нуржанова А.			
Н.контр.		Бакиров Н.			

45-2021 АС

Капитальный ремонт зданий пожарной части №8 г. Алматы Алмалинского района проспект Райымбека д.172

Пожарная часть

Стадия	Лист	Листов
РП	31	37

Слуховое окно.

ТОО "Строй-проект-инвентаризация" г. Шымкент - 2021г.

Копировал Формат А3

БЛОК СЛУХОВОГО ОКНА ОБС–1

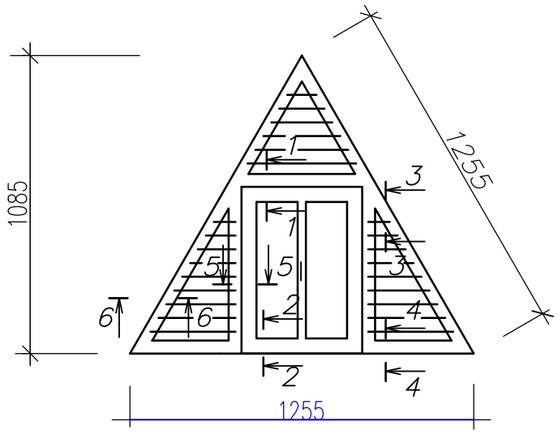

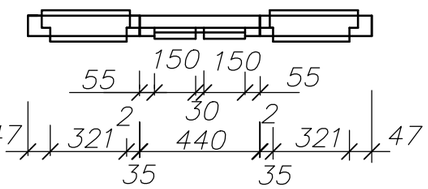

1 – 1

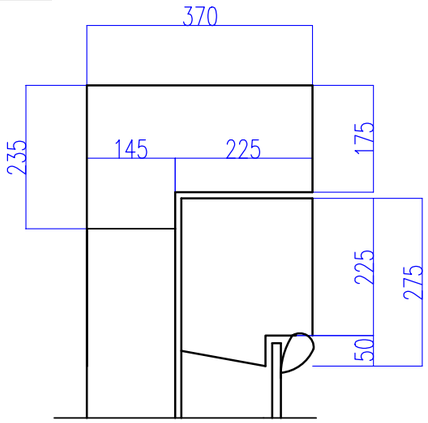

2 – 2

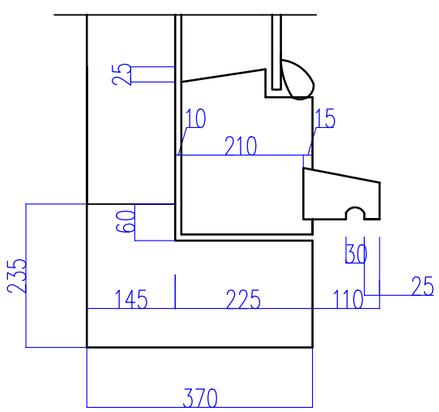

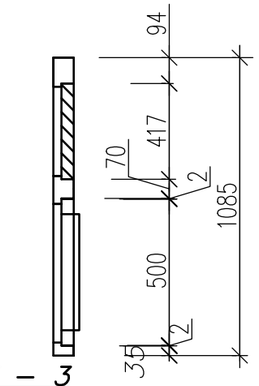

3 – 3

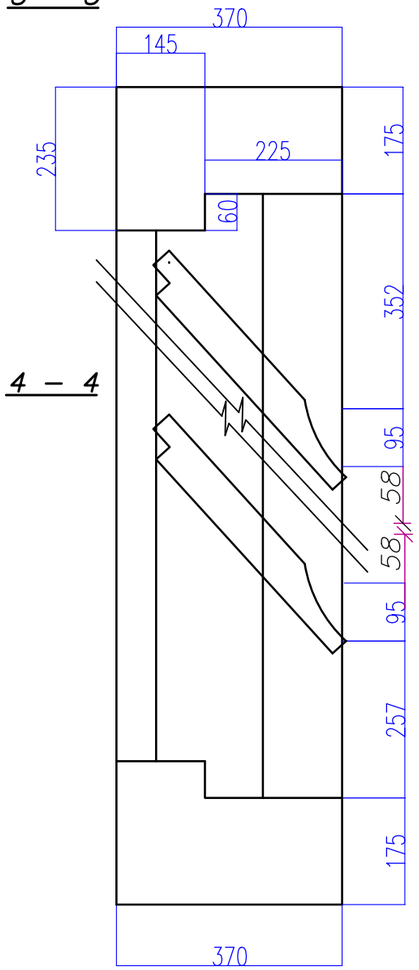

4 – 4

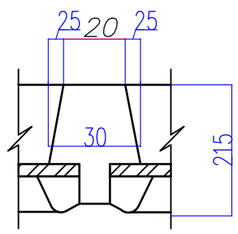

7–7

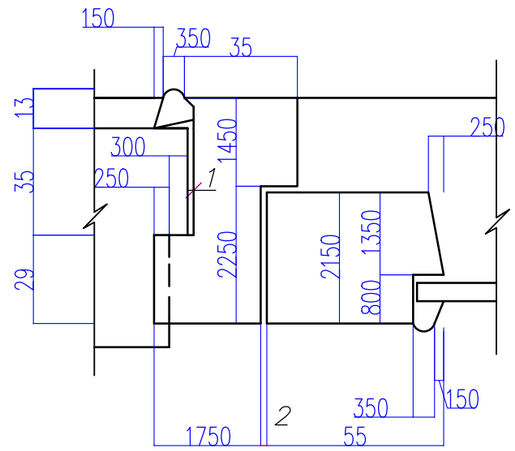

5 – 5

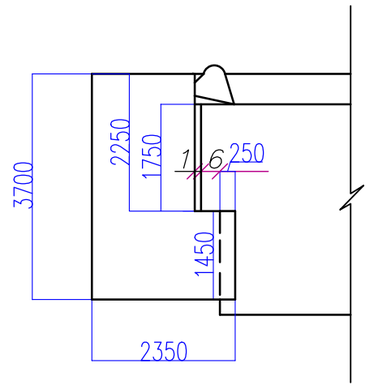

6 – 6

СПЕЦИФИКАЦИЯ ЭЛЕМЕНТОВ

N п.п.	Обозначение	Наименование	Кол.	Масса ед.,кг	Примеч.
1	ГОСТ 8486-86*Е	Древесина коробки			0.055м3
2	ГОСТ 8486-86*Е	Древесина жалюзей			0.033м3
3	ГОСТ 8486-86*Е	Древесина переплета			0.025м3
4	ГОСТ 8486-86*Е	Древесина раскладки			0.008м3
5	ГОСТ 5088-94	Петли оконные разъемные			2
6	ГОСТ 5090-86	Задвижки оконные			2
7	ГОСТ 5087-80	Ручка скоба на лапках			1
8	ГОСТ 111-90	Стекло оконное			0,20м2

1. Данный лист смотреть совместно с листами АС-

Изм.	Кол.уч	Лист	N док.	Подпись	Дата
Проверил		Ахилбеков О.			
Разработала		Нуржанова А.			
Н.контр.		Бакиров Н.			

45-2021 АС

Капитальный ремонт зданий пожарной части №8 г. Алматы Алмалинского района проспект Райымбека д.172

Пожарная часть

Стадия	Лист	Листов
РП	32	37

Блок слухового окна ОБС-1.

ТОО "Строй-проект-инвентаризация" г. Шымкент - 2021г.

Согласовано

Взам. инв. N

Подп. и дата

Инв. N подл.

Копировал Формат А3

Металлическое ограждение

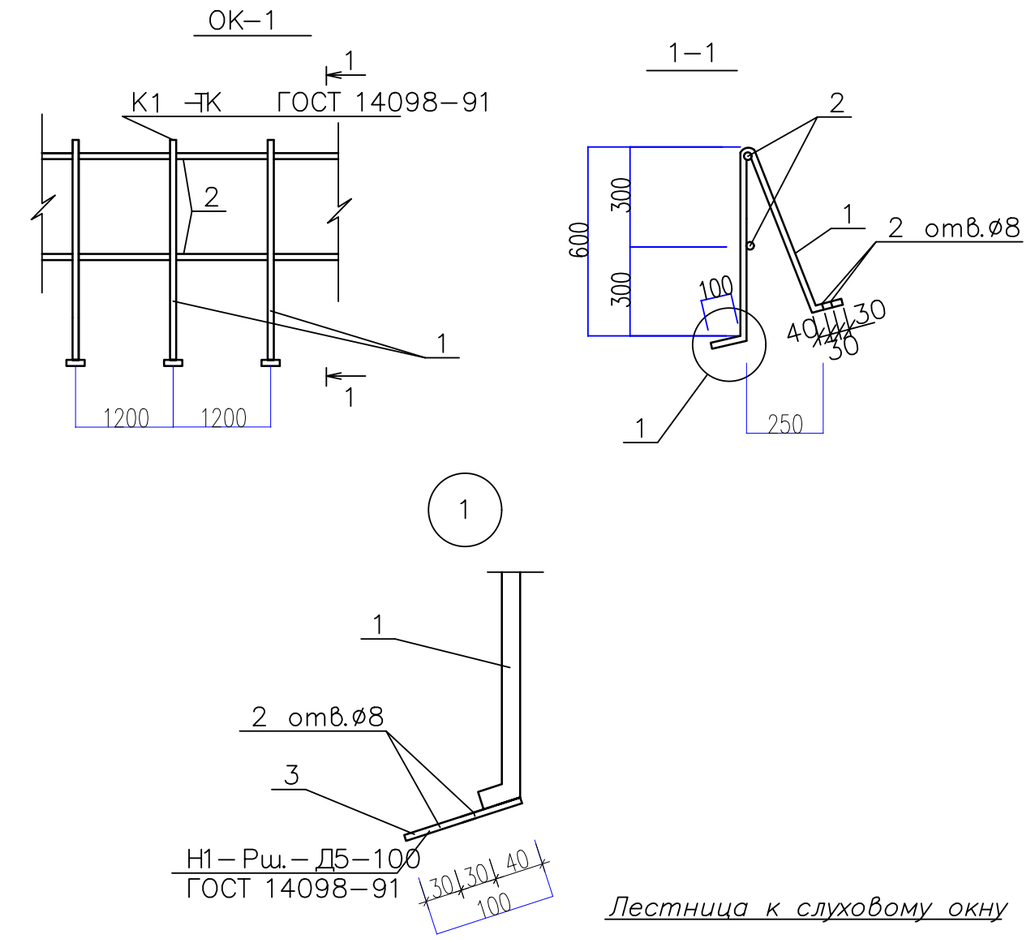

Лестница к слуховому окну

Ходовой мостик

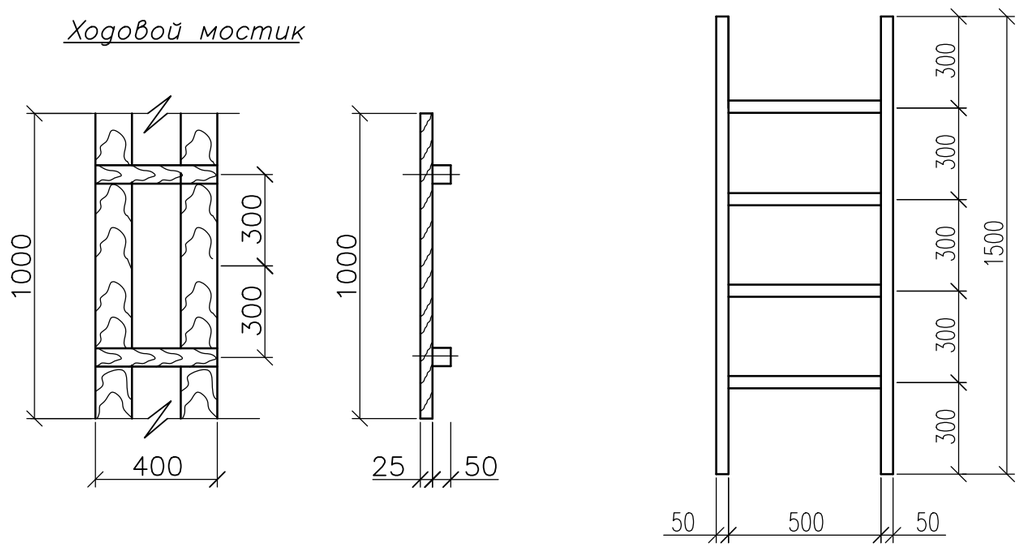

СПЕЦИФИКАЦИЯ ЭЛЕМЕНТОВ

N п.п.	Обозначение	Наименование	Кол.	Масса ед.,кг	Примеч.
		Металлическое ограждение			
		ОК-1 п.м.	1		
1	ГОСТ 5781-91	Ø14А-I L=1250	1	1,513	1,513
2	ГОСТ 5781-91	Ø10А-I п.м.	2	0,617	1,234
3	ГОСТ 103-87	-70х4 L=100	2	0,22	0,44
	ГОСТ 7798-78*	Болт М8 L=80	4	0,0366	0,1464
		Ходовой мостик п.м.	1		0.0115
	ГОСТ 8466-86*Е	Доски 25х150 L=1000	2		0,0075
	ГОСТ 8466-86*Е	Брус 50х100 L=400	2		0,004
		Лестница к слуховому окну	1		
	ГОСТ 8486-86*Е	Брусок 50х100 L=1500	2		0,015м3
	ГОСТ 8486-86*Е	Проступь 50х50 L=600	4		0,006м3

1. Данный лист смотреть совместно с листами АС-

2. Металлическое ограждение кровли окрасить кузбасс лаком за 2 раза.

Изм.	Кол.уч	Лист	N док.	Подпись	Дата
Проверил		Ахилбеков О.			
Разработала		Нуржанова А.			
Н.контр.		Бакиров Н.			

45-2021 АС

Капитальный ремонт зданий пожарной части №8 г. Алматы Алмалинского района проспект Райымбека д.172

Пожарная часть

Стадия	Лист	Листов
РП	33	37

Металлическое ограждение ОК-1, Ходовой мостик.

ТОО "Строй-проект-инвентаризация" г. Шымкент - 2021г.

Согласовано

Взам. инв. N

Подп. и дата

Инв. N подл.

Копировал Формат А3

Рама и полотна ворот Вр-1

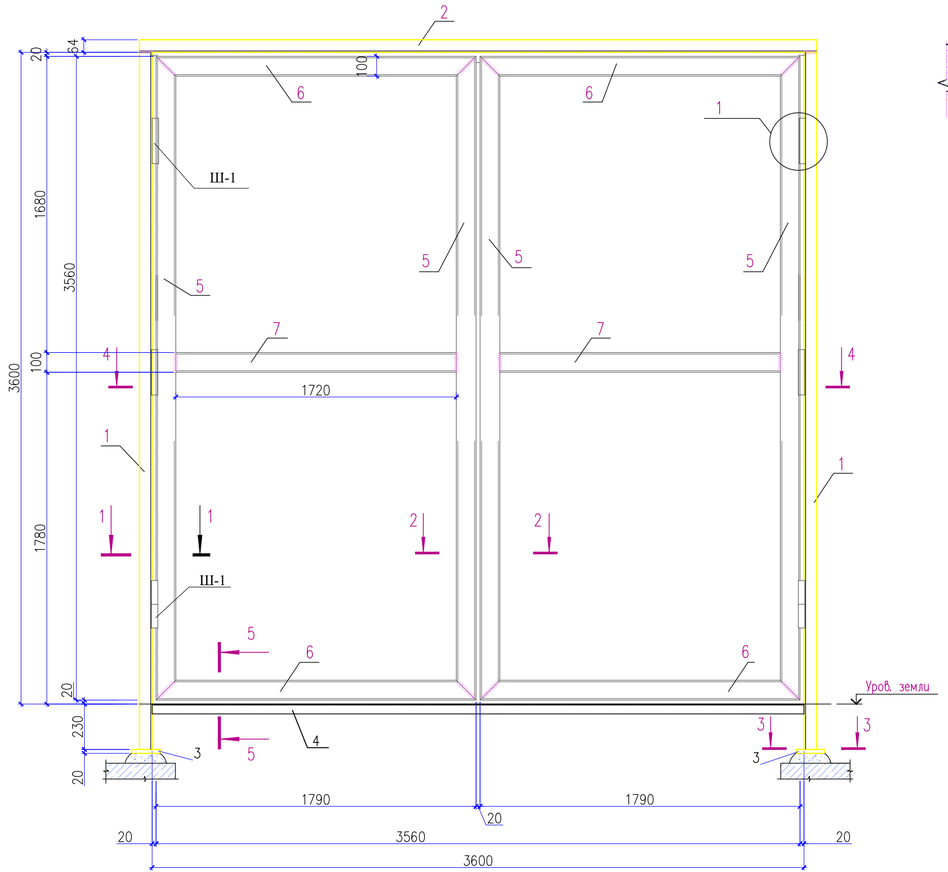

4 - 4

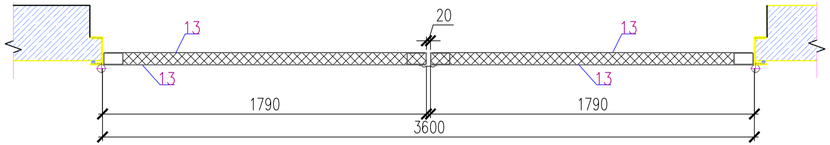

1 - 1

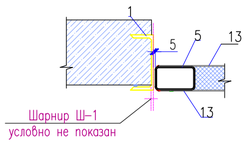

2 - 2

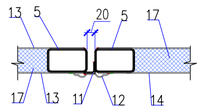

5 - 5

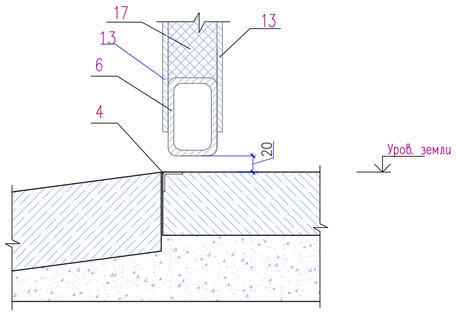

3 - 3

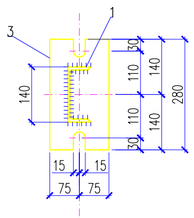

1. Данный лист см. совместно с листами АС-17.
2. Сварку металлических элементов производить электродами Э 42А по ГОСТ 9467-75*.
3. Высота сварных швов принимается по ГОСТ 6465-76.
4. Все металлические элементы защищаются лакокрасочным покрытием в 2 слоя эмали ПФ 115 ГОСТ по слою грунта ГФ 020 ГОСТ 25129-82

						45-2021 АС		
						Капитальный ремонт зданий пожарной части №8 г. Алматы Алмалинского района проспект Райымбека д.172		
Изм.	Кол.уч	Лист	N док.	Подпись	Дата			
						Пожарная часть	Стадия	Лист	Листов
							РП	34	37
Проверил		Ахилбеков О.				Ворота металлические Вр-1. Сечения 1-1, 2-2, 3-3.	ТОО "Строй-проект-инвентаризация" г. Шымкент - 2021г.		
Разработала		Нуржанова А.							
Н.контр.		Бакиров Н.							

Согласовано

Взам. инв. N

Подп. и дата

Инв. N подл.

Копировал

Формат А4-3

Узел 1

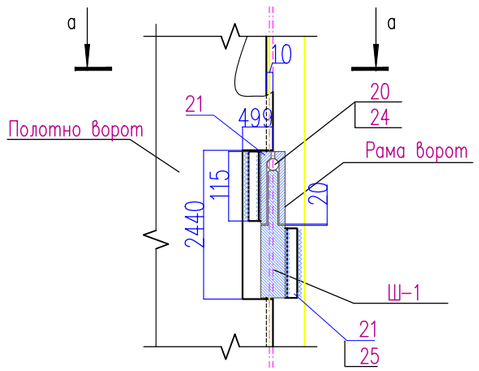

а– а

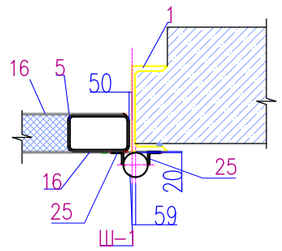

Ш-1

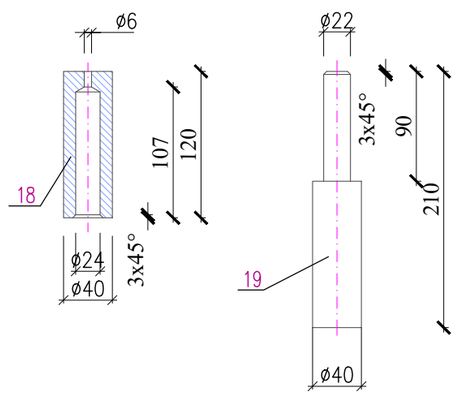

Спецификация изделий и материалов

Поз.	Обозначение	Наименование	Кол.	Масса ед.,кг.	Примеч.
		Рама ворот			153,43
1	ГОСТ 8240–97	Швеллер 14 ГОСТ 8240–97 / С245 ГОСТ 27772–88* L=3830	2	47,10	94,2
2	ГОСТ 8240–97	Швеллер 14 ГОСТ 8240–97 / С245 ГОСТ 27772–88* L=3600	1	44,28	44,28
3	ГОСТ 19903–74*	Лист 10х150х280 ГОСТ 19903–74* / С245 ГОСТ 27772–88*	2	3.30	6.60
4	ГОСТ 8509–93	Уголок 50х50х5 ГОСТ 8509–93 / С245 ГОСТ 27772–88* L=3600	1	8,35	8,35
		Каркас полотна ворот			188,74
5	ТУ 67–2287–80	Профиль 100х60х3 ТУ 67–2287–80 / С245 ГОСТ 27772–88* L=3560	4	27,05	108,2
6	ТУ 67–2287–80	Профиль 100х60х3 ТУ 67–2287–80 / С245 ГОСТ 27772–88* L=1790	4	13,60	54,4
7	ТУ 67–2287–80	Профиль 100х60х3 ТУ 67–2287–80 / С245 ГОСТ 27772–88* L=1720	2	13,07	26,14
		Обшивка ворот			
11	ГОСТ 8509–93	Уголок 25х25х3 ГОСТ 8509–93 / С245 ГОСТ 27772–88* L=3600	1	4,03	4,03
12	ГОСТ 19903–74*	Лист 2х120х3600 ГОСТ 19903–74* / С245 ГОСТ 27772–88*	1	67,82	67,82
13	ГОСТ 19903–74*	Лист 2х1920х3560 ГОСТ 19903–74* / С245 ГОСТ 27772–88*	4	107,231	428,92
17	ТУ 5762–016–17925162–2004	Минераловатная плита Р=80кг/м3 м3	0.65		

Поз.	Обозначение	Наименование	Кол.	Масса ед.,кг.	Примеч.
		Шарнир Ш-1	6	13.9	13.9
18	ГОСТ 5781–92	ø40 А–I L=120	4	1.18	4.72
19	ГОСТ 5781–92	ø40 А–I L=210	4	2.07	8.28
20	ГОСТ 3227–85	шар ø19	4	0.028	0.112
21	ГОСТ 8509–93	Уголок 20х20х3 ГОСТ 8509–93 / С245 ГОСТ 27772–88* L=115	8	0.10	0.80

Согласовано

Взам. инв. N

Подп. и дата

Инв. N подл.

Изм.	Кол.уч	Лист	N док.	Подпись	Дата
Проверил		Ахилбеков О.			
Разработала		Нуржанова А.			
Н.контр.		Бакиров Н.			

45-2021 АС

Капитальный ремонт зданий пожарной части №8 г. Алматы Алмалинского района проспект Райымбека д.172

Пожарная часть

Стадия	Лист	Листов
РП	35	37

Узел 1.
Шарнир Ш-1,2

ТОО "Строй-проект-инвентаризация" г. Шымкент - 2021г.

Копировал

Формат А3

ДЕТАЛЬ УСТРОЙСТВА ОТВЕРСТИЯ 300х300(h) и 400Х400(h), В СТЕНЕ 380мм И МЕТАЛЛИЧЕСКОЙ ПЕРЕМЫЧКИ ПМ–1

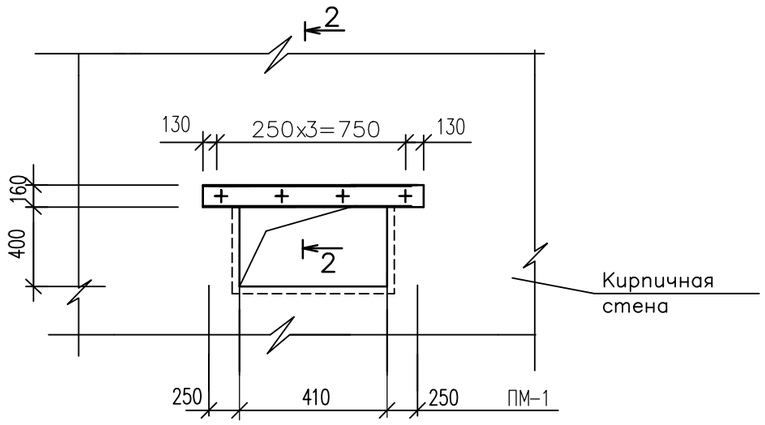

Спецификация металлических перемычек

Марка поз.	Обозначение	Наименование	Кол.	Масса ед. кг	Примеч.
		Перемычка металл. ПМ–1	3	33.16	
1	ГОСТ 8240–97	Швеллер N16 L=900	2	12,78	25,56
	ГОСТ 7798–78	Болт М16–300	4	0,5085	2,03
	ГОСТ 11371–78*	Шайба М16	4	0,011	0,044
	ГОСТ 5915–70*	Гайка М16	4	0,034	0,136
2	ГОСТ 8509–93	L50х5 п. м.	1,2	3,77	4,64
3	ГОСТ 19903–91	–4х40 L=200	3	0,25	0,75

2 – 2

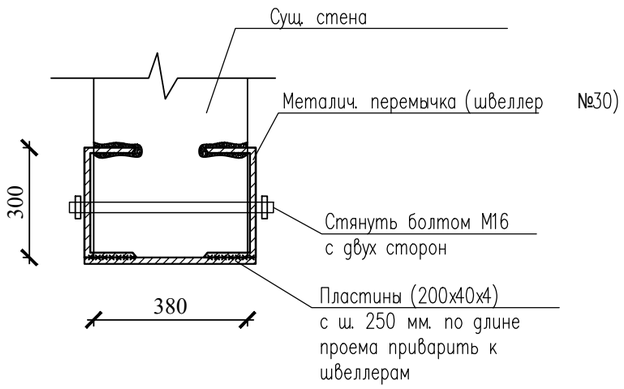

Металло перемычка ПМ–1 находится в стене толщ. 380мм

Согласовано

Взам. инв. N

Подп. и дата

Инв. N подл.

Изм.	Кол.уч	Лист	N док.	Подпись	Дата
Проверил		Ахилбеков О.			
Разработала		Нуржанова А.			
Н.контр.		Бакиров Н.			

45-2021 АС

Капитальный ремонт зданий пожарной части №8 г. Алматы Алмалинского района проспект Райымбека д.172

Пожарная часть

Стадия	Лист	Листов
РП	36	37

Деталь устройство отверстия в стене и металлической перемычки

ТОО "Строй-проект-инвентаризация" г. Шымкент - 2021г.

Вент. канал В-2

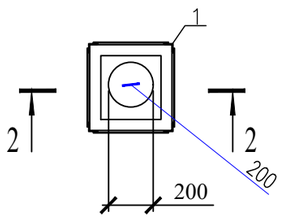

Вент. канал В-1

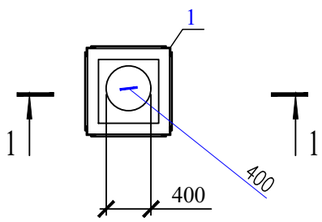

1—1

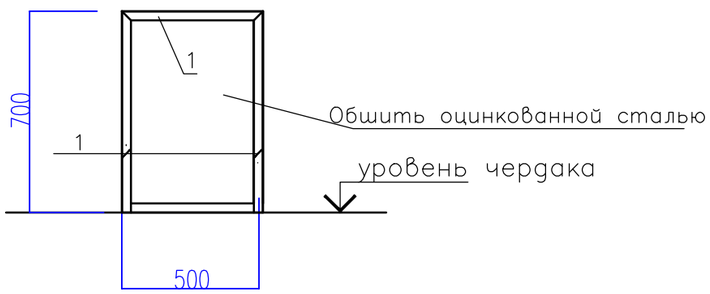

1—1

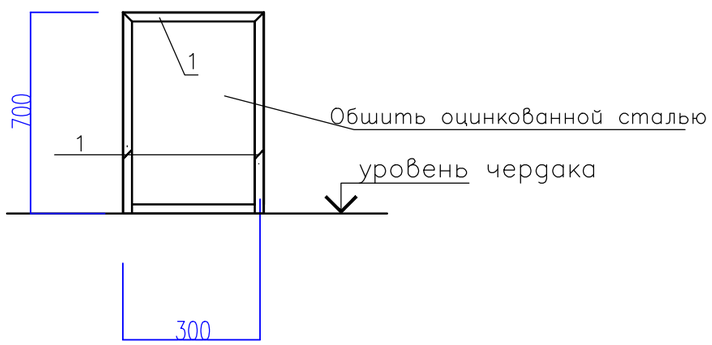

СПЕЦИФИКАЦИЯ ЭЛЕМЕНТОВ НА 1 ВЕНТШАХТУ

Марка поз.	Обозначение	Наименование	Кол.	Масса ед.кг.	Общий расход
		Вентиляционный канал В-1	2		
1	ГОСТ 8509-93	уголок 50х5 ,п.м.	6,8	3,77	24,65
2	ГОСТ 14918-2020	Оцинкованная кровельная сталь толщ.0,7мм, м2			1,40
	ГОСТ 31416-2009	Асбестоцементная труба Ф 400 п.м.	0,7	40,5	28,35 кг
		Вентиляционный канал В-2	4		
1	ГОСТ 8509-93	уголок 50х5 ,п.м.	5,2	3,77	19,61
2	ГОСТ 14918-2020	Оцинкованная кровельная сталь толщ.0,7мм, м2			0,84
	ГОСТ 31416-2009	Асбестоцементная труба Ф 200 п.м.	0,7	13,2	9,24 кг

1. Сварку производить электродами типа Э-42А по ГОСТ 9467-75.*
2. Сварку производить по ГОСТ 5264-80. Катет шва принять по наименьшей толщине свариваемых элементов.*
5. Все открытые металл поверхности и конструкции,соединительные элементы окрашиваются двумя слоями эмали ПФ -1189-2 слоя (толщина 50-60мкм).
6. В целях увеличения предела огнестойкости до 0,75 часа по поверхности металлических элементов каркаса нанести огнезащитное покрытие ВПМ-2 по ГОСТ 25131-82 за 2 раза.

Согласовано

Взам. инв. N

Подп. и дата

Инв. N подл.

Изм.	Кол.уч	Лист	N док.	Подпись	Дата
Проверил		Ахилбеков О.			
Разработала		Нуржанова А.			
Н.контр.		Бакиров Н.			

45-2021 АС

Капитальный ремонт зданий пожарной части №8 г. Алматы Алмалинского района проспект Райымбека д.172

Пожарная часть	Стадия	Лист	Листов
	РП	37	37
Вентиляционные каналы В-1 - В-3	ТОО "Строй-проект-инвентаризация" г. Шымкент - 2021г.		