ТОО “СТРОЙ-ПРОЕКТ-ИНВЕНТАРИЗАЦИЯ”

Государственная лицензия №17017450 от 10.10.2017 года

Заказ : 45-2021

Заказчик : ГУ "Департамент по чрезвычайным ситуациям города Алматы Министерства по чрезвычайным ситуациям Республики Казахстан"

РАБОЧИЙ ПРОЕКТ

«Капитальный ремонт зданий пожарной части №8 г. Алматы Алмалинского района проспект Райымбека д.172»

Альбом 12

Пожарная сигнализация
Склад

г. Шымкент 2022г.

ТОО “СТРОЙ-ПРОЕКТ-ИНВЕНТАРИЗАЦИЯ”

Государственная лицензия №17017450 от 10.10.2017 года

Заказ : 45-2021

Заказчик : ГУ "Департамент по чрезвычайным ситуациям города Алматы Министерства по чрезвычайным ситуациям Республики Казахстан"

РАБОЧИЙ ПРОЕКТ

«Капитальный ремонт зданий пожарной части №8 г. Алматы Алмалинского района проспект Райымбека д.172»

Альбом 12

Пожарная сигнализация
Склад

Директор ТОО "Строй-проект-инвентаризация" **Акшабаев М.Л.**

Главный архитектор проекта **Турдиев Б.М.**

г. Шымкент 2022г.

Ведомость рабочих чертежей основного комплекта ПС.

Лист	Наименование	Примечание
1	Общие данные.	
2	Структурная схема пожарной сигнализации	
3	План разводки сети пожарной сигнализации на отм. 0.000	

Общие указания

Данный проект выполнен на основании обследования и задания на проектирование, чертежей строительной части и в соответствии с требованиями технической и нормативной документации.
Проект выполнен в соответствии с действующими стандартами и руководящими материалами с соблюдением норм и правил техники безопасности.
Проектном предусмотрены автоматическая пожарная сигнализация – совокупность технических средств, предназначенных для обнаружения пожара, обработки, передачи в заданном виде извещения о пожаре, а также других устройств противопожарной защиты.

Проектом предусматривается комплексная сеть пожарной сигнализации, которая строится по шлейфной системе с установкой ручных, автоматических дымовых пожарных извещателей. Автоматические пожарные извещатели устанавливаются внутри помещений по потолку, ручные извещатели - на путях эвакуации у выходов из зданий по стенам.
Электрические сигналы о пожаре передаются на пульт прибора приемно-контрольный "Гранит-5". ППКОП запитывается от щита аварийного освещения и предусмотрен для аварийного питания, встроенный аккумулятор типа DELTA DT1207 емкостью 7А/ч, 20 часовой разряд.
Резервный источник питания типа РИП-12-1-7 обеспечивает бесперебойное питание электроприемников в дежурном режиме, в течение 24 часов и в режиме «Тревоги» - не менее 3 часов (для технических средств оповещения – не менее 1 часа).
Прибор приемно-контрольный "Гранит-5"устанавливается радиопередатчик RR701TS, радиоприемник RR701R комната диспетчерская, обеспечивает передачу сигнала при пожаре и неисправности пожарной автоматики в службу пожаротушения и аварийно-спасательную службу.
Тип системы оповещения о пожаре, в соответствии со СП РК 2.02-104-2014 принято - 1 (светозвуковой).
Для оповещения о пожаре предусмотрена установка светозвуковых оповещателей типа "Маяк-12-К". Светозвуковые оповещатели расположены у главного входа в здание.
Разводка кабельной трассы выполнена кабелями марки КСРВнг(А)-FRLS. Кабельная трасса (КСРВнг(А)-FRLS) проложена в кабельном канале по стенам и потолкам.
Проект выполнен в соответствии с требованиями "Правил устройства электроустановок РК".

Ведомость ссылочных и прилагаемых документов

Обозначение	Наименование	Примечание
	Ссылочные документы.	
СП РК 2.02-104-2014	Оборудования зданий, помещений и сооружений системами автоматической пожарной сигнализации, автоматическими установками пожаротушения и оповещения людей о пожаре	
СН РК 2.02-01-2019	Пожарная безопасность зданий и сооружений	
Приказ Министра внутренних дел Республики Казахстан от 29 ноября 2016 года № 1111	Об утверждении Технического регламента "Требования по оборудованию зданий, помещений и сооружений системами автоматического пожаротушения и автоматической пожарной сигнализации, оповещения и управления эвакуацией людей при пожаре"	
	Прилагаемые документы.	
45-2021 ПС.СО	Спецификация оборудования, изделий и материалов	1 лист

ОСНОВНЫЕ ПОКАЗАТЕЛИ ПРОЕКТА

Наименование	Единица измерения	Кол-во
Пожарная сигнализация		
Прибор приемно-контрольный охранно-пожарный "Гранит-5"	шт	1
Шлейф пожарной сигнализации	шт	2
Извещатель дымовой ИП 212-141	шт	11
Извещатель ручной ИПР 513-10	шт	6
Общая протяженность сетей ПС	пм	90
Пожарная сигнализация		
Оповещатель светозвуковой Маяк-12-К	шт	1
Общая протяженность сетей оповещения	пм	15

Настоящий проект выполнен в соответствии с действующими на территории Республики Казахстана нормами и правилами и предусматривает мероприятия, обеспечивающие взрыво-пожаробезопасность, исключающие вредные воздействия на окружающую среду и воздушный бассейн, а так же, предупреждения черезвычайные ситуации природного и техногенного характера.

Гл. инженер проекта _____ подпись _____ Турдиев Б. фамилия

Взам. инв.N | Подп. и дата | Инв.N подл.

Изм.	Кол.уч	Лист	N док.	Подпись	Дата
ГАП		Турдиев Б.			
Проверил		Турдиев Б.			
Разработала		Ислам Р.			
Н.контр.		Ахилбеков О.			

45-2021 ПС

Капитальный ремонт зданий пожарной части №8 г. Алматы Алмалинского района проспект Райымбека д.172

Склад

Стадия	Лист	Листов
РП	1	3

Структурная схема пожарной сигнализации

ТОО Строй-проект-инвентаризация» г. Шымкент - 2021г.

Структурная схема пожарной сигнализации

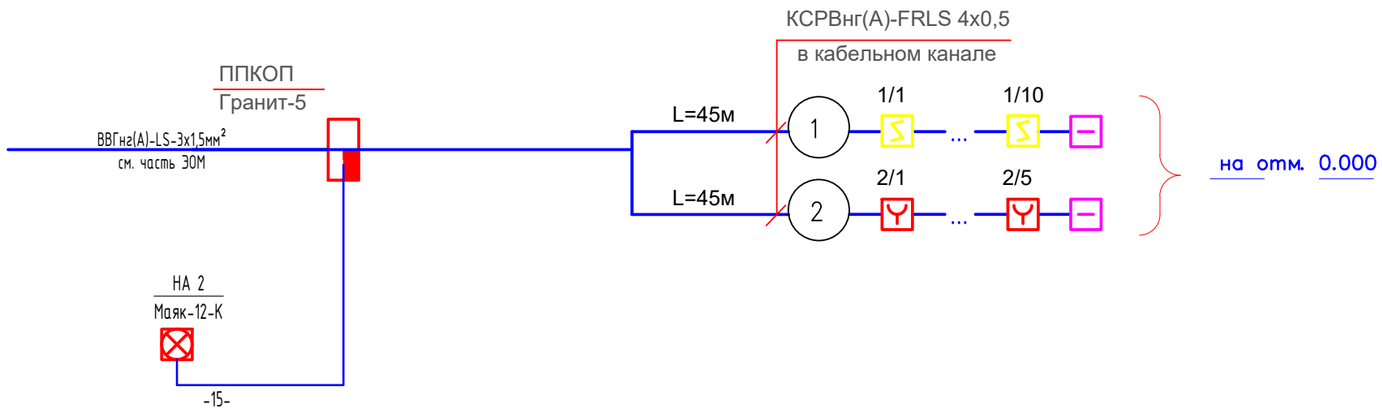

Условные обозначения:

- прибор приемно–контрольный охранно–пожарный
- извещатель пожарный автоматический дымовой
- извещатель пожарный ручной
- устройство оконечное

1. Данный лист смотреть совместно с л.АС

Изм.	Кол.уч	Лист	N док.	Подпись	Дата
ГАП		Турдиев Б.			
Проверил		Турдиев Б.			
Разработала		Ислам Р.			
Н.контр.		Ахилбеков О.			

45-2021 ПС

Капитальный ремонт зданий пожарной части №8 г. Алматы Алмалинского района проспект Райымбека д.172

Склад	Стадия	Лист	Листов
	РП	2	

Структурная схема пожарной сигнализации

ТОО Строй-проект-инвентаризация» г. Шымкент - 2021г.

Согласовано

Взам. инв. N

Подп. и дата

Инв. N подл.

Копировал

Формат А3

План на отм. 0.000

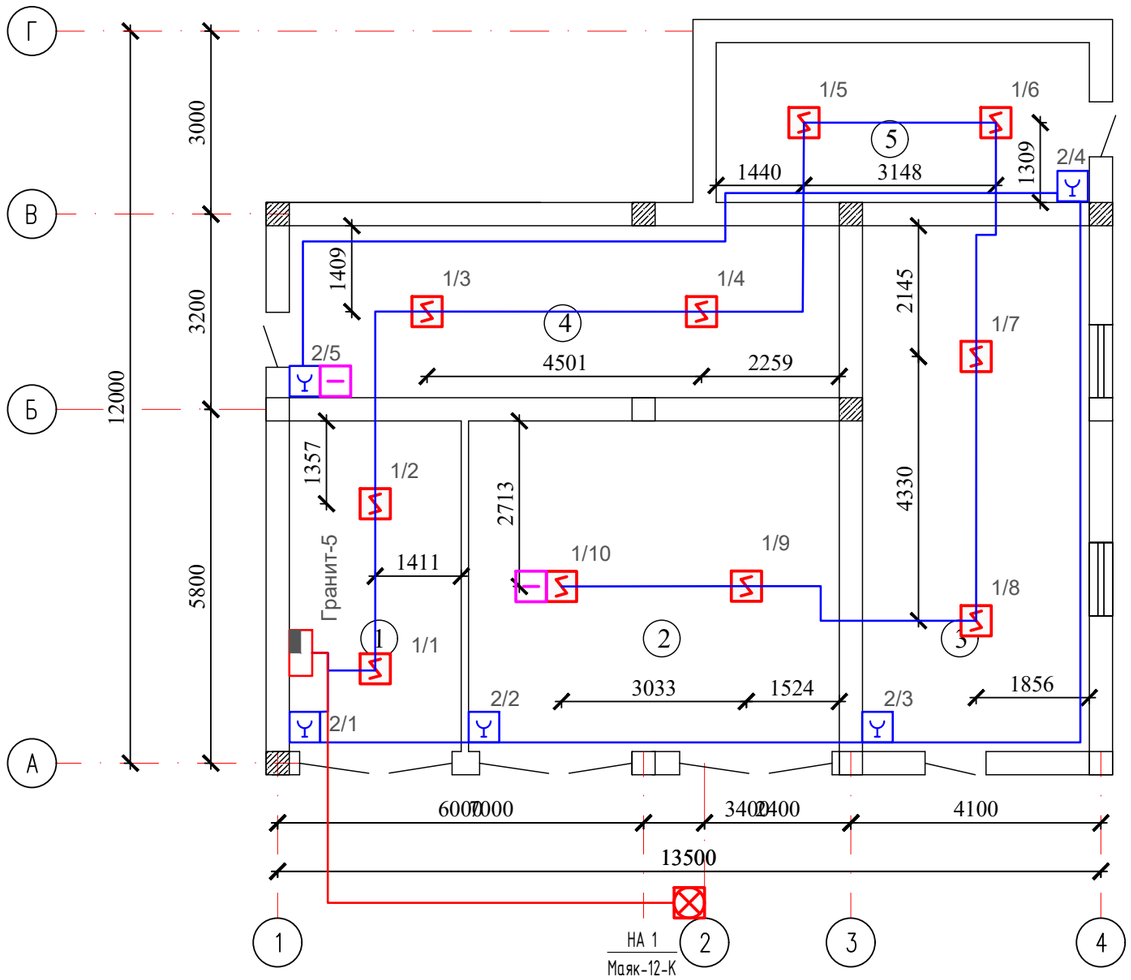

Экспликация помещений

Номер помещения	Наименование	Площадь, м2	Кат. помещения
1	Складские помещения	16,8	
2	Складские помещения	31,43	
3	Складские помещения	22,06	
4	Складские помещения	25,43	
5	Складские помещения	16,03	
	Общая площадь	121,75	

1. Данный лист смотреть совместно с л.АС

Согласовано

Взам. инв. N

Подп. и дата

Инв. N подл.

Изм.	Кол.уч	Лист	N док.	Подпись	Дата
ГАП		Турдиев Б.			
Проверил		Турдиев Б.			
Разработала		Ислам Р.			
Н.контр.		Ахилбеков О.			

45-2021 ПС

Капитальный ремонт зданий пожарной части №8 г. Алматы Алмалинского района проспект Райымбека д.172

Склад

Стадия	Лист	Листов
РП	3	

План разводки сети пожарной сигнализации на отм. 0.000

ТОО Строй-проект-инвентаризация» г. Шымкент - 2021г.

Копировал

Формат А3

Позиция	Наименование и техническая характеристика	Тип, марка, обозначение документа, опросного листа	Код продукции	Поставщик	Ед. измерения	Кол.	Масса 1 ед., кг	Примечание
	Пожарная сигнализация							
1	Прибор приемно-контрольный охранно-пожарный, ~220В, 50Гц, под аккум. батарею 12В, 7Ач	Гранит-5	248-303-0204	ТОО "Almaty It telecom" г.Алматы. Казахстан	шт	1		
2	Резервированный источник питания	РИП-12-1-7	248-306-0305		шт	1		
3	Аккумуляторная батарея, 12В, 7А/ч	DELTA DT1207			шт	1		
4	Извещатель пожарный автоматический дымовой	ИП 212-141	248-302-0201		шт	11		10%
5	Извещатель пожарный ручной	ИПР 513-10	248-302-0501		шт	6		10%
6	Устройство контроля шлейфов	УКШ-1			шт	2		
7	Радиопередатчик	RR701TS			шт	1		
8	Радиоприемник	RR701R			шт	1		
9	Огнестойкий кабель для пожарной сигнализации с медными 4х0,5мм²	КСРВнг(А)-FRLS	243-305-0401		м	90		
	жилами							
10	Кабельный канал 10х7мм		243-907-0101		м	90		
	Оповещение при пожаре							
11	Оповещатель светозвуковой, внешней установки на светодиодах, 12В	Маяк-12-К	248-304-0212		шт	1		
12	Огнестойкий кабель для пожарной сигнализации	КСРВнг(А)-FRLS	243-305-0401		м	15		
13	Кабельный канал 10х7мм		243-907-0101		м	15		

Взам.инв.N

Подп.и дата.

инв.Nподл.

Изм.	Кол.уч	Лист	N док.	Подпись	Дата
ГАП		Турдиев Б.			
Проверил		Турдиев Б.			
Разработала		Ислам Р.			
Н.контр.		Ахилбеков О.			

45-2021 ПС .СО

Капитальный ремонт зданий пожарной части №8 г. Алматы Алмалинского района проспект Райымбека д.172

Склад

Стадия	Лист	Листов
РП	1	1

Спецификация оборудования изделий и материалов

ТОО Строй-проект-инвентаризация» г. Шымкент - 2021г.