ТОО “СТРОЙ-ПРОЕКТ-ИНВЕНТАРИЗАЦИЯ”

Государственная лицензия №17017450 от 10.10.2017 года

Заказ : 57-2021

Заказчик : ГУ «Департамент по чрезвычайным ситуациям города Алматы Министерства по чрезвычайным ситуациям Республики Казахстан»

РАБОЧИЙ ПРОЕКТ

«Капитальный ремонт зданий пожарной части №12 г. Алматы Жетысуского района мкр. Кокмайса д.27А»

Альбом III

Архитектурно-строительная часть

Здание пожарной части

г. Шымкент 2023г.

ТОО “СТРОЙ-ПРОЕКТ-ИНВЕНТАРИЗАЦИЯ”

Государственная лицензия №17017450 от 10.10.2017 года

Заказ : 57-2021

Заказчик : ГУ «Департамент по чрезвычайным ситуациям города Алматы Министерства по чрезвычайным ситуациям Республики Казахстан»

РАБОЧИЙ ПРОЕКТ

«Капитальный ремонт зданий пожарной части №12 г. Алматы Жетысуского района мкр. Кокмайса д.27А»

Альбом III

Архитектурно-строительная часть

Здание пожарной части

Директор ТОО «Строй-проект-инвентаризация» **Акшабаев М.Л.**

Главный архитектор проекта **Турдиев Б.М.**

г. Шымкент 2023г.

Ведомость рабочих чертежей основного комплекта АС.

Лист	Наименование Примечание	
1	2	3
1	Ведомость рабочих чертежей основного комплекта (начало).	
1	Общие данные (начало).	
2	Общие данные (продолжение).	
3	Общие данные (окончание).	
4	Фасады в осях 1-6, 8-1 (обмерочный чертеж)	
5	Фасады в осях Г-А, А-Г (обмерочные чертежи)	
6	План на отм. 0.000 (обмерочный чертеж)	
7	Разрез 1-1 (обмерочный чертеж)	
8	План кровли (обмерочный чертеж)	
9	Фасады в осях 1-6, 8-1 (демонтажные работы)	
10	Фасад в осях Г-А, А-Г (демонтажные работы)	
11	План на отм. 0.000 (демонтажные работы)	
12	Разрез 1-1 (демонтажные работы)	
13	План кровли (демонтажные работы)	
14	Фасад в осях 1-6 (ремонтные работы)	
15	Фасад в осях 6-1 (ремонтные работы)	
16	Фасад в осях Г-А (ремонтные работы)	
17	Фасад в осях А-Г (ремонтные работы)	
18	Общие указания по устройству вентилируемого фасада.	
19	Узлы крепления сайдинга (вертикальные направляющие) Наружный угол, внутренний угол	
20	План на отм. 0.000 (ремонтные работы)	
21	Разрез 1-1 (ремонтные работы)	
22	Экспликация полов (ремонтные работы)	
23	Спецификация элементов заполнения проемов	
23.1	Шкаф Ш-1. Фрагмент плана 1	
23.2	Монолитный лоток. Металлическая решетка. Укладка трубы	
23.3	Приямок П-1. Сечение а-а	
24	Ворота металлические Вр-1. Сечения 1-1, 2-2, 3-3.	
25	Узел 1. Шарнир Ш-1,2	
26	Ворота металлические Вр-2 Сечения 1-1, 2-2, 3-3.	
27	Узел 1. Шарнир Ш-1,2	

1	2	3
28	Ворота металлические Вр-2. Сечения 1-1, 2-2, 3-3.	
29	Узел 1. Шарнир Ш-1,2	
30	Ворота металлические Вр-3. Сечения 1-1, 2-2, 3-3.	
31	Узел 1. Шарнир Ш-1,2	
32	Фрагмент 1. Пробивка оконного проема в перегородке	
33	Фрагмент 1. Пробивка оконного проема в перегородке	
34	План чердака (монтажные работы)	
34.1	Конструкция перегородки С111	
35	Фрагмент выполнения продухов, металлическая решетка (монтажные работы)	
36	Спецификация элементов (монтажные работы)	
37	Устройство отверстия в плите перекрытия. Узлы 1, 2	
38	Пробивка отверстия	
39	Вент. шахта ВШ-1	
40	План чердака (монтажные работы)	
41	Разрез 1-1 (монтажные работы)	
42	Разрез 2-2, 3-3 (монтажные работы)	
43	Узлы кровли В, Е, Ж, И, Г	
44	Спецификация материалов кровли	
45	План кровли (монтажные работы)	
46	Вертикальная пожарная лестница ПЛ-1, Водосточная система	
47	Ходовой мостик (монтажные работы)	
48	Слуховое окно СО-1. Спецификация материалов.	
49	Блок слухового окна ОБС-1.	
50	Металлический зонт 1	

Согласовано

Взам. инв. N

Подп. и дата

Инв. N подл.

Изм.	Кол.уч	Лист	N док.	Подпись	Дата
Проверил		Ахилбеков О.			
Разработала		Нуржанова А.			
Н.контр.		Бакиров Н.			

57-2021 ВЧ

«Капитальный ремонт зданий пожарный депо №12 в г.Алматы, Жетысуского района мкр. «Кокмайса», 27А»

Здание пожарной части

Стадия	Лист	Листов
РП	1	1

Ведомость рабочих чертежей основного комплекта (начало)

ТОО «Строй-проект-инвентаризация» г. Шымкент - 2023г.

Схема здания

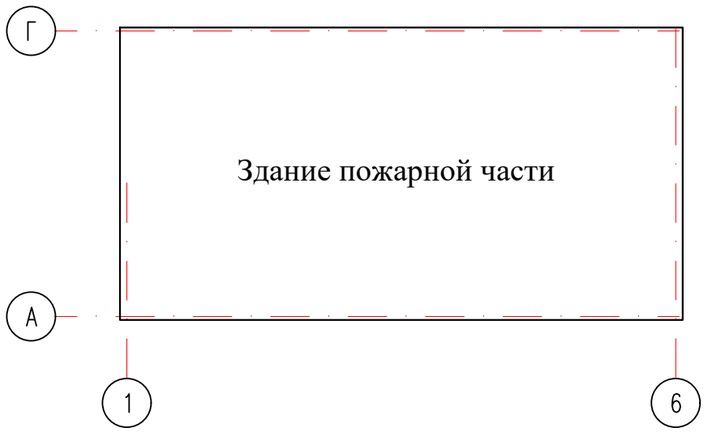

Объемно-планировочные показатели до капитального ремонта

N поз.	Наименование	Ед. изм.	Кол-во
1	Общая площадь	м2	523.13
2	Площадь застройки	м2	565,85
3	Строительный объем	м3	3672
4	Число этажей	шт.	1

Объемно-планировочные показатели после капитального ремонта

N поз.	Наименование	Ед. изм.	Кол-во
1	Общая площадь	м2	523.13
2	Площадь застройки	м2	565,85
3	Строительный объем	м3	3 672
4	Число этажей	шт.	1

Рабочий проект разработан в соответствии с действующими на территории Республики Казахстан нормами и правилами и предусматривает мероприятия, обеспечивающие взрыво-пожаро-безопасность, исключающие вредные воздействия на окружающую среду и воздушный бассейн, а также предупреждающие чрезвычайные ситуации природного и техногенного характера.

Главный архитектор проекта: Турдиев Б.

Ведомость ссылочных документов

Обозначение	Наименование	Примечание
	Ссылочные документы	
СН РК 5.03-07-2013 СП РК 5.03-107-2013	Несущие и ограждающие конструкции	
СН РК 2.02-01-2019 СП РК 2.02-101-2014	Пожарная безопасность зданий и сооружений	
СН РК 2.04-04-2013 СП РК 2.04-107-2013	Строительная теплотехника	
СН РК 2.01-01-2013 СП РК 2.01-101-2013	Защита строительных конструкций от коррозии	
СП РК 2.04-107-2013 СН РК 1.04-26-2011	Реконструкция, капитальный и текущий ремонт жилых и общественных зданий	
СП РК 1.04-102-2012	Правила оценки физического износа зданий и сооружений	
НТП РК 01-01-3.1 (4.1)-2017	Нагрузки и воздействия на здания	
СН РК 3.02-37-2013 СП РК 3.02-137-2013	Крыши и кровля	
СН РК 3.02-36-2012 СП РК 3.02-136-2012	Полы	
СТ РК 2083-2011	Листы металлические профилированные кровельные (металлочерепица).	

Согласовано

ЭОМ часть	Калматаев М	
ВК часть	Керимов Д.	
ОВ часть	Комаров С.	

Взам. инв. N

Подп. и дата

Инв. N подл.

Изм.	Кол.уч	Лист	N док.	Подпись	Дата
Проверил		Ахилбеков О.			
Разработала		Нуржанова А.			
Н.контр.		Бакиров Н.			

57-2021 ОД

«Капитальный ремонт зданий пожарный депо №12 в г.Алматы, Жетысуского района мкр. «Кокмайса», 27А»

Здание пожарной части

Стадия	Лист	Листов
РП	1	2

Общие данные (начало)

ТОО «Строй-проект-инвентаризация» г. Шымкент - 2023г.

1. Общие данные

Рабочий проект «Капитальный ремонт зданий пожарный депо №12 в г.Алматы, Жетысуского района мкр. «Кокмайса», 27А» разработан на основании:

- задания на проектирование;
- акта визуального обследования состояния здания;
- дефектного акта;
- технического заключения по обследованию несущих конструкций здания;
- технического паспорта;
- обмерочных чертежей.
- Способ строительства - подрядный.
- Источник финансирования - бюджетные средства.
- Уровень ответственности здания - II .
- Степень огнестойкости - II.
- Класс долговечности - II.
- Класс функциональной пожарной опасности - Ф 4.4
- Категория здания по взрывопожарной опасности - Д.
- Класс пожарной опасности строительных конструкции - К0.
- Класс по энергоэффективности - С (нормальный).

Год строительства здания- 1986 г.

2. Характеристика района

п/пХарактеристика (м/ст Алматы)

1.Климатический район III-В
Средняя годовая 9,82.Температура воздуха по С^{o}
Наиболее холодная пятидневка, обеспеченностью 0,98-23,3
Наиболее холодных суток, обеспеченностью 0,98- 26,9
Наиболее холодных суток, обеспеченностью 0,92-23,4
Обеспеченностью 0,94- 8,1
Абсолютный минимум- 37,7
Абсолютный максимум+43,4
Средняя наиболее теплого месяца 29,7
Средняя за отопительный период 0,43.
Продолжительность отопительного периода, суток.164
Продолжительность периода со среднесуточной температурой < 0^{0} С, суток.105
Средняя месячная относительная влажность воздуха в %
Наиболее холодного месяца в 15 час - 75
Наиболее жаркого месяца в 15 час - 36
Район гололедности и толщина эквивалентного гололеда, приведенная к высоте 10м и диаметру провода 10мм, повторяемостью
1 раз в 10 лет (мм.), II р-он - 10
1 раз в 5 лет (мм.), II р-он - 5
Скоростной напор ветра при скорости, соответствующей 10-мин.
Интервалу осреднения, повторяемостью 1 раз в 5 лет кгс/м^{2} - 38.
Расчетная максимальная напора и скорость ветра при 2-мин.
Интервале осреднения, повторяемостью 1 раз в 10 лет м/сек - 29
Преобладающее направление ветра - Юг
Годовая сумма осадков, мм. 616
Число дней с грозой - 32
Число дней с туманами - 32

3. Объемно-планировочные решения

Объект представляет собой одноэтажное здание состоит из одного блока без подвала, с чердачной крышей. Блоки в плане с размерами по наружности стен 30,0х18,0 м, Высота помещений от пола до низа несущих конструкции 4,8 м. Высота цоколя местами 0,6 м.

Конструктивные решения.

Рассматриваемое здание имеет прямоугольную форму в плане. Продольные оси здания ориентированы в направлений на север. Конструктивный тип здания каркасный. Конструктивные системы здания продольные. Конструктивные схемы жесткие.

Основанием под подошвы фундамента служит местный грунт.

Фундамент здания ленточный из бетона с высотой 900мм. Не имеется деформации, повреждении и трещин.

Колонны железобетонные с размером поперечного сечение 400х400 мм.
Ригеля железобетонные с размером поперечного сечение 400х500(h) мм.
Наружные стены из обожженного кирпича с толщиной 380 мм.
Перегородки из обожженного кирпича с толщиной 120 мм.
Перемычки в дверных проемах из железобетонных конструкций.
Перемычки в оконных проемах из железобетонных конструкций.
Перекрытия из сборных многопустотных железобетонных плит.
Покрытия сборных многопустотных железобетонных плит.
Металлическое вороты имеет видимые дефекты и повреждения. Требуется замена.
Оконные блоки деревянные.
Дверные блоки внутреннее деревянные и местами металлическое.
Покрытия пола из бетона имеет видимые повреждений. Требуется ремонт.
Вокруг здания отмостка имеется, местами имеет трещин и повреждения.

4. При обследовании зданий выявлено:

Здание пожарной части:

- в фундаменте зданий отклонений и деформаций не наблюдается;
- в колоннах видимые трещины и деформации не имеется;
- в ригелях видимые трещины и деформации не имеется;
- в перемычках видимые дефекты и повреждения не имеется;
- в наружных стенах разрушений и трещин не наблюдается;
- в перегородках видимые дефекты и повреждения не имеется;
- внутренних поверхностях стен имеется неровности, загрязнений, микротрещин, отпадения окрасочного слоя и множественные отремонтированные участки;
- наружная поверхность стен мастами имеется незначительные повреждений, требуется замена;
- на плитах перекрытиях не имеется видимые дефекты и повреждения;
- металлическое вороты имеет видимых дефектов и повреждений;
- В конструкциях покрытия не имеется видимых дефектов и повреждений не имеется.

Согласовано
ЭОМ часть — Калматаев М
ВК часть — Керимов Д.
ОВ часть — Комаров С.

Взам. инв. N
Подп. и дата
Инв. N подл.

Изм.	Кол.уч	Лист	N док.	Подпись	Дата
Проверил		Ахилбеков О.			
Разработала		Нуржанова А.			
Н.контр.		Бакиров Н.			

57-2021 ОД

«Капитальный ремонт зданий пожарный депо №12 в г.Алматы, Жетысуского района мкр. «Кокмайса», 27А»

Здание пожарной части	Стадия	Лист	Листов
	РП	2	3
Общие данные (продолжение).	ТОО «Строй-проект-инвентаризация» г. Шымкент - 2023г.		

- дверные блоки деревянные местами с трещинами, имеется отколы и поломанные ручки и замки, полотно не закрывается;
- оконные блоки деревянные местами деформированные, местами стеклопакеты с трещинами во всех помещениях не открываются, и местами разрушено;
- покрытия пола из напольных керамических плит имеет видимые повреждения, имеется трещины, отколы и местами отсутствие листов. Покрытие из линолеума имеет видимые дефекты и повреждения и местами рванные;
- отмостка с уклоном от здания местами имеет трещин и повреждения.

В конструкциях системы электроснабжения местами имеется видимых дефектов и повреждений. Физический износ конструкций согласно СП РК 1.04-101-2012 «Обследование, оценка технического состояния зданий и сооружений» составляет порядка 55%. Категория состояния конструкций относится к категории IV (предаварийная состояние).

1. Принятые проектные решения производимые при капитальном ремонте.

Здание пожарной части:

Согласно технического заключения по обследованию состояния несущих конструкций здания и согласно задания на проектирование проектом предусматривается следующие виды работ:

1. Ремонт штукатурки внутренних стен -100%;
2. Ремонт штукатурки наружных стен -100%;
3. Замена покрытия полов - 100%;
4. Замена металлических вороты 6-шт;
5. Замена отмостки на новую асфальтобетонную, шириной 1500мм-100%;
6. Замена конструкций крыши и кровельного покрытия - 100%.
7. Подшивка карниза- металлосайдингом.

6. Противопожарные мероприятия

Противопожарные мероприятия в проекте предусмотрены в соответствии со СН РК 2.02-01-2014 «Пожарная безопасность зданий и сооружений».

Степень огнестойкости -II.

Деревянные элементы кровли до установки их в проектное положение должны быть антисептированы, обработаны огнезащитными составами- антипиренами, методом глубокой пропитки - многократным последовательным поверхностным нанесением высококачественных составов, при этом качество огнезащитной обработки должен быть таким, что потеря массы огнезащищенной древесины при испытании по СТ СЭВ 4686-84 не превышало 25%.

Здание размещено на свободной от застройки территории с соблюдением противопожарных норм и обеспечением свободного проезда пожарных машин. Двери на путях эвакуации открываются наружу. Расположение эвакуационных выходов и их количество соответствует требованиям СН РК 3.02-07-2014.

Отделочные материалы, применяемые в проекте, должны иметь сертификат качества, в обязательном порядке согласованные с Госпожинспекцией и санэпидстанцией.

Электропроводка во всех помещениях предусматривается скрытый под штукатуркой, розетки заземлены.

7. Антикоррозийные мероприятия.

В проекте защита строительных конструкции от коррозии разработан в соответствии с требованиями СП РК 2.01-101-2013 «Защита строительных конструкций от коррозии».

Все закладные детали подвергаются металлизации.

Все открытые металлические поверхности и конструкции, соединительные элементы и закладные детали окрашиваются масляными красками. Все деревянные элементы здания подлежат антисептированию.

8. Мероприятия по охране окружающей среды.

В проекте учтены нормативные требования по обеспечению охраны окружающей среды и оптимального санитарно-гигиенического режима участка.

Территория районной больницы максимально озеленена. По защите от шума предусмотрены существующие деревья и кустарники. Уборка мусора с территории осуществляется в урны с последующим выносом в мусороконтейнеры, а затем на свалку.

Согласовано								
ЭОМ часть	Калматаев М							
ВК часть	Керимов Д.							
ОВ часть	Комаров С.							
Взам. инв. N								
Подп. и дата								
Инв. N подл.								
Изм.	Кол.уч	Лист	N док.	Подпись	Дата	57-2021 ОД		
						«Капитальный ремонт зданий пожарный депо №12 в г.Алматы, Жетысуского района мкр. «Кокмайса», 27А»		
						Здание пожарной части	Стадия	Лист	Листов
							РП	3	3
Проверил		Ахилбеков О.				Общие данные (окончание).	ТОО «Строй-проект-инвентаризация» г. Шымкент - 2023г.		
Разработала		Нуржанова А.							
Н.контр.		Бакиров Н.							

Фасад в осях 1-6
(обмерочные работы)

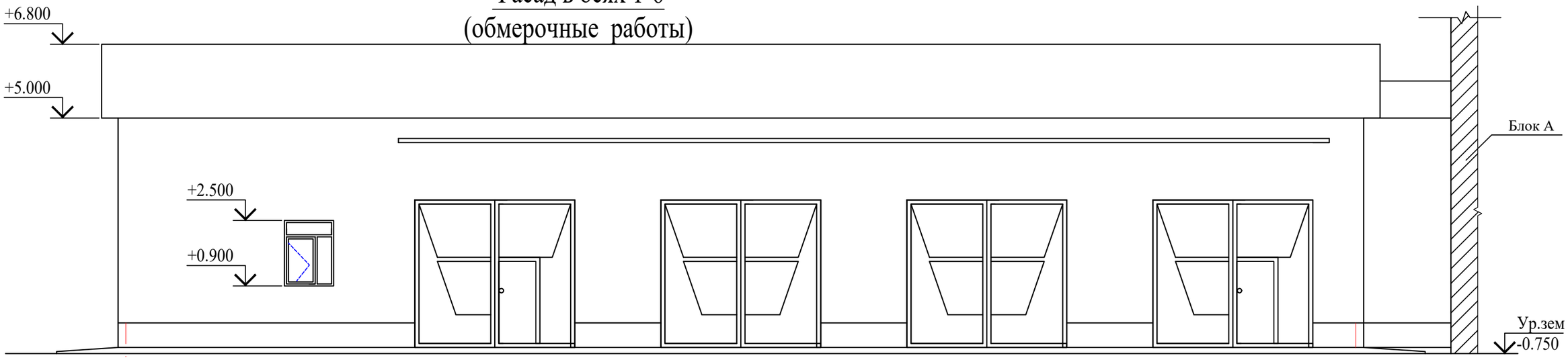

Фасад в осях 6-1
(обмерочные работы)

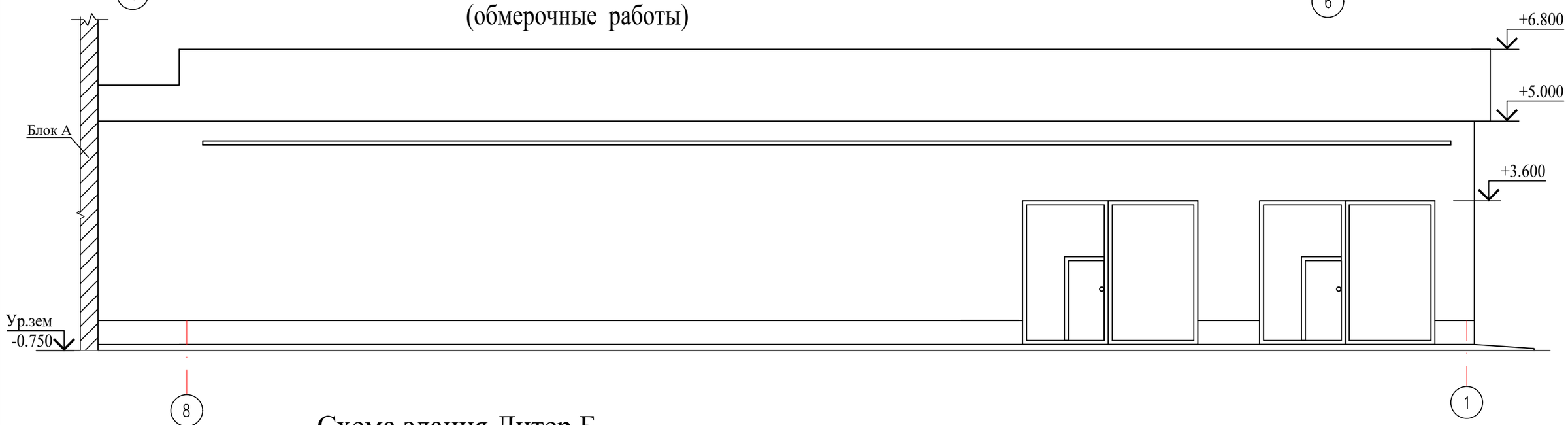

Схема здания Литер Б

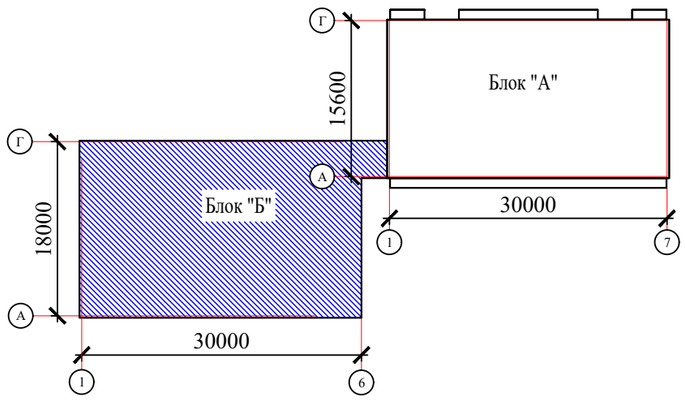

Изм.	Кол.уч	Лист	N док.	Подпись	Дата
Проверил		Ахилбеков О.			
Разработала		Нуржанова А.			
Н.контр.		Бакиров Н.			

57-2021 АС

«Капитальный ремонт зданий пожарный депо №12 в г.Алматы, Жетысуского района мкр. «Кокмайса», 27А»

Здание пожарной части

Стадия	Лист	Листов
РП	4	

Фасады в осях 1-6, 8-1
(обмерочный чертеж)

ТОО «Строй-проект-инвентаризация» г. Шымкент - 2023г.

Согласовано

Взам. инв. N

Подп. и дата

Инв. N подл.

Копировал

Формат А3

Фасад в осях Г-А
(обмерочные работы)

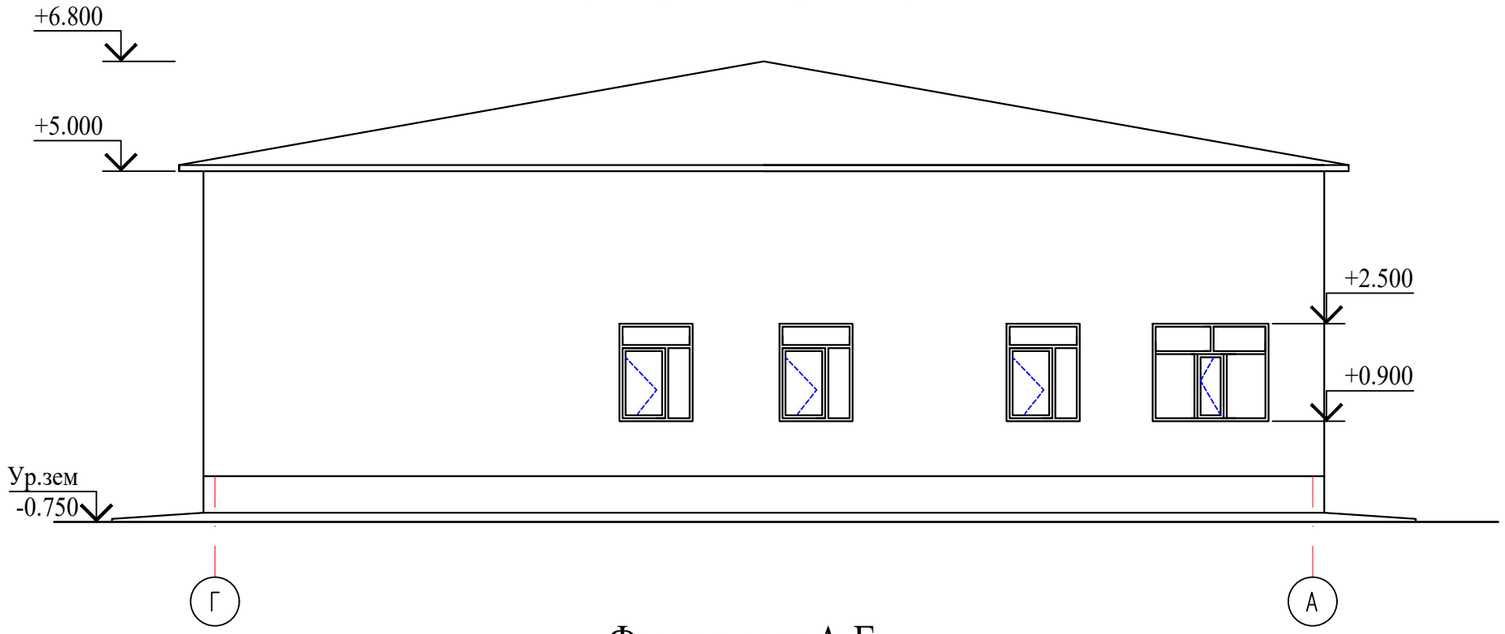

Фасад в осях А-Г
(ремонтные работы)

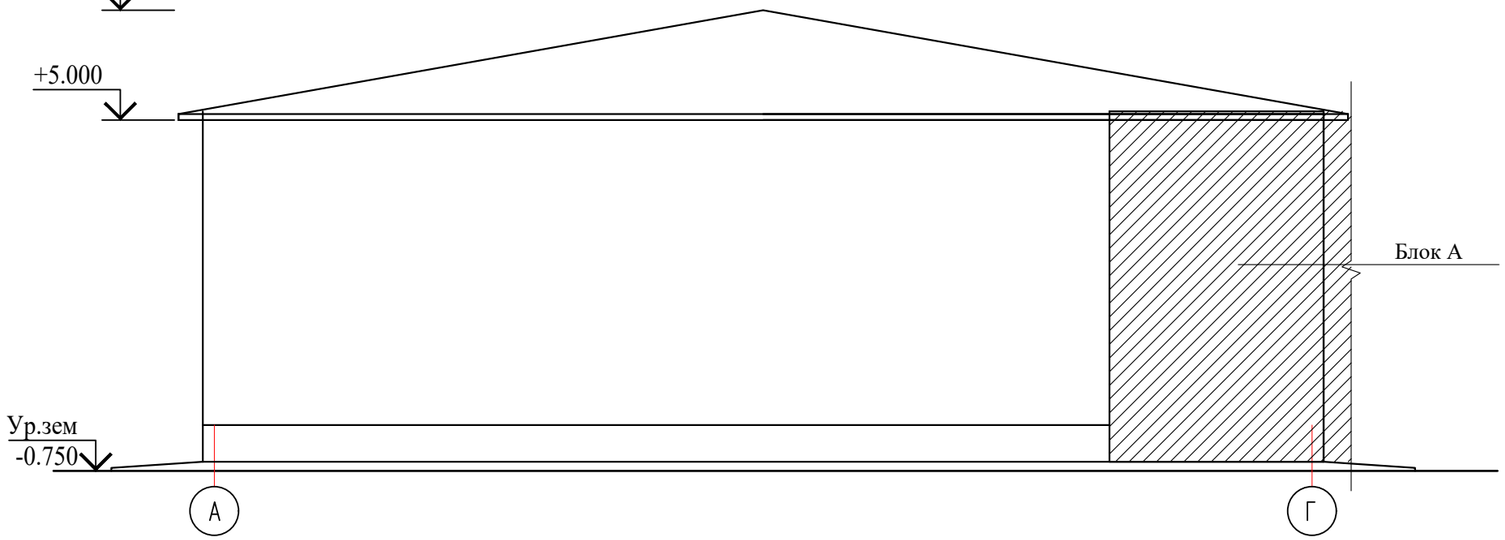

Согласовано

Взам. инв. N

Подп. и дата

Инв. N подл.

Изм.	Кол.уч	Лист	N док.	Подпись	Дата
Проверил		Ахилбеков О.			
Разработала		Нуржанова А.			
Н.контр.		Бакиров Н.			

57-2021 АС

«Капитальный ремонт зданий пожарный депо №12 в г.Алматы, Жетысуского района мкр. «Кокмайса», 27А»

Здание пожарной части

Стадия	Лист	Листов
РП	5	

Фасады в осях Г-А, А-Г
(обмерочный чертеж)

ТОО «Строй-проект-инвентаризация» г. Шымкент - 2023г.

Копировал

Формат А3

План на отм. 0.000
(обмерочный чертеж)

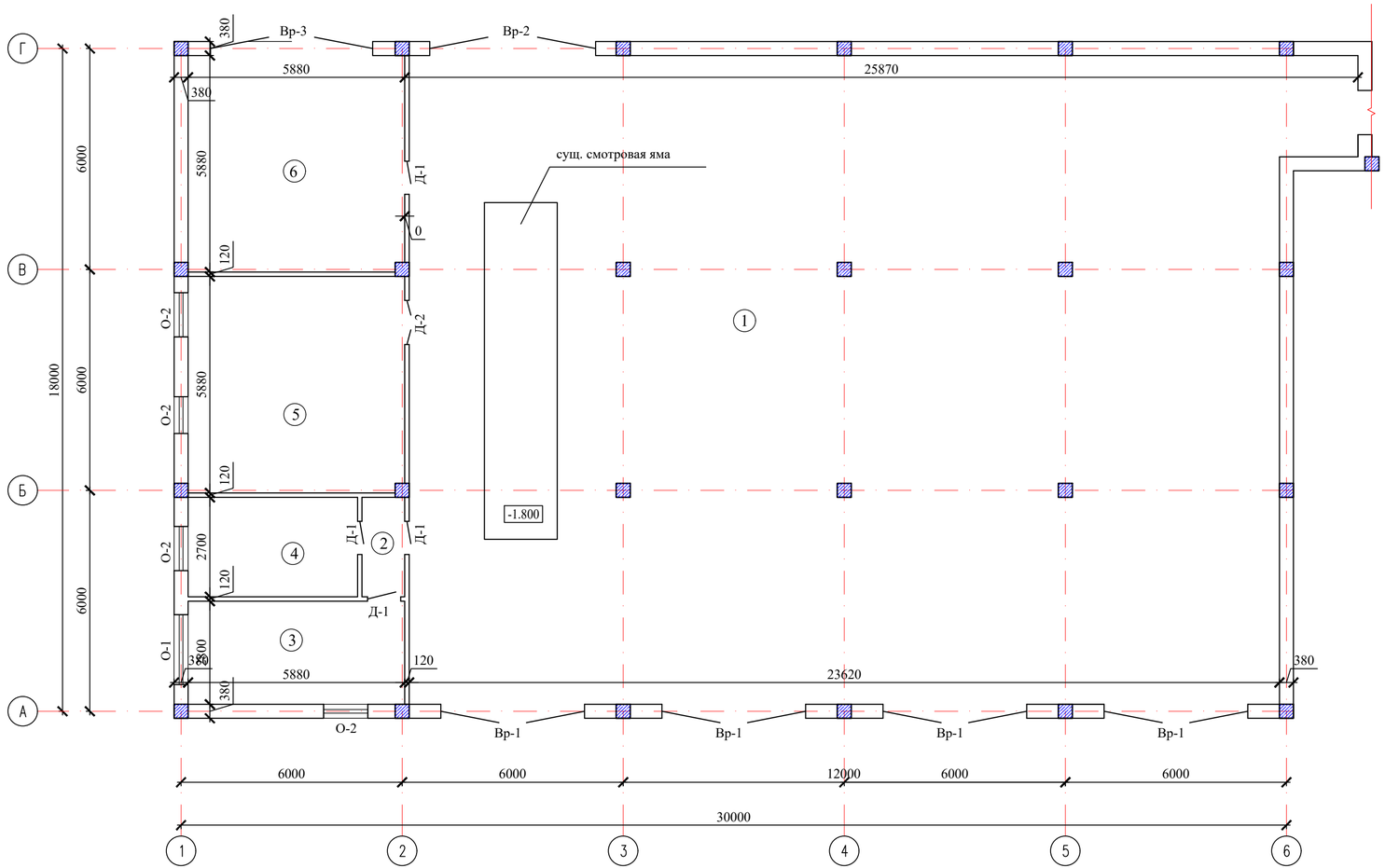

Экспликация помещений

Номер помещения	Наименование	Площадь, м2	Кат. помещения
1	Помещение пожарной техники с постом мойки	422.04	Д
2	Коридор	3.13	Д
3	Пункт связи части	16.46	Д
4	Комната отдыха радиотелефониста	12.42	Д
5	Помещение мойки руковов и спецодежы	34.54	Д
6	Гараж и помещения водителя	34.54	В1
	Всего:	523.13	

1. Данный лист смотреть совместно с л.АС-39-43,47.

Изм.	Кол.уч	Лист	N док.	Подпись	Дата
Проверил		Ахилбеков О.			
Разработала		Нуржанова А.			
Н.контр.		Бакиров Н.			

57-2021 АС

«Капитальный ремонт зданий пожарный депо №12 в г.Алматы, Жетысуского района мкр. «Кокмайса», 27А»

Здание пожарной части

Стадия	Лист	Листов
РП	6	

План на отм. 0,000
(обмерочный чертеж)

ТОО «Строй-проект-инвентаризация» г. Шымкент - 2023г.

Разрез 1-1
(обмерочные работы)

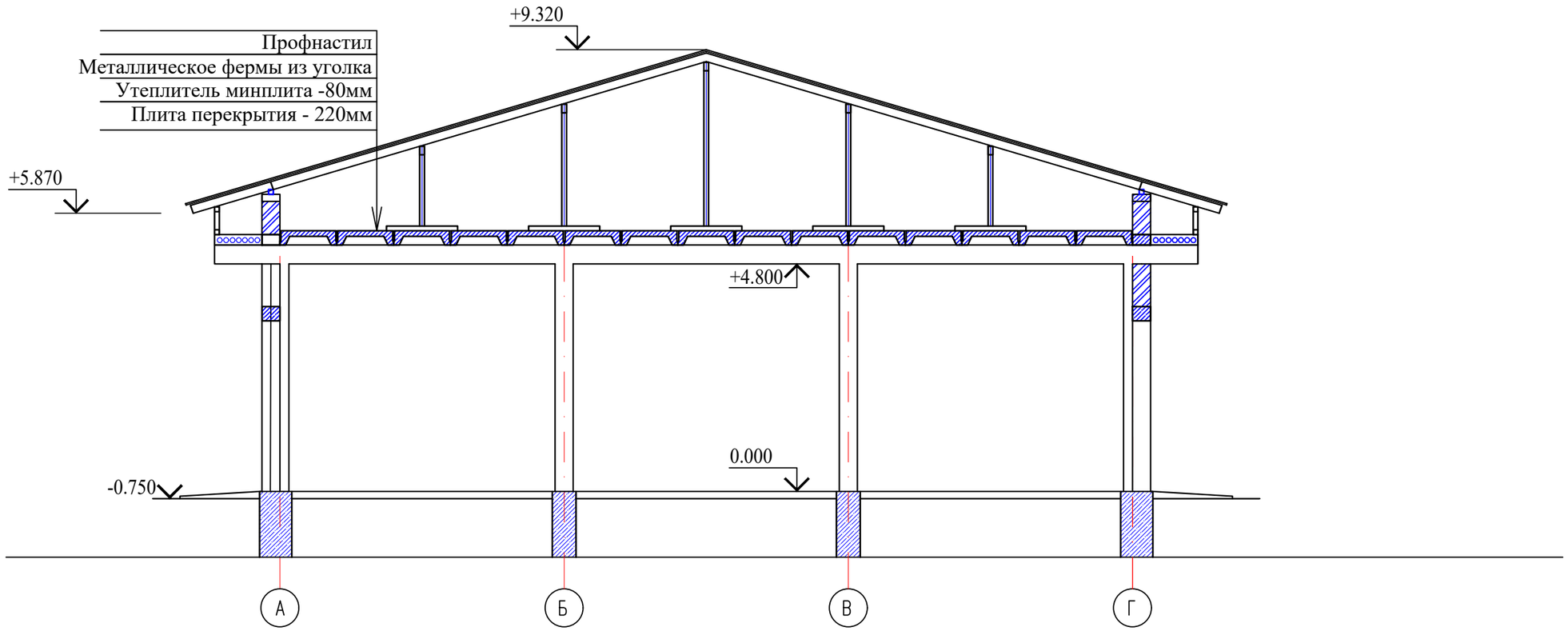

Согласовано

Взам. инв. N

Подп. и дата

Инв. N подл.

Изм.	Кол.уч	Лист	N док.	Подпись	Дата
Проверил		Ахилбеков О.			
Разработала		Нуржанова А.			
Н.контр.		Бакиров Н.			

57-2021 АС

«Капитальный ремонт зданий пожарный депо №12 в г.Алматы, Жетысуского района мкр. «Кокмайса», 27А»

Здание пожарной части

Стадия	Лист	Листов
РП	7	

Разрез 1-1
(обмерочный чертеж)

ТОО
«Строй-проект-инвентаризация»
г. Шымкент - 2023г.

Копировал

Формат А3

План кровли
(обмерочные работы)

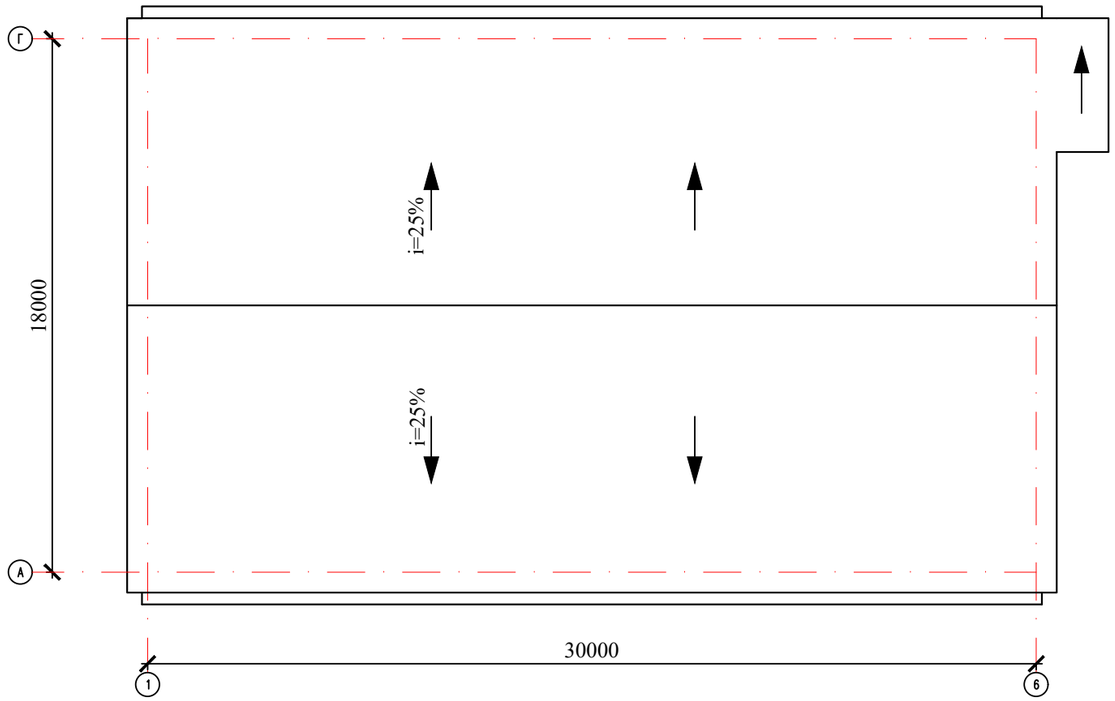

Согласовано

Взам. инв. N

Подп. и дата

Инв. N подл.

Изм.	Кол.уч	Лист	N док.	Подпись	Дата
Проверил		Ахилбеков О.			
Разработала		Нуржанова А.			
Н.контр.		Бакиров Н.			

57-2021 АС

«Капитальный ремонт зданий пожарный депо №12 в г.Алматы, Жетысуского района мкр. «Кокмайса», 27А»

Здание пожарной части

Стадия	Лист	Листов
РП	8	

План кровли
(обмерочный чертеж)

ТОО
«Строй-проект-инвентаризация»
г. Шымкент - 2023г.

Копировал

Формат А3

Фасад в осях 1-6
(демонтажные работы)

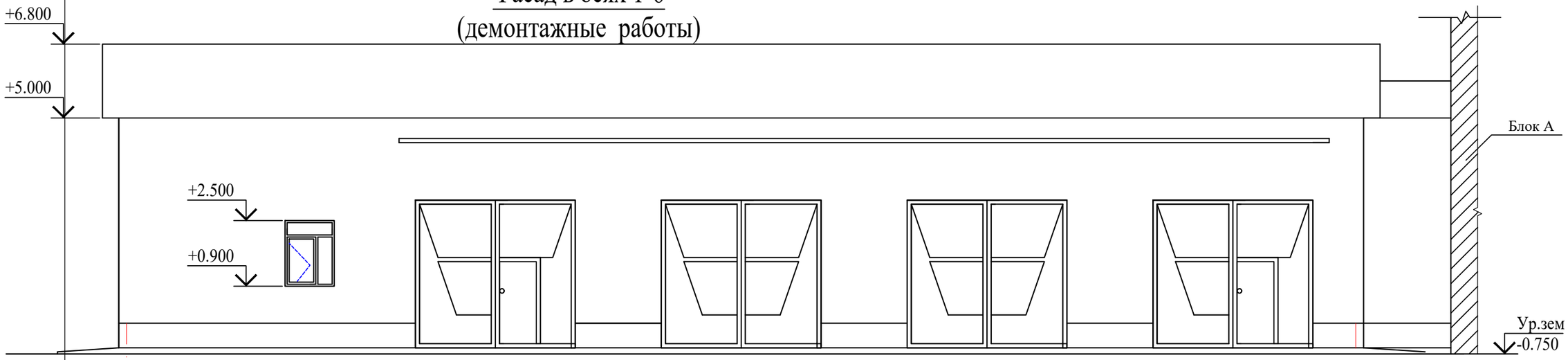

Фасад в осях 6-1
(демонтажные работы)

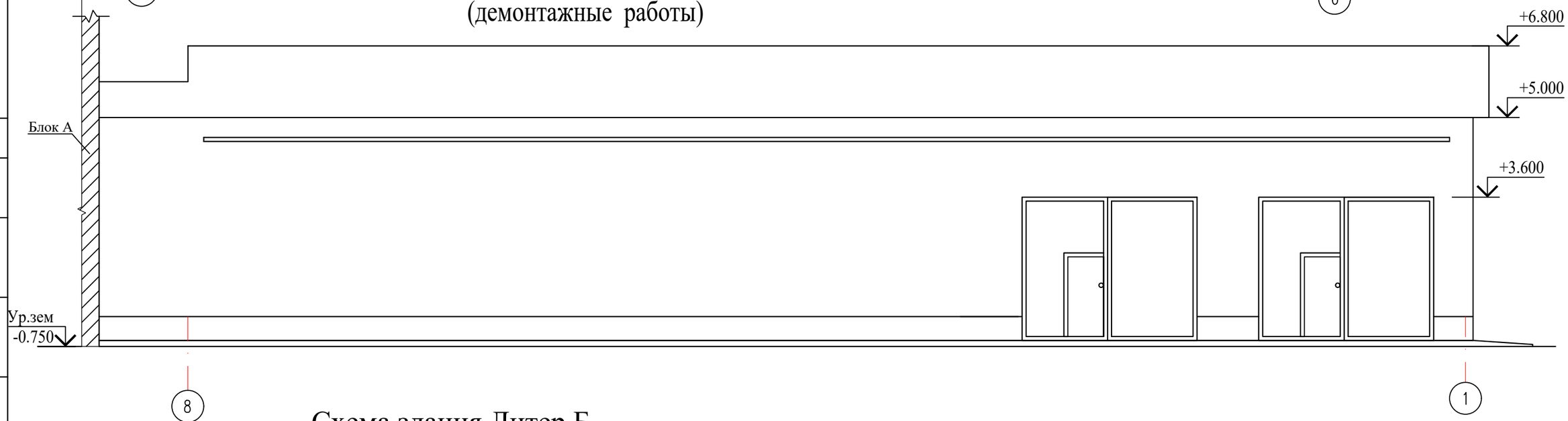

Схема здания Литер Б

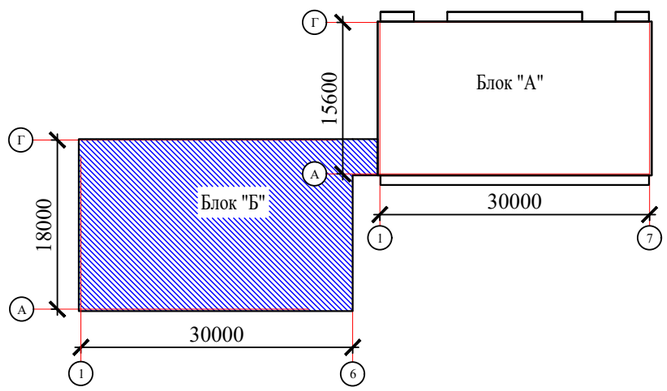

Согласовано

Взам. инв. N

Подп. и дата

Инв. N подл.

Изм.	Кол.уч	Лист	N док.	Подпись	Дата
Проверил		Ахилбеков О.			
Разработала		Нуржанова А.			
Н.контр.		Бакиров Н.			

57-2021 АС

«Капитальный ремонт зданий пожарный депо №12 в г.Алматы, Жетысуского района мкр. «Кокмайса», 27А»

Здание пожарной части

Стадия	Лист	Листов
РП	9	

Фасады в осях 1-6, 8-1
(демонтажные работы)

ТОО
«Строй-проект-инвентаризация»
г. Шымкент - 2023г.

Копировал Формат А3

Фасад в осях Г-А
(демонтажные работы)

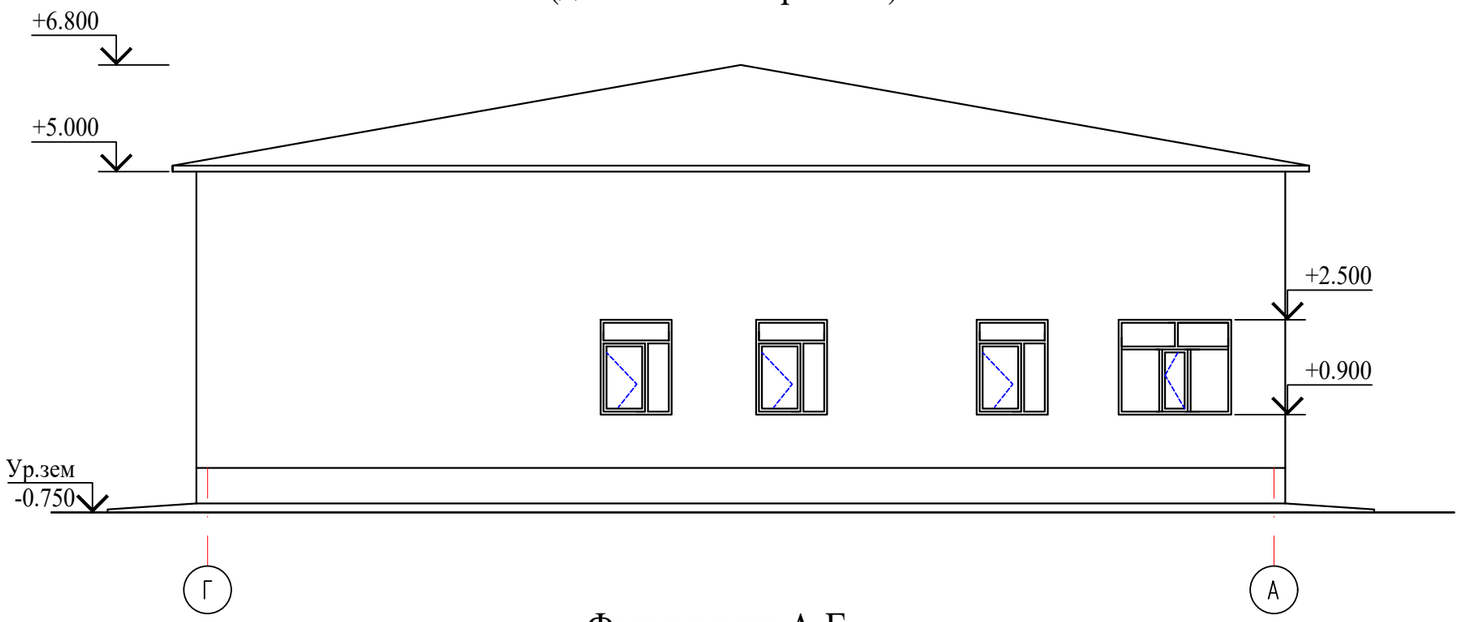

Фасад в осях А-Г
(ремонтные работы)

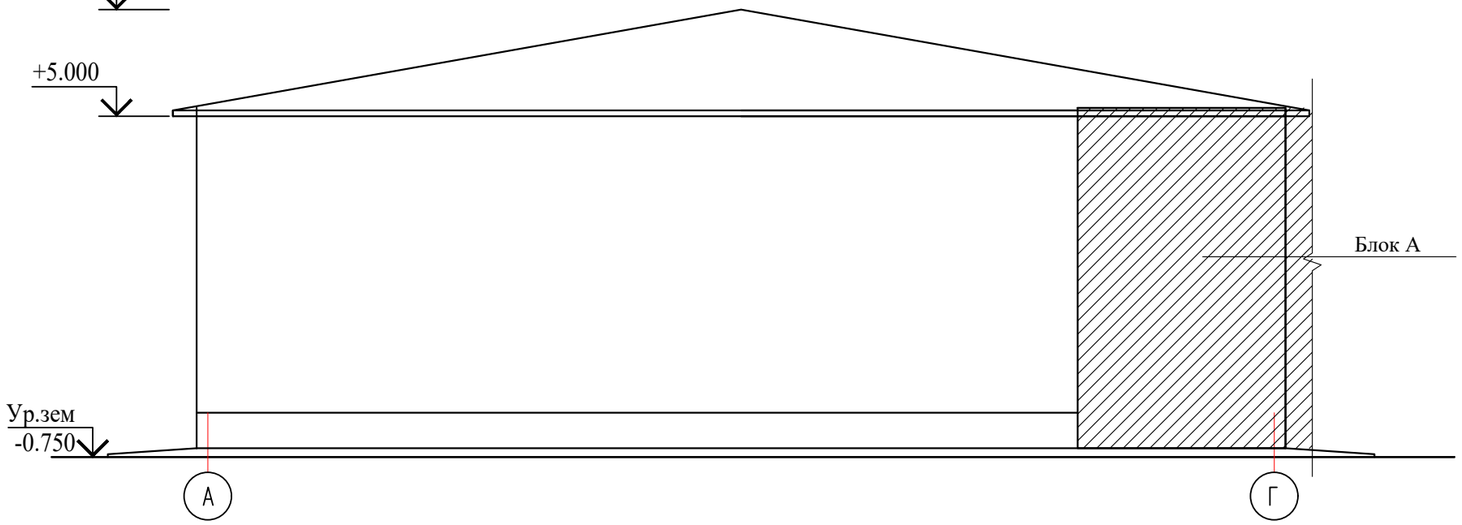

Согласовано

Взам. инв. N

Подп. и дата

Инв. N подл.

Изм.	Кол.уч	Лист	N док.	Подпись	Дата
Проверил		Ахилбеков О.			
Разработала		Нуржанова А.			
Н.контр.		Бакиров Н.			

57-2021 АС

«Капитальный ремонт зданий пожарный депо №12 в г.Алматы, Жетысуского района мкр. «Кокмайса», 27А»

Здание пожарной части

Стадия	Лист	Листов
РП	10	

Фасад в осях Г-А, А-Г
(демонтажные работы)

ТОО
«Строй-проект-инвентаризация»
г. Шымкент - 2023г.

Копировал

Формат А3

План на отм. 0.000
(демонтажные работы)

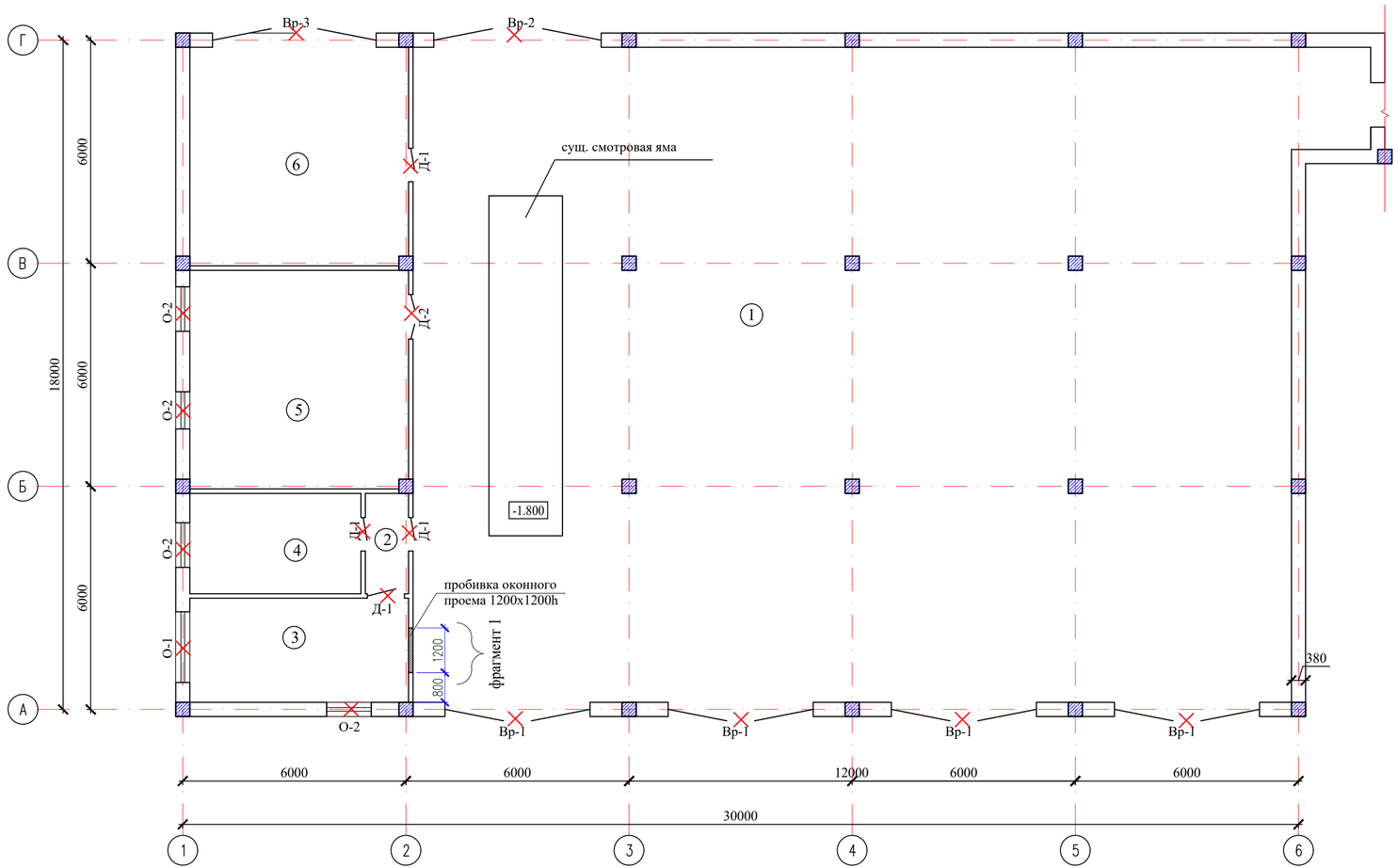

Экспликация помещений

Номер поме-щения	Наименование	Площадь, м2	Кат. поме-ще-ния
1	Помещение пожарной техники с постом мойки	422.04	Д
2	Коридор	3.13	Д
3	Пункт связи части	16.46	Д
4	Комната отдыха радиотелефониста	12.42	Д
5	Помещение мойки руковов и спецодежы	34.54	Д
6	Гараж и помещения водителя	34.54	В1
	Всего:	523.13	

Изм.	Кол.уч	Лист	N док.	Подпись	Дата
Проверил		Ахилбеков О.			
Разработала		Нуржанова А.			
Н.контр.		Бакиров Н.			

57-2021 АС

«Капитальный ремонт зданий пожарный депо №12 в г.Алматы, Жетысуского района мкр. «Кокмайса», 27А»

Здание пожарной части

Стадия	Лист	Листов
РП	11	

План на отм. 0,000
(демонтажные работы)

ТОО «Строй-проект-инвентаризация» г. Шымкент - 2023г.

Разрез 1-1
(демонтажные работы)

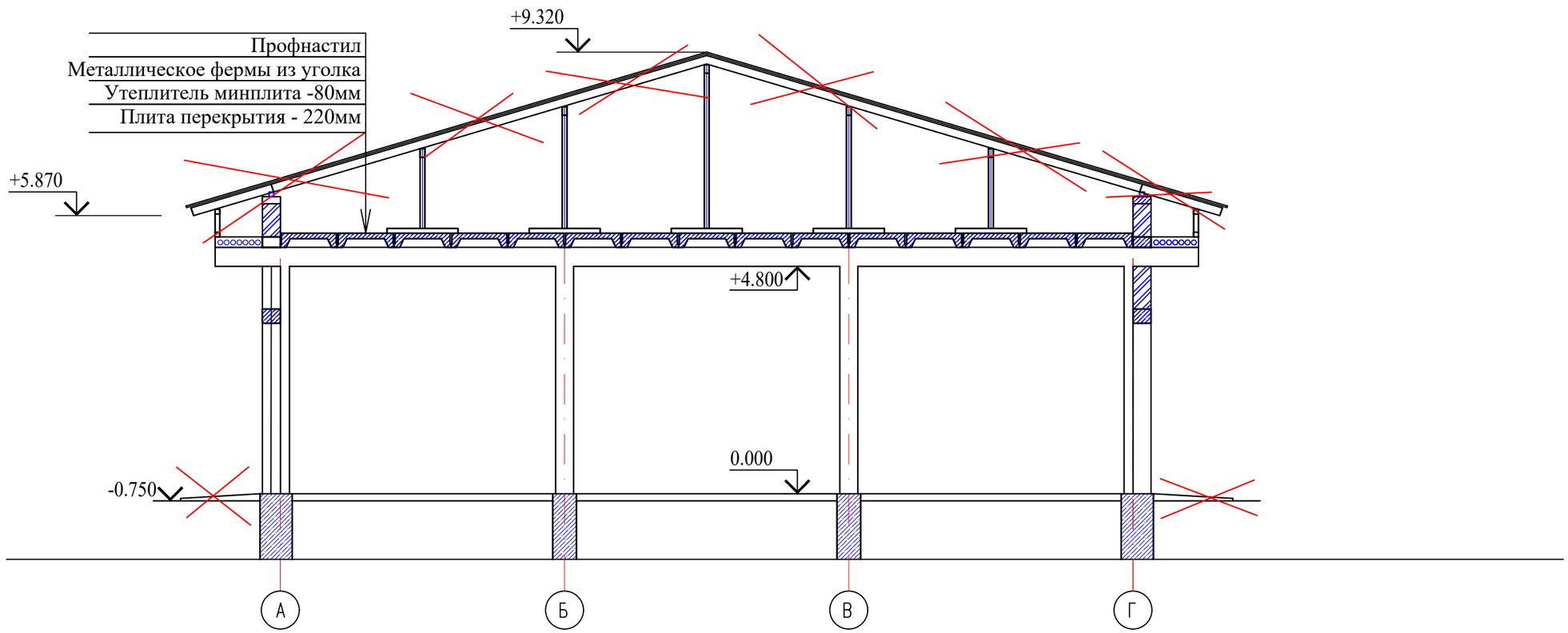

Согласовано

Взам. инв. N

Подп. и дата

Инв. N подл.

Изм.	Кол.уч	Лист	N док.	Подпись	Дата
Проверил		Ахилбеков О.			
Разработала		Нуржанова А.			
Н.контр.		Бакиров Н.			

57-2021 АС

«Капитальный ремонт зданий пожарный депо №12 в г.Алматы, Жетысуского района мкр. «Кокмайса», 27А»

Здание пожарной части

Стадия	Лист	Листов
РП	12	

Разрез 1-1
(демонтажные работы)

ТОО «Строй-проект-инвентаризация» г. Шымкент - 2023г.

Копировал

Формат А3

План кровли
(демонтажные работы)

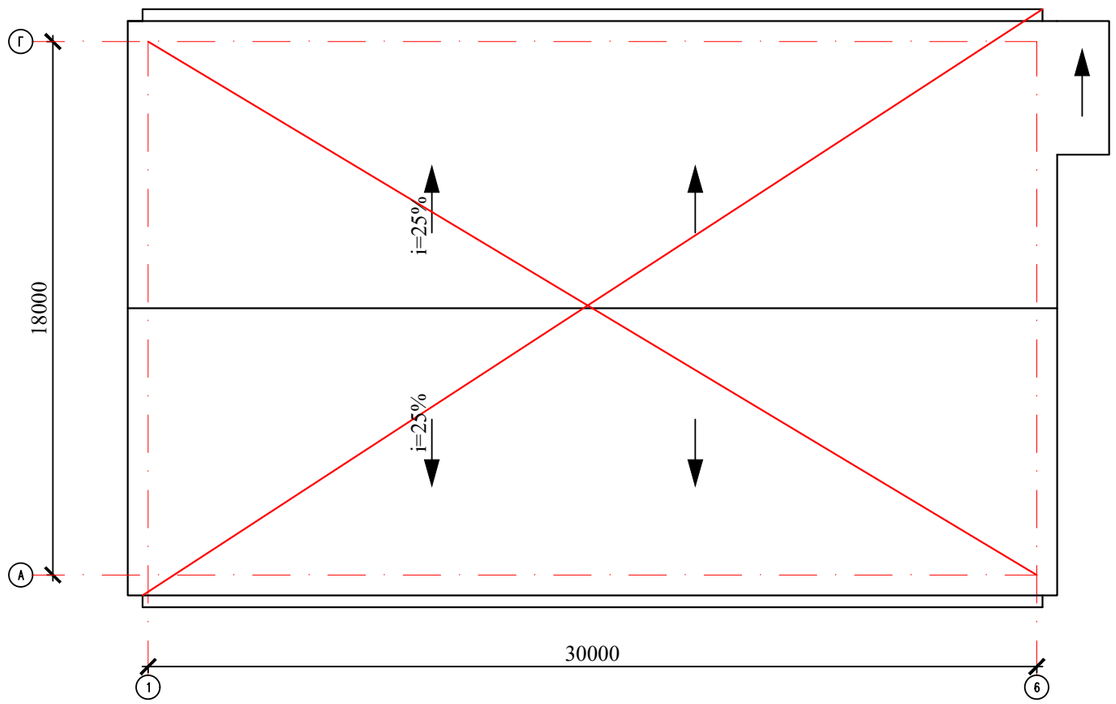

Согласовано

Взам. инв. N

Подп. и дата

Инв. N подл.

Изм.	Кол.уч	Лист	N док.	Подпись	Дата
Проверил		Ахилбеков О.			
Разработала		Нуржанова А.			
Н.контр.		Бакиров Н.			

57-2021 АС

«Капитальный ремонт зданий пожарный депо №12 в г.Алматы, Жетысуского района мкр. «Кокмайса», 27А»

Здание пожарной части

Стадия	Лист	Листов
РП	13	

План кровли
(демонтажные работы)

ТОО
«Строй-проект-инвентаризация»
г. Шымкент - 2023г.

Копировал

Формат А3

Фасад в осях 1-6
(ремонтные работы)

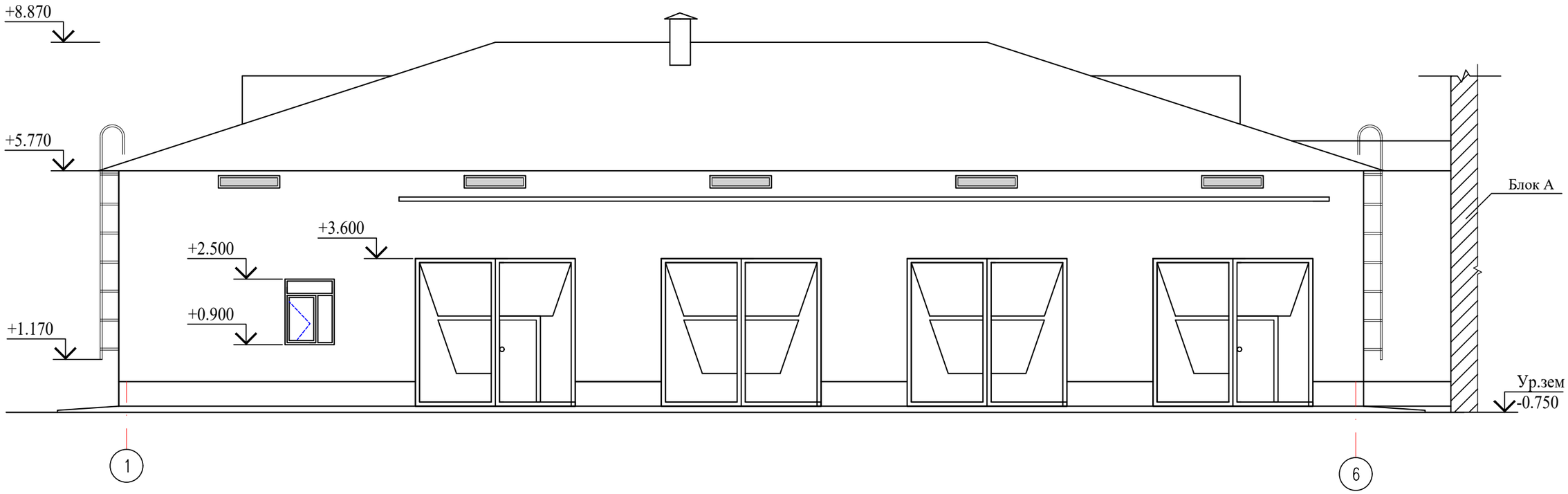

Схема здания Литер Б

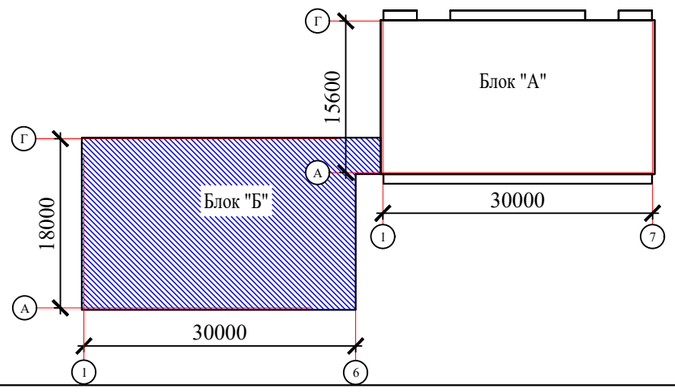

Согласовано

Взам. инв. N

Подп. и дата

Инв. N подл.

Изм.	Кол.уч	Лист	N док.	Подпись	Дата
Проверил		Ахилбеков О.			
Разработала		Нуржанова А.			
Н.контр.		Бакиров Н.			

57-2021 АС

«Капитальный ремонт зданий пожарный депо №12 в г.Алматы, Жетысуского района мкр. «Кокмайса», 27А»

Здание пожарной части	Стадия	Лист	Листов
	РП	14	
Фасад в осях 1-6 (ремонтные работы)	ТОО «Строй-проект-инвентаризация» г. Шымкент - 2023г.		

Копировал Формат А3

Фасад в осях 6-1
(ремонтные работы)

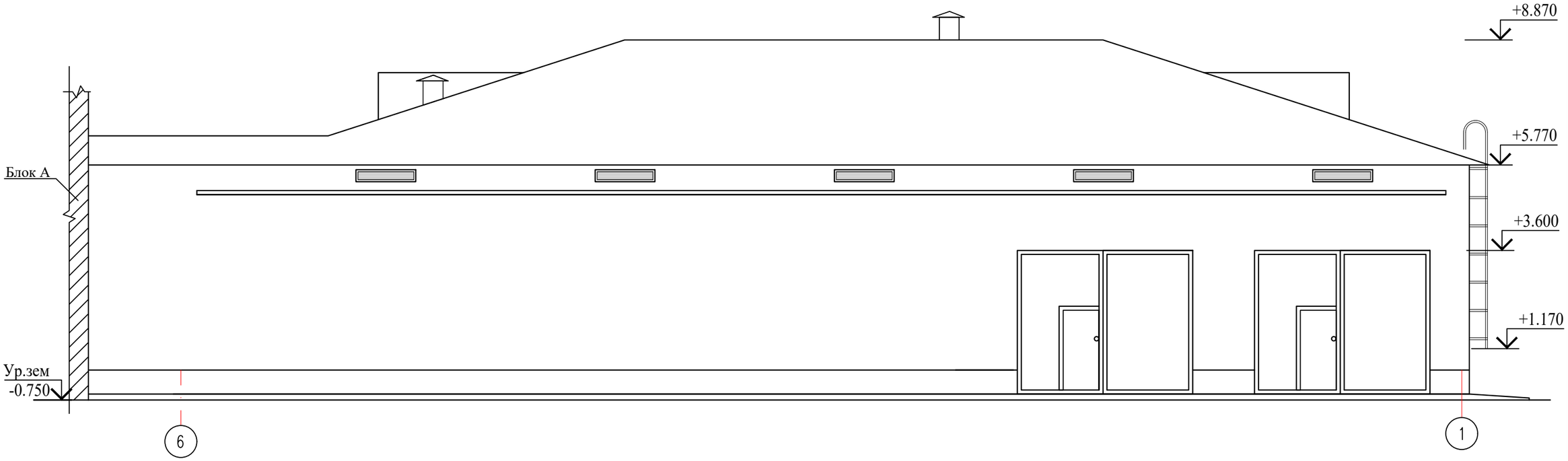

Схема здания Литер Б

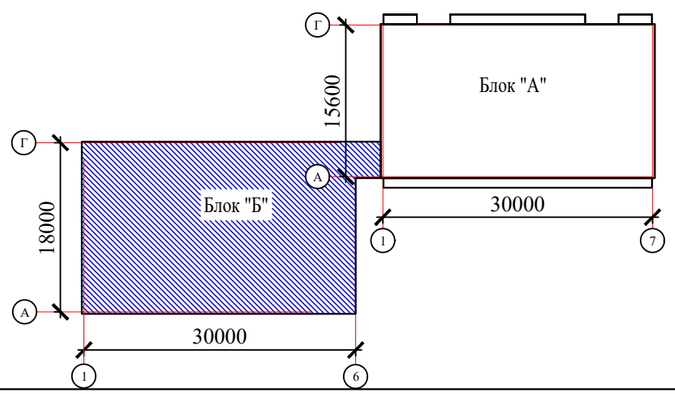

Согласовано

Взам. инв. N

Подп. и дата

Инв. N подл.

Изм.	Кол.уч	Лист	N док.	Подпись	Дата
Проверил		Ахилбеков О.			
Разработала		Нуржанова А.			
Н.контр.		Бакиров Н.			

57-2021 АС

«Капитальный ремонт зданий пожарный депо №12 в г.Алматы, Жетысуского района мкр. «Кокмайса», 27А»

Здание пожарной части

Стадия	Лист	Листов
РП	15	

Фасад в осях 6-1
(ремонтные работы)

ТОО
«Строй-проект-инвентаризация»
г. Шымкент - 2023г.

Копировал

Формат А3

Фасад в осях Г-А
(ремонтные работы)

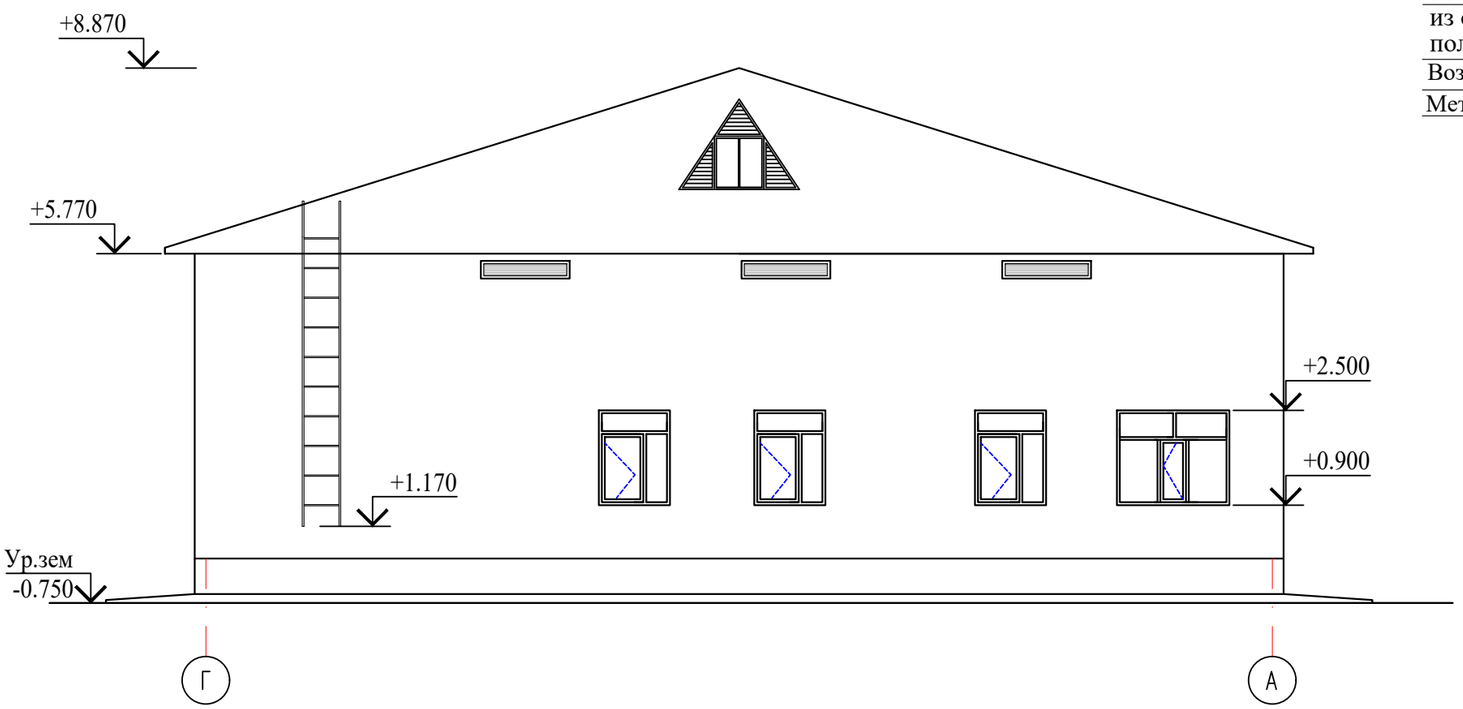

Узел утепления наружных стен

Ведомость наружной отделки

Фасад	Элементы	Отделка	Кол-во	RAL
	Стены	Утепление-минплита ПЖ-140с Y=140кг/м3-50мм	388,58м2	
		Мембрана паро-влаго-ветрозащитная из однослойного полипропиленового полотна удельным весом 110г/м2	388,58м2	
		Облицовка металлокасетами по металлическому каркасу	388,58м2	
	Цоколь	Облицовка оцинков. сталью с полимерным покрытием наружных откосов б=0,5мм,м2.	58,5м2	
	Окна	ПВХ		
	Двери	Металлические		
	Кровля, слуховые окна	Металлочерепица типа "МОНТЕРРЕЙ" - толщ. 0,5 мм		

Согласовано

Взам. инв. N

Подп. и дата

Инв. N подл.

Изм.	Кол.уч	Лист	N док.	Подпись	Дата
Проверил		Ахилбеков О.			
Разработала		Нуржанова А.			
Н.контр.		Бакиров Н.			

57-2021 АС

«Капитальный ремонт зданий пожарный депо №12 в г.Алматы, Жетысуского района мкр. «Кокмайса», 27А»

Здание пожарной части

Стадия	Лист	Листов
РП	16	

Фасад в осях Г-А
(ремонтные работы)

ТОО «Строй-проект-инвентаризация» г. Шымкент - 2023г.

Копировал

Формат А3

Фасад в осях А-Г
(ремонтные работы)

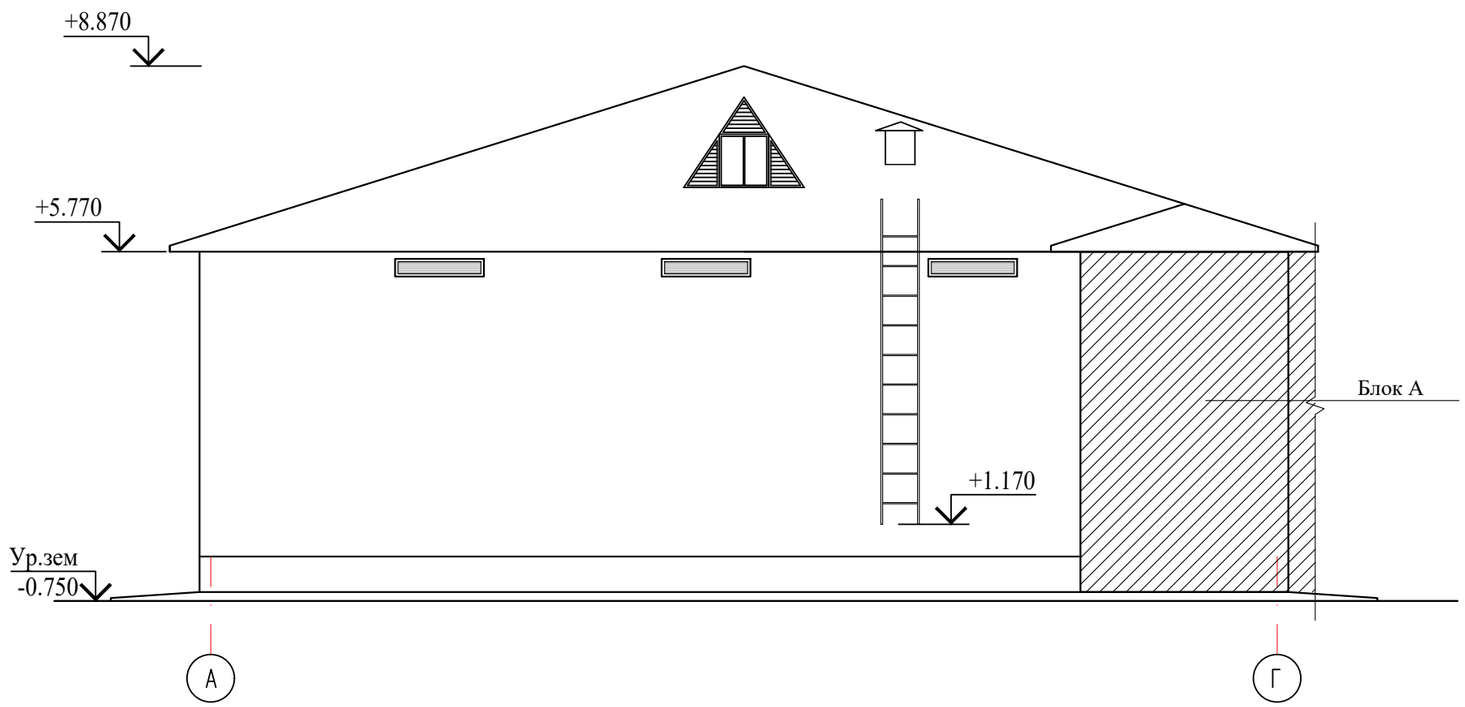

Согласовано

Взам. инв. N

Подп. и дата

Инв. N подл.

Изм.	Кол.уч	Лист	N док.	Подпись	Дата
Проверил		Ахилбеков О.			
Разработала		Нуржанова А.			
Н.контр.		Бакиров Н.			

57-2021 АС

«Капитальный ремонт зданий пожарный депо №12 в г.Алматы, Жетысуского района мкр. «Кокмайса», 27А»

Здание пожарной части

Стадия	Лист	Листов
РП	17	

Фасад в осях А-Г
(ремонтные работы)

ТОО «Строй-проект-инвентаризация» г. Шымкент - 2023г.

Копировал

Формат А3

Узлы крепления короба оконного обрамления

Низ окна

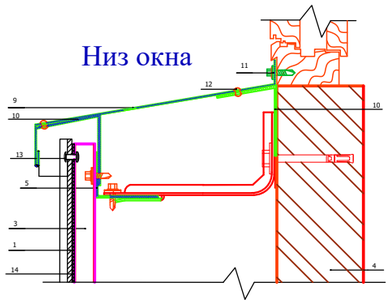

1. Сайдинг
3. Вертикальные направляющие
4. Несущая стена
5. Горизонтальные направляющие
9. Оконный слив(оц.сталь с полимерным покрытием,t=0.5-0.7 мм)
10. Костыль(оц.сталь 40х2 мм полоса, шаг 300-500 мм)
11. Саморез 4.8х20 с прокладкой с ЭПДМ-резины
12. Заклепка стальная
13. Заклепка стальная 4,8х21 с втулкой с окрашенной головкой
14. Уплотнительная лента УПЛФ

Верх окна

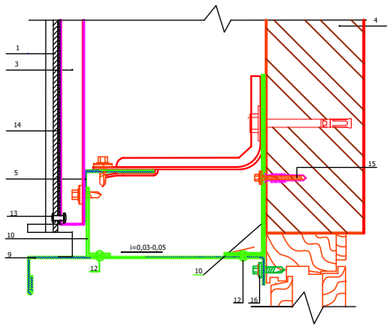

1. Сайдинг
3. Вертикальные направляющие
4. Несущая стена
5. Горизонтальные направляющие
9. Оконный слив(оц.сталь с полимерным покрытием,t=0.5-0.7 мм)
10. Костыль(оц.сталь 40х2 мм полоса, шаг 300-500 мм)
11. Саморез 4.8х20 с прокладкой с ЭПДМ-резины
12. Заклепка стальная
13. Заклепка стальная 4,8х21 с втулкой с окрашенной головкой
14. Уплотнительная лента УПЛФ
15. Дюбель фасадный (марка по проекту)
16. Саморез 4.8х20 с прокладкой с ЭПДМ-резины,шаг $\leq$ 200-300мм

Боковое сопряжение окна и стены

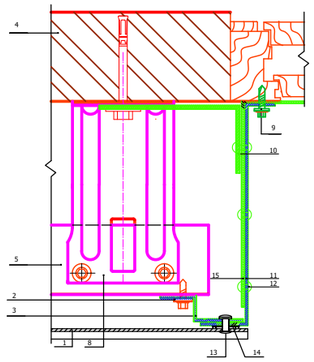

1. Сайдинг
2. Саморез 4,8х28 с прокладкой из ЭПДМ-резины
3. Вертикальные направляющие
4. Несущая стена
5. Горизонтальные направляющие
9. Саморез 4.8х20 с прокладкой с ЭПДМ-резины,шаг $\leq$ 350 мм
10. Костыль(оц.сталь 40х2 мм полоса, шаг 300-500 мм)
11. Оконный слив (оц.сталь с полимерным покрытием, t=0.5-0.7мм)
12. Заклепка стальная
13. Заклепка стальная 4,8х21 с втулкой с окрашенной головкой
14. Уплотнительная лента УПЛФ
15.Соединительная планка (оц.сталь 40х2 мм полоса, шаг 300-500 мм)

Схема устройства короба оконного обрамления

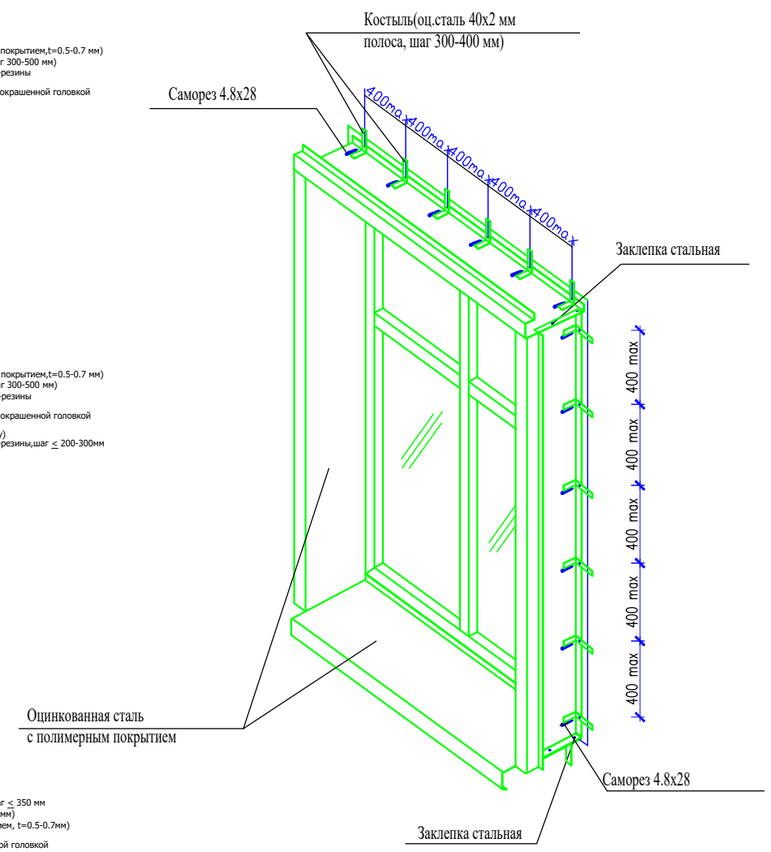

ВНИМАНИЕ!!!

Узлы крепления уточняются фирмой-производителем выполняющей облицовочные работы по фасаду

Общие указания по устройству вентилируемого фасада:

1. Облицовочные материалы, выполненные из металлических кассет, в конструкции фасада выполняют защитно-декоративную роль: защищают теплоизоляцию, крепёжную систему и стену здания от атмосферных воздействий. Для облицовки стен выше отм.+2.700 применить металлокассеты из оцинкованного листа толщиной от 0,4 до 0,9мм с полимерным покрытием, ниже отм.+2.700 - усиленные за счет увеличения толщины листа до 2,0 мм и устройства дополнительных ребер жесткости с внутренней части.
2. Система вентиляции и удаления влаги.
Для нормальной эксплуатации вентилируемого фасада необходимо оставлять зазоры для входа и выхода воздуха: у цоколя, под и над окнами, под карнизом. Величина воздушного зазора может быть от 40 мм до 120 мм.
3. Теплоизоляция.
В качестве теплоизоляции здания используются плиты 600х1000 или 600х1200 из минеральной ваты на синтетическом связующем, толщиной 80 мм. Плиты фиксируются на наружной поверхности стены с помощью тарельчатых дюбелей (анкеров).
4. Крепёжная система.
Крепёжная система состоит из кронштейнов, которые крепятся непосредственно на стену, и несущих вертикальных и горизонтальных профилей, устанавливаемых на кронштейны. На несущие профили с помощью крепежных деталей монтируются облицовочные материалы. При выполнении работ монтажные работы выполняются в следующей последовательности:
- монтаж кронштейнов,
- монтаж плит теплоизоляции,
- монтаж направляющих профилей,
- монтаж фасонных элементов (отливов и откосов),
- монтаж облицовочных материалов.

5. Монтаж кронштейнов.
Точки крепления кронштейнов должны отступать от края стены не менее чем 100 мм до оси кронштейна. В местах крепления кронштейнов сверлят при помощи электродрели или перфоратора отверстия под дюбели (анкеры), очищают отверстия от отходов сверления (пыли), вставляют анкеры и крепят к стене кронштейны. Очистка отверстий от отходов сверления (пыли) производится сжатым воздухом. Установка анкеров производится в соответствии с указаниями предприятия- изготовителя анкеров. Для устранения мостика «холода» и снижения тем самым тепловых потерь между стеной и кронштейном устанавливают изолоновую (паронитовую) прокладку. Диаметр отверстий должен соответствовать типу применяемого анкера (дюбеля), глубина отверстий должна превышать не менее чем на 15 мм длину заделки анкера в стену. Если стена из кирпичной кладки, то устанавливать анкеры в швы кладки не следует. Расстояние от центра анкера при этом до ложкового шва должно быть не менее 35 мм, а от тычкового - 60 мм.
Если отверстие просверлено ошибочно не в том месте и требуется просверлить новое, то последнее должно находиться от ошибочного на расстоянии как минимум одной глубины просверленного отверстия.
Дюбель (анкер) вставляется в подготовленное отверстие и подбивается монтажным молотком. Плоскость обрешетки под облицовку должна быть ровной, неровности стены до 30 мм могут быть устранены регулировкой при креплении кронштейнов. Кронштейны крепят к стене анкерами с шайбами. Максимальный вылет кронштейна не должен превышать 350мм.
6. Монтаж плит теплоизоляции.
Перед началом монтажа плит теплоизоляции сменная захватка, на которой будут проводить работы, должна быть защищена от попадания атмосферной влаги. Монтаж плит теплоизоляции производится на сухую стену. Перед монтажом плиту предварительно прорезают, в стене просверливают отверстия. Диаметр и глубина просверленного отверстия должны соответствовать типоразмеру дюбеля. Плиту теплоизоляции предварительно крепят двумя дюбелями.
Укладывают ветровлагозащитную плёнку, соединяя её по швам степлером. И только после укрытия пленкой крепят остальными дюбелями, предусмотренными проектом. Полотнища пленки устанавливаются с перехлестом 100 мм. Монтаж плит теплоизоляции ведется снизу вверх. Плиты утеплителя устанавливают плотно друг к другу, чтобы не было пустот в швах. Неизбежные пустоты заделывают тем же материалом. Для крепления плит теплоизоляции применяют пластмассовые дюбели тарельчатого типа со стальным распорным элементом. Длина дюбелей зависит от толщины теплоизоляции, расход дюбелей не менее 7 штук на 1 м2.
7. Монтаж направляющих профилей.
В вертикальной системе для монтажа используют направляющие профили типа КПГ, КПГШ, КПТ. Вертикальные направляющие крепят к кронштейнам ККУ двумя самонарезающими винтами 4,8х28 с ЭПДМ - прокладкой или заклепками 4,8х10 или 4,0х10. Длину профиля определяют с учетом высоты этажа, но не более 4,5 м, длина типового профиля составляет 3,0 м. Плоскость обрешетки должна быть ровной, неровности до 30 мм устраняются регулировкой кронштейна. В случае необходимости устанавливаются кронштейны другого типоразмера. Компенсационный зазор между торцами профилей должен быть в интервале 6-15 мм. Кронштейны устанавливают по обе стороны от компенсационного зазора на расстоянии не более 450 мм.
8. Монтаж фасонных элементов фасада.
Фасонные элементы: сливы и примыкания (к оконным и дверным проёмам, к кровле, к парапетам, к цоколю и т.п.), сложные угловые, стыковочные элементы и планки откосные устанавливаются монтируют до монтажа облицовочных элементов. Простые угловые, стыковочные элементы и планки откосные устанавливаются после монтажа облицовочных материалов.
Для нормального функционирования системы вентилируемого фасада необходимо оставлять зазоры для захода и выхода воздуха не менее 3 см у цоколя, под и над окнами, под карнизом. После монтажа облицовки фасада устанавливаются угловые, стыковочные элементы, а также планки откосные. Сложные наружные и внутренние углы, сложные стыковочные планки крепятся к вертикальным профилям саморезами Æ 4,2х16 или заклёпками. Правильность установки проверяется при помощи отвеса.
В оконных и дверных проемах устанавливают стальные оцинкованные фасонные изделия с полимерным покрытием, образующие короба, которые крепят самонарезающими винтами или заклёпками с шагом 300-500 мм к оконному или дверному блоку. Для обрамления оконных и дверных проемов служат планки завершающие сложные, планки откосные или планки углов наружных. На низ оконной рамы устанавливается планка оконного слива.
9. Монтаж облицовочных материалов.
Облицовочные материалы крепить к направляющим, расположенным вертикально, скрытым способом с помощью заклёпок или самонарезающих винтов (саморезов). Крепление металлокассет производить саморезами к каждой направляющей до положения « не дожимать» (указано на шуруповёрте) для возможности компенсации температурных деформаций. Металлокассеты для скрытого крепежа монтируют на контробрешетку. Принцип монтажа заключается в отогнутом верхнем элементе панели, имеющем замок для сцепки с другой кассетой. Панели первого ряда укладывают снизу от левого угла здания, зацепляясь за первоначальную рейку. Установленную кассету фиксируют сквозь верхние отверстия. Панели следующего ряда зацепляют низом за кромку установленного предыдущего ряда. Аналогичным образом происходит установка остальных фасадных металлокассет. В итоге получается вентилируемый фасад без видимых наружных креплений.

Взам. инв. N	Подп. и дата	Инв. N подл.

Изм.	Кол.уч	Лист	N док.	Подпись	Дата
Проверил		Ахилбеков О.			
Разработала		Нуржанова А.			
Н.контр.		Бакиров Н.			

57-2021 АС

«Капитальный ремонт зданий пожарный депо №12 в г.Алматы, Жетысуского района мкр. «Кокмайса», 27А»

Здание пожарной части

Стадия	Лист	Листов
РП	18	

Общие указания по устройству вентилируемого фасада.

ТОО «Строй-проект-инвентаризация» г. Шымкент - 2023г.

Система вентилируемого фасада

Узлы крепления сайдинга
(вертикальные направляющие)
Наружный угол

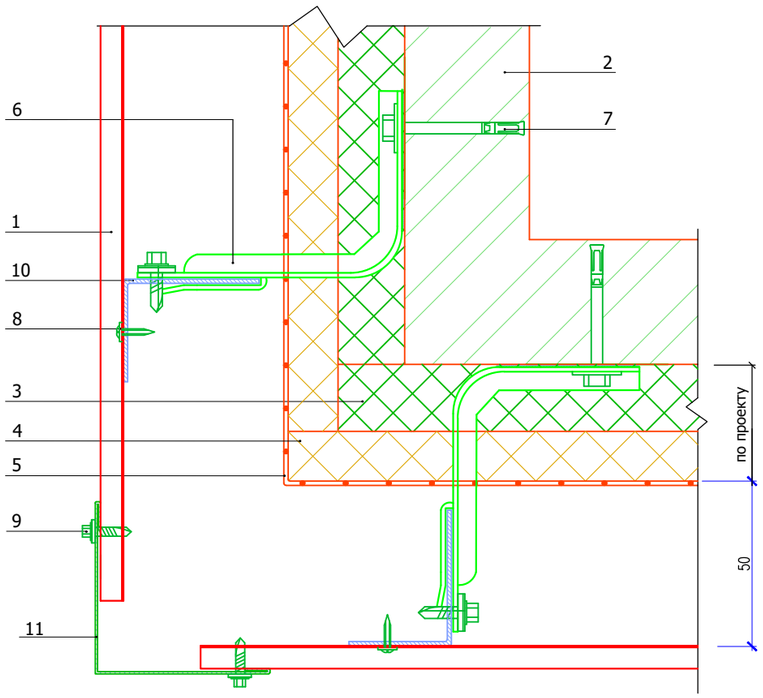

1. Сайдинг МП СК-14*226
2. Несущая стена
3. Теплоизоляция плотностью от 30 кг/м³
4. Теплоизоляция базальтовая плотностью от 80 кг/м³
5. Гидроветрозащитная плёнка
6. Кронштейн ККУ-Lx80 с шайбой и паронитовой прокладкой
7. Анкер
8. Саморез 4,2х16 оц. с пресс-шайбой
9. Саморез 4,8х28 с прокладкой из ЭПДМ-резины и цветной головкой
10. Горизонтальная направляющая КПГ-60х44х3000
11. Планка угла наружного ПУН-LxLx2000

Система вентилируемого фасада

Узлы крепления сайдинга
(вертикальные направляющие)
Внутренний угол

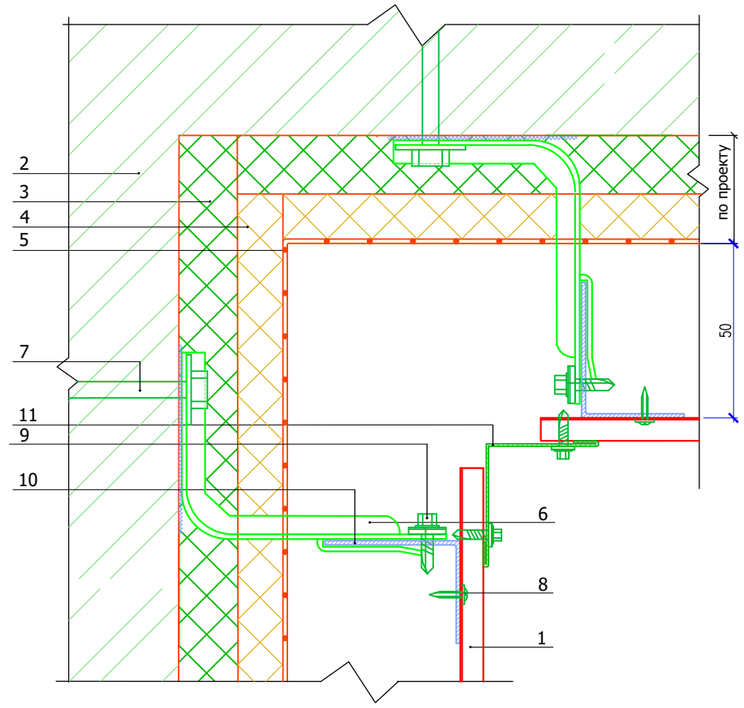

1. Сайдинг МП СК-14*226
2. Несущая стена
3. Теплоизоляция плотностью от 30 кг/м³
4. Теплоизоляция базальтовая плотностью от 80 кг/м³
5. Гидроветрозащитная плёнка
6. Кронштейн ККУ-Lx80 с шайбой и паронитовой прокладкой
7. Анкер
8. Саморез 4,2х16 оц. с пресс-шайбой
9. Саморез 4,8х28 с прокладкой из ЭПДМ-резины и цветной головкой
10. Горизонтальная направляющая КПГ-60х44х3000
11. Планка угла внутреннего ПУВ-LxLx2000

Взам. инв. N	Подп. и дата	Инв. N подл.

Изм.	Кол.уч	Лист	N док.	Подпись	Дата
Проверил		Ахилбеков О.			
Разработала		Нуржанова А.			
Н.контр.		Бакиров Н.			

57-2021 АС

«Капитальный ремонт зданий пожарный депо №12 в г.Алматы, Жетысуского района мкр. «Кокмайса», 27А»

Здание пожарной части

Стадия	Лист	Листов
РП	19	

Узлы крепления сайдинга
(вертикальные направляющие)
Наружный угол, внутренний угол

ТОО
«Строй-проект-инвентаризация»
г. Шымкент - 2023г.

План на отм. 0.000
(ремонтные работы)

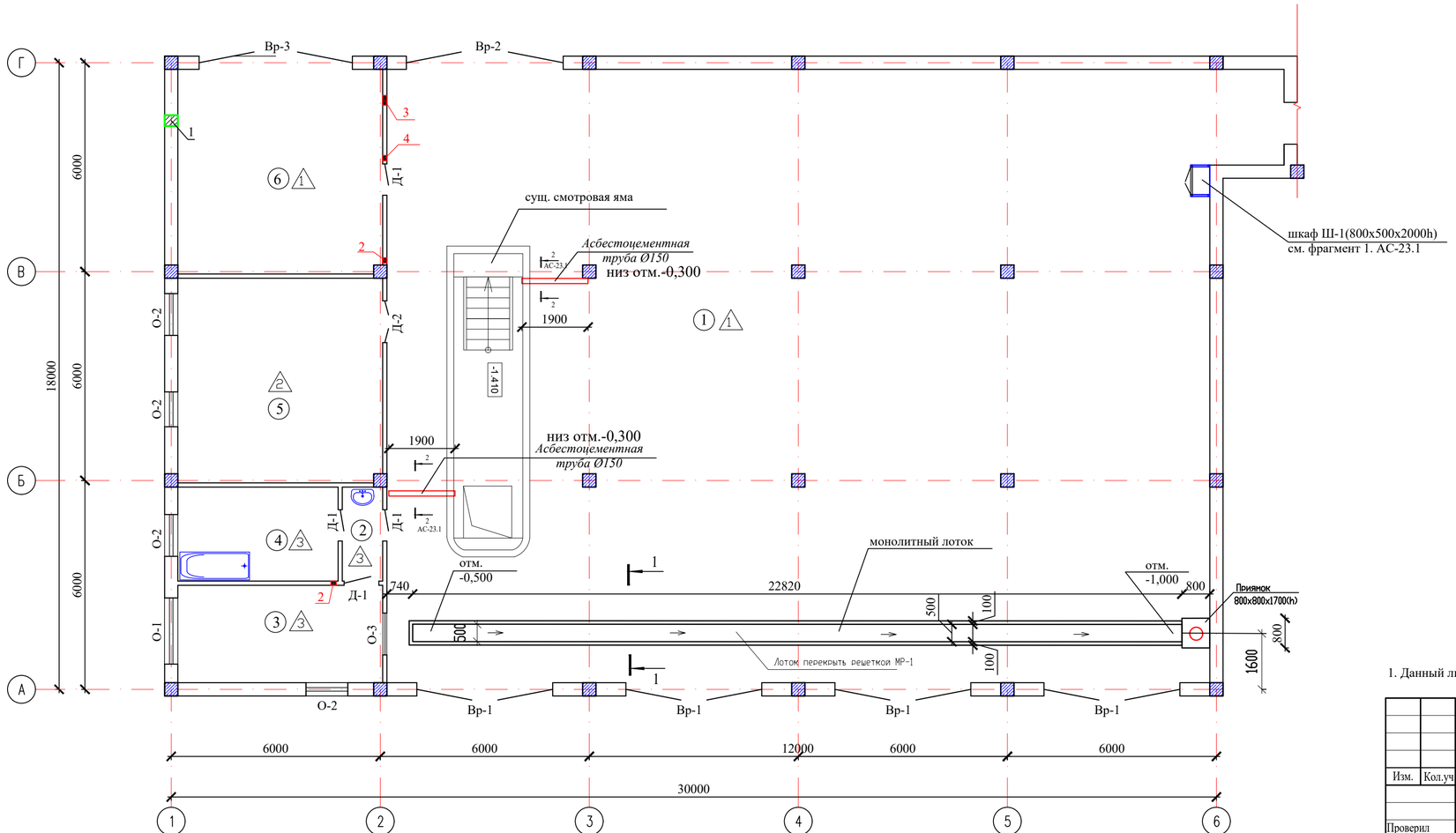

Экспликация помещений

Номер помещения	Наименование	Площадь, м2	Кат. помещения
1	Помещение пожарной техники с постом мойки	422.04	Д
2	Коридор	3.13	Д
3	Пункт связи части	16.46	Д
4	Комната отдыха радиотелефониста	12.42	Д
5	Помещение мойки руковов и спецодежы	34.54	Д
6	Гараж и помещения водителя	34.54	В1
	Всего:	523.13	

Экспликация отверстий

Тип отв.	Размеры, мм		Отм. низа отв.	Назначение
	А	Н		
1	350	350	под плитой перекрытия	+4,250
2	150	150	под плитой перекрытия	+4,250
3	280	280	под плитой перекрытия	+4,250
4	150	200	под плитой перекрытия	+4,250

1. *Все отверстия для вентиляционных каналов, водопроводных и канализационных труб уточнить по месту. Вентиляция, водопровод и канализация прокладываются по существующим отверстиям в плите перекрытия.*
2. *Отверстия 150x100, 160x160 в плите перекрытия и покрытия для пропусков коммуникаций пробить по месту в пределах пустот, не нарушая несущих ребер плит.*
3. *Отв. более чем 160x160, согласно планам ОВ, пробиваются в плите перекрытия согласно узлам 1, 2. См.л. АС-*

1. Данный лист смотреть совместно с л.АС

Изм.	Кол.уч	Лист	N док.	Подпись	Дата
Проверил		Ахилбеков О.			
Разработала		Нуржанова А.			
Н.контр.		Бакиров Н.			

57-2021 АС

«Капитальный ремонт зданий пожарный депо №12 в г.Алматы, Жетысуского района мкр. «Кокмайса», 27А»

Здание пожарной части

Стадия	Лист	Листов
РП	20	

План на отм. 0,000
(ремонтные работы)

ТОО «Строй-проект-инвентаризация» г. Шымкент - 2023г.

Разрез 1-1
(ремонтные работы)

Металлочерепица типа "МОНТЕРРЕЙ" – толщ. 0,5 мм
Обрешетка 100х32мм шаг 350мм
Гидроизоляционный слой (полиэтиленовая пленка – 0,15 мм)
Стропила 50х180мм шаг 1000мм
Воздушная прослойка
Стяжка из цем. раствора М100 толщиной –30мм
Минераловатные плиты (ППЖ-125) по ГОСТ 9573-2012, толщиной-60мм
Пароизоляция – пленочная толщ. 0,15 мм по ГОСТ 10354-82
Ж. б. плита – 220 мм

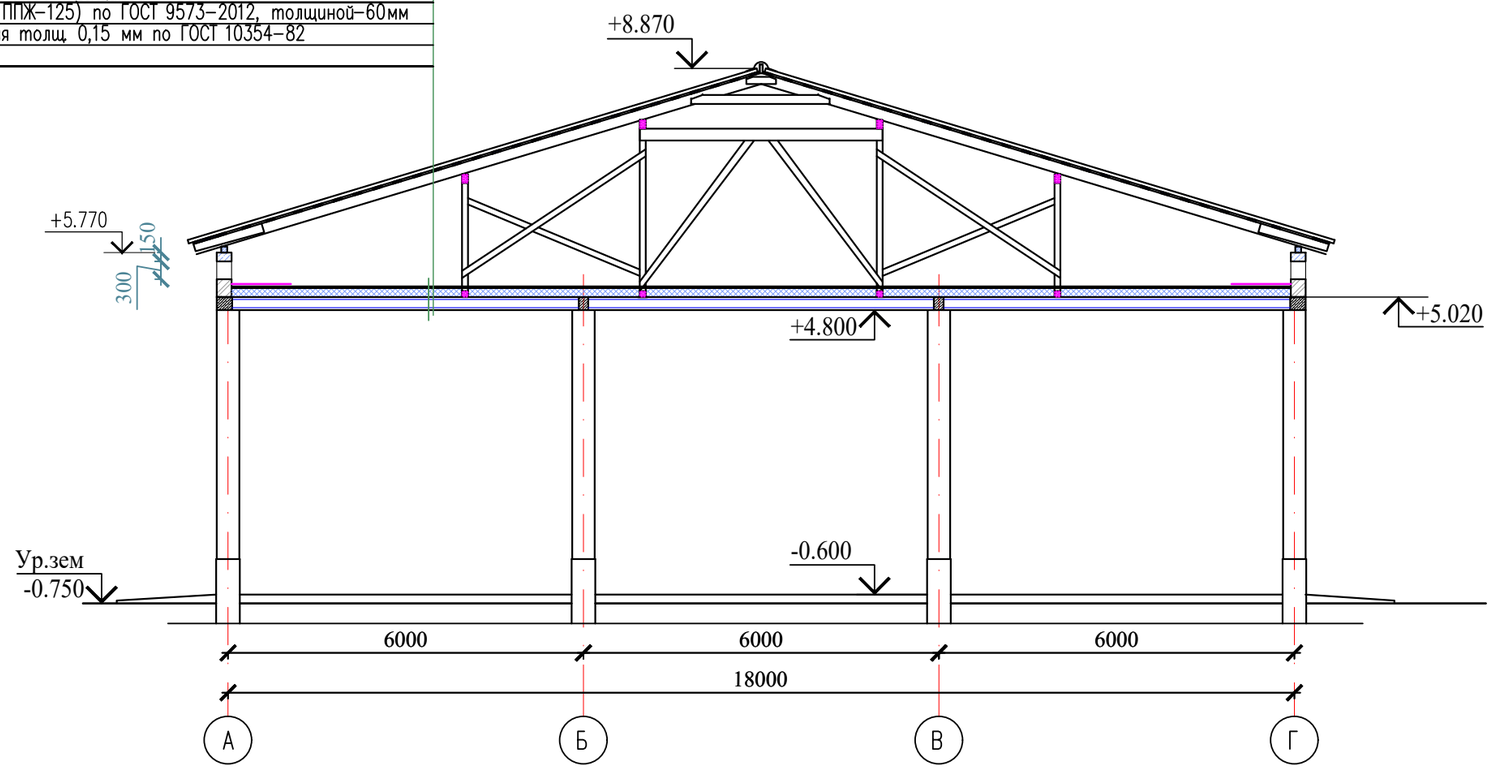

Узел отмостки

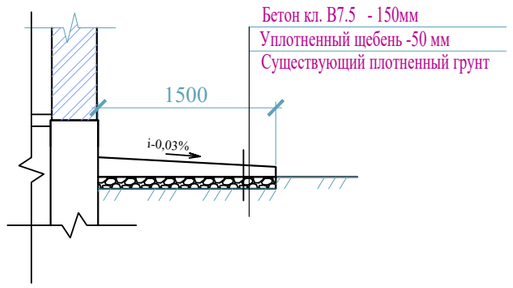

Поз.	Обозначение	Наименование	Кол.	Примечание
		Монтаж бетонной отмостки шириной 1500 м.	152,65 м2	

Согласовано

Взам. инв. N

Подп. и дата

Инв. N подл.

Изм.	Кол.уч	Лист	N док.	Подпись	Дата
Проверил		Ахилбеков О.			
Разработала		Нуржанова А.			
Н.контр.		Бакиров Н.			

57-2021 АС

«Капитальный ремонт зданий пожарный депо №12 в г.Алматы, Жетысуского района мкр. «Кокмайса», 27А»

Здание пожарной части

Стадия	Лист	Листов
РП	21	

Разрез 1-1
(ремонтные работы)

ТОО «Строй-проект-инвентаризация» г. Шымкент - 2023г.

Копировал

Формат А3

Экспликация полов

Номер помещ.	Тип пола	Номер узла по серии 2.244-1/88	Данные элементов пола (наимен-ование,толщ.,основание и др.),мм	Площ. м²
1- этаж				
1,6	1	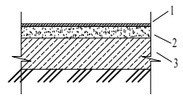	1-Бетонные из бетона кл В15 - 20 мм 2-Выравнивающий подстилающий слой из бетона кл. В7.5- 20 мм 3-Существующий элемент пола	456.58
5	2	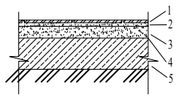	1-Керамическая плитка ГОСТ 6787-89 толщ.-11мм 2-Прослойка и заполнение швов из цем.-песч.расвора М150-15мм 3-Выравнивающая стяжка из цементно-песчаного рас-ра- 15 мм 4-Гидроизоляционный слой: 1 слой изола на битумной мастике. 5-Существующий элемент пола	34.54
2,3,4	2	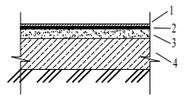	1-Линолеум комерческий на прослойке клея кл. 33-34 2-Прослойка из клеящей мастики 3-Выравнивающая стяжка из цементно-песчаного рас-ра- 20 мм 4-Существующий элемент пола	32.01

Устройство керамических плинтусов, п.м.-81,54
Устройство поливинилхлоридных плинтусов, п.м.-59,28

Фрагмент утепления стены

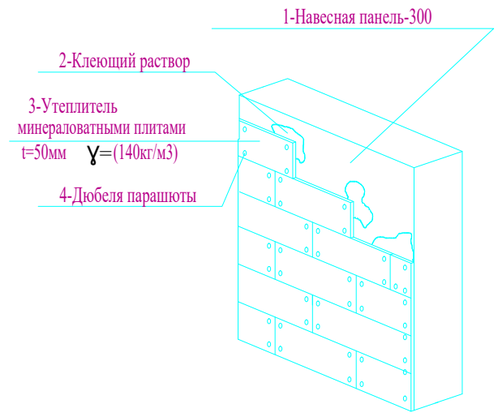

Указания по устройству утепления наружных стен.

Выполнение теплоизоляционных работ снаружи здания начинается с подготовки поверхности стен.
1. Произвести очистку существующих наружных стен от грязи и пыли.
2. После этого производится приклеивание минераловатных листов марки ППЖ-140 толщ. 50 мм. Для надежной фиксации каждого листа помимо специального клея также используются грибовидные пластиковые дюбели-парашюты.
3. Укладка листов производится в стык. Нельзя допускать, чтобы клеящий состав оказался в месте стыка. Листы надо приклеивать в направлении снизу вверх, чтобы предотвратить сползание листов вниз по стене здания в тот момент, когда будет засыхать клеевая смесь. Укладку плит второго ряда производить со смещением относительно первого для обеспечения связки. В углах здания и местах установки откосов делать напуск для лучшего стыкования соприкасающихся панелей стен. При образовании зазоров между плитами более 10мм запенивать их монтажной пеной. К следующему этапу следует переходить только после окончательного застывания клеящего состава (период 1-3 дня).
4. После того, как все стены здания полностью покрыты минераловатными плитами, можно приступать к последующей отделки стен.

Ведомость отделки помещений

Наименова-ние или номер помещения	Потолок		Стены		Низ стен или перегоро-док (панель)			Примечание
	Площадь м2	Вид отделки	Площадь м2	Вид отделки	Площадь м2	Вид отделки	Высота мм	
1-ый этаж								
1-4, 6	424,24	Затирка цем-песч. раст., шпатлевка "Алинексом", -2 мм, водоэмульси-онная окраска	605,32	Улучшенная штукатурка - 15 мм, шпатлевка "Алинексом" -2 мм,	407,44	масляная окраска	1800	
			205,00	Водоэмульси-онная окраска				
5	34,54	Затирка цем-песч. раст., шпатлевка "Алинексом", -2 мм, водоэмульси-онная окраска	107,10	Улучшенная штукатурка - 15 мм,	107,10	выравнивающий слой простой штукатурки толщ.10-12мм (под плитку), облицовка керамической плиткой	на всю высоту	

Согласовано

Взам. инв. N

Подп. и дата

Инв. N подл.

Изм.	Кол.уч	Лист	N док.	Подпись	Дата
Проверил		Ахилбеков О.			
Разработала		Нуржанова А.			
Н.контр.		Бакиров Н.			

57-2021 АС

«Капитальный ремонт зданий пожарный депо №12 в г.Алматы, Жетысуского района мкр. «Кокмайса», 27А»

Здание пожарной части

Стадия	Лист	Листов
РП	22	

Экспликация полов (ремонтные работы)

ТОО «Строй-проект-инвентаризация» г. Шымкент - 2023г.

Копировал Формат А3

Спецификация элементов заполнения проемов

Поз.	Обозначение	Наименование	1 эт.	2 эт.	3 эт.	Масса ед. кг.	Примечание
		Двери внутренние					
Д-1	ГОСТ 6629-88	ДГ 21-9	4				
Д-2	ГОСТ 30970-2014	ДГ 2100-1200	1				
		Окна					
О-1	ГОСТ 30674-99	Окно ОП В2 1600х1900 (4М1-10-4М1)	1				
О-2	ГОСТ 30674-99	Окно ОП В2 1600х1200 (4М1-10-4М1)	4				
О-3	ГОСТ 30674-99	Окно ОП В2 1200х1200 (4М1-10-4М1)	1				
	ГОСТ 30673-2013	Подоконник из ПВХ профилей в=350мм, м2.	2,34				
		Устройство подоконных сливов из оцинкованной стали, в=300, м2.	2,01				
		Металлические ворота					
Вр-1		3900х3600(h)	4				
Вр-2		4500х3600(h)	1				
Вр-3		4400х3600(h)	1				
		Металлическая перемычка					
		Металлическая перемычка МП-1	1				

Пример архитектурного выполнения окон

Окно О-1
(М 1:50)

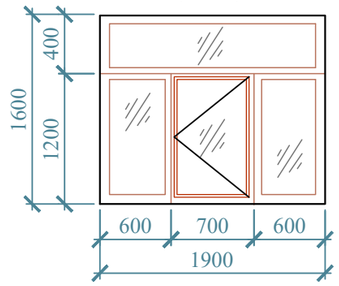

Окно О-2
(М 1:50)

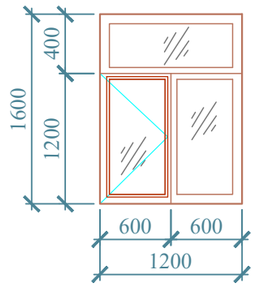

Окно О-3
(М 1:50)

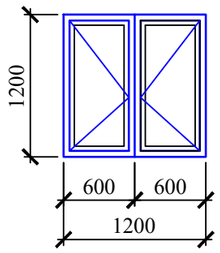

1. Размеры оконных блоков, данные в спецификации, уточнить по месту.
2. Двери в лестничных клетках должны иметь приспособление для самозакрывания и уплотнения в притворах.
3. Данный лист см. совметстно с л.АС-

Оконные блоки из поливинилхлоридных профилей выполняются в соответствии с требованиями ГОСТ 30674-99, с заполнением однокамерных стеклопакетов .

Поливинилхлоридные профили изготавливаются из жесткого непластифицированного, модифицированного на высокую ударную вязкость и стойкость к климатическим воздействиям поливинилхлорида, и должны отвечать требованиям ГОСТ 30673-99, а также техническим условиям на конкретные системы профилей, утвержденных в установленном порядке. Монтаж окон и дверей должен осуществляться специализированными строительными фирмами.

Оконные блоки выполняются с поворотными устройствами, обеспечивающими естественное проветривание помещений.

Подоконные доски - из поливинилхлоридных профилей.

Размеры оконных блоков уточняются по месту.

Согласовано

Взам. инв. N

Подп. и дата

Инв. N подл.

Изм.	Кол.уч	Лист	N док.	Подпись	Дата
Проверил		Ахилбеков О.			
Разработала		Нуржанова А.			
Н.контр.		Бакиров Н.			

57-2021 АС

«Капитальный ремонт зданий пожарный депо №12 в г.Алматы, Жетысуского района мкр. «Кокмайса», 27А»

Здание пожарной части

Стадия	Лист	Листов
РП	23	

Спецификация элементов заполнения проемов

ТОО «Строй-проект-инвентаризация» г. Шымкент - 2023г.

Копировал Формат А3

Шкаф Ш-1
Фрагмент 1

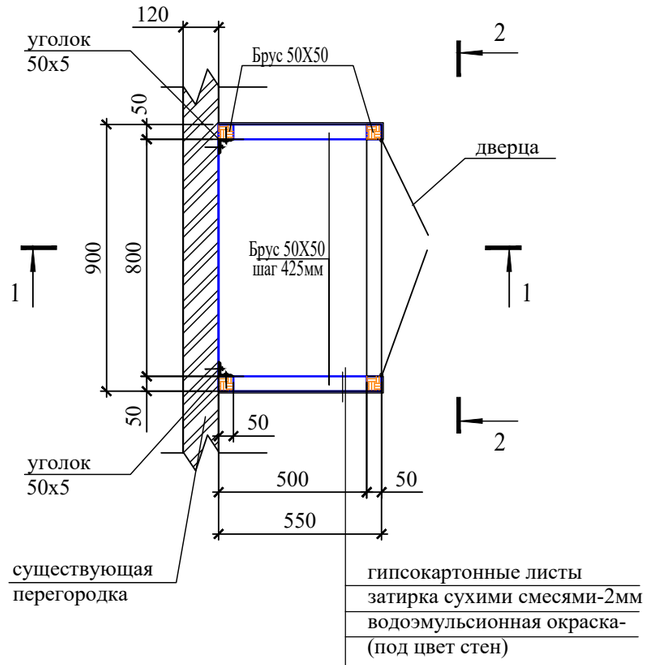

1 - 1

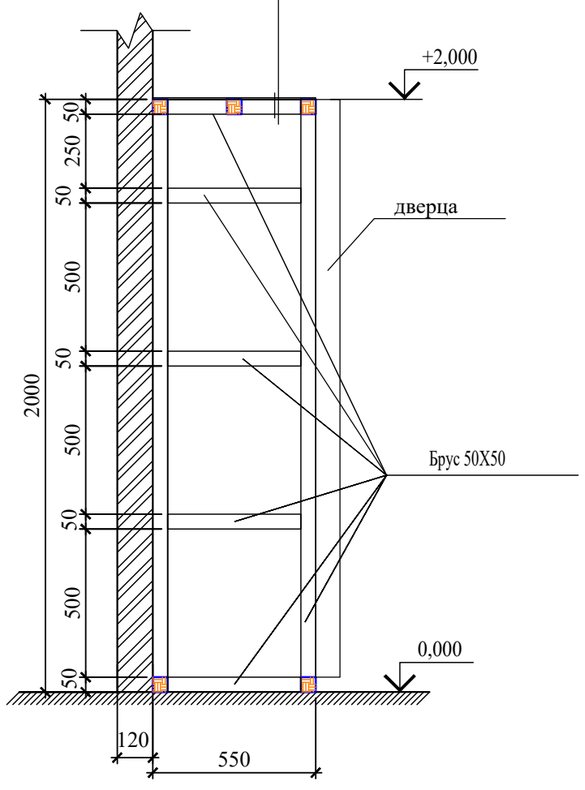

2 - 2

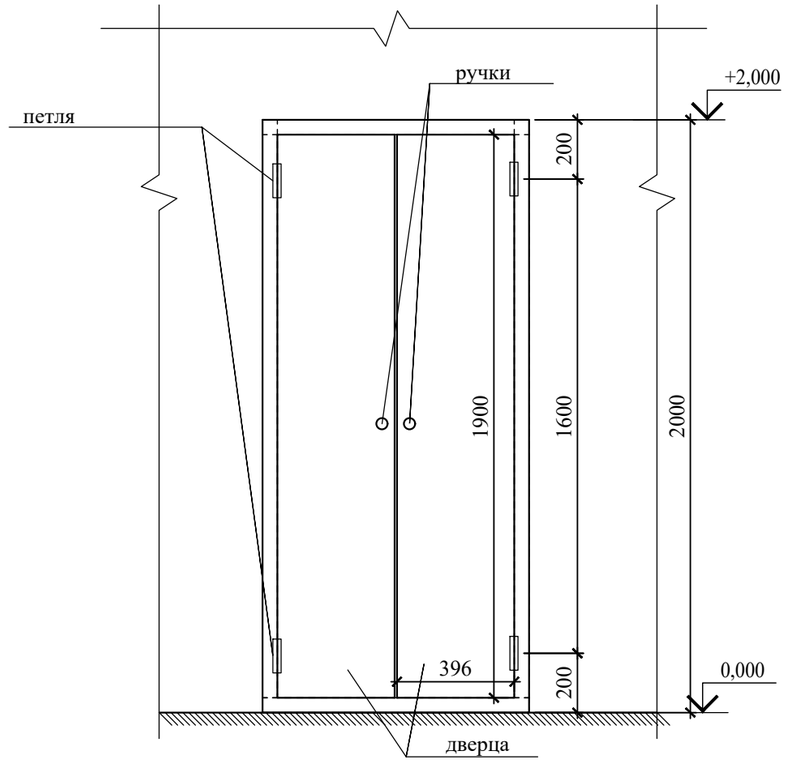

Для каркаса шкафа используются брусья 50х50h.
Деревянные конструкции подлежат огнезащитной обработке согласно требований СП РК 2.02-101-2014 "Пожарная безопасность зданий и сооружений".
Качество огнезащитной обработки должно быть таким, чтобы потеря массы огнезащищенной древесины при испытаний по EN 1990:2002 не превышала 25%.
Все металлические элементы окрашиваются масляными красками за 2 раза.
Для биологической защиты деревянные конструкции обработать антисептической пастой с нанесением пасты на поверхность древесины краскопультом.

Спецификация элементов

Поз.	Обозначение	Наименование	Кол.	Масса ед., кг.	Примечание
	ГОСТ 8509-93	50 х 5 L=2000мм	2	3,77	15,08 кг
	ГОСТ 8486-86*	Брус 50х50, м3			0,035 м3
	ГОСТ 6266-97	Гипсокартон стеновой, толщ -12 мм, м2			2,9 м2
		Затирка сухими смесями, водоэмульсионная окраска , м2			2,9 м2
		Древесно-стружечные плиты ламинированные толщиной=10мм (дверца), м2			1,6 м2
		Петля	4		
		Ручка	2		

Изм.	Кол.уч	Лист	N док.	Подпись	Дата
Проверил		Ахилбеков О.			
Разработала		Нуржанова А.			
Н.контр.		Бакиров Н.			

57-2021 АС

«Капитальный ремонт зданий пожарный депо №12 в г.Алматы, Жетысуского района мкр. «Кокмайса», 27А»

Здание административного блока с общежитием

Стадия	Лист	Листов
РП	23.1	

Шкаф Ш-1
Фрагмент плана 1

ТОО «Строй-проект-инвентаризация» г. Шымкент - 2023г.

Согласовано

Взам. инв. N

Подп. и дата

Инв. N подл.

Копировал

Формат А3

1 - 1

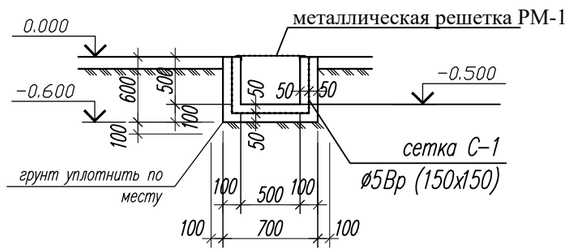

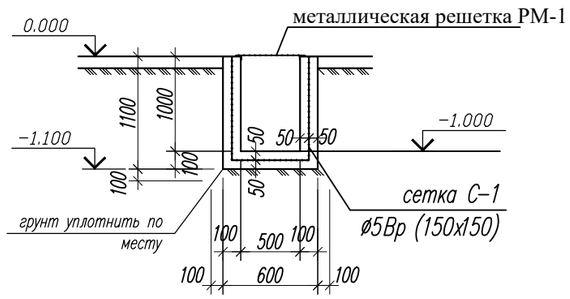

2 - 2

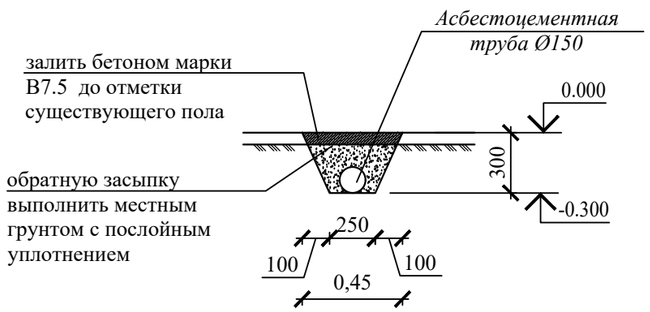

Спецификация элементов

Поз.	Обозначение	Наименование	Кол.	Масса ед., кг.	Примечание
		Монолитный лоток			
С-1	ГОСТ 6727-80*	Сетка С-1 Ø5Вр-I/150х150 м²	53,0	2,10	111,30 кг
		Бетон кл. С10/12 м³	5,8		
		Решетка РМ-1			826,08 кг
	ГОСТ 8509-93	Уголок L100х7 п.м.	56,0	10,79	604,24 кг
	ГОСТ 103-2006	Пластина -100х5 L-600	74	2,36	174,64 кг
		Укладка асбестоцементной трубы			
	ГОСТ 1839-80	Асбестоцементная труба Ø150 (класс ВТ6) п.м.	3,8	12,90	49,02 кг
		Выемка существующего грунта, м3			0,4 м3
		Засыпка существующим грунтом, м3			0,4 м3
		Разборка бетонного пола, м3 (толщ. 80 мм)			0,14 м3
		Устройство бетонного пола, (толщ. 80 мм) бетоном кл. В7,5, м3			0,14 м3

Согласовано

Взам. инв. N

Подп. и дата

Инв. N подл.

Изм.	Кол.уч	Лист	N док.	Подпись	Дата
Проверил		Ахилбеков О.			
Разработала		Нуржанова А.			
Н.контр.		Бакиров Н.			

57-2021 АС

«Капитальный ремонт зданий пожарный депо №12 в г.Алматы, Жетысуского района мкр. «Кокмайса», 27А»

Здание пожарной части

Стадия	Лист	Листов
РП	23.2	

Монолитный лоток
Металлическая решетка
Укладка трубы

ТОО «Строй-проект-инвентаризация» г. Шымкент - 2023г.

Копировал

Формат А3

Приямок П-1

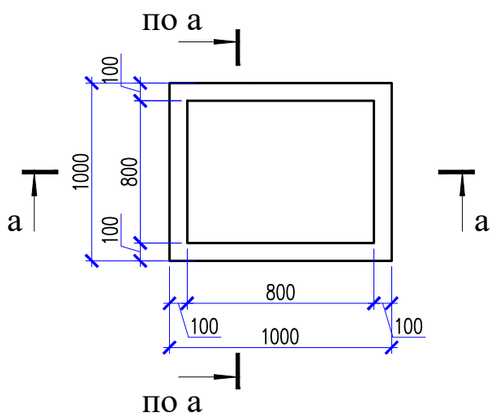

а-а

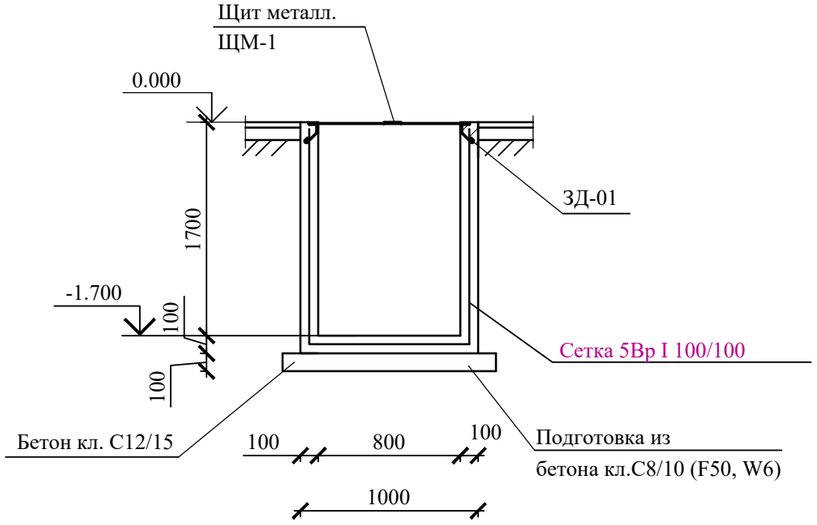

Спецификация материалов

Поз.	Обозначение	Наименование	Кол.	Масса ед.,кг.	Примечание
		Приямок П-1	1		
ЩМ-1	ГОСТ 8568-77*	Лист ромб.-6х900х900	1	40,58	
	ГОСТ 34028-2016	Ø8 А240 L=350	1	0,14	
ЗД-01	ГОСТ 8509-93	L125х10 п.м	2,6	19,1	49,66
	ГОСТ 34028-2016	Ø8 А240 L=250	4	0,10	0,40
	ГОСТ 23279-2012	Сетка 5Вр I 100/100,м2	8,0	3,10	24,80
		Бетон кл. С12/15 (F50, W6) м3	0,72		
		Подготовка из бетона кл.С8/10 (F50, W6)	0,144		

1.Данный лист смотреть совместно с листами АС-68.

Согласовано

Взам. инв. N

Подп. и дата

Инв. N подл.

Изм.	Кол.уч	Лист	N док.	Подпись	Дата
Проверил		Ахилбеков О.			
Разработала		Нуржанова А.			
Н.контр.		Бакиров Н.			

57-2021 АС

«Капитальный ремонт зданий пожарный депо №12 в г.Алматы, Жетысуского района мкр. «Кокмайса», 27А»

Здание пожарной части

Стадия	Лист	Листов
РП	23.3	

Приямок П-1
Сечение а-а

ТОО «Строй-проект-инвентаризация» г. Шымкент - 2023г.

Копировал Формат А3

Рама и полотна ворот Вр-1

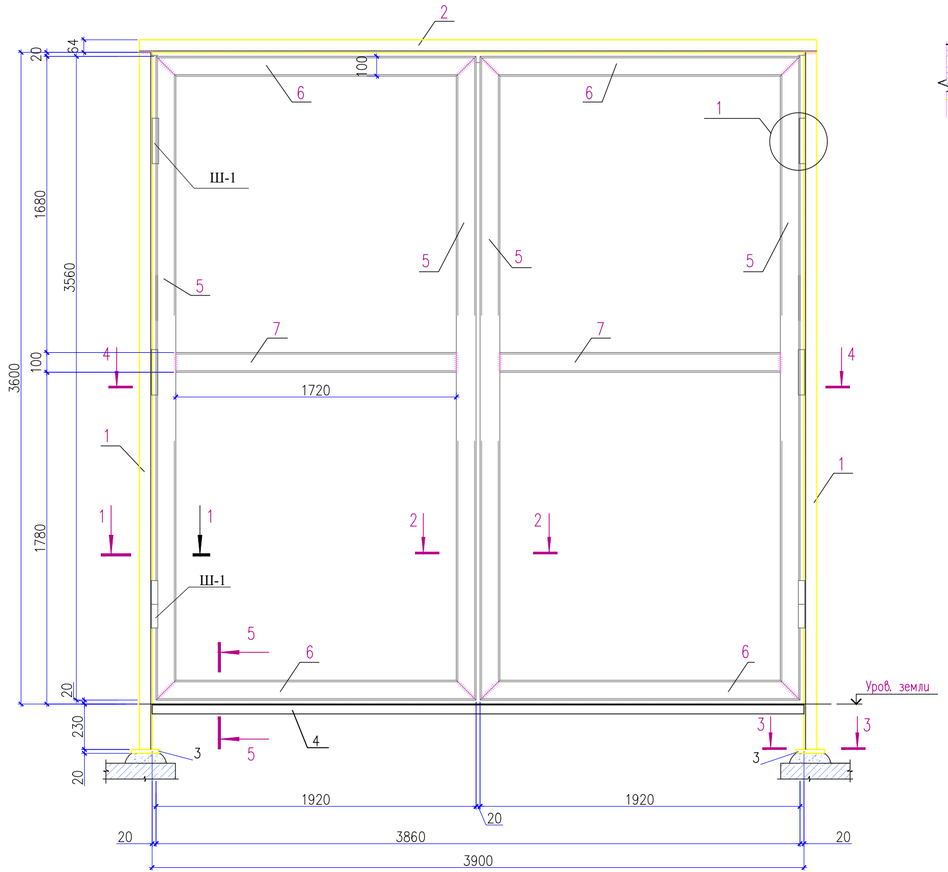

4 - 4

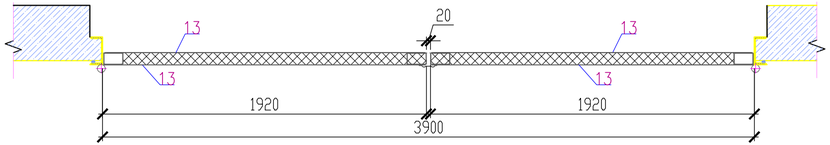

5 - 5

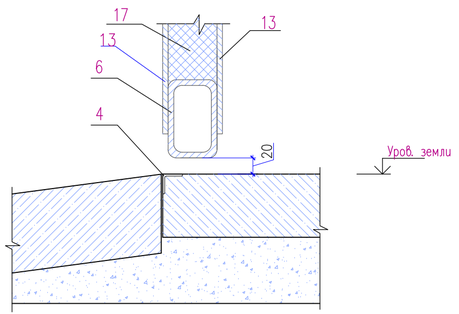

1 - 1

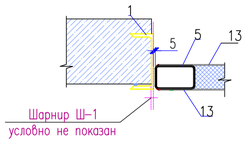

2 - 2

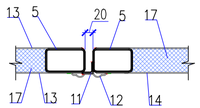

3 - 3

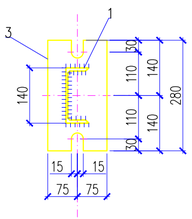

1. Данный лист см. совместно с листами АС-17.
2. Сварку металлических элементов производить электродами Э 42А по ГОСТ 9467-75*.
3. Высота сварных швов принимается по ГОСТ 6465-76.
4. Все металлические элементы защищаются лакокрасочным покрытием в 2 слоя эмали ПФ 115 ГОСТ по слою грунта ГФ 020 ГОСТ 25129-82

						57-2021 АС		
						«Капитальный ремонт зданий пожарный депо №12 в г.Алматы, Жетысуского района мкр. «Кокмайса», 27А»		
Изм.	Кол.уч	Лист	N док.	Подпись	Дата			
						Здание пожарной части	Стадия	Лист	Листов
							РП	24	
Проверил		Ахилбеков О.				Ворота металлические Вр-1. Сечения 1-1, 2-2, 3-3.	ТОО «Строй-проект-инвентаризация» г. Шымкент - 2023г.		
Разработала		Нуржанова А.							
Н.контр.		Бакиров Н.							

Согласовано

Взам. инв. N

Подп. и дата

Инв. N подл.

Копировал

Формат А4-3

Узел 1

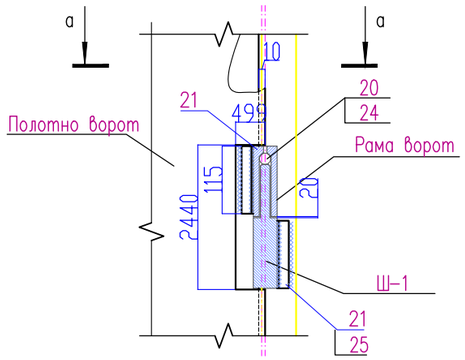

а–а

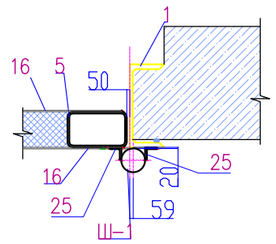

Ш-1

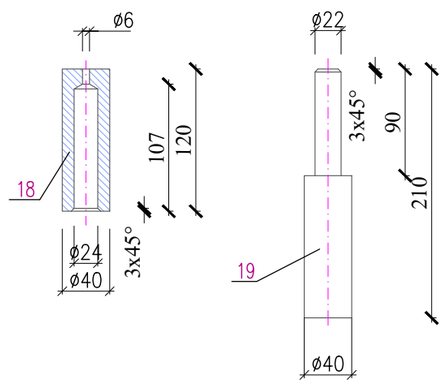

Спецификация изделий и материалов

Поз.	Обозначение	Наименование	Кол.	Масса ед.,кг.	Примеч.
		Рама ворот			167,16
1	ГОСТ 8240-97	Швеллер 14 ГОСТ 8240-97 / С245 ГОСТ 27772-88* L=3830	2	47,10	94,2
2	ГОСТ 8240-97	Швеллер 14 ГОСТ 8240-97 / С245 ГОСТ 27772-88* L=4200	1	51,66	51,66
3	ГОСТ 19903-74*	Лист 10х150х280 ГОСТ 19903-74* / С245 ГОСТ 27772-88*	2	3.30	6.60
4	ГОСТ 8509-93	Уголок 50х50х5 ГОСТ 8509-93 / С245 ГОСТ 27772-88* L=3900	1	14,70	14,70
		Каркас полотна ворот			199.72
5	ТУ 67-2287-80	Профиль 100х60х3 ТУ 67-2287-80 / С245 ГОСТ 27772-88* L=3560	4	30,93	123,72
6	ТУ 67-2287-80	Профиль 100х60х3 ТУ 67-2287-80 / С245 ГОСТ 27772-88* L=1920	4	16,68	66,72
7	ТУ 67-2287-80	Профиль 100х60х3 ТУ 67-2287-80 / С245 ГОСТ 27772-88* L=1720	2	14,94	29,88
		Обшивка ворот			362.04
11	ГОСТ 8509-93	Уголок 25х25х3 ГОСТ 8509-93 / С245 ГОСТ 27772-88* L=3600	1	4,03	4,03
12	ГОСТ 19903-74*	Лист 2х120х3600 ГОСТ 19903-74* / С245 ГОСТ 27772-88*	1	67,82	67,82
13	ГОСТ 19903-74*	Лист 2х1920х3560 ГОСТ 19903-74* / С245 ГОСТ 27772-88*	4	107,231	428,92
17	ТУ 5762-016-17925162-2004	Минераловатная плита Р=80кг/м3 м3	0.65		

Поз.	Обозначение	Наименование	Кол.	Масса ед.,кг.	Примеч.
		Шарнир Ш-1	6	13.9	13.9
18	ГОСТ 5781-92	ø40 А-I L=120	4	1.18	4.72
19	ГОСТ 5781-92	ø40 А-I L=210	4	2.07	8.28
20	ГОСТ 3227-85	шар ø19	4	0.028	0.112
21	ГОСТ 8509-93	Уголок 20х20х3 ГОСТ 8509-93 / С245 ГОСТ 27772-88* L=115	8	0.10	0.80

Согласовано

Взам. инв. N

Подп. и дата

Инв. N подл.

Изм.	Кол.уч	Лист	N док.	Подпись	Дата
Проверил		Ахилбеков О.			
Разработала		Нуржанова А.			
Н.контр.		Бакиров Н.			

57-2021 АС

«Капитальный ремонт зданий пожарный депо №12 в г.Алматы, Жетысуского района мкр. «Кокмайса», 27А»

Здание пожарной части

Стадия	Лист	Листов
РП	25	

Узел 1.
Шарнир Ш-1,2

ТОО «Строй-проект-инвентаризация» г. Шымкент - 2023г.

Копировал

Формат А3

Рама и полотна ворот Вр-2

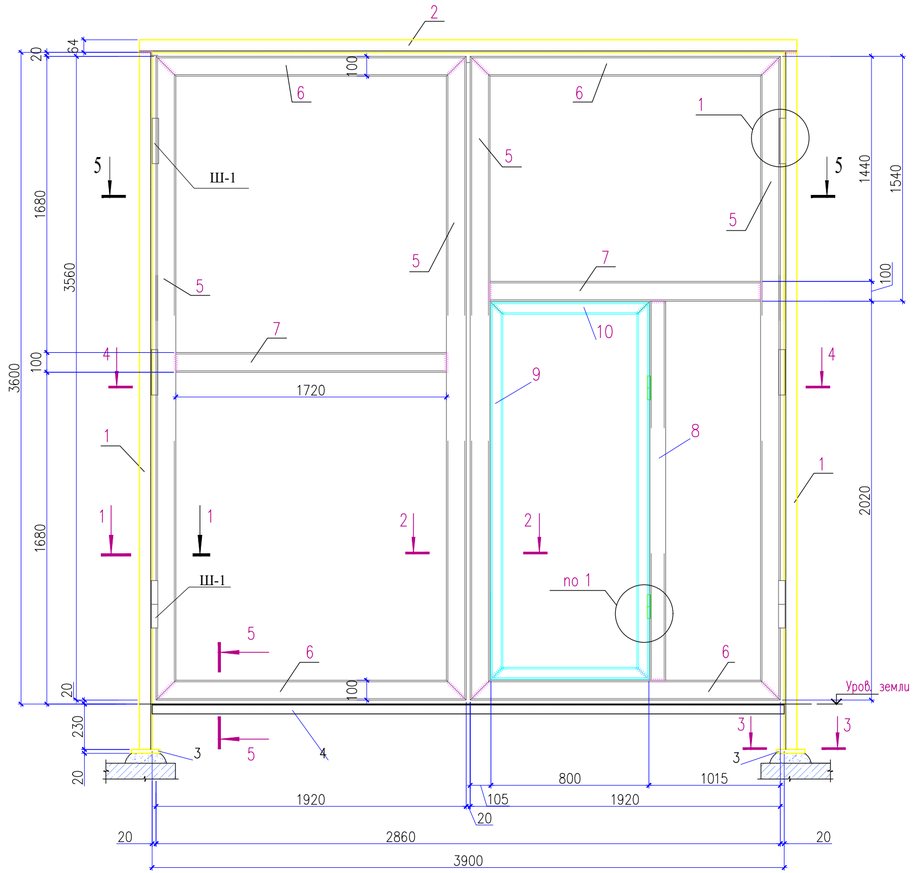

4 - 4

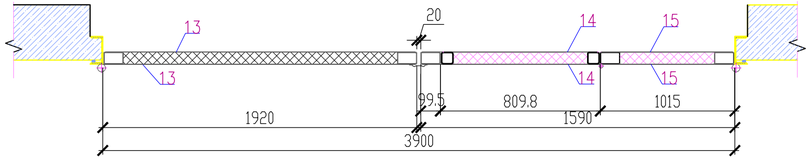

5 - 5

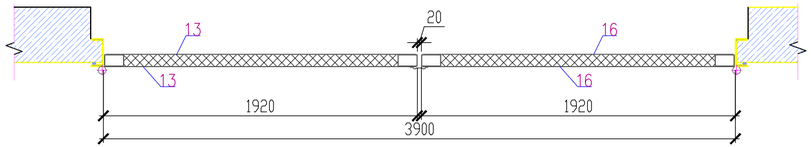

5 - 5

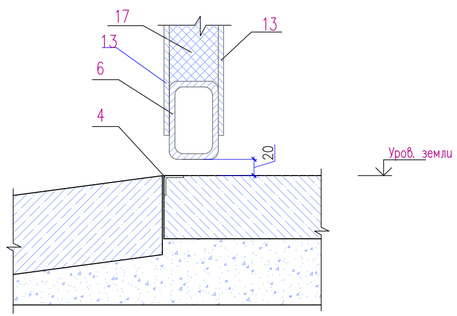

1 - 1

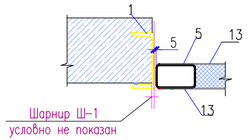

2 - 2

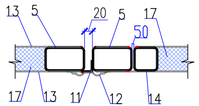

3 - 3

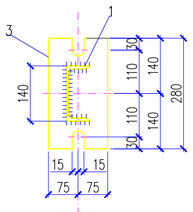

1. Данный лист см. совместно с листами АС-17.
2. Сварку металлических элементов производить электродами Э 42А по ГОСТ 9467-75*.
3. Высота сварных швов принимается по ГОСТ 6465-76.
4. Все металлические элементы защищаются лакокрасочным покрытием в 2 слоя эмали ПФ 115 ГОСТ по слою грунта ГФ 020 ГОСТ 25129-82

						57-2021	АС	
						«Капитальный ремонт зданий пожарный депо №12 в г.Алматы, Жетысуского района мкр. «Кокмайса», 27А»		
Изм.	Кол.уч	Лист	N док.	Подпись	Дата			
						Здание пожарной части	Стадия	Лист	Листов
							РП	26	
Проверил		Ахилбеков О.				Ворота металлические Вр-2 Сечения 1-1, 2-2, 3-3.	ТОО «Строй-проект-инвентаризация» г. Шымкент - 2023г.		
Разработала		Нуржанова А.							
Н.контр.		Бакиров Н.							

Согласовано

Взам. инв. N

Подп. и дата

Инв. N подл.

Копировал

Формат А4-3

Узел 1

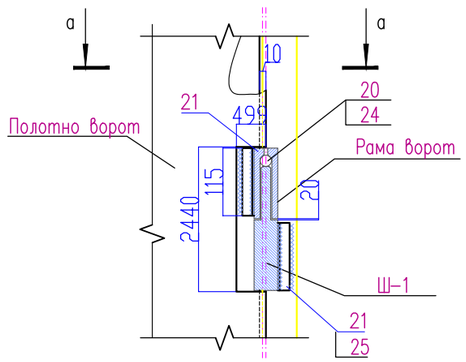

а–а

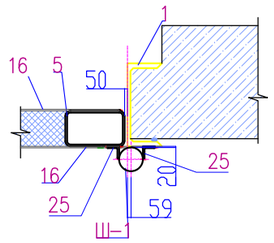

Ш-1

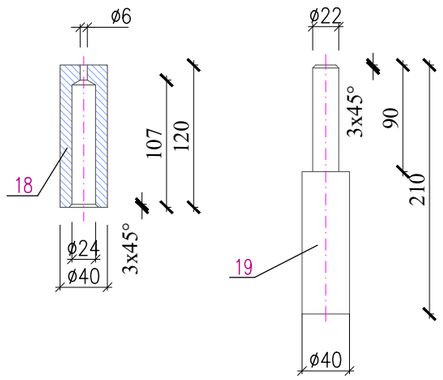

Спецификация изделий и материалов

Поз.	Обозначение	Наименование	Кол.	Масса ед.,кг.	Примеч.
		Рама ворот			163,47
1	ГОСТ 8240-97	Швеллер 14 ГОСТ 8240-97 / С245 ГОСТ 27772-88* L=3830	2	47,10	94,2
2	ГОСТ 8240-97	Швеллер 14 ГОСТ 8240-97 / С245 ГОСТ 27772-88* L=3900	1	47,97	47,97
3	ГОСТ 19903-74*	Лист 10х150х280 ГОСТ 19903-74* / С245 ГОСТ 27772-88*	2	3.30	6.60
4	ГОСТ 8509-93	Уголок 50х50х5 ГОСТ 8509-93 / С245 ГОСТ 27772-88* L=3900	1	14,70	14,70
		Каркас полотна ворот			199.72
5	ТУ 67-2287-80	Профиль 100х60х3 ТУ 67-2287-80 / С245 ГОСТ 27772-88* L=3560	4	27,05	108,2
6	ТУ 67-2287-80	Профиль 100х60х3 ТУ 67-2287-80 / С245 ГОСТ 27772-88* L=1920	4	14,59	58,36
7	ТУ 67-2287-80	Профиль 100х60х3 ТУ 67-2287-80 / С245 ГОСТ 27772-88* L=1720	2	13,07	26,14
8	ТУ 67-2287-80	Профиль 100х60х3 ТУ 67-2287-80 / С235 ГОСТ 27772-88* L=1920	1	13.92	13.92
9	ГОСТ 8639-82	Труба 60х60х3.5 ГОСТ 8639-82 / С235 ГОСТ 27772-88* L=1910	2	11.54	23.08
10	ГОСТ 8639-82	Труба 60х60х3.5 ГОСТ 8639-82 / С235 ГОСТ 27772-88* L=800	2	4.83	9.66
		Обшивка ворот			512.60
11	ГОСТ 8509-93	Уголок 25х25х3 ГОСТ 8509-93 / С245 ГОСТ 27772-88* L=3600	1	4,03	4,03
12	ГОСТ 19903-74*	Лист 2х120х3600 ГОСТ 19903-74* / С245 ГОСТ 27772-88*	1	67,82	67,82
13	ГОСТ 19903-74*	Лист 2х1920х3560 ГОСТ 19903-74* / С245 ГОСТ 27772-88*	4	107,23	428,92
14	ГОСТ 19903-74*	Лист 2х770х1880 ГОСТ 19903-74* / С235 ГОСТ 27772-88*	2	22.73	45.46
15	ГОСТ 19903-74*	Лист 2х680х2020 ГОСТ 19903-74* / С235 ГОСТ 27772-88*	2	21.60	43.20
16	ГОСТ 19903-74*	Лист 2х1920х1540 ГОСТ 19903-74* / С235 ГОСТ 27772-88*	2	46,31	92,62
17	ТУ 5762-016-17925162-2004	Минераловатная плита Р=80кг/м3 м3	0.65		

Поз.	Обозначение	Наименование	Кол.	Масса ед.,кг.	Примеч.
		Шарнир Ш-1	8	13.9	13.9
18	ГОСТ 5781-92	ø40 А-I L=120	4	1.18	4.72
19	ГОСТ 5781-92	ø40 А-I L=210	4	2.07	8.28
20	ГОСТ 3227-85	шар ø19	4	0.028	0.112
21	ГОСТ 8509-93	Уголок 20х20х3 ГОСТ 8509-93 / С245 ГОСТ 27772-88* L=115	8	0.10	0.80

Согласовано

Взам. инв. N

Подп. и дата

Инв. N подл.

Изм.	Кол.уч	Лист	N док.	Подпись	Дата
Проверил		Ахилбеков О.			
Разработала		Нуржанова А.			
Н.контр.		Бакиров Н.			

57-2021 АС

«Капитальный ремонт зданий пожарный депо №12 в г.Алматы, Жетысуского района мкр. «Кокмайса», 27А»

Здание пожарной части

Стадия	Лист	Листов
РП	27	

Узел 1.
Шарнир Ш-1,2

ТОО «Строй-проект-инвентаризация» г. Шымкент - 2023г.

Копировал Формат А3

Рама и полотна ворот Вр-3

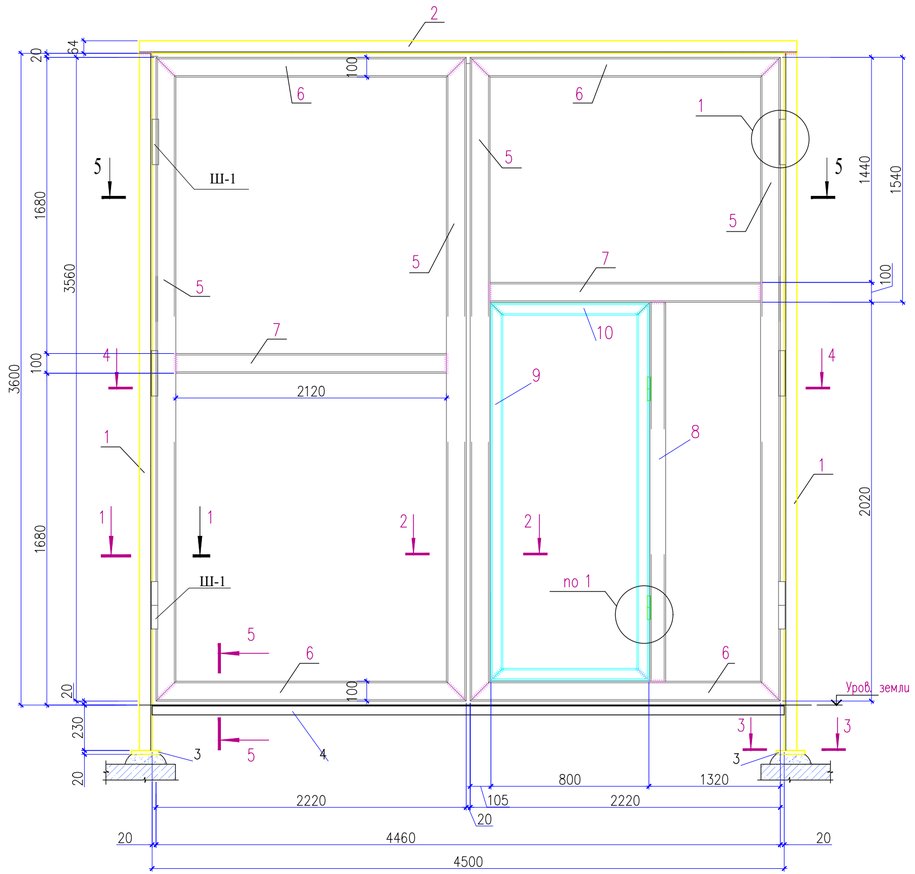

4 - 4

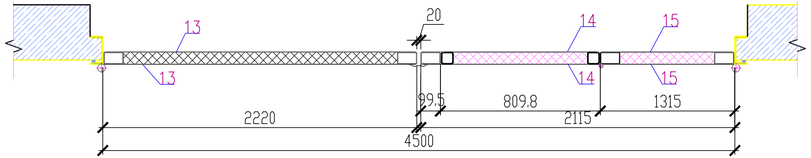

5 - 5

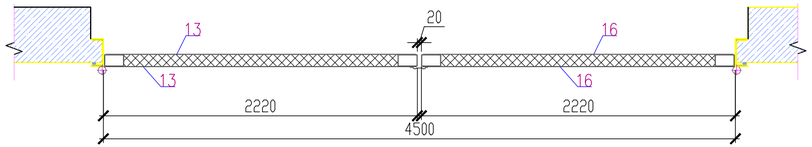

5 - 5

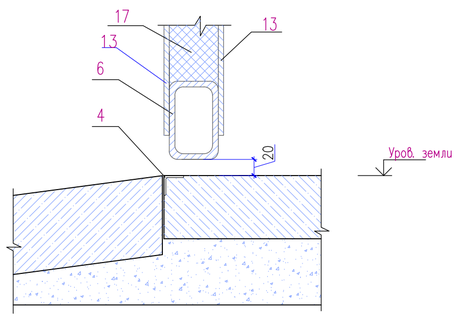

1 - 1

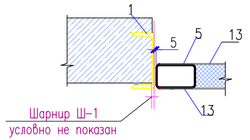

2 - 2

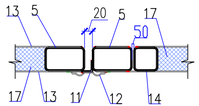

3 - 3

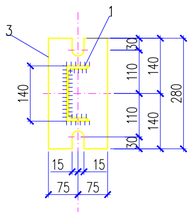

1. Данный лист см. совместно с листами АС-17.
2. Сварку металлических элементов производить электродами Э 42А по ГОСТ 9467-75*.
3. Высота сварных швов принимается по ГОСТ 6465-76.
4. Все металлические элементы защищаются лакокрасочным покрытием в 2 слоя эмали ПФ 115 ГОСТ по слою грунта ГФ 020 ГОСТ 25129-82

						57-2021	АС	
						«Капитальный ремонт зданий пожарный депо №12 в г.Алматы, Жетысуского района мкр. «Кокмайса», 27А»		
Изм.	Кол.уч	Лист	N док.	Подпись	Дата			
						Здание пожарной части	Стадия	Лист	Листов
							РП	28	
Проверил		Ахилбеков О.				Ворота металлические Вр-2 Сечения 1-1, 2-2, 3-3.	ТОО «Строй-проект-инвентаризация» г. Шымкент - 2023г.		
Разработала		Нуржанова А.							
Н.контр.		Бакиров Н.							

Согласовано

Взам. инв. N

Подп. и дата

Инв. N подл.

Копировал

Формат А4-3

Узел 1

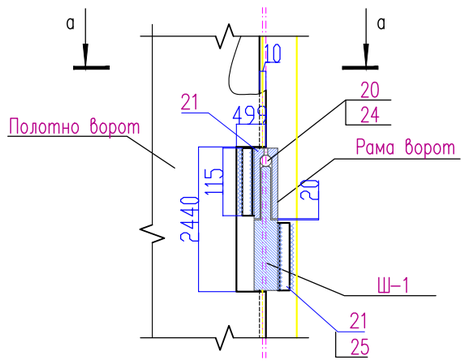

а–а

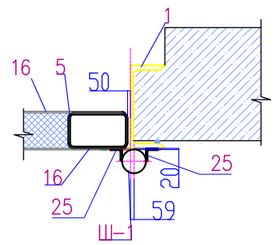

Ш-1

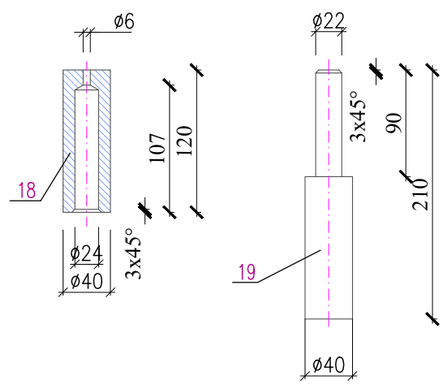

Спецификация изделий и материалов

Поз.	Обозначение	Наименование	Кол.	Масса ед.,кг.	Примеч.
		Рама ворот			163,47
1	ГОСТ 8240-97	Швеллер 14 ГОСТ 8240-97 / С245 ГОСТ 27772-88* L=3830	2	47,10	94,2
2	ГОСТ 8240-97	Швеллер 14 ГОСТ 8240-97 / С245 ГОСТ 27772-88* L=4500	1	55,35	55,35
3	ГОСТ 19903-74*	Лист 10х150х280 ГОСТ 19903-74* / С245 ГОСТ 27772-88*	2	3.30	6.60
4	ГОСТ 8509-93	Уголок 50х50х5 ГОСТ 8509-93 / С245 ГОСТ 27772-88* L=4500	1	16,96	16,96
		Каркас полотна ворот			199.72
5	ТУ 67-2287-80	Профиль 100х60х3 ТУ 67-2287-80 / С245 ГОСТ 27772-88* L=3560	4	27,05	108,2
6	ТУ 67-2287-80	Профиль 100х60х3 ТУ 67-2287-80 / С245 ГОСТ 27772-88* L=2220	4	16,87	67,48
7	ТУ 67-2287-80	Профиль 100х60х3 ТУ 67-2287-80 / С245 ГОСТ 27772-88* L=2120	2	13,07	26,14
8	ТУ 67-2287-80	Профиль 100х60х3 ТУ 67-2287-80 / С235 ГОСТ 27772-88* L=1920	1	16,49	16,49
9	ГОСТ 8639-82	Труба 60х60х3.5 ГОСТ 8639-82 / С235 ГОСТ 27772-88* L=1910	2	11.54	23.08
10	ГОСТ 8639-82	Труба 60х60х3.5 ГОСТ 8639-82 / С235 ГОСТ 27772-88* L=800	2	4.83	9.66
		Обшивка ворот			512.60
11	ГОСТ 8509-93	Уголок 25х25х3 ГОСТ 8509-93 / С245 ГОСТ 27772-88* L=3600	1	4,03	4,03
12	ГОСТ 19903-74*	Лист 2х120х3600 ГОСТ 19903-74* / С245 ГОСТ 27772-88*	1	67,82	67,82
13	ГОСТ 19903-74*	Лист 2х2220х3560 ГОСТ 19903-74* / С245 ГОСТ 27772-88*	4	124,03	496,12
14	ГОСТ 19903-74*	Лист 2х770х1880 ГОСТ 19903-74* / С235 ГОСТ 27772-88*	2	22.73	45.46
15	ГОСТ 19903-74*	Лист 2х680х2020 ГОСТ 19903-74* / С235 ГОСТ 27772-88*	2	21.60	43.20
16	ГОСТ 19903-74*	Лист 2х2220х1540 ГОСТ 19903-74* / С235 ГОСТ 27772-88*	2	53,53	107,06
17	ТУ 5762-016-17925162-2004	Минераловатная плита Р=80кг/м3 м3	0.65		

Поз.	Обозначение	Наименование	Кол.	Масса ед.,кг.	Примеч.
		Шарнир Ш-1	8	13.9	13.9
18	ГОСТ 5781-92	ø40 А-I L=120	4	1.18	4.72
19	ГОСТ 5781-92	ø40 А-I L=210	4	2.07	8.28
20	ГОСТ 3227-85	шар ø19	4	0.028	0.112
21	ГОСТ 8509-93	Уголок 20х20х3 ГОСТ 8509-93 / С245 ГОСТ 27772-88* L=115	8	0.10	0.80

Согласовано

Взам. инв. N

Подп. и дата

Инв. N подл.

Изм.	Кол.уч	Лист	N док.	Подпись	Дата
Проверил		Ахилбеков О.			
Разработала		Нуржанова А.			
Н.контр.		Бакиров Н.			

57-2021 АС

«Капитальный ремонт зданий пожарный депо №12 в г.Алматы, Жетысуского района мкр. «Кокмайса», 27А»

Здание пожарной части

Стадия	Лист	Листов
РП	29	

Узел 1.
Шарнир Ш-1,2

ТОО «Строй-проект-инвентаризация» г. Шымкент - 2023г.

Копировал

Формат А3

Рама и полотна ворот Вр-4

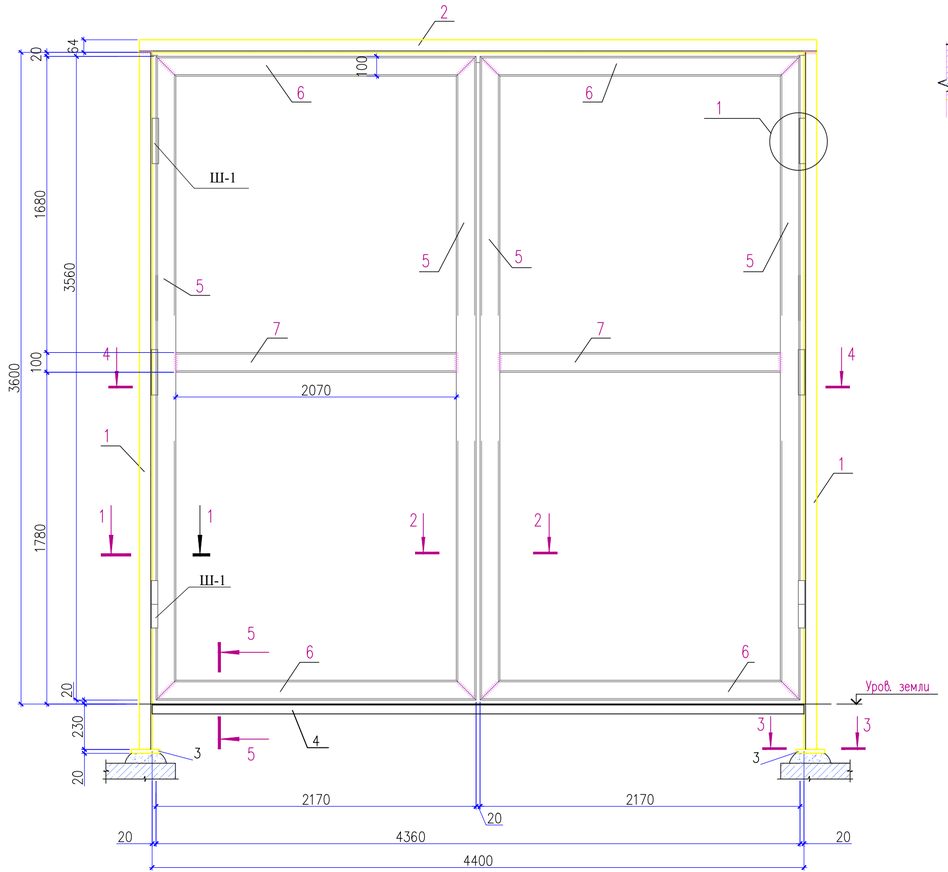

4 - 4

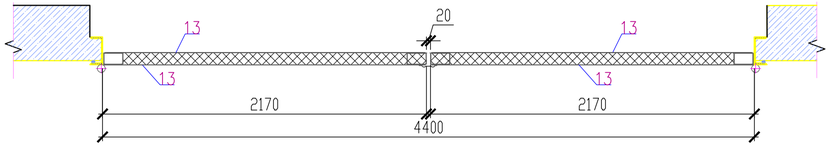

5 - 5

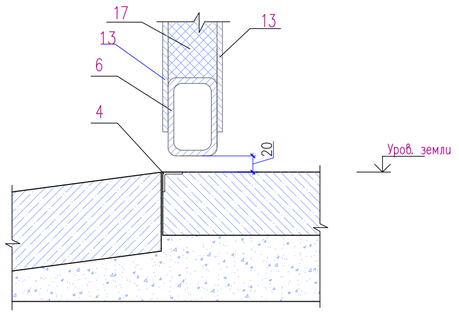

1 - 1

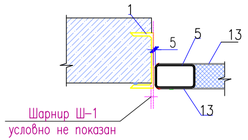

2 - 2

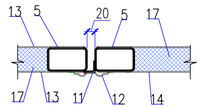

3 - 3

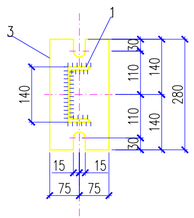

1. Данный лист см. совместно с листами АС-17.
2. Сварку металлических элементов производить электродами Э 42А по ГОСТ 9467-75*.
3. Высота сварных швов принимается по ГОСТ 6465-76.
4. Все металлические элементы защищаются лакокрасочным покрытием в 2 слоя эмали ПФ 115 ГОСТ по слою грунта ГФ 020 ГОСТ 25129-82

						57-2021 АС		
						«Капитальный ремонт зданий пожарный депо №12 в г.Алматы, Жетысуского района мкр. «Кокмайса», 27А»		
Изм.	Кол.уч	Лист	N док.	Подпись	Дата			
						Здание пожарной части	Стадия	Лист	Листов
							РП	30	
Проверил		Ахилбеков О.				Ворота металлические Вр-3. Сечения 1-1, 2-2, 3-3.	ТОО «Строй-проект-инвентаризация» г. Шымкент - 2023г.		
Разработала		Нуржанова А.							
Н.контр.		Бакиров Н.							

Согласовано

Взам. инв. N

Подп. и дата

Инв. N подл.

Копировал

Формат А4-3

Узел 1

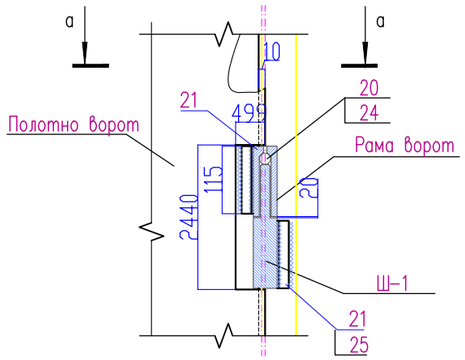

а–а

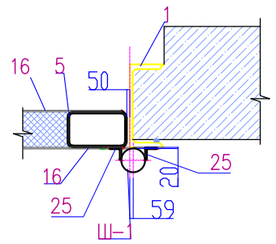

Ш-1

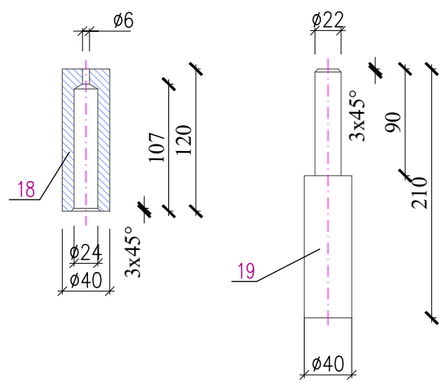

Спецификация изделий и материалов

Поз.	Обозначение	Наименование	Кол.	Масса ед.,кг.	Примеч.
		Рама ворот			171,5
1	ГОСТ 8240-97	Швеллер 14 ГОСТ 8240-97 / С245 ГОСТ 27772-88* L=3830	2	47,10	94,2
2	ГОСТ 8240-97	Швеллер 14 ГОСТ 8240-97 / С245 ГОСТ 27772-88* L=4400	1	54,12	54,12
3	ГОСТ 19903-74*	Лист 10х150х280 ГОСТ 19903-74* / С245 ГОСТ 27772-88*	2	3.30	6.60
4	ГОСТ 8509-93	Уголок 50х50х5 ГОСТ 8509-93 / С245 ГОСТ 27772-88* L=4400	1	16,58	16,58
		Каркас полотна ворот			221,14
5	ТУ 67-2287-80	Профиль 100х60х3 ТУ 67-2287-80 / С245 ГОСТ 27772-88* L=3560	4	30,93	123,72
6	ТУ 67-2287-80	Профиль 100х60х3 ТУ 67-2287-80 / С245 ГОСТ 27772-88* L=2170	4	16,49	65,96
7	ТУ 67-2287-80	Профиль 100х60х3 ТУ 67-2287-80 / С245 ГОСТ 27772-88* L=2070	2	15,73	31,46
		Обшивка ворот			362.04
11	ГОСТ 8509-93	Уголок 25х25х3 ГОСТ 8509-93 / С245 ГОСТ 27772-88* L=3600	1	4,03	4,03
12	ГОСТ 19903-74*	Лист 2х120х3600 ГОСТ 19903-74* / С245 ГОСТ 27772-88*	1	67,82	67,82
2170	ГОСТ 19903-74*	Лист 2х2170х3560 ГОСТ 19903-74* / С245 ГОСТ 27772-88*	4	121,20	484,8
17	ТУ 5762-016-17925162-2004	Минераловатная плита Р=80кг/м3 м3	0.65		

Поз.	Обозначение	Наименование	Кол.	Масса ед.,кг.	Примеч.
		Шарнир Ш-1	6	13.9	13.9
18	ГОСТ 5781-92	ø40 А-I L=120	4	1.18	4.72
19	ГОСТ 5781-92	ø40 А-I L=210	4	2.07	8.28
20	ГОСТ 3227-85	шар ø19	4	0.028	0.112
21	ГОСТ 8509-93	Уголок 20х20х3 ГОСТ 8509-93 / С245 ГОСТ 27772-88* L=115	8	0.10	0.80

Согласовано

Взам. инв. N

Подп. и дата

Инв. N подл.

Изм.	Кол.уч	Лист	N док.	Подпись	Дата
Проверил		Ахилбеков О.			
Разработала		Нуржанова А.			
Н.контр.		Бакиров Н.			

57-2021 АС

«Капитальный ремонт зданий пожарный депо №12 в г.Алматы, Жетысуского района мкр. «Кокмайса», 27А»

Здание пожарной части

Стадия	Лист	Листов
РП	31	

Узел 1.
Шарнир Ш-1,2

ТОО «Строй-проект-инвентаризация» г. Шымкент - 2023г.

Копировал

Формат А3

Фрагмент 1
Пробивка оконного проема в перегородке

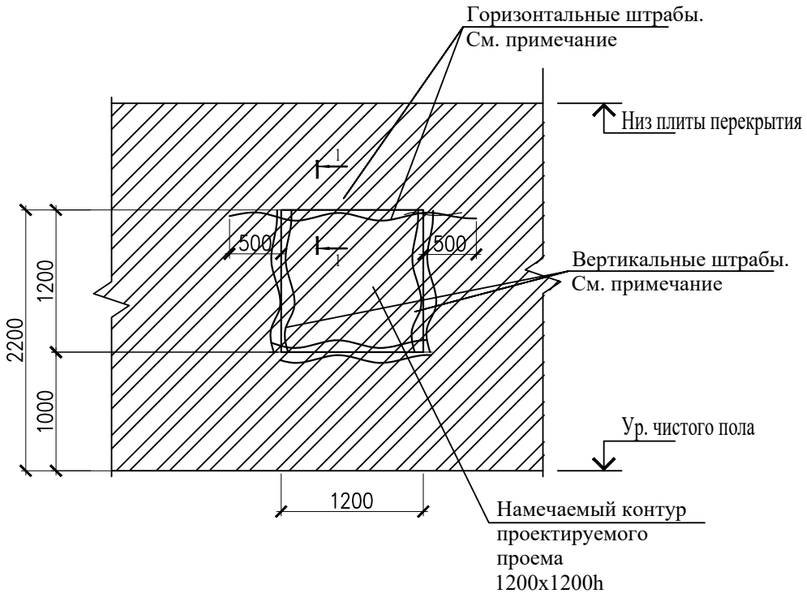

Фрагмент 1
Пробивка оконного проема в перегородке

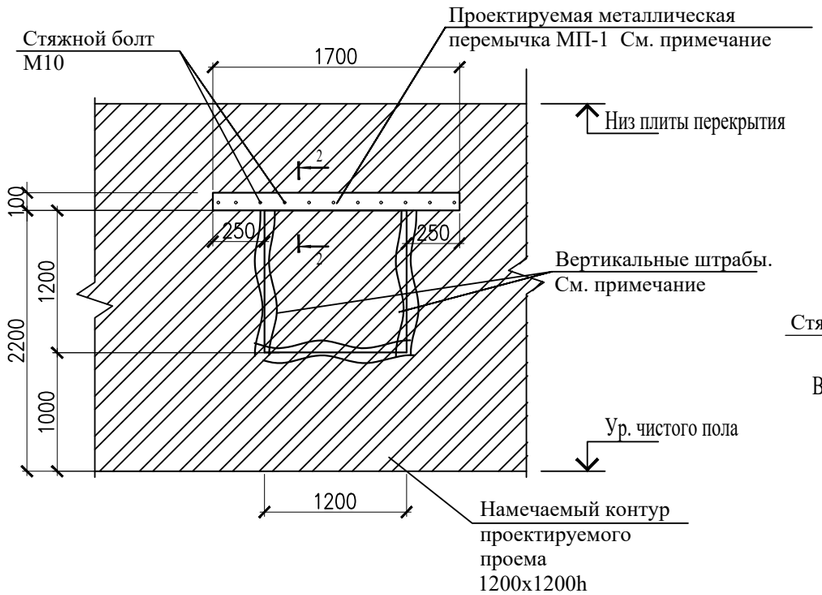

1 - 1

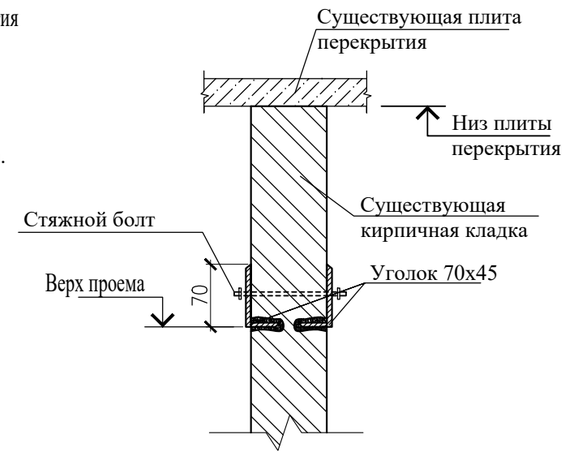

2 - 2

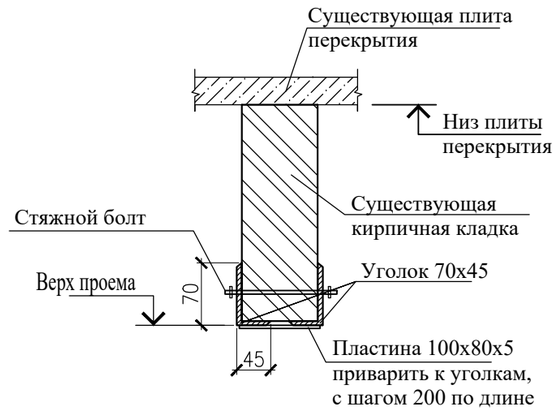

Фрагмент 1
Пробивка оконного проема в перегородке

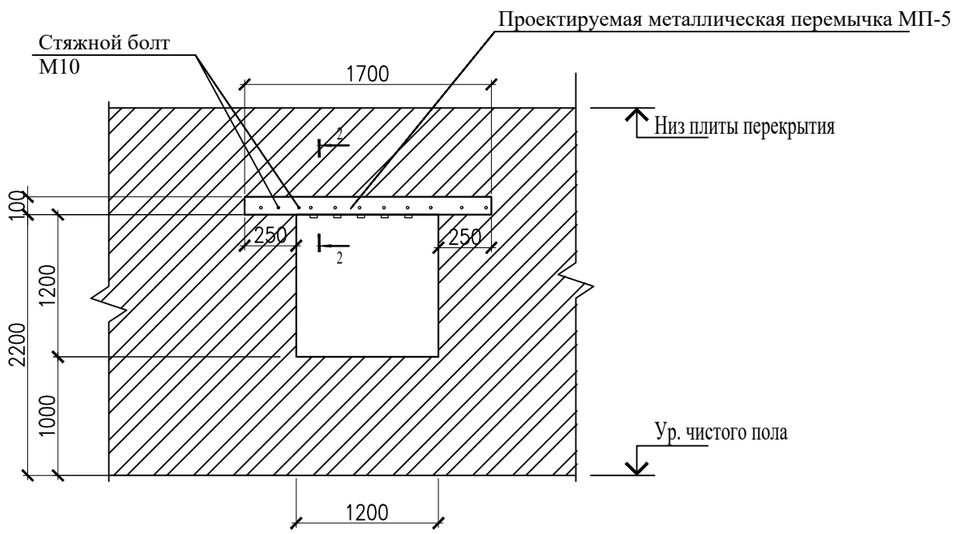

Согласовано

Взам. инв. N

Подп. и дата

Инв. N подл.

Изм.	Кол.уч	Лист	N док.	Подпись	Дата
Проверил		Ахилбеков О.			
Разработала		Нуржанова А.			
Н.контр.		Бакиров Н.			

57-2021 АС

«Капитальный ремонт зданий пожарный депо №12 в г.Алматы, Жетысуского района мкр. «Кокмайса», 27А»

Здание пожарной части

Стадия	Лист	Листов
РП	32	

Фрагмент 1
Пробивка оконного проема в перегородке

ТОО «Строй-проект-инвентаризация» г. Шымкент - 2023г.

Копировал Формат А3

Пробивка оконного проема в перегородке

(М 1:20)

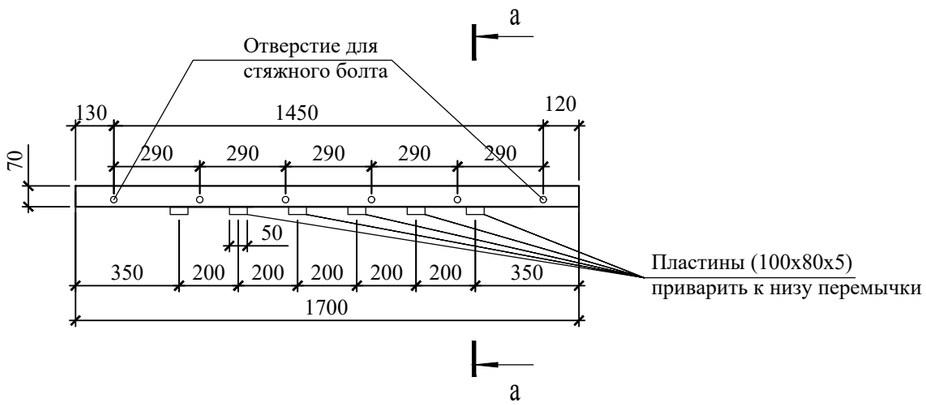

а - а

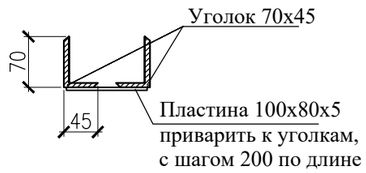

Общие указания к металлоконструкциям

1.Сварку производить электродами Э-42А по ГОСТ 9467-75. Высоту сварных швов принять по наименьшей толщине свариваемых элементов, но не менее hш=6мм, длину- по длине примыкания. После окончания всех монтажных работ выполнить защиту металлических изделий от коррозии.
2. Защита от коррозии металлических конструкций осуществляется лакокрасочными материалами 1-ой группы - пентафталевыми эмалями ПФ-115 ГОСТ 6465-76 - за 2 раза, наносимых на предварительно огрунтованые металлические поверхности глифталевыми грунтовками ГФ-021 по ГОСТ 25129-82 - за два раза.
3. Поверхности несущих стальных конструкций перед нанесением защитных лакокрасочных покрытий зачищают от окислов (окалины, ржавчины, шлаковых включений) до 3 степени очистки согласно ГОСТ 9.402-2004 «Подготовка металлических поверхностей перед окрашиванием».

Указания по устройству металлической перемычки из швеллера:

1. Над намеченным отверстием на стене выполнить штрабы для устройства перемычки из стальных уголков 70х45х5.
2. Штрабы выполнить под размер проектируемого проема. Поверхность штраб тщательно очистить от грязи и пыли, просверлить отверстия:
Ø12 мм с шагом 200 мм под стяжные болты М10 в уголках;
3. Подвести перемычку из двух уголков на цементно -песчаном растворе М100 с обеспечением плотного прилегания к поверхности кирпичной перегородки, стянуть болтами М10.
4. К разборке кирпичной стены под проектируемое отверстие приступать только после установки металлической перемычки в проектное положение.
5. По контуру намечаемого отверстия отбить штукатурку. Выбрать кирпич небольшими фрагментами.
6. Разборку кирпичной перегородки и стены производить сверху вниз, не допуская при этом резких ударов.
7. К низу металлической перемычки приварить пластину 100х80х5с шагом 200мм по длине проема.

Спецификация конструктивных элементов

Поз.	Обозначение	Наименование	Кол.	Масса ед.,кг.	Примеч.
1	2	3	4	5	6
		Устройство металлической перемычки МП-1		17,916	
	ГОСТ 8510-86	Уголок 70х45х5 L=1700	2	7,463	14,93
	ГОСТ 103-2006	— 100х80х5	5	0.314	1.57
	ГОСТ 7798-70	Болт 2 М10х120	6	0.084	0,504
	ГОСТ 22354-77	Гайка М16	12	0.05	0,6
	ГОСТ 22353-77	Шайба М16	12	0.026	0,312

Согласовано

Взам. инв. N

Подп. и дата

Инв. N подл.

Изм.	Кол.уч	Лист	N док.	Подпись	Дата
Проверил		Ахилбеков О.			
Разработала		Нуржанова А.			
Н.контр.		Бакиров Н.			

57-2021 АС

«Капитальный ремонт зданий пожарный депо №12 в г.Алматы, Жетысуского района мкр. «Кокмайса», 27А»

Здание пожарной части

Стадия	Лист	Листов
РП	33	

Фрагмент 1
Пробивка оконного проема в перегородке

ТОО «Строй-проект-инвентаризация» г. Шымкент - 2023г.

Копировал Формат А3

План чердака

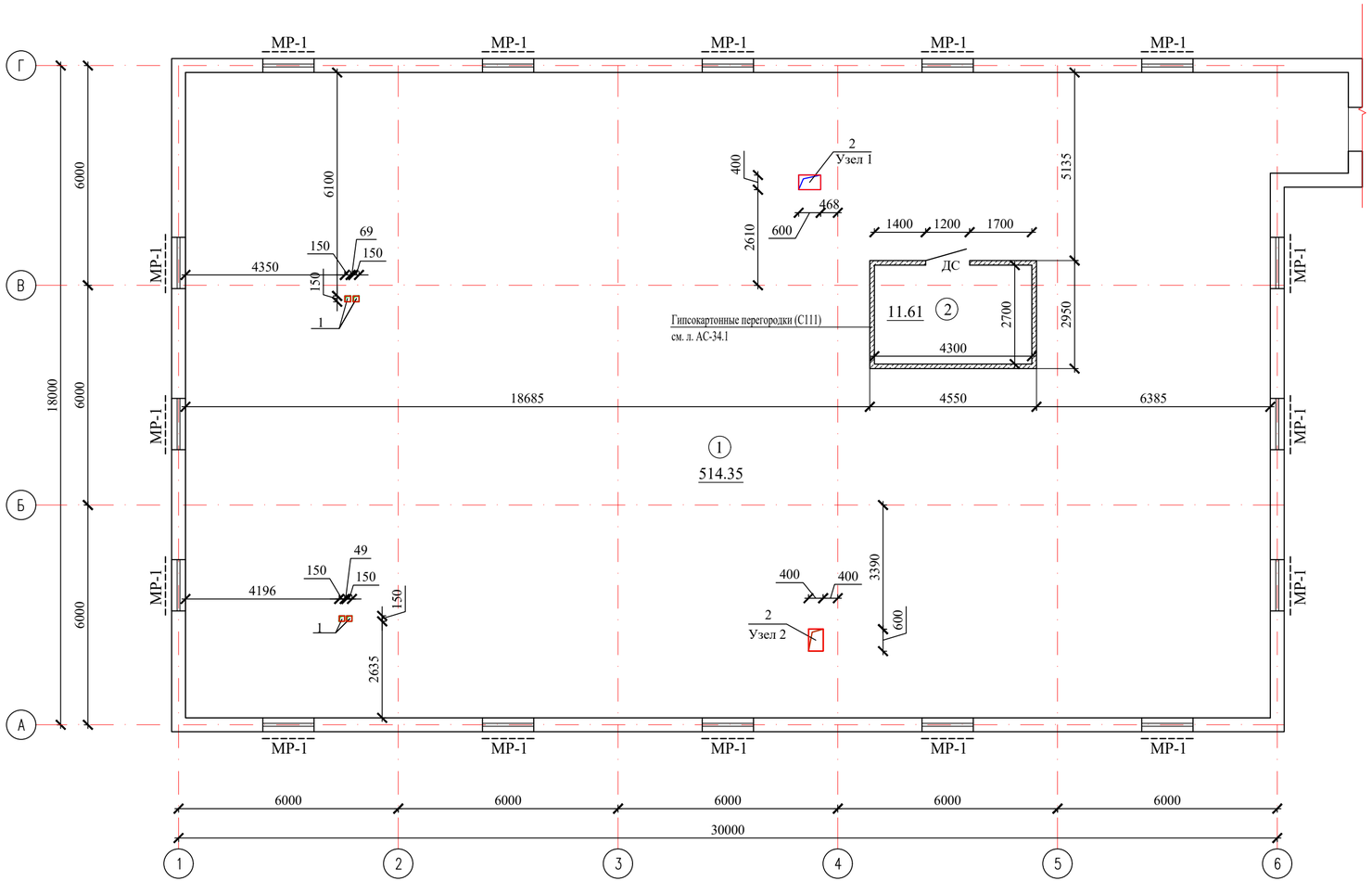

Экспликация отверстий

Тип отв.	Размеры, мм		Отм. низа отв.	Назначение
	А	Н		
1	150	150	в плите перекрытия	
2	600	400	в плите перекрытия	

Экспликация помещений

Номер помещения	Наименование	Площадь, м2	Кат. помещения
1	Технический этажа	514,35	
2	Венткамера	11,61	

1. *Все отверстия для вентиляционных каналов, водопроводных и канализационных труб уточнить по месту. Вентиляция, водопровод и канализация прокладываются по существующим отверстиям в плите перекрытия.*
2. *Отверстия 150х100, 160х160 в плите перекрытия и покрытия для пропусков коммуникаций пробить по месту в пределах пустот, не нарушая несущих ребер плит.*
3. *Отв. более чем 160х160, согласно планам ОВ, пробиваются в плите перекрытия согласно узлам 1, 2. См.л. АС-*

Согласовано

Взам. инв. N

Подп. и дата

Инв. N подл.

Изм.	Кол.уч	Лист	N док.	Подпись	Дата
Проверил		Ахилбеков О.			
Разработала		Нуржанова А.			
Н.контр.		Бакиров Н.			

57-2021 АС

«Капитальный ремонт зданий пожарный депо №12 в г.Алматы, Жетысуского района мкр. «Кокмайса», 27А»

Здание пожарной части

Стадия	Лист	Листов
РП	34	

План чердака (монтажные работы)

ТОО «Строй-проект-инвентаризация» г. Шымкент - 2023г.

Спецификация гипсокартонных перегородок системы КНАУФ

Марка поз.	Обозначение	Наименование	Кол.	Масса ед,кг	Примеч.
		Перегородка венткамеры (расход дан на 1 шт.)	1 шт.		
	Серия РК 1.031.9-2.00.1-1	С111 (ГКЛ толщ.12,5) м2	31,0		
		Затирка сухими смесями = 2мм Водоэмульсионная окраска	52,0		
		Толщина перегородки 125 мм.			
		Детали усиления проемов	1 шт.		
ПС	ТУ19РК39475759ТОО-004-2003	Стоечные профили ПС75/50 п.м	6,90	0,85	
ПН	ТУ19РК39475759ТОО-004-2003	Направляющие профили ПН75/40 п.м	0,9	0,73	
	ГОСТ 8486-86*Е	Брус деревянный 50х50, п.м.	6,90		
		Покрытие приток. камеры			
	ГОСТ 6266-99	Гипсокартонные листы, влагостойкие, потолочные, толщ. -10 мм,	11,61		
	ГОСТ 8486-86*Е	Брус деревянный 50х50, м3	0,073		

Конструкция перегородки С111 для венткамеры

см. л. АС-

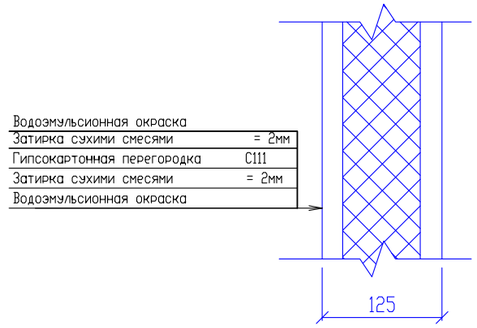

Пример усиления проема

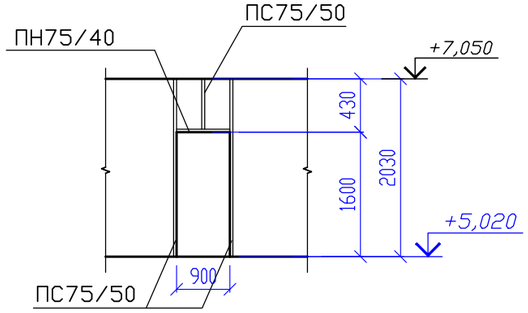

Общие указания по устройству перегородок "КНАУФ"

1. В рабочем проекте применяются перегородки:
-гипсокартонные комплектной системы "КНАУФ" согласно серии РК 1.031.9-2.00, выпуск 1 марки С111 .

2. Конструкция перегородки С111 - одинарный металлический каркас, обшитый одним слоем гипсокартонных листов с обеих сторон, толщина перегородки 125 мм.
Стоечные профили каркаса устанавливаются между верхней и нижней направляющими с шагом 600мм.

3.В перегородках комплектной системы "КНАУФ" применяются следующие листы:
-листы гипсокартонные обычные (ГКЛ), применяемые для внутренней отделки с сухим и нормальным влажностным режимом.

4.Монтаж перегородок "КНАУФ" выполнить с соблюдением требований СН РК 1.03-05-2011 "Охрана труда и техника безопасности в строительстве" и согласно п.8 серии 1.031.9-2.00,в.1.

5.При выполнении креплении перегородок к потолку, стенам, колоннам и к полу руководствоваться узлами серии РК 1.031.9-2.00.1-3 и РК 1.031.9-2.00.1-4.

Спецификация элементов заполнения проемов

Поз.	Обозначение	Наименование	Кол.	Масса ед. кг.	Примечание
		Двери внутренние			
ДС	ГОСТ 24698-81	ДС 16х9	1		

Перегородка С111:
Конструкция - одинарный металлический каркас, обшитый одним слоем гипсокартонных листов с обеих сторон.

Изм.	Кол.уч	Лист	N док.	Подпись	Дата
Проверил		Ахилбеков О.			
Разработала		Нуржанова А.			
Н.контр.		Бакиров Н.			

57-2021 АС

«Капитальный ремонт зданий пожарный депо №12 в г.Алматы, Жетысуского района мкр. «Кокмайса», 27А»

Здание пожарной части

Стадия	Лист	Листов
РП	34.1	

Конструкция перегородки С111

ТОО «Строй-проект-инвентаризация» г. Шымкент - 2023г.

Копировал Формат А3

Согласовано

Взам. инв. N

Подп. и дата

Инв. N подл.

Фрагмент выполнения продухов

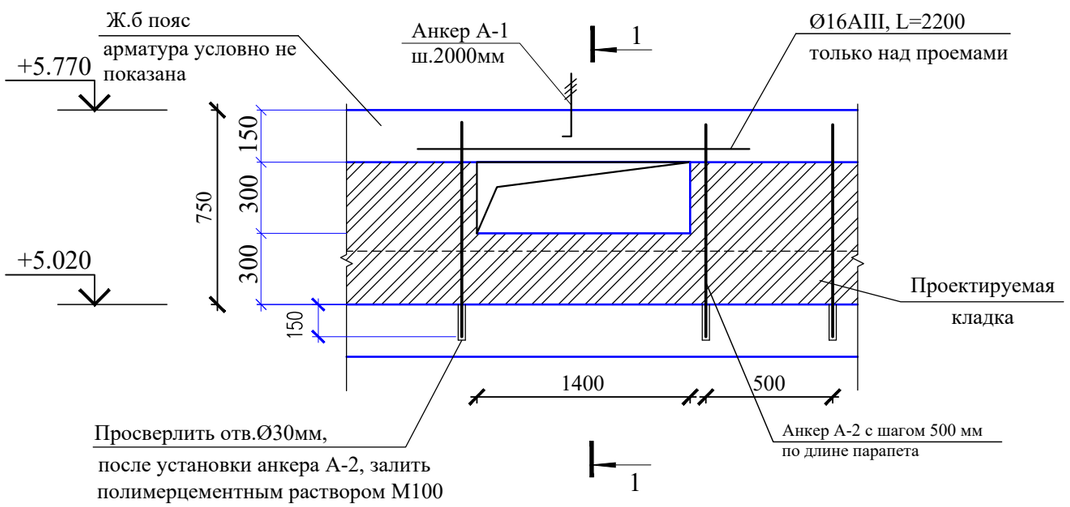

1-1

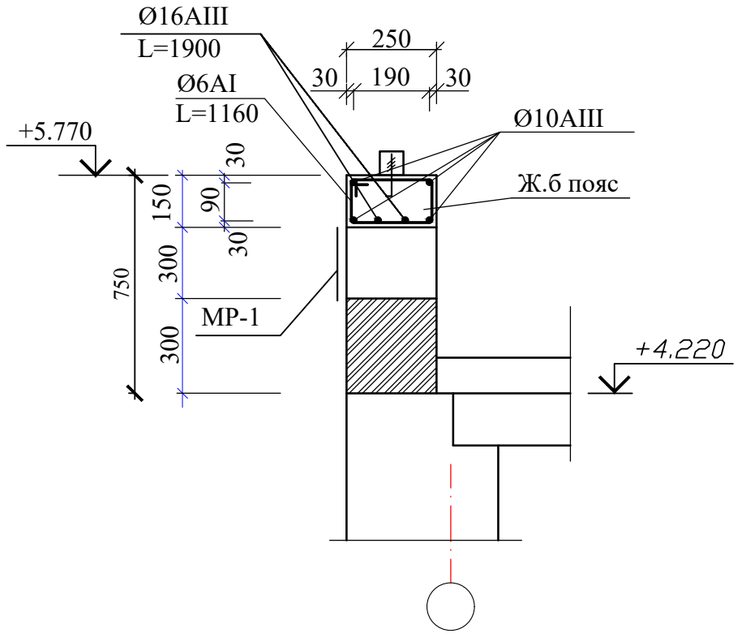

Металлическая решетка МР-1

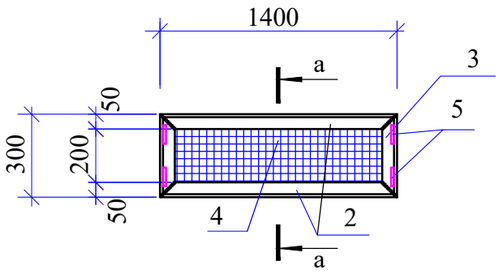

а - а

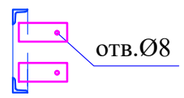

б - б

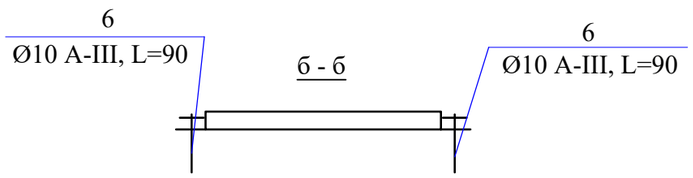

						57-2021		АС
						«Капитальный ремонт зданий пожарный депо №12 в г.Алматы, Жетысуского района мкр. «Кокмайса», 27А»		
Изм.	Кол.уч	Лист	N док.	Подпись	Дата			
						Здание пожарной части	Стадия	Лист	Листов
							РП	35	
Проверил		Ахилбеков О.						
Разработала		Нуржанова А.				Фрагмент выполнения продухов, металлическая решетка (монтажные работы)	ТОО «Строй-проект-инвентаризация» г. Шымкент - 2023г.	
Н.контр.		Бакиров Н.						
						Копировал	Формат	А3

Согласовано

Взам. инв. N

Подп. и дата

Инв. N подл.

Спецификация элементов парапета- блок А

Марка поз.	Обозначение	Наименование	Кол.	Масса ед,кг	Примеч.
		Ж.б пояс-обвязка, п.м	100.22	413,16	41406,9 кг
А-1	ГОСТ 34028-2016	Ø16 А-I L=490	50	0,77	38,5
1	ГОСТ 34028-2016	Ø10 А-III п.м	400,88	0,617	247,34
Хм-1	ГОСТ 34028-2016	Ø6 А-I L=1160	334	0,26	86,84
		Бетон кл.В12,5, м3	3,75		
2	ГОСТ 34028-2016	Ø16 А-III L=2200	16	2,53	40,48 кг
		Металлическая решетка МР-1	16	14,95	240,0 кг
2	ГОСТ 8509-93	Уголок 50х5, L=1400	2	5,28	
3	ГОСТ 8509-93	Уголок 50х5, L=300	2	0,726	
4	ГОСТ 3306-88	Ø 3.5мм с ячейками 40 мм, м2	0,42	3,5	
5	ГОСТ 103-91	-4х60, L=150	4	0,28	
6	ГОСТ 34028-2016	Анкер Ø10 А-III, L=90	4	0,06	
А-2	ГОСТ 5781-91	Ø10 А-III L=950	201	0,59	120,0
		Кирпич для проектируемого парапета, м3	17,12		

Анкер А-1

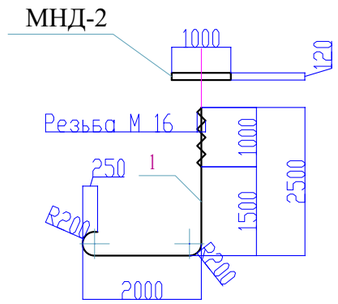

Согласовано

Взам. инв. N

Подп. и дата

Инв. N подл.

Изм.	Кол.уч	Лист	N док.	Подпись	Дата
Проверил		Ахилбеков О.			
Разработала		Нуржанова А.			
Н.контр.		Бакиров Н.			

57-2021 АС

«Капитальный ремонт зданий пожарный депо №12 в г.Алматы, Жетысуского района мкр. «Кокмайса», 27А»

Здание пожарной части

Стадия	Лист	Листов
РП	36	

Спецификация элементов (монтажные работы)

ТОО «Строй-проект-инвентаризация» г. Шымкент - 2023г.

Копировал Формат А3

Узел 1
Устройство отверстия в плите перекрытия (отв. 600х400)

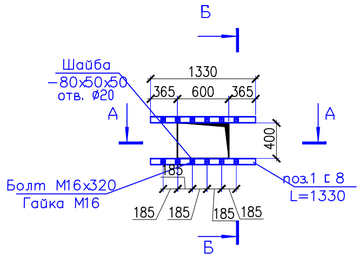

Узел 2
Устройство отверстия в плите перекрытия (отв. 400х600)

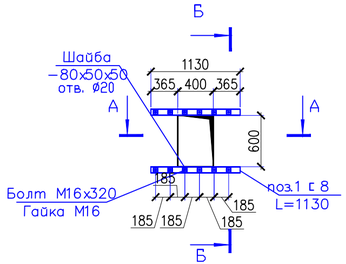

А - А

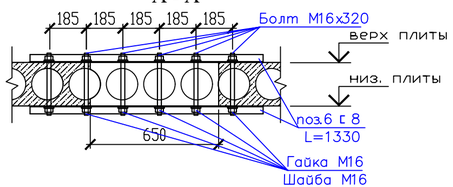

А - А

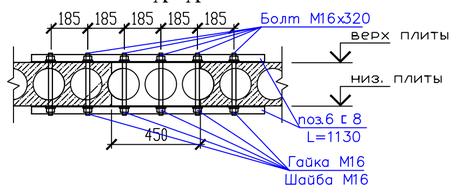

В - В

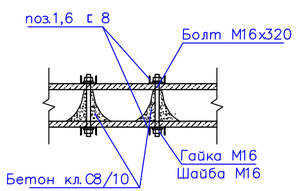

после установки болта
в проектное положение
отв. зачеканить цем. р-ром

Спецификация изделий и материалов

Поз.	Обозначение	Наименование	Кол.	Масса ед.,кг.	Примеч.
		Узел 1	1	25,46	25,46
		Сборочные единицы:			
1	ГОСТ 8240-97	Швеллер $\frac{8\ ГОСТ\ 8240\text{-}97}{S235\ ГОСТ\ 27772\text{-}2015}$ L=1330	2	9,38	18,76
	ГОСТ 24379.1-2012	Болт М16х320	12	0,534	6,41
	ГОСТ ISO 4032-2014	Гайка М16	12	0,013	0,16
	ГОСТ 11371-78*	Шайба М16	12	0,011	0,132
		Материалы:			
		Бетон кл.С8/10, м3	0,019		
		Узел 2	1	22,62	22,62
		Сборочные единицы:			
1	ГОСТ 8240-97	Швеллер $\frac{8\ ГОСТ\ 8240\text{-}97}{S235\ ГОСТ\ 27772\text{-}2015}$ L=1130	2	7,96	15,92
	ГОСТ 24379.1-2012	Болт М16х320	12	0,534	6,41
	ГОСТ ISO 4032-2014	Гайка М16	12	0,013	0,16
	ГОСТ 11371-78*	Шайба М16	12	0,011	0,132
		Материалы:			
		Бетон кл.С8/10, м3	0,019		

1. *Поверхность плит перекрытия очистить от остатков отделочного слоя подготовить для установки швеллера, выполнить отверстия Ø 20 мм. Подвести швеллер с двух сторон плит перекрытия, стянуть болтами, после обжатия конструкции все гайки приварить к болтам, все отверстия зачеканить цементным раствором.*
2. *Высверлить отверстия в стенах и перекрытии Ø 20 мм как указано на чертежах.*
3. *Выпилить алмазной резкой отверстия в плите перекрытия (разм. 200х250, 200х200, 300х250мм).*
4. *Сварку производить электродами типа Э-42А по ГОСТ 9467-75*.*
5. *Сварку производить по ГОСТ 5264-80*. Катет шва принять по наименьшей толщине свариваемых элементов.*
5. *Все открытые металл поверхности и конструкции,соединительные элементы окрашиваются двумя слоями эмали ПФ -1189-2 слоя (толщина 50-60мкм).*
6. *В целях увеличения предела огнестойкости до 0,75 часа по поверхности металлических элементов каркаса нанести огнезащитное покрытие ВПМ-2 по ГОСТ 25131-82 за 2 раза.*

Изм.	Кол.уч	Лист	N док.	Подпись	Дата
Проверил		Ахилбеков О.			
Разработала		Нуржанова А.			
Н.контр.		Бакиров Н.			

57-2021 АС

«Капитальный ремонт зданий пожарный депо №12 в г.Алматы, Жетысуского района мкр. «Кокмайса», 27А»

Здание пожарной части

Стадия	Лист	Листов
РП	37	

Устройство отверстия в плите перекрытия. Узлы 1, 2

ТОО «Строй-проект-инвентаризация» г. Шымкент - 2023г.

Согласовано

Взам. инв.N

Подп. и дата

Инв.N подл.

ДЕТАЛЬ УСТРОЙСТВА ОТВЕРСТИЯ 350Х350(h) В СТЕНЕ 380ММ И МЕТАЛЛИЧЕСКОЙ ПЕРЕМЫЧКИ ПМ-1

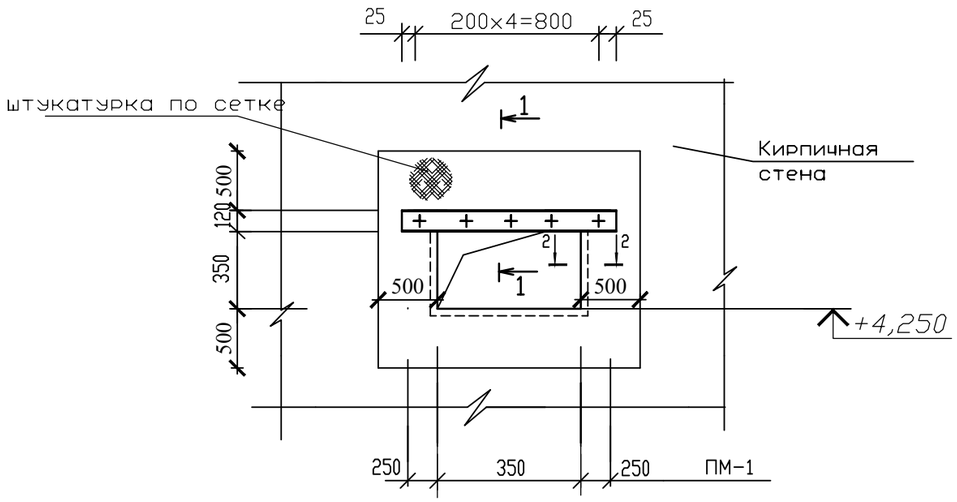

Спецификация металлических перемычек

Марка поз.	Обозначение	Наименование	Кол.	Масса ед.кг	Примеч.
		Перемычка металл.ПМ-1	1		
1	ГОСТ 8240-97	Швеллер N12 L=850	2	9,11	18,22
	ГОСТ 7798-78	Болт М16-300	5	0,58	2,90
	ГОСТ 11371-78*	Шайба М16	5	0,011	0,055
	ГОСТ 5915-70*	Гайка М16	5	0,034	0,17
2	ГОСТ 8509-93	L50x5 п.м.	2,1	3,77	7,92
3	ГОСТ 19903-2015	-4x40 L=380	3	0,48	1,44
		Штукатурка по сетке N20x2,0, м2	2,85		

1-1

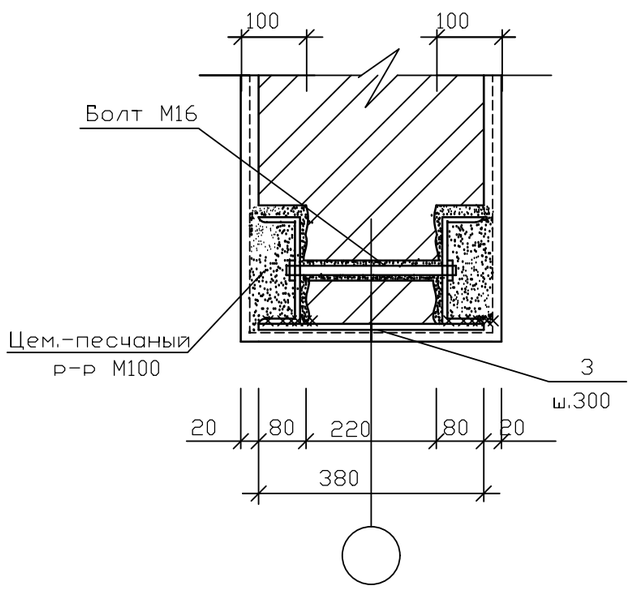

2-2

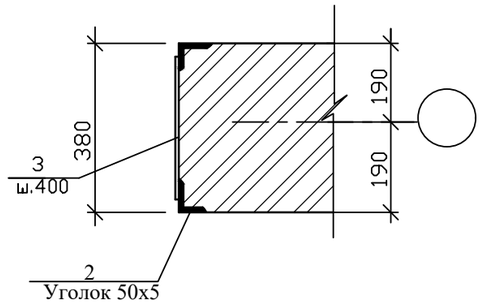

1. Сварку производить электродами типа Э-42А по ГОСТ 9467-75*.
2. Сварку производить по ГОСТ 5264-80*. Катет шва принять по наименьшей толщине свариваемых элементов.
5. Все открытые металл поверхности и конструкции,соединительные элементы окрашиваются двумя слоями эмали ПФ -115-2 слоя (толщина 50-60мкм).
6. В целях увеличения предела огнестойкости до 0,75 часа по поверхности металлических элементов каркаса нанести огнезащитное покрытие ВПМ-2 по ГОСТ 25131-82 за 2 раза.

Согласовано

Взам. инв. N

Подп. и дата

Инв. N подл.

Изм.	Кол.уч	Лист	N док.	Подпись	Дата
Проверил		Ахилбеков О.			
Разработала		Нуржанова А.			
Н.контр.		Бакиров Н.			

57-2021 АС

«Капитальный ремонт зданий пожарный депо №12 в г.Алматы, Жетысуского района мкр. «Кокмайса», 27А»

Здание пожарной части

Стадия	Лист	Листов
РП	38	

Пробивка отверстия

ТОО «Строй-проект-инвентаризация» г. Шымкент - 2023г.

Копировал Формат А3

План расположения вентшахт на чердаке

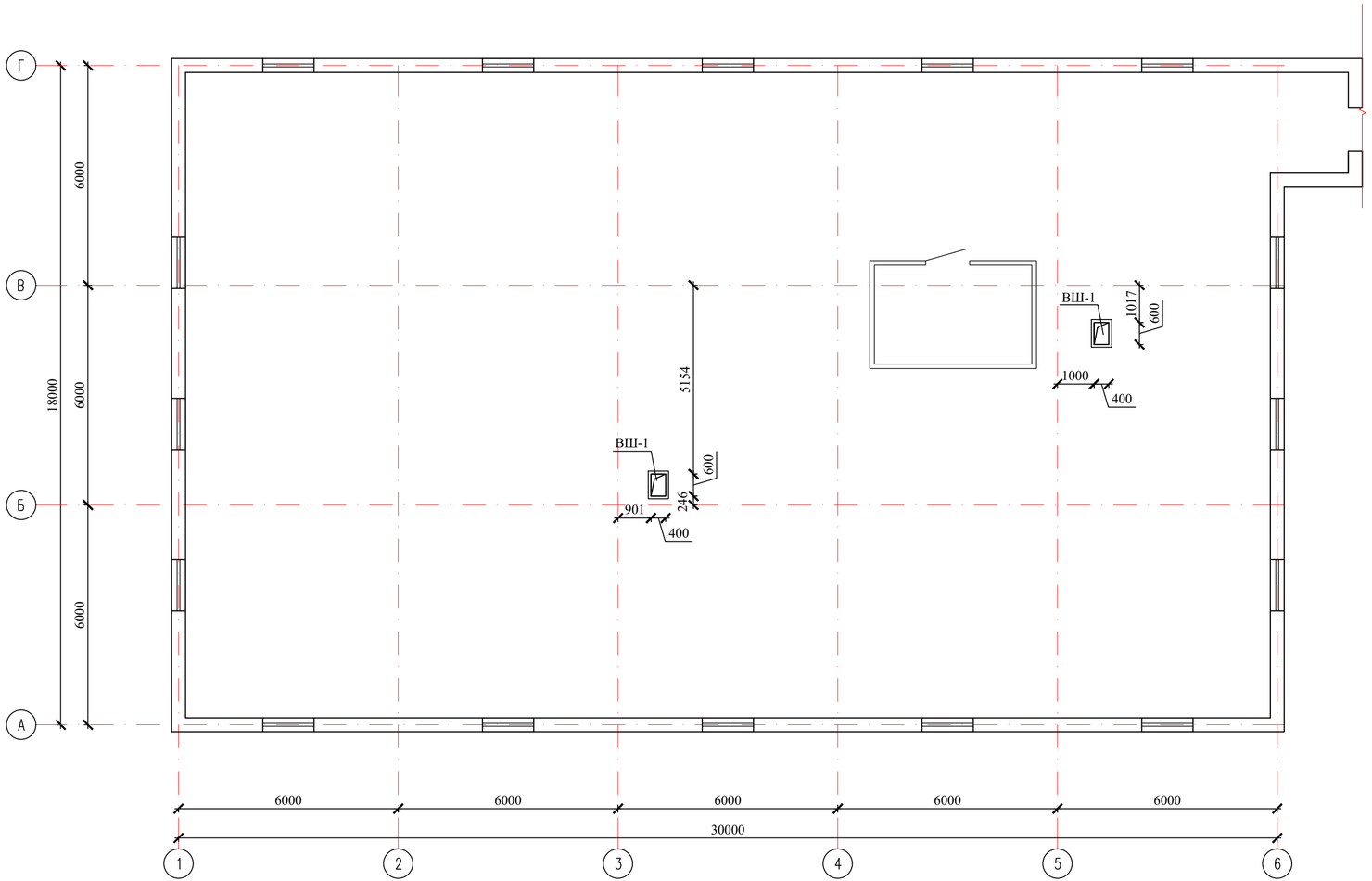

СПЕЦИФИКАЦИЯ ЭЛЕМЕНТОВ

Марка поз.	Обозначение	Наименование	Кол.	Масса ед.кг.	Общий расход
		Вентиляционная шахта ВШ-1	2		

1. *Все отверстия для вентиляционных каналов, водопроводных и канализационных труб уточнить по месту. Вентиляция, водопровод и канализация прокладываются по существующим отверстиям в плите перекрытия.*
2. *Отверстия 150х100, 160х160 в плите перекрытия и покрытия для пропусков коммуникаций пробить по месту в пределах пустот, не нарушая несущих ребер плит.*
3. *Отв. более чем 160х160, согласно планам ОВ, пробиваются в плите перекрытия согласно узлам 1, 2. См.л. АС-*

Согласовано

Взам. инв. N

Подп. и дата

Инв. N подл.

Изм.	Кол.уч	Лист	N док.	Подпись	Дата
Проверил		Ахилбеков О.			
Разработала		Нуржанова А.			
Н.контр.		Бакиров Н.			

57-2021 АС

«Капитальный ремонт зданий пожарный депо №12 в г.Алматы, Жетысуского района мкр. «Кокмайса», 27А»

Здание пожарной части

Стадия	Лист	Листов
РП	34	

План чердака (монтажные работы)

ТОО «Строй-проект-инвентаризация» г. Шымкент - 2023г.

Вент. шахта ВШ-1

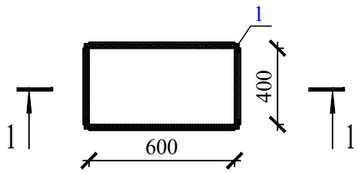

1–1

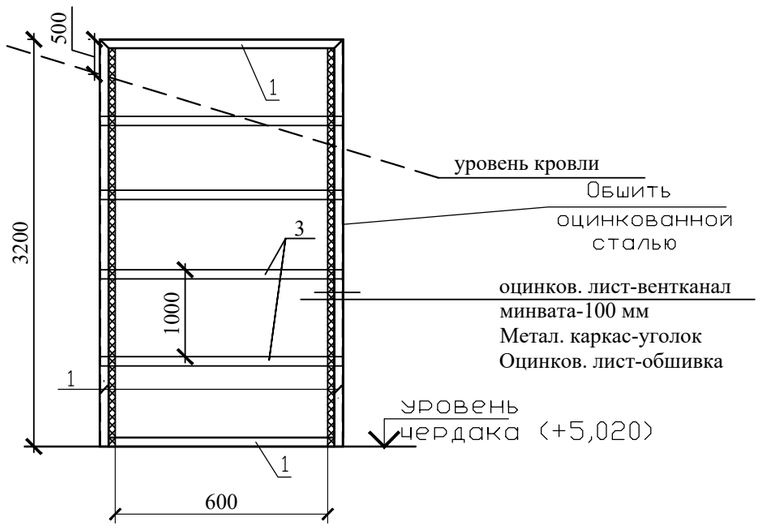

СПЕЦИФИКАЦИЯ ЭЛЕМЕНТОВ НА 1 ВЕНТШАХТУ

Марка поз.	Обозначение	Наименование	Кол.	Масса ед.кг.	Общий расход
		Вентиляционная шахта ВШ-1			
1	ГОСТ 8509-93	уголок 50х5 ,п.м.	16,8	3,77	63,40
2	ГОСТ 14918-2020	Оцинкованная кровельная сталь толщ.0,7мм, м2	6,4	5,5	35,20
3	ГОСТ 103-2006	Пластина 50х5, L=2200мм	4	4,32	17,28
	ГОСТ 9573-2012	Минплита, толщ. 100 мм, γ-125, м3			0,64

1. Сварку производить электродами типа Э-42А по ГОСТ 9467-75*.
2. Сварку производить по ГОСТ 5264-80*. Катет шва принять по наименьшей толщине свариваемых элементов.
5. Все открытые металл поверхности и конструкции,соединительные элементы окрашиваются двумя слоями эмали ПФ -115-2 слоя (толщина 50-60мкм).
6. В целях увеличения предела огнестойкости до 0,75 часа по поверхности металлических элементов каркаса нанести огнезащитное покрытие ВПМ-2 по ГОСТ 25131-82 за 2 раза.

Согласовано

Взам. инв. N

Подп. и дата

Инв. N подл.

Изм.	Кол.уч	Лист	N док.	Подпись	Дата
Проверил		Ахилбеков О.			
Разработала		Нуржанова А.			
Н.контр.		Бакиров Н.			

57-2021 АС

«Капитальный ремонт зданий пожарный депо №12 в г.Алматы, Жетысуского района мкр. «Кокмайса», 27А»

Здание пожарной части

Стадия	Лист	Листов
РП	39	

Вент. шахта ВШ-1

ТОО «Строй-проект-инвентаризация» г. Шымкент - 2023г.

Копировал Формат А3

План чердака

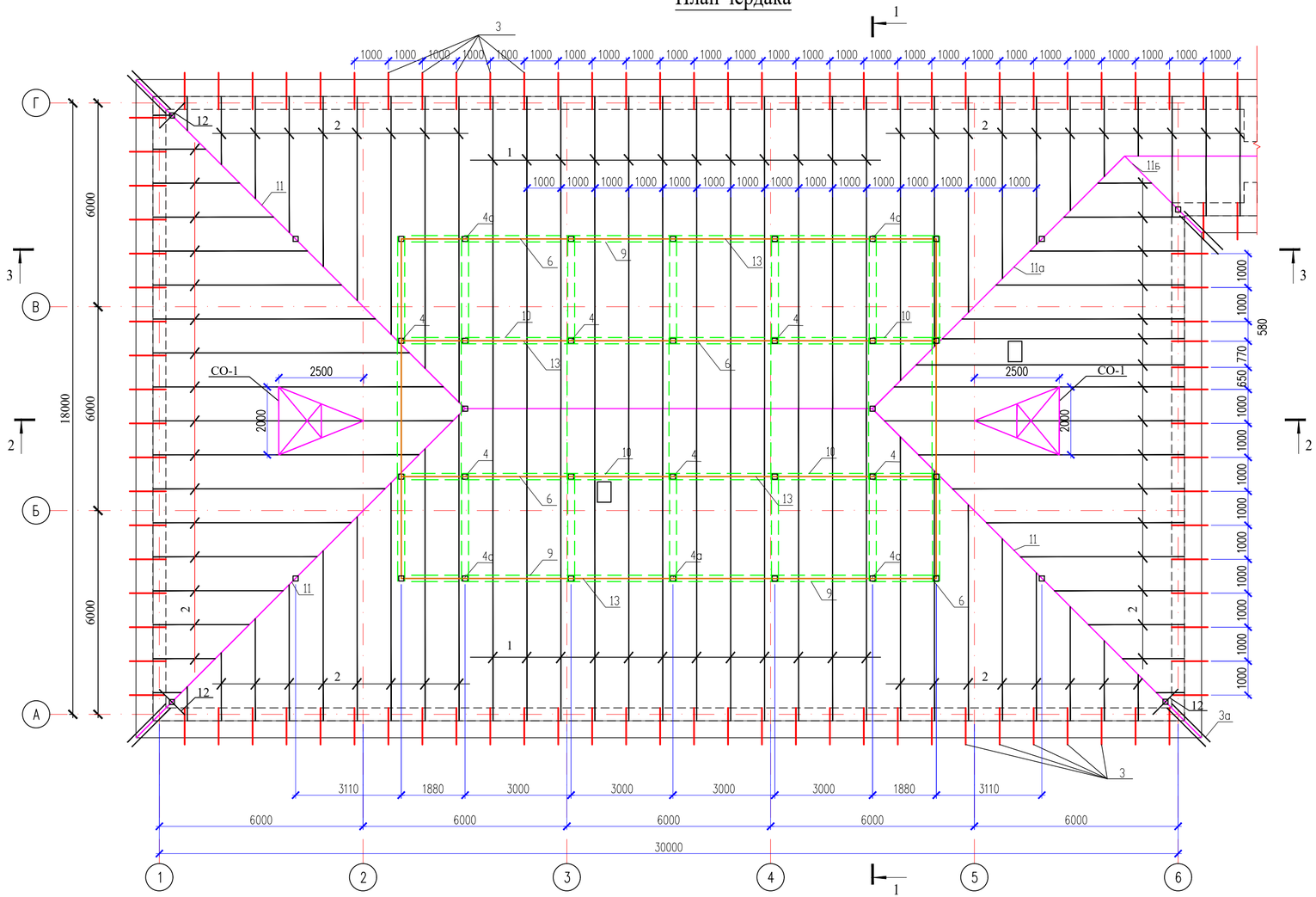

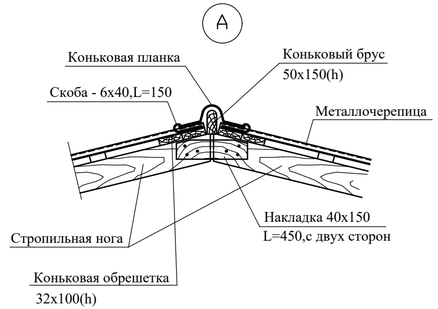

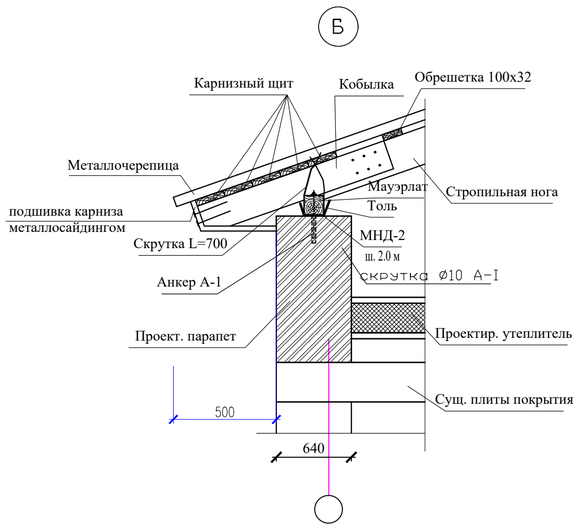

Согласовано

Взам. инв. N

Подп. и дата

Инв. N подл.

Изм.	Кол.уч	Лист	N док.	Подпись	Дата
Проверил		Ахилбеков О.			
Разработала		Нуржанова А.			
Н.контр.		Бакиров Н.			

57-2021 АС

«Капитальный ремонт зданий пожарный депо №12 в г.Алматы, Жетысуского района мкр. «Кокмайса», 27А»

Здание пожарной части

Стадия	Лист	Листов
РП	40	

План чердака (монтажные работы)

ТОО «Строй-проект-инвентаризация» г. Шымкент - 2023г.

Металлочерепица типа "МОНТЕРРЕЙ" – толщ. 0,5 мм
Обрешетка 100х32мм шаг 350мм
Гидроизоляционный слой (полиэтиленовая пленка – 0,15 мм)
Стропила 50х180мм шаг 1000мм
Воздушная прослойка
Стяжка из цем. раствора М100 толщиной –30мм
Минераловатные плиты (ППЖ–125) по ГОСТ 9573–2012, толщиной–60мм
Пароизоляция – пленочная толщ. 0,15 мм по ГОСТ 10354–82
Ж. б. плита – 220 мм

Разрез 1-1
(монтажные работы)

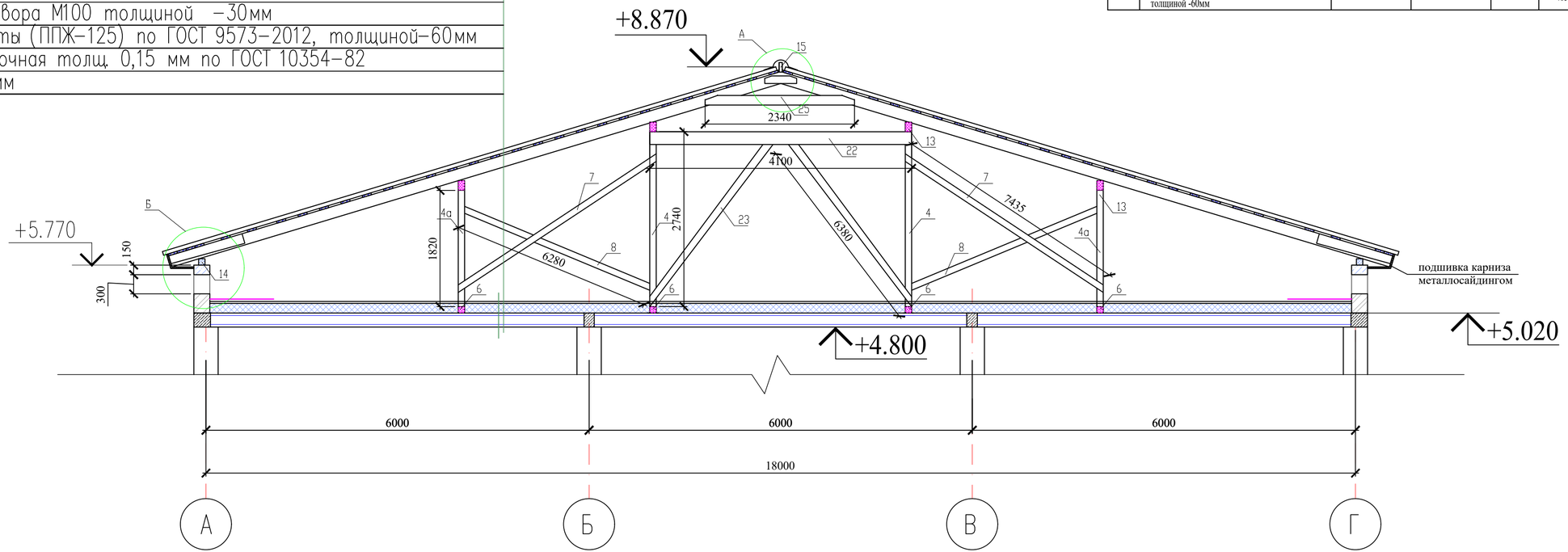

Спецификация материалов и элементов

N п/п	Наименование	Сечение мм.	Длина мм.	Кол. шт.	Общая длина м.	Объем м3
1	2	3	4	5	6	7
	Пароизоляция - пленочная толщ. 0,15 мм по ГОСТ 10354-82				485,0 м2	
	Цементно-песчанная стяжка М-100, t=30мм					14,55 м3
	Минераловатные плиты γ=125 кг/m3, толщиной -60мм				485,0 м2	

Деревянные элементы кровли до установки их в проектное положение должны быть антисептированы, обработаны огнезащитными составами- антипиренами, методом глубокой пропитки - многократным последовательным поверхностным нанесением высококачественных составов, при этом качество огнезащитной обработки должен быть таким, что потеря массы огнезащищенной древесины при испытании по СТ СЭВ 4686-84 не превышало 25%.
Все деревянные элементы связывать между с собой скрутками.

Согласовано

Взам. инв. N

Подп. и дата

Инв. N подл.

Изм.	Кол.уч	Лист	N док.	Подпись	Дата
Проверил		Ахилбеков О.			
Разработала		Нуржанова А.			
Н.контр.		Бакиров Н.			

57-2021 АС

«Капитальный ремонт зданий пожарный депо №12 в г.Алматы, Жетысуского района мкр. «Кокмайса», 27А»

Здание пожарной части

Стадия	Лист	Листов
РП	41	

Разрез 1-1
(монтажные работы)

ТОО «Строй-проект-инвентаризация» г. Шымкент - 2023г.

Разрез 2-2
(ремонтные работы)

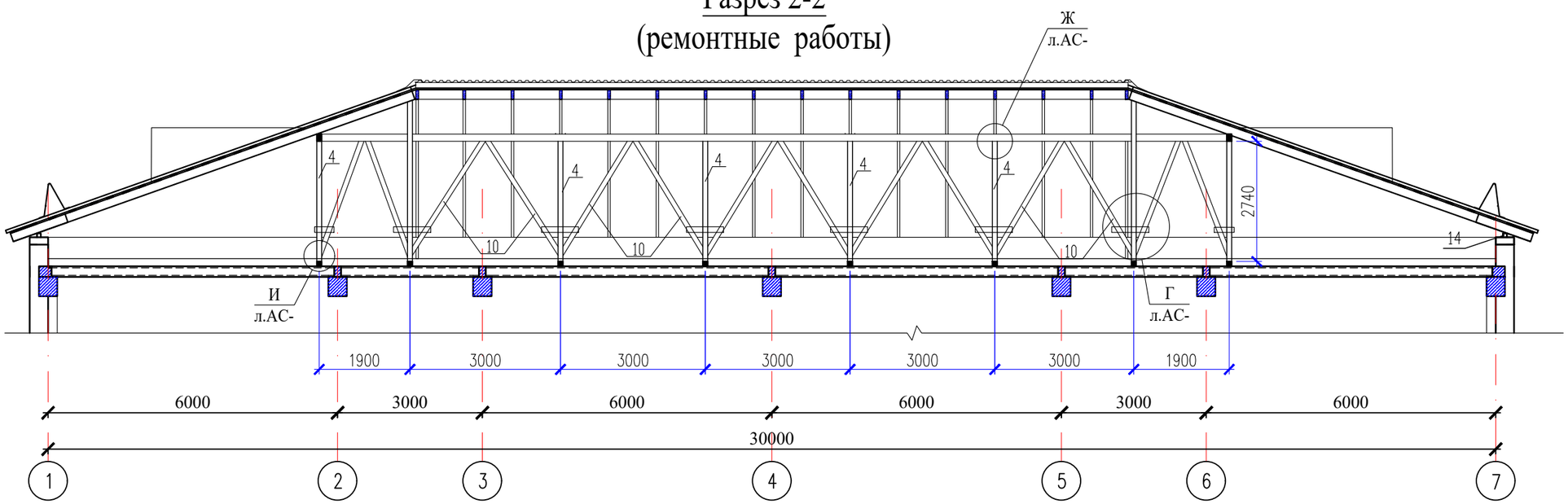

Разрез 3-3
(ремонтные работы)

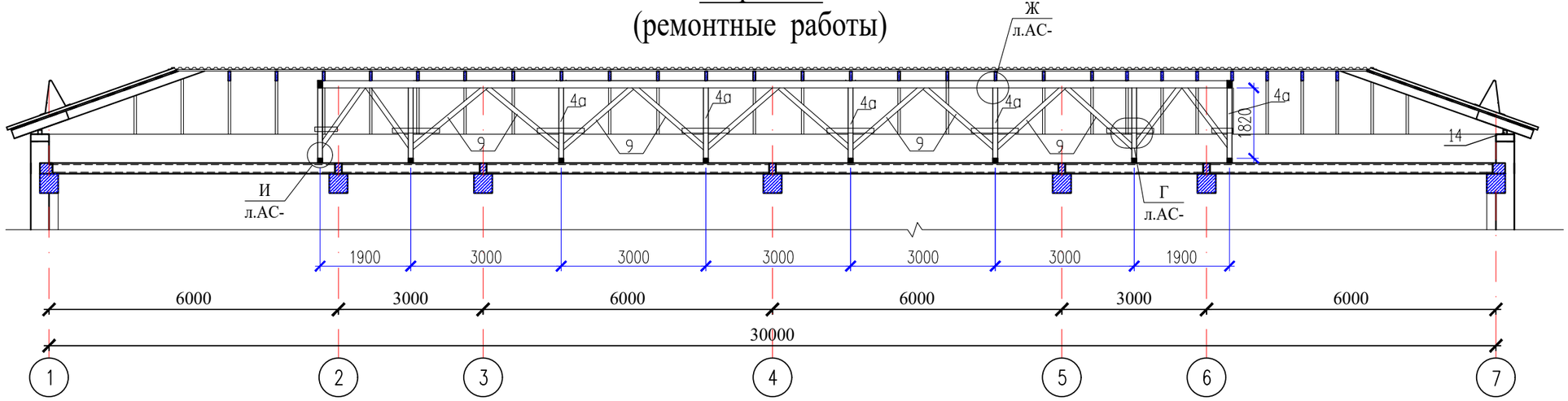

Согласовано

Взам. инв. N

Подп. и дата

Инв. N подл.

Изм.	Кол.уч	Лист	N док.	Подпись	Дата
Проверил		Ахилбеков О.			
Разработала		Нуржанова А.			
Н.контр.		Бакиров Н.			

57-2021 АС

«Капитальный ремонт зданий пожарный депо №12 в г.Алматы, Жетысуского района мкр. «Кокмайса», 27А»

Здание пожарной части

Стадия	Лист	Листов
РП	42	

Разрез 2-2, 3-3
(монтажные работы)

ТОО «Строй-проект-инвентаризация» г. Шымкент - 2023г.

Копировал

Формат А3

В

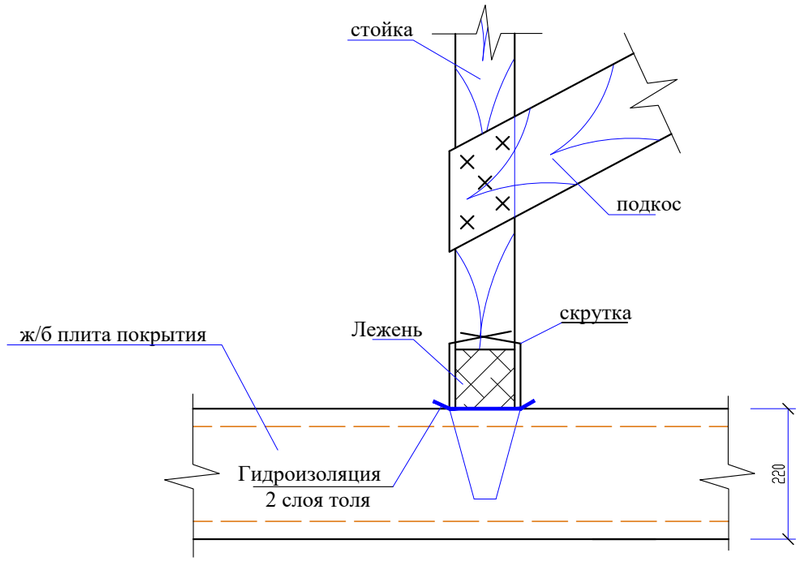

Е

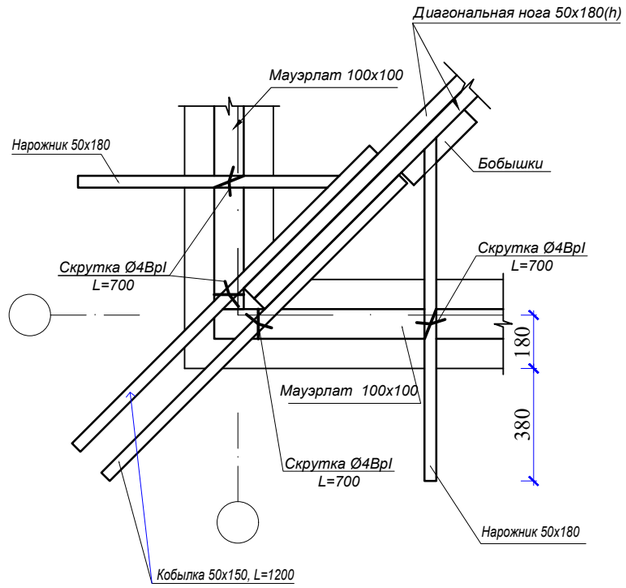

Ж

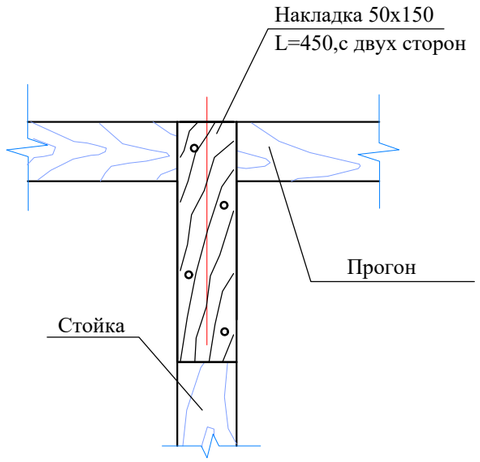

И

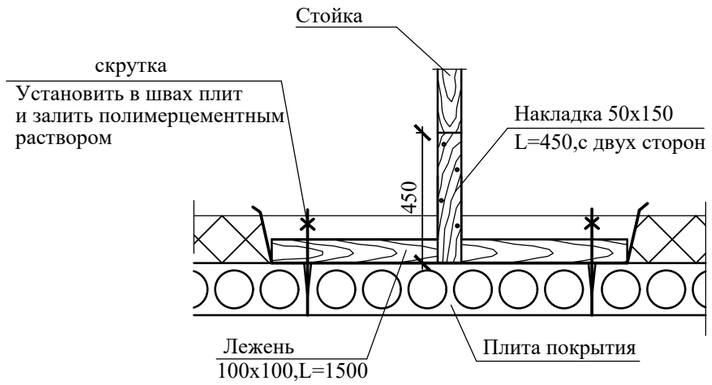

Г

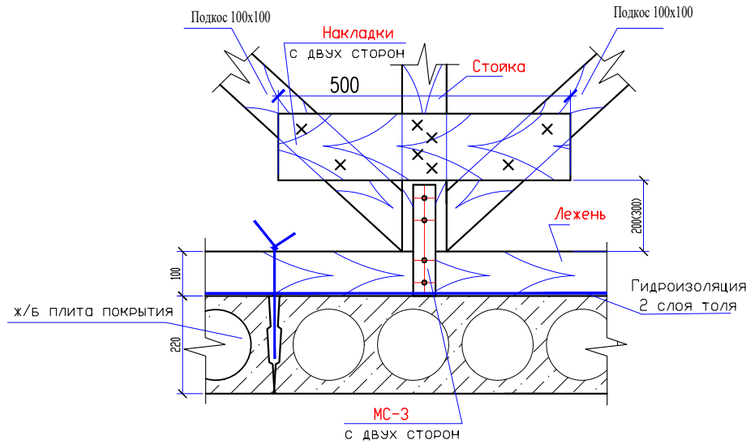

Изм.	Кол.уч	Лист	N док.	Подпись	Дата
Проверил		Ахилбеков О.			
Разработала		Нуржанова А.			
Н.контр.		Бакиров Н.			

57-2021 АС

«Капитальный ремонт зданий пожарный депо №12 в г.Алматы, Жетысуского района мкр. «Кокмайса», 27А»

Здание пожарной части

Стадия	Лист	Листов
РП	43	

Узлы кровли В, Е, Ж, И, Г

ТОО «Строй-проект-инвентаризация» г. Шымкент - 2023г.

Согласовано

Взам. инв. N

Подп. и дата

Инв. N подл.

Копировал

Формат А3

Спецификация материалов

N п/п	Наименование	Сечение мм.	Длина мм.	Кол. шт.	Общая длина м.	Объем м3
1	2	3	4	5	6	7
1	Стропила	50x180	9200	24	220,8	1,98
2	Нарожники п.м.	50x150			345.56	2,6
3	Кобылки	50x150	1000	96	96,0	0,72
3а	Кобылки	50x150	1200	10	12,0	0,09
4	Стойка	100x100	2740	14	38,36	0,39
4а	Стойка	100x100	1820	14	25,48	0,25
6	Лежень	100x100			83.04	0,83
7	Раскос	50x150	7435	14	104,1	0,78
8	Раскос	50x150	6280	14	87,92	0,66
9	Подкос	100x100	2400	24	57,6	0,57
10	Подкос	100x100	3400	24	81,6	0,816
11	Диагональная нога	2(50x180)	13700	3	41,1	0,74
11а	Диагональная нога	2(50x180)	10500	1	10,5	0,19
11б	Диагональная нога	2(50x180)	3190	1	3,19	0,06
12	Связь жесткости	100x100	1000	5	5,0	0,05
13	Прогон п.м.	100x120			83.04	1,0
14	Мауэрлат п.м.	100x100			100,22	1,0
15	Коньковый брус п.м.	50x150			15.88	0,12
16	Обрешетка п.м.	100x32			2157.26	7,0
	Карнизная обрешетка (карнизный щит), п.м.	100x32			570,23	1,82
	Коньковая обрешетка (коньковый щит), п.м.	100x32			94,20	0,301
19	Накладки	40x150	450	24	10,8	0,07
20	Накладки	50x150	500	28	14,0	0,105
21	Накладки	50x250	700	28	19,6	0,25
22	Затяжка	50x150	4100	12	49,2	0,37
23	Затяжка	50x150	6380	14	89,32	0,67
24	Брусок	50x50	160	32	5,12	0,13
25	Затяжка	50x150	2340	14	32,76	0,25
	Итого древесины:					21.69
	Площадь гидроизоляционного слоя (полиэтиленовая пленка - 0,15 мм)				314,52 м2	
	Площадь кровли из металлочерепицы типа "Монтерреи" Н57				314,52 м2	(8,67 кг/м2)

Согласовано

Взам. инв. N

Подп. и дата

Инв. N подл.

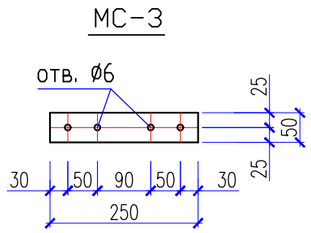

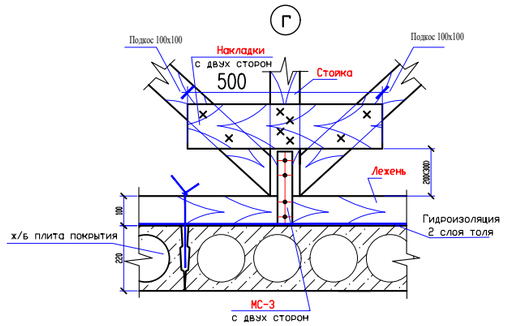

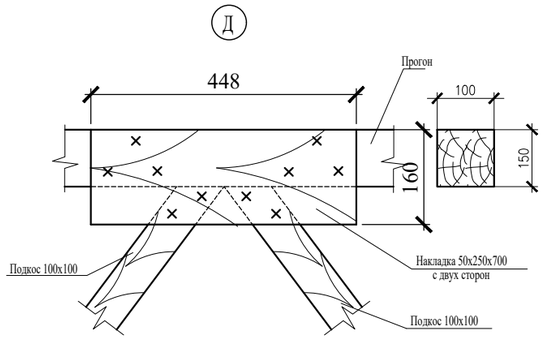

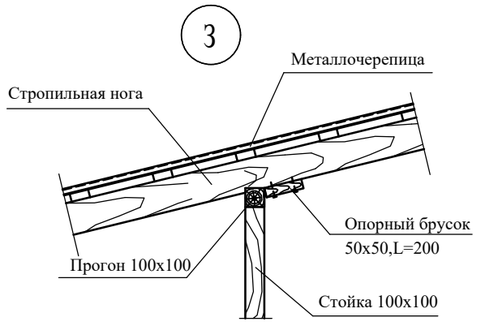

Спецификация элементов

Поз.	Обозначение	Наименование	Кол.	Масса ед., кг.	Примечание
		Подшивка карниза металлосайдингом, м2	52,0 м2		
		Соединительный элемент МС-3 -50x5, L=250	56	0.49кг	27,44кг

Изм.	Кол.уч	Лист	N док.	Подпись	Дата
Проверил		Ахилбеков О.			
Разработала		Нуржанова А.			
Н.контр.		Бакиров Н.			

57-2021 АС

«Капитальный ремонт зданий пожарный депо №12 в г.Алматы, Жетысуского района мкр. «Кокмайса», 27А»

Здание пожарной части

Стадия	Лист	Листов
РП	44	

Спецификация материалов кровли

ТОО «Строй-проект-инвентаризация» г. Шымкент - 2023г.

Копировал Формат А3

План кровли
(монтажные работы)

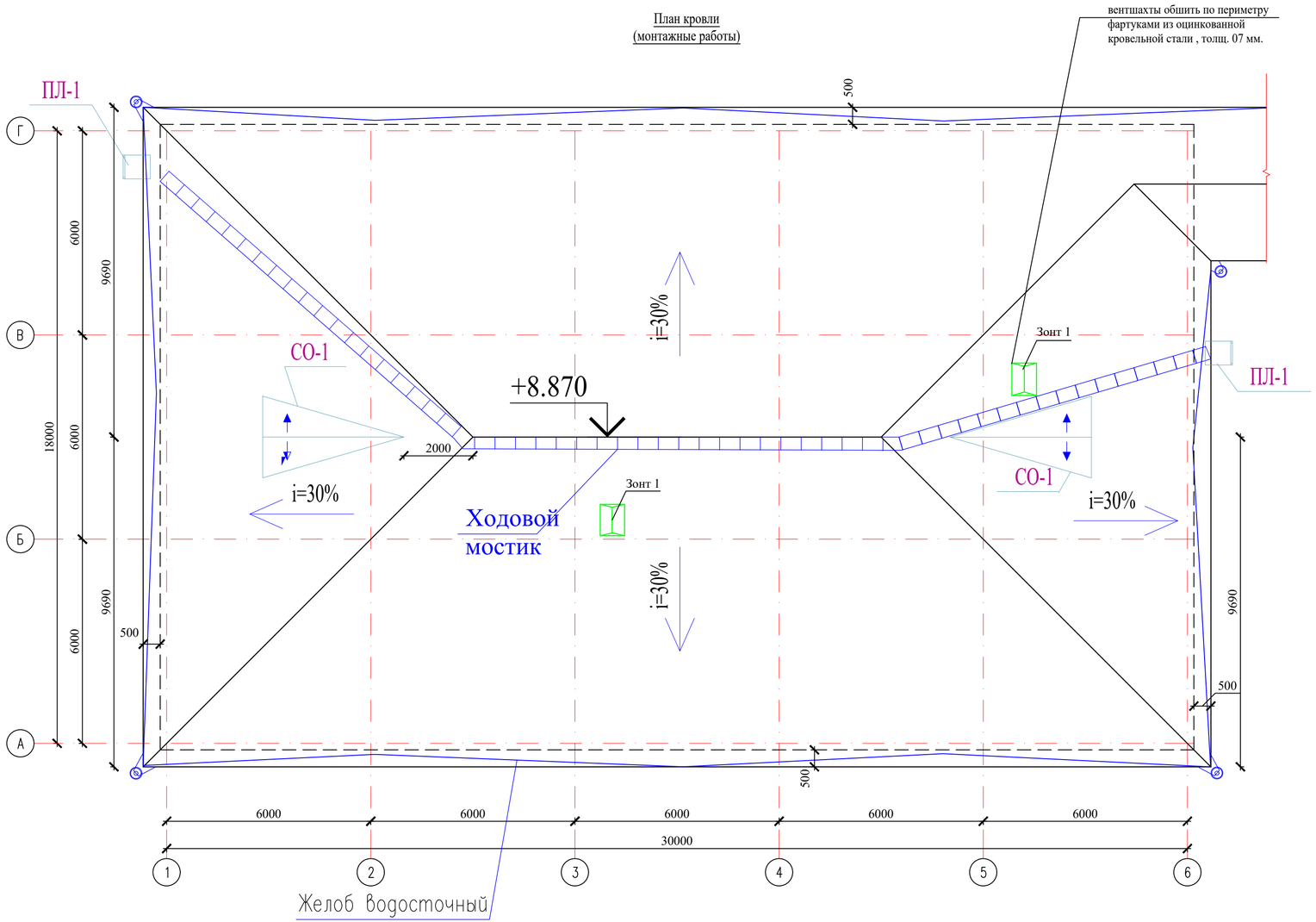

Указания по устройству кровли.

Кровля здания принята из профилированных листов металлочерепицы типа МОНТЕРРЕЙ - толщ. 0,5 мм, по деревянной обрешетке и стропилам. Под деревянную обрешетку укладывается гидроизоляционный слой для предотвращения образования конденсата с нижней стороны кровельного листа. Для вентиляции гидроизоляция делается так,чтобы струя воздуха беспрепятственно могла пройти под профильным листом от карниза к коньку. Гидроизоляционный материал укладывается в нахлест от карниза к коньку и крепится к стропилам металлической рейкой. Обрешетка крепится к стропилам оцинкованными гвоздями. Для обрешетки используются доски 100x32h, устанавливаемые с шагом 350мм.
Низ карниза обшиваются досками б=25мм. По коньку устанавливаются по две доски обрешетки для крепления коньковой планки LHP. Карнизная планка RL крепится прежде листов кровли. Планку крепить оцинкованными гвоздями с шагом 300мм.
Профилированные листы устанавливают и крепят от карниза к самой высокой точки ската по обеим сторонам.
Капиллярная канавка листа должна быть накрыта последующим листом. У листов типа МОНТЕРРЕЙ канавка расположена на волне левого края. Монтаж листов можно вести как с правого так и с левого торца.,
При монтаже с левого края, следующий лист устанавливается под последнюю волну предыдущего листа. Край листа устанавливается по карнизу и крепится с выступом от карниза на 40мм. Между собой листы крепятся по верху волны под каждой поперечной складкой. Крепление листов к обрешетке выполняется самонарезающими шурупами по 6 штук на 1 м², по верху волны профиля под первой поперечной складкой. По карнизу профильный лист крепится в каждой второй волне. Внутренний стык выполняется из гладкого листа по сплошному деревянному настилу с гидроизоляцией и специального уплотнителя. Конек крыши закрывается только тогда ,когда все листы кровли смонтированы и закреплены, а также уплотнительная лента под коньковые планки уже прибито. Коньковая планка крепится на каждой второй профильной волне шурупами. Все места среза листов металлочерепицы окрашиваются краской.
Зазоры между элементами сквозных выходов и кровельными листами герметизируются. Монтаж элементов кровли вести в соответствии с требованиями СП РК 3.02-137-2013 "Крыши и кровли", серии 2.160-6с. 1 и чертежами данного проекта.
Деревянные конструкции кровли подлежат огнезащитной обработке согласно СП РК 2.02-101-2014г. (стропила и обрешетка). Под лежни и мауэрлаты необходимо уложить два слоя толя. Все деревянные конструкции до укладки в проектное положение-антисептировать. Стыковые соединения стропил выполнять строго над прогонами кровли. Все металлические элементы и скрутки окрашиваются масляными красками. При производстве работ и при эксплуатации кровли в дальнейшем категорически запрещается складирование материалов, изделий и оборудования на панелях покрытия здания.
Строго соблюдать требования СП РК 1.03-06-2012 " Охрана труда и техника безопасности в строительстве."

Согласовано

Взам. инв. N

Подп. и дата

Инв. N подл.

Изм.	Кол.уч	Лист	N док.	Подпись	Дата	57-2021 АС		
						«Капитальный ремонт зданий пожарный депо №12 в г.Алматы, Жетысуского района мкр. «Кокмайса», 27А»		
						Здание пожарной части	Стадия	Лист	Листов
							РП	45	
Проверил		Ахилбеков О.				План кровли (монтажные работы)	ТОО «Строй-проект-инвентаризация» г. Шымкент - 2023г.	
Разработала		Нуржанова А.						
Н.контр.		Бакиров Н.						

Вертикальная пожарная лестница ПЛ-1

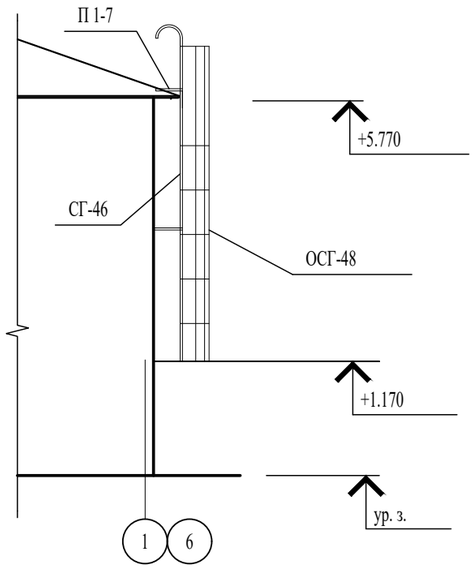

Водосточная система

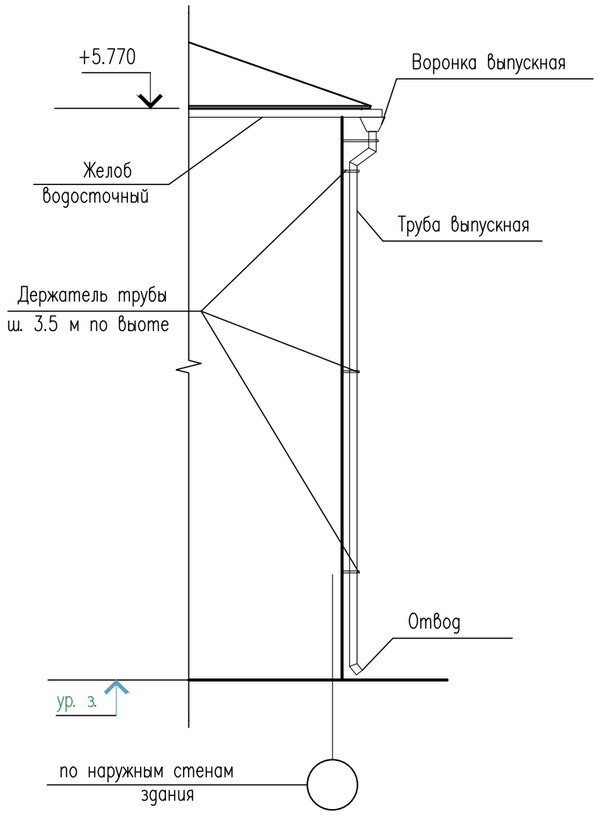

Спецификация элементов

Поз.	Обозначение	Наименование	Кол-во, шт.	Масса ед., кг	Приме-чание
		Вертикальная пожарная лестница ПЛ-1	2		
	Серия 1.450.3-7. 94 вып. 0	Стремянка СГ-46	1	73,40	
	Серия 1.450.3-7. 94 вып. 0	Ограждение ОСГ-48	1	42,7	
	Серия 1.450.3-7. 91 вып. 0	Площадка П 1-7	1	48.2	

Спецификация элементов

Поз.	Обозначение	Наименование	Кол-во, шт.	Масса ед., кг	Приме-чание
		Водосточная система			на все здание
		Желоб водосточный пластиковый D=120мм, п. м.	100,0		
		Соединитель желоба пластиковый D=120мм	40		шаг 2.5 м
		Угол желоба наружный пластиковый D=120мм - 90^0	4		
		Держатель желоба пластиковый D=120мм, L=320мм	200		шаг 0.5 м
		Воронка выпускная пластиковая D=85мм	4		
		Труба выпускная пластиковая D=85мм, п. м.	23,10		
		Труба соединительная пластиковая D=85мм, п. м.	12		шаг 2.5 м
		Держатель трубы пластиковый D=85мм	8		шаг 3.5 м
		Колено трубы пластиковое D=85мм	4		
		Отвод пластиковый (колено нижнее) D=85мм	4		

Согласовано

Взам. инв. N

Подп. и дата

Инв. N подл.

Изм.	Кол.уч	Лист	N док.	Подпись	Дата
Проверил		Ахилбеков О.			
Разработала		Нуржанова А.			
Н.контр.		Бакиров Н.			

57-2021 АС

«Капитальный ремонт зданий пожарный депо №12 в г.Алматы, Жетысуского района мкр. «Кокмайса», 27А»

Здание пожарной части

Стадия	Лист	Листов
РП	46	

Вертикальная пожарная лестница ПЛ-1, Водосточная система

ТОО «Строй-проект-инвентаризация» г. Шымкент - 2023г.

Ходовой мостик

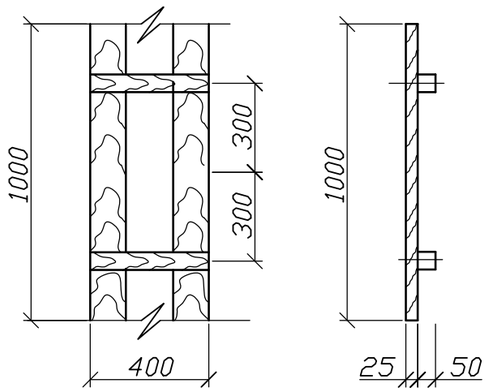

Лестница к слуховому окну

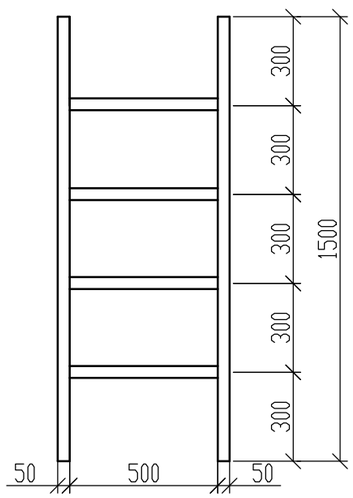

СПЕЦИФИКАЦИЯ ЭЛЕМЕНТОВ

N п.п.	Обозначение	Наименование	Кол.	Масса ед.,кг	Примеч.
		Ходовой мостик п.м.	1		0.0115
	ГОСТ 8466-86*Е	Доски 25х150 L=1000	2		0,0075
	ГОСТ 8466-86*Е	Брус 50х50 L=400	2		0,002
		Лестница к слуховому окну	1		
	ГОСТ 8486-86*Е	Брусок 50х100 L=1500	2		0,015м3
	ГОСТ 8486-86*Е	Проступь 50х50 L=600	4		0,006м3

Противопожарные мероприятия и защита строительных конструкций от коррозии.

1. Все деревянные конструкции подлежат огнезащитной обработке антипиренами согласно требований глав СП РК 2.02-101-2014.
2. Качество огнезащитной обработки должно быть таким, чтобы потеря массы огнезащищенной древесины при испытаний по СТ.СЭВ 4868-84 не превышала 25%.
3. Для биологической защиты деревянные конструкции обработать антисептической пастой с нанесением пасты на поверхность древесины краскопультом.

Согласовано

Взам. инв. N

Подп. и дата

Инв. N подл.

Изм.	Кол.уч	Лист	N док.	Подпись	Дата
Проверил		Ахилбеков О.			
Разработала		Нуржанова А.			
Н.контр.		Бакиров Н.			

57-2021 АС

«Капитальный ремонт зданий пожарный депо №12 в г.Алматы, Жетысуского района мкр. «Кокмайса», 27А»

Здание пожарной части

Стадия	Лист	Листов
РП	47	

Ходовой мостик (монтажные работы)

ТОО «Строй-проект-инвентаризация» г. Шымкент - 2023г.

Слуховое окно

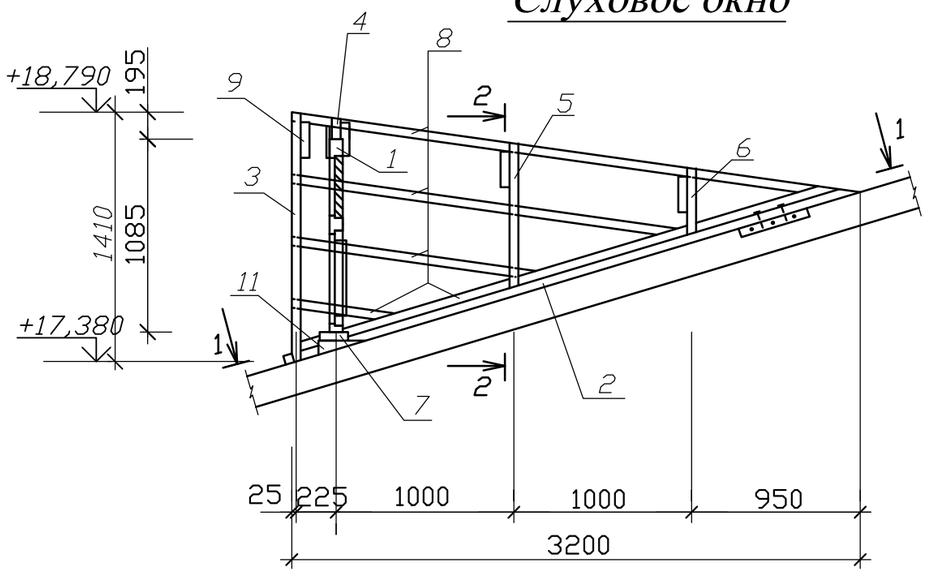

1 – 1

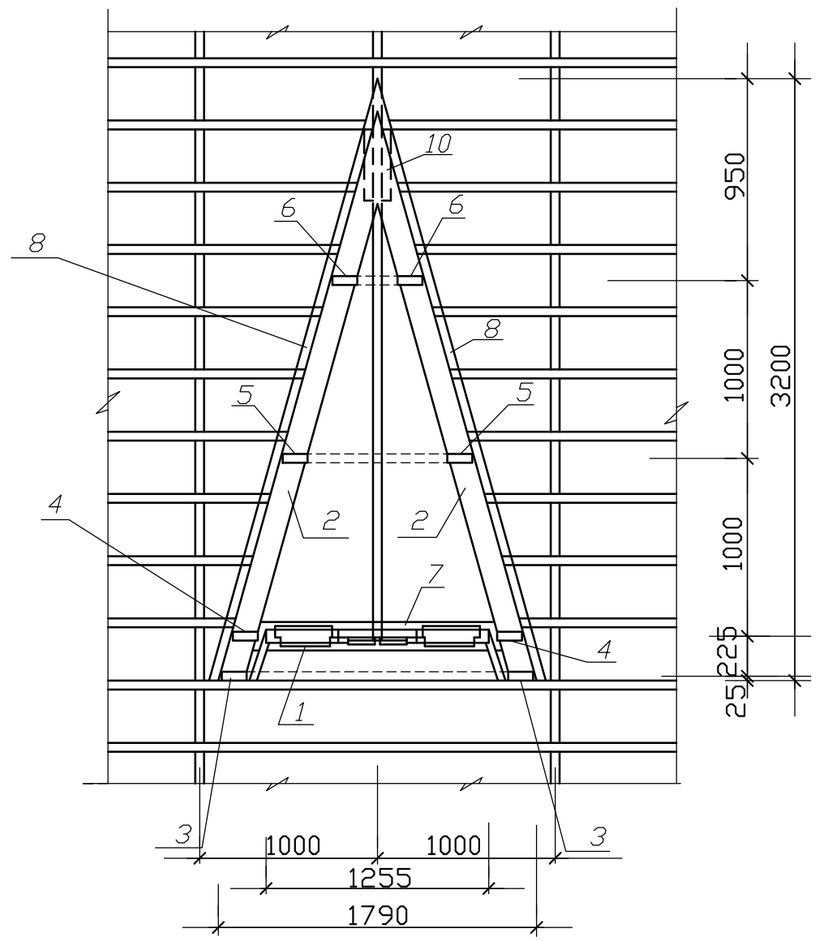

2 – 2

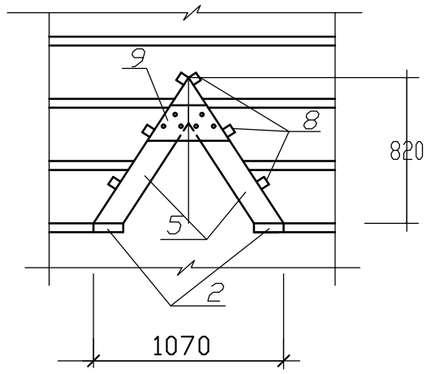

СПЕЦИФИКАЦИЯ ЭЛЕМЕНТОВ

N п.п.	Обозначение	Наименование	Кол.	Объем ед.,м3	Объем общ.,м3
1	л.АС-	Блок слухового окна	1		
2	ГОСТ 8486-86*Е	Ригель 50х160,L=3320	2		0,053
3	-//-	Стропила 50х140,L=1750	2		0,025
4	-//-	Стропила 50х140,L=1670	2		0,023
5	-//-	Стропила 50х140,L=1180	2		0,017
6	-//-	Стропила 50х140,L=740	2		0,010
7	-//-	Ригель 50х160,L=1780	1		0,014
8	-//-	Обрешетка 50х50,п.м	22,0		0,055
9	-//-	Накладка 50х200,L=460	4		0,018
10	-//-	Опорный брус 50х100,L=400	2		0,004
11	-//-	Бобышка 80х100,L=160	2		0,003
12	-//-	Подшивка из досок 30х300,п.м	4,8		0,043
		Металлочерепица, толщ. 0,5 мм	5,81		м2
		Фартук из оцинкованной кровельной стали б=0,7мм	4,65		м2

1.Данный лист смотреть совместно с листами АС-

2.Подшивку из досок покрасить масляной краской за 2 раза

Согласовано

Взам. инв. N

Подп. и дата

Инв. N подл.

Изм.	Кол.уч	Лист	N док.	Подпись	Дата
Проверил		Ахилбеков О.			
Разработала		Нуржанова А.			
Н.контр.		Бакиров Н.			

57-2021 АС

«Капитальный ремонт зданий пожарный депо №12 в г.Алматы, Жетысуского района мкр. «Кокмайса», 27А»

Здание пожарной части

Стадия	Лист	Листов
РП	48	

Слуховое окно СО-1. Спецификация материалов.

ТОО «Строй-проект-инвентаризация» г. Шымкент - 2023г.

Копировал

Формат А3

БЛОК СЛУХОВОГО ОКНА ОБС-1

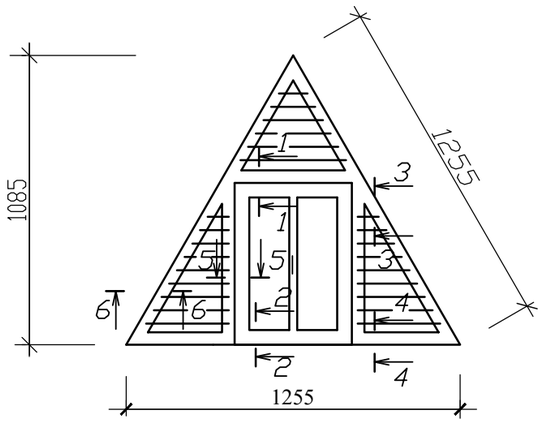

1 – 1

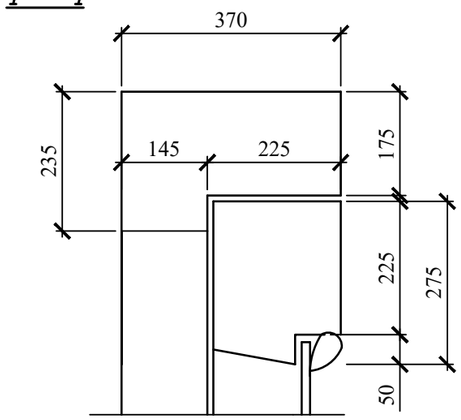

2 – 2

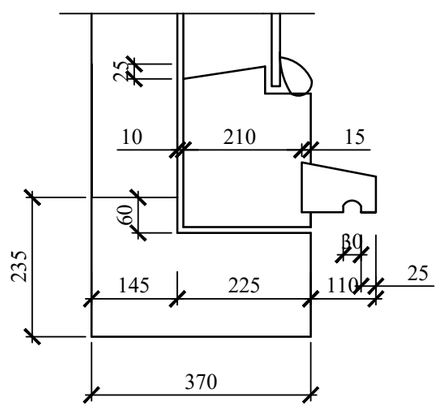

3 – 3

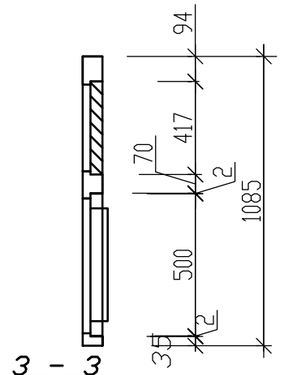

4 – 4

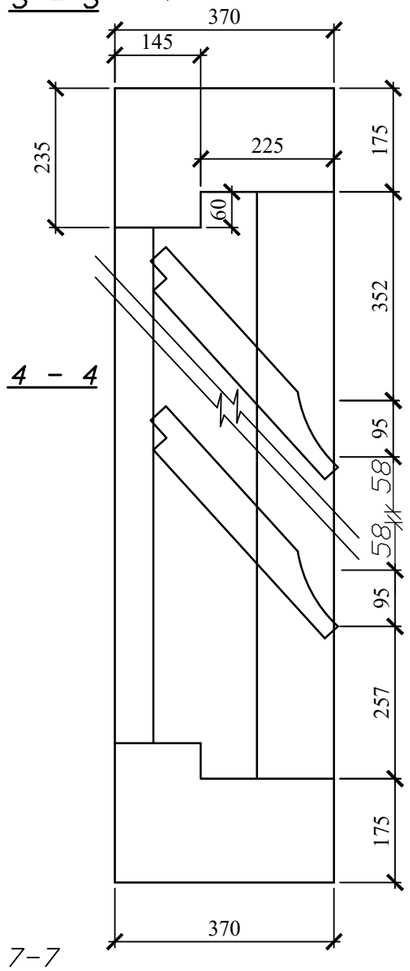

7–7

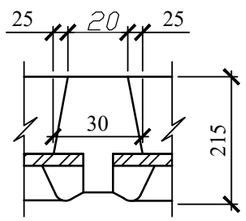

СПЕЦИФИКАЦИЯ ЭЛЕМЕНТОВ

N п.п.	Обозначение	Наименование	Кол.	Масса ед.,кг	Примеч.
1	ГОСТ 8486-86*Е	Древесина коробки			0.055м3
2	ГОСТ 8486-86*Е	Древесина жалюзей			0.033м3
3	ГОСТ 8486-86*Е	Древесина переплета			0.025м3
4	ГОСТ 8486-86*Е	Древесина раскладки			0.008м3
5	ГОСТ 5088-94	Петли оконные разъемные			2
6	ГОСТ 5090-86	Задвижки оконные			2
7	ГОСТ 5087-80	Ручка скоба на лапках			1
8	ГОСТ 111-90	Стекло оконное			0,20м2

5 – 5

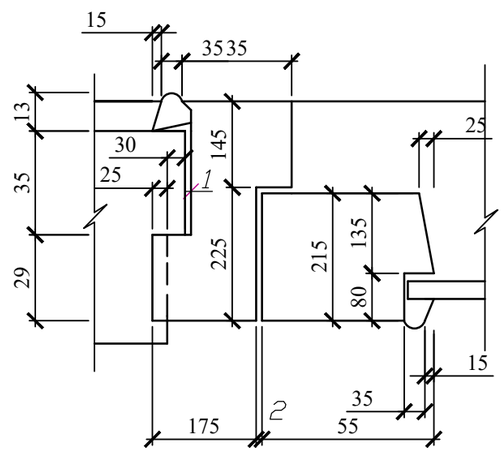

6 – 6

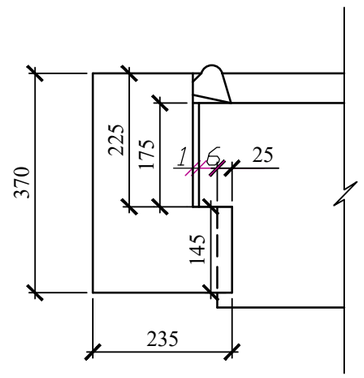

1.Данный лист смотреть совместно с листами АС-
2. Блок слухового окна покрасить за 2 раза.

Изм.	Кол.уч	Лист	N док.	Подпись	Дата
Проверил		Ахилбеков О.			
Разработала		Нуржанова А.			
Н.контр.		Бакиров Н.			

57-2021 АС

«Капитальный ремонт зданий пожарный депо №12 в г.Алматы, Жетысуского района мкр. «Кокмайса», 27А»

Здание пожарной части

Стадия	Лист	Листов
РП	49	

Блок слухового окна ОБС-1.

ТОО «Строй-проект-инвентаризация» г. Шымкент - 2023г.

Зонт 1

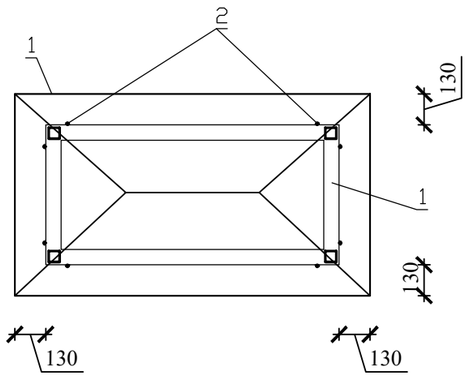

Спецификация материалов

Поз.	Обозначение	Наименование	Кол.	Масса ед., кг.	Примеч.
		Металлический зонт 1			
		(расход дан общий)			
1	ГОСТ 14918-2020	зонт-ст.лист t=1мм, м2	1,3	7,85	10,205 кг
2	ГОСТ 34028-2016	Ø12 А240 L=490	16	0,435	6,96 кг
	ГОСТ 14918-2020	Фартук из оцинкованной кровельной стали(в-300мм), t=0.7, м2	3,97	5,5	21,835 кг

Узел обшивки вентшахт

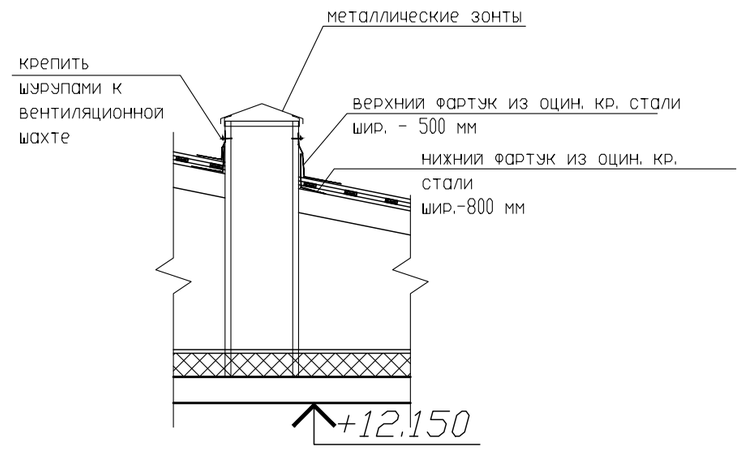

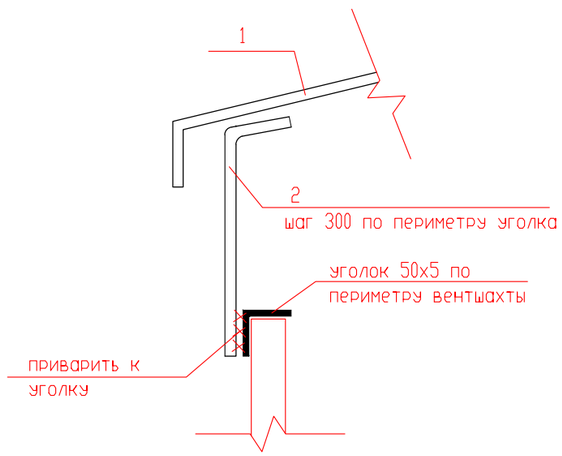

1. Данный лист см. совместно с л. АС-67-69
2. Сварку производить электродами Э-42А по ГОСТ 9467-75*. Сварные соединения выполнять по ГОСТ 5264-80*.
3. Антикоррозийную защиту всех металлических элементов производить эмалью ПФ-115 по ГОСТ 6465-76 за 2 раза по грунтовке ГФ-21 по ГОСТ 25129-82.

Согласовано

Взам. инв. N

Подп. и дата

Инв. N подл.

Изм.	Кол.уч	Лист	N док.	Подпись	Дата
Проверил		Ахилбеков О.			
Разработала		Нуржанова А.			
Н.контр.		Бакиров Н.			

57-2021 АС

«Капитальный ремонт зданий пожарный депо №12 в г.Алматы, Жетысуского района мкр. «Кокмайса», 27А»

Здание пожарной части

Стадия	Лист	Листов
РП	50	

Металлический зонт 1

ТОО «Строй-проект-инвентаризация» г. Шымкент - 2023г.

Копировал Формат А3