# ТОО “СТРОЙ-ПРОЕКТ-ИНВЕНТАРИЗАЦИЯ”

**Государственная лицензия №17017450 от 10.10.2017 года**

**Заказ : 57-2021**

**Заказчик : ГУ «Департамент по чрезвычайным ситуациям города Алматы Министерства по чрезвычайным ситуациям Республики Казахстан»**

# РАБОЧИЙ ПРОЕКТ

## «Капитальный ремонт зданий пожарной части №12 г. Алматы Жетысуского района мкр. Кокмайса д.27А»

## Альбом II

**Архитектурно-строительная часть**

Здание административного блока с общежитием

**г. Шымкент 2023г.**

# ТОО “СТРОЙ-ПРОЕКТ-ИНВЕНТАРИЗАЦИЯ”

**Государственная лицензия №17017450 от 10.10.2017 года**

**Заказ : 57-2021**

**Заказчик : ГУ «Департамент по чрезвычайным ситуациям города Алматы Министерства по чрезвычайным ситуациям Республики Казахстан»**

# РАБОЧИЙ ПРОЕКТ

## «Капитальный ремонт зданий пожарной части №12 г. Алматы Жетысуского района мкр. Кокмайса д.27А»

## Альбом II

**Архитектурно-строительная часть**

Здание административного блока с общежитием

**Директор ТОО «Строй-проект-инвентаризация»** **Акшабаев М.Л.**

**Главный архитектор проекта** **Турдиев Б.М.**

**г. Шымкент 2023г.**

Ведомость рабочих чертежей основного комплекта АС.

| Лист | Наименование Примечание | |
|---|---|---|
| 1 | 2 | 3 |
| 1 | Ведомость рабочих чертежей основного комплекта (начало). | |
| 1 | Общие данные (начало). | |
| 2 | Общие данные (продолжение). | |
| 3 | Общие данные (окончание). | |
| 4 | Фасад в осях 1-7 (обмерочный чертеж) | |
| 5 | Фасад в осях 7-1 (обмерочный чертеж) | |
| 6 | Фасад в осях А-Г (обмерочный чертеж) | |
| 7 | Фасад в осях Г-А (обмерочный чертеж) | |
| 8 | План на отм. 0.000 (обмерочный чертеж) | |
| 9 | Экспликация помещении | |
| 10 | План на отм. +3.300 (обмерочный чертеж) | |
| 11 | Экспликация помещении | |
| 12 | План на отм. +6.600 (обмерочный чертеж) | |
| 13 | Экспликация помещении | |
| 14 | План на отм. +9.900 (обмерочный чертеж) | |
| 15 | Разрез 1-1 (обмерочный чертеж) | |
| 16 | План кровли (обмерочный чертеж) | |
| 17 | Фасад в осях 1-7 (демонтажные работы) | |
| 18 | Фасад в осях 7-1 (демонтажные работы) | |
| 19 | Фасад в осях А-Г (демонтажные работы) | |
| 20 | Фасад в осях Г-А (демонтажные работы) | |
| 21 | План на отм. 0.000 (демонтажные работы) | |
| 22 | Экспликация помещении | |
| 23 | План на отм. +3.300 (демонтажные работы) | |
| 24 | Экспликация помещении | |
| 25 | План на отм. +6.600 (демонтажные работы) | |
| 26 | Экспликация помещении | |
| 27 | План на отм. +9.900 (демонтажные работы) | |
| 28 | Разрез 1-1 (демонтажные работы) | |
| 29 | План кровли (демонтажные работы) | |
| 30 | Фасад в осях 1-7 (ремонтные работы) | |

| 1 | 2 | 3 |
|---|---|---|
| 31 | Фасад в осях 7-1 (ремонтные работы) | |
| 32 | Фасад в осях А-Г (ремонтные работы) | |
| 33 | Фасад в осях Г-А (ремонтные работы) | |
| 34 | Общие указания по устройству вентилируемого фасада. | |
| 35 | Узлы крепления сайдинга (вертикальные направляющие) Наружный угол, внутренний угол | |
| 36 | План на отм. 0.000 (ремонтные работы) | |
| 37 | Экспликация помещении | |
| 38 | План на отм. +3.300 (ремонтные работы) | |
| 39 | Экспликация помещении | |
| 40 | План на отм. +6.600 (ремонтные работы) | |
| 41 | Экспликация помещении | |
| 42 | План на отм. +9.900 (ремонтные работы) | |
| 42.1 | Конструкция перегородки С111 | |
| 42.2 | План чердака на отм. +12.150 (ремонтные работы) | |
| 43 | Разрез 1-1 (ремонтные работы) | |
| 44 | Экспликация полов (ремонтные работы) | |
| 45 | Ведомость отделки помещений (ремонтные работы). Ведомость ремонтных работ | |
| 46 | Спецификация элементов заполнения проемов | |
| 46.1 | Шкаф Ш-1. Фрагмент А | |
| 47 | Фрагмент плана 1. Расположение монолитных перемычек и сердечников | |
| 48 | Монолитный сердечник МС-1. Монолитная перемычка Прм-1 | |
| 49 | Устройство кирпичной перегородки | |
| 50 | План подпольных каналов (ремонтные работы) | |
| 51 | Монолитный канал. Металлическая решетка | |
| 52 | Вид А. Пробивка отверстия | |
| 52.1 | Деталь усиления устройство отверстия в ж/б панели 300 мм | |
| 53 | Узел 1. Устройство отверстия в плите перекрытия | |
| 53.1 | Узел 2. Устройство отверстия в плите перекрытия | |
| 54 | Приямок П-1. Сечение а-а | |
| 55 | План расположения отверстий для вентиляции на отм. +9.900 (ремонтные работы) | |
| 56 | План расположения вент.шахт на отм. +9.900 (ремонтные работы) | |
| 57 | План расположения отверстий для вентиляции на отм. +12,150 (ремонтные работы) | |
| 58 | План расположения вент.шахт на отм. +12.150 (ремонтные работы) | |

| 1 | 2 | 3 |
|---|---|---|
| 59 | Вентиляционные шахты ВШ-1 ... ВШ-4 | |
| 60 | Вентиляционные шахты ВШ-5, ВШ-8. Спецификация материалов | |
| 61 | Вентиляционные шахты ВШ-7, ВШ-8. Спецификация материалов | |
| 62 | План стропил, стоек, связей и прогонов | |
| 63 | Разрез 1-1 (ремонтные работы) | |
| 64 | Разрез 1-1, 2-2 | |
| 65 | Узлы кровли В, Е, Ж, И, Г | |
| 66 | Спецификация материалов кровли | |
| 67 | План кровли (ремонтные работы) | |
| 68 | Вертикальная пожарная лестница ПЛ-1, Водосточная система | |
| 69 | Металлический зонт МЗ-1 | |
| 70 | Ходовой мостик (ремонтные работы) | |
| 71 | Слуховое окно СО-1. Спецификация материалов. | |
| 72 | Блок слухового окна ОБС-1. | |
| 73 | Спецификация материалов. ОГ-1...ОГ-3 | |
| 74 | Крыльцо Кр-1 | |
| 75 | Металлическое ограждение. Закладная деталь ЗД-1. Спецификация материалов | |
| 76 | План на отм. 0,000 (ремонтные работы) | |
| | | |

Согласовано

Взам. инв. N

Подп. и дата

Инв. N подл.

| Изм. | Кол.уч | Лист | N док. | Подпись | Дата |
|---|---|---|---|---|---|
| Проверил | | Ахилбеков О. | | | |
| Разработала | | Нуржанова А. | | | |
| Н.контр. | | Бакиров Н. | | | |

57-2021 ВЧ

**«Капитальный ремонт зданий пожарный депо №12 в г.Алматы, Жетысуского района мкр. «Кокмайса», 27А»**

Здание административного блока с общежитием

| Стадия | Лист | Листов |
|---|---|---|
| РП | 1 | 1 |

Ведомость рабочих чертежей основного комплекта (начало)

ТОО «Строй-проект-инвентаризация» г. Шымкент - 2023г.

Копировал Формат А4-3

# Схема здания

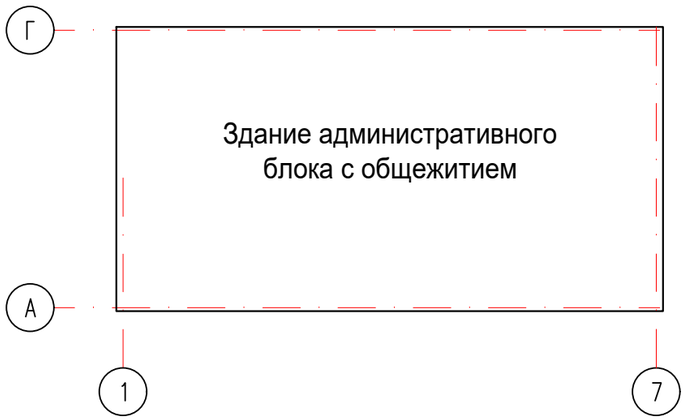


## Объемно-планировочные показатели до капитального ремонта

## Объемно-планировочные показатели после капитального ремонта

| N поз. | Наименование | Ед. изм. | Кол-во | N поз. | Наименование | Ед. изм. | Кол-во |
|---|---|---|---|---|---|---|---|
| 1 | Общая площадь | м2 | 1350 | 1 | Общая площадь | м2 | 1350 |
| 2 | Площадь застройки | м2 | 501.94 | 2 | Площадь застройки | м2 | 501.94 |
| 3 | Строительный объем | м3 | 7090.20 | 3 | Строительный объем | м3 | 7090.20 |
| 4 | Число этажей | шт. | 3 | 4 | Число этажей | шт. | 3 |
| | | | | | | | |
| | | | | | | | |

Рабочий проект разработан в соответствии с действующими на территории Республики Казахстан нормами и правилами и предусматривает мероприятия, обеспечивающие взрыво-пожаро-безопасность, исключающие вредные воздействия на окружающую среду и воздушный бассейн, а также предупреждающие чрезвычайные ситуации природного и техногенного характера.

Главный архитектор проекта: Турдиев Б.

Ведомость ссылочных документов

| Обозначение | Наименование | Примечание |
|---|---|---|
| | Ссылочные документы | |
| СН РК 5.03-07-2013<br>СП РК 5.03-107-2013 | Несущие и ограждающие конструкции | |
| СН РК 2.02-01-2019<br>СП РК 2.02-101-2014 | Пожарная безопасность зданий и сооружений | |
| СН РК 2.04-04-2013<br>СП РК 2.04-107-2013 | Строительная теплотехника | |
| СН РК 2.01-01-2013<br>СП РК 2.01-101-2013 | Защита строительных конструкций от коррозии | |
| СП РК 2.04-107-2013<br>СН РК 1.04-26-2011 | Реконструкция, капитальный и текущий ремонт жилых и общественных зданий | |
| СП РК 1.04-102-2012 | Правила оценки физического износа зданий и сооружений | |
| НТП РК 01-01-3.1 (4.1)-2017 | Нагрузки и воздействия на здания | |
| СН РК 3.02-37-2013<br>СП РК 3.02-137-2013 | Крыши и кровля | |
| СН РК 3.02-36-2012<br>СП РК 3.02-136-2012 | Полы | |
| СТ РК 2083-2011 | Листы металлические профилированные кровельные (металлочерепица). | |

Согласовано

| | |
|---|---|
| ЭОМ часть | Калматаев М |
| ВК часть | Керимов Д. |
| ОВ часть | Комаров С. |

Взам. инв. N

Подп. и дата

Инв. N подл.

| Изм. | Кол.уч | Лист | N док. | Подпись | Дата |
|---|---|---|---|---|---|
| Проверил | | Ахилбеков О. | | | |
| Разработала | | Нуржанова А. | | | |
| Н.контр. | | Бакиров Н. | | | |

57-2021 ОД

**«Капитальный ремонт зданий пожарный депо №12 в г.Алматы, Жетысуского района мкр. «Кокмайса», 27А»**

Здание административного блока с общежитием

| Стадия | Лист | Листов |
|---|---|---|
| РП | 1 | 3 |

Общие данные (начало)

ТОО «Строй-проект-инвентаризация» г. Шымкент - 2023г.

## 1. Общие данные

Рабочий проект «Капитальный ремонт зданий пожарный депо №12 в г.Алматы, Жетысуского района мкр. «Кокмайса», 27А» разработан на основании:

- задания на проектирование;
- акта визуального обследования состояния здания;
- дефектного акта;
- технического заключения по обследованию несущих конструкций здания;
- технического паспорта;
- обмерочных чертежей.
- Способ строительства - подрядный.
- Источник финансирования - бюджетные средства.
- Уровень ответственности здания - II .
- Степень огнестойкости - II.
- Класс долговечности - II.
- Класс функциональной пожарной опасности - Ф 1.2
- Категория здания по взрывопожарной опасности - Д.
- Класс пожарной опасности строительных конструкции - К0.
- Класс по энергоэффективности - С (нормальный).

Год строительства здания- 1986 г.

## 2. Характеристика района

**п/пХарактеристика (м/ст Алматы)**

1.Климатический район III-В
Средняя годовая 9,82.Температура воздуха по С$^{o}$
Наиболее холодная пятидневка, обеспеченностью 0,98-23,3
Наиболее холодных суток, обеспеченностью 0,98- 26,9
Наиболее холодных суток, обеспеченностью 0,92-23,4
Обеспеченностью 0,94- 8,1
Абсолютный минимум- 37,7
Абсолютный максимум+43,4
Средняя наиболее теплого месяца 29,7
Средняя за отопительный период 0,43.
Продолжительность отопительного периода, суток.164
Продолжительность периода со среднесуточной температурой < $0^{0}$ С, суток.105
Средняя месячная относительная влажность воздуха в %
Наиболее холодного месяца в 15 час - 75
Наиболее жаркого месяца в 15 час - 36
Район гололедности и толщина эквивалентного гололеда, приведенная к высоте 10м и диаметру провода 10мм, повторяемостью
1 раз в 10 лет (мм.), II р-он - 10
1 раз в 5 лет (мм.), II р-он - 5
Скоростной напор ветра при скорости, соответствующей 10-мин.
Интервалу осреднения, повторяемостью 1 раз в 5 лет кгс/м$^{2}$ - 38.
Расчетная максимальная напора и скорость ветра при 2-мин.
Интервале осреднения, повторяемостью 1 раз в 10 лет м/сек - 29
Преобладающее направление ветра - Юг
Годовая сумма осадков, мм. 616
Число дней с грозой - 32
Число дней с туманами - 32

## 3. Объемно-планировочные решения

Объект представляет собой трехэтажное здание и технический этаж состоит из одного блока без подвала, с чердачной крышей. Блоки в плане с размерами по наружности стен 30,40х15,80 м, Высота помещений 1-3-го этажа от пола до низа несущих конструкции 3,0 м. Высота технического этажа 2,0 м. Высота цоколя местами 0,6 м.

Конструктивные решения.

Рассматриваемое здание имеет прямоугольную форму в плане. Продольные оси здания ориентированы в направлений на север. Конструктивный тип здания каркасный. Конструктивные системы здания продольные. Конструктивные схемы жесткие.
Основанием под подошвы фундамента служит местный грунт.
Фундамент под стены ленточный из бетона толщиной 400мм.
Фундамент под колонные столбчатый.
Колонны железобетонные с размером поперечного сечение 400х400 мм.
Ригеля железобетонные с размером поперечного сечение 400х500(h) мм.
Наружные стены из обожженного кирпича с толщиной 380 мм.
Перегородки из обожженного кирпича с толщиной 120 мм.
Перемычки в дверных проемах из железобетонных конструкций.
Перемычки в оконных проемах из железобетонных конструкций.
Перекрытия из сборных многопустотных железобетонных плит.
Покрытия сборных многопустотных железобетонных плит.
Конструкция крыши металлическое.
Кровельное покрытие из профилированный листы.
Водосток организованный.
Оконные блоки деревянные.
Дверные блоки внутреннее деревянные и местами металлическое.
Дверные блоки наружное металлические.
Покрытия пола в коридорах мозаичные, местами из напольных керамических плит ив палатах местами из линолеума.
Лестничные марши и площадки из железобетона.
Вокруг здания отмостка имеется.

При обследовании зданий выявлено:

Общежитие:

-в фундаменте зданий отклонений и деформаций не наблюдается;
-в колоннах видимые трещины и деформации не имеется;
-в ригелях видимые трещины и деформации не имеется;
-в перемычках видимые дефекты и повреждения не имеется;
-в наружных стенах разрушений и трещин не наблюдается;
-в перегородках видимые дефекты и повреждения не имеется;
-во внутренних поверхностях стен имеются неровности, загрязнений, микротрещин, отпадения окрасочного слоя и множественные отремонтированные участки;
-наружная поверхность стен местами имеется незначительные повреждений, требуется замена;

Согласовано

| | |
|---|---|
| ЭОМ часть | Калматаев М |
| ВК часть | Керимов Д. |
| ОВ часть | Комаров С. |

Взам. инв. N

Подп. и дата

Инв. N подл.

| Изм. | Кол.уч | Лист | N док. | Подпись | Дата |
|---|---|---|---|---|---|
| Проверил | | Ахилбеков О. | | | |
| Разработала | | Нуржанова А. | | | |
| Н.контр. | | Бакиров Н. | | | |

57-2021 ОД

**«Капитальный ремонт зданий пожарный депо №12 в г.Алматы, Жетысуского района мкр. «Кокмайса», 27А»**

Здание административного блока с общежитием

| Стадия | Лист | Листов |
|---|---|---|
| РП | 2 | 3 |

Общие данные (начало).

ТОО «Строй-проект-инвентаризация» г. Шымкент - 2023г.

- в плитах перекрытиях не имеются видимые дефекты и повреждения;
- крыши имеет гнили и деформации, находится в ограничено работоспособном состояний;
- кровельное покрытие из профилированного листа имеет множественные просветы и трещины и следы течи воды с кровельного покрытия;
- дверные блоки деревянные местами с трещинами, имеется отколы и поломанные ручки и замки, полотно не закрывается;
- оконные блоки деревянные местами деформированные, местами стеклопакеты с трещинами во всех помещениях не открываются, и местами разрушено;
- покрытия пола из напольных керамических плит имеет видимые повреждения, имеется трещины, отколы и местами отсутствие листов. Покрытие из линолеума имеет видимые дефекты и повреждения и местами рванные;
- отмостка с уклоном от здания местами имеет трещин и повреждения.

Система электроснабжения в помещениях и в коридорах местами имеет видимые повреждений. Местами имеется перегоревшие светильники и лампочки. На момент обследование система электричества находится в предаварийная состояние конструкциях.

Система отопления местами имеет видимые дефекты и повреждения. Местами имеется отремонтированные и не рабочие радиаторы отопления. На момент обследования система отопления находится в предаварийная состояние конструкциях.

Система вентиляции естественные и местами принудительные имеет видимые повреждений. Местами принудительные оборудований не работает и местами отсутствует.

Система водопровода и канализаций местами имеет видимые дефекты и повреждения. Местами имеется следы течи воды с раковин и с унитазов, местами имеется трещины и отколы. Система водопровода и канализаций на момент обследование находится в предаварийная состояние конструкциях.

5. Принятые проектные решения производимые при капитальном ремонте.

Общежитие:

Согласно технического заключения по обследованию состояния несущих конструкций здания и согласно задания на проектирование проектом предусматривается следующие виды работ:

1. Ремонт штукатурки внутренних стен -100%;
2. Ремонт штукатурки наружных стен -100%;
3. Демонтаж облицовка фасада из легкого бетона -100%;
4. Замена всех элементов полов - 100%;
5. Замена оконных блоков -100%;
6. Устройство оконных сливов -100%;
7. Замена внутренних дверных блоков -100%;
8. Замена наружных дверных блоков -100%;
9. Ремонт лестничных ограждений - 100%.
10. Замена металлических ворот -100%;
11. Замена отмостки на новую асфальтобетонную, шириной 1500мм-100%;
12. Замена конструкций крыши и кровельного покрытия - 100%.
13. Подшивка карниза- металлосайдингом.

## 6. Противопожарные мероприятия

Противопожарные мероприятия в проекте предусмотрены в соответствии со СН РК 2.02-01-2014 «Пожарная безопасность зданий и сооружений».

Степень огнестойкости -II.

Деревянные элементы кровли до установки их в проектное положение должны быть антисептированы, обработаны огнезащитными составами- антипиренами, методом глубокой пропитки - многократным последовательным поверхностным нанесением высококачественных составов, при этом качество огнезащитной обработки должен быть таким, что потеря массы огнезащищенной древесины при испытании по СТ СЭВ 4686-84 не превышало 25%.

Здание размещено на свободной от застройки территории с соблюдением противопожарных норм и обеспечением свободного проезда пожарных машин. Двери на путях эвакуации открываются наружу. Расположение эвакуационных выходов и их количество соответствует требованиям СН РК 3.02-07-2014.

Отделочные материалы, применяемые в проекте, должны иметь сертификат качества, в обязательном порядке согласованные с Госпожинспекцией и санэпидстанцией.

Электропроводка во всех помещениях предусматривается скрытый под штукатуркой, розетки заземлены.

## 7. Антикоррозийные мероприятия.

В проекте защита строительных конструкции от коррозии разработан в соответствии с требованиями СП РК 2.01-101-2013 «Защита строительных конструкций от коррозии».

Все закладные детали подвергаются металлизации.

Все открытые металлические поверхности и конструкции, соединительные элементы и закладные детали окрашиваются масляными красками. Все деревянные элементы здания подлежат антисептированию.

## 8. Мероприятия по охране окружающей среды.

В проекте учтены нормативные требования по обеспечению охраны окружающей среды и оптимального санитарно-гигиенического режима участка.

Территория районной больницы максимально озеленена. По защите от шума предусмотрены существующие деревья и кустарники. Уборка мусора с территории осуществляется в урны с последующим выносом в мусороконтейнеры, а затем на свалку.

Согласовано

| | |
|---|---|
| ЭОМ часть | Калматаев М |
| ВК часть | Керимов Д. |
| ОВ часть | Комаров С. |

Взам. инв. N

Подп. и дата

Инв. N подл.

| Изм. | Кол.уч | Лист | N док. | Подпись | Дата |
|---|---|---|---|---|---|
| Проверил | | Ахилбеков О. | | | |
| Разработала | | Нуржанова А. | | | |
| Н.контр. | | Бакиров Н. | | | |

57-2021 ОД

**«Капитальный ремонт зданий пожарный депо №12 в г.Алматы, Жетысуского района мкр. «Кокмайса», 27А»**

Здание административного блока с общежитием

| Стадия | Лист | Листов |
|---|---|---|
| РП | 3 | 3 |

Общие данные (окончание).

ТОО «Строй-проект-инвентаризация» г. Шымкент - 2023г.

# Фасад в осях 1-7
(Обмерочные работы)

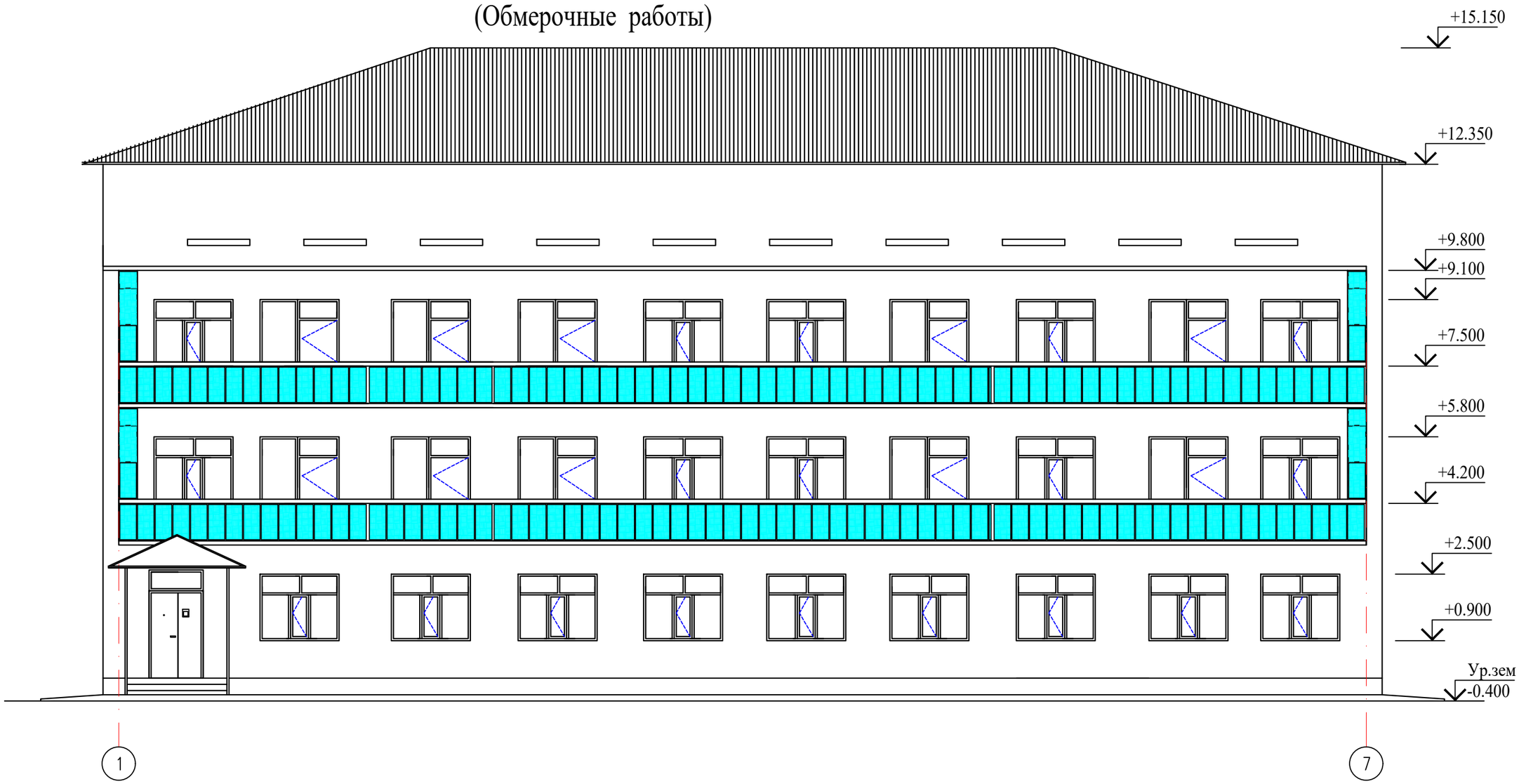


# Схема здания Литер А

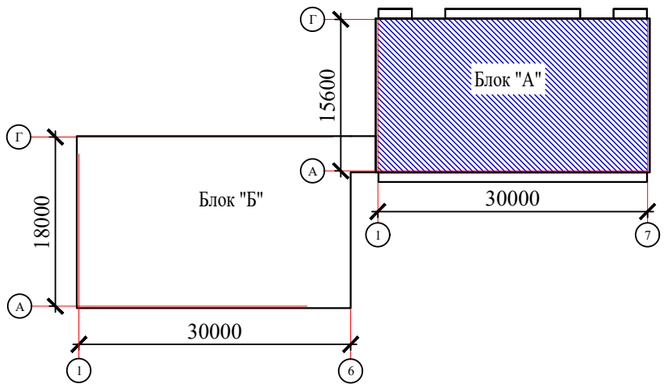


| Изм. | Кол.уч | Лист | N док. | Подпись | Дата |
|---|---|---|---|---|---|
| Проверил | | Ахилбеков О. | | | |
| Разработала | | Нуржанова А. | | | |
| Н.контр. | | Бакиров Н. | | | |

57-2021 АС

**«Капитальный ремонт зданий пожарный депо №12 в г.Алматы, Жетысуского района мкр. «Кокмайса», 27А»**

Здание административного блока с общежитием

| Стадия | Лист | Листов |
|---|---|---|
| РП | 4 | |

Фасад в осях 1-7
(обмерочный чертеж)

ТОО «Строй-проект-инвентаризация» г. Шымкент - 2023г.

Копировал

Формат А3

Согласовано

Взам. инв. N

Подп. и дата

Инв. N подл.

# Фасад в осях 7-1
(Обмерочные работы)

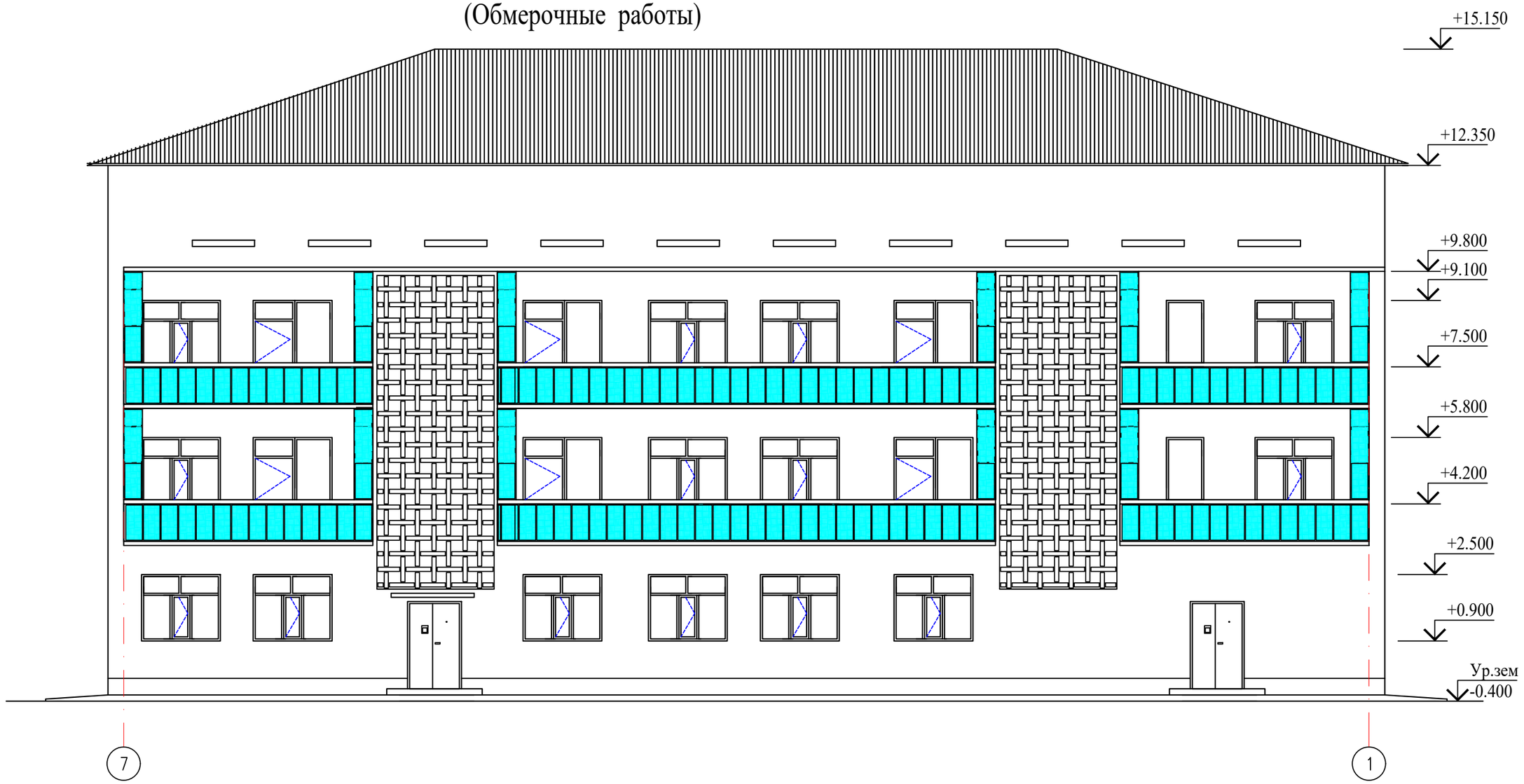


Согласовано

Взам. инв. N

Подп. и дата

Инв. N подл.

| Изм. | Кол.уч | Лист | N док. | Подпись | Дата |
|---|---|---|---|---|---|
| Проверил | | Ахилбеков О. | | | |
| Разработала | | Нуржанова А. | | | |
| Н.контр. | | Бакиров Н. | | | |

57-2021 АС

**«Капитальный ремонт зданий пожарный депо №12 в г.Алматы, Жетысуского района мкр. «Кокмайса», 27А»**

Здание административного блока с общежитием

| Стадия | Лист | Листов |
|---|---|---|
| РП | 5 | |

Фасад в осях 7-1
(обмерочный чертеж)

ТОО
«Строй-проект-инвентаризация»
г. Шымкент - 2023г.

Копировал

Формат А3

# Фасад в осях А-Г
(Обмерочные работы)

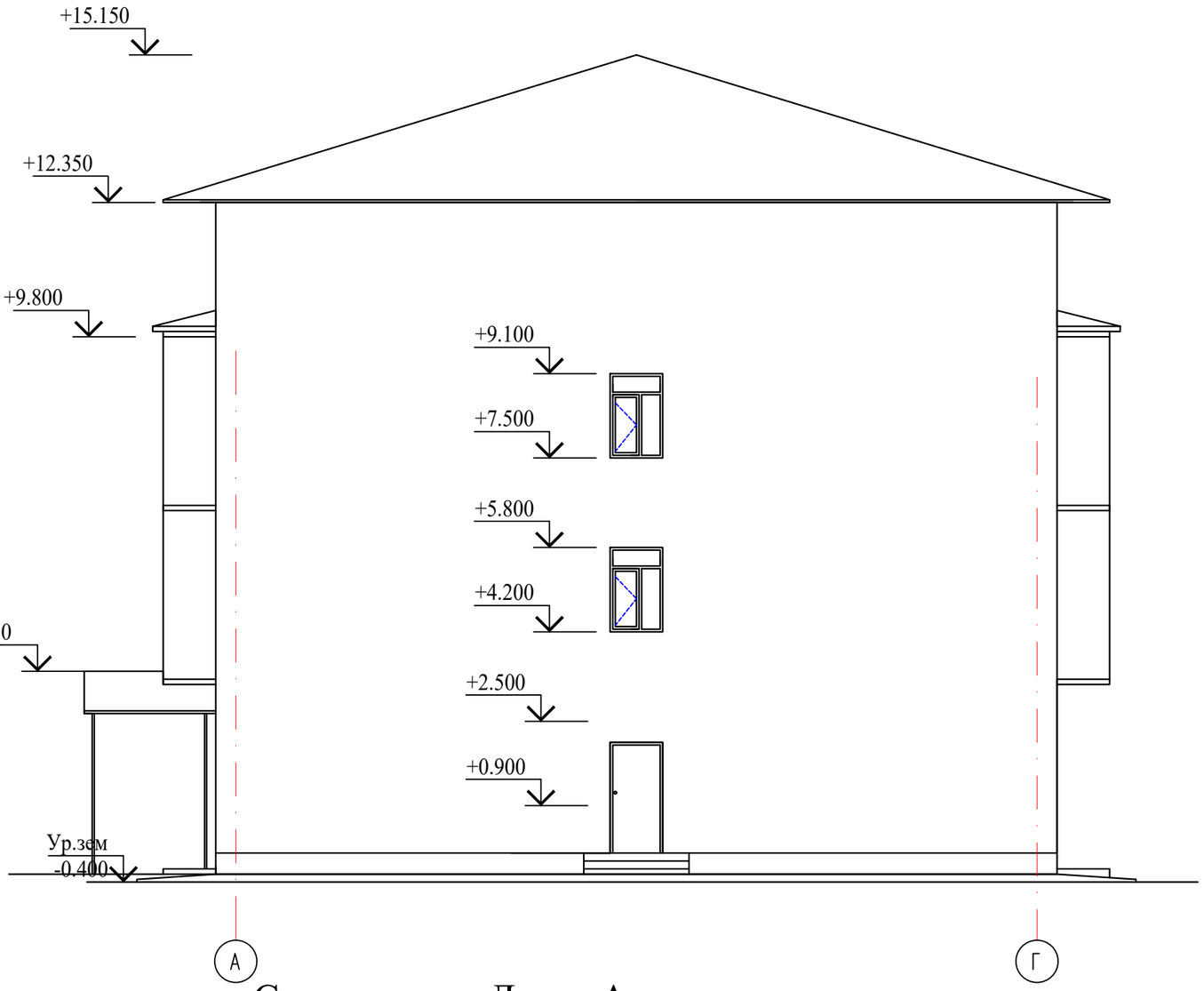


# Схема здания Литер А

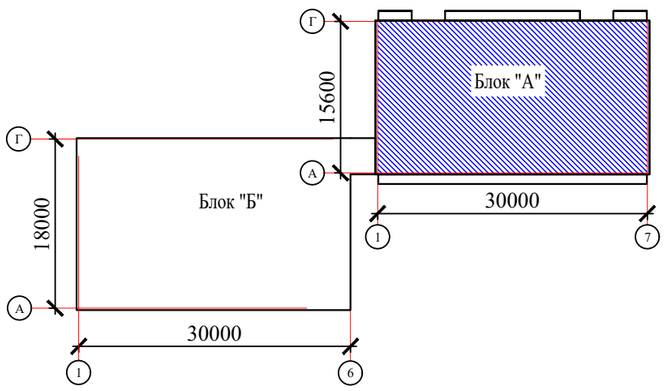


Согласовано

Взам. инв. N

Подп. и дата

Инв. N подл.

| Изм. | Кол.уч | Лист | N док. | Подпись | Дата |
|---|---|---|---|---|---|
| Проверил | | Ахилбеков О. | | | |
| Разработала | | Нуржанова А. | | | |
| Н.контр. | | Бакиров Н. | | | |

57-2021 АС

**«Капитальный ремонт зданий пожарный депо №12 в г.Алматы, Жетысуского района мкр. «Кокмайса», 27А»**

Здание административного блока с общежитием

| Стадия | Лист | Листов |
|---|---|---|
| РП | 6 | |

Фасад в осях А-Г
(обмерочный чертеж)

ТОО
«Строй-проект-инвентаризация»
г. Шымкент - 2023г.

Копировал Формат А3

# Фасад в осях Г-А.
(Обмерочные работы)

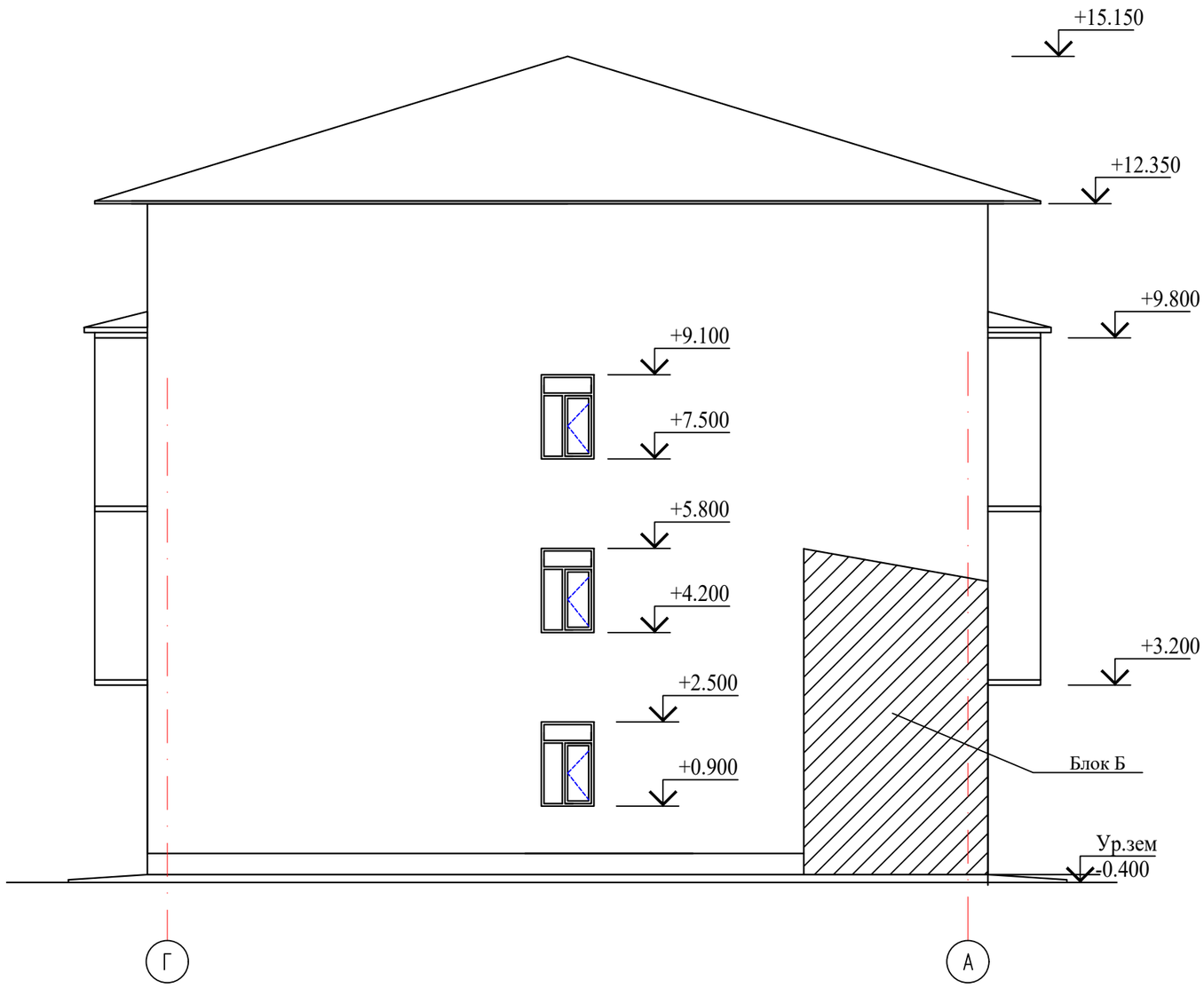


Согласовано

Взам. инв. N

Подп. и дата

Инв. N подл.

| Изм. | Кол.уч | Лист | N док. | Подпись | Дата |
|---|---|---|---|---|---|
| Проверил | | Ахилбеков О. | | | |
| Разработала | | Нуржанова А. | | | |
| Н.контр. | | Бакиров Н. | | | |

57-2021 АС

**«Капитальный ремонт зданий пожарный депо №12 в г.Алматы, Жетысуского района мкр. «Кокмайса», 27А»**

Здание административного блока с общежитием

| Стадия | Лист | Листов |
|---|---|---|
| РП | 7 | |

Фасад в осях Г-А
(обмерочный чертеж)

ТОО «Строй-проект-инвентаризация» г. Шымкент - 2023г.

Копировал

Формат А3

План на отм. 0.000
(Обмерочные работы)

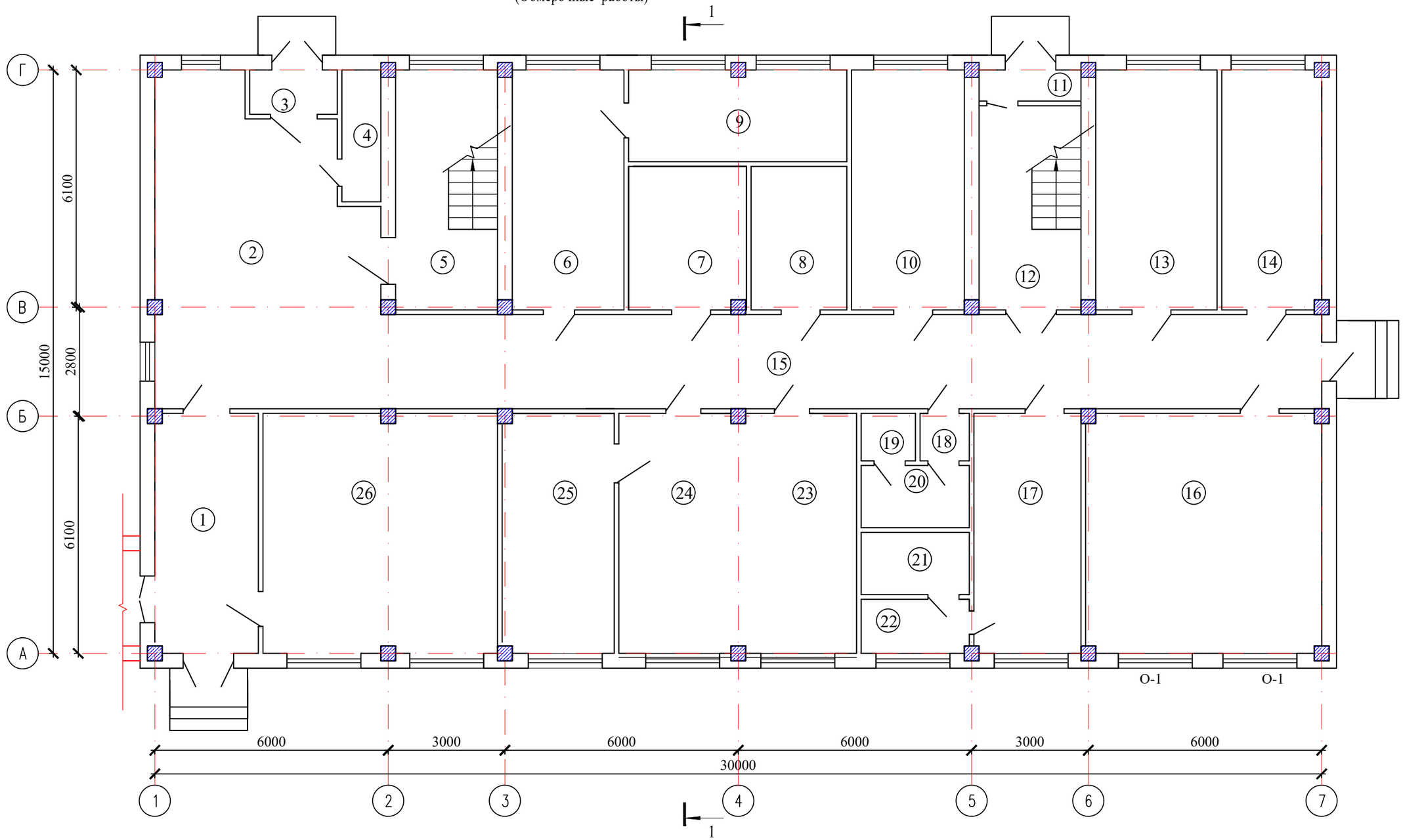


Согласовано

Взам. инв. N

Подп. и дата

Инв. N подл.

| Изм. | Кол.уч | Лист | N док. | Подпись | Дата |
|---|---|---|---|---|---|
| Проверил | | Ахилбеков О. | | | |
| Разработала | | Нуржанова А. | | | |
| Н.контр. | | Бакиров Н. | | | |

57-2021 АС

**«Капитальный ремонт зданий пожарный депо №12 в г.Алматы, Жетысуского района мкр. «Кокмайса», 27А»**

Здание административного блока с общежитием

| Стадия | Лист | Листов |
|---|---|---|
| РП | 8 | |

План на отм. 0,000
(обмерочный чертеж)

ТОО «Строй-проект-инвентаризация» г. Шымкент - 2023г.

Копировал

Формат А3

Экспликация помещений

| Номер помещения | Наименование | Площадь, м2 | Кат. помещения |
|---|---|---|---|
| 1 | Коридор | 16.01 | Д |
| 2 | Коридор | 43.22 | Д |
| 3 | Тамбур | 2.81 | Д |
| 4 | Подсобная помещение | 4.2 | Д |
| 5 | Лестничная клетка | 15.77 | Д |
| 6 | Кабинет начальника караула | 18.0 | Д |
| 7 | Санузел | 9.57 | Д |
| 8 | Электрощитовая комната | 7.6 | Д |
| 9 | Комната отдыха начальник караула | 13.53 | Д |
| 10 | Комната отдыха личного состава | 17.4 | Д |
| 11 | Тамбур | 2.1 | Д |
| 12 | Лестничная клетка | 13.36 | Д |
| 13 | Сушильная | 19.5 | Д |
| 14 | Элеваторная | 14.64 | Д |
| 15 | Коридор | 58.53 | Д |
| 16 | Раздевалка | 35.64 | Д |
| 17 | Коридор | 15.72 | Д |
| 18 | Коридор | 1.2 | Д |
| 19 | Туалет | 1.2 | Д |
| 20 | Умывальная | 4.24 | Д |
| 21 | Душевой | 4.24 | Д |
| 22 | Умывальная | 3.9 | Д |
| 23 | Комната разогрева и приема пищи | 17.4 | Д |
| 24 | Учебный класс | 17.0 | Д |
| 25 | Контрольный пост ГДЗС | 16.5 | Д |
| 26 | Комната отдыха дежурной смены | 35.4 | Д |
| | Общая площадь | 408.68 | |

Согласовано

Взам. инв. N

Подп. и дата

Инв. N подл.

| Изм. | Кол.уч | Лист | N док. | Подпись | Дата |
|---|---|---|---|---|---|
| Проверил | | Ахилбеков О. | | | |
| Разработала | | Нуржанова А. | | | |
| Н.контр. | | Бакиров Н. | | | |

57-2021 АС

**«Капитальный ремонт зданий пожарный депо №12 в г.Алматы, Жетысуского района мкр. «Кокмайса», 27А»**

Здание административного блока с общежитием

| Стадия | Лист | Листов |
|---|---|---|
| РП | 9 | |

Экспликация помещении

ТОО «Строй-проект-инвентаризация» г. Шымкент - 2023г.

Копировал

Формат А3

План на отм. +3.300
(ремонтные работы)

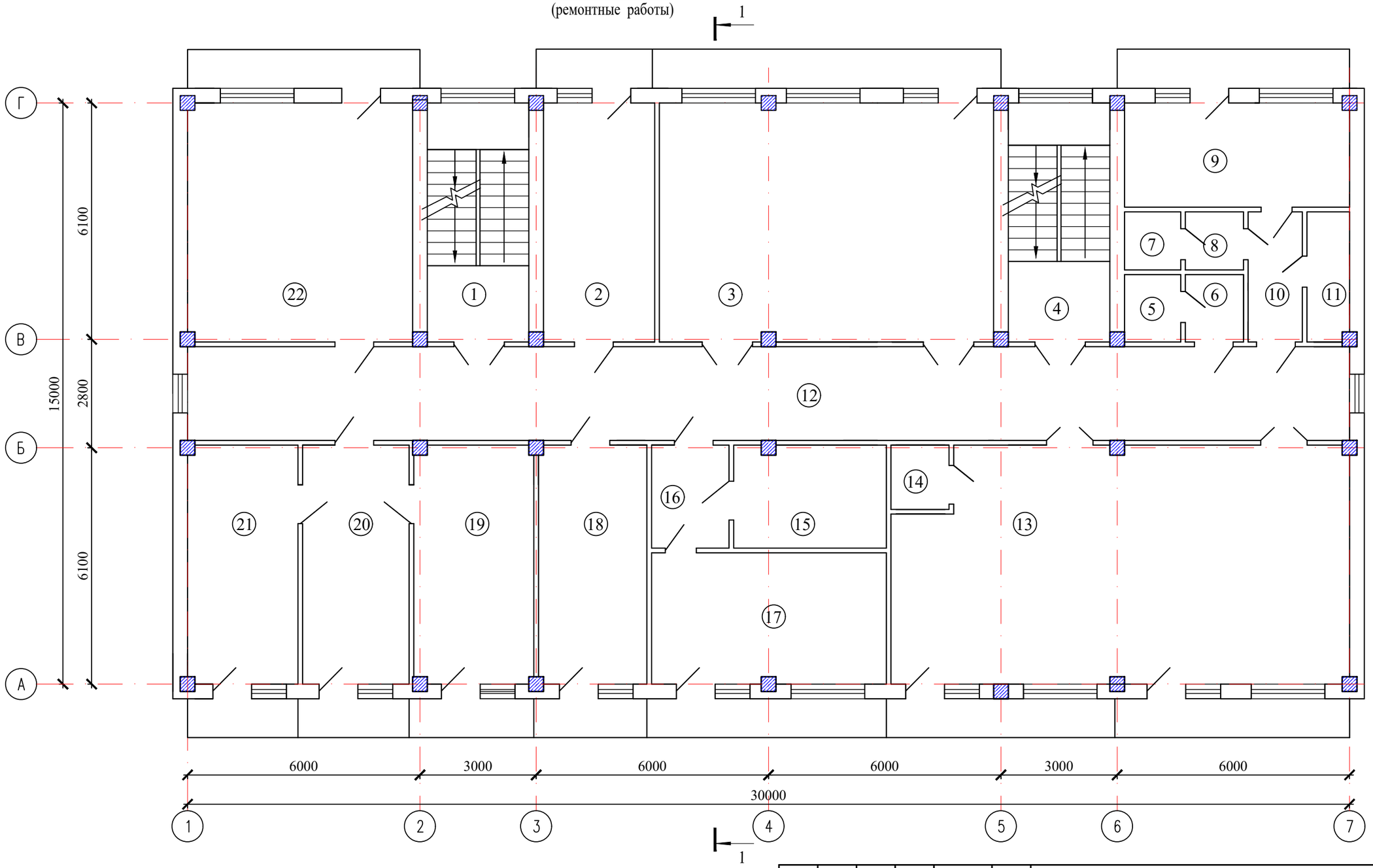


Согласовано

Взам. инв. N

Подп. и дата

Инв. N подл.

| Изм. | Кол.уч | Лист | N док. | Подпись | Дата |
|---|---|---|---|---|---|
| Проверил | | Ахилбеков О. | | | |
| Разработала | | Нуржанова А. | | | |
| Н.контр. | | Бакиров Н. | | | |

57-2021 АС

**«Капитальный ремонт зданий пожарный депо №12 в г.Алматы, Жетысуского района мкр. «Кокмайса», 27А»**

Здание административного блока с общежитием

| Стадия | Лист | Листов |
|---|---|---|
| РП | 10 | |

План на отм. +3,300
(обмерочный чертеж)

ТОО
«Строй-проект-инвентаризация»
г. Шымкент - 2023г.

Копировал

Формат А3

Экспликация помещений

| Номер поме-щения | Наименование | Площадь, м2 | Кат. поме-ще-ния |
|---|---|---|---|
| 1 | Лестничная клетка | 16.45 | |
| 2 | Раздевалка | 18.02 | |
| 3 | Учебный класс | 55.01 | |
| 4 | Лестничная клетка | 16.45 | |
| 5 | Туалет | 2.52 | |
| 6 | Умывальная | 2.61 | |
| 7 | Душевая | 2.17 | |
| 8 | Умывальная | 2.25 | |
| 9 | Жилая комната | 16.26 | |
| 10 | Коридор | 4.7 | |
| 11 | Подсобная помещение | 3.69 | |
| 12 | Коридор | 72.6 | |
| 13 | Актовый зал | 71.47 | |
| 14 | Подсобная помещение | 2.44 | |
| 15 | Подсобная помещение | 10.48 | |
| 16 | Коридор | 5.2 | |
| 17 | Кабинет | 21.21 | |
| 18 | Кабинет | 17.58 | |
| 19 | Кабинет начальник отделение | 19.46 | |
| 20 | Приемная | 17.27 | |
| 21 | Кабинет заместителя начальника | 17.89 | |
| 22 | Кабинет | 36.48 | |
| | Общая площадь | 432.21 | |

Согласовано

Взам. инв. N

Подп. и дата

Инв. N подл.

| Изм. | Кол.уч | Лист | N док. | Подпись | Дата |
|---|---|---|---|---|---|
| Проверил | | Ахилбеков О. | | | |
| Разработала | | Нуржанова А. | | | |
| Н.контр. | | Бакиров Н. | | | |

57-2021 АС

**«Капитальный ремонт зданий пожарный депо №12 в г.Алматы, Жетысуского района мкр. «Кокмайса», 27А»**

Здание административного блока с общежитием

| Стадия | Лист | Листов |
|---|---|---|
| РП | 8 | |

Экспликация помещении

ТОО «Строй-проект-инвентаризация» г. Шымкент - 2023г.

Копировал

Формат А3

План на отм. +6.600
(демонтажые работы)

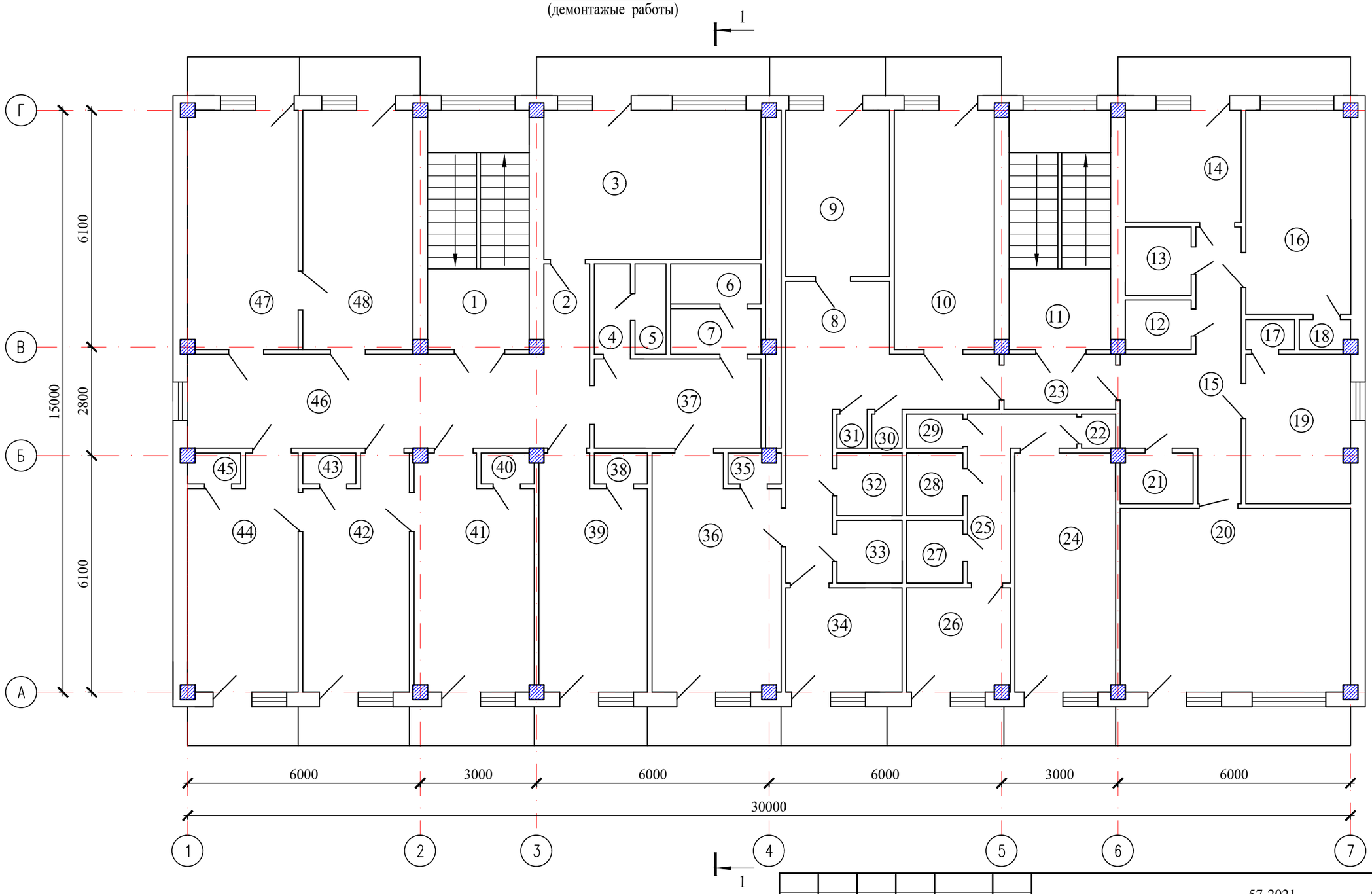


Согласовано

Взам. инв. N

Подп. и дата

Инв. N подл.

| Изм. | Кол.уч | Лист | N док. | Подпись | Дата |
|---|---|---|---|---|---|
| Проверил | | Ахилбеков О. | | | |
| Разработала | | Нуржанова А. | | | |
| Н.контр. | | Бакиров Н. | | | |

57-2021 АС

**«Капитальный ремонт зданий пожарный депо №12 в г.Алматы, Жетысуского района мкр. «Кокмайса», 27А»**

Здание административного блока с общежитием

| Стадия | Лист | Листов |
|---|---|---|
| РП | 12 | |

План на отм. +6,600
(обмерочный чертеж)

ТОО «Строй-проект-инвентаризация» г. Шымкент - 2023г.

Копировал

Формат А3

Экспликация помещений

| Номер помещения | Наименование | Площадь, м2 | Кат. помещения |
|---|---|---|---|
| 1 | Лестничная клетка | 16.45 | |
| 2 | Коридор | 2.74 | |
| 3 | Кухня | 22.12 | |
| 4 | Коридор | 2.16 | |
| 5 | Туалет | 1.86 | |
| 6 | Душевой | 2.40 | |
| 7 | Умывальная | 2.72 | |
| 8 | Коридор | 5.03 | |
| 9 | Жилая комната | 11.79 | |
| 10 | Жилая комната | 16.20 | |
| 11 | Лестничная клетка | 16.45 | |
| 12 | Туалет | 2.03 | |
| 13 | Душевой | 2.79 | |
| 14 | Кухня | 8.7 | |
| 15 | Коридор | 13.05 | |
| 16 | Жилая комната | 14.52 | |
| 17 | Шкаф | 1.0 | |
| 18 | Шкаф | 1.0 | |
| 19 | Жилая комната | 1.2 | |
| 20 | Жилая комната | 10.39 | |
| 21 | Шкаф | 31.06 | |
| 22 | Шкаф | 2.46 | |
| 23 | Коридор | 1.76 | |
| 24 | Жилая комната | 4.08 | |
| 25 | Коридор | 16.32 | |
| 26 | Кухня | 3.82 | |
| 27 | Душевой | 7.4 | |
| 28 | Туалет | 2.34 | |
| 29 | Шкаф | 2.34 | |
| 30 | Шкаф | 1.27 | |

Экспликация помещений (продолжение)

| Номер помещения | Наименование | Площадь, м2 | Кат. помещения |
|---|---|---|---|
| 31 | Шкаф | 0.68 | |
| 32 | Туалет | 2.72 | |
| 33 | Душевой | 2.72 | |
| 34 | Кухня | 7.30 | |
| 35 | Шкаф | 1.1 | |
| 36 | Жилая комната | 20.0 | |
| 37 | Коридор | 10.0 | |
| 38 | Шкаф | 1.1 | |
| 39 | Жилая комната | 16.48 | |
| 40 | Шкаф | 1.1 | |
| 41 | Жилая комната | 18.36 | |
| 42 | Жилая комната | 16.17 | |
| 43 | Шкаф | 1.1 | |
| 44 | Жилая комната | 16.79 | |
| 45 | Шкаф | 1.1 | |
| 46 | Коридор | 26.0 | |
| 47 | Жилая комната | 17.89 | |
| 48 | Жилая комната | 17.83 | |
| | Общая площадь | 405.37 | |

Согласовано

Взам. инв. N

Подп. и дата

Инв. N подл.

| Изм. | Кол.уч | Лист | N док. | Подпись | Дата |
|---|---|---|---|---|---|
| Проверил | | Ахилбеков О. | | | |
| Разработала | | Нуржанова А. | | | |
| Н.контр. | | Бакиров Н. | | | |

57-2021 АС

**«Капитальный ремонт зданий пожарный депо №12 в г.Алматы, Жетысуского района мкр. «Кокмайса», 27А»**

Здание административного блока с общежитием

| Стадия | Лист | Листов |
|---|---|---|
| РП | 13 | |

Экспликация помещении

ТОО «Строй-проект-инвентаризация» г. Шымкент - 2023г.

Копировал

Формат А3

План на отм. +9.900
(обмерочный чертеж)

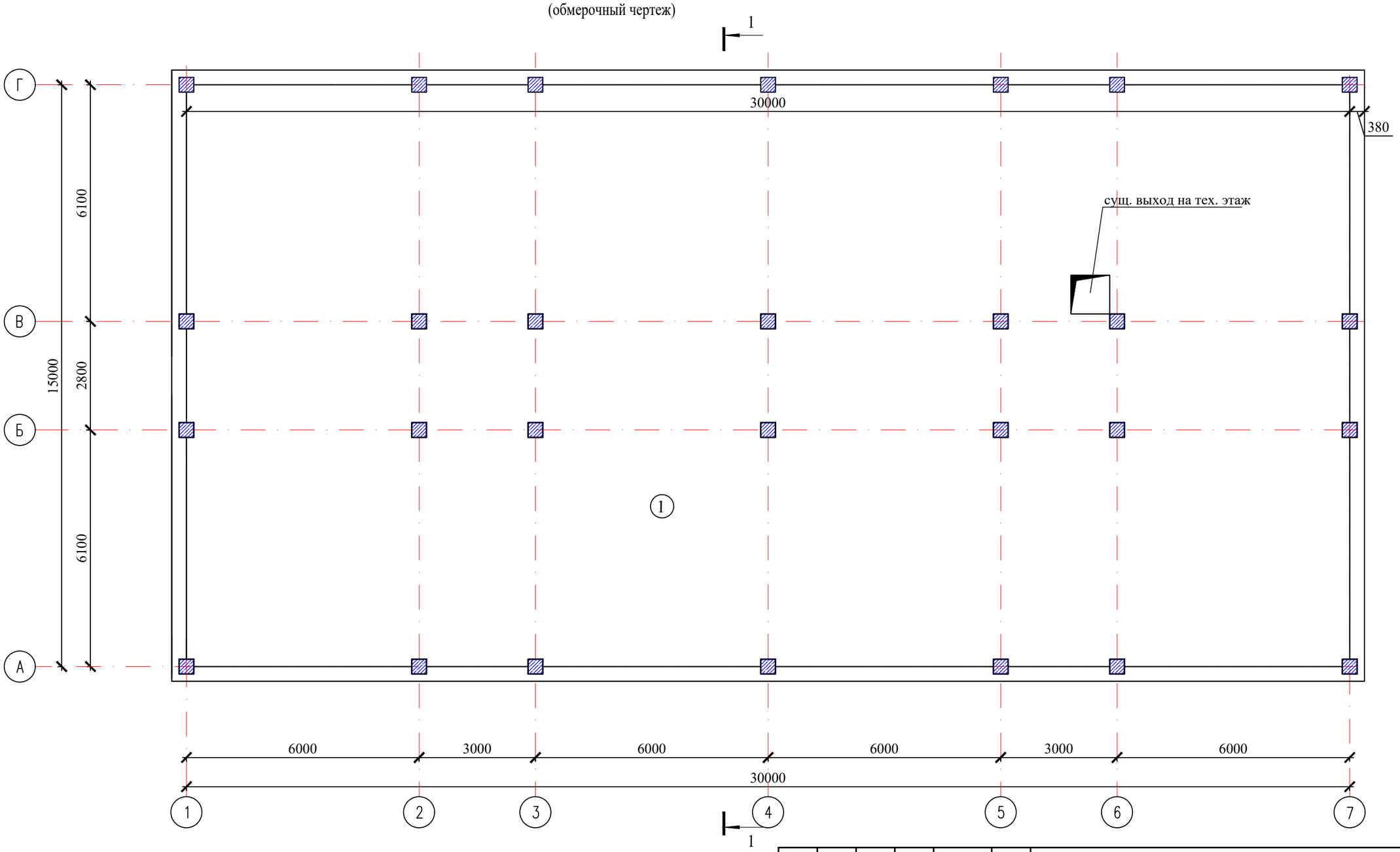


Экспликация помещений

| Номер помещения | Наименование | Площадь, м2 | Кат. помещения |
|---|---|---|---|
| 1 | Технический этажа | 456,6 | |
| | | | |

Согласовано

Взам. инв. N

Подп. и дата

Инв. N подл.

| Изм. | Кол.уч | Лист | N док. | Подпись | Дата |
|---|---|---|---|---|---|
| Проверил | | Ахилбеков О. | | | |
| Разработала | | Нуржанова А. | | | |
| Н.контр. | | Бакиров Н. | | | |

57-2021 АС

**«Капитальный ремонт зданий пожарный депо №12 в г.Алматы, Жетысуского района мкр. «Кокмайса», 27А»**

Здание административного блока с общежитием

| Стадия | Лист | Листов |
|---|---|---|
| РП | 14 | |

План на отм. +6,600
(обмерочный чертеж)

ТОО «Строй-проект-инвентаризация» г. Шымкент - 2023г.

Копировал

Формат А3

# Разрез 1-1
(обмерочные работы)

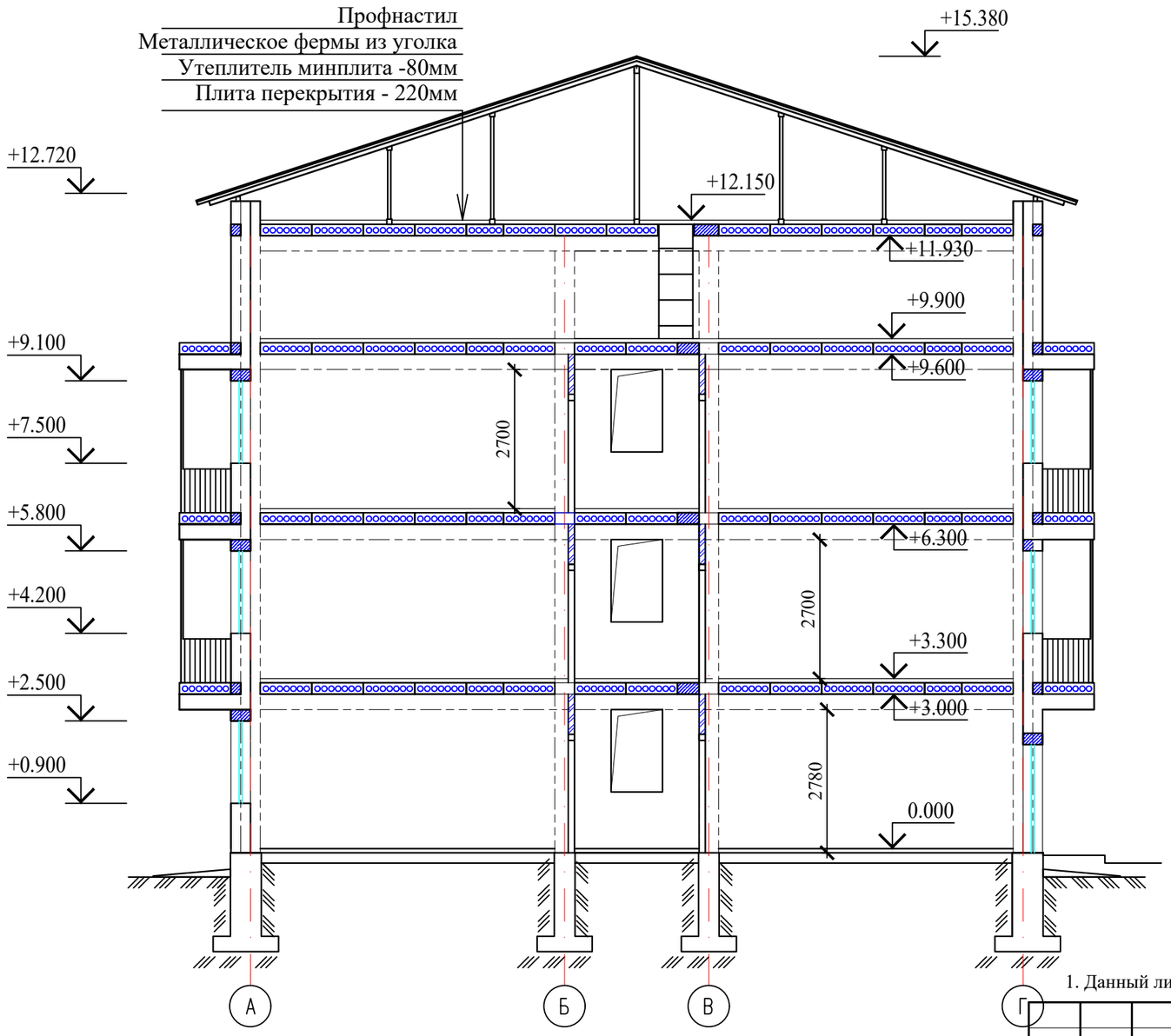


## Схема здания Литер А

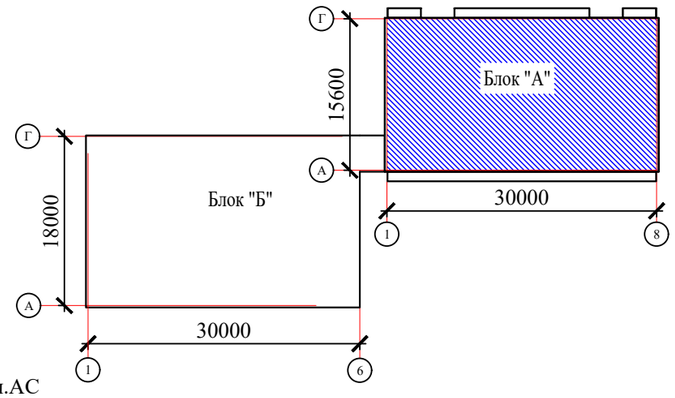


1. Данный лист смотреть совместно с л.АС

| Изм. | Кол.уч | Лист | N док. | Подпись | Дата |
|---|---|---|---|---|---|
| Проверил | | Ахилбеков О. | | | |
| Разработала | | Нуржанова А. | | | |
| Н.контр. | | Бакиров Н. | | | |

57-2021 АС

**«Капитальный ремонт зданий пожарный депо №12 в г.Алматы, Жетысуского района мкр. «Кокмайса», 27А»**

Здание административного блока с общежитием

| Стадия | Лист | Листов |
|---|---|---|
| РП | 15 | |

Разрез 1-1
(обмерочные работы)

ТОО «Строй-проект-инвентаризация» г. Шымкент - 2023г.

Согласовано

Взам. инв. N

Подп. и дата

Инв. N подл.

Копировал

Формат А3

План кровли
(Обмерочные работы)

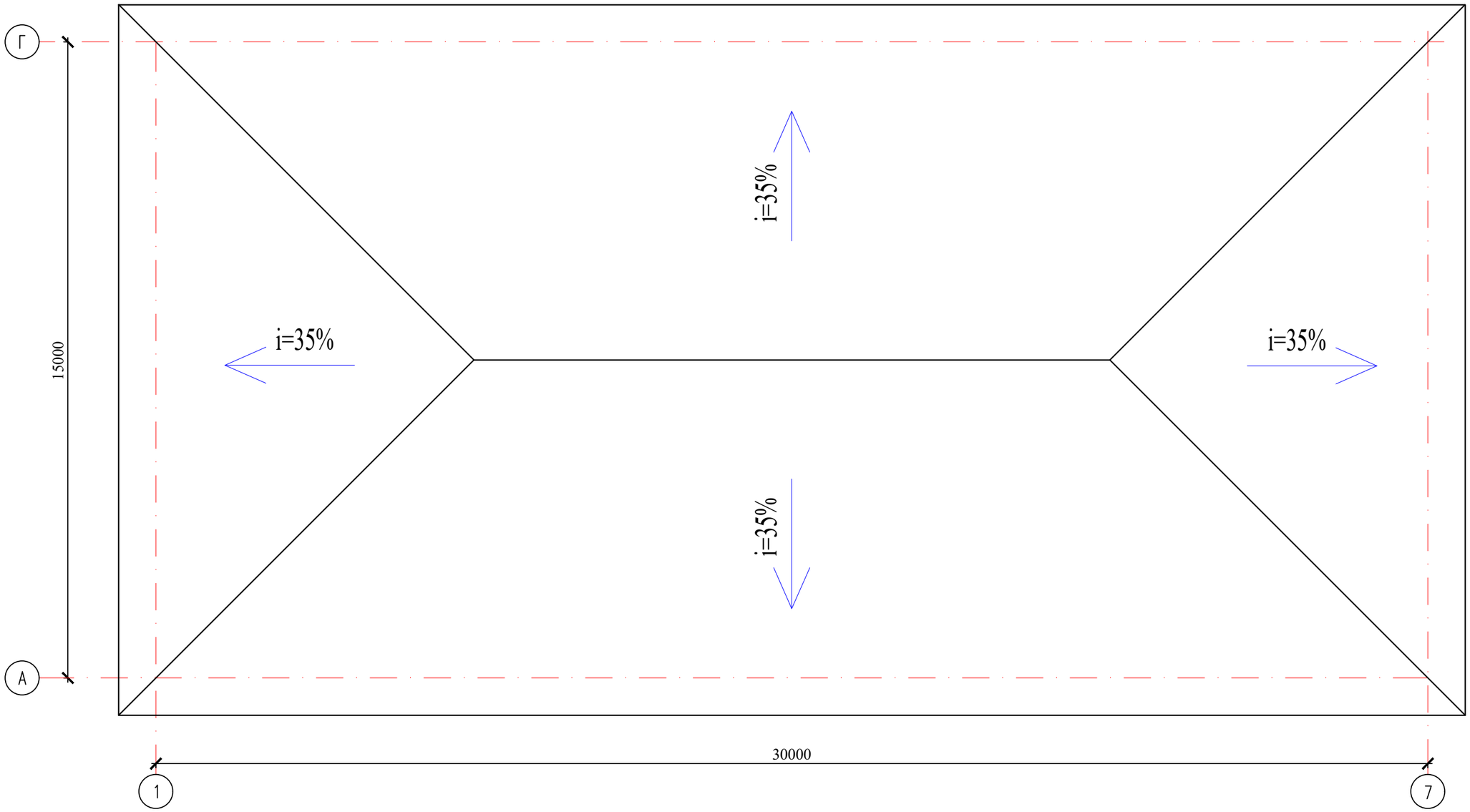


Согласовано

Взам. инв. N

Подп. и дата

Инв. N подп.

| Изм. | Кол.уч | Лист | N док. | Подпись | Дата |
|---|---|---|---|---|---|
| Проверил | | Ахилбеков О. | | | |
| Разработала | | Нуржанова А. | | | |
| Н.контр. | | Бакиров Н. | | | |

57-2021 АС

**«Капитальный ремонт зданий пожарный депо №12 в г.Алматы, Жетысуского района мкр. «Кокмайса», 27А»**

Здание административного блока с общежитием

| Стадия | Лист | Листов |
|---|---|---|
| РП | 16 | |

План кровли
(обмерочный чертеж)

ТОО
«Строй-проект-инвентаризация»
г. Шымкент - 2023г.

Копировал Формат А3

# Фасад в осях 1-7
(демонтажные работы)

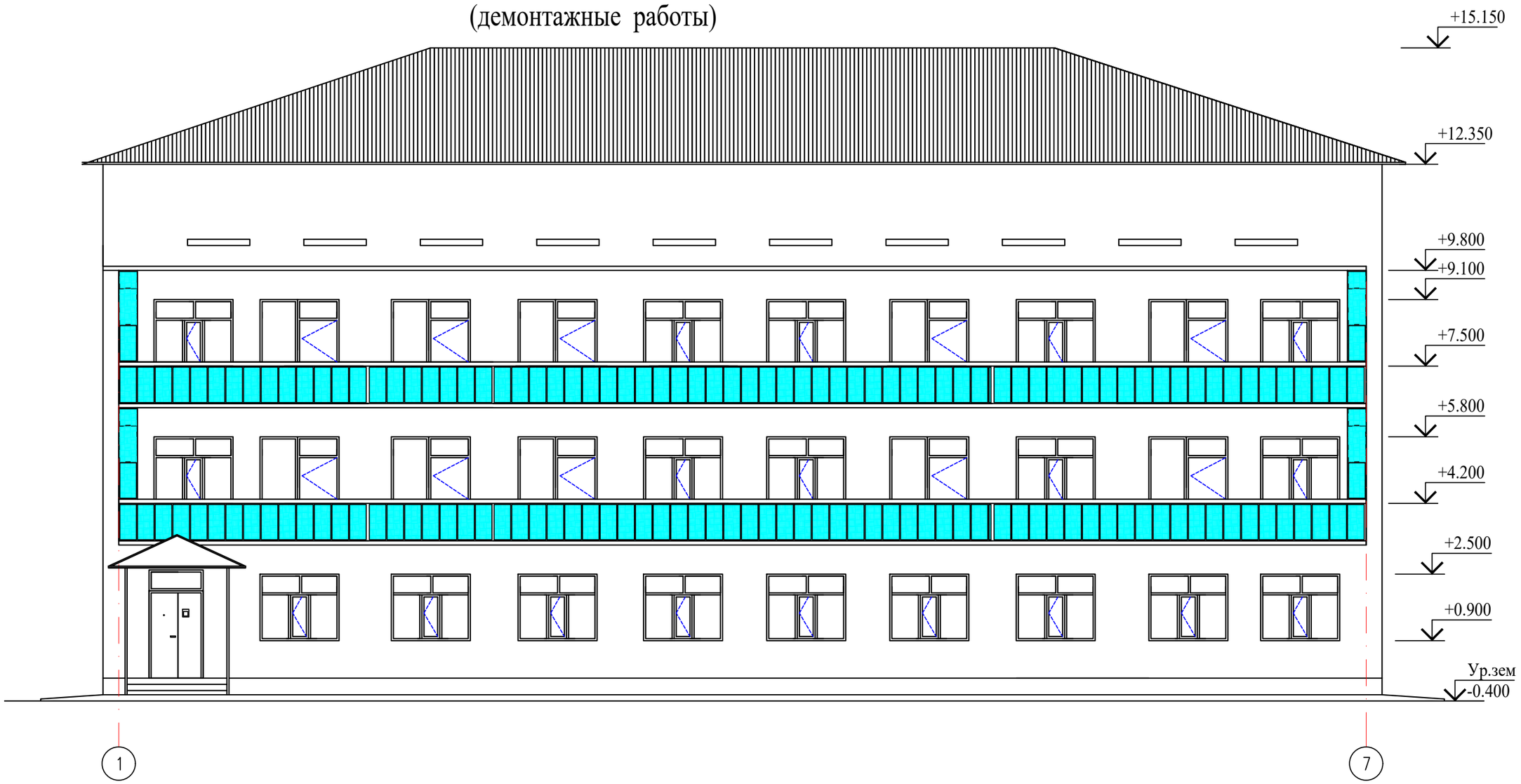


# Схема здания Литер А

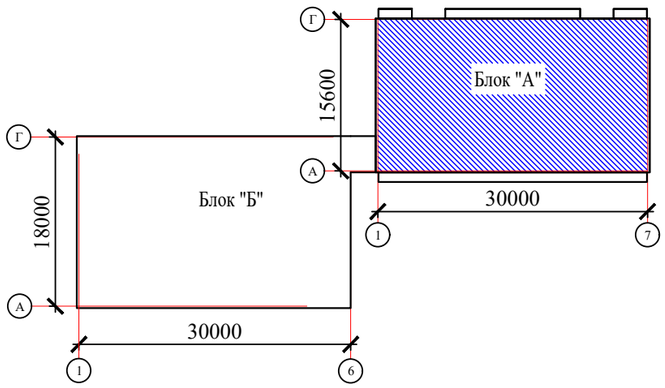


| | | | | | | |
|---|---|---|---|---|---|---|
| Изм. | Кол.уч | Лист | N док. | Подпись | Дата | 57-2021 АС |
| | | | | | | **«Капитальный ремонт зданий пожарный депо №12 в г.Алматы, Жетысуского района мкр. «Кокмайса», 27А»** |
| Проверил | | Ахилбеков О. | | | | Здание административного блока с общежитием — Стадия: РП; Лист: 17; Листов: |
| Разработала | | Нуржанова А. | | | | Фасад в осях 1-7 (демонтажные работы) — ТОО «Строй-проект-инвентаризация» г. Шымкент - 2023г. |
| Н.контр. | | Бакиров Н. | | | | |

Копировал Формат А3

Согласовано

Взам. инв. N

Подп. и дата

Инв. N подл.

# Фасад в осях 7-1
(демонтажные работы)

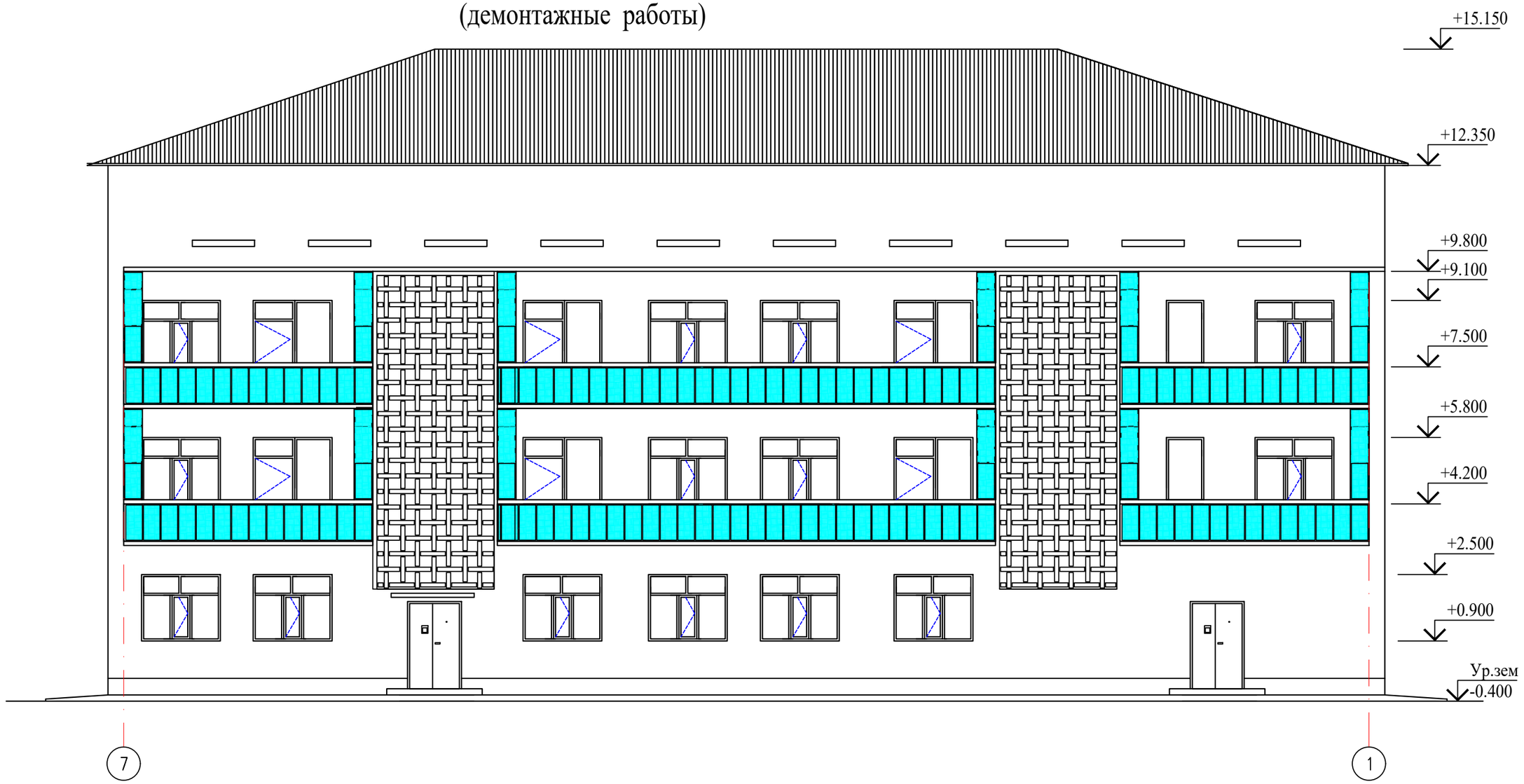


Согласовано

Взам. инв. N

Подп. и дата

Инв. N подл.

| Изм. | Кол.уч | Лист | N док. | Подпись | Дата |
|---|---|---|---|---|---|
| Проверил | | Ахилбеков О. | | | |
| Разработала | | Нуржанова А. | | | |
| Н.контр. | | Бакиров Н. | | | |

57-2021 АС

**«Капитальный ремонт зданий пожарный депо №12 в г.Алматы, Жетысуского района мкр. «Кокмайса», 27А»**

Здание административного блока с общежитием

| Стадия | Лист | Листов |
|---|---|---|
| РП | 18 | |

Фасад в осях 7-1
(демонтажные работы)

ТОО «Строй-проект-инвентаризация» г. Шымкент - 2023г.

Копировал

Формат А3

# Фасад в осях А-Г
(демонтажные работы)

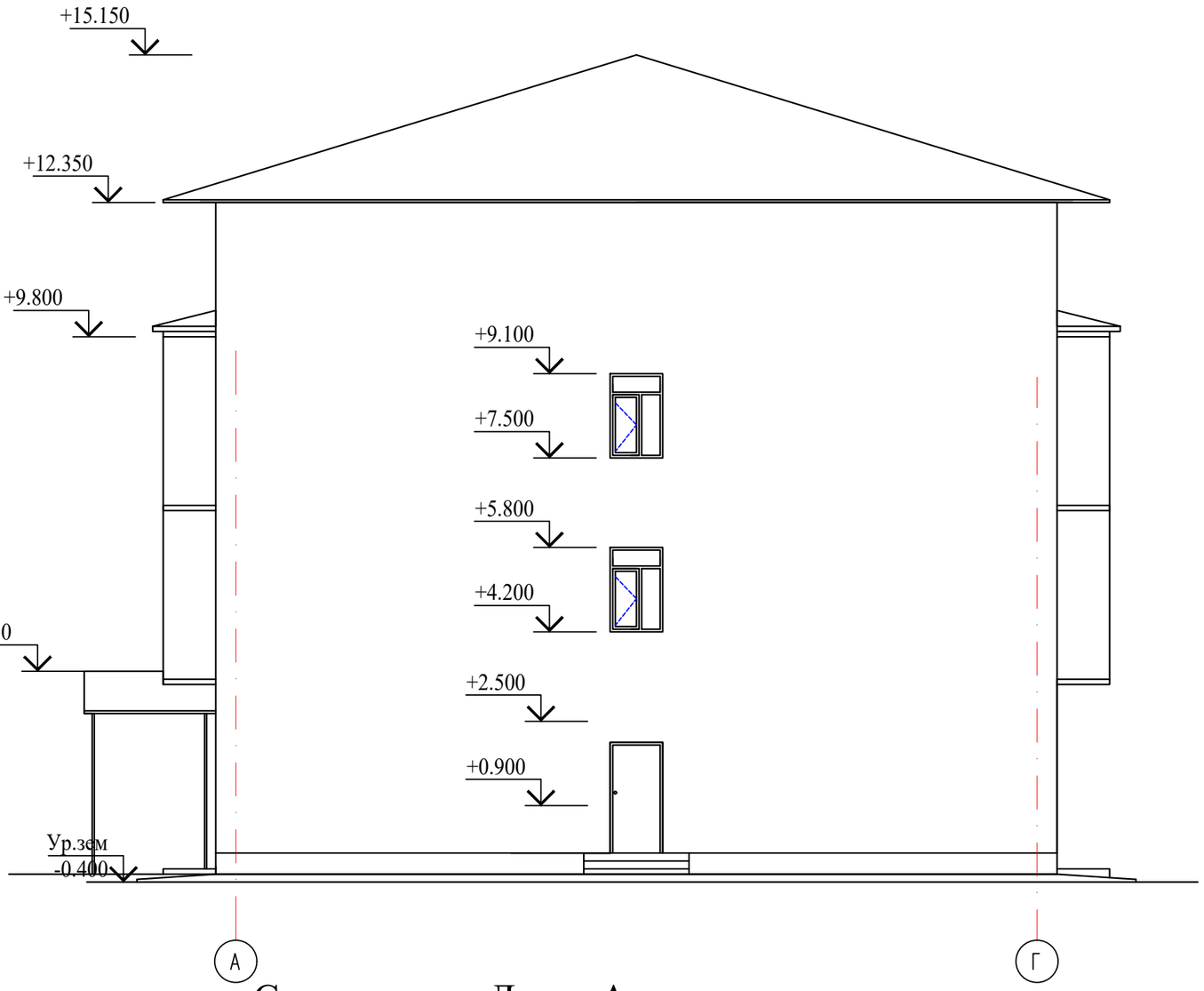


# Схема здания Литер А

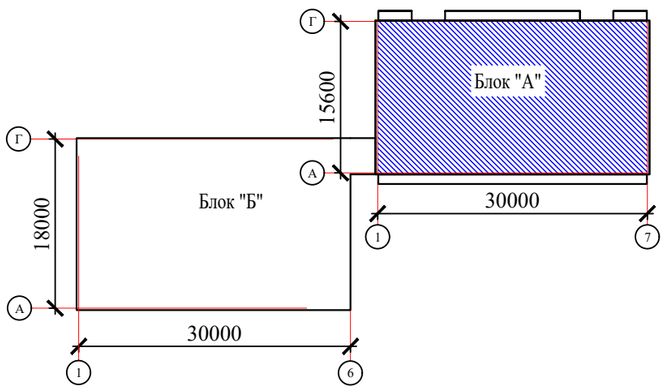


Согласовано

Взам. инв. N

Подп. и дата

Инв. N подл.

| Изм. | Кол.уч | Лист | N док. | Подпись | Дата |
|---|---|---|---|---|---|
| Проверил | | Ахилбеков О. | | | |
| Разработала | | Нуржанова А. | | | |
| Н.контр. | | Бакиров Н. | | | |

57-2021 АС

**«Капитальный ремонт зданий пожарный депо №12 в г.Алматы, Жетысуского района мкр. «Кокмайса», 27А»**

Здание административного блока с общежитием

| Стадия | Лист | Листов |
|---|---|---|
| РП | 19 | |

Фасад в осях А-Г
(демонтажные работы)

ТОО «Строй-проект-инвентаризация» г. Шымкент - 2023г.

Копировал Формат А3

# Фасад в осях Г-А.
(демонтажные работы)

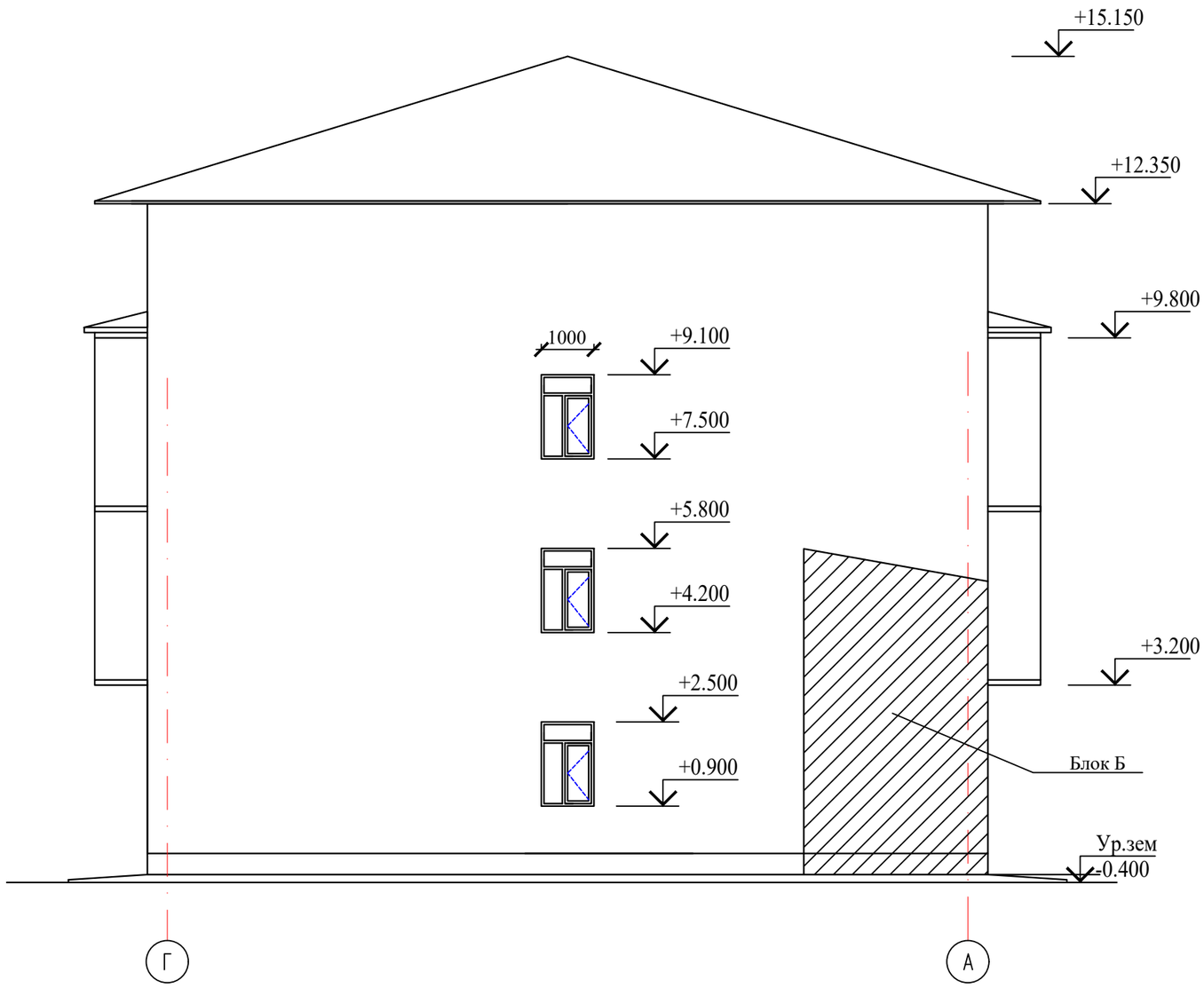


Согласовано

Взам. инв. N

Подп. и дата

Инв. N подл.

| Изм. | Кол.уч | Лист | N док. | Подпись | Дата |
|---|---|---|---|---|---|
| Проверил | | Ахилбеков О. | | | |
| Разработала | | Нуржанова А. | | | |
| Н.контр. | | Бакиров Н. | | | |

57-2021 АС

**«Капитальный ремонт зданий пожарный депо №12 в г.Алматы, Жетысуского района мкр. «Кокмайса», 27А»**

Здание административного блока с общежитием

| Стадия | Лист | Листов |
|---|---|---|
| РП | 20 | |

Фасад в осях Г-А
(демонтажные работы)

ТОО «Строй-проект-инвентаризация» г. Шымкент - 2023г.

Копировал

Формат А3

План на отм. 0.000
(демонтажные работы)

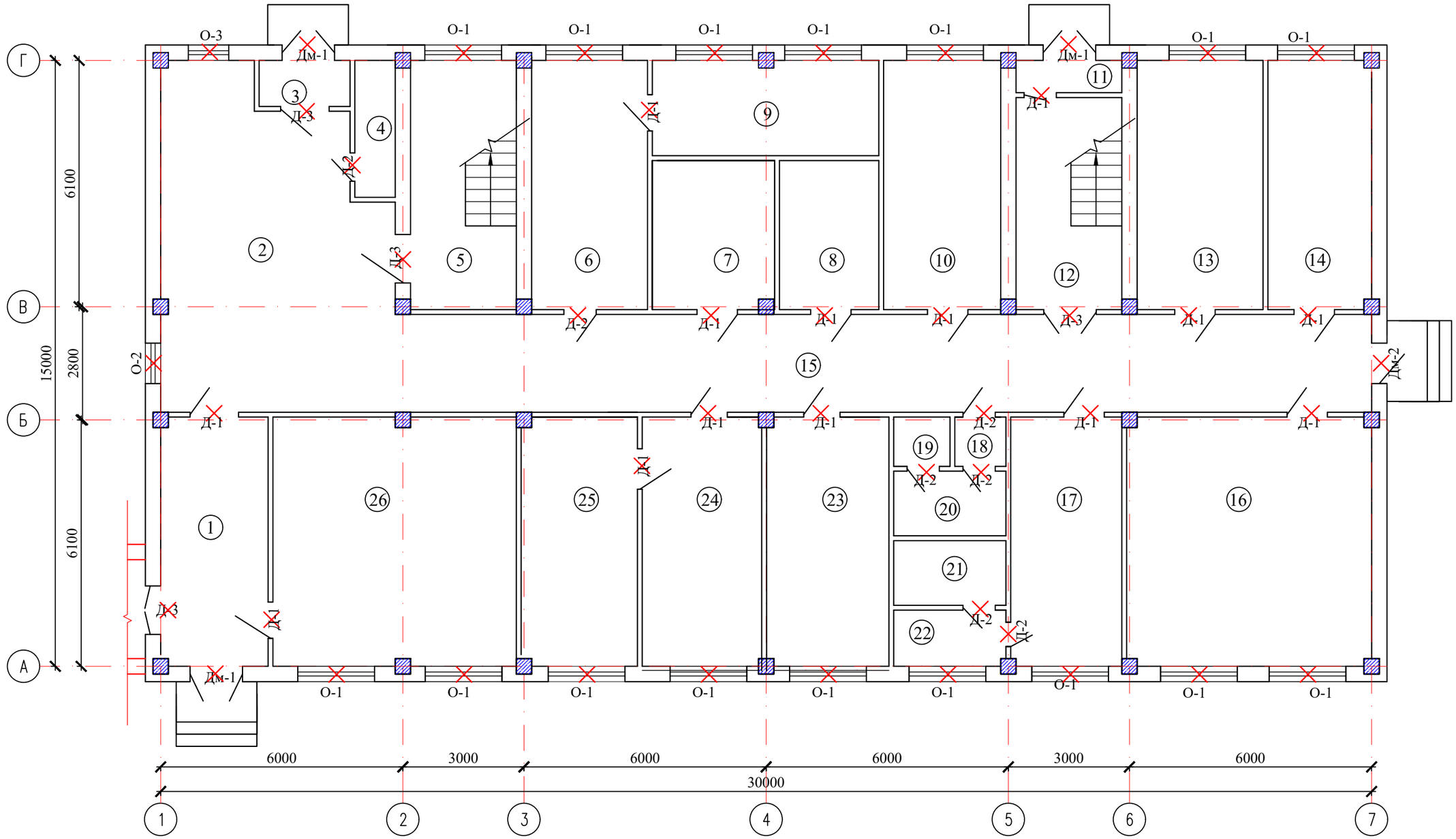


Согласовано

Взам. инв. N

Подп. и дата

Инв. N подл.

| Изм. | Кол.уч | Лист | N док. | Подпись | Дата |
|---|---|---|---|---|---|
| Проверил | | Ахилбеков О. | | | |
| Разработала | | Нуржанова А. | | | |
| Н.контр. | | Бакиров Н. | | | |

57-2021 АС

**«Капитальный ремонт зданий пожарный депо №12 в г.Алматы, Жетысуского района мкр. «Кокмайса», 27А»**

Здание административного блока с общежитием

| Стадия | Лист | Листов |
|---|---|---|
| РП | 21 | |

План на отм. 0,000
(демонтажные работы)

ТОО «Строй-проект-инвентаризация» г. Шымкент - 2023г.

Копировал

Формат А3

Экспликация помещений

| Номер помещения | Наименование | Площадь, м2 | Кат. помещения |
|---|---|---|---|
| 1 | Коридор | 16.01 | Д |
| 2 | Коридор | 43.22 | Д |
| 3 | Тамбур | 2.81 | Д |
| 4 | Подсобная помещение | 4.2 | Д |
| 5 | Лестничная клетка | 15.77 | Д |
| 6 | Кабинет начальника караула | 18.0 | Д |
| 7 | Санузел | 9.57 | Д |
| 8 | Электрощитовая комната | 7.6 | Д |
| 9 | Комната отдыха начальник караула | 13.53 | Д |
| 10 | Комната отдыха личного состава | 17.4 | Д |
| 11 | Тамбур | 2.1 | Д |
| 12 | Лестничная клетка | 13.36 | Д |
| 13 | Сушильная | 19.5 | Д |
| 14 | Элеваторная | 14.64 | Д |
| 15 | Коридор | 58.53 | Д |
| 16 | Раздевалка | 35.64 | Д |
| 17 | Коридор | 15.72 | Д |
| 18 | Коридор | 1.2 | Д |
| 19 | Туалет | 1.2 | Д |
| 20 | Умывальная | 4.24 | Д |
| 21 | Душевой | 4.24 | Д |
| 22 | Умывальная | 3.9 | Д |
| 23 | Комната разогрева и приема пищи | 17.4 | Д |
| 24 | Учебный класс | 17.0 | Д |
| 25 | Контрольный пост ГДЗС | 16.5 | Д |
| 26 | Комната отдыха дежурной смены | 35.4 | Д |
| | Общая площадь | 408.68 | |

Согласовано

Взам. инв. N

Подп. и дата

Инв. N подл.

| Изм. | Кол.уч | Лист | N док. | Подпись | Дата |
|---|---|---|---|---|---|
| Проверил | | Ахилбеков О. | | | |
| Разработала | | Нуржанова А. | | | |
| Н.контр. | | Бакиров Н. | | | |

57-2021 АС

**«Капитальный ремонт зданий пожарный депо №12 в г.Алматы, Жетысуского района мкр. «Кокмайса», 27А»**

Здание административного блока с общежитием

| Стадия | Лист | Листов |
|---|---|---|
| РП | 22 | |

Экспликация помещении

ТОО «Строй-проект-инвентаризация» г. Шымкент - 2023г.

Копировал

Формат А3

План на отм. +3.300
(демонтажные работы)

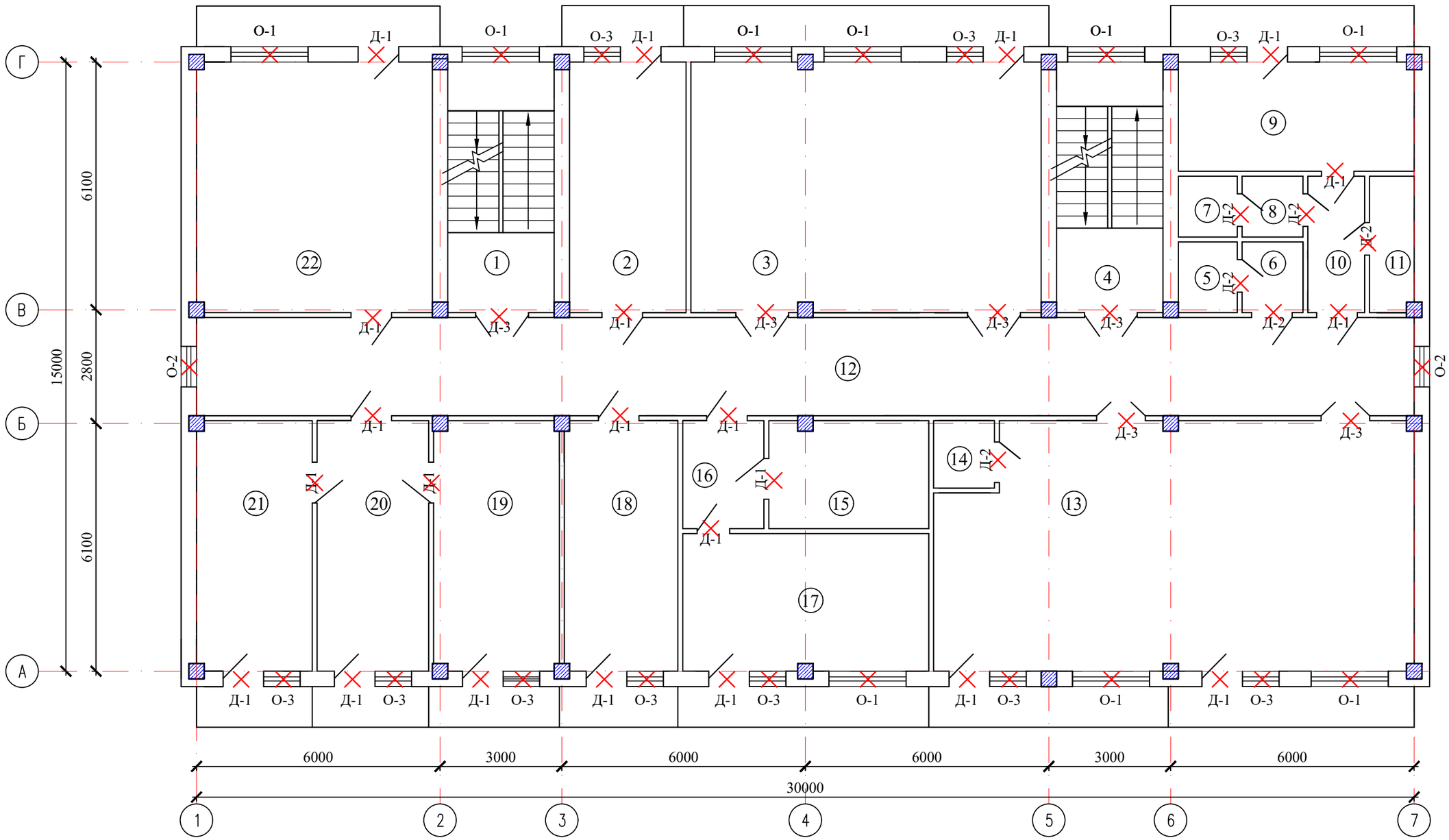


Согласовано

Взам. инв. N

Подп. и дата

Инв. N подл.

| Изм. | Кол.уч | Лист | N док. | Подпись | Дата |
|---|---|---|---|---|---|
| Проверил | | Ахилбеков О. | | | |
| Разработала | | Нуржанова А. | | | |
| Н.контр. | | Бакиров Н. | | | |

57-2021 АС

**«Капитальный ремонт зданий пожарный депо №12 в г.Алматы, Жетысуского района мкр. «Кокмайса», 27А»**

Здание административного блока с общежитием

| Стадия | Лист | Листов |
|---|---|---|
| РП | 23 | |

План на отм. +3,300
(демонтажные работы)

ТОО «Строй-проект-инвентаризация» г. Шымкент - 2023г.

Копировал

Формат А3

Экспликация помещений

| Номер поме-щения | Наименование | Площадь, м2 | Кат. поме-ще-ния |
|---|---|---|---|
| 1 | Лестничная клетка | 16.45 | |
| 2 | Раздевалка | 18.02 | |
| 3 | Учебный класс | 55.01 | |
| 4 | Лестничная клетка | 16.45 | |
| 5 | Туалет | 2.52 | |
| 6 | Умывальная | 2.61 | |
| 7 | Душевая | 2.17 | |
| 8 | Умывальная | 2.25 | |
| 9 | Жилая комната | 16.26 | |
| 10 | Коридор | 4.7 | |
| 11 | Подсобная помещение | 3.69 | |
| 12 | Коридор | 72.6 | |
| 13 | Актовый зал | 71.47 | |
| 14 | Подсобная помещение | 2.44 | |
| 15 | Подсобная помещение | 10.48 | |
| 16 | Коридор | 5.2 | |
| 17 | Кабинет | 21.21 | |
| 18 | Кабинет | 17.58 | |
| 19 | Кабинет начальник отделение | 19.46 | |
| 20 | Приемная | 17.27 | |
| 21 | Кабинет заместителя начальника | 17.89 | |
| 22 | Кабинет | 36.48 | |
| | Общая площадь | 432.21 | |

Согласовано

Взам. инв. N

Подп. и дата

Инв. N подл.

| Изм. | Кол.уч | Лист | N док. | Подпись | Дата |
|---|---|---|---|---|---|
| Проверил | | Ахилбеков О. | | | |
| Разработала | | Нуржанова А. | | | |
| Н.контр. | | Бакиров Н. | | | |

57-2021 АС

**«Капитальный ремонт зданий пожарный депо №12 в г.Алматы, Жетысуского района мкр. «Кокмайса», 27А»**

Здание административного блока с общежитием

| Стадия | Лист | Листов |
|---|---|---|
| РП | 24 | |

Экспликация помещении

ТОО «Строй-проект-инвентаризация» г. Шымкент - 2023г.

Копировал

Формат А3

План на отм. +6.600
(демонтажные работы)

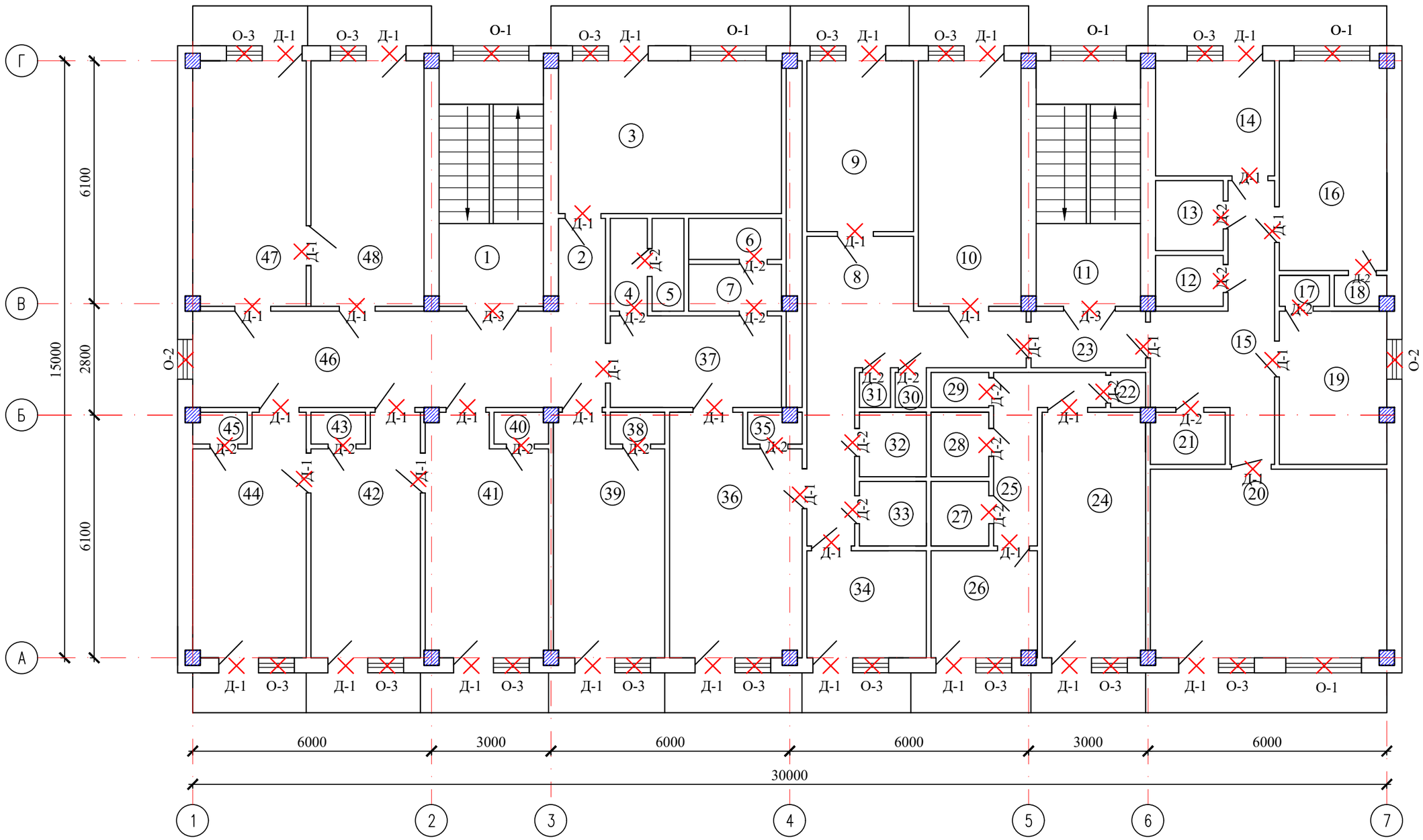


| Изм. | Кол.уч | Лист | N док. | Подпись | Дата |
|---|---|---|---|---|---|
| Проверил | | Ахилбеков О. | | | |
| Разработала | | Нуржанова А. | | | |
| Н.контр. | | Бакиров Н. | | | |

57-2021 АС

**«Капитальный ремонт зданий пожарный депо №12 в г.Алматы, Жетысуского района мкр. «Кокмайса», 27А»**

Здание административного блока с общежитием

| Стадия | Лист | Листов |
|---|---|---|
| РП | 25 | |

План на отм. +6,600
(демонтажные работы)

ТОО «Строй-проект-инвентаризация» г. Шымкент - 2023г.

Копировал Формат А3

Согласовано

Взам. инв. N

Подп. и дата

Инв. N подл.

Экспликация помещений

| Номер помещения | Наименование | Площадь, м2 | Кат. помещения |
|---|---|---|---|
| 1 | Лестничная клетка | 16.45 | |
| 2 | Коридор | 2.74 | |
| 3 | Кухня | 22.12 | |
| 4 | Коридор | 2.16 | |
| 5 | Туалет | 1.86 | |
| 6 | Душевой | 2.40 | |
| 7 | Умывальная | 2.72 | |
| 8 | Коридор | 5.03 | |
| 9 | Жилая комната | 11.79 | |
| 10 | Жилая комната | 16.20 | |
| 11 | Лестничная клетка | 16.45 | |
| 12 | Туалет | 2.03 | |
| 13 | Душевой | 2.79 | |
| 14 | Кухня | 8.7 | |
| 15 | Коридор | 13.05 | |
| 16 | Жилая комната | 14.52 | |
| 17 | Шкаф | 1.0 | |
| 18 | Шкаф | 1.0 | |
| 19 | Жилая комната | 1.2 | |
| 20 | Жилая комната | 10.39 | |
| 21 | Шкаф | 31.06 | |
| 22 | Шкаф | 2.46 | |
| 23 | Коридор | 1.76 | |
| 24 | Жилая комната | 4.08 | |
| 25 | Коридор | 16.32 | |
| 26 | Кухня | 3.82 | |
| 27 | Душевой | 7.4 | |
| 28 | Туалет | 2.34 | |
| 29 | Шкаф | 2.34 | |
| 30 | Шкаф | 1.27 | |

Экспликация помещений (продолжение)

| Номер помещения | Наименование | Площадь, м2 | Кат. помещения |
|---|---|---|---|
| 31 | Шкаф | 0.68 | |
| 32 | Туалет | 2.72 | |
| 33 | Душевой | 2.72 | |
| 34 | Кухня | 7.30 | |
| 35 | Шкаф | 1.1 | |
| 36 | Жилая комната | 20.0 | |
| 37 | Коридор | 10.0 | |
| 38 | Шкаф | 1.1 | |
| 39 | Жилая комната | 16.48 | |
| 40 | Шкаф | 1.1 | |
| 41 | Жилая комната | 18.36 | |
| 42 | Жилая комната | 16.17 | |
| 43 | Шкаф | 1.1 | |
| 44 | Жилая комната | 16.79 | |
| 45 | Шкаф | 1.1 | |
| 46 | Коридор | 26.0 | |
| 47 | Жилая комната | 17.89 | |
| 48 | Жилая комната | 17.83 | |
| | Общая площадь | 405.37 | |

Согласовано

Взам. инв. N

Подп. и дата

Инв. N подл.

| Изм. | Кол.уч | Лист | N док. | Подпись | Дата |
|---|---|---|---|---|---|
| Проверил | | Ахилбеков О. | | | |
| Разработала | | Нуржанова А. | | | |
| Н.контр. | | Бакиров Н. | | | |

57-2021 АС

**«Капитальный ремонт зданий пожарный депо №12 в г.Алматы, Жетысуского района мкр. «Кокмайса», 27А»**

Здание административного блока с общежитием

| Стадия | Лист | Листов |
|---|---|---|
| РП | 26 | |

Экспликация помещении

ТОО «Строй-проект-инвентаризация» г. Шымкент - 2023г.

Копировал

Формат А3

План на отм. +9.900
(демонтажные работы)

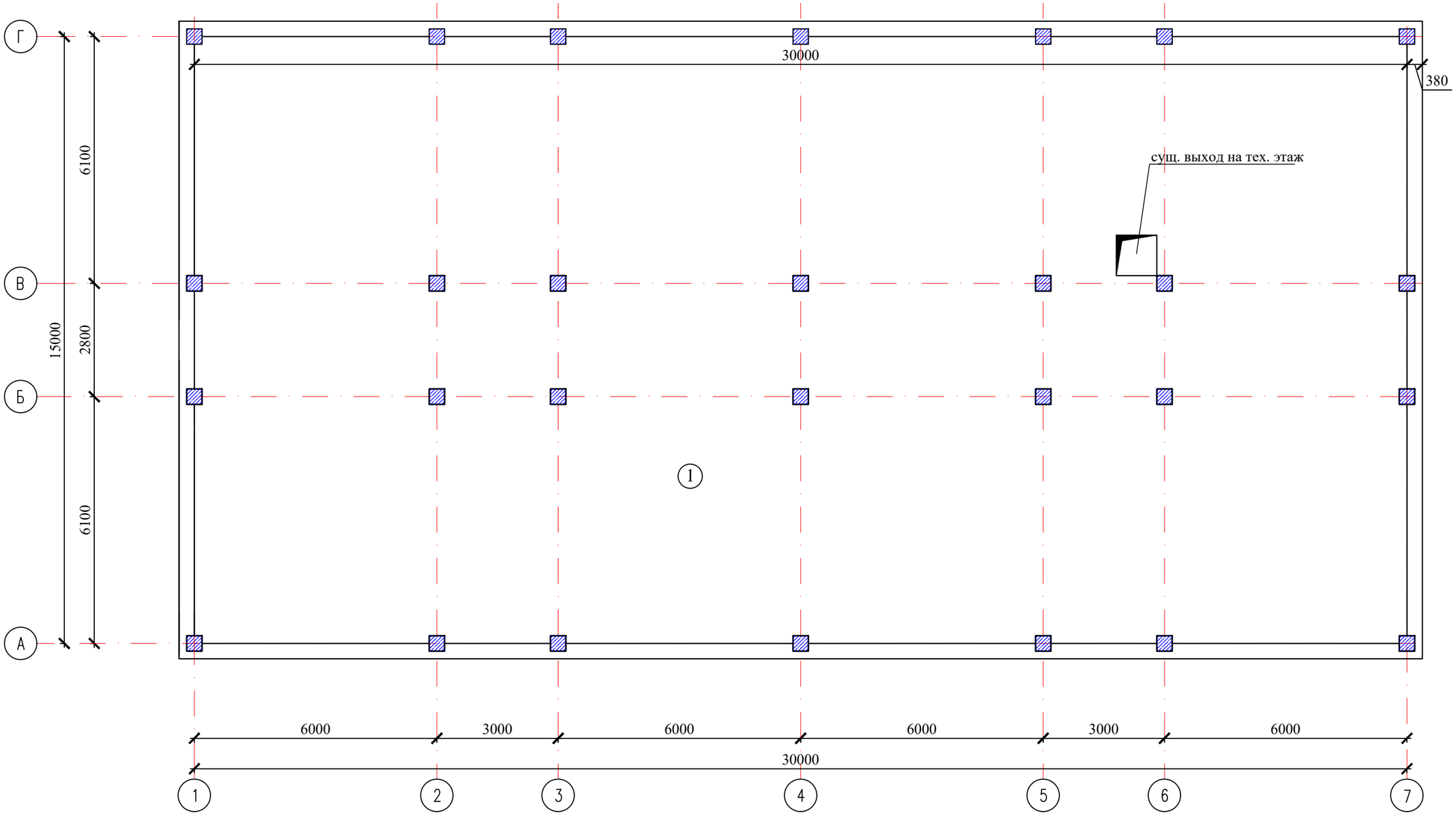


Экспликация помещений

| Номер помещения | Наименование | Площадь, м2 | Кат. помещения |
|---|---|---|---|
| 1 | Технический этажа | 456,6 | |
| | | | |

| Изм. | Кол.уч | Лист | N док. | Подпись | Дата |
|---|---|---|---|---|---|
| Проверил | | Ахилбеков О. | | | |
| Разработала | | Нуржанова А. | | | |
| Н.контр. | | Бакиров Н. | | | |

57-2021 АС

**«Капитальный ремонт зданий пожарный депо №12 в г.Алматы, Жетысуского района мкр. «Кокмайса», 27А»**

Здание административного блока с общежитием

| Стадия | Лист | Листов |
|---|---|---|
| РП | 27 | |

План на отм. +6,600
(демонтажные работы)

ТОО «Строй-проект-инвентаризация» г. Шымкент - 2023г.

Копировал Формат А3

Согласовано

Взам. инв. N

Подп. и дата

Инв. N подл.

# Разрез 1-1
(демонтажые работы)

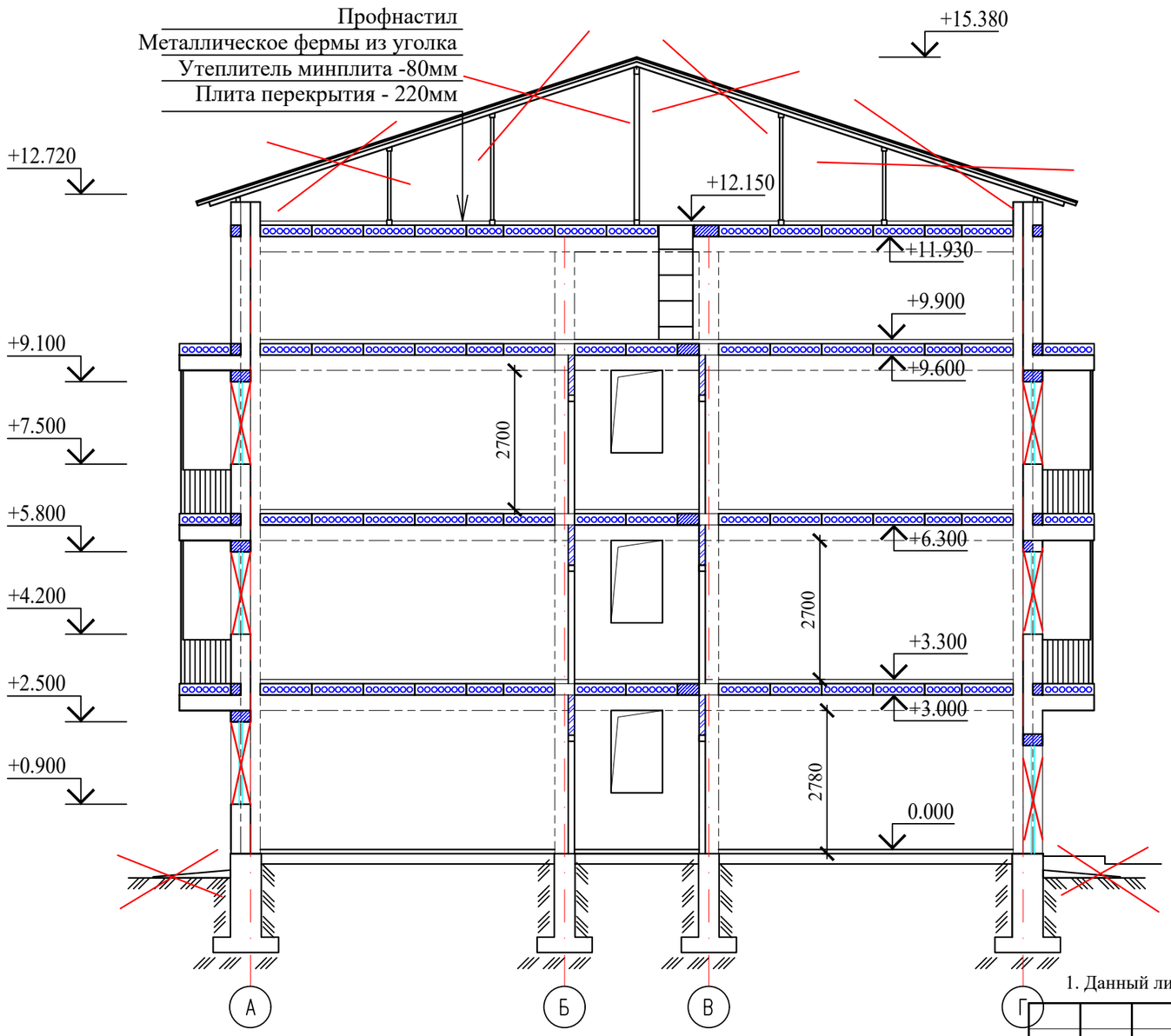


## Схема здания Литер А

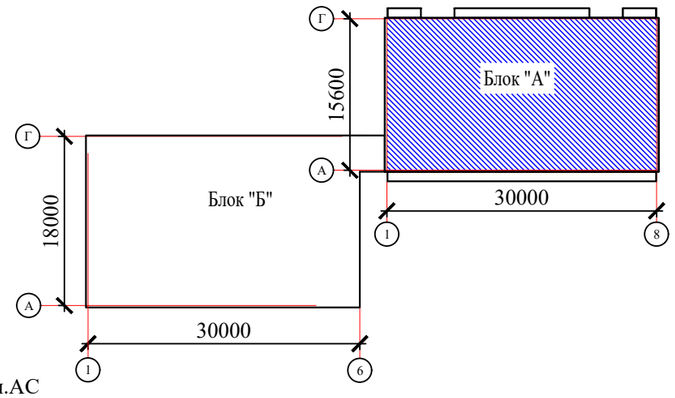


1. Данный лист смотреть совместно с л.АС

Согласовано

Взам. инв. N

Подп. и дата

Инв. N подл.

| Изм. | Кол.уч | Лист | N док. | Подпись | Дата |
|---|---|---|---|---|---|
| Проверил | | Ахилбеков О. | | | |
| Разработала | | Нуржанова А. | | | |
| Н.контр. | | Бакиров Н. | | | |

57-2021 АС

**«Капитальный ремонт зданий пожарный депо №12 в г.Алматы, Жетысуского района мкр. «Кокмайса», 27А»**

Здание административного блока с общежитием

| Стадия | Лист | Листов |
|---|---|---|
| РП | 28 | |

Разрез 1-1
(демонтажные работы)

ТОО «Строй-проект-инвентаризация» г. Шымкент - 2023г.

Копировал

Формат А3

План кровли
(демонтажные работы)

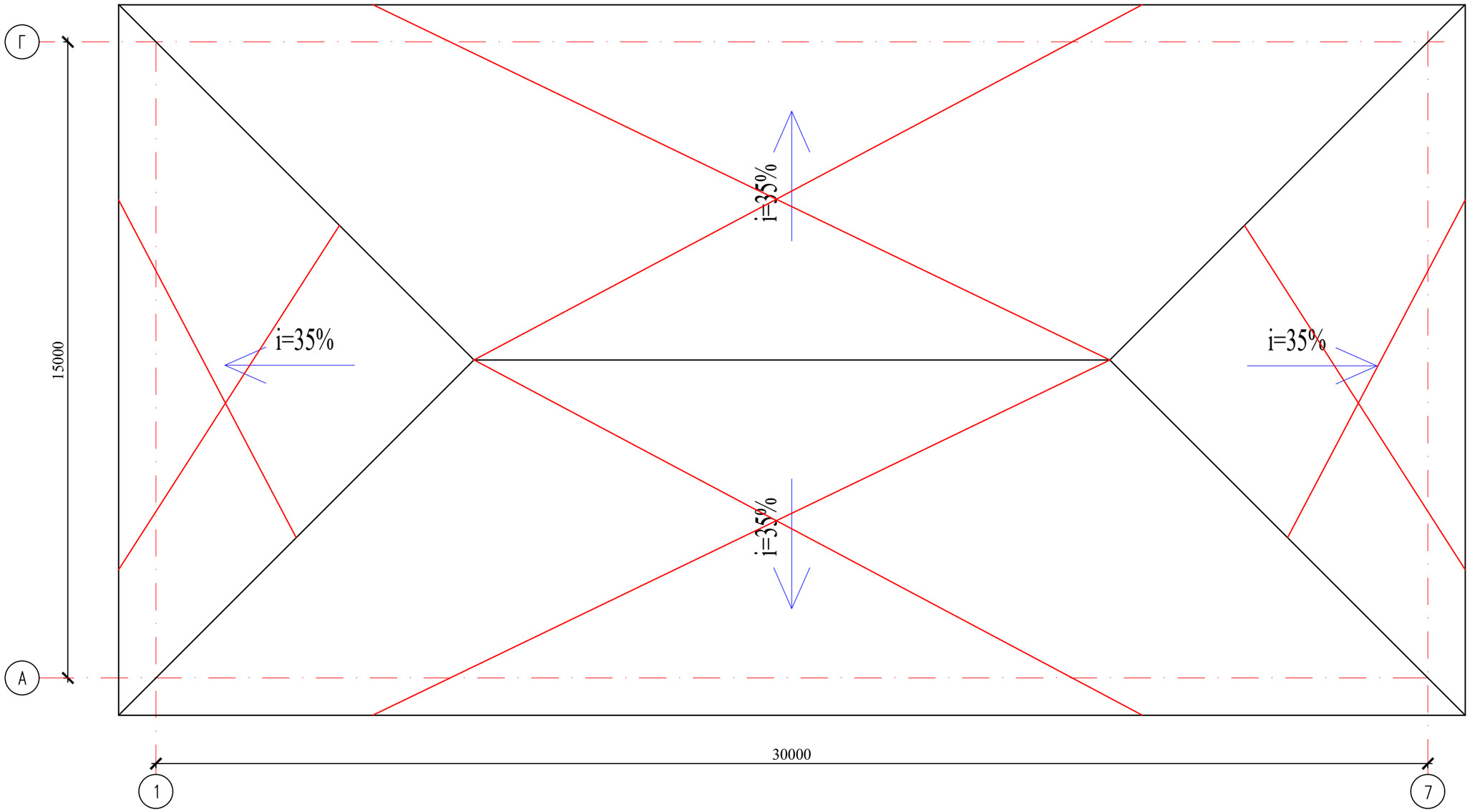


Согласовано

Взам. инв. N

Подп. и дата

Инв. N подл.

| Изм. | Кол.уч | Лист | N док. | Подпись | Дата |
|---|---|---|---|---|---|
| Проверил | | Ахилбеков О. | | | |
| Разработала | | Нуржанова А. | | | |
| Н.контр. | | Бакиров Н. | | | |

57-2021 АС

**«Капитальный ремонт зданий пожарный депо №12 в г.Алматы, Жетысуского района мкр. «Кокмайса», 27А»**

Здание административного блока с общежитием

| Стадия | Лист | Листов |
|---|---|---|
| РП | 29 | |

План кровли
(демонтажные работы)

ТОО
«Строй-проект-инвентаризация»
г. Шымкент - 2023г.

Копировал

Формат А3

# Фасад в осях 1-7
(ремонтные работы)

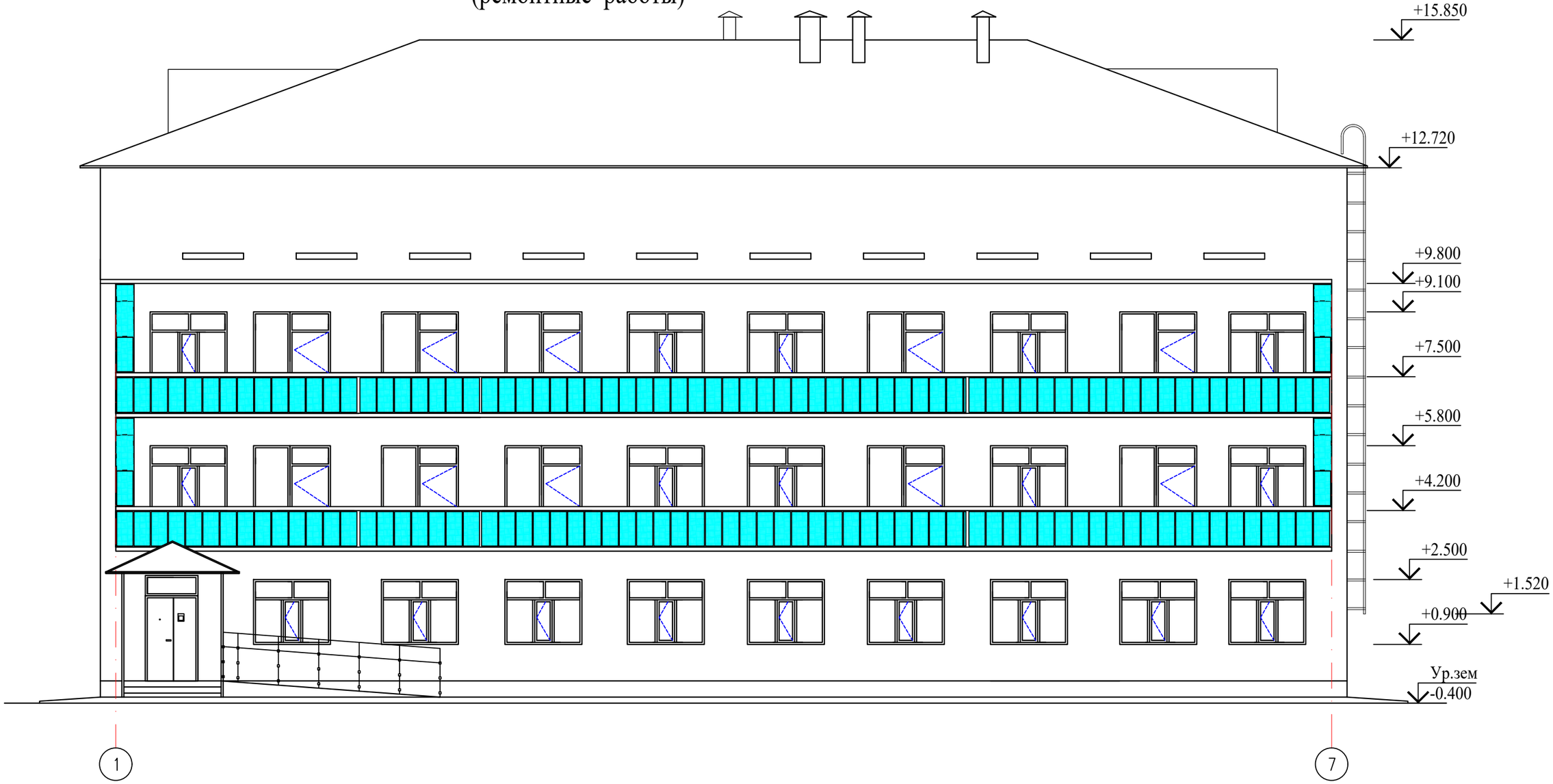


## Схема здания Литер А

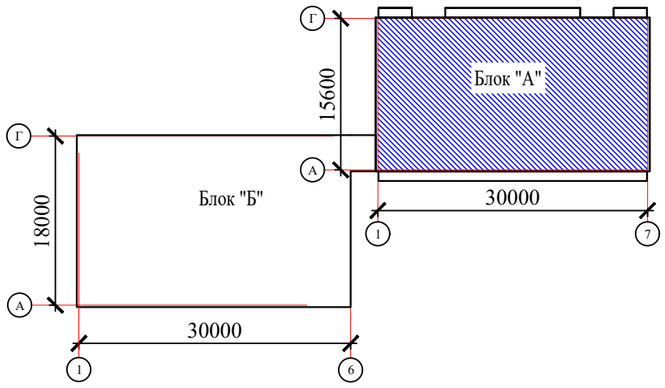


Согласовано

Взам. инв. N

Подп. и дата

Инв. N подл.

| Изм. | Кол.уч | Лист | N док. | Подпись | Дата |
|---|---|---|---|---|---|
| Проверил | | Ахилбеков О. | | | |
| Разработала | | Нуржанова А. | | | |
| Н.контр. | | Бакиров Н. | | | |

57-2021 АС

**«Капитальный ремонт зданий пожарный депо №12 в г.Алматы, Жетысуского района мкр. «Кокмайса», 27А»**

Здание административного блока с общежитием

| Стадия | Лист | Листов |
|---|---|---|
| РП | 30 | |

Фасад в осях 1-7
(ремонтные работы)

ТОО «Строй-проект-инвентаризация» г. Шымкент - 2023г.

Копировал

Формат А3

# Фасад в осях 7-1
(ремонтные работы)

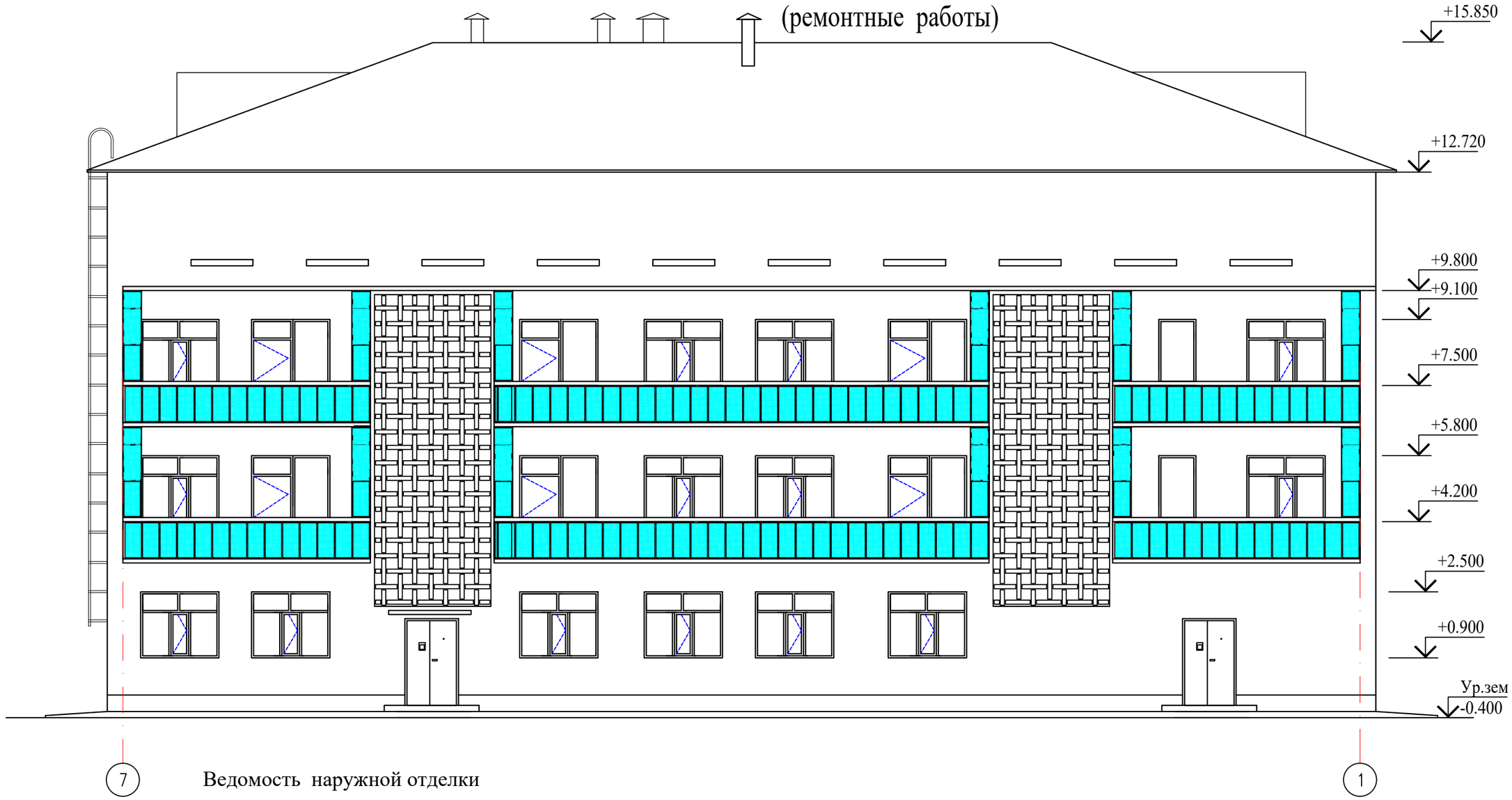


## Ведомость наружной отделки

| Фасад | Элементы | Отделка | Кол-во | RAL |
|---|---|---|---|---|
| | Стены | Утепление-минплита ПЖ-140с Y=140кг/м3-100мм | 978,40м2 | |
| | | Мембрана паро-влаго-ветрозащитная из однослойного полипропиленового полотна удельным весом 110г/м2 | 978,40м2 | |
| | | Облицовка металлокасетами по металлическому каркасу | 978,40м2 | |
| | Цоколь | Облицовка оцинков. сталью с полимерным покрытием наружных откосов б=0,5мм,м2. | 37,4 м2 | |
| | Окна | ПВХ | | |
| | Двери | Металлические | | |
| | Кровля, слуховые окна | Металлочерепица типа "МОНТЕРРЕЙ" - толщ. 0,5 мм | | |

Согласовано

Взам. инв. N

Подп. и дата

Инв. N подл.

| Изм. | Кол.уч | Лист | N док. | Подпись | Дата |
|---|---|---|---|---|---|
| Проверил | | Ахилбеков О. | | | |
| Разработала | | Нуржанова А. | | | |
| Н.контр. | | Бакиров Н. | | | |

57-2021 АС

**«Капитальный ремонт зданий пожарный депо №12 в г.Алматы, Жетысуского района мкр. «Кокмайса», 27А»**

Здание административного блока с общежитием

| Стадия | Лист | Листов |
|---|---|---|
| РП | 31 | |

Фасад в осях 7-1
(ремонтные работы)

ТОО «Строй-проект-инвентаризация» г. Шымкент - 2023г.

Копировал

Формат А3

# Фасад в осях А-Г
(ремонтные работы)

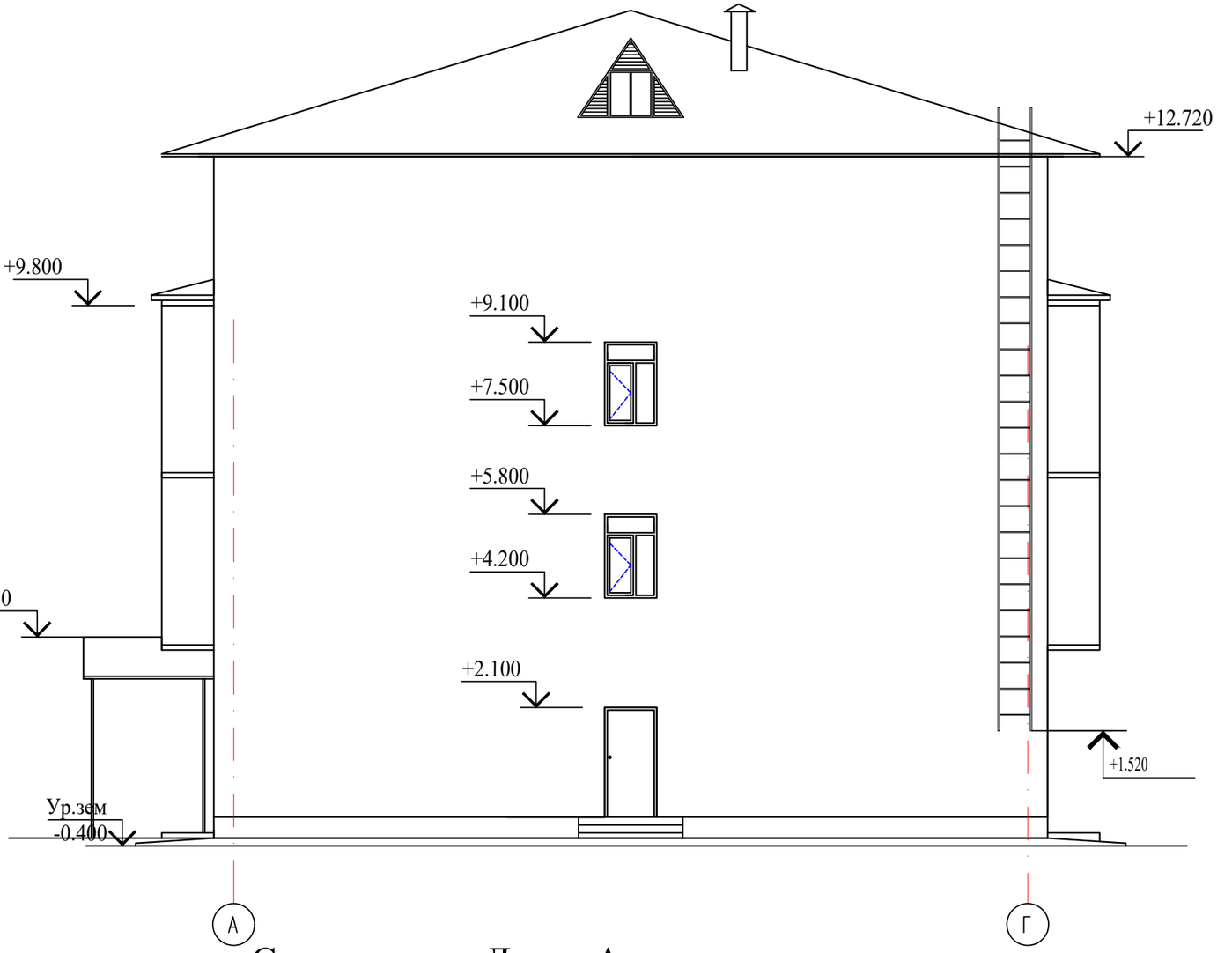


## Узел утепления наружных стен

| |
|---|
| Кирпичная сущ. стена-380мм |
| Утеплитель - минплита ПЖ-140 - 100мм |
| ГОСТ 9573-2012, класс горючести - НГ |
| крепление к стене тарельчатыми дюбелями |
| 7шт на 1м2 (вес 1шт-0,07кг) |
| Мембрана паро-влаго-ветрозащитная |
| из однослойного полипропиленового полотна удельным весом 110г/м2 |
| Воздушный зазор-50 мм |
| Металлокасета по металлическому каркасу |

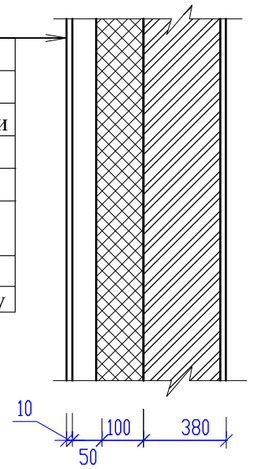


## Схема здания Литер А

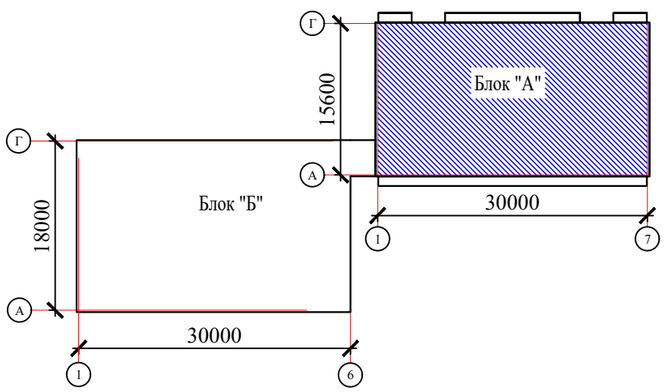


Согласовано

Взам. инв. N

Подп. и дата

Инв. N подл.

| Изм. | Кол.уч | Лист | N док. | Подпись | Дата |
|---|---|---|---|---|---|
| Проверил | | Ахилбеков О. | | | |
| Разработала | | Нуржанова А. | | | |
| Н.контр. | | Бакиров Н. | | | |

57-2021 АС

**«Капитальный ремонт зданий пожарный депо №12 в г.Алматы, Жетысуского района мкр. «Кокмайса», 27А»**

Здание административного блока с общежитием

| Стадия | Лист | Листов |
|---|---|---|
| РП | 32 | |

Фасад в осях А-Г
(ремонтные работы)

ТОО «Строй-проект-инвентаризация» г. Шымкент - 2023г.

Копировал

Формат А3

# Фасад в осях Г-А.
(ремонтные работы)

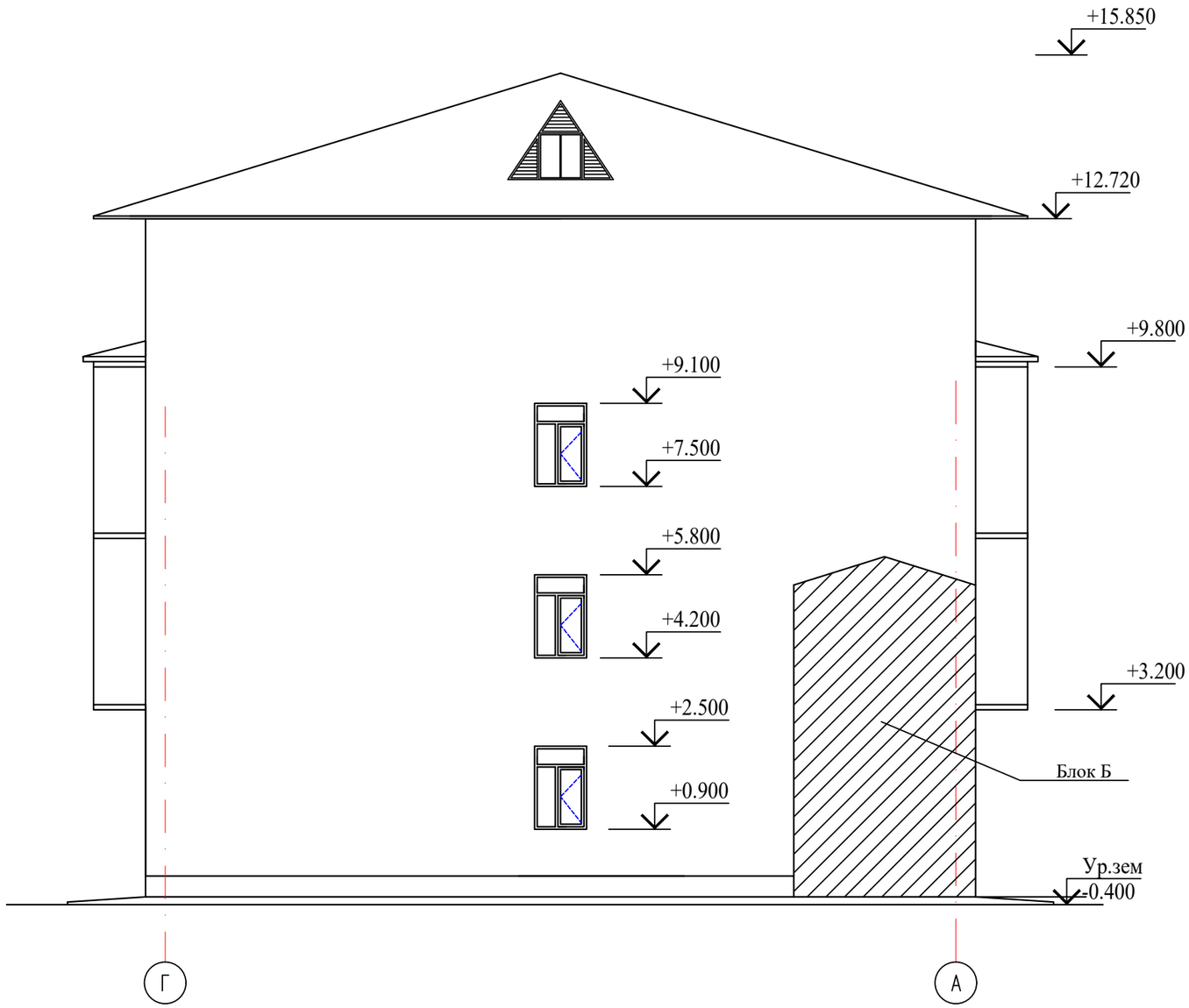


## Фрагмент утепления стены

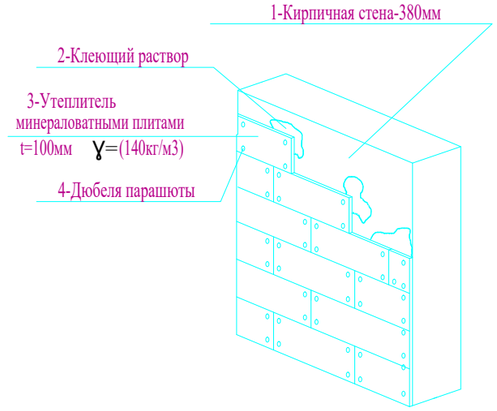


Указания по устройству утепления наружных стен.

Выполнение теплоизоляционных работ снаружи здания начинается с подготовки поверхности стен.
1. Произвести очистку существующих наружных стен от грязи и пыли.
2. После этого производится приклеивание минераловатных листов марки ППЖ-140 толщ. 100 мм. Для надежной фиксации каждого листа помимо специального клея также используются грибовидные пластиковые дюбели-парашюты.
3. Укладка листов производится в стык. Нельзя допускать, чтобы клеящий состав оказался в месте стыка. Листы надо приклеивать в направлении снизу вверх, чтобы предотвратить сползание листов вниз по стене здания в тот момент, когда будет засыхать клеевая смесь. Укладку плит второго ряда производить со смещением относительно первого для обеспечения связки. В углах здания и местах установки откосов делать напуск для лучшего стыкования соприкасающихся панелей стен. При образовании зазоров между плитами более 10мм запенивать их монтажной пеной. К следующему этапу следует переходить только после окончательного застывания клеящего состава (период 1-3 дня).
4. После того, как все стены здания полностью покрыты минераловатными плитами, можно приступать к последующей отделки стен.

Согласовано

Взам. инв. N

Подп. и дата

Инв. N подл.

| Изм. | Кол.уч | Лист | N док. | Подпись | Дата |
|---|---|---|---|---|---|
| Проверил | | Ахилбеков О. | | | |
| Разработала | | Нуржанова А. | | | |
| Н.контр. | | Бакиров Н. | | | |

57-2021 АС

**«Капитальный ремонт зданий пожарный депо №12 в г.Алматы, Жетысуского района мкр. «Кокмайса», 27А»**

Здание административного блока с общежитием

| Стадия | Лист | Листов |
|---|---|---|
| РП | 33 | |

Фасад в осях Г-А
(ремонтные работы)

ТОО «Строй-проект-инвентаризация» г. Шымкент - 2023г.

Копировал Формат А3

## Узлы крепления короба оконного обрамления

### Низ окна

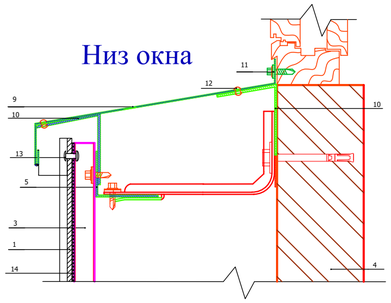

1. Сайдинг
3. Вертикальные направляющие
4. Несущая стена
5. Горизонтальные направляющие
9. Оконный слив(оц.сталь с полимерным покрытием,t=0.5-0.7 мм)
10. Костыль(оц.сталь 40х2 мм полоса, шаг 300-500 мм)
11. Саморез 4.8х20 с прокладкой с ЭПДМ-резины
12. Заклепка стальная
13. Заклепка стальная 4,8х21 с втулкой с окрашенной головкой
14. Уплотнительная лента УПЛФ

### Верх окна

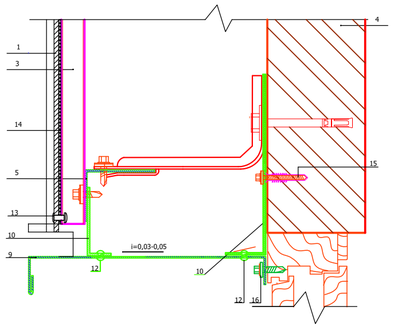


1. Сайдинг
3. Вертикальные направляющие
4. Несущая стена
5. Горизонтальные направляющие
9. Оконный слив(оц.сталь с полимерным покрытием,t=0.5-0.7 мм)
10. Костыль(оц.сталь 40х2 мм полоса, шаг 300-500 мм)
11. Саморез 4.8х20 с прокладкой с ЭПДМ-резины
12. Заклепка стальная
13. Заклепка стальная 4,8х21 с втулкой с окрашенной головкой
14. Уплотнительная лента УПЛФ
15. Дюбель фасадный (марка по проекту)
16. Саморез 4.8х20 с прокладкой с ЭПДМ-резины,шаг $\leq$ 200-300мм

### Боковое сопряжение окна и стены

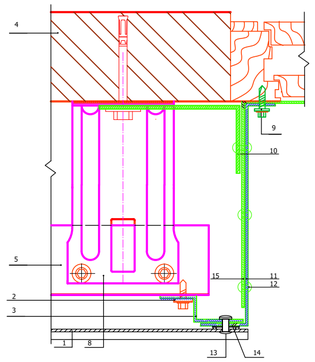

1. Сайдинг
2. Саморез 4,8х28 с прокладкой из ЭПДМ-резины
3. Вертикальные направляющие
4. Несущая стена
5. Горизонтальные направляющие
9. Саморез 4.8х20 с прокладкой с ЭПДМ-резины,шаг $\leq$ 350 мм
10. Костыль(оц.сталь 40х2 мм полоса, шаг 300-500 мм)
11. Оконный слив (оц.сталь с полимерным покрытием, t=0.5-0.7мм)
12. Заклепка стальная
13. Заклепка стальная 4,8х21 с втулкой с окрашенной головкой
14. Уплотнительная лента УПЛФ
15.Соединительная планка (оц.сталь 40х2 мм полоса, шаг 300-500 мм)

## Схема устройства короба оконного обрамления

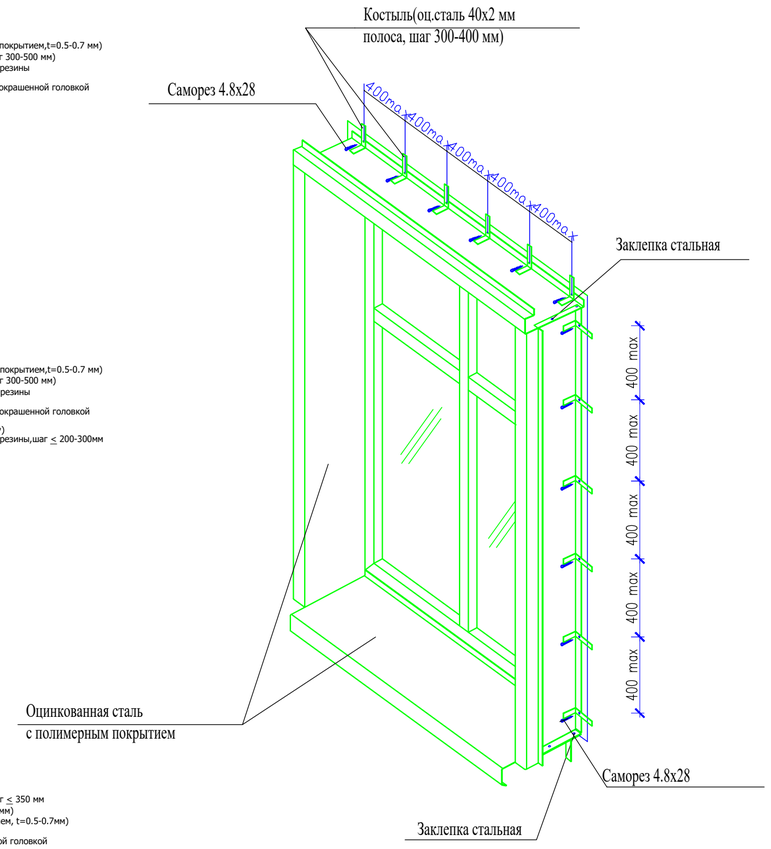


**ВНИМАНИЕ!!!**

Узлы крепления уточняются фирмой-производителем выполняющей облицовочные работы по фасаду

### Общие указания по устройству вентилируемого фасада:

1. Облицовочные материалы, выполненные из металлических кассет, в конструкции фасада выполняют защитно-декоративную роль: защищают теплоизоляцию, крепёжную систему и стену здания от атмосферных воздействий. Для облицовки стен выше отм.+2.700 применить металлокассеты из оцинкованного листа толщиной от 0,4 до 0,9мм с полимерным покрытием, ниже отм.+2.700 - усиленные за счет увеличения толщины листа до 2,0 мм и устройства дополнительных ребер жесткости с внутренней части.

2. Система вентиляции и удаления влаги.
Для нормальной эксплуатации вентилируемого фасада необходимо оставлять зазоры для входа и выхода воздуха: у цоколя, под и над окнами, под карнизом. Величина воздушного зазора может быть от 40 мм до 120 мм.

3. Теплоизоляция.
В качестве теплоизоляции здания используются плиты 600х1000 или 600х1200 из минеральной ваты на синтетическом связующем, толщиной 80 мм. Плиты фиксируются на наружной поверхности стены с помощью тарельчатых дюбелей (анкеров).

4. Крепёжная система.
Крепёжная система состоит из кронштейнов, которые крепятся непосредственно на стену, и несущих вертикальных и горизонтальных профилей, устанавливаемых на кронштейны. На несущие профили с помощью крепежных деталей монтируются облицовочные материалы. При выполнении работ монтажные работы выполняются в следующей последовательности:
- монтаж кронштейнов,
- монтаж плит теплоизоляции,
- монтаж направляющих профилей,
- монтаж фасонных элементов (отливов и откосов),
- монтаж облицовочных материалов.

5. Монтаж кронштейнов.
Точки крепления кронштейнов должны отступать от края стены не менее чем 100 мм до оси кронштейна. В местах крепления кронштейнов сверлят при помощи электродрели или перфоратора отверстия под дюбели (анкеры), очищают отверстия от отходов сверления (пыли), вставляют анкеры и крепят к стене кронштейны. Очистка отверстии от отходов сверления (пыли) производится сжатым воздухом. Установка анкеров производится в соответствии с указаниями предприятия- изготовителя анкеров. Для устранения мостика «холода» и снижения тем самым тепловых потерь между стеной и кронштейном устанавливают изолоновую (паронитовую) прокладку. Диаметр отверстии должен соответствовать типу применяемого анкера (дюбеля), глубина отверстии должна превышать не менее чем на 15 мм длину заделки анкера в стену. Если стена из кирпичной кладки, то устанавливать анкеры в швы кладки не следует. Расстояние от центра анкера при этом до ложкового шва должно быть не менее 35 мм, а от тычкового - 60 мм.
Если отверстие просверлено ошибочно не в том месте и требуется просверлить новое, то последнее должно находиться от ошибочного на расстоянии как минимум одной глубины просверленного отверстия.
Дюбель (анкер) вставляется в подготовленное отверстие и подбивается монтажным молотком. Плоскость обрешетки под облицовку должна быть ровной, неровности стены до 30 мм могут быть устранены регулировкой при креплении кронштейнов. Кронштейны крепят к стене анкерами с шайбами. Максимальный вылет кронштейна не должен превышать 350мм.

6. Монтаж плит теплоизоляции.
Перед началом монтажа плит теплоизоляции сменная захватка, на которой будут проводить работы, должна быть защищена от попадания атмосферной влаги. Монтаж плит теплоизоляции производится на сухую стену. Перед монтажом плиту предварительно прорезают, в стене просверливают отверстия. Диаметр и глубина просверленного отверстия должны соответствовать типоразмеру дюбеля. Плиту теплоизоляции предварительно крепят двумя дюбелями.
Укладывают ветровлагозащитную плёнку, соединяя её по швам степлером. И только после укрытия пленкой крепят остальными дюбелями, предусмотренными проектом. Полотнища пленки устанавливаются с перехлестом 100 мм. Монтаж плит теплоизоляции ведется снизу вверх. Плиты утеплителя устанавливают плотно друг к другу, чтобы не было пустот в швах. Неизбежные пустоты заделывают тем же материалом. Для крепления плит теплоизоляции применяют пластмассовые дюбели тарельчатого типа со стальным распорным элементом. Длина дюбелей зависит от толщины теплоизоляции, расход дюбелей не менее 7 штук на 1 м2.

7. Монтаж направляющих профилей.
В вертикальной системе для монтажа используют направляющие профили типа КПГ, КПГШ, КПТ. Вертикальные направляющие крепят к кронштейнам ККУ двумя самонарезающими винтами 4,8х28 с ЭПДМ - прокладкой или заклепками 4,8х10 или 4,0х10. Длину профиля определяют с учетом высоты этажа, но не более 4,5 м, длина типового профиля составляет 3,0 м. Плоскость обрешетки должна быть ровной, неровности до 30 мм устраняются регулировкой кронштейна. В случае необходимости устанавливаются кронштейны другого типоразмера. Компенсационный зазор между торцами профилей должен быть в интервале 6-15 мм. Кронштейны устанавливают по обе стороны от компенсационного зазора на расстоянии не более 450 мм.

8. Монтаж фасонных элементов фасада.
Фасонные элементы: сливы и примыкания (к оконным и дверным проёмам, к кровле, к парапетам, к цоколю и т.п.), сложные угловые, стыковочные элементы и планки откосные устанавливаются монтируют до монтажа облицовочных элементов. Простые угловые, стыковочные элементы и планки откосные устанавливаются после монтажа облицовочных материалов.
Для нормального функционирования системы вентилируемого фасада необходимо оставлять зазоры для захода и выхода воздуха не менее 3 см у цоколя, под и над окнами, под карнизом. После монтажа облицовки фасада устанавливаются угловые, стыковочные элементы, а также планки откосные. Сложные наружные и внутренние углы, сложные стыковочные планки крепятся к вертикальным профилям саморезами Æ 4,2х16 или заклёпками. Правильность установки проверяется при помощи отвеса.
В оконных и дверных проемах устанавливают стальные оцинкованные фасонные изделия с полимерным покрытием, образующие короба, которые крепят самонарезающими винтами или заклёпками с шагом 300-500 мм к оконному или дверному блоку. Для обрамления оконных и дверных проемов служат планки завершающие сложные, планки откосные или планки углов наружных. На низ оконной рамы устанавливается планка оконного слива.

9. Монтаж облицовочных материалов.
Облицовочные материалы крепить к направляющим, расположенным вертикально, скрытым способом с помощью заклёпок или самонарезающих винтов (саморезов). Крепление металлокассет производить саморезами к каждой направляющей до положения « не дохимать» (указано на шуруповёрте) для возможности компенсации температурных деформаций. Металлокассеты для скрытого крепежа монтируют на контробрешетку. Принцип монтажа заключается в отогнутом верхнем элементе панели, имеющем замок для сцепки с другой кассетой. Панели первого ряда укладывают снизу от левого угла здания, зацепляясь за первоначальную рейку. Установленную кассету фиксируют сквозь верхние отверстия. Панели следующего ряда зацепляют низом за кромку установленного предыдущего ряда. Аналогичным образом происходит установка остальных фасадных металлокассет. В итоге получается вентилируемый фасад без видимых наружных креплений.

| Взам. инв. N | Подп. и дата | Инв. N подл. |
|---|---|---|
| | | |

| Изм. | Кол.уч | Лист | N док. | Подпись | Дата |
|---|---|---|---|---|---|
| Проверил | | Ахилбеков О. | | | |
| Разработала | | Нуржанова А. | | | |
| Н.контр. | | Бакиров Н. | | | |

57-2021 АС

**«Капитальный ремонт зданий пожарный депо №12 в г.Алматы, Жетысуского района мкр. «Кокмайса», 27А»**

Здание административного блока с общежитием

| Стадия | Лист | Листов |
|---|---|---|
| РП | 34 | |

Общие указания по устройству вентилируемого фасада.

ТОО «Строй-проект-инвентаризация» г. Шымкент - 2023г.

## Система вентилируемого фасада

Узлы крепления сайдинга
(вертикальные направляющие)
Наружный угол

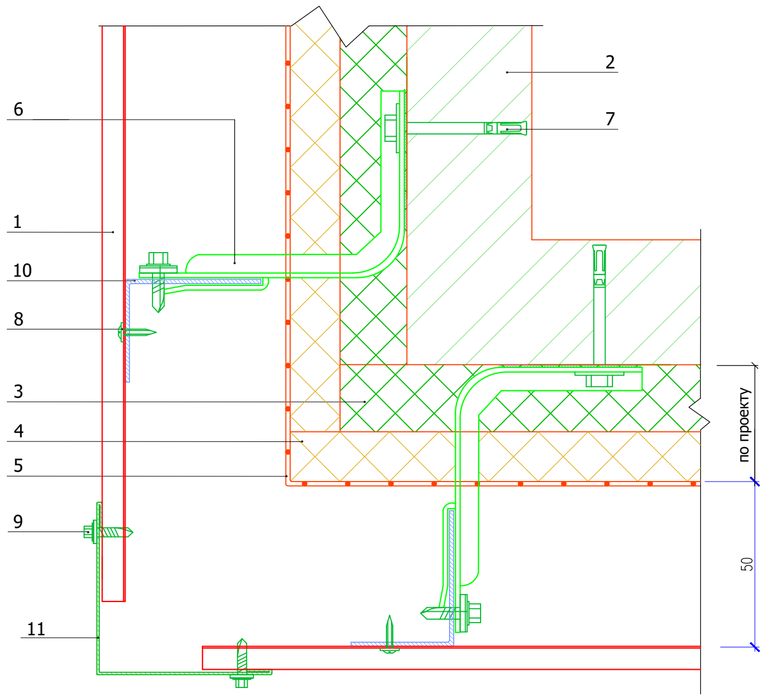


1. Сайдинг МП СК-14*226
2. Несущая стена
3. Теплоизоляция плотностью от 30 кг/м³
4. Теплоизоляция базальтовая плотностью от 80 кг/м³
5. Гидроветрозащитная плёнка
6. Кронштейн ККУ-Lx80 с шайбой и паронитовой прокладкой
7. Анкер
8. Саморез 4,2х16 оц. с пресс-шайбой
9. Саморез 4,8х28 с прокладкой из ЭПДМ-резины и цветной головкой
10. Горизонтальная направляющая КПГ-60х44х3000
11. Планка угла наружного ПУН-LxLx2000

## Система вентилируемого фасада

Узлы крепления сайдинга
(вертикальные направляющие)
Внутренний угол

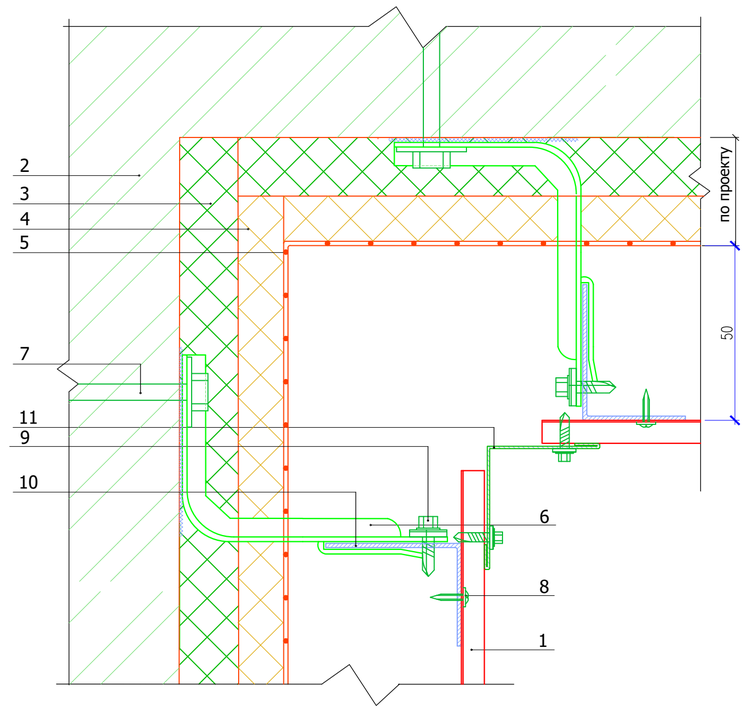


1. Сайдинг МП СК-14*226
2. Несущая стена
3. Теплоизоляция плотностью от 30 кг/м³
4. Теплоизоляция базальтовая плотностью от 80 кг/м³
5. Гидроветрозащитная плёнка
6. Кронштейн ККУ-Lx80 с шайбой и паронитовой прокладкой
7. Анкер
8. Саморез 4,2х16 оц. с пресс-шайбой
9. Саморез 4,8х28 с прокладкой из ЭПДМ-резины и цветной головкой
10. Горизонтальная направляющая КПГ-60х44х3000
11. Планка угла внутреннего ПУВ-LxLx2000

| Взам. инв. N | Подп. и дата | Инв. N подл. |
|---|---|---|
| | | |

| Изм. | Кол.уч | Лист | N док. | Подпись | Дата |
|---|---|---|---|---|---|
| Проверил | | Ахилбеков О. | | | |
| Разработала | | Нуржанова А. | | | |
| Н.контр. | | Бакиров Н. | | | |

57-2021 АС

**«Капитальный ремонт зданий пожарный депо №12 в г.Алматы, Жетысуского района мкр. «Кокмайса», 27А»**

Здание административного блока с общежитием

| Стадия | Лист | Листов |
|---|---|---|
| РП | 35 | |

Узлы крепления сайдинга
(вертикальные направляющие)
Наружный угол, внутренний угол

ТОО
«Строй-проект-инвентаризация»
г. Шымкент - 2023г.

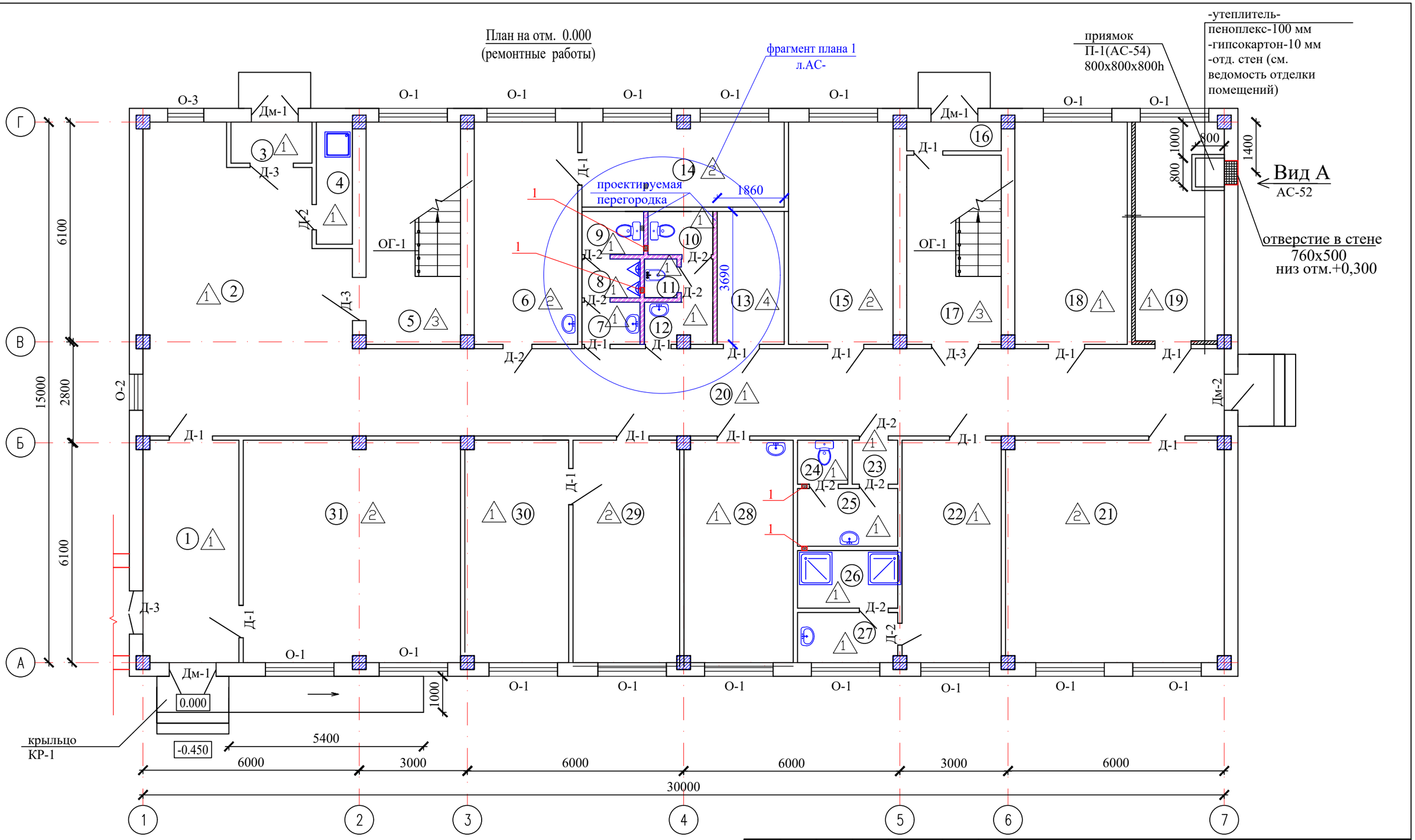


## Экспликация отверстий

| Тип отв. | Размеры, мм | | Отм. низа отв. | Назначение |
|---|---|---|---|---|
| | А | Н | | |
| 1 | 150 | 120 | под потолком | ОВ |
| | | | | |

Привязку отверстий уточнить по месту и выполнять совместно с раздела ОВ.

| Изм. | Кол.уч | Лист | N док. | Подпись | Дата |
|---|---|---|---|---|---|
| Проверил | | Ахилбеков О. | | | |
| Разработала | | Нуржанова А. | | | |
| Н.контр. | | Бакиров Н. | | | |

57-2021 АС

**«Капитальный ремонт зданий пожарный депо №12 в г.Алматы, Жетысуского района мкр. «Кокмайса», 27А»**

Здание административного блока с общежитием

| Стадия | Лист | Листов |
|---|---|---|
| РП | 36 | |

План на отм. 0,000
(ремонтные работы)

ТОО «Строй-проект-инвентаризация» г. Шымкент - 2023г.

Копировал Формат А3

Согласовано

Взам. инв. N

Подп. и дата

Инв. N подл.

Экспликация помещений

| Номер помещения | Наименование | Площадь, м2 | Кат. помещения |
|---|---|---|---|
| 1 | Коридор | 16.01 | Д |
| 2 | Коридор | 43.22 | Д |
| 3 | Тамбур | 2.81 | Д |
| 4 | Комната уборочного инвентаря | 4.2 | Д |
| 5 | Лестничная клетка | 15.77 | Д |
| 6 | Кабинет начальника караула | 18.0 | Д |
| 7 | Коридор | 1,88 | Д |
| 8 | Санузел мужской | 1,74 | Д |
| 9 | Санузел мужской | 2,0 | Д |
| 10 | Санузел женский | 2,15 | Д |
| 11 | Кабина личной гигиены | 0,98 | Д |
| 12 | Коридор | 3,10 | Д |
| 13 | Электрощитовая комната | 6,86 | Д |
| 14 | Комната отдыха начальник караула | 13.53 | Д |
| 15 | Комната отдыха личного состава | 17.4 | Д |
| 16 | Тамбур | 2.1 | Д |
| 17 | Лестничная клетка | 13.36 | Д |
| 18 | Сушильная | 19.5 | Д |
| 19 | Элеваторная | 14.64 | Д |
| 20 | Коридор | 58.53 | Д |
| 21 | Раздевалка | 35.64 | Д |
| 22 | Коридор | 15.72 | Д |
| 23 | Коридор | 1.2 | Д |
| 24 | Санузел для персонала | 1.2 | Д |
| 25 | Умывальная | 4.24 | Д |
| 26 | Душевой | 4.24 | Д |
| 27 | Умывальная | 3.9 | Д |
| 28 | Комната разогрева и приема пищи | 17.4 | Д |
| 29 | Учебный класс | 17.0 | Д |
| 30 | Контрольный пост ГДЗС | 16.5 | Д |
| 31 | Комната отдыха дежурной смены | 35.4 | Д |
| | Общая площадь | 408.68 | |

# Спецификация материалов (пом. 19-элеваторная)

| Поз. | Обозначение | Наименование | Кол. | Масса ед.,кг. | Примеч. |
|---|---|---|---|---|---|
| | | | | | |
| | ГОСТ 15588-2014 | Плиты пенополистирольные теплоизоляционные, м3 | 2,31 | | |
| | ГОСТ 6266-97 | Листы гипсокартонные, м2 | 23,10 | | |
| | | Затирка сухими смесями, м2 | 23,10 | | |

Согласовано

Взам. инв. N

Подп. и дата

Инв. N подл.

| Изм. | Кол.уч | Лист | N док. | Подпись | Дата |
|---|---|---|---|---|---|
| Проверил | | Ахилбеков О. | | | |
| Разработала | | Нуржанова А. | | | |
| Н.контр. | | Бакиров Н. | | | |

57-2021 АС

**«Капитальный ремонт зданий пожарный депо №12 в г.Алматы, Жетысуского района мкр. «Кокмайса», 27А»**

Здание административного блока с общежитием

| Стадия | Лист | Листов |
|---|---|---|
| РП | 37 | |

Экспликация помещении

ТОО «Строй-проект-инвентаризация» г. Шымкент - 2023г.

Копировал Формат А3

План на отм. +3.300
(ремонтные работы)

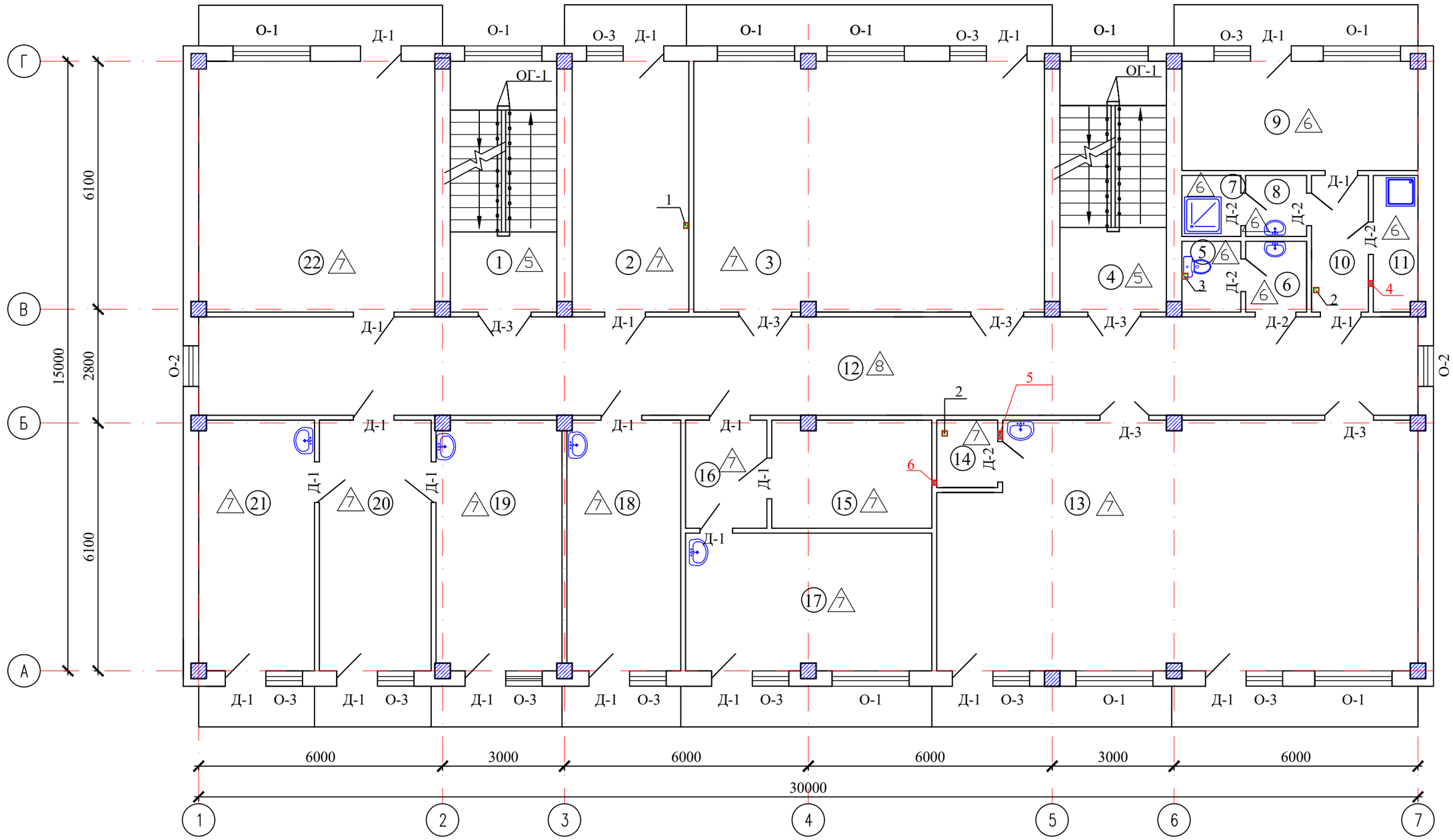


1. *Все отверстия для вентиляционных каналов, водопроводных и канализационных труб уточнить по месту. Вентиляция, водопровод и канализация прокладываются по существующим отверстиям в плите перекрытия.*
2. *Отверстия 150х100, 150х150 в плите перекрытия и покрытия для пропусков коммуникаций пробить по месту в пределах пустот, не нарушая несущих ребер плит.*
3. *Отв. более чем 150х150, согласно планам ОВ, пробиваются в плите перекрытия согласно узлам 1, 2. См.л. АС-*

| Изм. | Кол.уч | Лист | N док. | Подпись | Дата |
|---|---|---|---|---|---|
| Проверил | | Ахилбеков О. | | | |
| Разработала | | Нуржанова А. | | | |
| Н.контр. | | Бакиров Н. | | | |

57-2021 АС

**«Капитальный ремонт зданий пожарный депо №12 в г.Алматы, Жетысуского района мкр. «Кокмайса», 27А»**

Здание административного блока с общежитием

| Стадия | Лист | Листов |
|---|---|---|
| РП | 38 | |

План на отм. +3,300
(ремонтные работы)

ТОО «Строй-проект-инвентаризация» г. Шымкент - 2023г.

Согласовано

Взам. инв. N

Подп. и дата

Инв. N подл.

Копировал

Формат А3

## Экспликация помещений

| Номер помещения | Наименование | Площадь, м2 | Кат. помещения |
|---|---|---|---|
| 1 | Лестничная клетка | 16.45 | |
| 2 | Раздевалка | 18.02 | |
| 3 | Учебный класс | 55.01 | |
| 4 | Лестничная клетка | 16.45 | |
| 5 | Туалет | 2.52 | |
| 6 | Умывальная | 2.61 | |
| 7 | Душевая | 2.17 | |
| 8 | Умывальная | 2.25 | |
| 9 | Жилая комната | 16.26 | |
| 10 | Коридор | 4.7 | |
| 11 | Комната уборочного инвентаря | 3.69 | |
| 12 | Коридор | 72.6 | |
| 13 | Актовый зал | 71.47 | |
| 14 | Подсобная помещение | 2.44 | |
| 15 | Подсобная помещение | 10.48 | |
| 16 | Коридор | 5.2 | |
| 17 | Кабинет | 21.21 | |
| 18 | Кабинет | 17.58 | |
| 19 | Кабинет начальник отделение | 19.46 | |
| 20 | Приемная | 17.27 | |
| 21 | Кабинет заместителя начальника | 17.89 | |
| 22 | Кабинет | 36.48 | |
| | Общая площадь | 432.21 | |

Привязку отверстий уточнить по месту и выполнять совместно с раздела ОВ.

## Экспликация отверстий

| Тип отв. | Размеры, мм | | Отм. низа отв. | Назначение |
|---|---|---|---|---|
| | А | Н | | |
| 1 | 150 | 110 | в плите перекрытия | ОВ |
| 2 | 135 | 135 | в плите перекрытия | ОВ |
| 3 | 150 | 150 | в плите перекрытия | ОВ |
| 4 | 150 | 150 | под потолком | ОВ |
| 5 | 200 | 200 | под потолком | ОВ |
| 6 | 130 | 130 | под потолком | ОВ |

Согласовано

Взам. инв. N

Подп. и дата

Инв. N подл.

| Изм. | Кол.уч | Лист | N док. | Подпись | Дата |
|---|---|---|---|---|---|
| Проверил | | Ахилбеков О. | | | |
| Разработала | | Нуржанова А. | | | |
| Н.контр. | | Бакиров Н. | | | |

57-2021 АС

**«Капитальный ремонт зданий пожарный депо №12 в г.Алматы, Жетысуского района мкр. «Кокмайса», 27А»**

Здание административного блока с общежитием

| Стадия | Лист | Листов |
|---|---|---|
| РП | 39 | |

Экспликация помещении

ТОО «Строй-проект-инвентаризация» г. Шымкент - 2023г.

Копировал

Формат А3

План на отм. +6.600
(демонтажые работы)

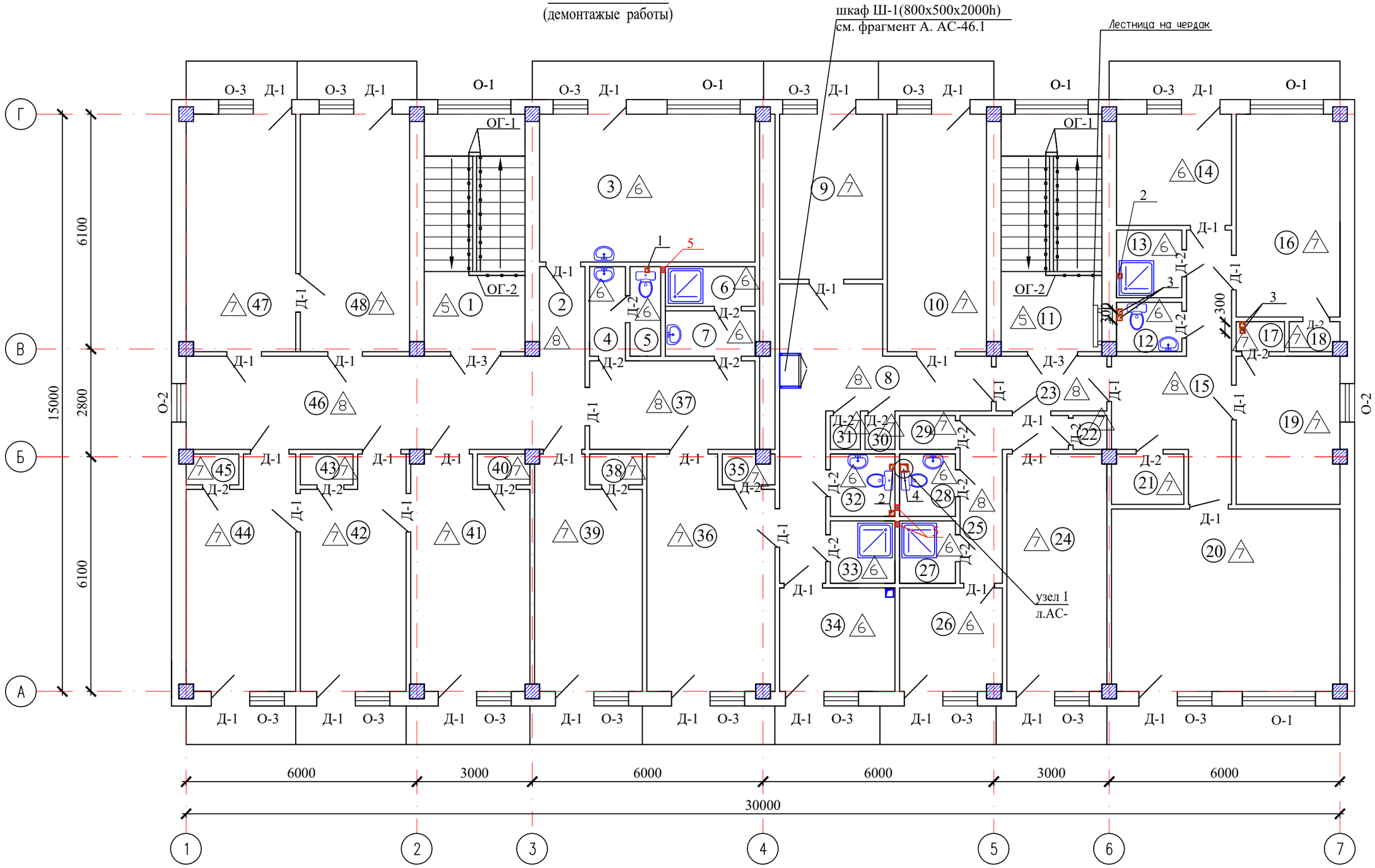


1. *Все отверстия для вентиляционных каналов, водопроводных и канализационных труб уточнить по месту. Вентиляция, водопровод и канализация прокладываются по существующим отверстиям в плите перекрытия.*
2. *Отверстия 150х100, 150х150 в плите перекрытия и покрытия для пропусков коммуникаций пробить по месту в пределах пустот, не нарушая несущих ребер плит.*
3. *Отв. более чем 150х150, согласно планам ОВ, пробиваются в плите перекрытия согласно узлам 1, 2. См.л. АС-*

| Изм. | Кол.уч | Лист | N док. | Подпись | Дата |
|---|---|---|---|---|---|
| Проверил | | Ахилбеков О. | | | |
| Разработала | | Нуржанова А. | | | |
| Н.контр. | | Бакиров Н. | | | |

57-2021 АС

**«Капитальный ремонт зданий пожарный депо №12 в г.Алматы, Жетысуского района мкр. «Кокмайса», 27А»**

Здание административного блока с общежитием

| Стадия | Лист | Листов |
|---|---|---|
| РП | 40 | |

План на отм. +6,600
(ремонтные работы)

ТОО «Строй-проект-инвентаризация» г. Шымкент - 2023г.

Согласовано

Взам. инв. N

Подп. и дата

Инв. N подл.

Копировал Формат А3

## Экспликация помещений

| Номер помещения | Наименование | Площадь, м2 | Кат. помещения |
|---|---|---|---|
| 1 | Лестничная клетка | 16.45 | |
| 2 | Коридор | 2.74 | |
| 3 | Кухня | 22.12 | |
| 4 | Коридор | 2.16 | |
| 5 | Туалет | 1.86 | |
| 6 | Душевой | 2.40 | |
| 7 | Умывальная | 2.72 | |
| 8 | Коридор | 5.03 | |
| 9 | Жилая комната | 11.79 | |
| 10 | Жилая комната | 16.20 | |
| 11 | Лестничная клетка | 16.45 | |
| 12 | Туалет | 2.03 | |
| 13 | Душевой | 2.79 | |
| 14 | Кухня | 8.7 | |
| 15 | Коридор | 13.05 | |
| 16 | Жилая комната | 14.52 | |
| 17 | Шкаф | 1.0 | |
| 18 | Шкаф | 1.0 | |
| 19 | Жилая комната | 10.39 | |
| 20 | Жилая комната | 28,15 | |
| 21 | Комната уборочного инвентаря | 2.46 | |
| 22 | Шкаф | 1.0 | |
| 23 | Коридор | 4.08 | |
| 24 | Жилая комната | 15.19 | |
| 25 | Коридор | 16.32 | |
| 26 | Кухня | 3.82 | |
| 27 | Душевой | 7.4 | |
| 28 | Туалет | 2.34 | |
| 29 | Шкаф | 2.34 | |
| 30 | Шкаф | 1.27 | |

## Экспликация помещений (продолжение)

| Номер помещения | Наименование | Площадь, м2 | Кат. помещения |
|---|---|---|---|
| 31 | Шкаф | 0.68 | |
| 32 | Туалет | 2.72 | |
| 33 | Душевой | 2.72 | |
| 34 | Кухня | 7.30 | |
| 35 | Шкаф | 1.1 | |
| 36 | Жилая комната | 20.0 | |
| 37 | Коридор | 10.0 | |
| 38 | Шкаф | 1.1 | |
| 39 | Жилая комната | 16.48 | |
| 40 | Шкаф | 1.1 | |
| 41 | Жилая комната | 18.36 | |
| 42 | Жилая комната | 16.17 | |
| 43 | Шкаф | 1.1 | |
| 44 | Жилая комната | 16.79 | |
| 45 | Шкаф | 1.1 | |
| 46 | Коридор | 26.0 | |
| 47 | Жилая комната | 17.89 | |
| 48 | Жилая комната | 17.83 | |
| | Общая площадь | 405.37 | |

## Экспликация отверстий

| Тип отв. | Размеры, мм | | Отм. низа отв. | Назначение |
|---|---|---|---|---|
| | А | Н | | |
| 1 | 150 | 110 | в плите перекрытия | ОВ |
| 2 | 135 | 135 | в плите перекрытия | ОВ |
| 3 | 150 | 300 | в плите перекрытия | ОВ |
| 4 | 210 | 210 | в плите перекрытия | ОВ |
| 5 | 150 | 150 | под потолком | ОВ |

Согласовано

Взам. инв. N

Подп. и дата

Инв. N подл.

| Изм. | Кол.уч | Лист | N док. | Подпись | Дата |
|---|---|---|---|---|---|
| Проверил | | Ахилбеков О. | | | |
| Разработала | | Нуржанова А. | | | |
| Н.контр. | | Бакиров Н. | | | |

57-2021 АС

**«Капитальный ремонт зданий пожарный депо №12 в г.Алматы, Жетысуского района мкр. «Кокмайса», 27А»**

Здание административного блока с общежитием

| Стадия | Лист | Листов |
|---|---|---|
| РП | 41 | |

Экспликация помещении

ТОО «Строй-проект-инвентаризация» г. Шымкент - 2023г.

Копировал

Формат А3

План на отм. +9.900
(ремонтные работы)

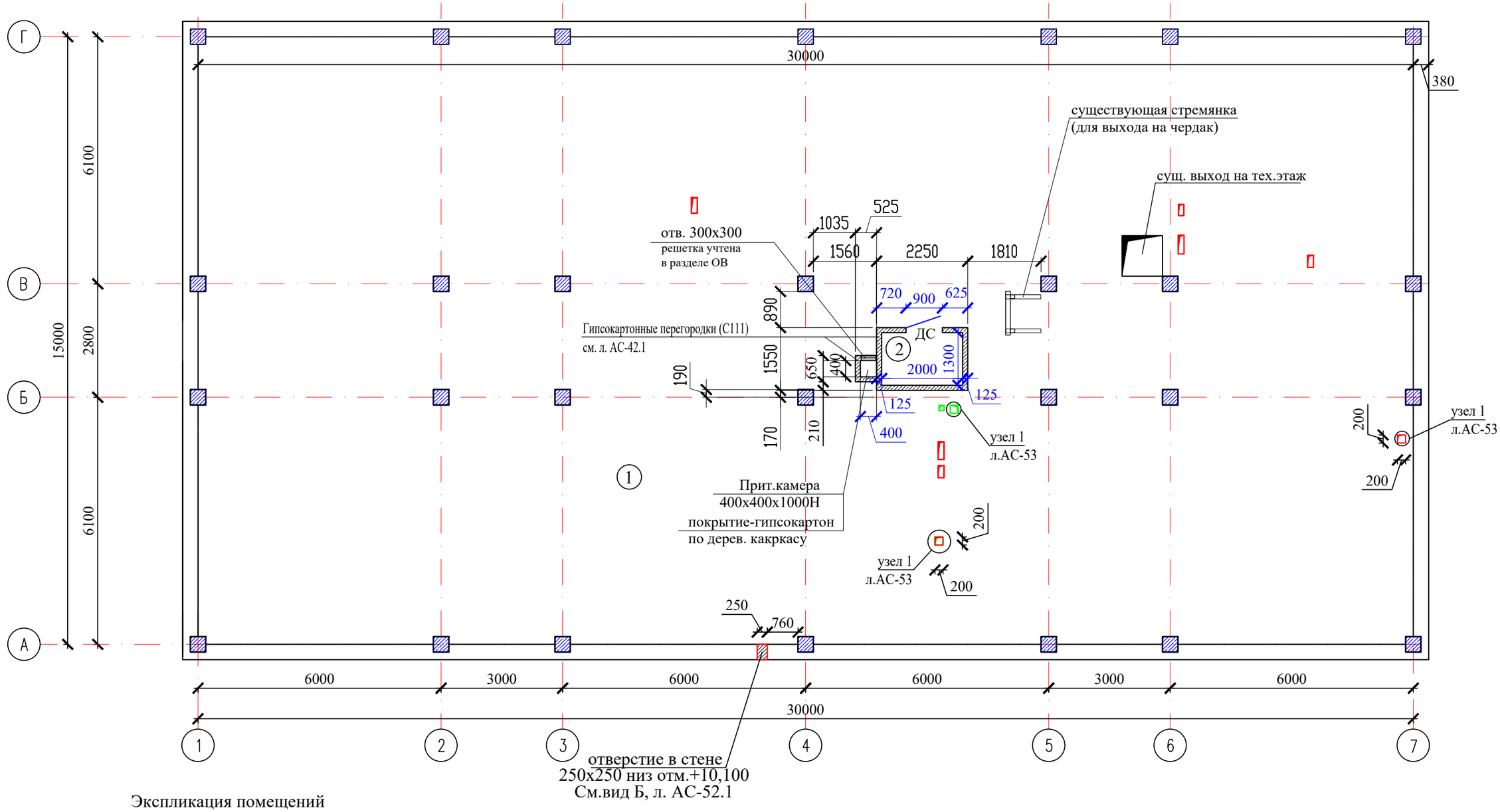


Вид Б
АС-52.1

Привязку отверстий уточнить по месту и выполнять совместно с раздела ОВ.

Экспликация помещений

| Номер поме-щения | Наименование | Площадь, м2 | Кат. поме-щения |
|---|---|---|---|
| 1 | Технический этажа | 453,14 | |
| 2 | Венткамера | 2,60 | |

1. *Все отверстия для вентиляционных каналов, водопроводных и канализационных труб уточнить по месту. Вентиляция, водопровод и канализация прокладываются по существующим отверстиям в плите перекрытия.*
2. *Отверстия 150х100, 150х150 в плите перекрытия и покрытия для пропусков коммуникаций пробить по месту в пределах пустот, не нарушая несущих ребер плит.*
3. *Отв. более чем 150х150, согласно планам ОВ, пробиваются в плите перекрытия согласно узлам 1, 2. См.л. АС-*

Согласовано

Взам. инв. N

Подп. и дата

Инв. N подл.

| Изм. | Кол.уч | Лист | N док. | Подпись | Дата |
|---|---|---|---|---|---|
| Проверил | | Ахилбеков О. | | | |
| Разработала | | Нуржанова А. | | | |
| Н.контр. | | Бакиров Н. | | | |

57-2021 АС

**«Капитальный ремонт зданий пожарный депо №12 в г.Алматы, Жетысуского района мкр. «Кокмайса», 27А»**

Здание административного блока с общежитием

| Стадия | Лист | Листов |
|---|---|---|
| РП | 42 | |

План на отм. +9.900
(ремонтные работы)

ТОО
«Строй-проект-инвентаризация»
г. Шымкент - 2023г.

Копировал Формат А3

Спецификация гипсокартонных перегородок системы КНАУФ

| Марка поз. | Обозначение | Наименование | Кол. | Масса ед,кг | Примеч. |
|---|---|---|---|---|---|
| | | Перегородка венткамеры (расход дан на 1 шт.) | 1 шт. | | |
| | Серия РК 1.031.9-2.00.1-1 | С111 (ГКЛ толщ.12,5) м2 | 17,16 | | |
| | | Затирка сухими смесями = 2мм<br>Водоэмульсионная окраска | 32,0 | | |
| | | Толщина перегородки 125 мм | | | |
| | | Детали усиления проемов | 1 шт. | | |
| ПС | ТУ19РК39475759ТОО-004-2003 | Стоечные профили ПС75/50 п.м | 6,90 | 0,85 | |
| ПН | ТУ19РК39475759ТОО-004-2003 | Направляющие профили ПН75/40 п.м | 0,9 | 0,73 | |
| | ГОСТ 8486-86*Е | Брус деревянный 50х50, п.м. | 6,90 | | |
| | | Покрытие приток. камеры | | | |
| | ГОСТ 6266-99 | Гипсокартонные листы, влагостойкие, потолочные, толщ. -10 мм, | 0,26 | | |
| | ГОСТ 8486-86*Е | Брус деревянный 50х50, м3 | 0,033 | | |

## Конструкция перегородки С111 для венткамеры

см. л. АС-

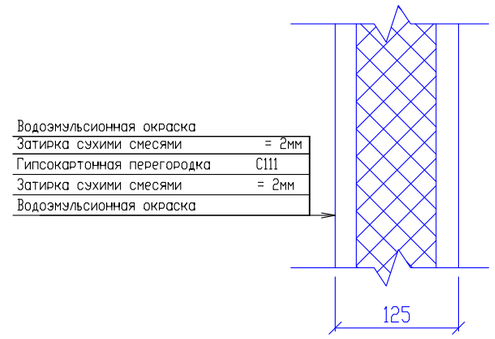


## Пример усиления проема

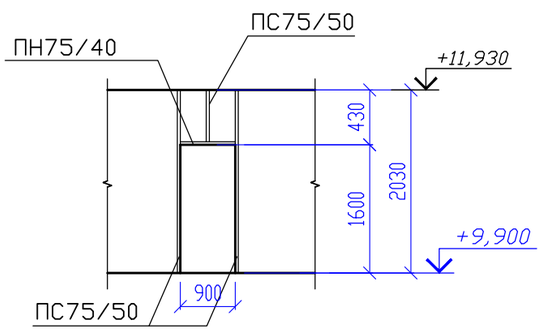


## Общие указания по устройству перегородок "КНАУФ"

1. В рабочем проекте применяются перегородки:
-гипсокартонные комплектной системы "КНАУФ" согласно серии РК 1.031.9-2.00, выпуск 1 марки С111 .

2. Конструкция перегородки С111 - одинарный металлический каркас, обшитый одним слоем гипсокартонных листов с обеих сторон, толщина перегородки 125 мм.
Стоечные профили каркаса устанавливаются между верхней и нижней направляющими с шагом 600мм.

3.В перегородках комплектной системы "КНАУФ" применяются следующие листы:
-листы гипсокартонные обычные (ГКЛ), применяемые для внутренней отделки с сухим и нормальным влажностным режимом.

4.Монтаж перегородок "КНАУФ" выполнить с соблюдением требований СН РК 1.03-05-2011 "Охрана труда и техника безопасности в строительстве" и согласно п.8 серии 1.031.9-2.00,в.1.

5.При выполнении креплении перегородок к потолку, стенам, колоннам и к полу руководствоваться узлами серии РК 1.031.9-2.00.1-3 и РК 1.031.9-2.00.1-4.

## Спецификация элементов заполнения проемов

| Поз. | Обозначение | Наименование | Кол. | Масса ед. кг. | Примечание |
|---|---|---|---|---|---|
| | | Двери внутренние | | | |
| ДС | ГОСТ 24698-81 | ДС 16х9 | 1 | | |

Перегородка С111:
Конструкция - одинарный металлический каркас, обшитый одним слоем гипсокартонных листов с обеих сторон.

| Изм. | Кол.уч | Лист | N док. | Подпись | Дата |
|---|---|---|---|---|---|
| Проверил | | Ахилбеков О. | | | |
| Разработала | | Нуржанова А. | | | |
| Н.контр. | | Бакиров Н. | | | |

57-2021 АС

**«Капитальный ремонт зданий пожарный депо №12 в г.Алматы, Жетысуского района мкр. «Кокмайса», 27А»**

Здание административного блока с общежитием

| Стадия | Лист | Листов |
|---|---|---|
| РП | 42.1 | |

Конструкция перегородки С111

ТОО «Строй-проект-инвентаризация» г. Шымкент - 2023г.

Согласовано

Взам. инв. N

Подп. и дата

Инв. N подл.

Копировал Формат А3

План чердака на отм. +12.150
(ремонтные работы)

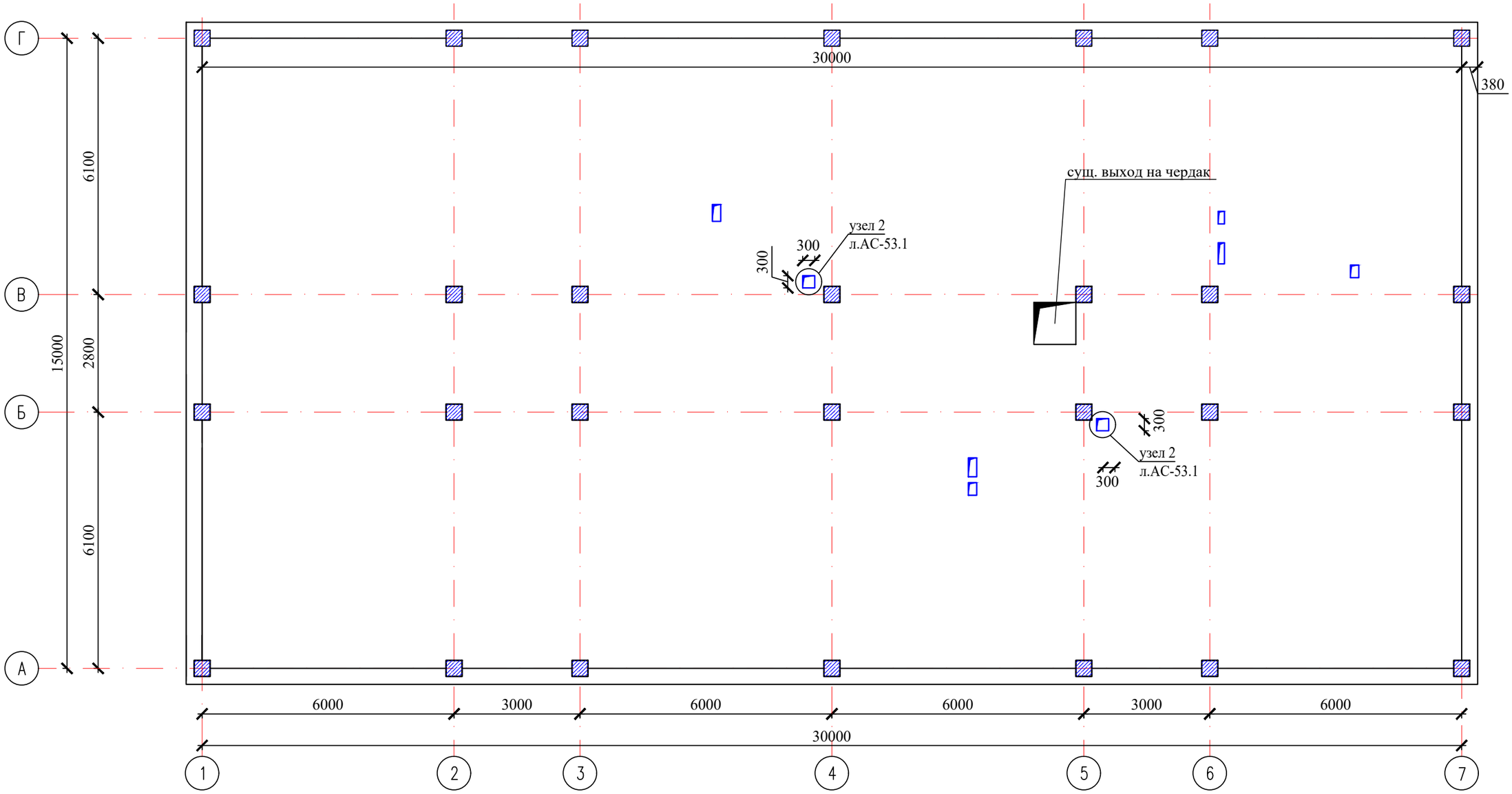


Согласовано

Взам. инв. N

Подп. и дата

Инв. N подл.

поз.

| Изм. | Кол.уч | Лист | N док. | Подпись | Дата |
|---|---|---|---|---|---|
| Проверил | | Ахилбеков О. | | | |
| Разработала | | Нуржанова А. | | | |
| Н.контр. | | Бакиров Н. | | | |

57-2021 АС

**«Капитальный ремонт зданий пожарный депо №12 в г.Алматы, Жетысуского района мкр. «Кокмайса», 27А»**

Здание административного блока с общежитием

| Стадия | Лист | Листов |
|---|---|---|
| РП | 42.2 | |

План чердака на отм. +12.150
(ремонтные работы)

ТОО «Строй-проект-инвентаризация» г. Шымкент - 2023г.

Копировал

Формат А3

# Разрез 1-1
(ремонтные работы)

| |
|---|
| Металлочерепица типа "МОНТЕРРЕЙ" – толщ. 0,5 мм |
| Обрешетка 100х32мм шаг 350мм |
| Гидроизоляционный слой (полиэтиленовая пленка – 0,15 мм) |
| Стропила 50х180мм шаг 1000мм |
| Воздушная прослойка |
| Стяжка из цем. раствора М100 толщиной –30мм |
| Минераловатные плиты (ППЖ-125) по ГОСТ 9573-2012, толщиной-140мм |
| Пароизоляция – пленочная толщ. 0,15 мм по ГОСТ 10354-82 |
| Ж. б. плита – 220 мм |

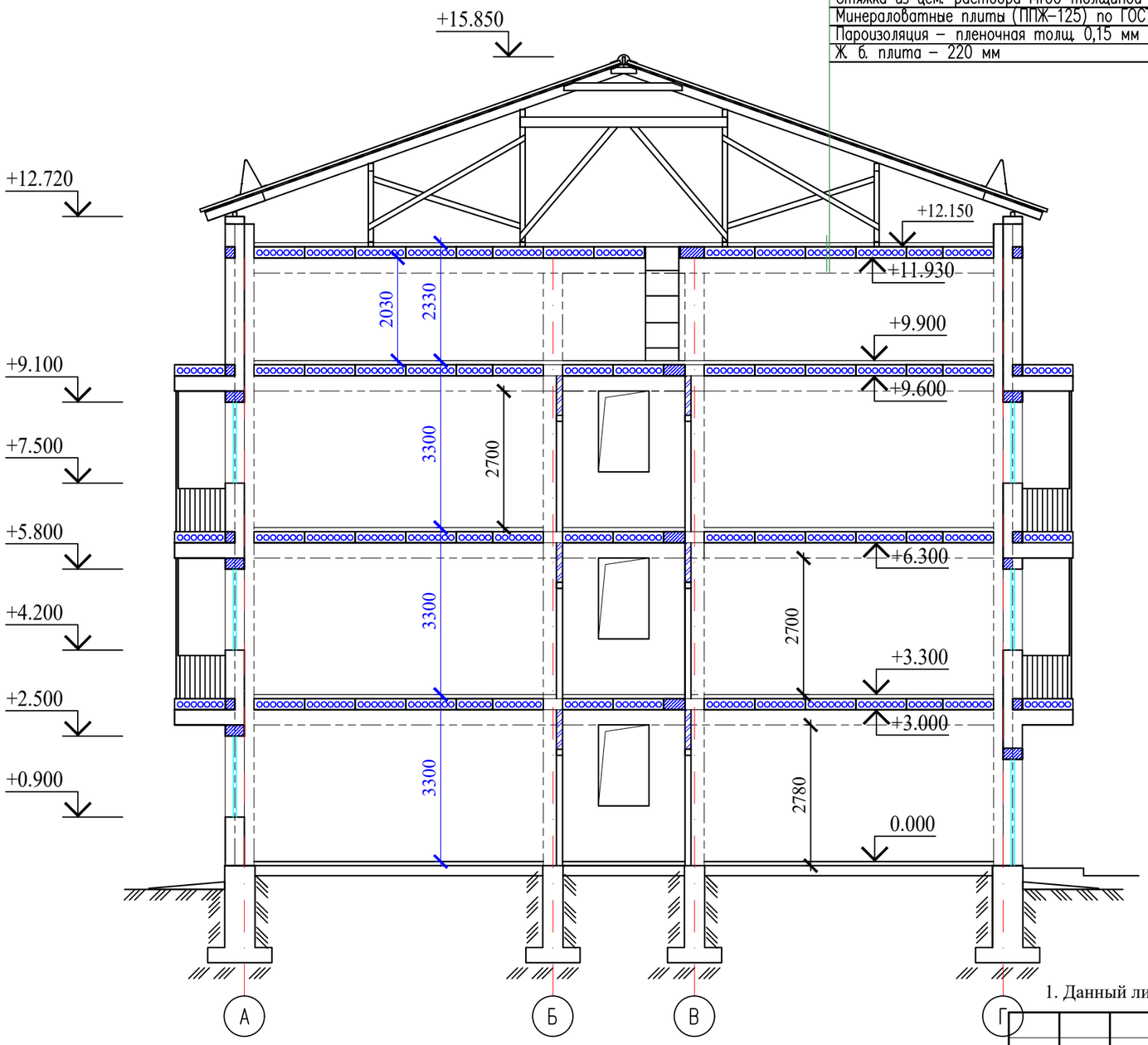


## Схема здания Литер А

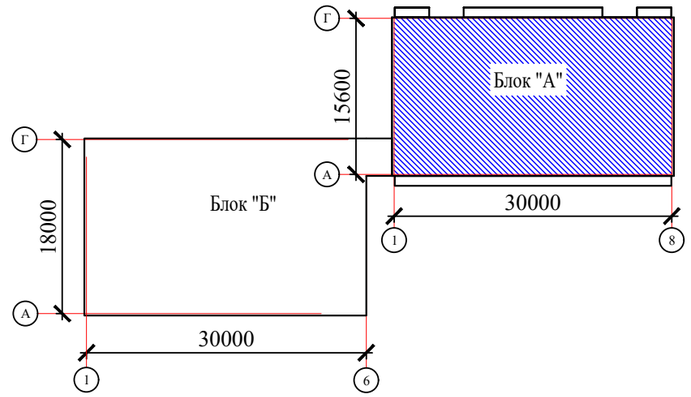


## Узел отмостки

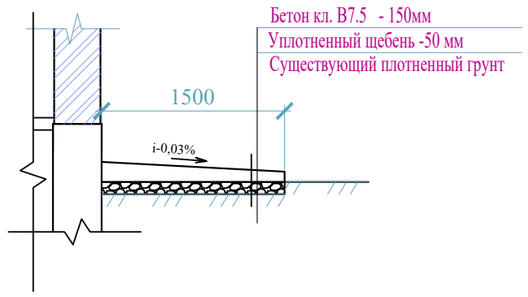


1. Данный лист смотреть совместно с л.АС

| Поз. | Обозначение | Наименование | Кол. | Примечание |
|---|---|---|---|---|
| | | Монтаж бетонной отмостки шириной 1500 м. | 139,56 м2 | |

| Изм. | Кол.уч | Лист | N док. | Подпись | Дата |
|---|---|---|---|---|---|
| Проверил | | Ахилбеков О. | | | |
| Разработала | | Нуржанова А. | | | |
| Н.контр. | | Бакиров Н. | | | |

57-2021 АС

**«Капитальный ремонт зданий пожарный депо №12 в г.Алматы, Жетысуского района мкр. «Кокмайса», 27А»**

Здание административного блока с общежитием

| Стадия | Лист | Листов |
|---|---|---|
| РП | 43 | |

Разрез 1-1
(моньажные работы)

ТОО «Строй-проект-инвентаризация» г. Шымкент - 2023г.

Согласовано

Взам. инв. N

Подп. и дата

Инв. N подл.

Копировал Формат А3

# Экспликация полов

| Номер помещ. | Тип пола | Номер узла по серии 2.244-1/88 | Данные элементов пола (наименование,толщ.,основание и др.),мм | Площ. м² |
|---|---|---|---|---|
| **1- этаж** | | | | |
| 1,2,3,4,7, 8,9,10,11,12, 18,19,20,21, 22,23,24,25, 26,27,28,30, | 1 | 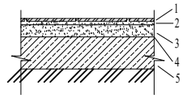 | 1-Керамическая плитка ГОСТ 6787-89 толщ.-11мм<br>2-Прослойка и заполнение швов<br>из цем.-песч.раствора М150-15мм<br>3-Выравнивающая стяжка<br>из цементно-песчаного рас-ра марки М150- 15 мм<br>4-Гидроизоляционный слой:<br>1 слой изола на битумной мастике.<br>5-Существующий элемент пола | 270.80 |
| 6,14,15, 29,31 | 2 | 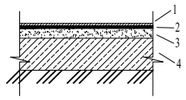 | 1-Линолеум комерческий на прослойке клея кл. 33-34<br>2-Прослойка из клеящей мастики<br>3-Выравнивающая стяжка из цементно-песчаного<br>рас-ра марки М150- 20 мм<br>4-Существующий элемент пола | 101.33 |
| 5,17 | 3 | 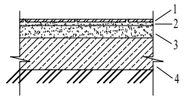 | 1-Керамическая плитка ГОСТ 6787-89 толщ.-11мм<br>2-Прослойка и заполнение швов<br>из цем.-песч.раствора М150-15мм<br>3-Выравнивающая стяжка<br>из цементно-песчаного рас-ра марки М150- 15 мм<br>4-Существующий элемент пола | 29.13 |
| 13 | 4 | 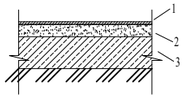 | 1-Бетонные из бетона кл В15 - 20 мм<br>2-Выравнивающий слой из бетона кл. В7.5- 20 мм<br>3-Существующий элемент пола | 6.86 |
| **2- этаж** | | | | |
| 1, 4 | 5 | 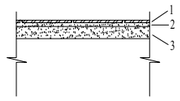 | 1-Керамические плитки ГОСТ 6787-89 -10мм.<br>2-Прослойка и заполнение швов из цем.-песч.раствора М150 -15мм.<br>3-Железобетонная плита | 32.90 |
| 5,6,7,8, 9,10,11 | 6 | 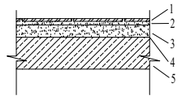 | 1-Керамические плитки ГОСТ 6787-89 -10мм.<br>2-Прослойка и заполнение швов из цем.-песч.раствора М150 -15мм.<br>3-Стяжка из цементно-песчаного раствора М150 -20мм.<br>4-Гидроизоляционный слой: 1 слой изола на битумной мастике.<br>5-Железобетонная плита перекрытия. | 34.20 |
| 2,3,13,14, 15,16,17,18, 19,20,21,22 | 7 | 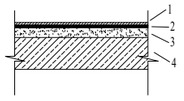 | 1-Линолеум комерческий на прослойке клея кл. 33-34<br>2-Прослойка из клеящей мастики<br>3-Выравнивающая стяжка из цементно-песчаного<br>рас-ра марки М150- 20 мм<br>4-Существующий элемент пола | 292.51 |
| 12 | 8 | 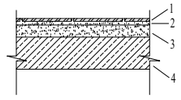 | 1-Керамические плитки ГОСТ 6787-89 -10мм.<br>2-Прослойка и заполнение швов из цем.-песч.раствора М150 -15мм.<br>3-Стяжка из цементно-песчаного раствора М150 -20мм.<br>4-Железобетонная плита перекрытия. | 72.60 |

| Номер помещ. | Тип пола | Номер узла по серии 2.244-1/88 | Данные элементов пола (наименование,толщ.,основание и др.),мм | Площ. м² |
|---|---|---|---|---|
| **3- этаж** | | | | |
| 1, 11 | 5 | 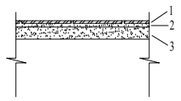 | 1-Керамические плитки ГОСТ 6787-89 -10мм.<br>2-Прослойка и заполнение швов из цем.-песч.раствора М150 -15мм.<br>3-Железобетонная плита | 32.90 |
| 3,4,5,6,7, 12,13,14, 26,27,28, 32,33,34 | 6 | 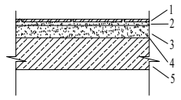 | 1-Керамические плитки ГОСТ 6787-89 -10мм.<br>2-Прослойка и заполнение швов из цем.-песч.раствора М150 -15мм.<br>3-Стяжка из цементно-песчаного раствора М150 -20мм.<br>4-Гидроизоляционный слой: 1 слой изола на битумной мастике.<br>5-Железобетонная плита перекрытия. | 71.08 |
| 9,10,16,17,18, 19,20,21,22, 24,29,30,31, 35-45,47,48 | 7 | 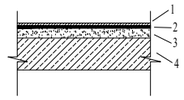 | 1-Линолеум комерческий на прослойке клея кл. 33-34<br>2-Прослойка из клеящей мастики<br>3-Выравнивающая стяжка из цементно-песчаного<br>рас-ра марки М150- 20 мм<br>4-Существующий элемент пола | 245.01 |
| 2,8,15, 23,25,46 | 8 | 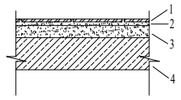 | 1-Керамические плитки ГОСТ 6787-89 -10мм.<br>2-Прослойка и заполнение швов из цем.-песч.раствора М150 -15мм.<br>3-Стяжка из цементно-песчаного раствора М150 -20мм.<br>4-Железобетонная плита перекрытия. | 67.22 |

Устройство керамических плинтусов, п.м.-567,60
Устройство поливинилхлоридных плинтусов, п.м.-736,0

Согласовано

Взам. инв. N

Подп. и дата

Инв. N подл.

| Изм. | Кол.уч | Лист | N док. | Подпись | Дата |
|---|---|---|---|---|---|
| | | | | | |
| | | | | | |
| Проверил | | Ахилбеков О. | | | |
| Разработала | | Нуржанова А. | | | |
| | | | | | |
| Н.контр. | | Бакиров Н. | | | |

57-2021 АС

**«Капитальный ремонт зданий пожарный депо №12 в г.Алматы, Жетысуского района мкр. «Кокмайса», 27А»**

Здание административного блока с общежитием

| Стадия | Лист | Листов |
|---|---|---|
| РП | 44 | |

Экспликация полов (ремонтные работы)

ТОО «Строй-проект-инвентаризация» г. Шымкент - 2023г.

Копировал

Формат А3

# Ведомость отделки помещений

| Наименование или номер помещения | Потолок | | Стены | | Низ стен или перегородок (панель) | | | Примечание |
|---|---|---|---|---|---|---|---|---|
| | Площадь м2 | Вид отделки | Площадь м2 | Вид отделки | Площадь м2 | Вид отделки | Высота мм | |
| 1-ый этаж | | | | | | | | |
| 1-18, 23-26 | 414,26 | Затирка цем-песч. раст., шпатлевка "Алинексом", -2 мм, водоэмульсионная окраска | 1024,15 | Улучшенная штукатурка - 15 мм, шпатлевка "Алинексом" -2 мм, | | | | |
| | | | 1024,15 | Водоэмульсионная окраска | | | | |
| 19-22 | 14,55 | Затирка цем-песч. раст., шпатлевка -2 мм, водоэмульсионная окраска | 83,8 | Улучшенная штукатурка - 15 мм, шпатлевка "Алинексом" -2 мм, | 56,14 | керамическая плитка | 1800 | |
| | | | 27,66 | Водоэмульсионная окраска | | | | |
| 2-й этаж | | | | | | | | |
| 1-4,9-22 | 422,66 | Затирка цем-песч. раст., шпатлевка "Алинексом", -2 мм, водоэмульсионная окраска | 493,64 | Улучшенная штукатурка - 15 мм, шпатлевка "Алинексом" -2 мм, | | | | |
| | | | 493,64 | Водоэмульсионная окраска | | | | |
| 5-8 | 9,55 | Затирка цем-песч. раст., шпатлевка "Алинексом", -2 мм, водоэмульсионная окраска | 67,88 | Улучшенная штукатурка - 15 мм, шпатлевка "Алинексом" -2 мм, | 45,47 | керамическая плитка | 1800 | |
| | | | 22,41 | Водоэмульсионная окраска | | | | |
| Общая балкона | 27,0 | Затирка цем-песч. раст., шпатлевка "Алинексом", -2 мм, водоэмульсионная окраска | 75,6 | Обшивка профлистом -0,4 мм | | | | |

| 3-й этаж | | | | | | | | |
|---|---|---|---|---|---|---|---|---|
| 1-4, 8-11,14-26,30, 31, 34-48 | 378,39 | Затирка цем-песч. раст., шпатлевка "Алинексом", -2 мм, водоэмульсионная окраска | 1159,02 | Улучшенная штукатурка - 15 мм, шпатлевка "Алинексом" -2 мм, | | | | |
| | | | 1159,02 | Водоэмульсионная окраска | | | | |
| 5,7,12,13,27, 28, 32,33. | 26,98 | Затирка цем-песч. раст., шпатлевка "Алинексом", -2 мм, водоэмульсионная окраска | 157,73 | Улучшенная штукатурка - 15 мм, шпатлевка "Алинексом" -2 мм, | 105,67 | керамическая плитка | 1800 | |
| | | | 52,06 | Водоэмульсионная окраска | | | | |
| Общая балкона | 27,0 | Затирка цем-песч. раст., шпатлевка "Алинексом", -2 мм, водоэмульсионная окраска | 75,6 | Обшивка профлистом -0,4 мм | | | | |

Согласовано

Взам. инв. N

Подп. и дата

Инв. N подл.

| Изм. | Кол.уч | Лист | N док. | Подпись | Дата |
|---|---|---|---|---|---|
| Проверил | | Ахилбеков О. | | | |
| Разработала | | Нуржанова А. | | | |
| Н.контр. | | Бакиров Н. | | | |

57-2021 АС

**«Капитальный ремонт зданий пожарный депо №12 в г.Алматы, Жетысуского района мкр. «Кокмайса», 27А»**

Здание административного блока с общежитием

| Стадия | Лист | Листов |
|---|---|---|
| РП | 45 | |

Ведомость отделки помещений (ремонтные работы) Ведомость ремонтных работ

ТОО «Строй-проект-инвентаризация» г. Шымкент - 2023г.

Копировал Формат А3

# Спецификация элементов заполнения проемов

| Поз. | Обозначение | Наименование | 1 эт. | 2 эт. | 3 эт. | Масса ед. кг. | Примечание |
|---|---|---|---|---|---|---|---|
| | | Двери наружные | | | | | |
| Дм-1 | ГОСТ 31173-2003 | ДСН ПЛН 2100-1300 МЗУ | 3 | - | - | | металлические утепленные |
| Дм-2 | ГОСТ 31173-2003 | ДСН ПЛН 2100-1000 МЗУ | 1 | - | - | | металлические утепленные |
| | | Двери внутренние | | | | | |
| Д-1 | ГОСТ 6629-88 | ДГ 21-9 | 16 | 22 | 40 | | |
| Д-2 | ГОСТ 30970-2014 | ДПВС ГП Бпр 2000-800 | 11 | 6 | 22 | | |
| Д-3 | ГОСТ 6629-88 | ДГ 21-12 | 4 | 6 | 2 | | |
| | | Окна | | | | | |
| О-1 | ГОСТ 30674-99 | Окно ОП В2 1600х1900 (4М1-10-4М1) | 16 | 9 | 5 | | |
| О-2 | ГОСТ 30674-99 | Окно ОП В2 1600х1200 (4М1-10-4М1) | 1 | 2 | 2 | | |
| О-3 | ГОСТ 30674-99 | Окно ОП В2 1600х1000 (4М1-10-4М1) | 1 | 10 | 15 | | |
| | ГОСТ 30673-2013 | Подоконник из ПВХ профилей в=350мм, м2. | 13,4 | 10,34 | 9,41 | | |
| | | Устройство подоконных сливов из оцинкованной стали, в=300, м2. | 9,72 | 8,85 | 8,07 | | |
| | | | | | | | |
| | | | | | | | |

# Пример архитектурного выполнения окон

Окно О-1
(М 1:50)

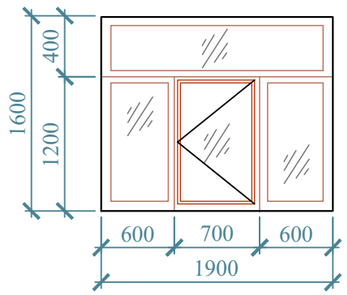


Окно О-2
(М 1:50)

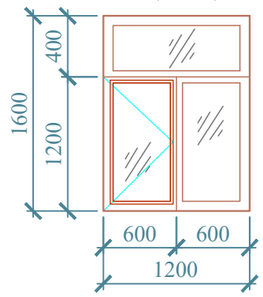


Окно О-3
(М 1:50)

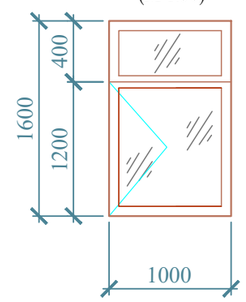


Схема структурного обозначения оконных блоков

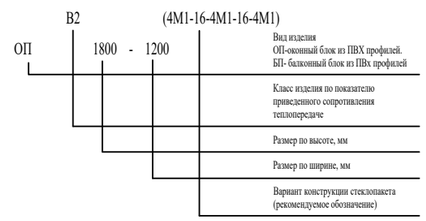


1. Размеры оконных блоков, данные в спецификации, уточнить по месту.
2. Двери в лестничных клетках должны иметь приспособление для самозакрывания и уплотнения в притворах.
3. Данный лист см. совметстно с л.АС-

Оконные блоки из поливинилхлоридных профилей выполняются в соответствии с требованиями ГОСТ 30674-99, с заполнением однокамерных стеклопакетов .

Поливинилхлоридные профили изготавливаются из жесткого непластифицированного, модифицированного на высокую ударную вязкость и стойкость к климатическим воздействиям поливинилхлорида, и должны отвечать требованиям ГОСТ 30673-99, а также техническим условиям на конкретные системы профилей, утвержденных в установленном порядке. Монтаж окон и дверей должен осуществляться специализированными строительными фирмами.

Оконные блоки выполняются с поворотными устройствами, обеспечивающими естественное проветривание помещений.

Подоконные доски - из поливинилхлоридных профилей.

Размеры оконных блоков уточняются по месту.

Согласовано

Взам. инв. N

Подп. и дата

Инв. N подл.

| Изм. | Кол.уч | Лист | N док. | Подпись | Дата |
|---|---|---|---|---|---|
| Проверил | | Ахилбеков О. | | | |
| Разработала | | Нуржанова А. | | | |
| Н.контр. | | Бакиров Н. | | | |

57-2021 АС

**«Капитальный ремонт зданий пожарный депо №12 в г.Алматы, Жетысуского района мкр. «Кокмайса», 27А»**

Здание административного блока с общежитием

| Стадия | Лист | Листов |
|---|---|---|
| РП | 46 | |

Спецификация элементов заполнения проемов

ТОО «Строй-проект-инвентаризация» г. Шымкент - 2023г.

Копировал Формат А3

# Шкаф Ш-1
## Фрагмент А

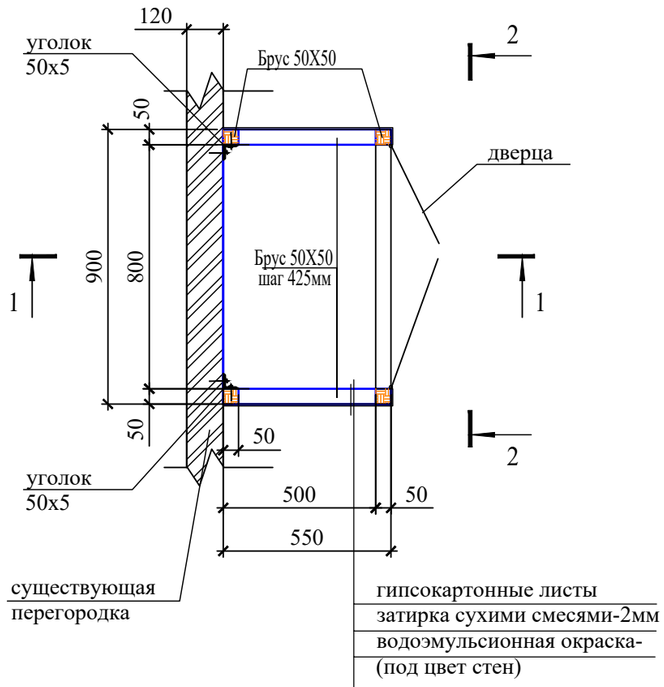


## 2 - 2

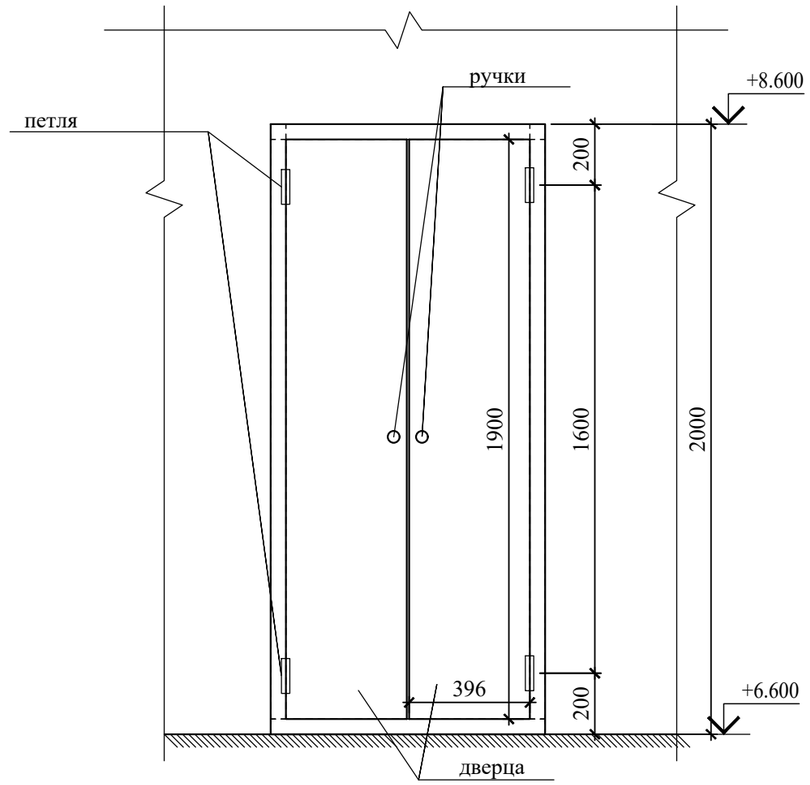


Для каркаса шкафа используются брусья 50х50h.
Деревянные конструкции подлежат огнезащитной обработке согласно требований СП РК 2.02-101-2014 "Пожарная безопасность зданий и сооружений".
Качество огнезащитной обработки должно быть таким, чтобы потеря массы огнезащищенной древесины при испытаний по EN 1990:2002 не превышала 25%.
Все металлические элементы окрашиваются масляными красками за 2 раза.
Для биологической защиты деревянные конструкции обработать антисептической пастой с нанесением пасты на поверхность древесины краскопультом.

## 1 - 1

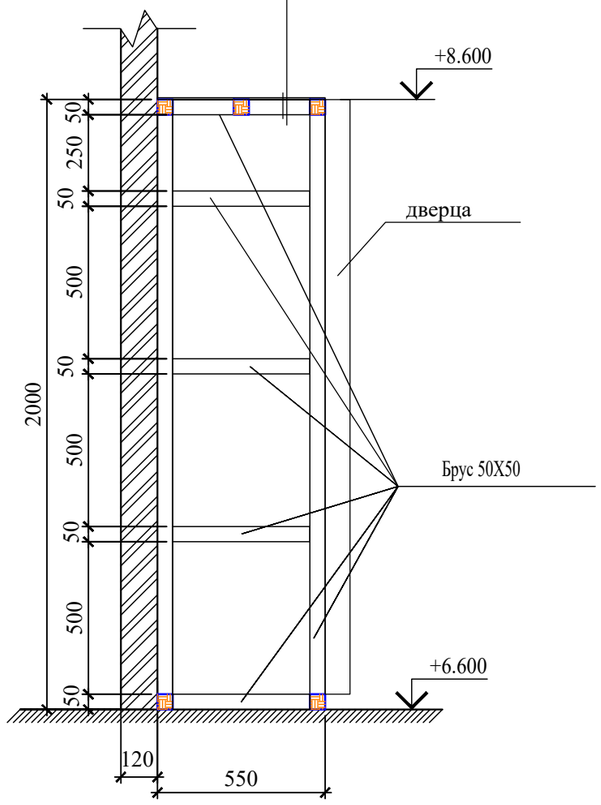


## Спецификация элементов

| Поз. | Обозначение | Наименование | Кол. | Масса ед., кг. | Примечание |
|---|---|---|---|---|---|
| | ГОСТ 8509-93 | 50 х 5 L=2000мм | 2 | 3,77 | 15,08 кг |
| | ГОСТ 8486-86* | Брус 50х50, м3 | | | 0,035 м3 |
| | ГОСТ 6266-97 | Гипсокартон стеновой, толщ -12 мм, м2 | | | 2,9 м2 |
| | | Затирка сухими смесями, водоэмульсионная окраска , м2 | | | 2,9 м2 |
| | | Древесно-стружечные плиты ламинированные толщиной=10мм (дверца), м2 | | | 1,6 м2 |
| | | Петля | 4 | | |
| | | Ручка | 2 | | |

| Изм. | Кол.уч | Лист | N док. | Подпись | Дата |
|---|---|---|---|---|---|
| Проверил | | Ахилбеков О. | | | |
| Разработала | | Нуржанова А. | | | |
| Н.контр. | | Бакиров Н. | | | |

57-2021 АС

**«Капитальный ремонт зданий пожарный депо №12 в г.Алматы, Жетысуского района мкр. «Кокмайса», 27А»**

Здание административного блока с общежитием

| Стадия | Лист | Листов |
|---|---|---|
| РП | 46.1 | |

Шкаф Ш-1

ТОО «Строй-проект-инвентаризация» г. Шымкент - 2023г.

Согласовано

Взам. инв. N

Подп. и дата

Инв. N подл.

Копировал

Формат А3

## Фрагмент плана 1

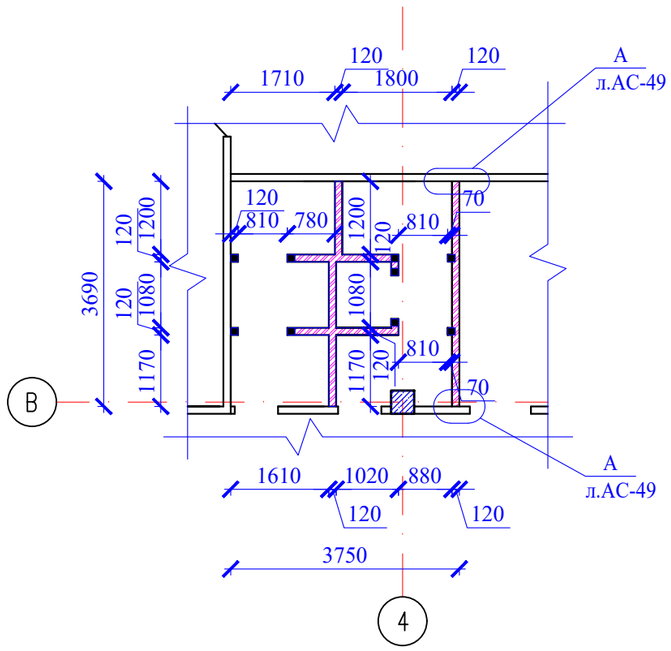


## Фрагмент плана 1
## Расположение монолитных перемычек и сердечников

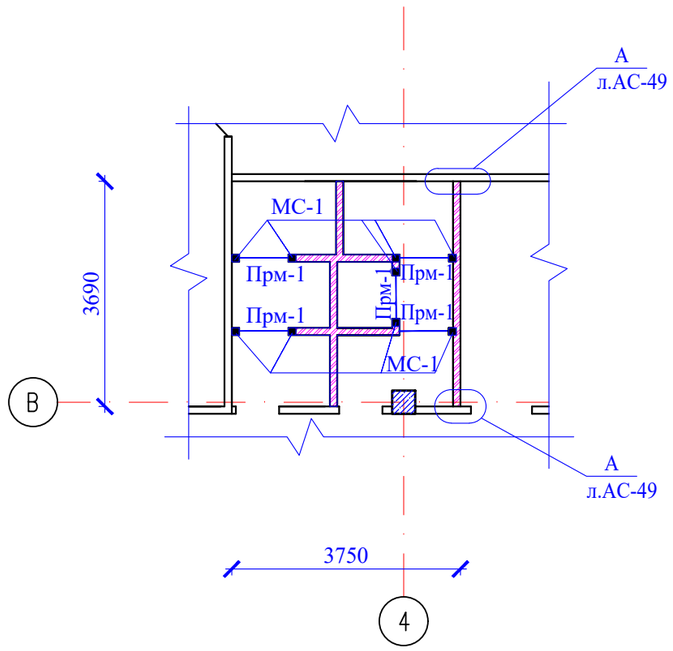


Согласовано

Взам. инв. N

Подп. и дата

Инв. N подл.

| Изм. | Кол.уч | Лист | N док. | Подпись | Дата |
|---|---|---|---|---|---|
| Проверил | | Ахилбеков О. | | | |
| Разработала | | Нуржанова А. | | | |
| Н.контр. | | Бакиров Н. | | | |

57-2021 АС

**«Капитальный ремонт зданий пожарный депо №12 в г.Алматы, Жетысуского района мкр. «Кокмайса», 27А»**

Здание административного блока с общежитием

| Стадия | Лист | Листов |
|---|---|---|
| РП | 47 | |

Фрагмент плана 1
Расположение монолитных перемычек и сердечников

ТОО «Строй-проект-инвентаризация» г. Шымкент - 2023г.

Копировал

Формат А3

## Монолитный сердечник МС-1

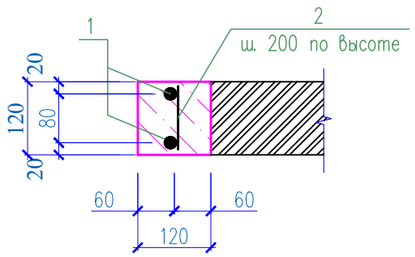


## Прм–1

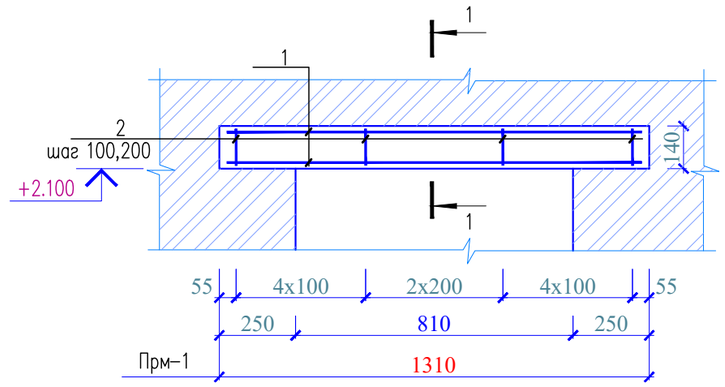


## 1 – 1

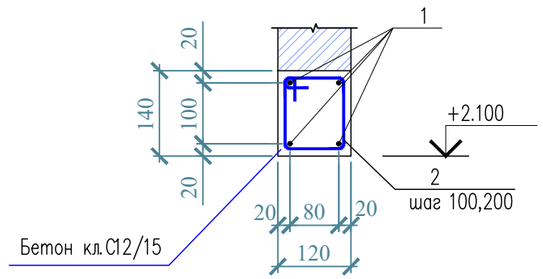


## Спецификация материалов

| Поз. | Обозначение | Наименование | Кол. | Масса ед.,кг. | Примеч. |
|---|---|---|---|---|---|
| | | Перемычка монолитная Прм–1 | 5 | 5,96 | |
| 1 | ГОСТ 34028-2016 | Ø12 А400 L=1270 | 4 | 1.13 | 4.52 |
| 2 | ГОСТ 34028-2016 | Ø6 А240 L=560 | 12 | 0.12 | 1.44 |
| | | Бетон кл. С12/15 м3 | 0.022 | | |

Спецификация элементов на монолитные сердечники.

| Поз. | Обозначение | Наименование | Кол-во, шт. | Масса ед., кг | Приме-чание |
|---|---|---|---|---|---|
| | | Монолитный сердечник МС-1, на 1 п.м. | 30,0 | 1,88 | расход дан на 1 п.м. |
| 1 | ГОСТ 34028–2016 | ø12 А400 L=1000 | 2 | 0.89 | 1,78 |
| 2 | ГОСТ 34028–2016 | ø6 А240 L=100 | 5 | 0.02 | 0,1 |
| | Материалы: | Бетон кл. С12/15, м3 | 0.014 | | |

## Ведомость деталей

| Поз. | Эскиз |
|---|---|
| 2 | 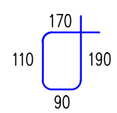 L=560 |



1. Бетонные работы по возведению монолитных конструкции выполнить в соответствии с указаниями СП РК 5.03-107-2013"Несущие и ограждающие конструкции".
2. Хомуты (поз. 2) крепить к рабочей арматуре вязальной проволокой.
3. Опалубку снимать только после достижения бетоном 70% проектной прочности.

Согласовано

Взам. инв. N

Подп. и дата

Инв. N подл.

| Изм. | Кол.уч | Лист | N док. | Подпись | Дата |
|---|---|---|---|---|---|
| Проверил | | Ахилбеков О. | | | |
| Разработала | | Нуржанова А. | | | |
| Н.контр. | | Бакиров Н. | | | |

57-2021 АС

**«Капитальный ремонт зданий пожарный депо №12 в г.Алматы, Жетысуского района мкр. «Кокмайса», 27А»**

Здание административного блока с общежитием

| Стадия | Лист | Листов |
|---|---|---|
| РП | 48 | |

Монолитный сердечник МС-1
Монолитная перемычка Прм-1

ТОО «Строй-проект-инвентаризация» г. Шымкент - 2023г.

Копировал Формат А3

## Устройство кирпичной перегородки

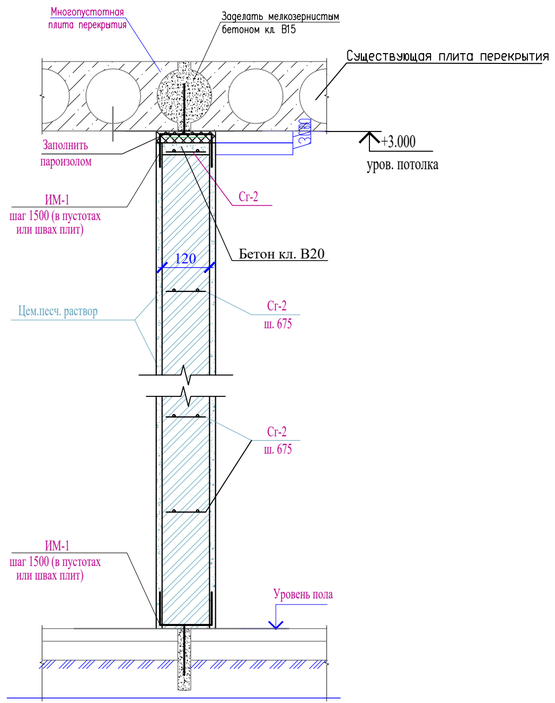


## Спецификация элементов

| Поз. | Обозначение | Наименование | Кол. | Масса ед., кг. | Примечание |
|---|---|---|---|---|---|
| | | (Изделие металическое ИМ-1) | | 0.18 | |
| 5 | ГОСТ 103-2006 | Полоса $\frac{12х4\ ГОСТ\ 103-2006}{ВСт3кп\ ГОСТ\ 380-2005}$ L=150 | 1 | 0.06 | 0.06 |
| 6 | ГОСТ 103-2006 | Полоса $\frac{12х4\ ГОСТ\ 103-2006}{ВСт3кп\ ГОСТ\ 380-2005}$ L=330 | 1 | 0.12 | 0.12 |
| | | | | | |
| | | Сетка Сг-2 | | 0,32 | |
| 1 | ГОСТ 6727-80 | ø5 Вр-I L=1000 | 2 | 0.14 | 0.28 |
| 4 | ГОСТ 6727-80 | Ø3 Вр-I L=100 | 4 | 0.01 | 0.04 |

## Спецификация элементов

| Поз. | Обозначение | Наименование | Кол. | Масса ед., кг. | Примечание |
|---|---|---|---|---|---|
| | | Устройство кирпичной перегородки | | | расход дан общий |
| ИМ-1 | -/- | Изделие металлическое ИМ-1 шт. | 20 | 0,18 | 36,0 кг |
| | | | | | |
| | | Узел А | | | расход дан общий |
| А-1 | ГОСТ 34028-2016 | ø6 А400 L=500 | 30 | 0,111 | 3,33 кг |
| | | | | | |

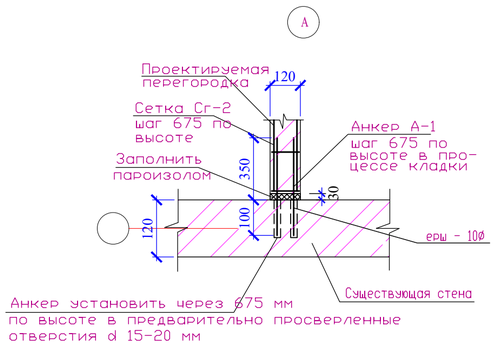


## Изделие металическое ИМ-1

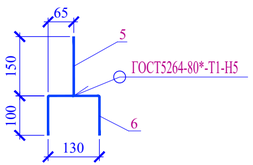


## Сетка Сг-2

(условно на 1 м.п.)

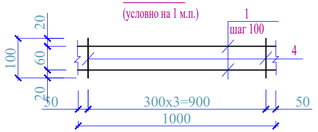


## Спецификация элементов заполнения проемов (ремонтные работы)

| Марка поз. | Условные обозначения | Наименование | Кол. | Масса ед.кг | Примеч. |
|---|---|---|---|---|---|
| | | Кирпичные перегородки, (толщ. 120 мм) | | | |
| | | Кирпич марки КР-р-по 250х120х65/1НФ/100/2,0/25,ГОСТ 530-2012, м3 | 5,0 | | |
| Сг-2 | АС- | Сетка горизонтального армирования СГ-2, п.м. | 80,0 | | |
| | Материалы: | Бетон кл. С15/20 м3 | 0,06 | | |

Указания по закладке существующего проема :

1. Проектируемые перегородки - армокирпичные из керамического, рядового, пустотелого, одинарного кирпича марки КР-р-пу 250х120х65/1Нф/100/2,0/25/ГОСТ530-2012 с пустотностью не более 25% на смешанных цементных растворах М50 со специальными добавками, повышающими сцепление раствора с кирпичом. Внутренние перегородки - толщиной 120 мм.

Расход отделочных работ(штукатурка) дан в ведомости отделки помещений.

2. Связь возводимой кладки с существующей стеной осуществляется арматурными стержнями (ерш) Ø10 А240I, устанавливаемыми в предварительно просверленные в существующих перегородках гнезда Ø9 длиной 150 мм через 400 мм по высоте.
3. Перед кладки перегородки, стенки существующей стены очищаются от раствора. Вновь возводимая кладка армируется горизонтальной сеткой Сг-2, укладываемыми в швы кладки через 400 мм по высоте.
4. Кладка оштукатурится простым раствором и окрашивается в тон отделки существующей стены.

Согласовано

Взам. инв. N

Подп. и дата

Инв. N подл.

| Изм. | Кол.уч | Лист | N док. | Подпись | Дата |
|---|---|---|---|---|---|
| Проверил | | Ахилбеков О. | | | |
| Разработала | | Нуржанова А. | | | |
| Н.контр. | | Бакиров Н. | | | |

57-2021 АС

**«Капитальный ремонт зданий пожарный депо №12 в г.Алматы, Жетысуского района мкр. «Кокмайса», 27А»**

| Стадия | Лист | Листов |
|---|---|---|
| РП | 49 | |

Устройство кирпичной перегородки

ТОО «Строй-проект-инвентаризация» г. Шымкент - 2023г.

План подпольных каналов
(ремонтные работы)

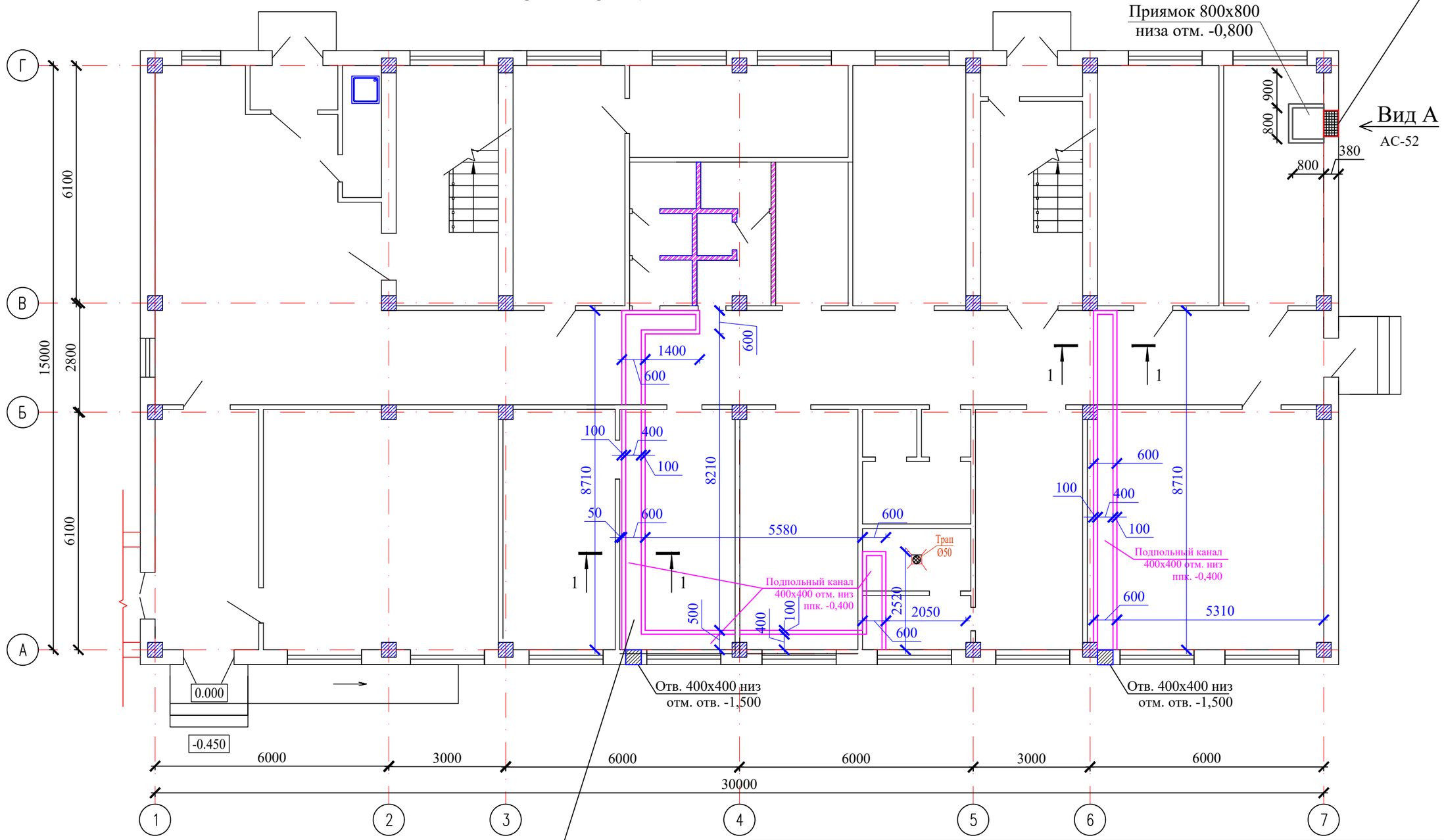


Каналы перекрыть металлическими решетками

| Изм. | Кол.уч | Лист | N док. | Подпись | Дата |
|---|---|---|---|---|---|
| Проверил | | Ахилбеков О. | | | |
| Разработала | | Нуржанова А. | | | |
| Н.контр. | | Бакиров Н. | | | |

57-2021 АС

**«Капитальный ремонт зданий пожарный депо №12 в г.Алматы, Жетысуского района мкр. «Кокмайса», 27А»**

Здание административного блока с общежитием

| Стадия | Лист | Листов |
|---|---|---|
| РП | 50 | |

План подпольных каналов
(ремонтные работы)

ТОО
«Строй-проект-инвентаризация»
г. Шымкент - 2023г.

Копировал Формат А3

Согласовано

Взам. инв. N

Подп. и дата

Инв. N подл.

1 - 1

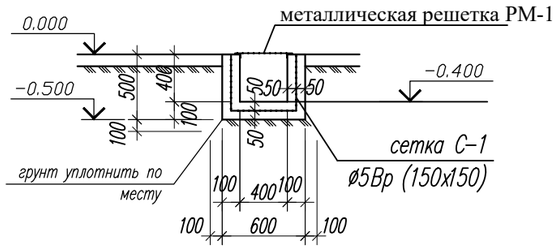


металлическая решетка РМ-1

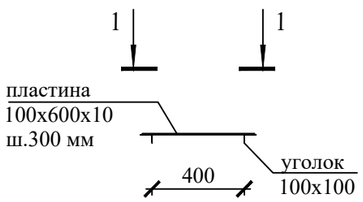


1 - 1

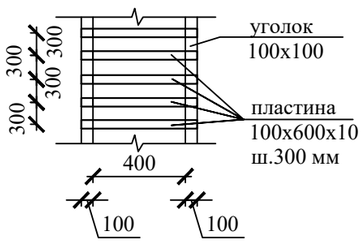


## Спецификация элементов

| Поз. | Обозначение | Наименование | Кол. | Масса ед., кг. | Примечание |
|---|---|---|---|---|---|
| | | Монолитный канал | | | |
| С-1 | ГОСТ 6727-80* | Сетка С-1 Ø5Вр-I/150х150 м² | 42,0 | 2,10 | 88,20 кг |
| | | Бетон кл. С10/12 м³ | 4,5 | | |
| | | | | | |
| | | Решетка РМ-1 | | | 826,08 кг |
| | ГОСТ 8509-93 | Уголок L100х7 п.м. | 56,0 | 10,79 | 604,24 кг |
| | ГОСТ 103-2006 | Пластина -100х5 L-600 | 94 | 2,36 | 221,84 кг |
| | | | | | |
| | | | | | |
| | | | | | |
| | | | | | |
| | | | | | |

Согласовано

Взам. инв. N

Подп. и дата

Инв. N подл.

| Изм. | Кол.уч | Лист | N док. | Подпись | Дата |
|---|---|---|---|---|---|
| Проверил | | Ахилбеков О. | | | |
| Разработала | | Нуржанова А. | | | |
| Н.контр. | | Бакиров Н. | | | |

57-2021 АС

**«Капитальный ремонт зданий пожарный депо №12 в г.Алматы, Жетысуского района мкр. «Кокмайса», 27А»**

Здание административного блока с общежитием

| Стадия | Лист | Листов |
|---|---|---|
| РП | 51 | |

Монолитный канал
Металлическая решетка

ТОО «Строй-проект-инвентаризация» г. Шымкент - 2023г.

Копировал Формат А3

## ВИД А

## ДЕТАЛЬ УСТРОЙСТВА ОТВЕРСТИЯ 760Х500(h) В СТЕНЕ 380ММ И МЕТАЛЛИЧЕСКОЙ ПЕРЕМЫЧКИ ПМ-1

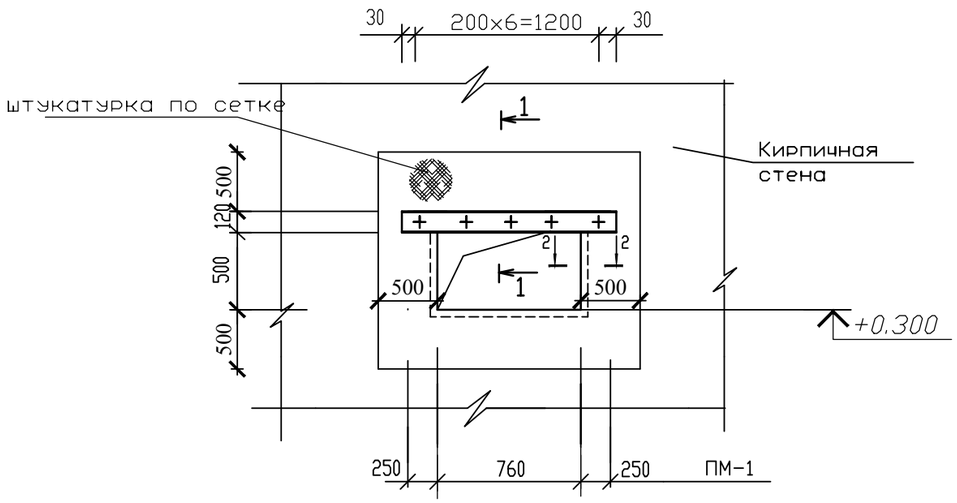


### Спецификация металлических перемычек

| Марка поз. | Обозначение | Наименование | Кол. | Масса ед.кг | Примеч. |
|---|---|---|---|---|---|
| | | Перемычка металл.ПМ-1 | 1 | | |
| 1 | ГОСТ 8240-97 | Швеллер N12 L=1260 | 2 | 13,50 | 27,00 |
| | ГОСТ 7798-78 | Болт М16-300 | 7 | 0,58 | 4,06 |
| | ГОСТ 11371-78* | Шайба М16 | 7 | 0,011 | 0,077 |
| | ГОСТ 5915-70* | Гайка М16 | 7 | 0,034 | 0,238 |
| 2 | ГОСТ 8509-93 | L50x5 п.м. | 3,52 | 3,77 | 13,27 |
| 3 | ГОСТ 19903-2015 | -4x40 L=380 | 3 | 0,48 | 1,44 |
| | | Штукатурка по сетке N20x2,0, м2 | 2,85 | | |
| | | | | | |

## 1-1

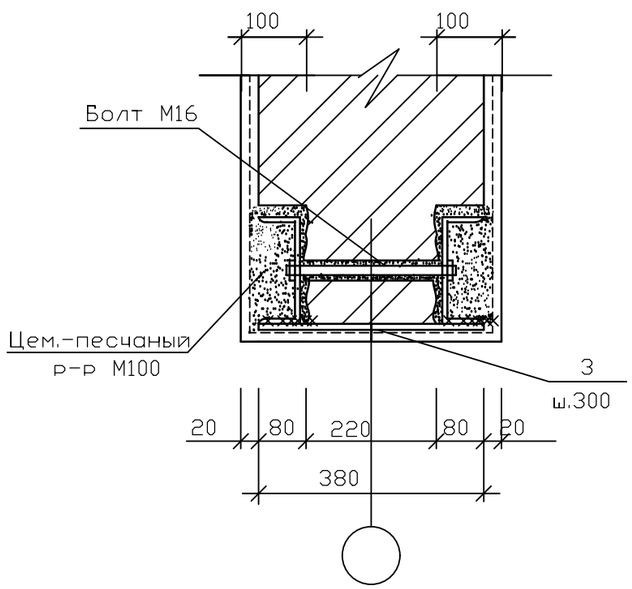


## 2-2

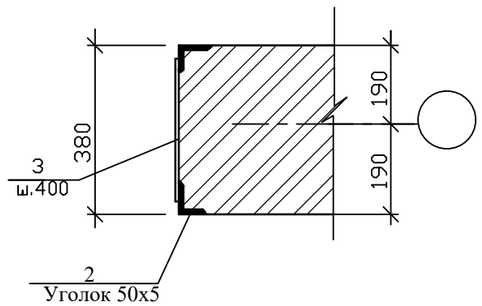


1. *Сварку производить электродами типа Э-42А по ГОСТ 9467-75*.*
2. *Сварку производить по ГОСТ 5264-80*. Катет шва принять по наименьшей толщине свариваемых элементов.*
5. *Все открытые металл поверхности и конструкции,соединительные элементы окрашиваются двумя слоями эмали ПФ -115-2 слоя (толщина 50-60мкм).*
6. *В целях увеличения предела огнестойкости до 0,75 часа по поверхности металлических элементов каркаса нанести огнезащитное покрытие ВПМ-2 по ГОСТ 25131-82 за 2 раза.*

Согласовано

Взам. инв. N

Подп. и дата

Инв. N подл.

| Изм. | Кол.уч | Лист | N док. | Подпись | Дата |
|---|---|---|---|---|---|
| Проверил | | Ахилбеков О. | | | |
| Разработала | | Нуржанова А. | | | |
| Н.контр. | | Бакиров Н. | | | |

57-2021 АС

**«Капитальный ремонт зданий пожарный депо №12 в г.Алматы, Жетысуского района мкр. «Кокмайса», 27А»**

Здание административного блока с общежитием

| Стадия | Лист | Листов |
|---|---|---|
| РП | 52 | |

Вид А
Пробивка отверстия

ТОО «Строй-проект-инвентаризация» г. Шымкент - 2023г.

Копировал Формат А3

## ВИД Б

Деталь усиления устройство отверстия в ж/б панели 300 мм

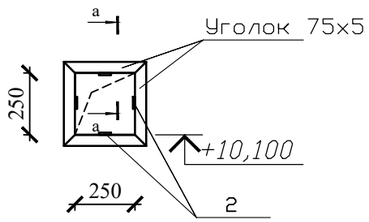


## а–а

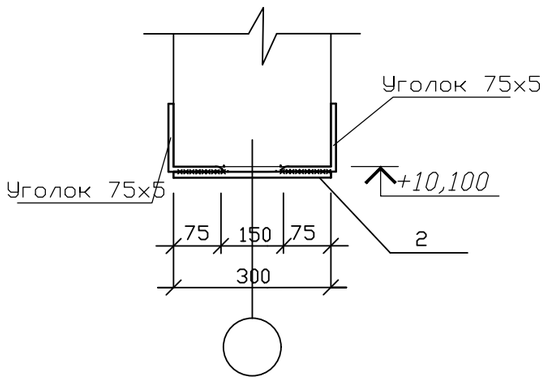


## Спецификация элементов

| Марка поз. | Обозначение | Наименование | Кол. | Масса ед,кг | Примеч. |
|---|---|---|---|---|---|
| | | Отв.300х250х250(h) | 1 | | |
| 1 | ГОСТ 8509-93 | Уголок 75х5 п.м. | 1,2 | 5,80 | 6,96 |
| 2 | ГОСТ 19903-2015 | -4х50 L=300 | 4 | 0,47 | 1,88 |

Примечания:

1. Отверстие в панеле замаркировано на листах АС-
2. Сварку производить электродами типа Э-42А по ГОСТ 9467-75*.
3. Сварку производить по ГОСТ 5264-80*. Катет шва принять по наименьшей толщине свариваемых элементов.
5. Все открытые металл поверхности и конструкции,соединительные элементы окрашиваются двумя слоями эмали ПФ -115-2 слоя (толщина 50-60мкм).
6. В целях увеличения предела огнестойкости до 0,75 часа по поверхности металлических элементов каркаса нанести огнезащитное покрытие ВПМ-2 по ГОСТ 25131-82 за 2 раза.

Согласовано

Взам. инв. N

Подп. и дата

Инв. N подл.

| Изм. | Кол.уч | Лист | N док. | Подпись | Дата |
|---|---|---|---|---|---|
| Проверил | | Ахилбеков О. | | | |
| Разработала | | Нуржанова А. | | | |
| Н.контр. | | Бакиров Н. | | | |

57-2021 АС

**«Капитальный ремонт зданий пожарный депо №12 в г.Алматы, Жетысуского района мкр. «Кокмайса», 27А»**

Здание административного блока с общежитием

| Стадия | Лист | Листов |
|---|---|---|
| РП | 52.1 | |

Вид Б
Деталь усиления устройство отверстия в ж/б панели 300 мм

ТОО «Строй-проект-инвентаризация» г. Шымкент - 2023г.

Копировал Формат А3

## Узел 1
## Устройство отверстия в плите перекрытия (отв. 200х200)

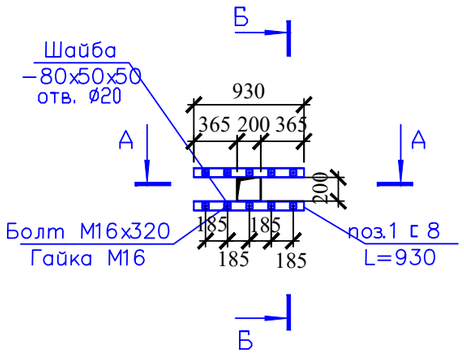


## А - А

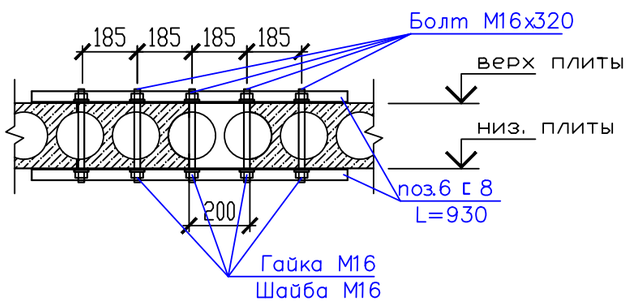


## Б - Б

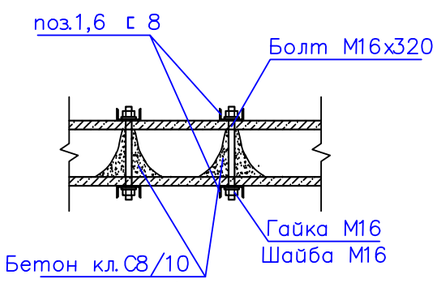


после установки болта
в проектное положение
отв. зачеканить цем. р-ром

## Спецификация изделий и материалов

| Поз. | Обозначение | Наименование | Кол. | Масса ед.,кг. | Примеч. |
|---|---|---|---|---|---|
| | | Узел 1 | 4 | 17,7 | 70,8 |
| | | Сборочные единицы: | | | |
| 1 | ГОСТ 8240-97 | Швеллер $\frac{8\ ГОСТ\ 8240\text{-}97}{S235\ ГОСТ\ 27772\text{-}2015}$ L=930 | 2 | 6,6 | 12,12 |
| | ГОСТ 24379.1-2012 | Болт М16х320 | 10 | 0,534 | 5,34 |
| | ГОСТ 5915-70* | Гайка М16 | 10 | 0,013 | 0,130 |
| | ГОСТ 11371-78* | Шайба М16 | 10 | 0,011 | 0,110 |
| | | Материалы: | | | |
| | | Бетон кл.С8/10, м3 | 0,01 | | |

*1. Поверхность плит перекрытия очистить от остатков отделочного слоя подготовить для установки швеллера, выполнить отверстия Ø 20 мм. Подвести швеллер с двух сторон плит перекрытия, стянуть болтами, после обжатия конструкции все гайки приварить к болтам, все отверстия зачеканить цементным раствором.*
*2. Высверлить отверстия в стенах и перекрытии Ø 20 мм как указано на чертежах.*
*3. Выпилить алмазной резкой отверстия в плите перекрытия (разм. 200х250, 200х200, 300х250мм).*
*4. Сварку производить электродами типа Э-42А по ГОСТ 9467-75*.*
*5. Сварку производить по ГОСТ 5264-80*. Катет шва принять по наименьшей толщине свариваемых элементов.*
*5. Все открытые металл поверхности и конструкции,соединительные элементы окрашиваются двумя слоями эмали ПФ -1189-2 слоя (толщина 50-60мкм).*
*6. В целях увеличения предела огнестойкости до 0,75 часа по поверхности металлических элементов каркаса нанести огнезащитное покрытие ВПМ-2 по ГОСТ 25131-82 за 2 раза.*

1.Данный лист смотреть совместно с листами АС-40, 42

Согласовано

Взам. инв. N

Подп. и дата

Инв. N подл.

| Изм. | Кол.уч | Лист | N док. | Подпись | Дата |
|---|---|---|---|---|---|
| Проверил | | Ахилбеков О. | | | |
| Разработала | | Нуржанова А. | | | |
| Н.контр. | | Бакиров Н. | | | |

57-2021 АС

**«Капитальный ремонт зданий пожарный депо №12 в г.Алматы, Жетысуского района мкр. «Кокмайса», 27А»**

Здание административного блока с общежитием

| Стадия | Лист | Листов |
|---|---|---|
| РП | 53 | |

Узел 1. Устройство отверстия в плите перекрытия

ТОО «Строй-проект-инвентаризация» г. Шымкент - 2023г.

Копировал Формат А3

## Узел 2
## Устройство отверстия в плите перекрытия (отв. 300х300)

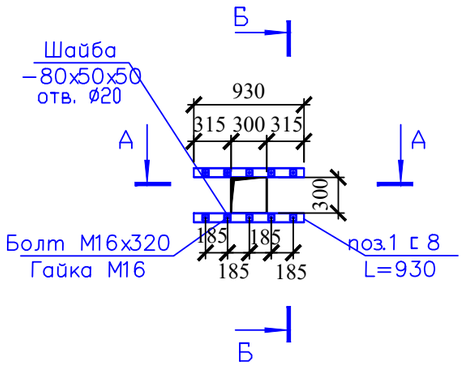


### А - А

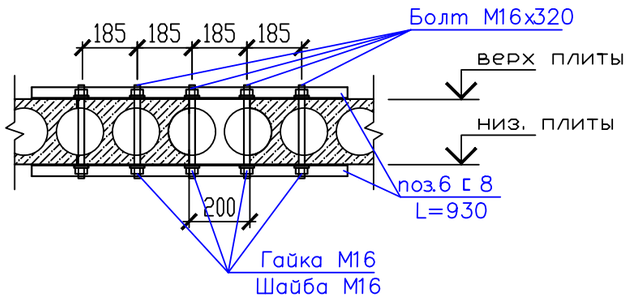


### Б - Б

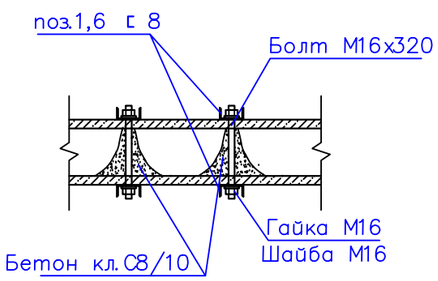


после установки болта
в проектное положение
отв. зачеканить цем. р-ром

## Спецификация изделий и материалов

| Поз. | Обозначение | Наименование | Кол. | Масса ед.,кг. | Примеч. |
|---|---|---|---|---|---|
| | | Узел 2 | 2 | 17,7 | 35,40 |
| | | Сборочные единицы: | | | |
| 1 | ГОСТ 8240-97 | Швеллер $\frac{8\ ГОСТ\ 8240\text{-}97}{S235\ ГОСТ\ 27772\text{-}2015}$ L=930 | 2 | 6,6 | 12,12 |
| | ГОСТ 24379.1-2012 | Болт М16х320 | 10 | 0,534 | 5,34 |
| | ГОСТ 5915-70* | Гайка М16 | 10 | 0,013 | 0,130 |
| | ГОСТ 11371-78* | Шайба М16 | 10 | 0,011 | 0,110 |
| | | Материалы: | | | |
| | | Бетон кл.С8/10, м3 | 0,01 | | |

*1. Поверхность плит перекрытия очистить от остатков отделочного слоя подготовить для установки швеллера, выполнить отверстия Ø 20 мм. Подвести швеллер с двух сторон плит перекрытия, стянуть болтами, после обжатия конструкции все гайки приварить к болтам, все отверстия зачеканить цементным раствором.*
*2. Высверлить отверстия в стенах и перекрытии Ø 20 мм как указано на чертежах.*
*3. Выпилить алмазной резкой отверстия в плите перекрытия (разм. 200х250, 200х200, 300х250мм).*
*4. Сварку производить электродами типа Э-42А по ГОСТ 9467-75*.*
*5. Сварку производить по ГОСТ 5264-80*. Катет шва принять по наименьшей толщине свариваемых элементов.*
*5. Все открытые металл поверхности и конструкции,соединительные элементы окрашиваются двумя слоями эмали ПФ -1189-2 слоя (толщина 50-60мкм).*
*6. В целях увеличения предела огнестойкости до 0,75 часа по поверхности металлических элементов каркаса нанести огнезащитное покрытие ВПМ-2 по ГОСТ 25131-82 за 2 раза.*

1.Данный лист смотреть совместно с листами АС-40, 42

Согласовано

Взам. инв. N

Подп. и дата

Инв. N подл.

| Изм. | Кол.уч | Лист | N док. | Подпись | Дата |
|---|---|---|---|---|---|
| Проверил | | Ахилбеков О. | | | |
| Разработала | | Нуржанова А. | | | |
| Н.контр. | | Бакиров Н. | | | |

57-2021 АС

**«Капитальный ремонт зданий пожарный депо №12 в г.Алматы, Жетысуского района мкр. «Кокмайса», 27А»**

Здание административного блока с общежитием

| Стадия | Лист | Листов |
|---|---|---|
| РП | 53.1 | |

Узел 2. Устройство отверстия в плите перекрытия

ТОО «Строй-проект-инвентаризация» г. Шымкент - 2023г.

Копировал Формат А3

# Приямок П-1

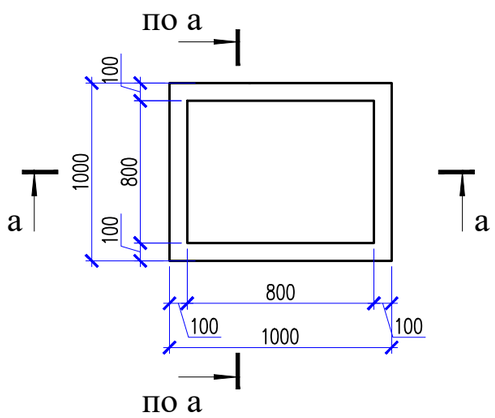


а-а

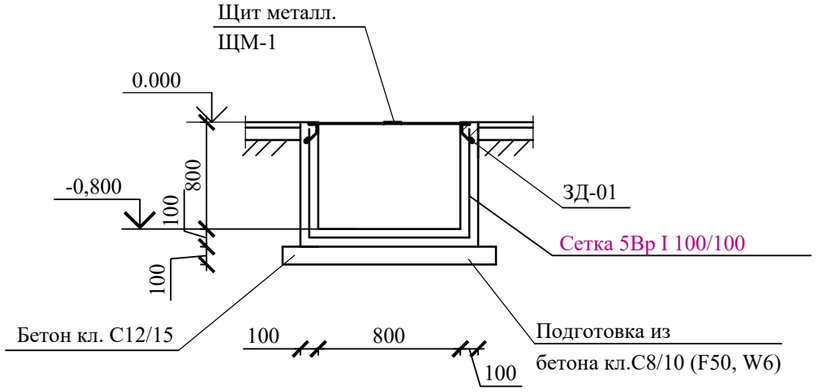


## Спецификация материалов

| Поз. | Обозначение | Наименование | Кол. | Масса ед.,кг. | Примечание |
|---|---|---|---|---|---|
| | | Приямок П-1 | 1 | | |
| ЩМ-1 | ГОСТ 8568-77* | Лист ромб.-6х800х800 | 1 | 32,06 | |
| | ГОСТ 34028-2016 | Ø8 А240 L=350 | 1 | 0,14 | |
| ЗД-01 | ГОСТ 8509-93 | L125х10 п.м | 2,6 | 19,1 | 49,66 |
| | ГОСТ 34028-2016 | Ø8 А240 L=250 | 4 | 0,10 | 0,40 |
| | ГОСТ 23279-2012 | Сетка 5Вр I 100/100,м2 | 3,56 | 3,10 | 11,04 |
| | | Бетон кл. С12/15 (F50, W6) м3 | 0,42 | | |
| | | Подготовка из бетона кл.С8/10 (F50, W6) | 0,15 | | |
| | | | | | |
| | | | | | |

1.Данный лист смотреть совместно с листами АС-68.

Согласовано

Взам. инв. N

Подп. и дата

Инв. N подл.

| Изм. | Кол.уч | Лист | N док. | Подпись | Дата |
|---|---|---|---|---|---|
| Проверил | | Ахилбеков О. | | | |
| Разработала | | Нуржанова А. | | | |
| Н.контр. | | Бакиров Н. | | | |

57-2021 АС

**«Капитальный ремонт зданий пожарный депо №12 в г.Алматы, Жетысуского района мкр. «Кокмайса», 27А»**

Здание административного блока с общежитием

| Стадия | Лист | Листов |
|---|---|---|
| РП | 54 | |

Приямок П-1
Сечение а-а

ТОО «Строй-проект-инвентаризация» г. Шымкент - 2023г.

Копировал Формат А3

План расположения отверстий для вентиляции на отм. +9.900
(ремонтные работы)

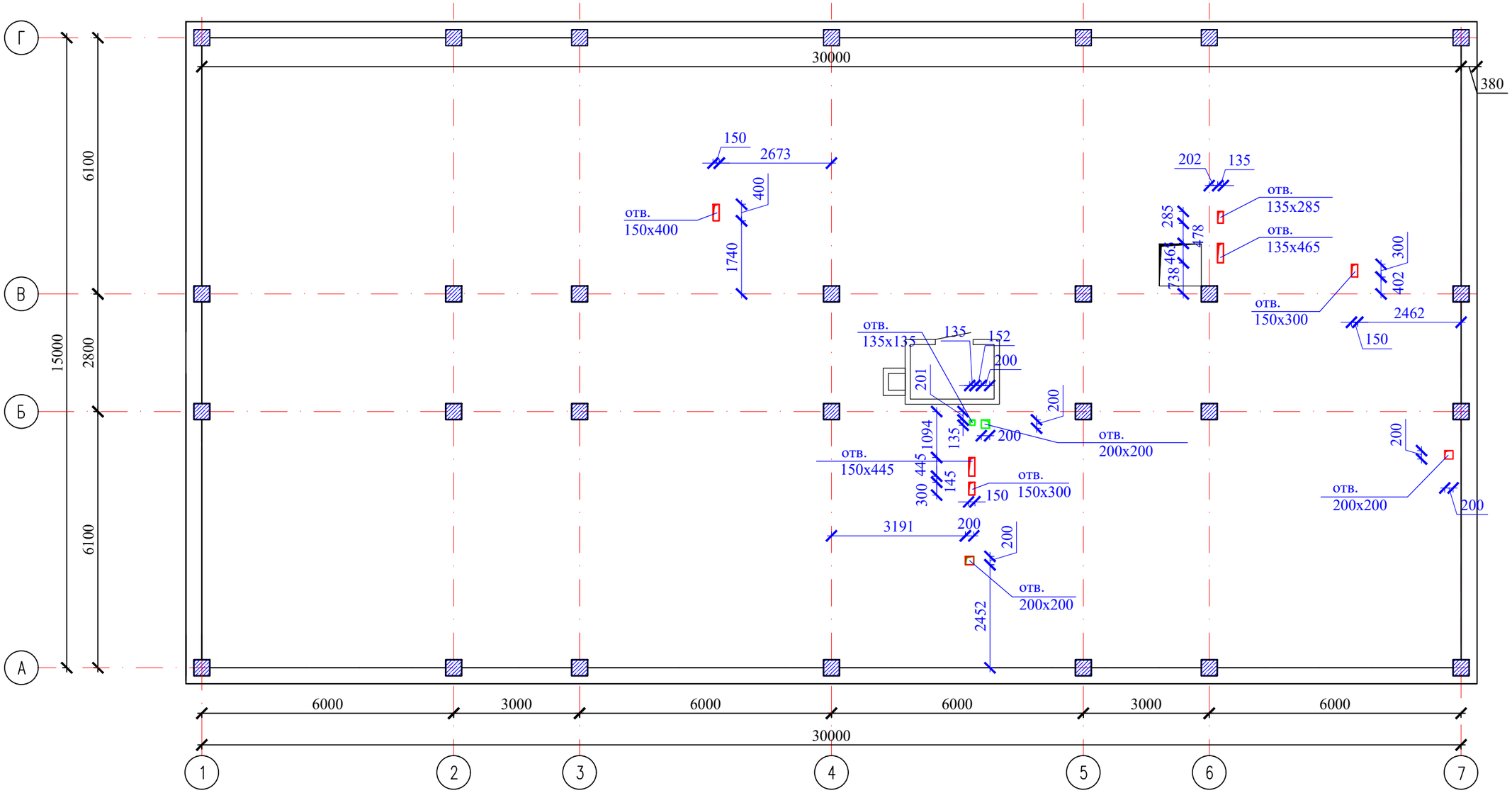


Привязку отверстий уточнить по месту и выполнять совместно с раздела ОВ.

1. *Все отверстия для вентиляционных каналов, водопроводных и канализационных труб уточнить по месту. Вентиляция, водопровод и канализация прокладываются по существующим отверстиям в плите перекрытия.*
2. *Отверстия 150x100, 150x150 в плите перекрытия и покрытия для пропусков коммуникаций пробить по месту в пределах пустот, не нарушая несущих ребер плит.*
3. *Отв. более чем 150x150, согласно планам ОВ, пробиваются в плите перекрытия согласно узлам 1, 2. См.л. АС-*

| Изм. | Кол.уч | Лист | N док. | Подпись | Дата |
|---|---|---|---|---|---|
| Проверил | | Ахилбеков О. | | | |
| Разработала | | Нуржанова А. | | | |
| Н.контр. | | Бакиров Н. | | | |

57-2021 АС

**«Капитальный ремонт зданий пожарный депо №12 в г.Алматы, Жетысуского района мкр. «Кокмайса», 27А»**

Здание административного блока с общежитием

| Стадия | Лист | Листов |
|---|---|---|
| РП | 55 | |

План расположения отверстий для вентиляции на отм. +9.900 (ремонтные работы)

ТОО «Строй-проект-инвентаризация» г. Шымкент - 2023г.

Копировал Формат А3

Согласовано

Взам. инв. N

Подп. и дата

Инв. N подл.

План расположения вент.шахт на отм. +9.900
(ремонтные работы)

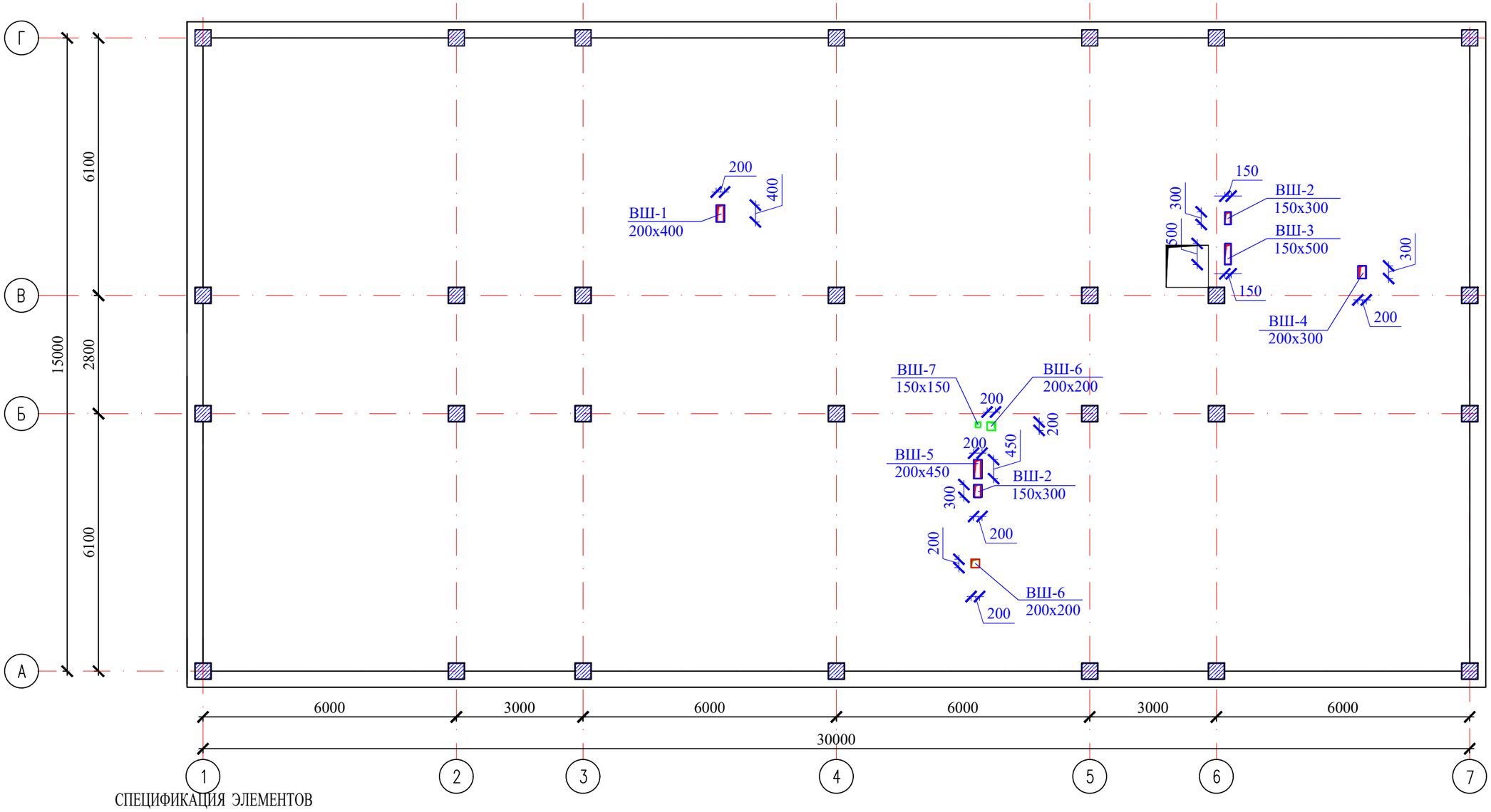


СПЕЦИФИКАЦИЯ ЭЛЕМЕНТОВ

| Марка поз. | Обозначение | Наименование | Кол. | Масса ед.кг. | Общий расход |
|---|---|---|---|---|---|
| | | Вентиляционная шахта ВШ-1 | 1 | | |
| | | Вентиляционная шахта ВШ-2 | 2 | | |
| | | Вентиляционная шахта ВШ-3 | 1 | | |
| | | Вентиляционная шахта ВШ-4 | 1 | | |
| | | Вентиляционная шахта ВШ-5 | 1 | | |
| | | Вентиляционная шахта ВШ-6 | 2 | | |
| | | Вентиляционная шахта ВШ-7 | 1 | | |

1. *Все отверстия для вентиляционных каналов, водопроводных и канализационных труб уточнить по месту. Отверстия 150x100, 150x150 в плите покрытия для пропусков коммуникаций пробить по месту в пределах пустот, не нарушая несущих ребер плит.*
2. *Привязку отверстий уточнить по месту и выполнять совместно с раздела ОВ.*

Согласовано

Взам. инв. N

Подп. и дата

Инв. N подл.

| Изм. | Кол.уч | Лист | N док. | Подпись | Дата |
|---|---|---|---|---|---|
| Проверил | | Ахилбеков О. | | | |
| Разработала | | Нуржанова А. | | | |
| Н.контр. | | Бакиров Н. | | | |

57-2021 АС

**«Капитальный ремонт зданий пожарный депо №12 в г.Алматы, Жетысуского района мкр. «Кокмайса», 27А»**

Здание административного блока с общежитием

| Стадия | Лист | Листов |
|---|---|---|
| РП | 56 | |

План расположения вент.шахт на отм. +9.900
(ремонтные работы)

ТОО «Строй-проект-инвентаризация» г. Шымкент - 2023г.

Копировал

Формат А3

План расположения отверстий для вентиляции на отм. +12,150
(ремонтные работы)

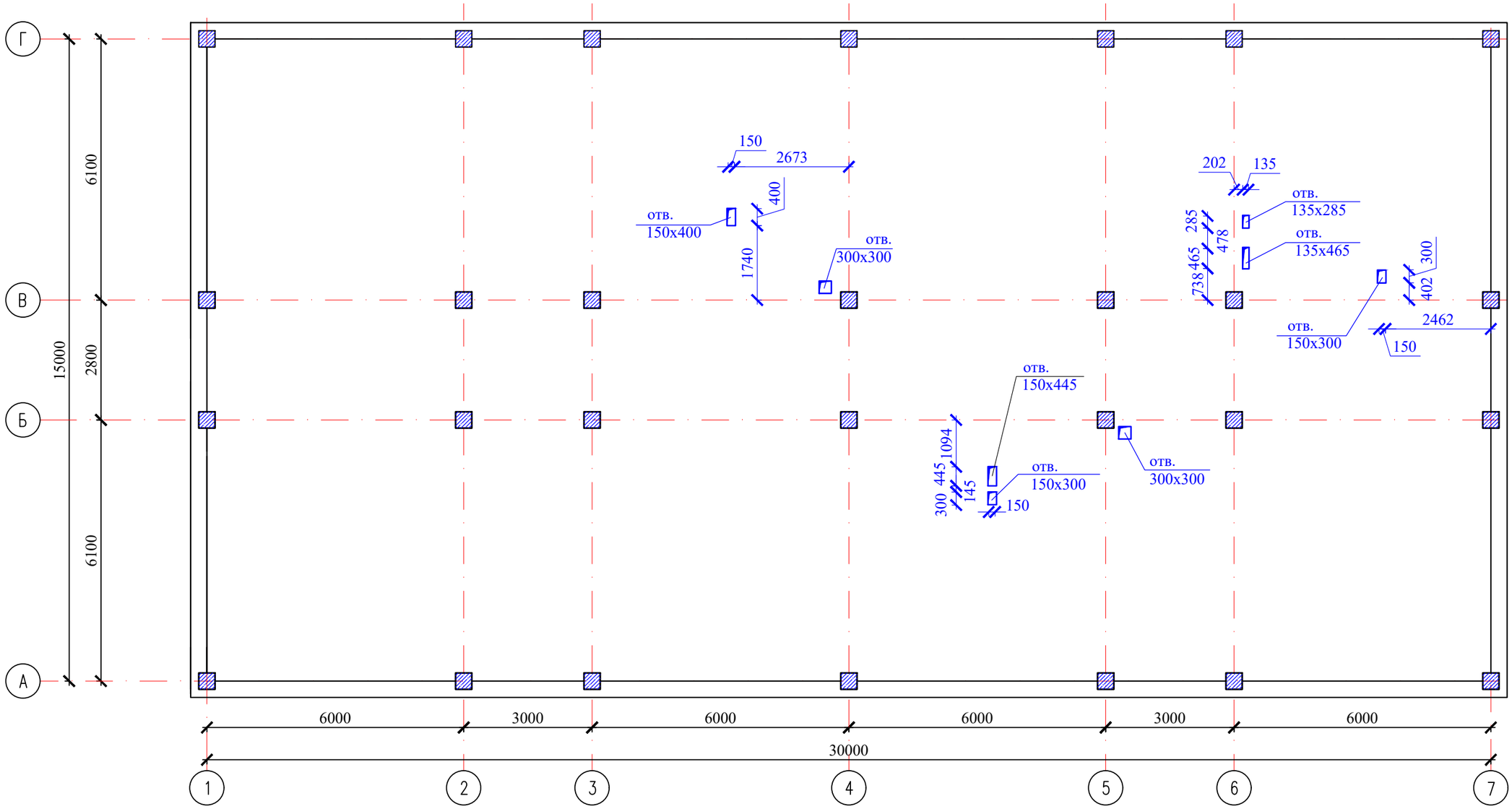


Привязку отверстий уточнить по месту и выполнять совместно с раздела ОВ.

1. *Все отверстия для вентиляционных каналов, водопроводных и канализационных труб уточнить по месту. Вентиляция, водопровод и канализация прокладываются по существующим отверстиям в плите перекрытия.*
2. *Отверстия 150x100, 150x150 в плите перекрытия и покрытия для пропусков коммуникаций пробить по месту в пределах пустот, не нарушая несущих ребер плит.*
3. *Отв. более чем 150x150, согласно планам ОВ, пробиваются в плите перекрытия согласно узлам 1, 2. См.л. АС-*
4. *Отверстия на отм. +12,150 выполнять аналогично привязки отверстий выполненных на отм. +9,900.*

Согласовано

Взам. инв. N

Подп. и дата

Инв. N подл.

| Изм. | Кол.уч | Лист | N док. | Подпись | Дата |
|---|---|---|---|---|---|
| Проверил | | Ахилбеков О. | | | |
| Разработала | | Нуржанова А. | | | |
| Н.контр. | | Бакиров Н. | | | |

57-2021 АС

**«Капитальный ремонт зданий пожарный депо №12 в г.Алматы, Жетысуского района мкр. «Кокмайса», 27А»**

Здание административного блока с общежитием

| Стадия | Лист | Листов |
|---|---|---|
| РП | 57 | |

План чердака на отм. +12.150
(ремонтные работы)

ТОО «Строй-проект-инвентаризация» г. Шымкент - 2023г.

Копировал

Формат А3

План расположения вент.шахт на отм. +12.150
(ремонтные работы)

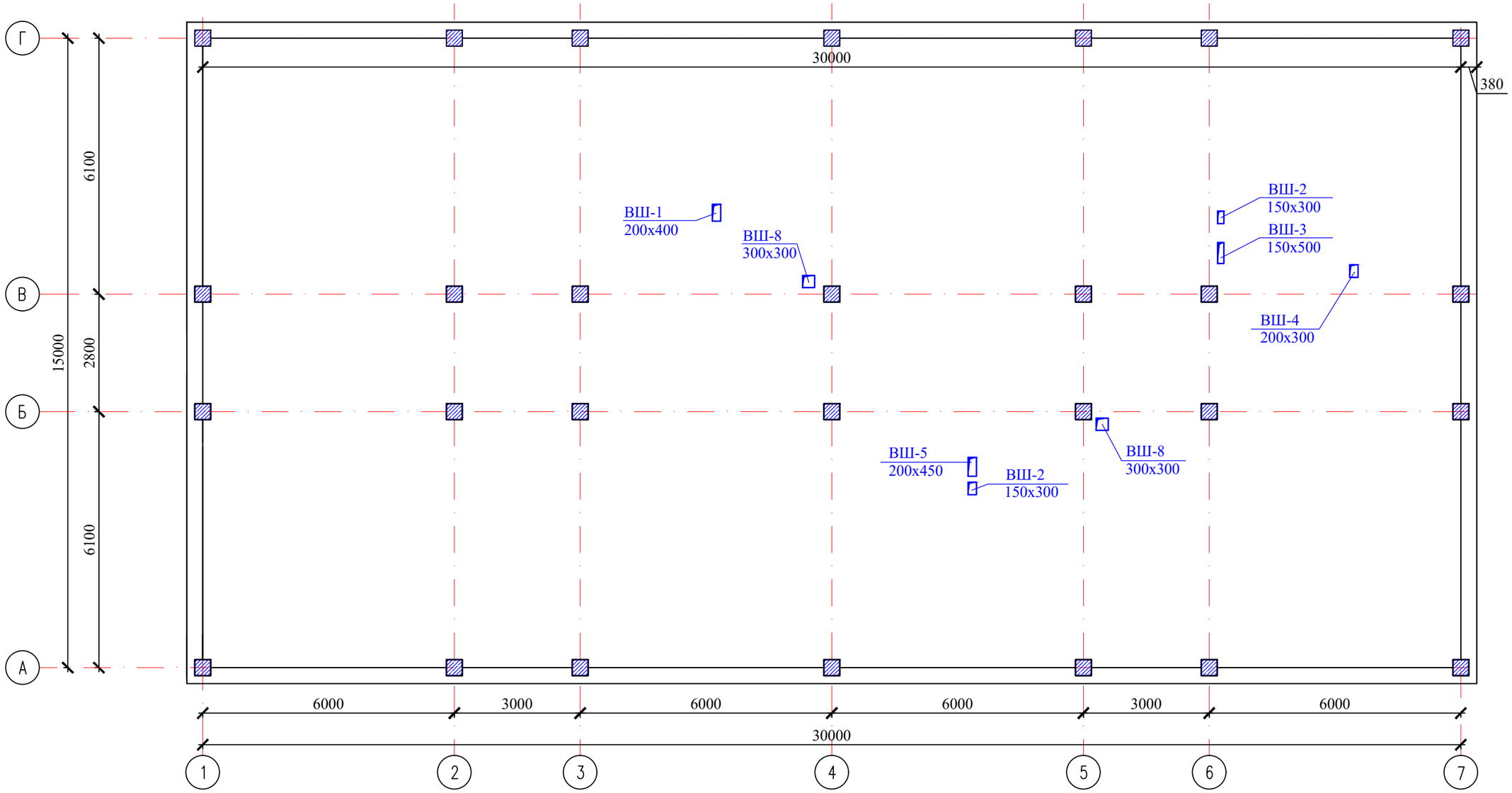


СПЕЦИФИКАЦИЯ ЭЛЕМЕНТОВ

| Марка поз. | Обозначение | Наименование | Кол. | Масса ед.кг. | Общий расход |
|---|---|---|---|---|---|
| | | | | | |
| | | Вентиляционная шахта ВШ-8 | 2 | | |
| | | | | | |
| | | | | | |

| Изм. | Кол.уч | Лист | N док. | Подпись | Дата |
|---|---|---|---|---|---|
| Проверил | | Ахилбеков О. | | | |
| Разработала | | Нуржанова А. | | | |
| Н.контр. | | Бакиров Н. | | | |

57-2021 АС

**«Капитальный ремонт зданий пожарный депо №12 в г.Алматы, Жетысуского района мкр. «Кокмайса», 27А»**

Здание административного блока с общежитием

| Стадия | Лист | Листов |
|---|---|---|
| РП | 58 | |

План расположения вент.шахт на отм. +12.150
(ремонтные работы)

ТОО «Строй-проект-инвентаризация» г. Шымкент - 2023г.

Копировал Формат А3

Согласовано

Взам. инв. N

Подп. и дата

Инв. N подл.

Вент. шахта ВШ-1

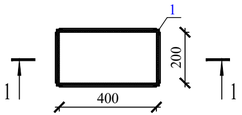


Вент. шахта ВШ-2

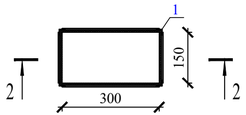


Вент. шахта ВШ-3

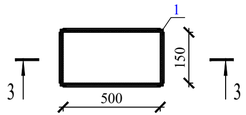


Вент. шахта ВШ-4

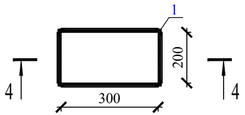


1-1

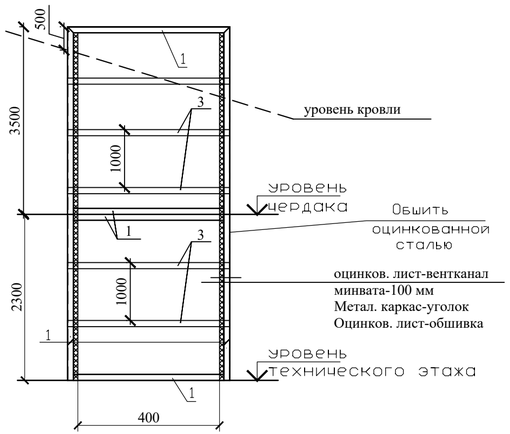


2-2

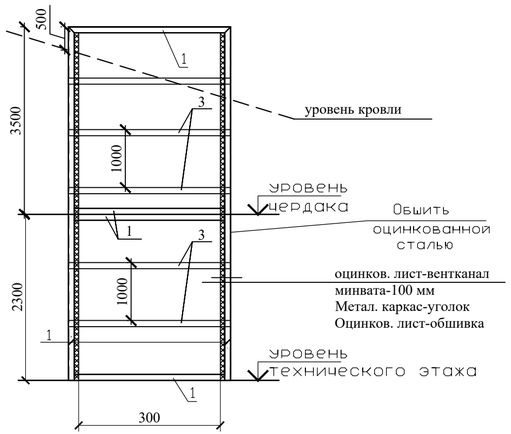


3-3

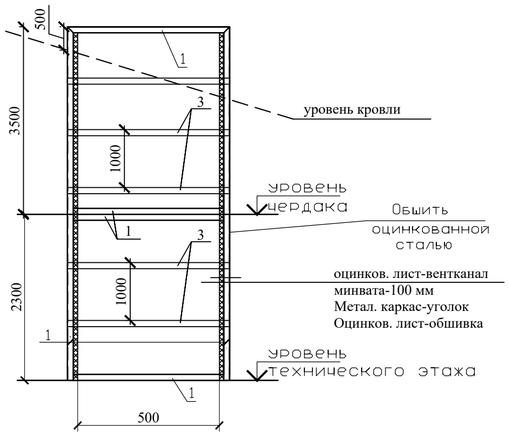


4-4

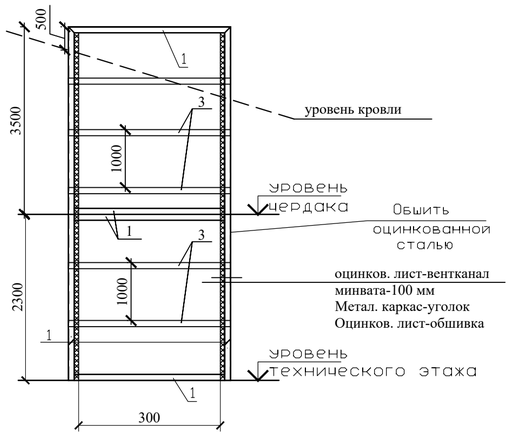


1. Вентшахты выполнены из оцинкованной кровельной стали, толщ. 0,7 мм по металлическому каркасу (L 50X5) утепленные мин.ватой (толщ. 100 мм.).
2. Сварку производить электродами типа Э-42А по ГОСТ 9467-75*.
3. Сварку производить по ГОСТ 5264-80*. Катет шва принять по наименьшей толщине свариваемых элементов.
5. Все открытые металл поверхности и конструкции,соединительные элементы окрашиваются двумя слоями эмали ПФ -115-2 слоя (толщина 50-60мкм).
6. В целях увеличения предела огнестойкости до 0,75 часа по поверхности металлических элементов каркаса нанести огнезащитное покрытие ВПМ-2 по ГОСТ 25131-82 за 2 раза.

Согласовано

Взам. инв. N

Подп. и дата

Инв. N подл.

| Изм. | Кол.уч | Лист | N док. | Подпись | Дата |
|---|---|---|---|---|---|
| Проверил | | Ахилбеков О. | | | |
| Разработала | | Нуржанова А. | | | |
| Н.контр. | | Бакиров Н. | | | |

57-2021 АС

**«Капитальный ремонт зданий пожарный депо №12 в г.Алматы, Жетысуского района мкр. «Кокмайса», 27А»**

Здание административного блока с общежитием

| Стадия | Лист | Листов |
|---|---|---|
| РП | 59 | |

Вентиляционные шахты ВШ-1 ... ВШ-4

ТОО «Строй-проект-инвентаризация» г. Шымкент - 2023г.

Копировал

Формат А3

Вент. шахта ВШ-5

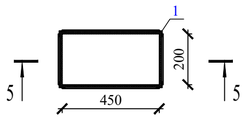


5-5

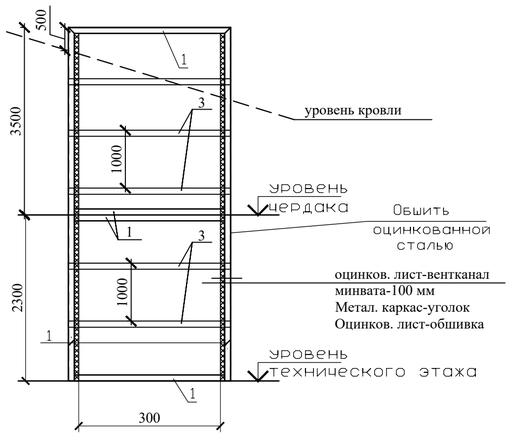


Вент. шахта ВШ-8

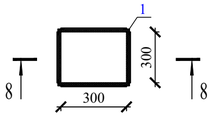


8-8

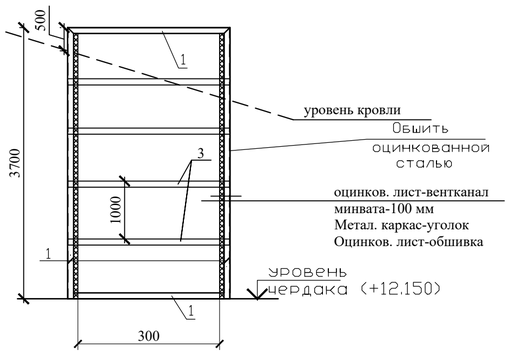


СПЕЦИФИКАЦИЯ ЭЛЕМЕНТОВ НА 1 ВЕНТШАХТУ

| Марка поз. | Обозначение | Наименование | Кол. | Масса ед.кг. | Общий расход |
|---|---|---|---|---|---|
| | | Вентиляционная шахта ВШ-5 | | | |
| 1 | ГОСТ 8509-93 | уголок 50х5 ,п.м. | 28,4 | 3,77 | 107,068 |
| 2 | ГОСТ 14918-2020 | Оцинкованная кровельная сталь толщ.0,7мм, м2 | 7,54 | 5,5 | 41,47 |
| 3 | ГОСТ 103-2006 | Пластина 50х0,5 L=1,800мм | 4 | 0,353 | 1,412 |
| | ГОСТ 9573-2012 | Минплита, толщ. 100 мм, γ-125, м3 | | | 0,754 |
| | | Вентиляционная шахта ВШ-8 | | | |
| 1 | ГОСТ 8509-93 | уголок 50х5 ,п.м. | 28,0 | 3,77 | 105,56 |
| 2 | ГОСТ 14918-2020 | Оцинкованная кровельная сталь толщ.0,7мм, м2 | 6,96 | 5,5 | 38,28 |
| 3 | ГОСТ 103-2006 | Пластина 50х0,5 L=1,200мм | 4 | 0,236 | 0,944 |
| | ГОСТ 9573-2012 | Минплита, толщ. 100 мм, γ-125, м3 | | | 0,696 |

СПЕЦИФИКАЦИЯ ЭЛЕМЕНТОВ НА 1 ВЕНТШАХТУ

| Марка поз. | Обозначение | Наименование | Кол. | Масса ед.кг. | Общий расход |
|---|---|---|---|---|---|
| | | Вентиляционная шахта ВШ-1 | | | |
| 1 | ГОСТ 8509-93 | уголок 50х5 ,п.м. | 28,0 | 3,77 | 105,56 |
| 2 | ГОСТ 14918-2020 | Оцинкованная кровельная сталь толщ.0,7мм, м2 | 6,96 | 5,5 | 38,28 |
| 3 | ГОСТ 103-2006 | Пластина 50х0,5 L=1,600мм | 4 | 0,314 | 1,26 |
| | ГОСТ 9573-2012 | Минплита, толщ. 100 мм, γ-125, м3 | | | 0,70 |
| | | Вентиляционная шахта ВШ-2 | | | |
| 1 | ГОСТ 8509-93 | уголок 50х5 ,п.м. | 26,8 | 3,77 | 101,036 |
| 2 | ГОСТ 14918-2020 | Оцинкованная кровельная сталь толщ.0,7мм, м2 | 5,22 | 5,5 | 28,71 |
| 3 | ГОСТ 103-2006 | Пластина 50х0,5 L=1,200мм | 4 | 0,236 | 0,944 |
| | ГОСТ 9573-2012 | Минплита, толщ. 100 мм, γ-125, м3 | | | 0,52 |
| | | Вентиляционная шахта ВШ-3 | | | |
| 1 | ГОСТ 8509-93 | уголок 50х5 ,п.м. | 24,5 | 3,77 | 92,37 |
| 2 | ГОСТ 14918-2020 | Оцинкованная кровельная сталь толщ.0,7мм, м2 | 7,54 | 5,5 | 41,47 |
| 3 | ГОСТ 103-2006 | Пластина 50х0,5, L=1,700мм | 4 | 0,236 | 0,944 |
| | ГОСТ 9573-2012 | Минплита, толщ. 100 мм, γ-125, м3 | | | 0,754 |
| | | Вентиляционная шахта ВШ-4 | | | |
| 1 | ГОСТ 8509-93 | уголок 50х5 ,п.м. | 27,2 | 3,77 | 102,54 |
| 2 | ГОСТ 14918-2020 | Оцинкованная кровельная сталь толщ.0,7мм, м2 | 5,8 | 5,5 | 31,9 |
| 3 | ГОСТ 103-2006 | Пластина 50х0,5 L=1,400мм | 4 | 0,275 | 1,10 |
| | ГОСТ 9573-2012 | Минплита, толщ. 100 мм, γ-125, м3 | | | 0,58 |
| | | | | | |

1. Сварку производить электродами типа Э-42А по ГОСТ 9467-75*.
2. Сварку производить по ГОСТ 5264-80*. Катет шва принять по наименьшей толщине свариваемых элементов.
5. Все открытые металл поверхности и конструкции,соединительные элементы окрашиваются двумя слоями эмали ПФ -115-2 слоя (толщина 50-60мкм).
6. В целях увеличения предела огнестойкости до 0,75 часа по поверхности металлических элементов каркаса нанести огнезащитное покрытие ВПМ-2 по ГОСТ 25131-82 за 2 раза.

Согласовано

Взам. инв. N

Подп. и дата

Инв. N подл.

| Изм. | Кол.уч | Лист | N док. | Подпись | Дата |
|---|---|---|---|---|---|
| | | | | | |
| Проверил | | Ахилбеков О. | | | |
| Разработала | | Нуржанова А. | | | |
| Н.контр. | | Бакиров Н. | | | |

57-2021 АС

**«Капитальный ремонт зданий пожарный депо №12 в г.Алматы, Жетысуского района мкр. «Кокмайса», 27А»**

Здание административного блока с общежитием

| Стадия | Лист | Листов |
|---|---|---|
| РП | 60 | |

Вентиляционные шахты ВШ-5, ВШ-8
Спецификация материалов

ТОО «Строй-проект-инвентаризация» г. Шымкент - 2023г.

Копировал Формат А3

Вент. шахта ВШ-6

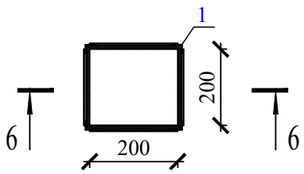


Вент. шахта ВШ-7

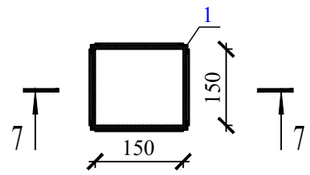


6-6

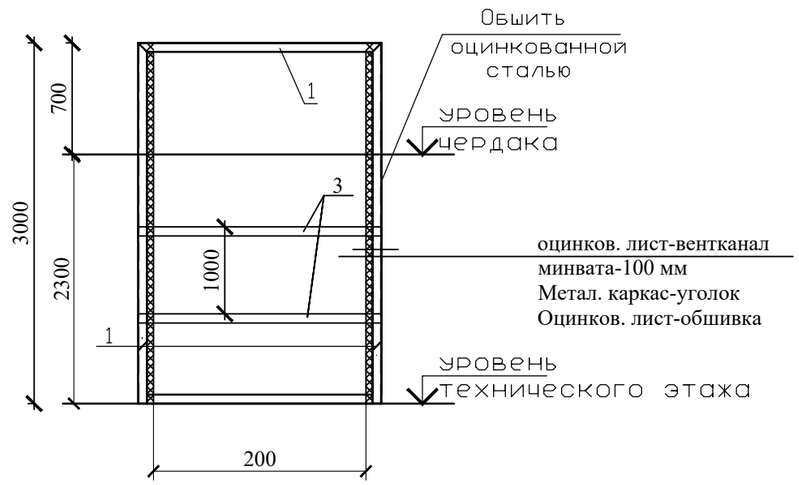


7-7

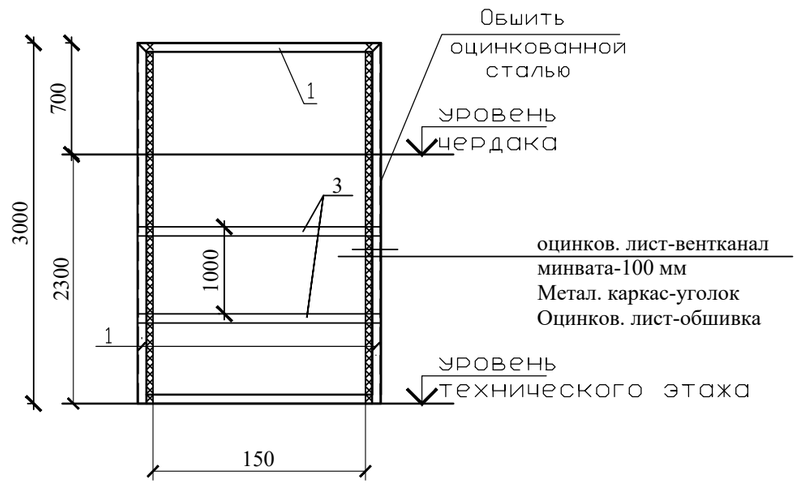


СПЕЦИФИКАЦИЯ ЭЛЕМЕНТОВ НА 1 ВЕНТШАХТУ

| Марка поз. | Обозначение | Наименование | Кол. | Масса ед.кг. | Общий расход |
|---|---|---|---|---|---|
| | | Вентиляционная шахта ВШ-6 | | | |
| 1 | ГОСТ 8509-93 | уголок 50х5 ,п.м. | 13,6 | 3,77 | 51,27 |
| 2 | ГОСТ 14918-2020 | Оцинкованная кровельная сталь толщ.0,7мм, м2 | 2,4 | 5,5 | 13,2 |
| 3 | ГОСТ 103-2006 | Пластина 50х0,5 L=1,200мм | 2 | 0,236 | 0,472 |
| | ГОСТ 9573-2012 | Минплита, толщ. 100 мм, ɣ-125, м3 | | | 0,240 |
| | | Вентиляционная шахта ВШ-7 | | | |
| 1 | ГОСТ 8509-93 | уголок 50х5 ,п.м. | 12,6 | 3,77 | 47,50 |
| 2 | ГОСТ 14918-2020 | Оцинкованная кровельная сталь толщ.0,7мм, м2 | 1,8 | 5,5 | 9,9 |
| 3 | ГОСТ 103-2006 | Пластина 50х0,5 L=1,000мм | 2 | 0,196 | 0,393 |
| | ГОСТ 9573-2012 | Минплита, толщ. 100 мм, ɣ-125, м3 | | | 0,18 |

1. Сварку производить электродами типа Э-42А по ГОСТ 9467-75*.
2. Сварку производить по ГОСТ 5264-80*. Катет шва принять по наименьшей толщине свариваемых элементов.
5. Все открытые металл поверхности и конструкции,соединительные элементы окрашиваются двумя слоями эмали ПФ -115-2 слоя (толщина 50-60мкм).
6. В целях увеличения предела огнестойкости до 0,75 часа по поверхности металлических элементов каркаса нанести огнезащитное покрытие ВПМ-2 по ГОСТ 25131-82 за 2 раза.

Согласовано

Взам. инв. N

Подп. и дата

Инв. N подл.

| Изм. | Кол.уч | Лист | N док. | Подпись | Дата |
|---|---|---|---|---|---|
| Проверил | | Ахилбеков О. | | | |
| Разработала | | Нуржанова А. | | | |
| Н.контр. | | Бакиров Н. | | | |

57-2021 АС

**«Капитальный ремонт зданий пожарный депо №12 в г.Алматы, Жетысуского района мкр. «Кокмайса», 27А»**

Здание административного блока с общежитием

| Стадия | Лист | Листов |
|---|---|---|
| РП | 61 | |

Вентиляционные шахты ВШ-7, ВШ-8
Спецификация материалов

ТОО «Строй-проект-инвентаризация» г. Шымкент - 2023г.

Копировал Формат А3

# План стропил, стоек, связей и прогонов

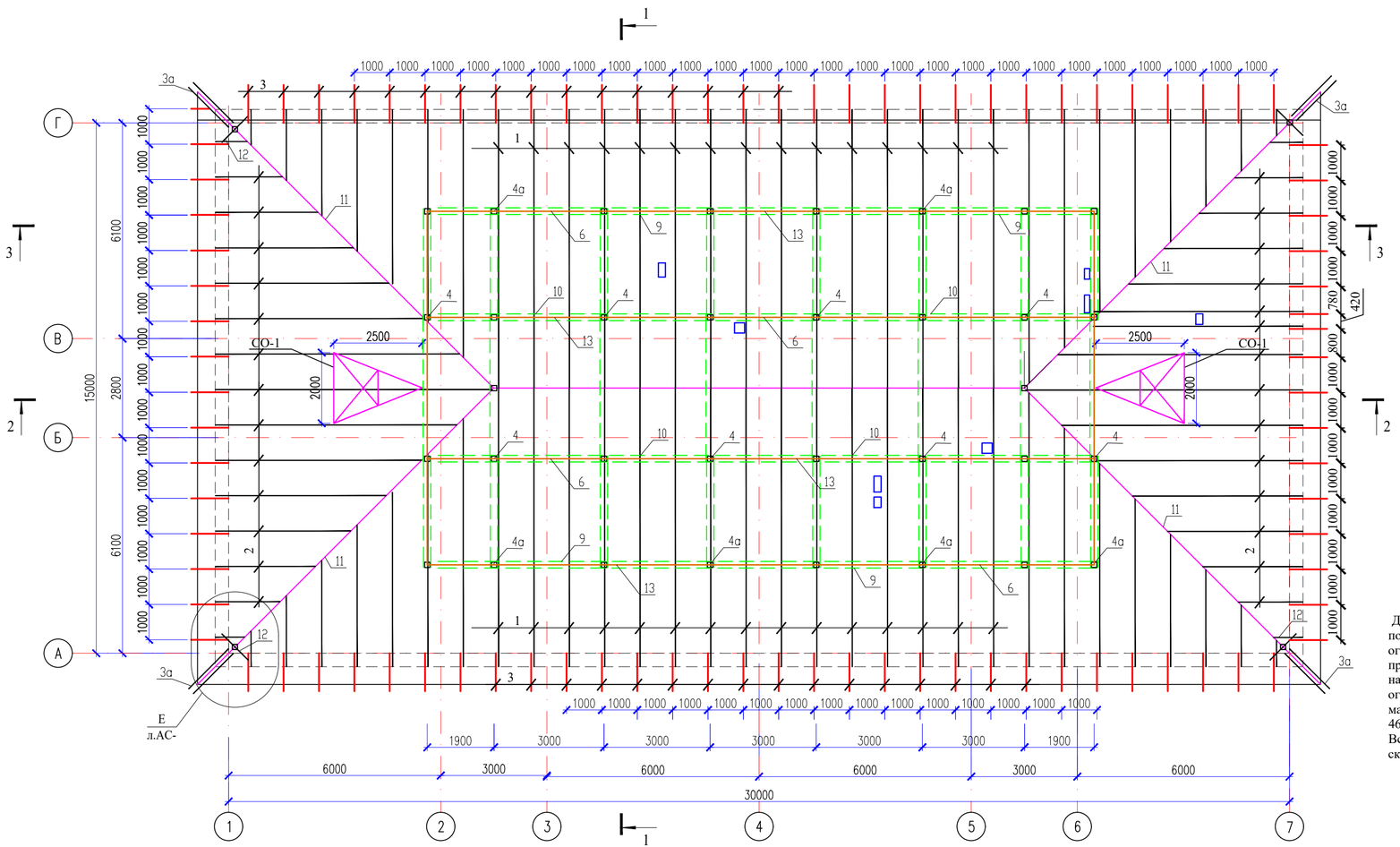


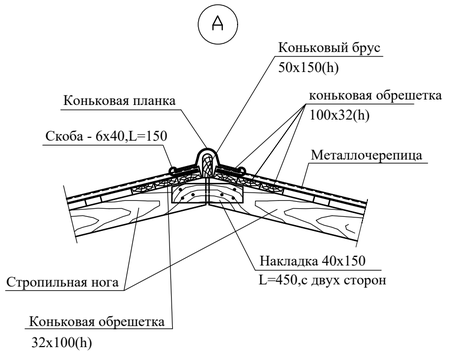


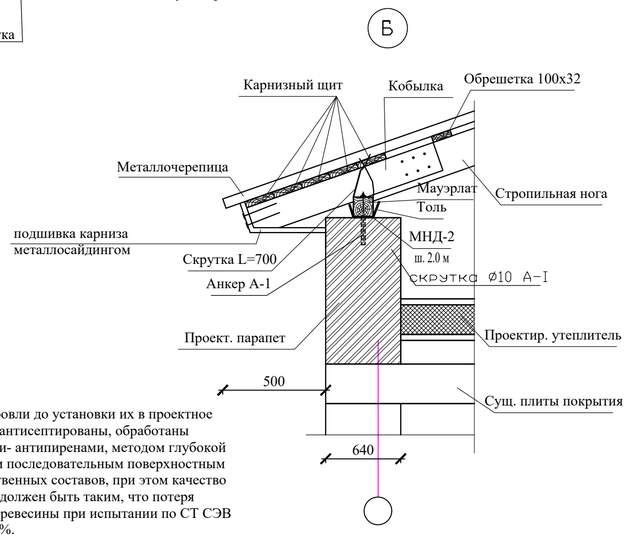


Деревянные элементы кровли до установки их в проектное положение должны быть антисептированы, обработаны огнезащитными составами- антипиренами, методом глубокой пропитки - многократным последовательным поверхностным нанесением высококачественных составов, при этом качество огнезащитной обработки должен быть таким, что потеря массы огнезащищенной древесины при испытании по СТ СЭВ 4686-84 не превышало 25%.
Все деревянные элементы связывать между с собой скрутками.

| | | | | | | | | | |
|---|---|---|---|---|---|---|---|---|---|
| | | | | | | 57-2021 | | АС | |
| | | | | | | **«Капитальный ремонт зданий пожарный депо №12 в г.Алматы, Жетысуского района мкр. «Кокмайса», 27А»** | | | |
| Изм. | Кол.уч | Лист | N док. | Подпись | Дата | | | | |
| | | | | | | Здание административного блока с общежитием | Стадия | Лист | Листов |
| | | | | | | | РП | 62 | |
| Проверил | | Ахилбеков О. | | | | План стропил, стоек, связей и прогонов | ТОО «Строй-проект-инвентаризация» г. Шымкент - 2023г. | | |
| Разработала | | Нуржанова А. | | | | | | | |
| Н.контр. | | Бакиров Н. | | | | | | | |

Согласовано

Взам. инв. N

Подп. и дата

Инв. N подл.

Копировал

Формат А3

# Разрез 1-1
(ремонтные работы)

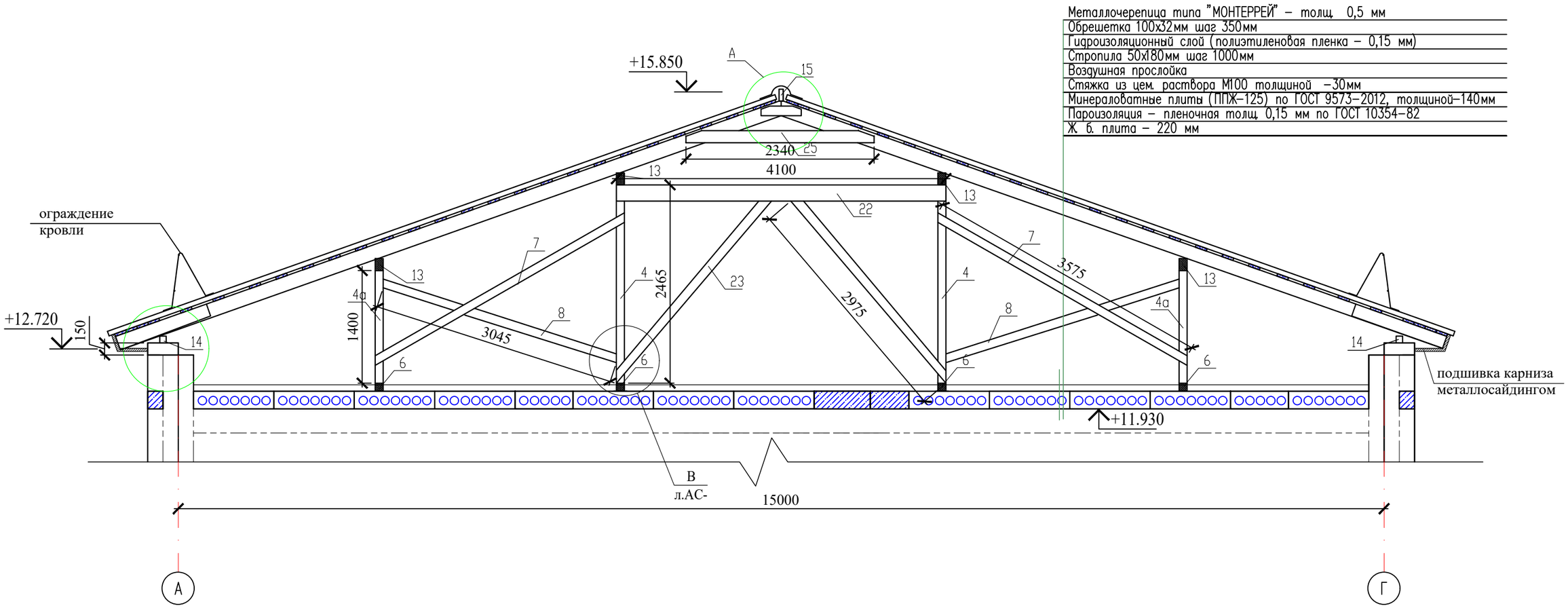


Спецификация материалов и элементов

| N п/п | Наименование | Сечение мм. | Длина мм. | Кол. шт. | Общая длина м. | Объем м3 |
|---|---|---|---|---|---|---|
| 1 | 2 | 3 | 4 | 5 | 6 | 7 |
| | Пароизоляция - пленочная толщ. 0,15 мм по ГОСТ 10354-82 | | | | 485,0 м2 | |
| | Цементно-песчанная стяжка М-100, t=30мм | | | | | 14,55 м3 |
| | Минераловатные плиты γ=125 кг/m3, толщиной -140мм | | | | 485,0 м2 | |

| Изм. | Кол.уч | Лист | N док. | Подпись | Дата |
|---|---|---|---|---|---|
| Проверил | | Ахилбеков О. | | | |
| Разработала | | Нуржанова А. | | | |
| Н.контр. | | Бакиров Н. | | | |

57-2021 АС

**«Капитальный ремонт зданий пожарный депо №12 в г.Алматы, Жетысуского района мкр. «Кокмайса», 27А»**

Здание административного блока с общежитием

| Стадия | Лист | Листов |
|---|---|---|
| РП | 63 | |

Разрез 1-1
(ремонтные работы)

ТОО «Строй-проект-инвентаризация» г. Шымкент - 2023г.

Копировал

Формат А3

Согласовано

Взам. инв. N

Подп. и дата

Инв. N подл.

## Разрез 2-2
(ремонтные работы)

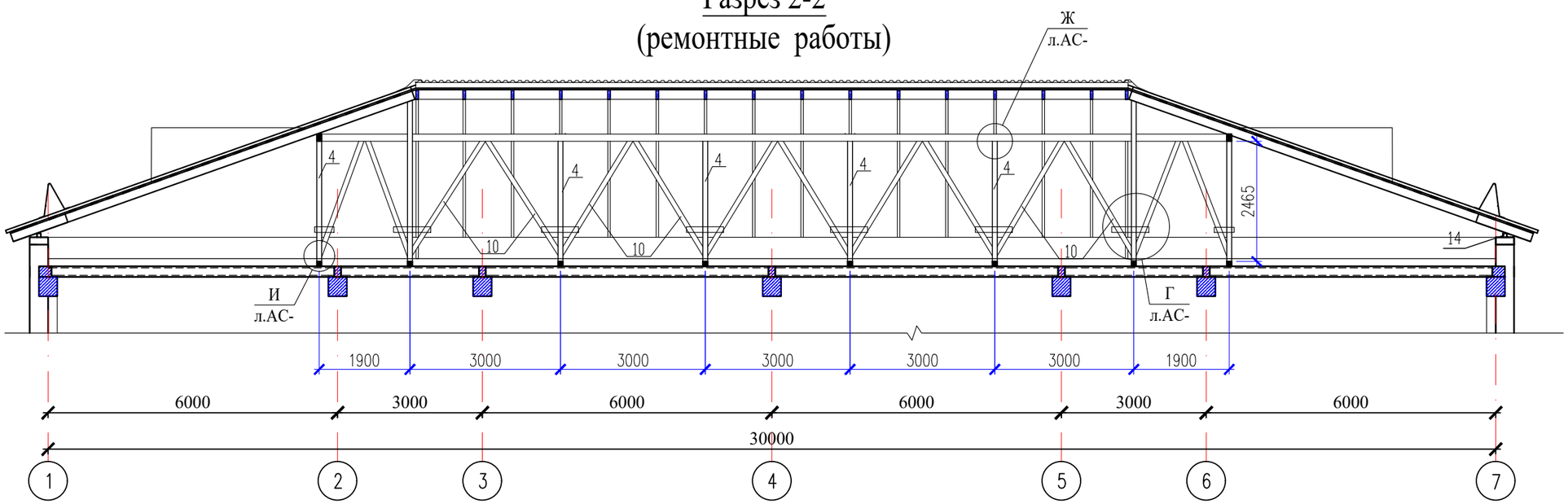


## Разрез 3-3
(ремонтные работы)

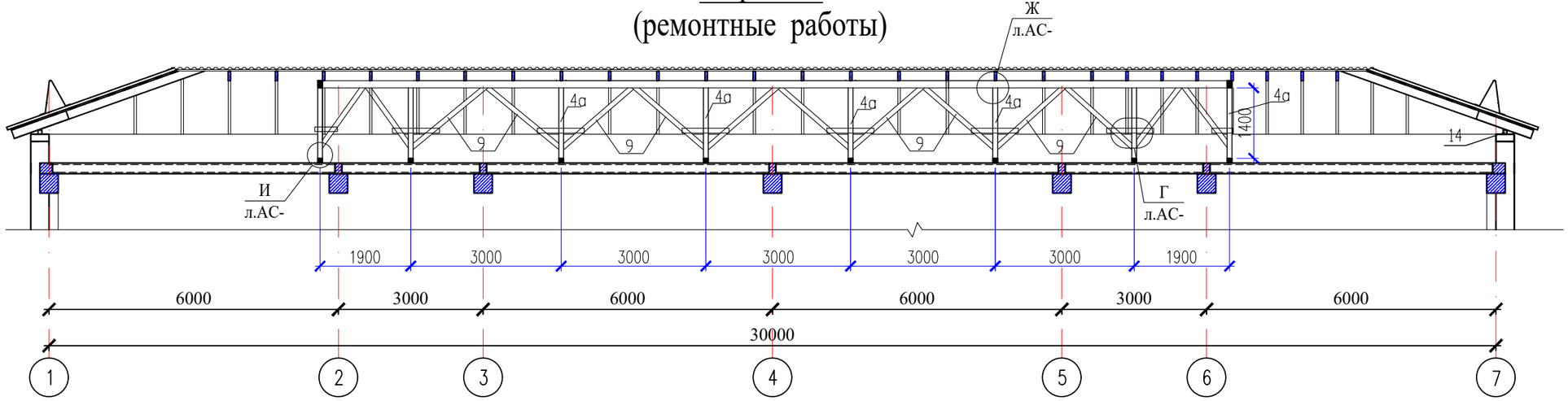


Согласовано

Взам. инв. N

Подп. и дата

Инв. N подл.

| Изм. | Кол.уч | Лист | N док. | Подпись | Дата |
|---|---|---|---|---|---|
| Проверил | | Ахилбеков О. | | | |
| Разработала | | Нуржанова А. | | | |
| Н.контр. | | Бакиров Н. | | | |

57-2021 АС

**«Капитальный ремонт зданий пожарный депо №12 в г.Алматы, Жетысуского района мкр. «Кокмайса», 27А»**

Здание административного блока с общежитием

| Стадия | Лист | Листов |
|---|---|---|
| РП | 64 | |

Разрез 1-1, 2-2

ТОО «Строй-проект-инвентаризация» г. Шымкент - 2023г.

Копировал

Формат А3

## В

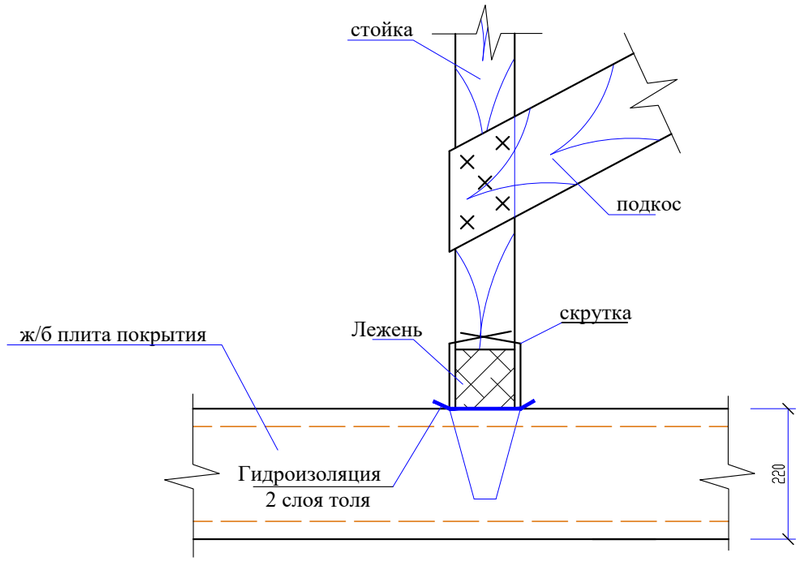


## Е

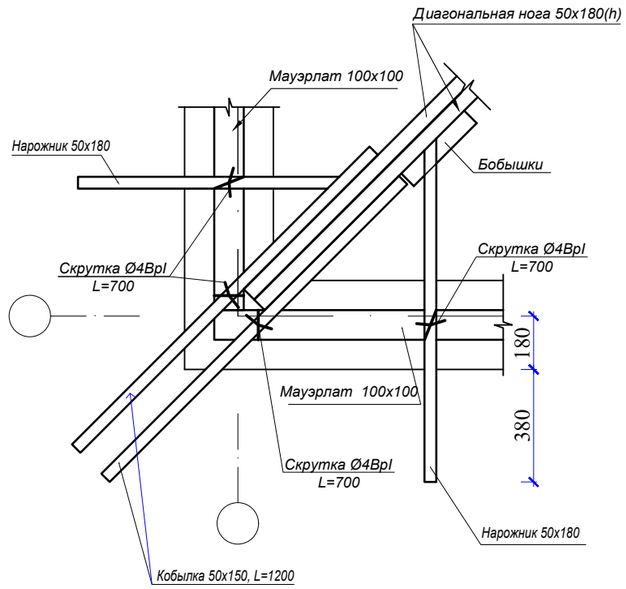


## Ж

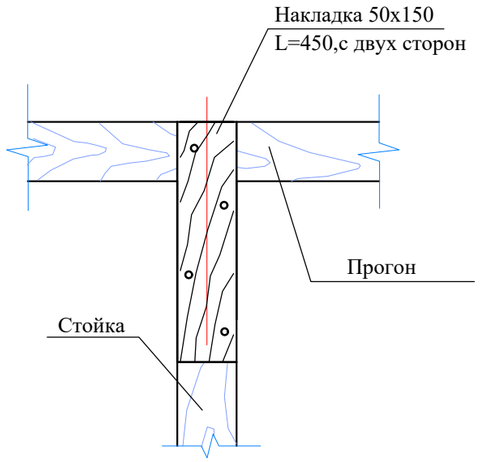


## И

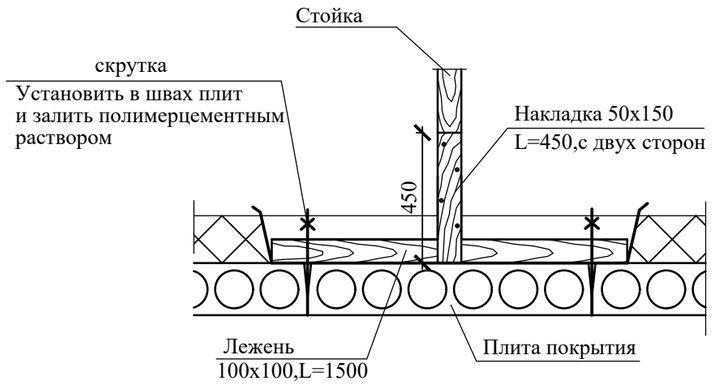


## Г

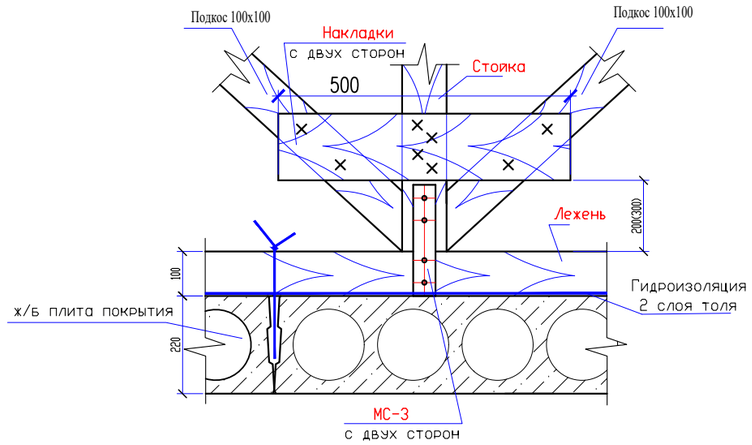


Согласовано

Взам. инв. N

Подп. и дата

Инв. N подл.

| Изм. | Кол.уч | Лист | N док. | Подпись | Дата |
|---|---|---|---|---|---|
| Проверил | | Ахилбеков О. | | | |
| Разработала | | Нуржанова А. | | | |
| Н.контр. | | Бакиров Н. | | | |

57-2021 АС

**«Капитальный ремонт зданий пожарный депо №12 в г.Алматы, Жетысуского района мкр. «Кокмайса», 27А»**

Здание административного блока с общежитием

| Стадия | Лист | Листов |
|---|---|---|
| РП | 65 | |

Узлы кровли В, Е, Ж, И, Г

ТОО «Строй-проект-инвентаризация» г. Шымкент - 2023г.

Копировал

Формат А3

## Спецификация материалов

| N п/п | Наименование | Сечение мм. | Длина мм. | Кол. шт. | Общая длина м. | Объем м3 |
|---|---|---|---|---|---|---|
| 1 | 2 | 3 | 4 | 5 | 6 | 7 |
| 1 | Стропила | 50x180 | 7885 | 30 | 236,55 | 2,12 |
| 2 | Нарожники п.м. | 50x150 | | | 248.31 | 1,86 |
| 3 | Кобылки | 50x150 | 1000 | 91 | 91,0 | 0,68 |
| 3а | Кобылки | 50x150 | 1200 | 8 | 9,6 | 0,072 |
| 4 | Стойка | 100x100 | 2465 | 16 | 39,4 | 0,394 |
| 4а | Стойка | 100x100 | 1400 | 16 | 22,4 | 0,224 |
| 6 | Лежень | 100x100 | | | 95.46 | 0,95 |
| 7 | Раскос | 50x150 | 3575 | 16 | 57,2 | 0,43 |
| 8 | Раскос | 50x150 | 3045 | 16 | 48,72 | 0,36 |
| 9 | Подкос | 100x100 | 2400 | 24 | 57,6 | 0,57 |
| 10 | Подкос | 100x100 | 3400 | 24 | 81,6 | 0,816 |
| 11 | Диагональная нога | 2(50x180) | 11850 | 4 | 47,4 | 0,85 |
| 12 | Связь жесткости | 100x100 | 1000 | 4 | 4,0 | 0,04 |
| 13 | Прогон п.м. | 100x120 | | | 95.46 | 1,15 |
| 14 | Мауэрлат п.м. | 100x100 | | | 93.04 | 0,93 |
| 15 | Коньковый брус п.м. | 50x150 | | | 15.00 | 0,12 |
| 16 | Обрешетка п.м. | 100x32 | | | 1901.72 | 6,1 |
| | Карнизная обрешетка (карнизный щит), п.м. | 100x32 | | | 570,23 | 1,82 |
| | Коньковая обрешетка (коньковый щит), п.м. | 100x32 | | | 94,20 | 0,301 |
| 19 | Накладки | 40x150 | 450 | 30 | 13,5 | 0,1 |
| 20 | Накладки | 50x150 | 500 | 32 | 16,0 | 0,12 |
| 21 | Накладки | 50x250 | 700 | 32 | 22,4 | 0,28 |
| 22 | Затяжка | 50x150 | 4100 | 8 | 32,8 | 0,25 |
| 23 | Затяжка | 50x150 | 2975 | 16 | 47,6 | 0,357 |
| 24 | Брусок | 50x50 | 160 | 15 | 2,4 | 0,06 |
| 25 | Затяжка | 50x150 | 2340 | 15 | 35,1 | 0,3 |
| | Итого древесины: | | | | | 21.25 |
| | Подшивка карниза металлосайдингом, м2 | | | | 50,0 м2 | |
| | Площадь гидроизоляционного слоя (полиэтиленовая пленка - 0,15 мм) | | | | 280,0 м2 | |
| | Площадь кровли из металлочерепицы типа "Монтеррей" Н57 | | | | 280,0 м2 | (8,67 кг/м2) |

Согласовано

Взам. инв. N

Подп. и дата

Инв. N подл.

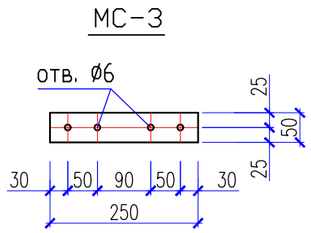


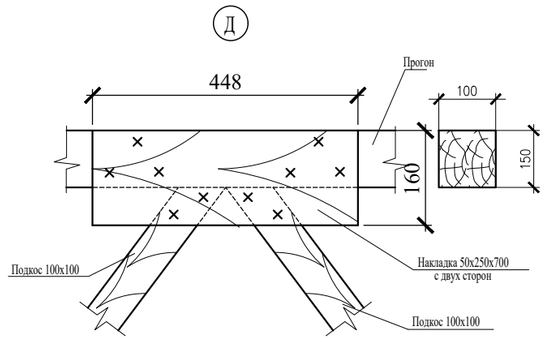


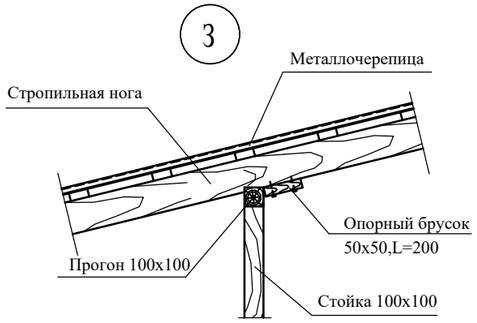


## Спецификация элементов

| Поз. | Обозначение | Наименование | Кол. | Масса ед., кг. | Примечание |
|---|---|---|---|---|---|
| | | | | | |
| | | Соединительный элемент МС-3 -50x5, L=250 | 64 | 0.49кг | 31,36кг |
| | | Ограждение кровли, п.м. | 92,0 | 3,33кг | 306,36кг |
| | | | | | |

| Изм. | Кол.уч | Лист | N док. | Подпись | Дата |
|---|---|---|---|---|---|
| Проверил | | Ахилбеков О. | | | |
| Разработала | | Нуржанова А. | | | |
| Н.контр. | | Бакиров Н. | | | |

57-2021 АС

**«Капитальный ремонт зданий пожарный депо №12 в г.Алматы, Жетысуского района мкр. «Кокмайса», 27А»**

Здание административного блока с общежитием

| Стадия | Лист | Листов |
|---|---|---|
| РП | 66 | |

Спецификация материалов кровли

ТОО «Строй-проект-инвентаризация» г. Шымкент - 2023г.

Копировал Формат А3

План кровли
(ремонтные работы)

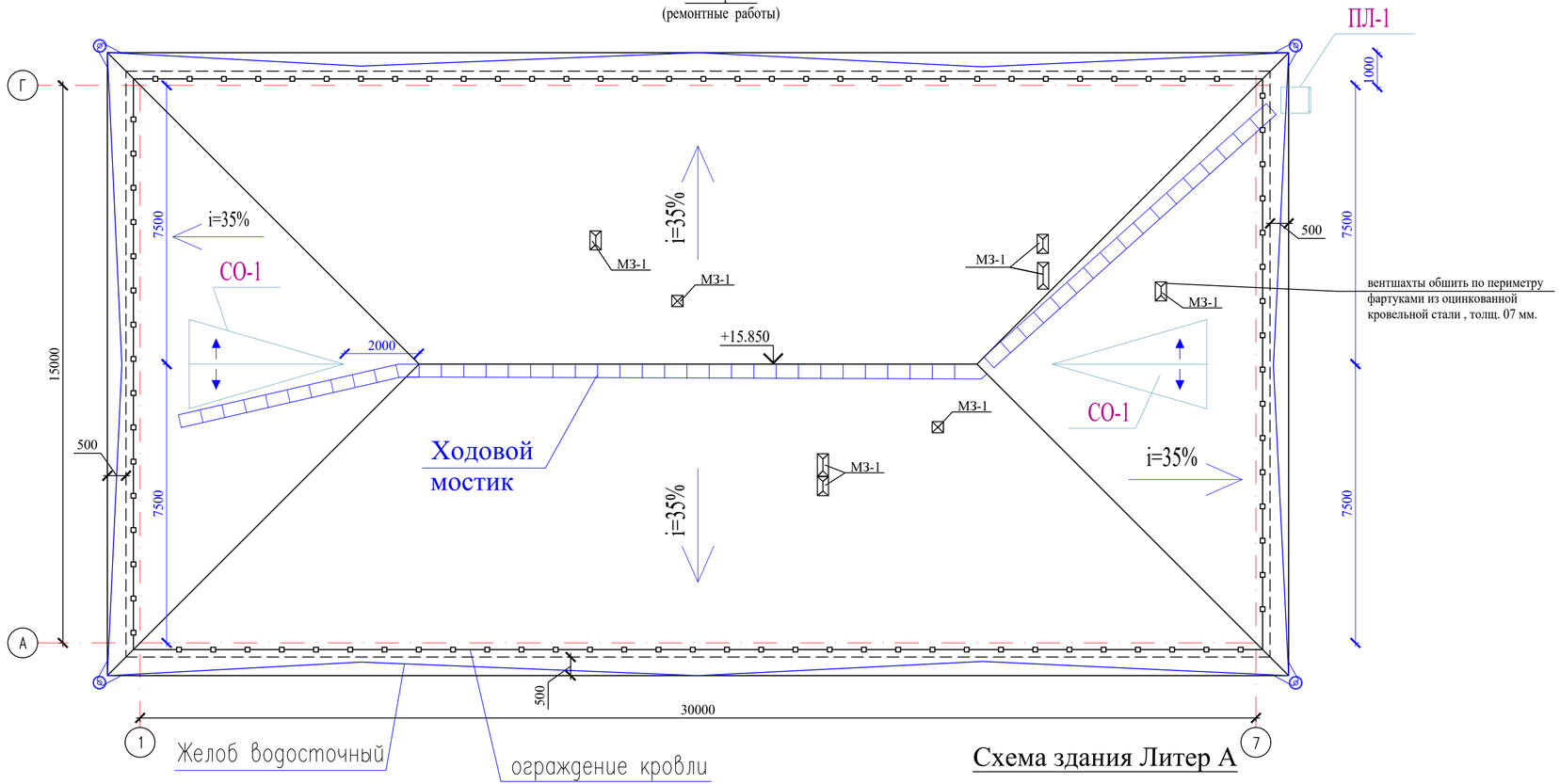


## Схема здания Литер А

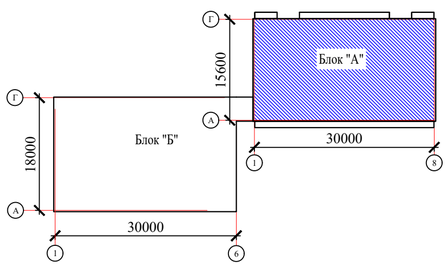


Указания по устройству кровли.

Кровля здания принята из профилированных листов металлочерепицы типа МОНТЕРРЕЙ - толщ. 0,5 мм, по деревянной обрешетке и стропилам. Под деревянную обрешетку укладывается гидроизоляционный слой для предотвращения образования конденсата с нижней стороны кровельного листа. Для вентиляции гидроизоляция делается так,чтобы струя воздуха беспрепятственно могла пройти под профильным листом от карниза к коньку. Гидроизоляционный материал укладывается в нахлест от карниза к коньку и крепится к стропилам металлической рейкой. Обрешетка крепится к стропилам оцинкованными гвоздями. Для обрешетки используются доски 100х32h, устанавливаемые с шагом 350мм.
Низ карниза обшиваются досками б=25мм. По коньку устанавливаются по две доски обрешетки для крепления коньковой планки LHP. Карнизная планка RL крепится прежде листов кровли. Планку крепить оцинкованными гвоздями с шагом 300мм.
Профилированные листы устанавливают и крепят от карниза к самой высокой точки ската по обеим сторонам.
Капиллярная канавка листа должна быть накрыта последующим листом. У листов типа МОНТЕРРЕЙ канавка расположена на волне левого края. Монтаж листов можно вести как с правого так и с левого торца.,
При монтаже с левого края, следующий лист устанавливается под последнюю волну предыдущего листа. Край листа устанавливается по карнизу и крепится с выступом от карниза на 40мм. Между собой листы крепятся по верху волны под каждой поперечной складкой. Крепление листов к обрешетке выполняется самонарезающими шурупами по 6 штук на 1 м², по верху волны профиля под первой поперечной складкой. По карнизу профильный лист крепится в каждой второй волне. Внутренний стык выполняется из гладкого листа по сплошному деревянному настилу с гидроизоляцией и специального уплотнителя. Конек крыши закрывается только тогда ,когда все листы кровли смонтированы и закреплены, а также уплотнительная лента под коньковые планки уже прибито. Коньковая планка крепится на каждой второй профильной волне шурупами. Все места среза листов металлочерепицы окрашиваются краской.
Зазоры между элементами сквозных выходов и кровельными листами герметизируются. Монтаж элементов кровли вести в соответствии с требованиями СП РК 3.02-137-2013 "Крыши и кровли", серии 2.160-6с. 1 и чертежами данного проекта.
Деревянные конструкции кровли подлежат огнезащитной обработке согласно СП РК 2.02-101-2014г. (стропила и обрешетка). Под лежни и мауэрлаты необходимо уложить два слоя толя. Все деревянные конструкции до укладки в проектное положение-антисептировать. Стыковые соединения стропил выполнять строго над прогонами кровли. Все металлические элементы и скрутки окрашиваются масляными красками. При производстве работ и при эксплуатации кровли в дальнейшем категорически запрещается складирование материалов, изделий и оборудования на панелях покрытия здания.
Вдоль слуховых окон и вентиляционных шахт укладывается внутренняя ендова. С наружной стороны слуховые окна и вентшахты обшить металлическими фартуками по периметру из оцинкованной кровельной стали, толщ. 0,7 мм.
Строго соблюдать требования СП РК 1.03-06-2012 " Охрана труда и техника безопасности в строительстве."

| | | | | | | | | | |
|---|---|---|---|---|---|---|---|---|---|
| | | | | | | 57-2021 | АС | | |
| | | | | | | **«Капитальный ремонт зданий пожарный депо №12 в г.Алматы, Жетысуского района мкр. «Кокмайса», 27А»** | | | |
| Изм. | Кол.уч | Лист | N док. | Подпись | Дата | | | | |
| | | | | | | Здание административного блока с общежитием | Стадия | Лист | Листов |
| | | | | | | | РП | 67 | |
| Проверил | | Ахилбеков О. | | | | | | | |
| Разработала | | Нуржанова А. | | | | План кровли (ремонтные работы) | ТОО «Строй-проект-инвентаризация» г. Шымкент - 2023г. | | |
| Н.контр. | | Бакиров Н. | | | | | | | |

Согласовано

Взам. инв. N

Подп. и дата

Инв. N подл.

## Вертикальная пожарная лестница ПЛ-1

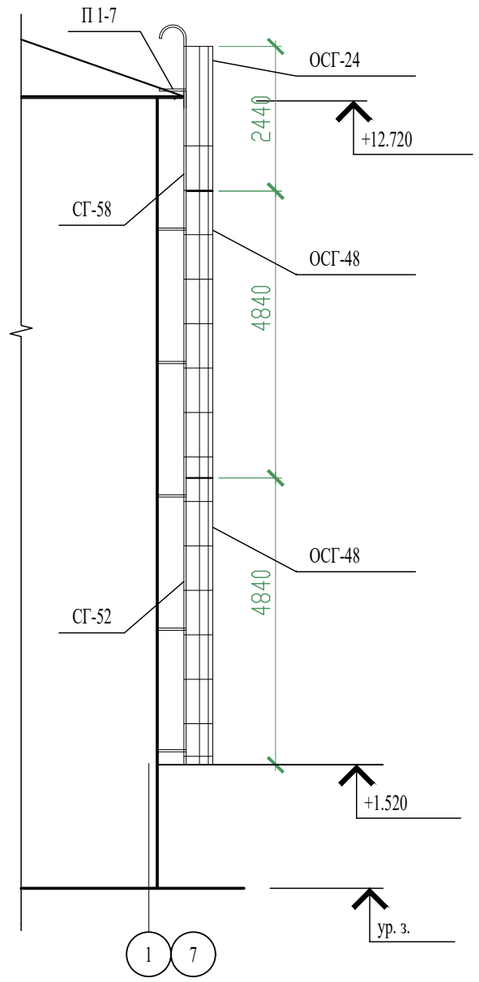


## Водосточная система

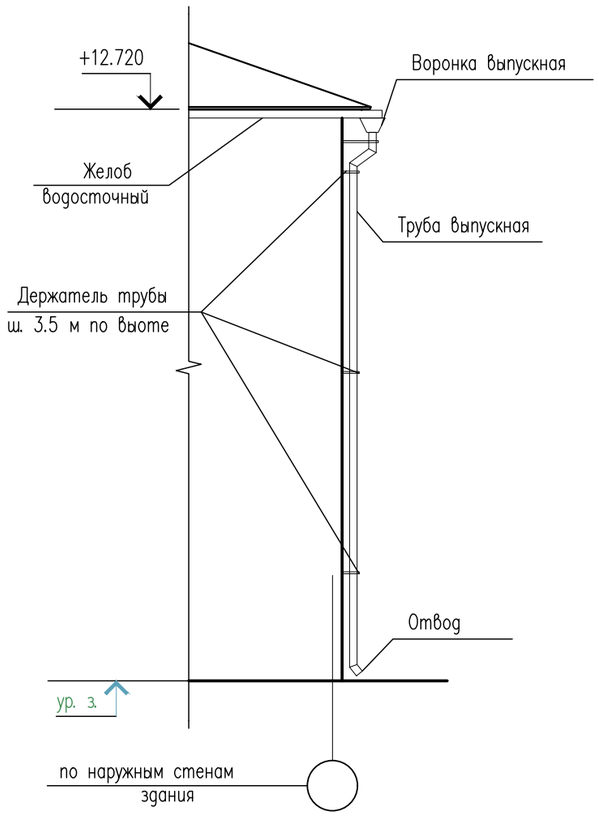


## Спецификация элементов

| Поз. | Обозначение | Наименование | Кол-во, шт. | Масса ед., кг | Приме-чание |
|---|---|---|---|---|---|
| | | Вертикальная пожарная лестница ПЛ-1 | 1 | | |
| | Серия 1.450.3-7. 94 вып. 0 | Стремянка СГ-58 | 1 | 92,80 | |
| | Серия 1.450.3-7. 94 вып. 0 | Стремянка СГ-52 | 1 | 83,00 | |
| | Серия 1.450.3-7. 94 вып. 0 | Ограждение ОСГ-48 | 2 | 42,7 | |
| | Серия 1.450.3-7. 94 вып. 0 | Ограждение ОСГ-24 | 1 | 22,9 | |
| | Серия 1.450.3-7. 91 вып. 0 | Площадка П 1-7 | 1 | 48.2 | |

## Спецификация элементов

| Поз. | Обозначение | Наименование | Кол-во, шт. | Масса ед., кг | Приме-чание |
|---|---|---|---|---|---|
| | | Водосточная система | | | на все здание |
| | | Желоб водосточный пластиковый D=120мм, п. м. | 98,0 | | |
| | | Соединитель желоба пластиковый D=120мм | 40 | | шаг 2.5 м |
| | | Угол желоба наружный пластиковый D=120мм - $90^0$ | 4 | | |
| | | Держатель желоба пластиковый D=120мм, L=320мм | 196 | | шаг 0.5 м |
| | | Воронка выпускная пластиковая D=85мм | 4 | | |
| | | Труба выпускная пластиковая D=85мм, п. м. | 51,20 | | |
| | | Труба соединительная пластиковая D=85мм, п. м. | 20 | | шаг 2.5 м |
| | | Держатель трубы пластиковый D=85мм | 16 | | шаг 3.5 м |
| | | Колено трубы пластиковое D=85мм | 4 | | |
| | | Отвод пластиковый (колено нижнее) D=85мм | 4 | | |

Согласовано

Взам. инв. N

Подп. и дата

Инв. N подл.

| Изм. | Кол.уч | Лист | N док. | Подпись | Дата |
|---|---|---|---|---|---|
| Проверил | | Ахилбеков О. | | | |
| Разработала | | Нуржанова А. | | | |
| Н.контр. | | Бакиров Н. | | | |

57-2021 АС

**«Капитальный ремонт зданий пожарный депо №12 в г.Алматы, Жетысуского района мкр. «Кокмайса», 27А»**

Здание административного блока с общежитием

| Стадия | Лист | Листов |
|---|---|---|
| РП | 68 | |

Вертикальная пожарная лестница ПЛ-1, Водосточная система

ТОО «Строй-проект-инвентаризация» г. Шымкент - 2023г.

## Зонт МЗ-1

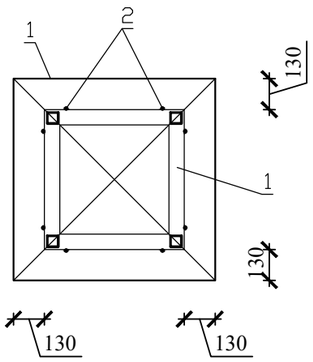


## Спецификация материалов

| Поз. | Обозначение | Наименование | Кол. | Масса ед., кг. | Примеч. |
|---|---|---|---|---|---|
| | | Металлический зонт МЗ-1 | | | |
| | | (расход дан общий) | | | |
| 1 | ГОСТ 14918-2020 | зонт-ст.лист t=1мм, м2 | 2,5 | 7,85 | 19,63 кг |
| 2 | ГОСТ 34028-2016 | Ø12 А240 L=490 | 40 | 0,435 | 17,4 кг |
| | ГОСТ 14918-2020 | Фартук из оцинкованной кровельной стали(в-300мм), t=0.7, м2 | 12,0 | 5,5 | 66,0 кг |

## Узел обшивки вентшахт

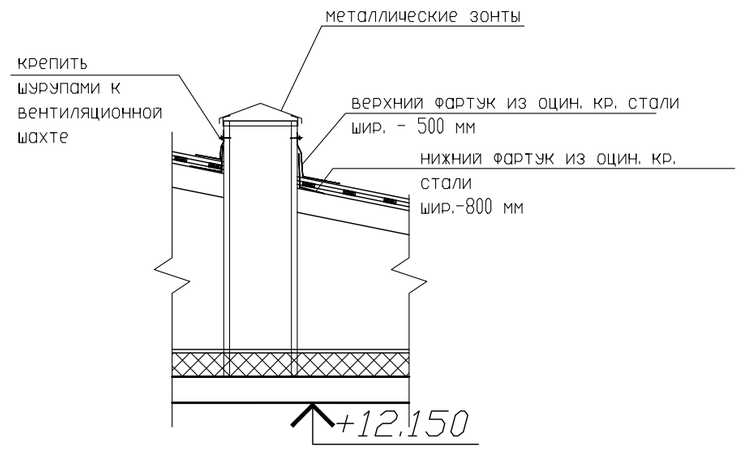


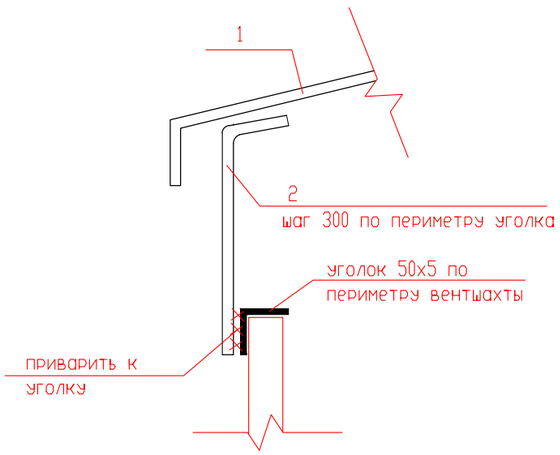


1. Данный лист см. совместно с л. АС-67-69
2. Сварку производить электродами Э-42А по ГОСТ 9467-75*. Сварные соединения выполнять по ГОСТ 5264-80*.
3. Антикоррозийную защиту всех металлических элементов производить эмалью ПФ-115 по ГОСТ 6465-76 за 2 раза по грунтовке ГФ-21 по ГОСТ 25129-82.

Согласовано

Взам. инв. N

Подп. и дата

Инв. N подл.

| Изм. | Кол.уч | Лист | N док. | Подпись | Дата |
|---|---|---|---|---|---|
| Проверил | | Ахилбеков О. | | | |
| Разработала | | Нуржанова А. | | | |
| Н.контр. | | Бакиров Н. | | | |

57-2021 АС

**«Капитальный ремонт зданий пожарный депо №12 в г.Алматы, Жетысуского района мкр. «Кокмайса», 27А»**

Здание пожарной части

| Стадия | Лист | Листов |
|---|---|---|
| РП | 69 | |

Металлический зонт МЗ-1

ТОО «Строй-проект-инвентаризация» г. Шымкент - 2023г.

Копировал Формат А3

## Ходовой мостик

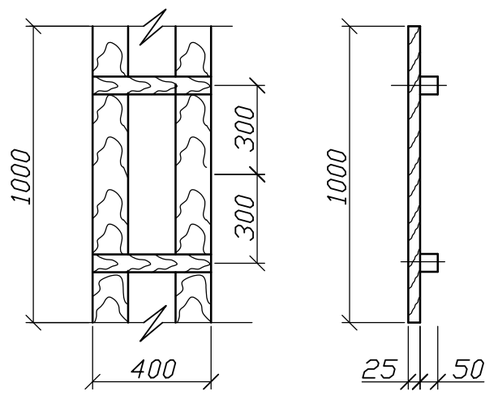


## Лестница к слуховому окну

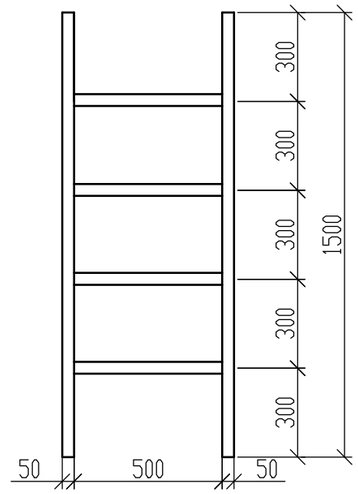


## Металлическое ограждение

### ОГ-1

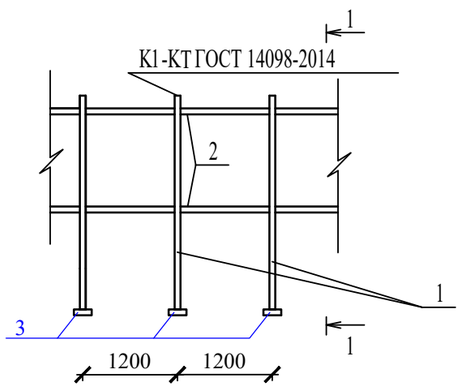


1-1

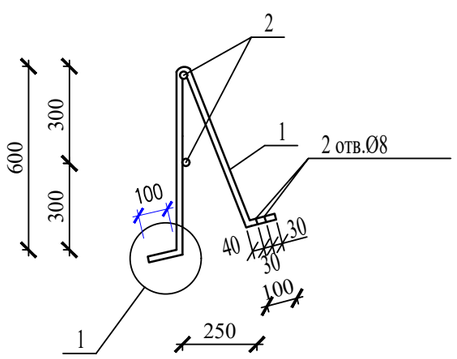


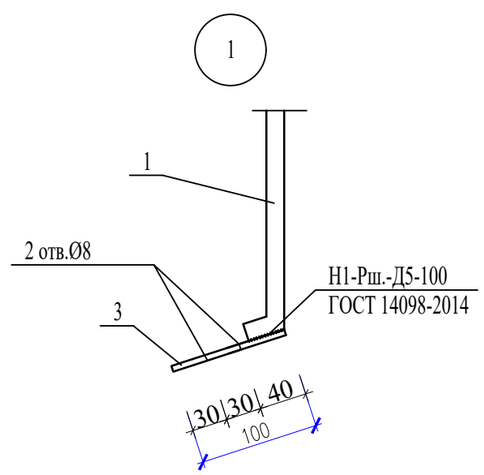


СПЕЦИФИКАЦИЯ ЭЛЕМЕНТОВ

| N п.п. | Обозначение | Наименование | Кол. | Масса ед.,кг | Примеч. |
|---|---|---|---|---|---|
| | | Ходовой мостик п.м. | 1 | | 0.0115 |
| | ГОСТ 8466-86*Е | Доски 25х150 L=1000 | 2 | | 0,0075 |
| | ГОСТ 8466-86*Е | Брус 50х50 L=400 | 2 | | 0,002 |
| | | Лестница к слуховому окну | 1 | | |
| | ГОСТ 8486-86*Е | Брусок 50х100 L=1500 | 2 | | 0,015м3 |
| | ГОСТ 8486-86*Е | Проступь 50х50 L=600 | 4 | | 0,006м3 |
| | | Металлическое ограждение | | | |
| | | ОГ-1 п.м. | 1 | 3,33 | |
| 1 | ГОСТ 34028-2016 | Ø14А240 L=1250 | 1 | 1,513 | 1,513 |
| 2 | ГОСТ 34028-2016 | Ø10А240 п.м. | 2 | 0,617 | 1,234 |
| 3 | ГОСТ 103-2006 | -70х4 L=100 | 2 | 0,22 | 0,44 |
| | ГОСТ 7798-78* | Болт М8 L=80 | 4 | 0,0366 | 0,1464 |

1. Все заводские и монтажные соединения - сварные. Заводские угловые швы предпочтительно выполнять полуавтоматической сваркой в среде углекислого газа проволокой сплошного сечения диаметром 2мм в нижнем положении. Монтажные швы выполняются ручной электродуговой сваркой в любом пространственном положении. Сварку производить электродами типа Э-42 по ГОСТ 9467-75. Катет неоговоренных швов h=6мм.
2. Степень очистки поверхности стальных конструкций - II по ГОСТ 9.402-2004.
3. Антикоррозийная защита-произвести покраску двумя слоями эмали ПФ -115-2 слоя (толщина 50-60мкм) по грунтовке ГФ-020 - 1 слой.

Противопожарные мероприятия и защита строительных конструкций от коррозии.

1. Все деревянные конструкции подлежат огнезащитной обработке антипиренами согласно требований глав СП РК 2.02-101-2014.
2. Качество огнезащитной обработки должно быть таким, чтобы потеря массы огнезащищенной древесины при испытаний по СТ.СЭВ 4868-84 не превышала 25%.
3. Для биологической защиты деревянные конструкции обработать антисептической пастой с нанесением пасты на поверхность древесины краскопультом.

Согласовано

Взам. инв. N

Подп. и дата

Инв. N подл.

| Изм. | Кол.уч | Лист | N док. | Подпись | Дата |
|---|---|---|---|---|---|
| Проверил | | Ахилбеков О. | | | |
| Разработала | | Нуржанова А. | | | |
| Н.контр. | | Бакиров Н. | | | |

57-2021 АС

**«Капитальный ремонт зданий пожарный депо №12 в г.Алматы, Жетысуского района мкр. «Кокмайса», 27А»**

Здание административного блока с общежитием

| Стадия | Лист | Листов |
|---|---|---|
| РП | 70 | |

Ходовой мостик (ремонтные работы)

ТОО «Строй-проект-инвентаризация» г. Шымкент - 2023г.

# Слуховое окно

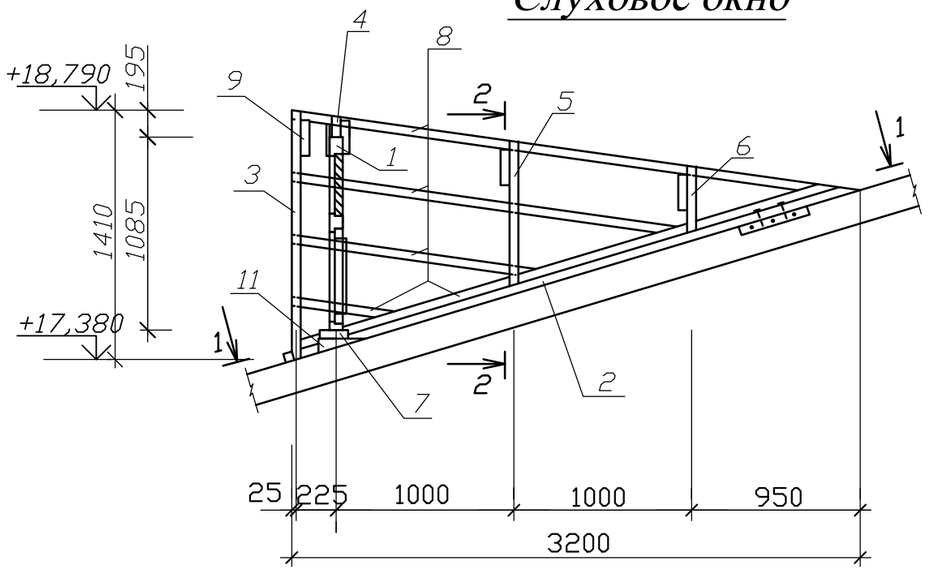


## 1 – 1

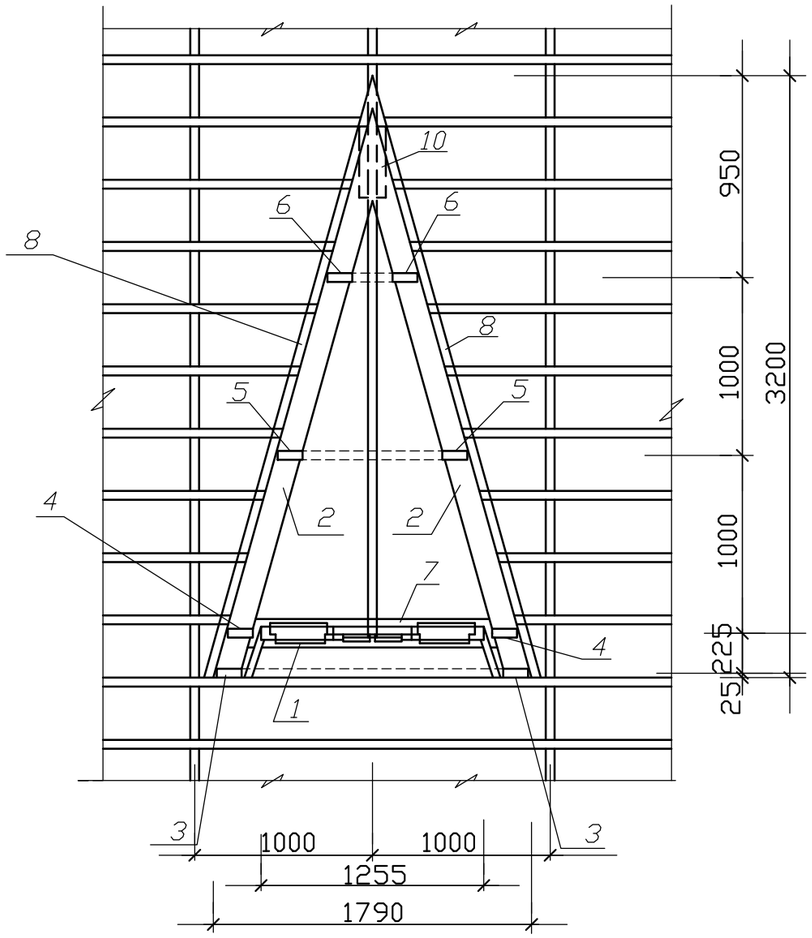


## 2 – 2

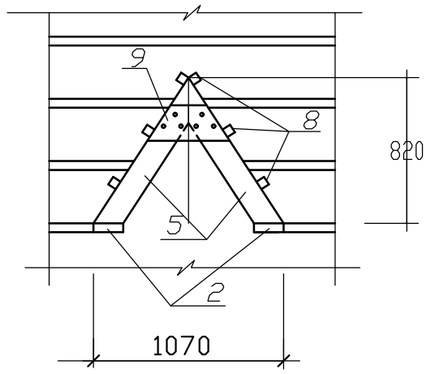


СПЕЦИФИКАЦИЯ ЭЛЕМЕНТОВ

| N п.п. | Обозначение | Наименование | Кол. | Объем ед.,м3 | Объем общ.,м3 |
|---|---|---|---|---|---|
| 1 | л.АС- | Блок слухового окна | 1 | | |
| 2 | ГОСТ 8486-86*Е | Ригель 50х160,L=3320 | 2 | | 0,053 |
| 3 | -//- | Стропила 50х140,L=1750 | 2 | | 0,025 |
| 4 | -//- | Стропила 50х140,L=1670 | 2 | | 0,023 |
| 5 | -//- | Стропила 50х140,L=1180 | 2 | | 0,017 |
| 6 | -//- | Стропила 50х140,L=740 | 2 | | 0,010 |
| 7 | -//- | Ригель 50х160,L=1780 | 1 | | 0,014 |
| 8 | -//- | Обрешетка 50х50,п.м | 22,0 | | 0,055 |
| 9 | -//- | Накладка 50х200,L=460 | 4 | | 0,018 |
| 10 | -//- | Опорный брус 50х100,L=400 | 2 | | 0,004 |
| 11 | -//- | Бобышка 80х100,L=160 | 2 | | 0,003 |
| 12 | -//- | Подшивка из досок 30х300,п.м | 4,8 | | 0,043 |
| | | по ГОСТ 10354-82 | 5,81 | | м2 |
| | | Фартук из оцинкованной кровельной стали б=0,7мм | 4,65 | | м2 |

1.Данный лист смотреть совместно с листами АС-

2.Подшивку из досок покрасить масляной краской за 2 раза

| Изм. | Кол.уч | Лист | N док. | Подпись | Дата |
|---|---|---|---|---|---|
| Проверил | | Ахилбеков О. | | | |
| Разработала | | Нуржанова А. | | | |
| Н.контр. | | Бакиров Н. | | | |

57-2021 АС

**«Капитальный ремонт зданий пожарный депо №12 в г.Алматы, Жетысуского района мкр. «Кокмайса», 27А»**

Здание административного блока с общежитием

| Стадия | Лист | Листов |
|---|---|---|
| РП | 71 | |

Слуховое окно СО-1. Спецификация материалов.

ТОО «Строй-проект-инвентаризация» г. Шымкент - 2023г.

# БЛОК СЛУХОВОГО ОКНА ОБС-1

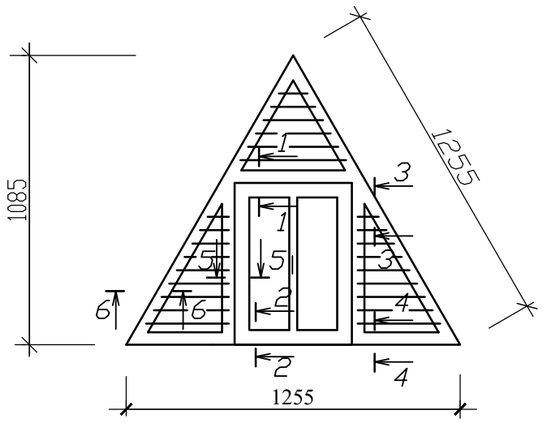


1 – 1

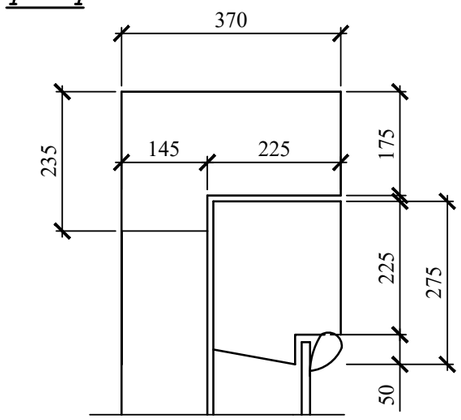


2 – 2

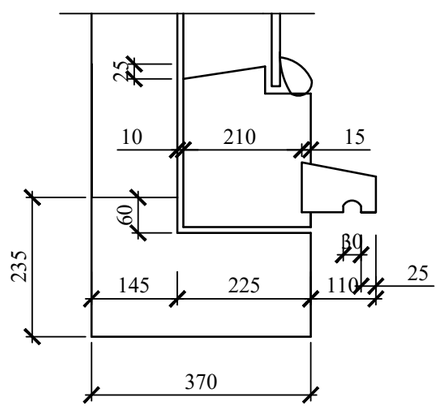


3 – 3

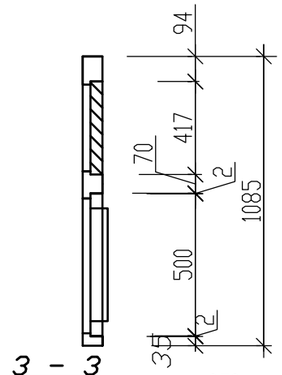


4 – 4

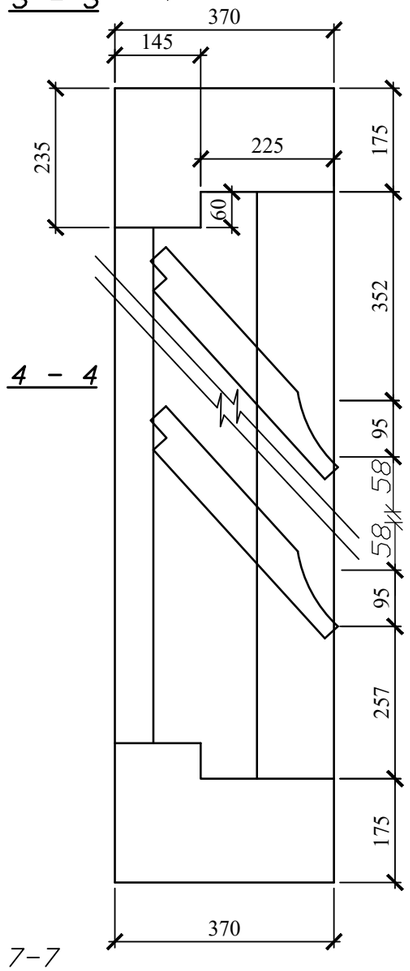


7–7

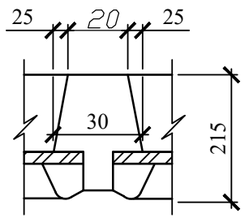


## СПЕЦИФИКАЦИЯ ЭЛЕМЕНТОВ

| N п.п. | Обозначение | Наименование | Кол. | Масса ед.,кг | Примеч. |
|---|---|---|---|---|---|
| 1 | ГОСТ 8486-86*Е | Древесина коробки | | | 0.055м3 |
| 2 | ГОСТ 8486-86*Е | Древесина жалюзей | | | 0.033м3 |
| 3 | ГОСТ 8486-86*Е | Древесина переплета | | | 0.025м3 |
| 4 | ГОСТ 8486-86*Е | Древесина раскладки | | | 0.008м3 |
| 5 | ГОСТ 5088-94 | Петли оконные разъемные | | | 2 |
| 6 | ГОСТ 5090-86 | Задвижки оконные | | | 2 |
| 7 | ГОСТ 5087-80 | Ручка скоба на лапках | | | 1 |
| 8 | ГОСТ 111-90 | Стекло оконное | | | 0,20м2 |

5 – 5

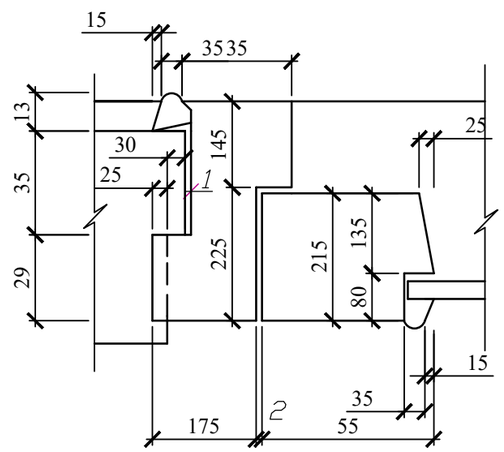


6 – 6

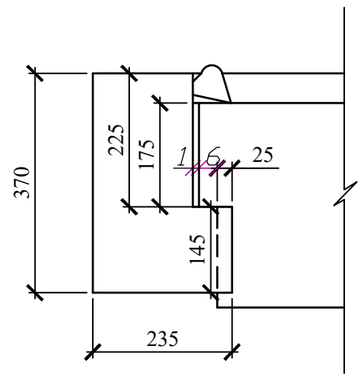


1.Данный лист смотреть совместно с листами АС-
2. Блок слухового окна покрасить за 2 раза.

| Изм. | Кол.уч | Лист | N док. | Подпись | Дата |
|---|---|---|---|---|---|
| Проверил | | Ахилбеков О. | | | |
| Разработала | | Нуржанова А. | | | |
| Н.контр. | | Бакиров Н. | | | |

57-2021 АС

**«Капитальный ремонт зданий пожарный депо №12 в г.Алматы, Жетысуского района мкр. «Кокмайса», 27А»**

Здание административного блока с общежитием

| Стадия | Лист | Листов |
|---|---|---|
| РП | 72 | |

Блок слухового окна ОБС-1.

ТОО «Строй-проект-инвентаризация» г. Шымкент - 2023г.

# Ограждение ОГ-1

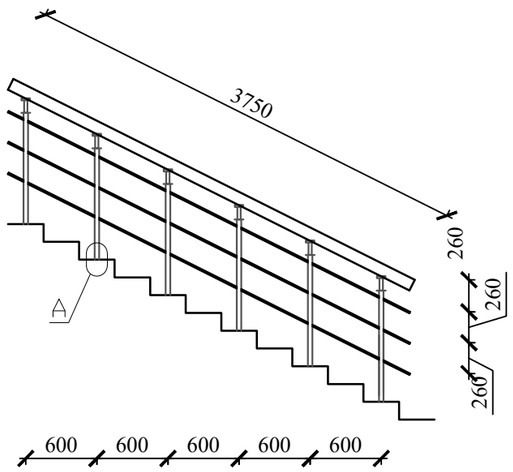


# Спецификация материалов

| Поз. | Обозначение | Наименование | Кол-во ОГ-1 | Кол-во ОГ-2 | Масса ед.,кг. | Примеч. |
|---|---|---|---|---|---|---|
| | | Стойка Ст-1 | | | | |
| 1 | ГОСТ 9941-81 | Труба 38х2 ГОСТ 10704-91 / 12х18Н10Т ГОСТ5632-72 L=1000 | 6 | 4 | 2,14 | |
| | | Фланец напольного крепления Ø38.1мм | 6 | 4 | | |
| | | Декоративная крышка Ø38.1мм | 6 | 4 | | |
| | | Держатель поручня Ø38.1мм | 6 | 4 | | |
| | | Поручень | | | | |
| 2 | ГОСТ 9941-81 | Труба 51х2 ГОСТ 10704-91 / 12х18Н10Т ГОСТ5632-72 п.м. | 3,75 | 2,3 | 2,42 | |
| | | Заглушка на поручень Ø50.8мм | 2 | 2 | | |
| | | Ригель | | | | |
| 3 | ГОСТ 9941-81 | Труба 12х1,4 ГОСТ 10704-91 / 12х18Н10Т ГОСТ5632-72 п.м. | 11,25 | 6,9 | 0,366 | |
| | | Заглушка на ригель, Ø16мм | 6 | 6 | | |

# Ограждение ОГ-2

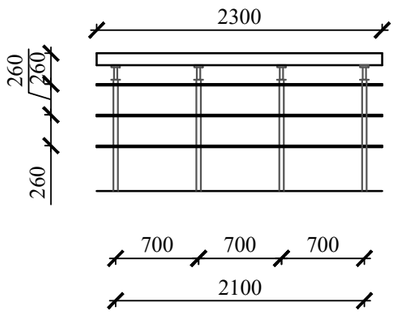


## Спецификация элементов

| Поз. | Обозначение | Наименование | Кол. | Масса ед., кг. | Примечание |
|---|---|---|---|---|---|
| | | Ограждение ОГ-1, шт | 12 | 26,033 | 312,40 |
| | | Ограждение ОГ-2, шт | 2 | 16,69 | 33,38 |
| | | | | | |
| | | | | | |

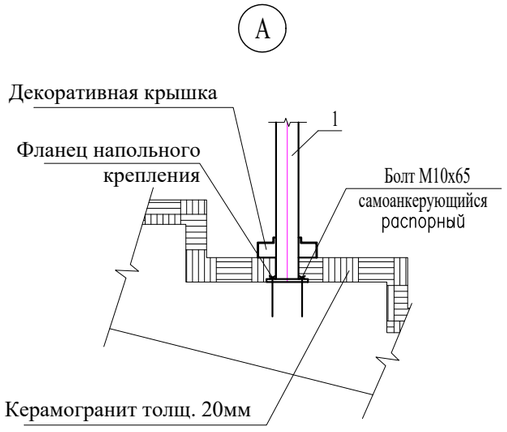


Согласовано

Взам. инв. N

Подп. и дата

Инв. N подл.

| Изм. | Кол.уч | Лист | N док. | Подпись | Дата |
|---|---|---|---|---|---|
| Проверил | | Ахилбеков О. | | | |
| Разработала | | Нуржанова А. | | | |
| Н.контр. | | Бакиров Н. | | | |

57-2021 АС

**«Капитальный ремонт зданий пожарный депо №12 в г.Алматы, Жетысуского района мкр. «Кокмайса», 27А»**

Здание административного блока с общежитием

| Стадия | Лист | Листов |
|---|---|---|
| РП | 73 | |

Спецификация материалов ОГ-1...ОГ-3

ТОО «Строй-проект-инвентаризация» г. Шымкент - 2023г.

Копировал Формат А3

крыльцо Кр-1

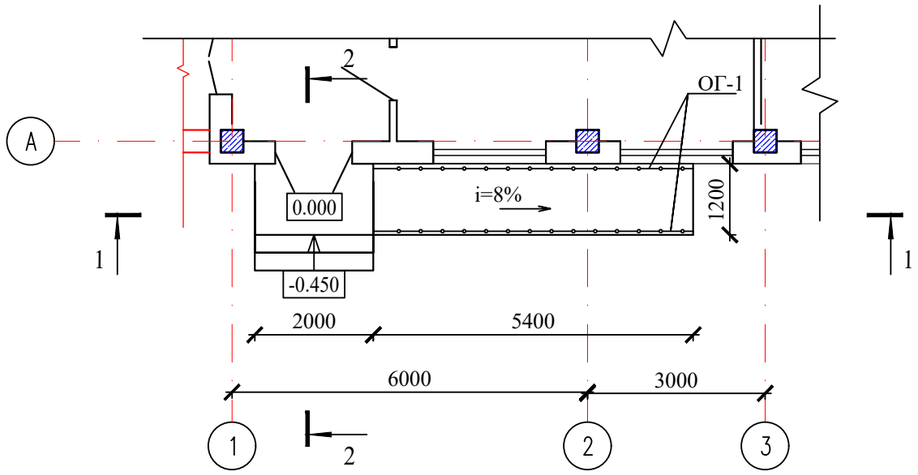


2 - 2

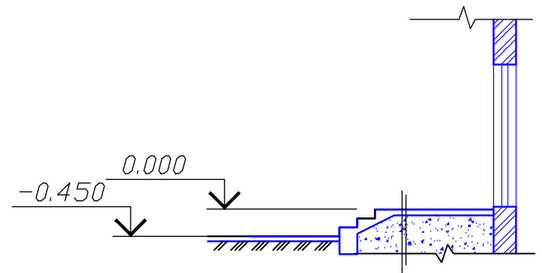


Керамогранит шероховатой поверхности
Прослойка и заполнение швов из цем.-песч.расвора М150 -15мм.
Существующее монолитное крыльцо

1 - 1

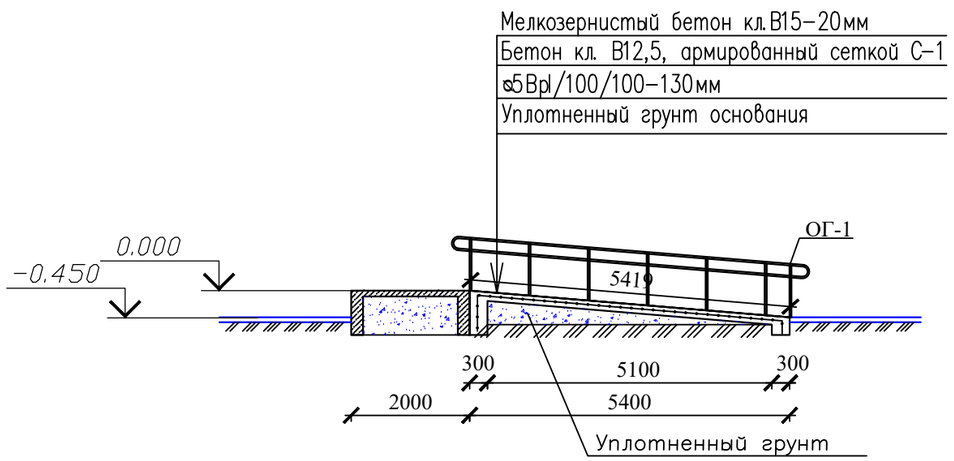


Спецификация элементов

| Поз. | Обозначение | Наименование | Кол. | Масса, ед., кг | Приме-чание |
|---|---|---|---|---|---|
| | | Крыльцо Кр-1 | | | |
| С-1 | ГОСТ 23279-2012 | 4С $\frac{5Вр-I-100(50)}{5Вр-I-100(50)}$ 100х100 ,м2 | 10,0 | 3.16 | 31,6 кг |
| | | Закладная деталь ЗД-1 | 14 | 1,09 | 15,26 кг |
| 1 | ГОСТ 103-2006 | -10х100 L=100 | 1 | 0,79 | |
| 2 | ГОСТ 34028-2016 | Ø10 À400 L=120 | 4 | 0,074 | |
| | | Материалы: | | | |
| | | Бетон кл. В10 м3 | 1,60 | | |
| | | Мелкозернистый бетон кл.В15-20мм, м3 | 0,13 | | отделочный слой |
| | | Уплотненный грунт м3 | 1,20 | | |
| | | | | | |

Согласовано

Взам. инв. N

Подп. и дата

Инв. N подл.

| Изм. | Кол.уч | Лист | N док. | Подпись | Дата |
|---|---|---|---|---|---|
| Проверил | | Ахилбеков О. | | | |
| Разработала | | Нуржанова А. | | | |
| Н.контр. | | Бакиров Н. | | | |

57-2021 АС

**«Капитальный ремонт зданий пожарный депо №12 в г.Алматы, Жетысуского района мкр. «Кокмайса», 27А»**

Здание административного блока с общежитием

| Стадия | Лист | Листов |
|---|---|---|
| РП | 74 | |

Крыльцо Кр-1

ТОО «Строй-проект-инвентаризация» г. Шымкент - 2023г.

Копировал Формат А3

крыльцо Кр-1
расположение закладных деталей

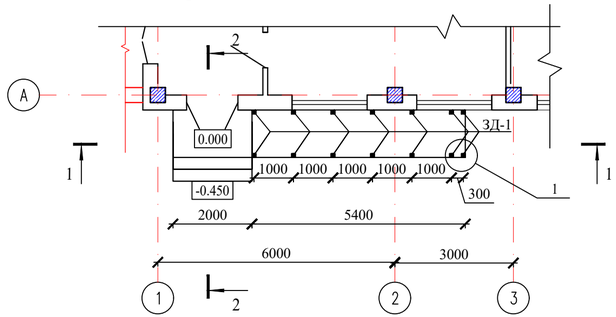


Фрагмент ограждения Ог-1

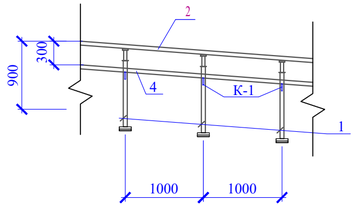


Ограждение Ог-1

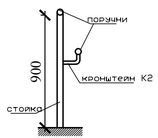


Поручень П-1

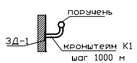


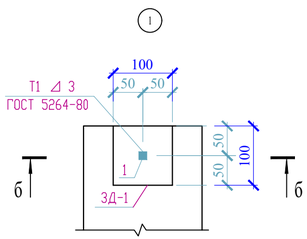


Б-Б
(Деталь крепления стойки ограждения)

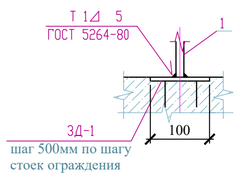


ЗД-1

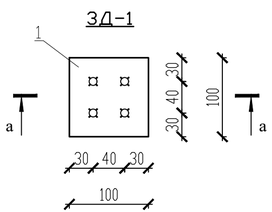


а – а

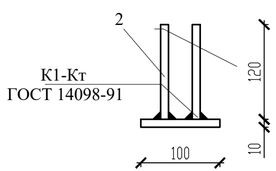


Спецификация элементов

| Поз. | Обозначение | Наименование | Кол. | Масса, ед., кг | Приме-чание |
|---|---|---|---|---|---|
| | | Ограждение лестницы Ог-1 L=5420 | 2 | 44,52 | расход дан на 1 шт. |
| | | Стойка | | | |
| 1 | ГОСТ 9941-81 | Труба $\frac{\text{Ø38х2 ГОСТ 9941-81}}{\text{12Х18Н10Т ГОСТ 5632-72}}$ L=900 | 7 | 1.63 | 11,41 |
| | | Держатель поручня Ø38.1мм | 7 | | |
| | | Фланец напольного крепления | 7 | | |
| | | Декоративная крышка Ø38.1мм | 7 | | |
| | | Поручень | | | |
| 2 | ГОСТ 9941-81 | Труба $\frac{\text{Ø51х2 ГОСТ 9941-81}}{\text{12Х18Н10Т ГОСТ 5632-72}}$ п.м. | 12,4 | 2.45 | 30,38 |
| | | Заглушка на поручень Ø50.8мм | 2 | | |
| К-1 | с.1.256.2-2 в.1 | Кронштейн К2 | 7 | 0.39 | 2,73 |
| | | | | | |
| | | | | | |

Согласовано

Взам. инв. N

Подп. и дата

Инв. N подл.

| Изм. | Кол.уч | Лист | N док. | Подпись | Дата |
|---|---|---|---|---|---|
| Проверил | | Ахилбеков О. | | | |
| Разработала | | Нуржанова А. | | | |
| Н.контр. | | Бакиров Н. | | | |

57-2021 АС

**«Капитальный ремонт зданий пожарный депо №12 в г.Алматы, Жетысуского района мкр. «Кокмайса», 27А»**

Здание административного блока с общежитием

| Стадия | Лист | Листов |
|---|---|---|
| РП | 75 | |

Металлическое ограждение
Закладная деталь ЗД-1
Спецификация материалов

ТОО «Строй-проект-инвентаризация» г. Шымкент - 2023г.

Копировал

Формат А3

План на отм. 0.000
(ремонтные работы)

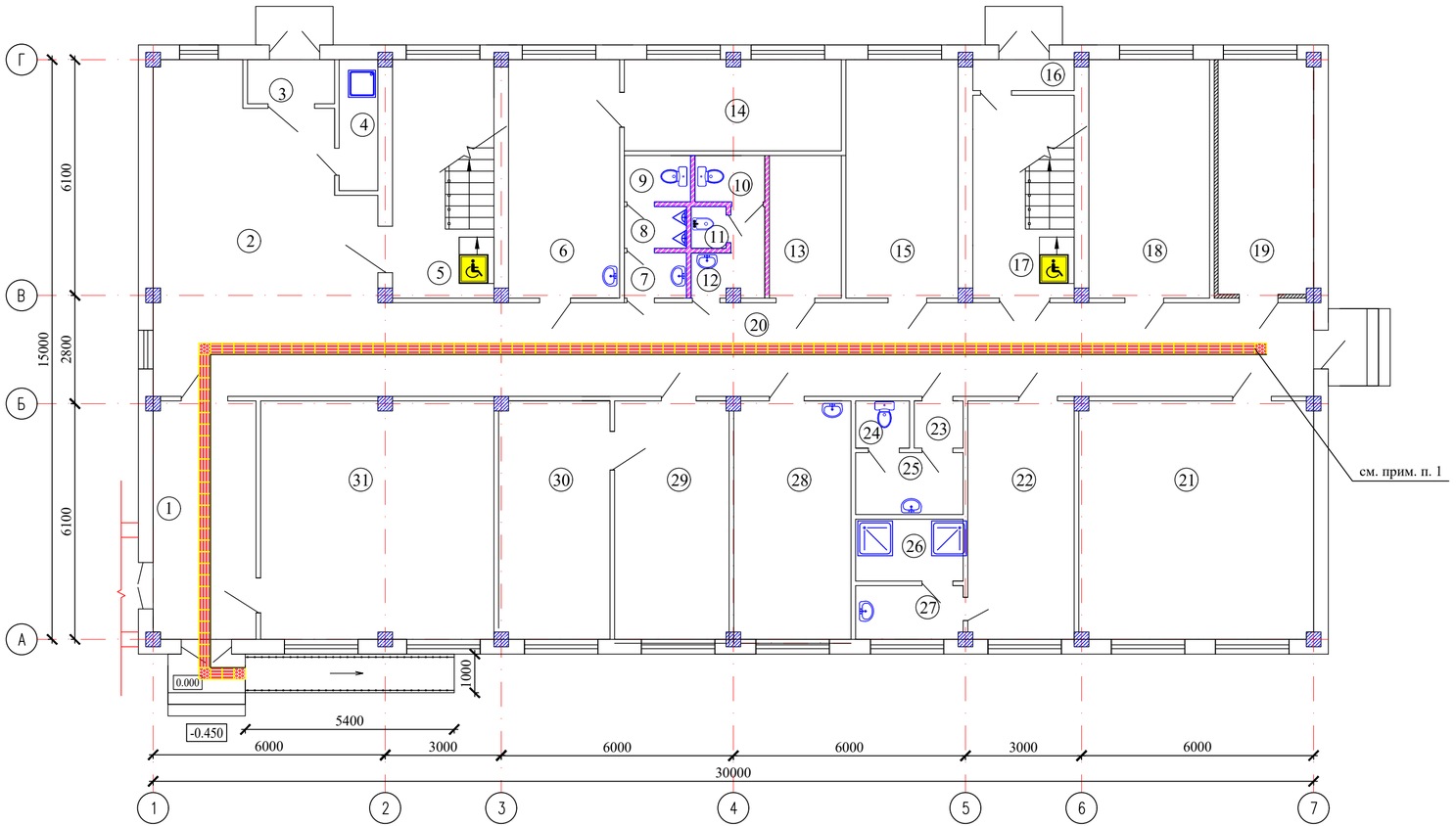


## Ведомость ремонтных работ

| N п.п. | Обозначение | Наименование видов работ | Ед-цы измер. | Кол-во | Примечание |
|---|---|---|---|---|---|
| 1 | 2 | 3 | 4 | 5 | 6 |
| 1 | | Устройство самоклеющейся тактильной плитки, размерами 300х300х5мм для МГН, шир. 300 мм, п.м. | п.м. | 36,30 | |
| 2 | | Наклонный платформенный подъемник размерами 900х1200мм для МГН. Грузоподъемность 225 кг.Длина направляющих 4 м. | шт. | 8 | |

Примечание:
Общие указания по обеспечению доступной среды для МГН:

1. На путях движения лиц. имеющих ограничения по зрению, предусмотреть рельефные тактильные обозначения (плитки) путей движения.
2. Предусмотреть электронные звонки- сигналы для ориентировки а передвижении на слух, для быстрого местанахождения входа, выхода, коридора.
3. При входах в здание предусмотреть кнопку вызова, информационные щиты.
4. На прозрачных полотнах дверей следует предусматривать яркую контрастную маркировку высотой не менее 1.0 м и шириной не менее 2.0 м.-
5. Установить цветовые маячки на остекленных дверных проемах.
6. Ширина входной двери, доступной для инвалидов, должна быть не менее 0,9 мм.
7. При двухстворчатых дверях одна рабочая створка должна иметь ширину, требуемую для однопольных дверей.
8. Все внутренние и наружные двери устанавливать без порогов.
9. Входную дверь, доступную для инвалидов следует установить с автоматическим открыванием и закрыванием.
10. При изменении горизонтального уровня пола от 15 мм до 200 мм следует окрашивать пандусы и площадки контрастными цветами либо обозначать тактильной предупреждающей полосой.
11. Окрашивать предупреждающие полосы в контрастный цвет на верхнем и на нижнем уровнях.
12. Первую и последнюю ступеньку на крыльцах обозначить контрастным цветом (покрасить красной краской).
13. Наклонный платформенный подъемник предназначен для перемещения людей в креслах-колясках с одного уровня на другой вдоль лестничного марша. Устанавливается на прямолинейных участках лестничных маршей и может использоваться как внутри здания, так и снаружи., размерами 900х1200мм для МГН.

## Условные обозначения:

– Устройство самоклеющейся тактильной плитки

– Устройство наклонный платформенный подъемник

Указания по устройству самоклеющей тактильной плитки:

Тщательно очистить поверхность пола от мусора и пыли, обезжирить и высушить
Разогреть (если есть в этом необходимость) тепловой пушкой поверхность до 10 градусов. Разметить с помощью маркера, специальной ленты или натянутой нитки площадь установки плитки. Снять защитную пленку, уложить плитку на подготовленное место и плотно прижать, чтобы между плиткой и полом не оставалось воздушной прослойки. Оставить уложенную плитку на 4-5 часов для застывания.

| Изм. | Кол.уч | Лист | N док. | Подпись | Дата |
|---|---|---|---|---|---|
| Проверил | | Ахилбеков О. | | | |
| Разработала | | Нуржанова А. | | | |
| Н.контр. | | Бакиров Н. | | | |

57-2021 АС

**«Капитальный ремонт зданий пожарный депо №12 в г.Алматы, Жетысуского района мкр. «Кокмайса», 27А»**

Здание административного блока с общежитием

| Стадия | Лист | Листов |
|---|---|---|
| РП | 76 | |

План на отм. 0,000
(ремонтные работы)

ТОО «Строй-проект-инвентаризация» г. Шымкент - 2023г.

Согласовано

Взам. инв. N

Подп. и дата

Инв. N подл.

Копировал

Формат А3