ТОО «СуҚұрылысПроект»

Гослицензия ГСЛ № 17005865 от 05.04.2017г.

Заказ: №60-2022

Заказчик: ГУ "Отдел строительства, архитектуры и градостроительства Курмангазинского района Атырауской области"

РАБОЧИЙ ПРОЕКТ

Строительство спорткомплекса в селе Сафон Курмангазинского района Атырауской области "привязка проекта"

Том II. Рабочие чертежи.

Альбом 12.Наружные сети водоснабжение и канализация

г. Шымкент - 2022 г.

ТОО «СуҚұрылысПроект»

Гослицензия ГСЛ № 17005865 от 05.04.2017г.

Заказ: №60-2022

Заказчик: ГУ "Отдел строительства, архитектуры и градостроительства Курмангазинского района Атырауской области"

РАБОЧИЙ ПРОЕКТ

Строительство спорткомплекса в селе Сафон Курмангазинского района Атырауской области "привязка проекта"

Том II. Рабочие чертежи.

Альбом 12.Наружные сети водоснабжение и канализация

Директор ТОО «СуҚұрылысПроект» Абдикеримов О.С.

Главный архитектор проекта Абдикеримов О.С.

г. Шымкент - 2022 г.

ВЕДОМОСТЬ ОСНОВНЫХ КОМПЛЕКТОВ РАБОЧИХ ЧЕРТЕЖЕЙ

Обозначение	Наименование	Примечание
НВК	Внутри площадочные сети водопровода и канализации	

ВЕДОМОСТЬ ССЫЛОЧНЫХ И ПРИЛОГАЕМЫХ ДОКУМЕНТОВ

Обозначение	Наименование	Примечание
	ССЫЛОЧНЫЕ ДОКУМЕНТЫ	
МЗ РК № КР ДСМ-29 26.10.2018г.	«Санитарноэпидемиологические требования к	
	административным и жилым зданиям», утвержденных	
	приказом	
МНЭ РК № 209 16.03.2015г.	«Санитарно-эпидемиологические требования к	
	водоисточникам, местам водозабора для хозяйственно-	
	питьевых целей, хозяйственнопитьевому водоснабжению и	
	местам культурно-бытового водопользования и	
	безопасности водных объектов»	
Серия 4,900-9 выпуск 0-1	Узлы и детали трубопроводов из пласт-	
	массовых труб для систем водоснабжения	
	и канализации	
СН СК 4.01-05-2002	Инструкция по проектированию и монтажу	
	водопроводных и канализационных сетей	
	из пластмассовых труб	
Серия 3.008.9-6/86	Подземные безнапорные трубопроводы	
	из керамических,асбестоцементных и чугунных труб	
Т.п 901-09-22.84	Колодцы канализационные	
Т.п 901-09-11.84	Колодцы водопроводные	
	Прилогаемые документы	
60-2022 НВК.СО	Спецификация оборудование	2л
60-2022 НВК	Таблица параметров канализационных колодцев Таблица параметров водопроводных колодцев	1л

Рабочий проект «Привязка проектно-сметной документации на «Строительство спорткомплекса в селе Сафон Курмангазинского района Атырауской области» разработан в соответствии с действующими на территории РК нормами и правилами и мероприятия, обеспечивающие взрыво-пожаро-безопасность и исключающие вредные предусматривает воздействия на окружающую среду и воздушный бассейн, а так же предупреждающие чрезвычайные ситуации природного и техногенного характера.

Главный инженер проекта: _____Намет К.С

Общие указания

Данный раздел разработан на основании:
- Задания на проектирование утверждено заказчиком
- - Чертежей генерального плана.

Краткая климатическая справка

Участок изысканий находится в с. Петровка, Карагандинской области, Бухар-Жырауском районе.
На участке согласно техническому заданию проектируется строительство дома культуры.
Территория участка работ в одной части представляет собой полого-наклонную равнину долины реки Нуры
Климат района резко континентальный.
Средняя месячная температура в январе -12.9°С, в июле + 20.4°С. Согласно СП РК 2.04-01-2017 «Строительная климатология номер климатического района - Iв.
Среднее количество атмосферных осадков, выпадающих за год по участку изысканий равно 352мм.
Согласно СП РК 2.04-01-2017 «Строительная климатология номер района по весу снегового покрова - III.
Среднегодовая скорость ветра равно 3.8м/сек. Согласно СНиП РК 2.04.01-2010:
-номер района по средней скорости ветра за зимний период - 5;
-номер района по давлению ветра - IV.
Средняя глубина проникновения "0" в грунт - 1.74м.
Следует учитывать, что в местах открытых грунтов или с небольшой высотой снежного покрова, как промерзание, так и проникновение нуля в глубину, при малоснежной суровой зиме, может увеличиваться.
Среднегодовая величина относительной влажности составляет 65%.
По сложности инженерно-геологических условий участок изысканий относится ко II категории (средняя).

Физико-механические свойства грунтов

По номенклатурному виду и физическим свойствам грунтов в пределах участка до глубины 8,0м., выделены три инженерно-геологических элемента (ИГЭ):
Почвенно-растительный слой. Мощность 0,2м
ИГЭ-1 - Суглинок; Мощность 1,7м
ИГЭ-2 - Песок; Мощность 3,3м
ИГЭ-3 - Гравийно-галечниковый грунт; Мощность 3,0м

Подземные воды

В процессе бурения велись наблюдения за появившимся и установившимся уровнем подземных вод. Подземные воды не были вскрыты в скважинах

Сейсмичность района

По степени интенсивности землетрясений по шкале MSK 64 участок находится в зоне 5 бальной и менее сейсмической активности. Тип морфоструктур 6 - платформа щит - денудационные равнины, без региональных разломов и сдвигов. В соответствии с МСП 5.01-102-2002 в районах сейсмичностью менее 7 баллов основания следует проектировать без учета сейсмических воздействий.

Изм.	Кол.уч.	Лист	N°док.	Подпись	Дата
ГИП		Намет К.С			
Н .контроль		Абдуллаев			
Проверил		Керимов Д			
Разработал		Джусипбаев С.			

60-2022.НВК

Привязка проектно-сметной документации на «Строительство спорткомплекса в селе Сафон Курмангазинского района Атырауской области»

Наружные сети водоснабжения и канализации	Стадия	Лист	Листов
	РП	1	6
Общие данные.	ТОО"СуКұрылысПроект" Шымкент - 2022г.		

Взамениин№ | Подпись и дата | Инв. Nподл.

Водоснабжение

Рабочий проект внутриплощадочных сетей водопровода и канализации выполнен согласно:

- СНиП РК 4.01-02-2009 "Водоснабжение.Наружные сети и сооружения".
- СН. РК 4.01-03-2011 -"Канализация. Наружные сети и сооружения".

Точкой подключения служит существующий сеть диаметром Ø110мм сети закольцованные. В точке подключения осуществляется от проектируемого колодца диаметром 1500.с В проектируемом колодце установлены задвижки диаметрами Ф 100 Ру1,6 марка Beigicast BV-05-47. Напор в точке подключение Р=2,0 атм.(20 метр.).

Проектируемые сети водопровода запроектирована из полиэтиленовых труб по ГОСТ 18599-2001 марки PE100 SDR17 "питьевая" Ø110х6,6мм протяженность-145,0м и Ø32х2,8мм протяженность -60,0м. Трубопроводная арматура в колодцах - стальная, фасонные части - стальные и полиэтиленовые. Проектируемые водопроводные колодцы приняты по ТПР 901-09-11.84 из сборных ж/б элементов по серии 3.900.1-14 выпуск 1 диаметром 1500 мм.Вокруг водопроводных колодцев следует предусматривать водонепроницаемые отмостки с уклоном 0,03 от сооружении. Ширина отмостки должна быть 1 м, бетон марки кл. В7.5, толщиной 150мм.

Соединение полиэтиленовых труб с задвижками и фасонными частями выполняется с помощью монтажных вставок.

В качестве уплотняющего материала во фланцевых соединениях применяется мягкая эластичная резина толщиной 5мм. Пересечение полиэтиленовыми трубопроводами стенок колодцев предусмотрено с помощью полиэтиленовых гильз. Зазор между гильзой и трубопроводом заделать водонепроницаемым эластичным материалом. Соединение полиэтиленовых труб следует выполнить на втулках ПЭ.

При обратной засыпке траншеи с полиэтиленовым трубопроводом над верхом трубы следует предусматривать защитный слой толщиной 30см из мягкого местного грунта, не содержащего твердых включений (щебня,камней,кирпичей и т.д) При этом применении ручных и механических трамбовка непосредственно над трубопроводом не допускается.

Грунт в основании под полиэтиленовой трубой и для присыпки не должен содержать камня,щебня,кирпича.

Земляные работы, монтаж сетей производить в соответствии с требованиями СП РК 5.01-101-2013, СП РК 4.01-103-2013 и СН РК 4.01-05-2002.

Наружное пожаротушение.

Наружное пожаротушение осуществляется от проектируемого и существующего пожарного гидранта.

Расчетный расход воды на наружное пожаротушение согласно технического регламента по пожарной безопасности, при объемах зданий, 5тыс. до 25тыс.м3 и классом функциональной пожарной опасности Ф2, при количестве этажей не более 2, составляет - 15 л/с для общественных здании. Расчетное время тушения пожара составляет 3 часа.

Пожаротушение предусмотрено от двух пожарного гидранта. В колодце ПГ1.

Канализационные сети .

Канализационная сеть прокладывается от безнапорных полиэтиленовых канализационных труб SN8 DN/ID 160мм по ГОСТ Р 54475-2011. протяженность 91,0м.. Выпуск выполнен из чугунных труб по (ГОСТ 6942-98)

Сточные воды отводятся по трубам в выгреб емкостью 20м3. Колодцы на канализационной и водопроводной сети выполнить из сборных ж/б элементов монтируются по т. пр 902-09-22.84 и 901-09-11.84 .

Основание под трубопроводы канализации приняты согласно серии 3.008.9-6/86. Производства работ вести согласно СН РК 4.01-02-2013 * СН РК4.0105-2002.

При обратной засыпке траншеи с полиэтиленовым трубопроводом над верхом трубы следует предусматривать защитный слой толщиной 30см из мягкого местного грунта, не содержащего твердых включений (щебня,камней,кирпичей и т.д) При этом применении ручных и механических трамбовок непосредственно над трубопроводом не допускается.

Грунт в основании под полиэтиленовой трубой и для присыпки не должен содержать камня,щебня,кирпича.

Земляные работы, монтаж сетей производить в соответствии с требованиями СНиП 3.02.01-83 и СН РК 4.01-05-2002.

Вокруг водопроводных и канализационных колодцев следует предусматривать водонепроницаемые отмостки с уклоном 0,03 от сооружении. Ширина отмостки должна быть 1 м, бетон марки кл. В7.5, толщиной 150мм.

Производство работ по укладке, испытанию и приемки сети вести согласно СН РК 4.01-03-2013 и СНиП РК 4.01-05-2002 "Инструкция по проектированию и монтажу сетей водопровода и канализации из полиэтиленовых труб". После завершение монтажных работ предусмотрено дезинфекция и промывка сетей согласно СП №209 от 16.03.2015г.

Ширина санитарно-защитной полосы принимается по обе стороны от крайних линий водопровода:

- При диаметре водопровода до 200 миллиметров (далее -мм.), расстояние не менее 6 метров;

Ширина санитарно-защитной полосы для канализационных коллекторов и канализационных сетей принимается по обе стороны крайних линий:

- При диаметре канализационного коллектора до 400 мм., расстояние не менее 8 метров;

Производство работ по укладке, испытанию и приемки сети вести согласно СН РК 4.01-03-2013 и СНиП РК 4.01-05-2002 "Инструкция по проектированию и монтажу сетей водопровода и канализации из полиэтиленовых труб". После испытания трубопроводы подвергаются промывке.

ВЕДОМОСТЬ РАБОЧИХ ЧЕРТЕЖЕЙ ОСНОВНОГО КОМПЛЕКТА.

Лист	Наименование	Примечание
1	Общие данные.	НВК-1
2	Общие данные.	НВК-2
3	План сетей В1 и К1	НВК-3
4	Продольный профиль В1.	НВК-4
5	Продольный профиль В1.	НВК-5
6	Продольный профиль К1.	НВК-6
7	Продольный профиль К1.	НВК-7
(2-листа)	Спецификация оборудование 27-2021-НВК. СО.	НВК-7,8
(1-лист)	ТАБЛИЦА ПАРАМЕТРОВ ВОДОПРОВОДНЫХ КОЛОДЦЕВ	НВК-9
(1-лист)	ТАБЛИЦА ПАРАМЕТРОВ КАНАЛИЗАЦИОННЫХ КОЛОДЦЕВ	НВК-100

ОСНОВНЫЕ ПОКАЗАТЕЛИ ПО ЧЕРТЕЖАМ ВОДОПРОВОДА И КАНАЛИЗАЦИИ

Наименование системы	Расчетный расход			Примечание
	м3/сут	м3/ч	л/с	
Водопровод.	2,50	0,88	0,62	
Котельная (Хоз-быт нужды)	0,6			
Котельная (заполнения системы)	26,0			
Котельная (подпитка)		0,2		
Канализация бытовая	2,50	0,88	0,62+1,6	
Котельная (Канализация)	0,5			
Котельная (Аварийный сброс)		6,0		

Изм.	Кол.уч.	Лист	N°док.	Подпись	Дата
ГИП		Намет К.С			
Н .контроль		Абдуллаев			
Проверил		Керимов Д			
Разработал		Джусипбаев С.			

60-2022.НВК

Привязка проектно-сметной документации на «Строительство спорткомплекса в селе Сафон Курмангазинского района Атырауской области»

Наружные сети водоснабжения и канализации

Стадия	Лист	Листов
РП	2	6

Общие данные.

ТОО"СуҚұрылысПроект" Шымкент - 2022г.

Взамениив N

Подпись и дата

Инв. Nподл.

Ведомость жилых и общественных зданий и сооружений

п/п	Наименование	Этажность	Количество			Площадь, м²				Строит. объем, м³	
			Зданий	Квартир		Застройки		Общая нормируемая		Здания	Всего
				Здания	Всего	Здания	Всего	Здания	Всего		
1	Спорткомплекс	2	1	-	-	1223,45					
2	Комбинированная площадка для баскетбола и волейбола	-	-	-	-	608,00					
3	Спортплощадка (воркаут)	-	-	-	-	110,00					
4	Блочно-модульная котельная газовая	-	-	-	-	17,6					
5	КТПГ и ДЭС	-	-	-	-	32,75					
6	ТБО(мусорная площадка)	-	-	-	-	10,00					
7	Выгреб 20м3	-	-	-	-	11,56					

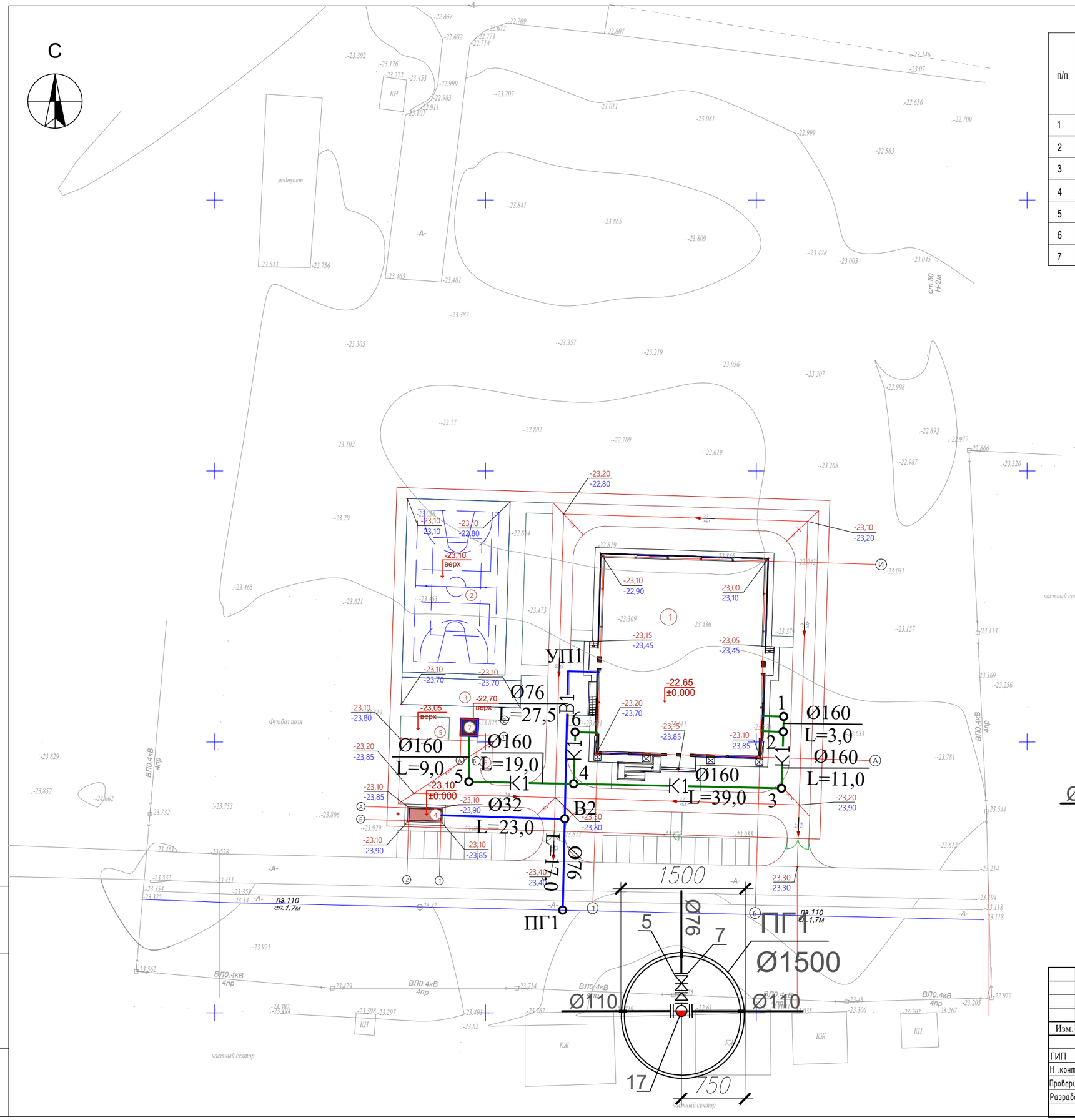

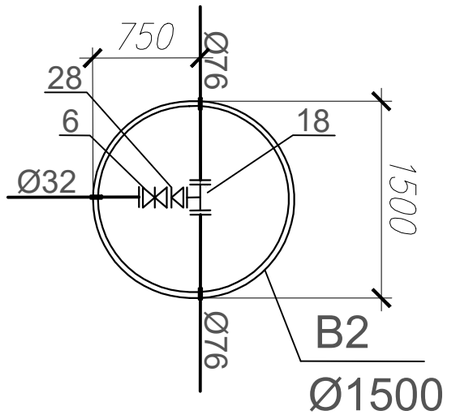

Изм.	Кол.уч.	Лист	№док.	Подпись	Дата
ГИП		Намет К.С			
Н .контроль		Абдуллаев			
Проверил		Керимов Д			
Разработал		Джусипбаев С.			

60-2022.НВК

Привязка проектно-сметной документации на «Строительство спорткомплекса в селе Сафон Курмангазинского района Атырауской области»

Наружные сети водоснабжения и канализации

Стадия	Лист	Листов
РП	3	6

План сетей В1 и К1

ТОО"СуҚұрылысПроект" Шымкент - 2022г.

Взамен инв. N

Подпись и дата

Инв. N подл.

Продольный профиль В1.

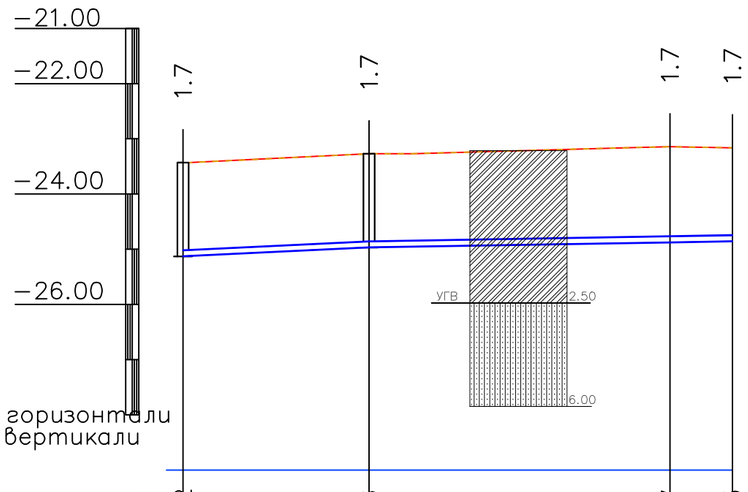

М1:500 по горизонтали
М1:100 по вертикали

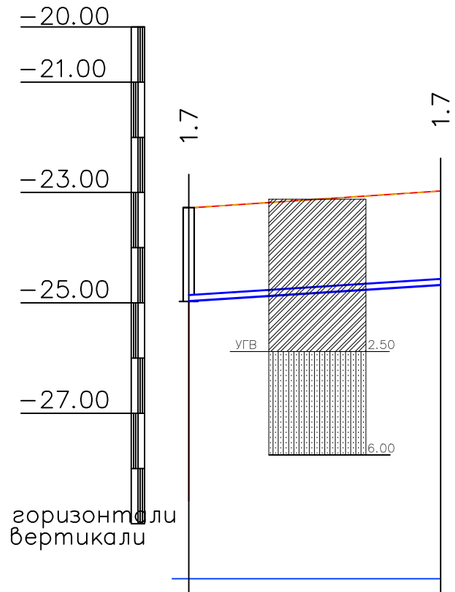

М1:500 по горизонтали
М1:100 по вертикали

Отметка низа или лотка трубы	−25.12	−24.96	−24.87	−24.85
Проектная отметка земли	−23.43	−23.27	−23.14	−23.16
Натурная отметка земли	−23.43	−23.27	−23.14	−23.16
Обозначение трубы и тип изоляции	Труба стальная Д76х3,5 ГОСТ 10704−91			
Основание	Естественное			
Уклон‰ / Длина	0.009 / 17.0	0.003 / 33.5		
Расстояние, м	17.0	27.5	6.0	
Номер колодца, точки, угла поворота	ПГ1	В2	УП1	Здания

Отметка низа или лотка трубы	−24.97	−24.67
Проектная отметка земли	−23.27	−22.98
Натурная отметка земли	−23.27	−22.98
Обозначение трубы и тип изоляции	Труба стальная Д32х3,0 ГОСТ 10704−91	
Основание	Естественное	
Уклон‰ / Длина	0.012 / 23.0	
Расстояние, м	23.0	
Номер колодца, точки, угла поворота	В2	Котельная

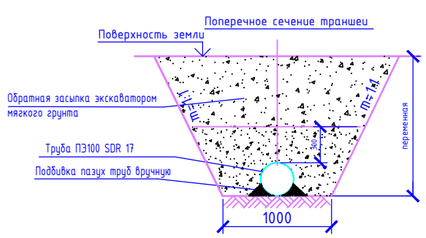

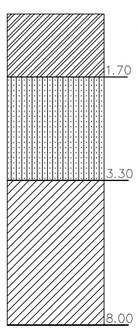

Суглинок коричневый, легкий, пылеватый, песчанистый, твердый, тугопластичный, с линзами песка, включениями гальки, гравия до 10%, дресвы и глыб.

Песок коричневый, разнозернистый, от маловлажного, до влажного, с линзами суглинка, с включением гальки

Гравийно−галечный грунт, встречается с песчанистым заполнителем. Гравийно−галечниковый грунт встречается включениями в песке и суглинке.

Изм.	Кол.уч.	Лист	N°док.	Подпись	Дата
ГИП		Намет К.С			
Н .контроль		Абдуллаев			
Проверил		Керимов Д			
Разработал		Джусипбаев С.			

60-2022.НВК

Привязка проектно-сметной документации на «Строительство спорткомплекса в селе Сафон Курмангазинского района Атырауской области»

Наружные сети водоснабжения и канализации

Стадия	Лист	Листов
РП	4	6

Продольный профиль В1.

ТОО"СуҚұрылысПроект" Шымкент - 2022г.

Взам. инв. N | Дата и подпись | Инв. N подл.

Продольный профиль К1.

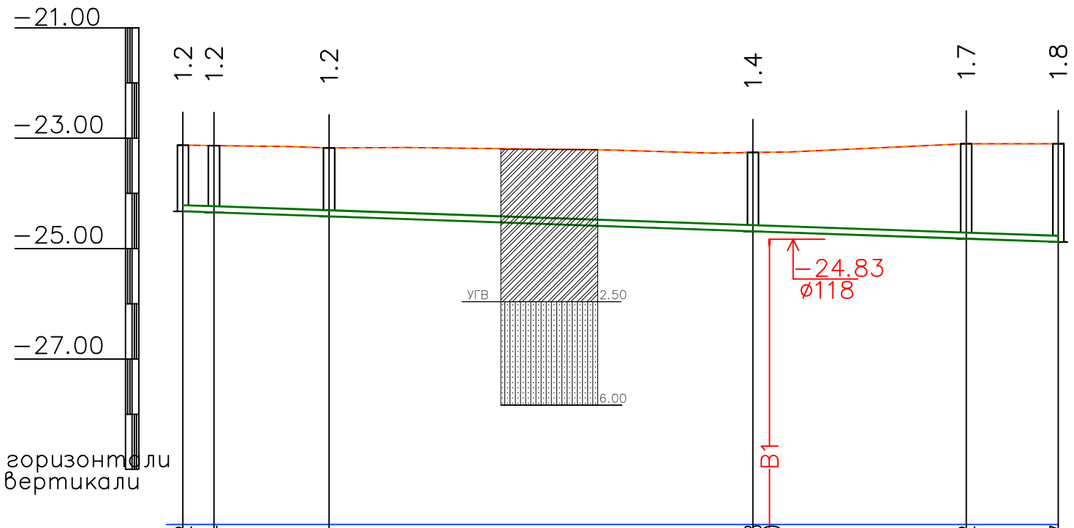

М1:500 по горизонтали
М1:100 по вертикали

Отметка низа или лотка трубы	−24.32	−24.34	−24.41	−24.68	−24.70	−24.82	−24.87
Проектная отметка земли	−23.13	−23.13	−23.18	−23.26	−23.26	−23.10	−23.10
Натурная отметка земли	−23.13	−23.13	−23.18	−23.26	−23.26	−23.10	−23.10
Обозначение трубы и тип изоляции	Труба полиэтеленовые безнапорные гофрированные DN/ID 160 SN8 PE ГОСТ Р 54475−2011						
Основание	Естественное						
Уклон‰	0.007						
Длина	81.0						
Расстояние, м	3.0	11.0	39.0		19.0	9.0	
Номер колодца, точки, угла поворота	1	2	3		4	5	Выгреб

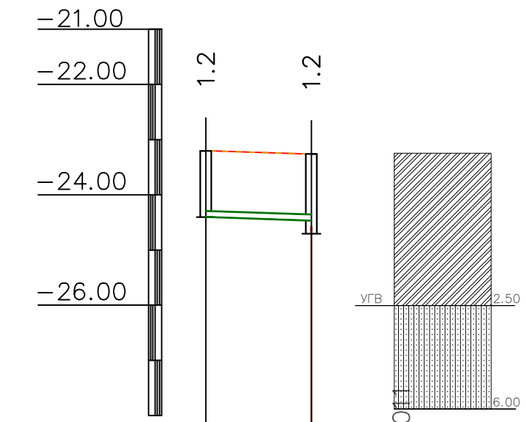

М1:500 по горизонтали
М1:100 по вертикали

Отметка низа или лотка трубы	−24.40	−24.40	
Проектная отметка земли	−23.21	−23.26	
Натурная отметка земли	−23.21	−23.26	
Обозначение трубы и тип изоляции	Труба полиэтеленовые безнапорные гофрированные DN/ID 160 SN8 PE ГОСТ Р 54475−2011		
Основание	Естественное		
Уклон‰	0.007		
Длина	10.0		
Расстояние, м	10.0		
Номер колодца, точки, угла поворота	6	4	

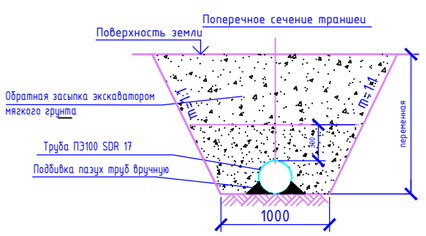

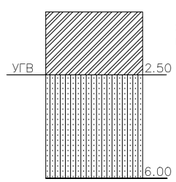

Суглинок (до воды) коричневого цвета, от полутвердой до тугопластичной консистенции, просадочный. Мощность грунта составляет: 2,3−2,5м

Суглинок (ниже воды) серого цвета, от мягкопластичной до текучей консистенции, сжимаемый. Мощность грунта составляет: 3,5−3,7м

Изм.	Кол.уч.	Лист	N°док.	Подпись	Дата
ГИП		Намет К.С			
Н .контроль		Абдуллаев			
Проверил		Керимов Д			
Разработал		Джусипбаев С.			

60-2022.НВК

Привязка проектно-сметной документации на «Строительство спорткомплекса в селе Сафон Курмангазинского района Атырауской области»

Наружные сети водоснабжения и канализации

Стадия	Лист	Листов
РП	6	6

Продольный профиль К1.

ТОО"СуҚұрылысПроект" Шымкент - 2022г.

Взам. инв. N | Дата и подпись | Инв. N подл.

Позиция	Наименование и техническая характеристика	Тип, марка обозначение документа, опросного листа	Код оборудования, изделия материала	завод изготовитель	Единица измере-ния	Коли-чество	Масса единицы кг.	Примечание
1	-В1- 2	3	4	5	6	7	8	9
1	Труба стальная Ф76х3,5мм Антикор. изоляция для трубы Д76х3,5 битумно-полимерная	ГОСТ 10704-91			м	50,5		
2	Труба стальная Ф32х3,0мм с антикоррозийной изоляцией (битумно-полимерная)	ГОСТ 10704-91			м	23,0		
3	Задвижка с обрезиненным клином со штурвалом (класс герметичности А) Ø50 Ру1,6	30ч39р			шт	1	12	
4	Вентиль проходные муфтовые для воды Ру1,6 на давление 0,6 МПа Д32мм	15ч8п2			шт	1		
5	Трубы полиэтиленовые ПЭ 100 SDR 17 280мм гильза L=0.2м	ИСО СТ РК 4427-2-2014			шт	6		
6	Фланцы плоские приварные на Ру=1,6 0,6МПа Ф100мм	ГОСТ12820-80			шт	1	2,85	
7	Фланцы плоские приварные на Ру=1,6 0,6МПа Ф50мм	ГОСТ12820-80			шт	8	1,33	
8	Фланцы плоские приварные на Ру=1,6 0,6МПа Ф32мм	ГОСТ12820-80			шт	2	1,01	
9	Тройник стальной равнопроходной Ф57х4,0	ГОСТ 17376-2001			шт	1	3,2	
10	Тройник равнопроходной Ф100 с пожаным подставкой	ГОСТ 17376-2001			шт	1	46,0	
11	Фланец стальной свободный Ф100 PN=1,6 0,6Мпа	ГОСТ 12822-80			шт	2	2,85	
12	Переход стальной 108х4 - 57х3,5 Ру=16 МПа	ГОСТ 17378-2001			шт	1		изготовить по месту
13	Переход стальной 108х4 - 32х3,0 Ру=16 МПа	ГОСТ 17378-2001			шт	1		изготовить по месту
14	Упор бетонный под угл Vб=0,09м3				шт	2		изготовить по месту
15	Гидравлическое испытание ,промывка и дезинфекция систем водопровода				м	73,5		
16	Врезка труб в существующим водопроводе Д100мм (ПЭ)				шт	1		
17	Изделия закладное МН1	ТП 901-09-11.84			шт	12,0		
18	Колодцы из сборных ж/б элементов Ф1500мм	ТП Серия 3.900.1-14 Выпуск1.			шт	2		(см.таблицу колодцев)
19	Отмостка вокруг водопроводных колодцев ширина 1м, t=150мм. с уклоном 0,03.	бетон марки кл. В7.5			шт	2		
20	Люк полимерно - песчаный 630 тип Т	630 тип Т	ТОО "Алатау алем"		шт	2		
21	Асбестоцементный раствор	М-100			м3	0.5		
22	Антикоррозийная изоляция стальных труб и фасонных частей весьма усиленная (битумно-полумернаяная)	ГОСТ 10704-91			м	1,0		

Взамениив№

Подпись и дата

Инв, №подл.

Изм.	Кол.уч.	Лист	№ док	Подпись	Дата

Привязка проектно-сметной документации на «Строительство спорткомплекса в селе Сафон Курмангазинского района Атырауской области»

60-2022 НВК.СО

ГИП	Намет К.С	
Н .контроль	Абдуллаев	
Проверил	Керимов Д	
Разработал	Джусипбаев С.	

Наружные сети водоснабжения и канализации

Стадия	Лист	Листов
РП	1	

ТОО"СуҚұрылысПроект"
Шымкент - 2022г.

Позиция	Наименование и техническая характеристика	Тип, марка обозначение документа, опросного листа	Код оборудования, изделия материала	завод изготовитель	Единица измере-ния	Коли-чество	Масса единицы кг.	Примечание
1	-В1- 2	3	4	5	6	7	8	9
	Канализация							
1	Труба полиэтиленовые безнапорные гофрированные SN8 DN/ID 160мм	ГОСТ Р 54475-2011			м	91,0		
2	Канализационные колодцы:				шт	6		
	Д1000мм Н=600	т.п902-09-22.84			шт	4		(см.таблицу колодцев)
	Д1000мм Н=900	т.п902-09-22.84			шт	1		(см.таблицу колодцев)
	Д1000мм Н=1200	т.п902-09-22.84			шт	1		(см.таблицу колодцев)
4	Изделия закладное МН1	ТП 901-09-11.84			шт	15		
5	Люк полимерно - песчаный 630 тип Т	630 тип Т	ТОО "Алатау алем"		шт	6		(см.таблицу колодцев)
6	Отмостка вокруг водопроводных колодцев ширина 1м, t=150мм, с уклоном 0,03.	бетон марки кл. В7.5			шт	6		
7	Испытание сетей				м	91,0		

Взамениинв№

Подпись и дата

Инв, №подл.

Изм.	Кол.уч.	Лист	N:Док.	Подпись	Дата

60-2022 НВК.СО

Спецификация оборудования

Лист 2

ТАБЛИЦА ПАРАМЕТРОВ ВОДОПРОВОДНЫХ КОЛОДЦЕВ,

N колодца по плану	Марка колодца по грунтовым условиям	Диаметры трубопроводов,мм		N схемы узла	Диаметр колодца,Дк мм	Полная глубина колодца Нмм	Высота рабочей части,Нмм	N строительно-монтажной схемы	Высота горловины с перекрытием,h	Объем бетона на упоры,м3	Расход материалов																														
											Днище			Рабочая часть										Плита перекрытия				Горловина				Тип люка	Стремянка	Гидроизоляция	Элемент соединительный т.п.р. 901-09-11.84 альбом VI. 88				
											Сборные железобетонные элементы.Серия 3.900.1-14																													
		$Д_у$	$d_у$								ПН10	ПН15	ПН20	КС10.6	КС10.9	КС10.9а	КС15.6	КС15.9	КС15.6б	КС15.9а	КС20.6	КС20.9	КС20.9а	КС20.9б	ПП10-1	ПП10-2	1ПП15-1	1ПП20-1	*2ПП15-1	КО-1	КО-6	КС7.3	КС7.9				МС-3	МС-5	МС-6	МС-7	всего кг
1	2	3	4	5	6	7	8	9	10	11	12	13	14	15	16	17	18	19	20	21	22	23	24	25	26	27	28	29	30	31	32	33	34	35	36	37	38	39	40	41	42
ПГ-1	В-1	200	200	У-4	1500	2150	1800	См-8	340	0,09		1						1		1									1		1			т							
В-2	В-1	200	200	У-4	1500	2150	1800	См-8	340	0,09		1						1		1							1				1			т							

Форма таблицы по ТПР Альбом II

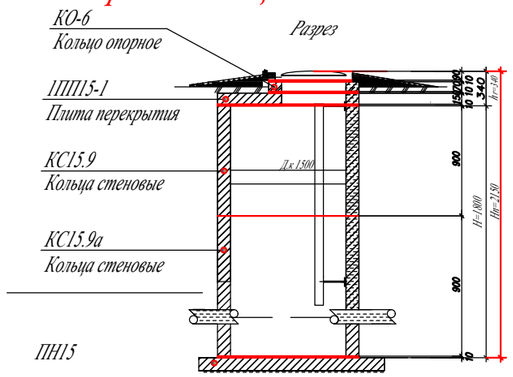

полная глубина колодца складывается : Hп= H+hr+10, отсюда hr=Hп-H-10=2150-1800-10=340мм

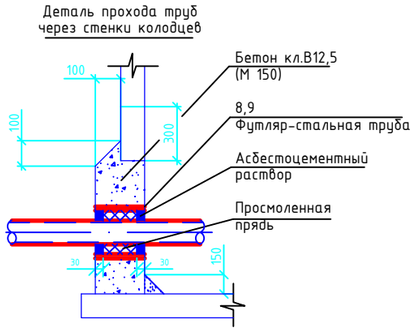

Примечания;

Для повышения сейсмостойкости водопроводной сети и сооружений на ней необходимо осуществить ряд мероприятий, важнейшими из которых являются :

- обеспечение надежной стыковки труб ;
- правильный выбор диаметра труб и материала колодцев и трубопроводов ;
- мероприятия по обеспечению сейсмостойкости колодцев.

К последним относятся усиление горизонтальных сечений колодцев по высоте , что достигается следующими конструктивными решениями :

1. В швы между сборными кольцами закладываются стальные соединительные элементы. Количество закладных элементов увеличивается с увеличением расчетной сейсмичности площадки .
2. На сопряжении нижнего кольца и днища устраивается обойма из монолитного бетона класса В 12,5 (М 150).

Изм.	Кол.уч.	Лист	N°док.	Подпись	Дата
ГИП		Намет К.С			
Н .контроль		Абдуллаев			
Проверил		Керимов Д			
Разработал		Джусипбаев С.			

60-2022.НВК

Привязка проектно-сметной документации на «Строительство спорткомплекса в селе Сафон Курмангазинского района Атырауской области»

Наружные сети водоснабжения и канализации

Стадия	Лист	Листов
РП	1	1

ТАБЛИЦА ПАРАМЕТРОВ ВОДОПРОВОДНЫХ КОЛОДЦЕВ

ТОО"СуКұрылысПроект" Шымкент - 2022г.

Взаим. инв.N

Подп. и дата

Инв.N подл.

ТАБЛИЦА ПАРАМЕТРОВ КАНАЛИЗАЦИОННЫХ КОЛОДЦЕВ

Nколодца по плану	Марка колодца по грунтовым условиям	Марка колодца	Полная глубина колодца по профилю Hмм	Диаметр колодца Дк мм	Глубина лотка hл мм	Высота рабоч части колодца Hр мм	Высота горловины hгор мм	Расход материалов																																	
								Днище				Рабочая часть						Плита перекрытия				Горловина								Элемент соединительный т.п.р. 902-09-22.84 альбом VIII. 88								Гидроизоляция
									Сборные железобетонные элементы серия3.900.1-14 выпуск 1																														
								Объем бетона на лоток м3	ПН10	ПН15	ПН20	КС10.6	КС10.9	КС15.6	КС15.9	КС20.6	КС20.9	ПП10-1	ПП10-2	1ПП15-1	1ПП15-2	КС7.3	КС7.9	КС10.3	КС10.6	КО6	ПО10	ПД6	ПД10	МС-1	МС-2	МС-3	МС-5	МС-7	всего кг	Кирпич кладка, ряды	Тип люка	Стремянка	
1	2	3	4	5	6	7	8	9	10	11	12	13	14	15	16	17	18	19	20	21	22	23	24	25	26	27	28	29	30	31	32	33	34	35	36	37	38	39	40
1	I	КСУ2-7	1200	1000	200	600	420	0,49	1			1						1								3										-	т	-	-
2	I	КСУ2-7	1200	1000	200	600	420	0,49	1			1						1								3										-	т	-	-
3	I	КСУ2-7	1200	1000	200	600	420	0,49	1			1						1								3										-	т	-	-
4	I	КСУ2-7	1400	1000	200	900	340	0,49	1				1					1								2										-	т	-	-
5	I	КСУ2-7	1700	1000	200	1200	340	0,49	1			2						1								2										-	т	-	-
6	I	КСУ2-7	1200	1000	200	600	420	0,49	1			1						1								3										-	т	-	-

Взам. инв. №

Подп. и дата

Инв. № подл.

Изм.	Кол.уч.	Лист	N°док.	Подпись	Дата
ГИП		Намет К.С			
Н .контроль		Абдуллаев			
Проверил		Керимов Д			
Разработал		Джусипбаев С.			

60-2022.НВК

Привязка проектно-сметной документации на «Строительство спорткомплекса в селе Сафон Курмангазинского района Атырауской области»

Наружные сети водоснабжения и канализации

Стадия	Лист	Листов
РП	1	2

ТАБЛИЦА ПАРАМЕТРОВ КАНАЛИЗАЦИОННЫХ КОЛОДЦЕВ

ТОО"СуҚұрылысПроект" Шымкент - 2022г.