ТОО «СуҚұрылысПроект»

Гослицензия ГСЛ № 17005865 от 05.04.2017г.

Заказ: №60-2022

Заказчик: ГУ "Отдел строительства, архитектуры и градостроительства Курмангазинского района Атырауской области"

РАБОЧИЙ ПРОЕКТ

"Строительство спорткомплекса в селе Сафон Курмангазинского района Атырауской области" "привязка проекта"

Том II. Рабочие чертежи.

Альбом 3. Архитектурные решения.

г. Шымкент - 2022 г.

ТОО «СуҚұрылысПроект»

Гослицензия ГСЛ № 17005865 от 05.04.2017г.

Заказ: №60-2022
Заказчик: ГУ "Отдел строительства, архитектуры и градостроительства Курмангазинского района Атырауской области"

РАБОЧИЙ ПРОЕКТ

"Строительство спорткомплекса в селе Сафон Курмангазинского района Атырауской области" "привязка проекта"

Том II. Рабочие чертежи.
Альбом 3. Архитектурные решения.

Директор ТОО «СуҚұрылысПроект» Абдикеримов О.С.
Главный архитектор проекта Абдикеримов О.С.

г. Шымкент - 2022 г.

Общие данные

Рабочий проект «Строительство спорткомплекса в селе Сафон Курмангазинского района Атырауской области" "привязка проекта" » разработан на основании задания на проектирование. Разработан в границах заданного участка.

Реализация проекта предусматривается в районе со следующими характеристиками:

Климатический район IIВ;
Расчетная нормативная зимняя температура воздуха - 25° С.
Глубина промерзания - 1,56 м.
Нормативное ветровое давление 0,39 кПа.
Нормативная снеговая нагрузка 1,2 кПа.
Сейсмичность района строительства 9 баллов
Категория грунтов по сейсмическим свойствам - II
Сейсмичность площадки строительства 9 баллов.
Степень огнестойкости здания - III
Уровень ответственности здания - II (нормальный)
Класс пожарной опасности строительных конструкций, согласно СП РК 2.02--101-2014 - К0 (непожароопасные).
класс по функциональной пожарной опасности согласно СП РК 2.02-101-2014. - Ф 2.1
Класс конструктивной пожарной опасности здания - С0.
Расчетный срок службы здания - II.

За условную отметку 0,000 принята отметка чистого пола, что соответствует абсолютной отметке по генплану-30,50мм.

Здание спортивного комплекса размерами в плане 30 х 36,2 м (размеры даны в осях).

По конструктивному решению - блок выполнен из металлического каркаса. Каркас здания в осях А-Г представляет собой многопролетные рамы с жестким защемлением колонн в фундаментах, жестким опиранием балок перекрытий на колонны и жестким опиранием стропильных ферм на колонны. Пространственная жесткость пролетов обеспечивается вертикальными связями по колоннам и горизонтальными связями в межферменном пространстве.

Каркас здания в осях Д-И представляет собой однопролетные рамы с жестким защемлением колонн в фундаментах и жестким опиранием стропильных ферм на колонны. Пространственная жесткость пролетов обеспечивается вертикальными связями по колоннам и горизонтальными связями в межферменном пространстве.

Бетонную подготовку под полы выполнять после прокладки всех коммуникаций, устройства фундаментов, приямков, каналов. Уровень чистого пола "мокрых" помещений (с/у, помещения уборочного инвентаря и др.) выполнить на 20-25 мм ниже примыкающих к ним помещений.

На путях эвакуации и санузлах по полам применить покрытие с нескользкой поверхностью.

Перекрытия - монолитный ж/б.

Кровля без чердачная, двухскатная. По конструктивному решению - сборная. По способу изготовления - выполнена из сэндвич панелей по металлическим фермам. По способу водоотвода - с внутренним и внешним водостоком.

Здание спортивного комплекса делится на два блока. Наружные стены спортивных залов выполнены из сэндвич-панелей б=150мм с пределом огнестойкости не менее EI 15 по ГОСТ 30247.0-94, а блок входной группы из теплоблоков б=400 мм. и утеплителя б=100 мм., классом горючести НГ согласно ГОСТ 9573-2012.

Окна алюминиевые, цвет - синий, стекла со слабым отражающим эффектом, цвет - голубой. Двери наружные - металлические.

Витражи - аллюминиевые рамы с двойным остеклением, со сложным открыванием, стекло прозрачное противоударное, закаленное СМ3, (цвет профиля -металлик, стекло со слабым отражающим эффектом - цвет голубой).

"Spendrel" часть витража стекло тонированное, зеркальное - цвет синий

Внутренние лестницы - монолитные железобетонные. Естественное освещение и проветривание основных помещений и лестничной клетки осуществляется через окна.

Поверхности стен, перегородок, откосов дверных и оконных проемов в кладке, оштукатурить ц/п раствором (состав 1:2).

Перегородки не доводятся до конструкций перекрытия (ригелей, плит) на 30-50 мм во избежание передачи на них нагрузки. Зазоры заполняются упругими материалами. Наружние стены цокольного этажа монолитные железобетонные, толщиной 400 мм.

Вокруг здания устроить отмостку из асфальтобетона б=25 мм, шириной 1,0 м по бетонному основанию.

Архитектурно-планировочное решение продиктовано ориентацией его по отношению к сторонам света. Главный вход будет осуществляться с южной стороны. Входы в здание через тамбуры, вестибюли и коридоры. Предусмотрен основной вход с вестибюлем, гардеробом.

1- этаж оснащен гардеробными, санузлами для посетителей и инвалидов, ресепшном, 1 мужской раздевалкой с душевым помещением и санузлом, 1 женской раздевалкой с душевым помещением и санузлом, кабинетом врача, тренерскими, а так же залом для игровых видов спорта с инвентарной .

2- этаж оснащен административными помещениями, 1 мужской раздевалкой с душевым помещением и санузлом, 1 женской раздевалкой с душевым помещением и санузлом, залами для бокса и борьбы с инвентарными помещениями.

На техническом этаже расположено инженерное оборудование и коммуникации.

Для маломобильных групп населения предусмотрены: пандусы, вертикальные подъемники (на главной входной группе), санитарный узел, оборудованный специальными поручнями для МГН. На трибунах предусмотрены специальные места для инвалидных колясок.

Места прибывания МГН оборудованы сигнальными кнопками и тактильными путями.

Зал для игровых видов спорта (баскетбол, волейбол, теннис, футзал), залы бокса и борьбы сообщаются между собой коридорами.

Противопожарные мероприятия

Эвакуация из цокольного этажа осуществляется по лестнице, ведущей наружу. Ширина путей эвакуации соответствует требованиям СП РК 2.02-101-2014.

Двери электрощитовых, вентиляционных камер согласно 6.4 СП РК 2.02-20-2006 - с пределом огнестойкости 0,5 ч. Двери коридоров и тамбур-шлюзов - выполнить противопожарными, самозакрывающимися, с уплотненными притворами согласно п. 6.2.11 СП РК 2.02-101-2014.

Блоки отделены противопожарными перегородками. Двери между блоков выполняются самозакрывающимися, с уплотненным притвором, порогом, с доводчиком.

Открывание дверей предусматривается в сторону путей эвакуации. Пути эвакуации имеют естественное освещение и проветривание. Коридорные стены и перегородки кирпичные 250 мм и 120 мм (предел огнестойкости не менее 150 мин.).

Отделка спортивных залов, путей эвакуации выполнена из несгораемых и трудносгораемых материалов. В лестничных клетках перегородки от пола цокольного этажа до промежуточной площадки лестничных маршей между первым и вторым этажами выполнить глухими противопожарными 1 типа. В здании запроектированы противопожарный водопровод, сигнализация. Электрические и вентиляционные сети через помещения кладовых и лестницы не прокладываются.

Плитка из керамогранита с шероховатой поверхностью:

- (покрытие полов на путях эвакуации общих коридоров, холла) - классом пожарной опасности материала не ниже КМ2 (Г1, В1, Д3*, Т2, РП1);
- (покрытие полов на путях эвакуации лестничной клетки) - классом пожарной опасности материала не ниже КМ1 (Г1, В1, Д1, Т1, РП1).

Подвесной потолок "Армстронг":

- (покрытие потолков на путях эвакуации общих коридоров, холла) - классом пожарной опасности материала не ниже КМ1 (Г1, В1, Д1, Т1, РП1);
- (покрытие потолков на путях эвакуации лестничной клетки) - классом пожарной опасности материала не ниже КМ0 (НГ).

Проект разработан в соответствии с действующими нормами и правилами Республики Казахстан и предусматривает мероприятия, обеспечивающие безопасную для жизни и здоровья людей эксплуатацию объекта при соблюдении предусмотренных проектом мероприятий, что достоверяется

Главный инженер проекта _____ Намет К.С

Согласовано:		
Раздел ТХ	Ким А.Б.	
Раздел СС	Тохтахметов	
Раздел ВК	Жакенов	
Раздел ГП	Патрушева	
Раздел КЖ	Нурланов	
Раздел ОВ	Егоров	
Раздел ЭЛ	Садыков	

Взам. инв N

Подп.и дата

Инв. N подл.

Изм.	Кол.уч	Лист	N°док.	Подпись	Дата
Гип		Намет К.С			
Проверил		Керимов Д			
Разработал		Турсынкулов			
Н.контроль		Абдуллаев			

60-2022-АР

"Строительство спорткомплекса в селе Сафон Курмангазинского района Атырауской области"

Спортивный комплекс

Стадия	Лист	Листов
РП	1	55

Общие данные (начало)

ТОО "СуҚұрылысПроект" г.Шымкент-2022 г.

ВЕДОМОСТЬ ОСНОВНЫХ КОМПЛЕКТОВ РАБОЧИХ ЧЕРТЕЖЕЙ

Обозначение	Наименование	Примеч.
-ГП	Генеральный план	
-АР	Архитектурные решения	
-КЖ	Конструкции железобетонные	
-КМ	Конструкции металлические	
-ВК	Водопровод и канализация	
-ОВ	Вентиляция и отопление	
-ЭЛ	Электротехнические решения	
-ТХ	Технологические решение	
-СС	Слаботочные системы	
-АПС	Пожарная сигнализация	
-НВК	Наружные сети водоснабжения и канализации	
-ТС	Тепловые сети	
-НЭС	Наружные сети электроснабжения	

ВЕДОМОСТЬ ССЫЛОЧНЫХ И ПРИЛАГАЕМЫХ ДОКУМЕНТОВ

Обозначение	Наименование	Примечан.
СП РК 5.03-107-2013	Несущие и ограждающие конструкции	
СП РК 3.02-118-2013	Закрытые спортивные залы	
СП РК 3.02-137-2013	Крыши и кровли	
СН РК 3.02-37-2013	Полы	
СП РК 2.04-108-2014	Изоляционные и отделочные покрытия	
Технический регламент	Общие требования к пожарной безопасности	
СП РК 3.06-101-2012	Доступность зданий и сооружений для маломобильных групп населения	
038-2018-АС.В	Ведомость отдельных видов работ	

ТЕХНИКО-ЭКОНОМИЧЕСКИЕ ПОКАЗАТЕЛИ

№ п/п	Наименование	Площадь м²	Кат. пом.
1	Площадь застройки	1223.45	
2	Общая площадь	1509.8	
3	Строительный обьем здания в том числе подземная часть	13380.0 408.5	
4	Полезная площадь	1462.8	
5	Расчетная площадь	1395.1	
6	Этажность	2+тех. подполья	

Взам. инв N

Подп.и дата

Инв. N подл.

Изм.	Кол.уч	Лист	N°док.	Подпись	Дата
Гип		Намет К.С			
Проверил		Керимов Д			
Разработал		Турсынкулов			
Н.контроль		Абдуллаев			

60-2022-АР

"Строительство спорткомплекса в селе Сафон Курмангазинского района Атырауской области"

Спортивный комплекс

Стадия	Лист	Листов
РП	1.1	

Общие данные (продолжение)

ТОО "СуҚұрылысПроект" г.Шымкент-2022 г.

ВЕДОМОСТЬ РАБОЧИХ ЧЕРТЕЖЕЙ ОСНОВНОГО КОМПЛЕКТА (начало)

Марка	Наименование	Примечание
1	Общие данные (начало)	
1.1	Общие данные (продолжение)	
2	Общие данные (окончание)	
3	План тех. подполья.	
4	План на отм. 0,000.	
5	План на отм. 3.900.	
6	Разрез 1 - 1.	
7	Разрез 2 - 2.	
8	Фасад 1-6. Фасад А-И.	
9	Фасад И-А. Фасад 6-1.	
10	План кровли.	
11	Кладочный план тех. подполья.	
12	Кладочный план на отм. 0.000	
13	Кладочный план на отм. 3.900	
14	Экспликация полов (начало)	
15	Экспликация полов (окончание)	
16	Ведомость отделки помещений (начало)	
17	Ведомость отделки помещений (окончание)	
18	Схема заполнения оконных, витражных проемов ОК-1 ÷ ОК-4, ВН-1 ÷ ВН-3.	
19	Схема заполнения оконных, витражных проемов ВН-4, ВН-4*, ВВ-1÷ВВ-3.	
20	Спецификация элементов заполнения оконных и витражных проемов.	
21	Спецификация элементов заполнения дверных проемов. Ведомость дверных проемов.	
22	Устройство перегородок ПГ-1÷ПГ-7. Узел А.	
22.1	Схема установки каркаса для теплоблока ПГ-2.	
23	Устройство перегородок ПГ-5, ПГ-6, ПГ-7 (с ГКЛ, ГКЛВ).	
24	Ограждение ОГ-1÷4.	
25	Барьер гардеробный БГ-1; барьер ресепшена БГ-2.	
26	Стремянки СТ-1.	
27	Навес НС-1.	
28	Деформационный шов. Спецификация расхода материалов.	
29	ПЭ сборно-щитовые перегородки сан узлов.	
30	Схема раскладки стеновых сэндвич панелей.	
31	Сводная спецификация стеновых сэндвич-панелей (начало)	

ВЕДОМОСТЬ РАБОЧИХ ЧЕРТЕЖЕЙ ОСНОВНОГО КОМПЛЕКТА (окончание)

Марка	Наименование	Примечание
32	Сводная спецификация стеновых сэндвич-панелей (продолжение)	
33	Сводная спецификация стеновых сэндвич-панелей (продолжение)	
34	Сводная спецификация стеновых сэндвич-панелей (окончание).	
35	Схема раскладки кровельных сэндич панелей.	
36	Сводная спецификация кровельных сэндвич-панелей.	
37	Узлы по стеновым сэндвич-панелям	
38	Узлы по кровельным сэндвич-панелям	
38.1	Детали кровли.	
39	Спецификация фасонных элементов стеновых сэндвич-панелей. Спецификация фасонных элементов кровельных сэндвич-панелей	
40	Козырек К-1.	
41	Трибуна.	
42	Воздухозаборная шахта ВЗШ-1. Решетка жалюзийная РЖ-1. Сечение 1-1; 2-2; 3-3. Узлы А; Б.	
43	Дренажный приямок ДП-1, ДП-2. Решетка Р-1, 2, 3. Лоток ВК.	
44	Узел вентиляционной шахты ВШ-1÷ВШ-4.	
45	Крыльцо КР-1. Козырек К-2.	
46	План 1-го этажа, обеспечение доступа для маломобильных групп населения.	
47	План 2-го этажа, обеспечение доступа для маломобильных групп населения.	
48	Фрагмент 1. Санузел для МГН. Ведомость деталей.	
49	Короба КГ-1÷8. Спецификация расхода материала.	
50	Ограждение радиаторов ОР-1.	
50.1	Ограждение радиаторов ОР-2.	
51	Защитная сетка СЗ-1, СЗ-2.	
52	Схема раскладки фиброцементных плит Latoni на фасадах 1-6; А-Б, Б-А.	
53	Сводная спецификация фиброцементных плит Latoni. Спецификация элементов облицовки фасадов.	
54	Узлы 1÷3; Узлы 7.	
55	Узлы 4,5,6.	

Взам. инв N

Подп.и дата

Инв. N подл.

Изм.	Кол.уч	Лист	N°док.	Подпись	Дата
Гип		Намет К.С			
Проверил		Керимов Д			
Разработал		Турсынкулов			
Н.контроль		Абдуллаев			

60-2022-АР

"Строительство спорткомплекса в селе Сафон Курмангазинского района Атырауской области"

Спортивный комплекс

Стадия	Лист	Листов
РП	2	

Общие данные (окончание)

ТОО "СуҚұрылысПроект" г.Шымкент-2022 г.

Формат А3

План тех. подполья

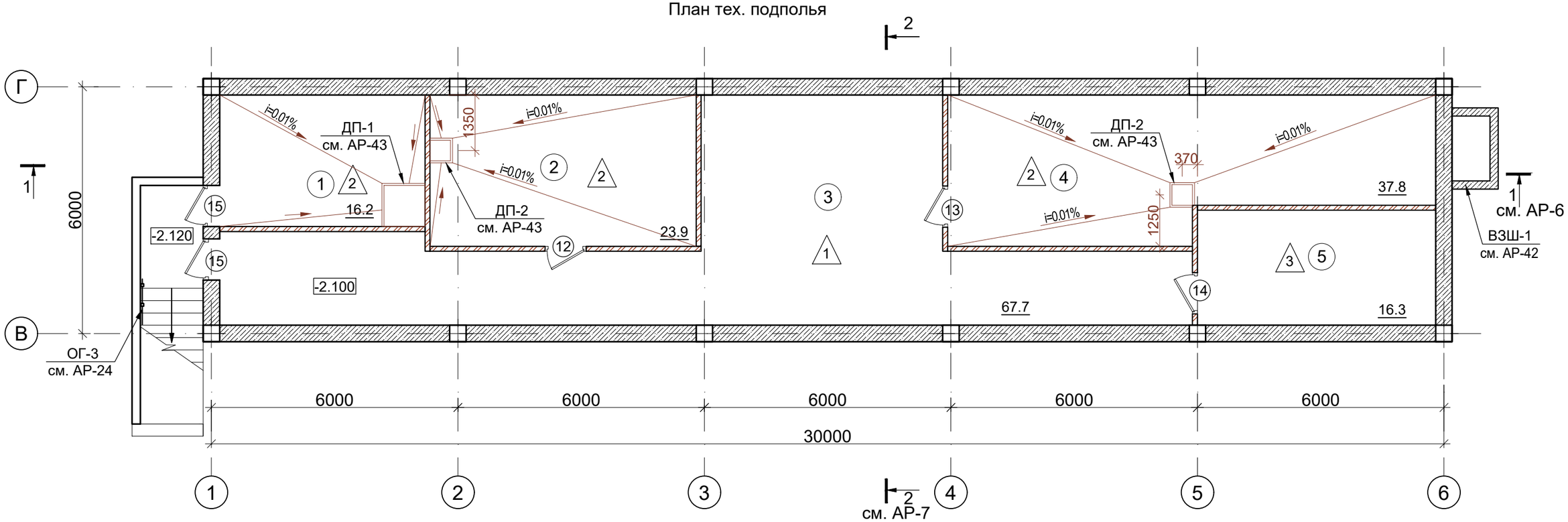

ЭКСПЛИКАЦИЯ ПОМЕЩЕНИЙ

Номер поме-щения	Наименование	Площадь, $м^2$	Кат. поме-ще-ния
1	Насосная	16.2	Д
2	Тепловой пункт	23.9	Д
3	Тех. подполье	67.7	Д
4	Вент. камера	37.8	Д
5	Эл. щитовая	16.3	В4
	Всего:	161.9	

Примечание:
1. Спецификацию дверных проемов см. АР-21.
2. Привязку стен и перегородок см. АР-11.
3. Экспликацию полов см. АР - 14.
4. В помещениях с предусмотренными дренажными приямками выполнить уклон пола i=0.01%

Условные обозначения:

(1) -номер помещения
28.0 -площадь помещения
(1) -маркировка дверей
△1 -маркировка пола

Изм.	Кол.уч	Лист	N°док.	Подпись	Дата
Гип		Намет К.С			
Проверил		Керимов Д			
Разработал		Турсынкулов			
Н.контроль		Абдуллаев			

60-2022-АР

"Строительство спорткомплекса в селе Сафон Курмангазинского района Атырауской области"

Спортивный комплекс

Стадия	Лист	Листов
РП	3	

План тех. подполья

ТОО "СуҚұрылысПроект" г.Шымкент-2022 г.

Взам. инв. №
Подп. и дата.
Инв. № подл.

Формат А3

План на отм.±0.000

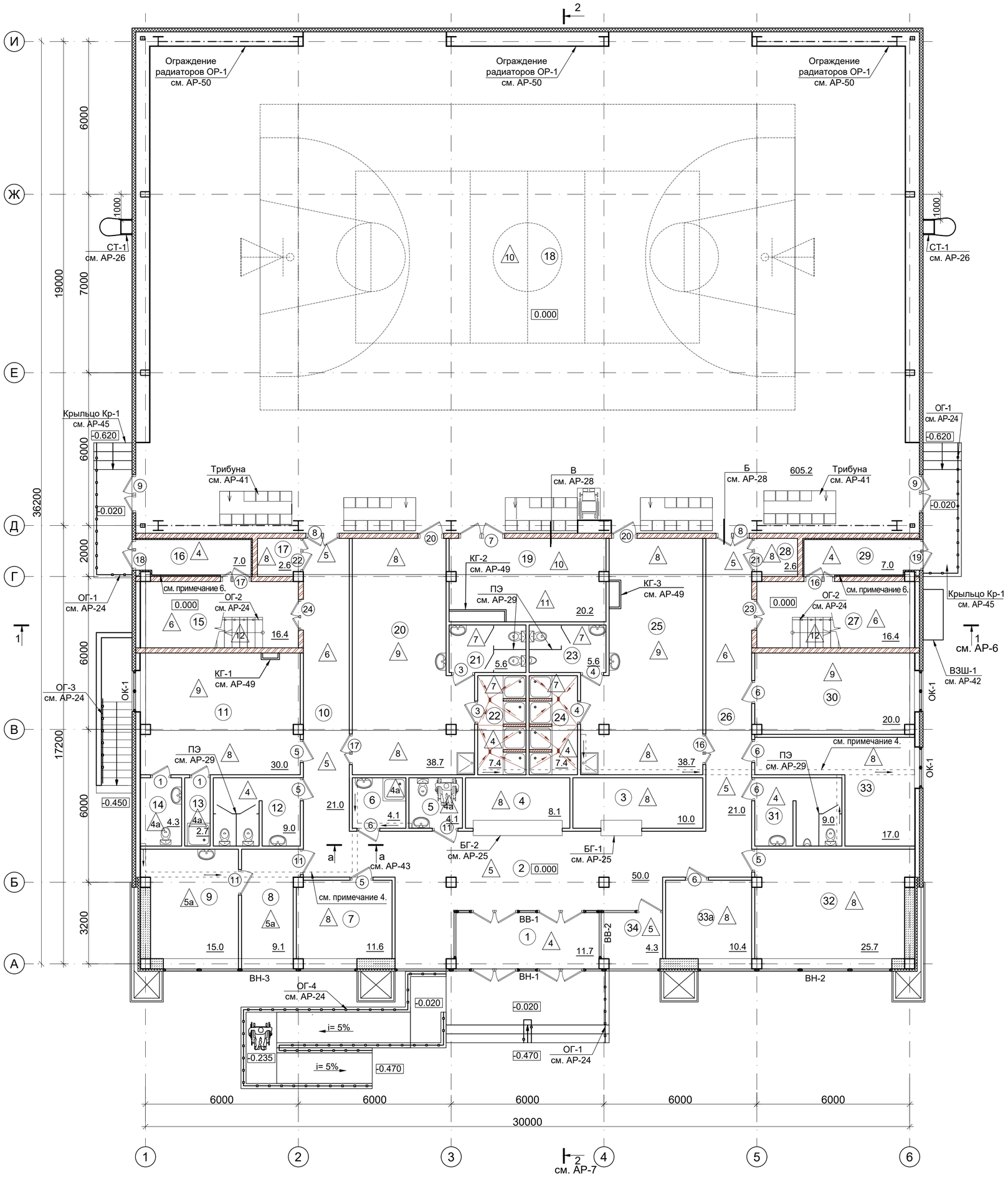

ЭКСПЛИКАЦИЯ ПОМЕЩЕНИЙ

Номер помещения	Наименование	Площадь, м²	Кат. помещения
1	Тамбур	11.7	
2	Вестибюль	48.2	б-к
3	Гардероб	10.0	б-к
4	Ресепшн	8.1	
5	Сан.узел МГН	4.1	
6	Помещение уборочного инвентаря	4.1	
7	Кабинет директора	11.6	б-к
8	Ожидальная	9.1	
9	Кабинет врача	15.0	Д
10	Коридор	21.0	
11	Тренерская комната	30.0	Д
12	Сан.узел (жен.)	9.0	
13	Душевая	2.7	
14	Сан.узел	4.3	
15	Лестничная площадка	16.4	
16	Тамбур	7.0	
17	Инвентарная	2.6	Д
18	Спортивный зал	605.2	Д
19	Инвентарная	20.2	Д
20	Женская раздевалка	38.7	Д
21	Сан.узел	5.6	
22	Душевая	7.4	
23	Сан.узел	5.6	
24	Душевая	7.4	
25	Мужская раздевалка	38.7	Д
26	Коридор	21.0	
27	Лестничная площадка	16.4	
28	Инвентарная	2.6	Д
29	Тамбур	7.0	
30	Методический кабинет	20.0	б-к
31	Сан.узел (муж.)	9.0	
32	Кабинет сотрудников	25.7	б-к
33	Тех. персонал	17.0	
33а	Кабинет гл. инж.	10.4	б-к
34	Охрана	7.5	
	Всего:	1064.8	

Условные обозначения:

- (1) -номер помещения
- 28.0 -площадь помещения
- (1) -маркировка дверей
- (1) -маркировка пола
- ОК-1 -маркировка окон
- ВВ-3, ВН-1 -маркировка витражей

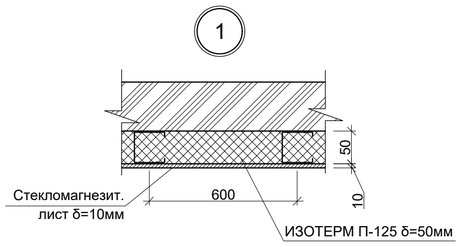

Примечание:
1. Спецификацию дверных, оконных проемов см. АР-18÷21.
2. Привязку стен и перегородок см. АР-12.
3. Экспликацию полов см. АР - 14, 15.
4. В помещениях с предусмотренными трапами выполнить уклон пола i=0.01%
5. Лоток ВК в полу, по уклону см. АР-43.
6. Предусмотреть утепление входного тамбура (стен и потолка) по типу узла 1

Расход материалов:
- Минплита ИЗОТЕРМ П-125 δ=50мм - 3.72м³
- Стекломагнезитовый лист δ=10мм (плотн.-1100кг/м3) по металл.каркасу KNAUF - 74.4м²

Изм.	Кол.уч	Лист	N°док.	Подпись	Дата	60-2022-АР		
						"Строительство спорткомплекса в селе Сафон Курмангазинского района Атырауской области"		
Гип		Намет К.С				Спортивный комплекс	Стадия	Лист	Листов
Проверил		Керимов Д					РП	4	
Разработал		Турсынкулов				План на отм. 0.000	ТОО "СуҚұрылысПроект" г.Шымкент-2022 г.	
Н.контроль		Абдуллаев						

Взам. инв. № | Подп. и дата | Инв. № подл.

Формат А2 594х630

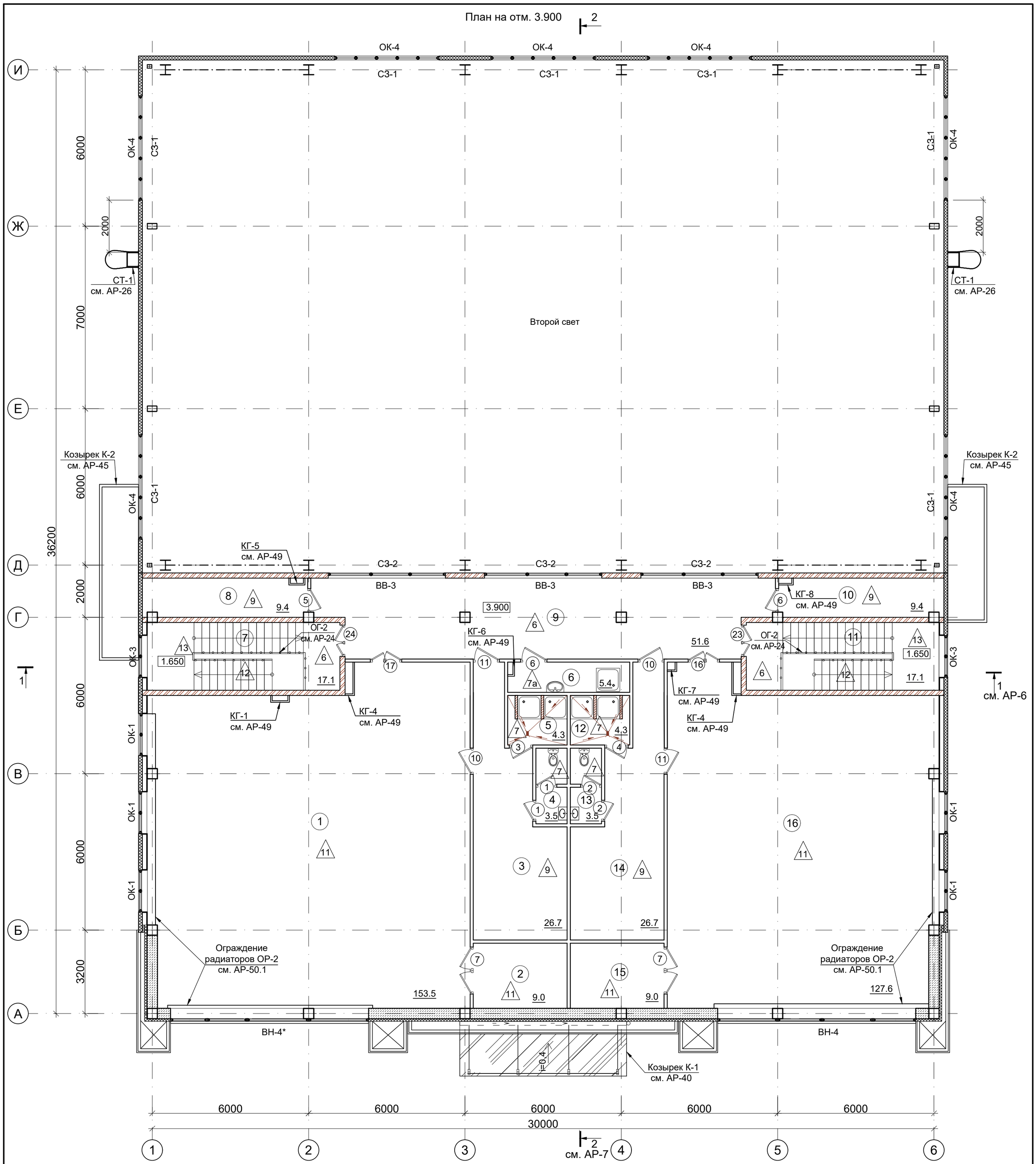

ЭКСПЛИКАЦИЯ ПОМЕЩЕНИЙ

Номер помещения	Наименование	Площадь, м²	Кат. помещения
1	Тренировочный зал борьбы	153.5	Д
2	Инвентарная	9.0	Д
3	Раздевалка	26.7	Д
4	Сан.узел	3.5	
5	Душевая	4.3	
6	Помещение уборочного инвентаря	5.4	
7	Лестничная площадка	17.1	
8	Тех. пом.	9.4	
9	Холл	51.6	б-к
10	Тех. пом.	9.4	
11	Лестничная площадка	17.1	

ЭКСПЛИКАЦИЯ ПОМЕЩЕНИЙ

Номер помещения	Наименование	Площадь, м²	Кат. помещения
12	Душевая	4.3	
13	Сан.узел	3.5	
14	Раздевалка	26.7	Д
15	Инвентарная	9.0	Д
16	Тренировочный зал Бокса	127.6	Д
	Всего:	483.8	

Условные обозначения:

(1) -номер помещения
28.0 -площадь помещения
(1) -маркировка дверей
△1 -маркировка пола
ОК-1 -маркировка окон
ВВ-3 -маркировка витражей
ВН-1

Примечание:
1. Спецификацию дверных, оконных проемов см. АР-18÷21.
2. Привязку стен и перегородок см. АР-13.
3. Экспликацию полов см. АР - 14, 15.
4. В помещениях с предусмотренными трапами выполнить уклон пола i=0.01%

Изм.	Кол.уч	Лист	N°док.	Подпись	Дата
Гип		Намет К.С			
Проверил		Керимов Д			
Разработал		Турсынкулов			
Н.контроль		Абдуллаев			

60-2022-АР

"Строительство спорткомплекса в селе Сафон Курмангазинского района Атырауской области"

Спортивный комплекс

Стадия	Лист	Листов
РП	5	

План на отм. 3.900

ТОО "СуҚұрылысПроект" г.Шымкент-2022 г.

Взам. инв. №
Подп. и дата.
Инв. № подл.

Формат А2

Разрез 1-1

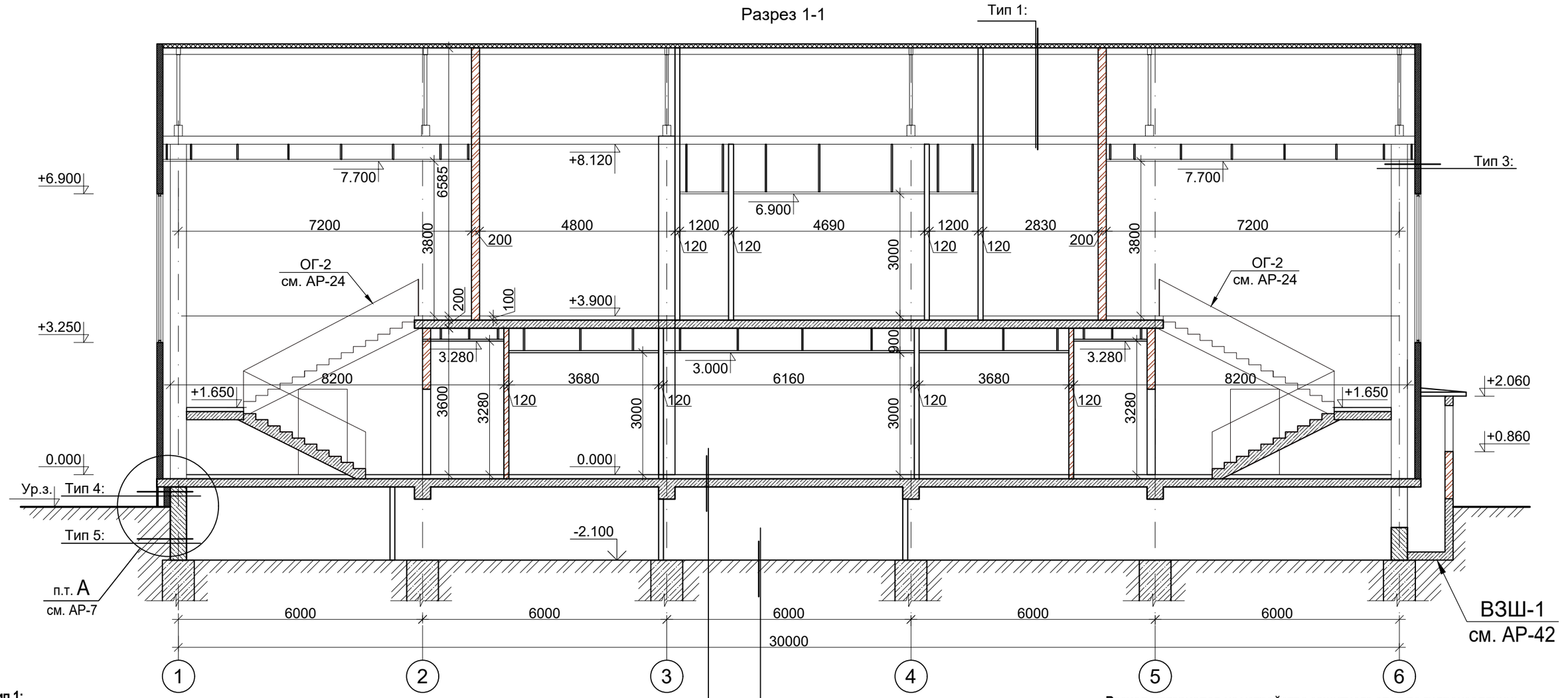

Тип 1:
-Трехслойные панели типа "Сэндвич" с эмалевым покрытием и эффективным несгораемым утеплителем, горизонтального крепления, толщиной 150 мм
-Металлическая ферма - см. КМ слой

Тип 2:
-Навесной фасад (Latonit)
-Гидроветрозащитная пленка
-Утеплитель - Изотерм П-125 (плотность-125кг/м3, коэф.тепл.0,037)-100мм
-Пароизоляция- полиэтиленовая пленка 1 слой
-Наружная стена - Теплоблок δ=400мм

Тип 3:
-Трехслойные панели типа "Сэндвич" с эмалевым покрытием и эффективным несгораемым утеплителем, толщиной 150 мм
-Металлическая конструкция см. раздел КМ

Тип 4:
-Керамогранит δ=10мм
-Утеплитель - Изотерм П-125 (плотность-125кг/м3, коэф.тепл.0,037)-50мм
-Пароизоляция- полиэтиленовая пленка 1 слой
- Ж/б конструкции

Тип 5:
-Пеноплекс М-35 (плотность-25кг/м3, коэф.тепл.0,032) δ=80мм на глубину 1200ммот уровня земли
-1 Слой унифлекса - унифлекс К
-Обмазочная гидроизоляция Биом-И за 2 раза
-Ж/б конструкции

Тип 7:
- Состав пола по проекту
- Цементно-песчаная стяжка М100 - 40мм.
- 1 слой - полиэтиленовая пленка
-URSA GEO М-15 - 50мм
- Плита перекрытия по несъемной опалубке

Тип 8:
-Состав пола по проекту
-Выравнивающая цементно-песчаная стяжка М100 - 40мм.
-Подстилающий слой-бетон В7,5 - 80мм
-Основание-уплотненный грунт с плотностью скелета до 1,6т/м3 с втрамбованным в него слоем щебня или гравия крупностью 40-60мм толщиной - 100мм.

Расход материалов на устройство защитного слоя по гидроизоляции:
-Утеплитель - Изотерм П-125 (плотность-125кг/м3, коэф.тепл.0,037)-50мм - 3.73м^3
-Пароизоляция- полиэтиленовая пленка 1 слой - 74.7м^2
-Пеноплекс М-35 (плотность-25кг/м3, коэф.тепл.0,032) δ=80мм на глубину 1200ммот уровня земли - 13.02м^3
-1 Слой унифлекса - унифлекс К - 162.84м^2
-Обмазочная гидроизоляция Биом-И за 2 раза - 162.84м^2
-Керамзит - 36.45м^3

Утепление стен:
-Гидроветрозащитная пленка - 270.8м^2
-Утеплитель - Изотерм П-125 (плотность-125кг/м3, коэф.тепл.0,037)-100мм - 27.08м^3
-Пароизоляция- полиэтиленовая пленка 1 слой - 270.8м^2

Примечание:
1. Данный лист читать совместно с листами АР - 3÷5, 7.

Взам. инв N	Подп.и дата	Инв. N подл.

Изм.	Кол.уч	Лист	N°док.	Подпись	Дата
Гип		Намет К.С			
Проверил		Керимов Д			
Разработал		Турсынкулов			
Н.контроль		Абдуллаев			

60-2022-АР

"Строительство спорткомплекса в селе Сафон Курмангазинского района Атырауской области"

Спортивный комплекс

Стадия	Лист	Листов
РП	6	

Разрез 1-1

ТОО "СуҚұрылысПроект" г.Шымкент-2022 г.

Формат А3

Разрез 2-2

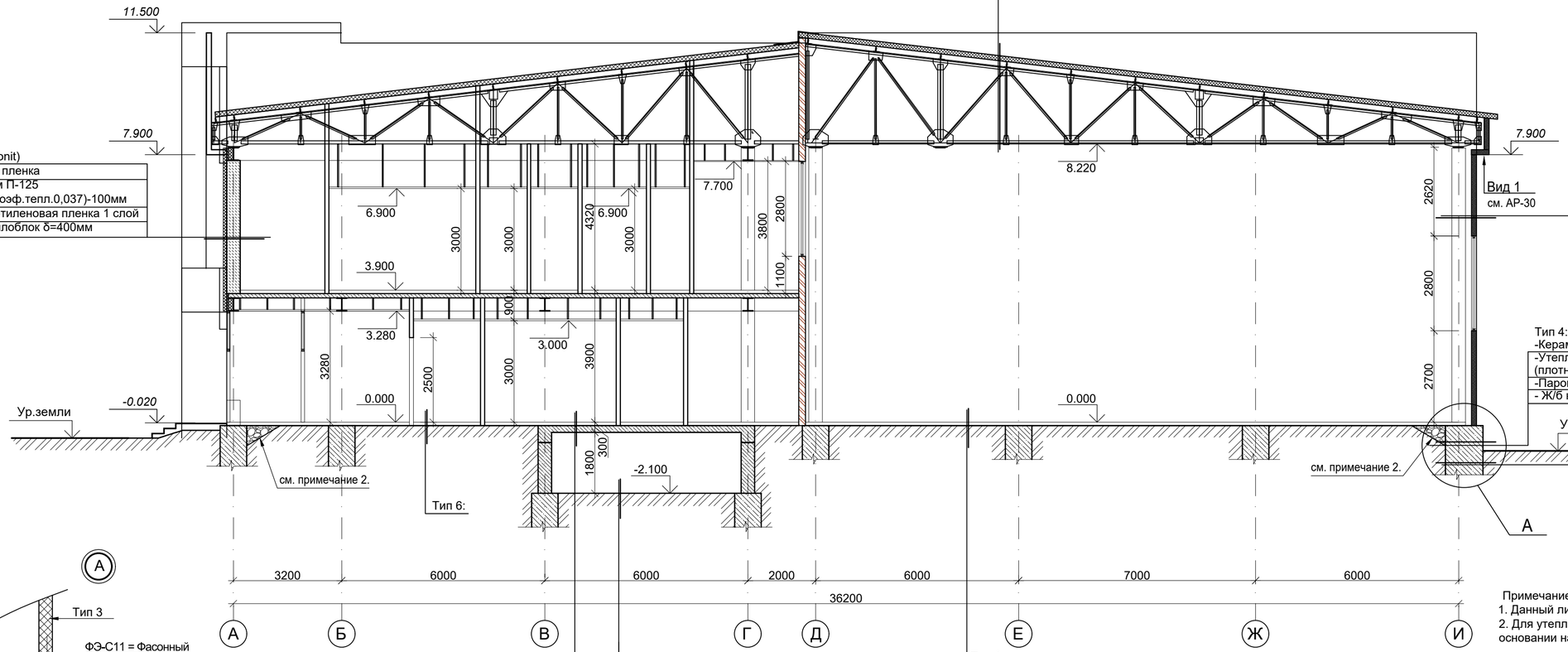

Тип 1:
Трехслойные панели типа "Сэндвич" с эмалевым покрытием и эффективным несгораемым утеплителем, горизонтального крепления, толщиной 150 мм
Металлическая ферма - см. КМ

Тип 2:
-Навесной фасад (Latonit)
-Гидроветрозащитная пленка
-Утеплитель - Изотерм П-125 (плотность-125кг/м3, коэф.тепл.0,037)-100мм
-Пароизоляция- полиэтиленовая пленка 1 слой
-Наружная стена - Теплоблок δ=400мм

Тип 3:
Трехслойные панели типа "Сэндвич" с эмалевым покрытием и эффективным несгораемым утеплителем, толщиной 150 мм
Металлическая конструкция см. раздел КМ

Тип 4:
-Керамогранит δ=10мм
-Утеплитель - Изотерм П-125 (плотность-125кг/м3, коэф.тепл.0,037)-50мм
-Пароизоляция- полиэтиленовая пленка 1 слой
- Ж/б конструкции

Тип 5:
-Пеноплекс М-35 (плотность-25кг/м3, коэф.тепл.0,032) δ=80мм на глубину 1200мм от уровня земли
-1 Слой унифлекса - унифлекс К
-Обмазочная гидроизоляция Биом-И за 2 раза
-Ж/б конструкции

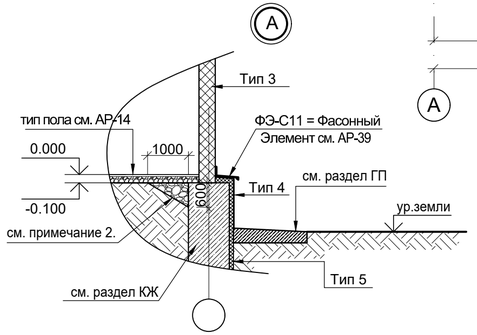

Тип 7:
- Состав пола по проекту
- Цементно-песчаная стяжка М100 - 40мм.
- 1 слой - полиэтиленовая пленка
- URSA GEO M-15 - 50мм
- Плита перекрытия по несъемной опалубке

Тип 8:
-Состав пола по проекту
-Выравнивающая цементно-песчаная стяжка М100 - 40мм.
-Подстилающий слой-бетон В7,5 - 80мм
-Основание-уплотненный грунт с плотностью скелета до 1,6т/м3 с втрамбованным в него слоем щебня или гравия крупностью 40-60мм толщиной - 100мм.

Тип 6:
- Состав пола по проекту
- Цементно-песчаная стяжка М100 - 40мм.
- 1 слой - полиэтиленовая пленка
- URSA GEO M-15 - 50мм
- Подстилающий слой-бетон В7,5 - 80мм
- Основание-уплотненный грунт с плотностью скелета до 1,6т/м3 с втрамбованным в него слоем щебня или гравия крупностью 40-60мм толщиной - 100мм.

Примечание:
1. Данный лист читать совместно с листами АР - 3÷6.
2. Для утепления следует предусматривать укладку в грунтовом основании на ширину 1,0 м от стен, керамзита слоем толщиной 0,6 м.

Изм.	Кол.уч	Лист	N°док.	Подпись	Дата
Гип	Намет К.С				
Проверил	Керимов Д				
Разработал	Турсынкулов				
Н.контроль	Абдуллаев				

60-2022-АР

"Строительство спорткомплекса в селе Сафон Курмангазинского района Атырауской области"

Спортивный комплекс

Стадия	Лист	Листов
РП	7	

Разрез 2-2

ТОО "СуҚұрылысПроект" г.Шымкент-2022г.

Взам. инв N | Подп.и дата | Инв. N подл.

Формат А3 297х630

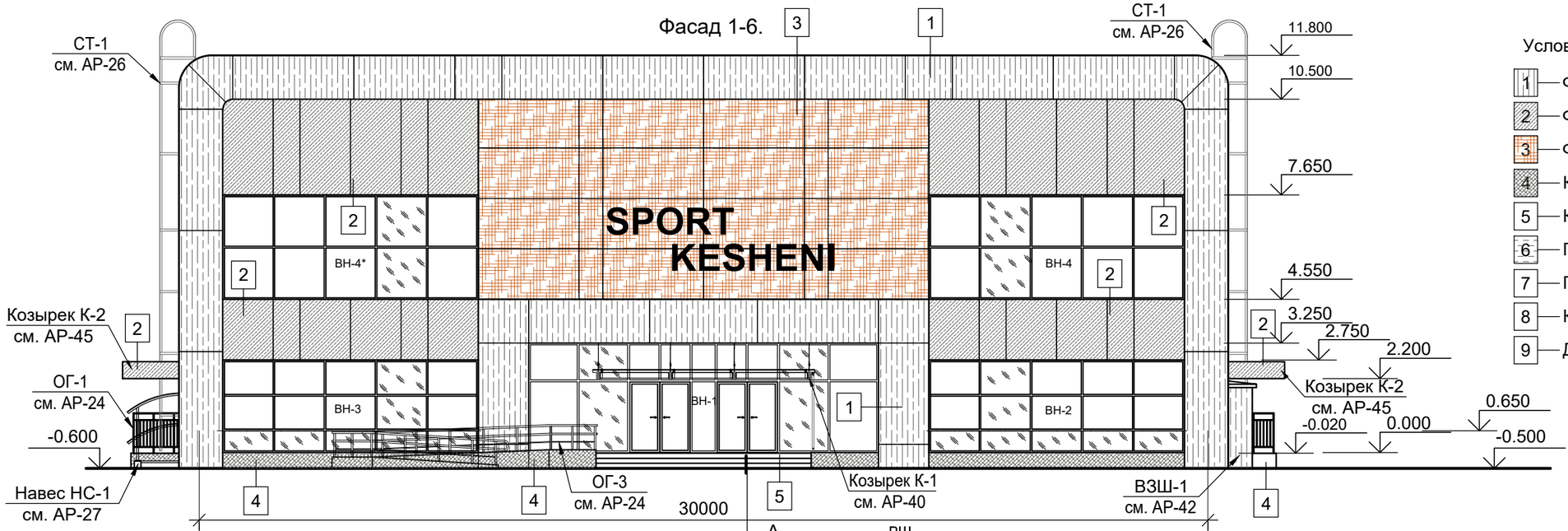

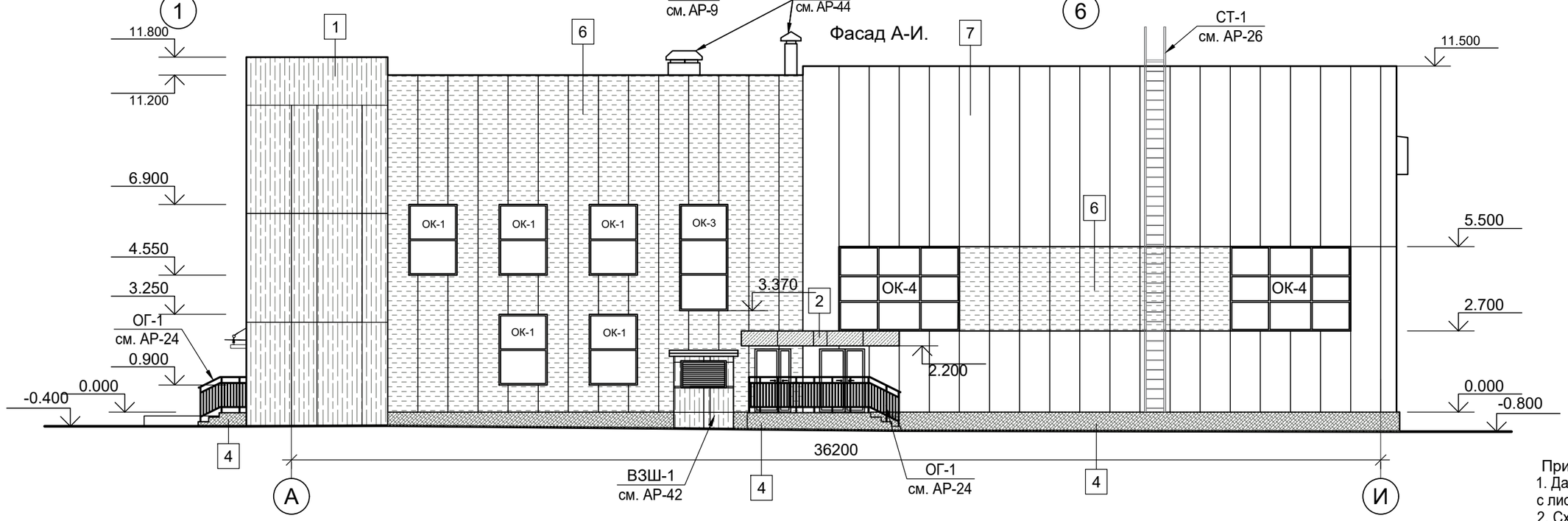

Условные обозначения

1 — Фиброцементная плита Latonit - RAL 1015
2 — Фиброцементная плита Latonit - RAL 8017
3 — Фиброцементная плита Latonit под дерево
4 — Керамогранит -10мм.- RAL 8017
5 — Керамогранит нескользящий -10мм. RAL 8017
6 — Панель типа "Сэндвич" RAL 8017
7 — Панель типа "Сэндвич" RAL 1015
8 — Кровельная панель типа "Сэндвич" RAL 1015
9 — Декоративная штукатурка - RAL 8017

Примечание:
1. Данный лист читать совместно с листами АР - 3÷5, 9.
2. Схема раскладки стеновых сэндвич панелей см. АР-30

Ведомость отделки фасадов

Поз.	Вид отделки	Площ.	Приме-чание
1	Фиброцементная плита Latonit окрашенная - RAL 1015	см.АР-52÷55	В комплекте с фасадной системой
2	Фиброцементная плита Latonit окрашенная - RAL 8017	см.АР-52÷55	
3	Фиброцементная плита Latonit окрашенная под дерево	см.АР-52÷55	
4	Керамогранит -10мм.- RAL 8017	76.7м²	
5	Керамогранит нескользящий -10мм. RAL 8017	61.4м²	
6	Панель типа "Сэндвич" RAL 8017	см.АР-30	
7	Панель типа "Сэндвич" RAL 1015	см.АР-30	
8	Кровельная панель типа "Сэндвич" RAL 1015	см.АР-30	
9	Декоративная штукатурка - RAL 8017	12.7м²	

Взам. инв N
Подп.и дата
Инв. N подл.

Изм.	Кол.уч	Лист	N°док.	Подпись	Дата
Гип	Намет К.С				
Проверил	Керимов Д				
Разработал	Турсынкулов				
Н.контроль	Абдуллаев				

60-2022-АР

"Строительство спорткомплекса в селе Сафон Курмангазинского района Атырауской области"

Спортивный комплекс

Стадия	Лист	Листов
РП	8	

Фасад 1-6. Фасад А-И.

ТОО "СуҚұрылысПроект" г.Шымкент-2022 г.

Формат А3

Фасад И-А.

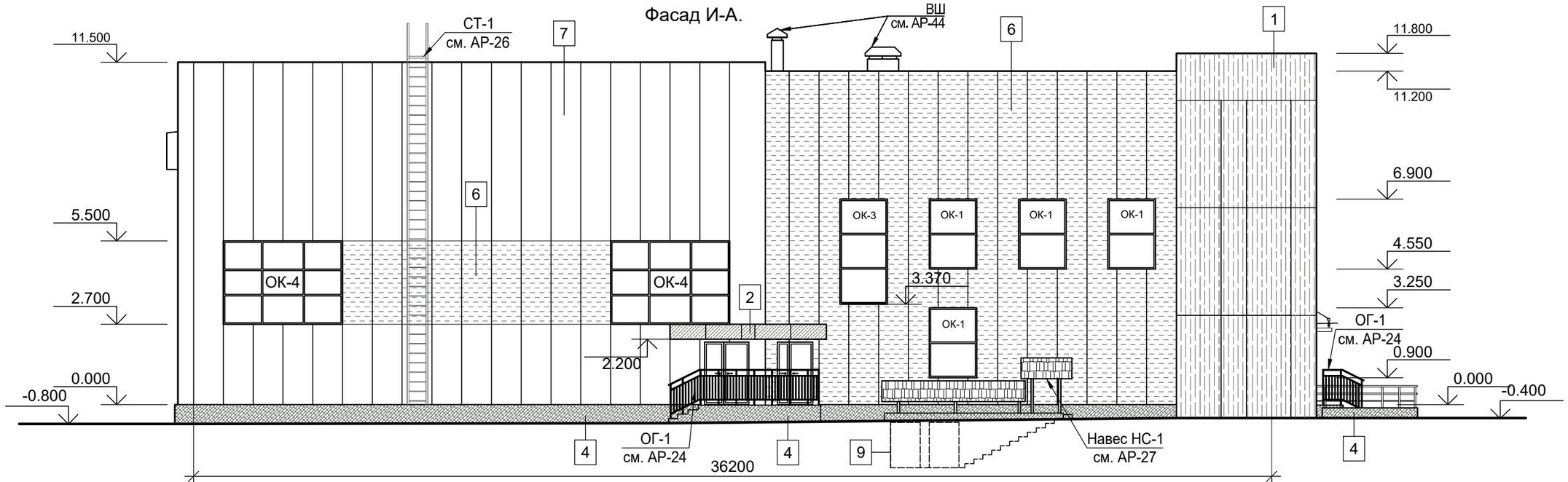

Фасад 6-1.

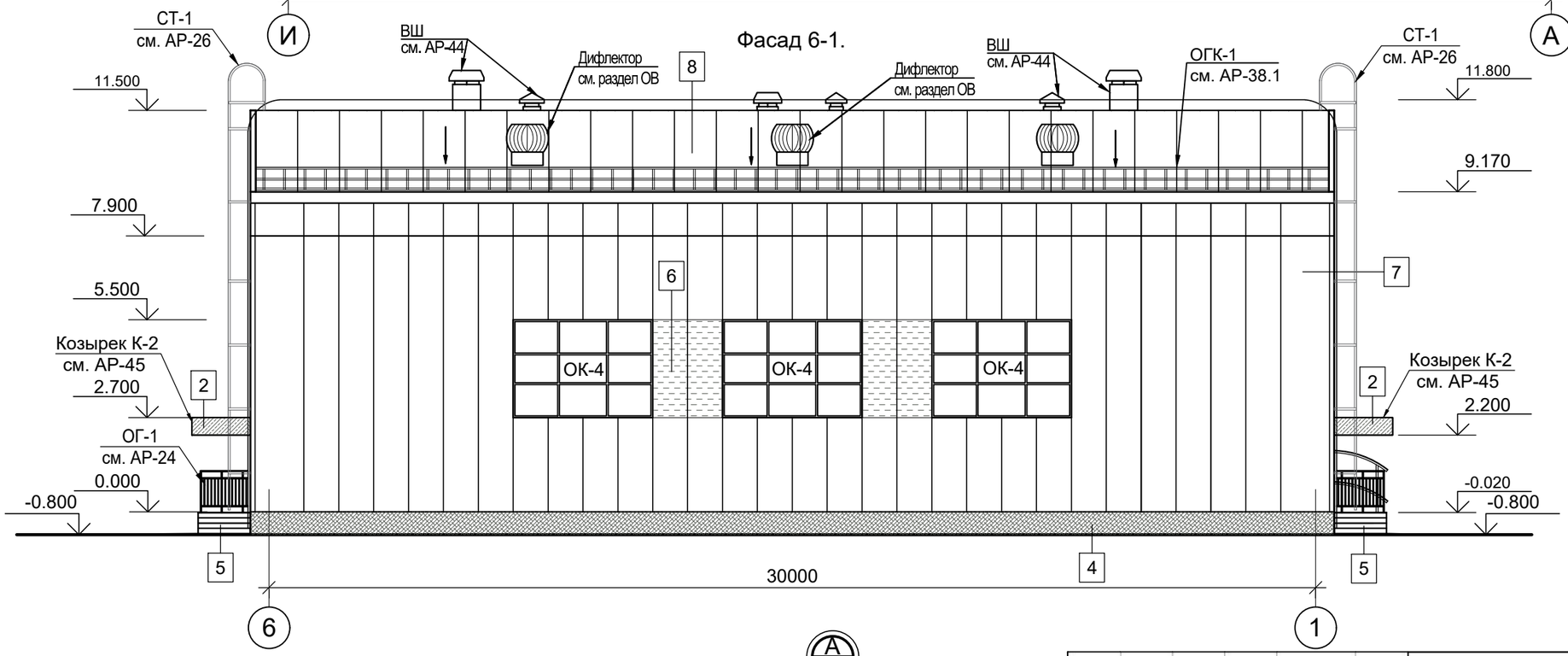

Условные обозначения

1 — Фиброцементная плита Latonit - RAL 1015
2 — Фиброцементная плита Latonit - RAL 8017
3 — Фиброцементная плита Latonit под дерево
4 — Керамогранит -10мм.- RAL 8017
5 — Керамогранит нескользящий -10мм. RAL 8017
6 — Панель типа "Сэндвич" RAL 8017
7 — Панель типа "Сэндвич" RAL 1015
8 — Кровельная панель типа "Сэндвич" RAL 1015
9 — Декоративная штукатурка - RAL 8017

А
АР-8

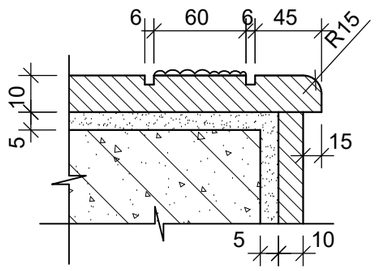

Примечание:
1. Данный лист читать совместно с листами АР - 3÷5, 8.
2. Схема раскладки стеновых сэндвич панелей см. АР-30

Изм.	Кол.уч	Лист	N°док.	Подпись	Дата
Гип		Намет К.С			
Проверил		Керимов Д			
Разработал		Турсынкулов			
Н.контроль		Абдуллаев			

60-2022-АР

"Строительство спорткомплекса в селе Сафон Курмангазинского района Атырауской области"

Спортивный комплекс

Стадия	Лист	Листов
РП	9	

Фасад И-А. Фасад 6-1.

ТОО "СуҚұрылысПроект" г.Шымкент-2022г.

Взам. инв N

Подп.и дата

Инв. N подл.

Формат А3

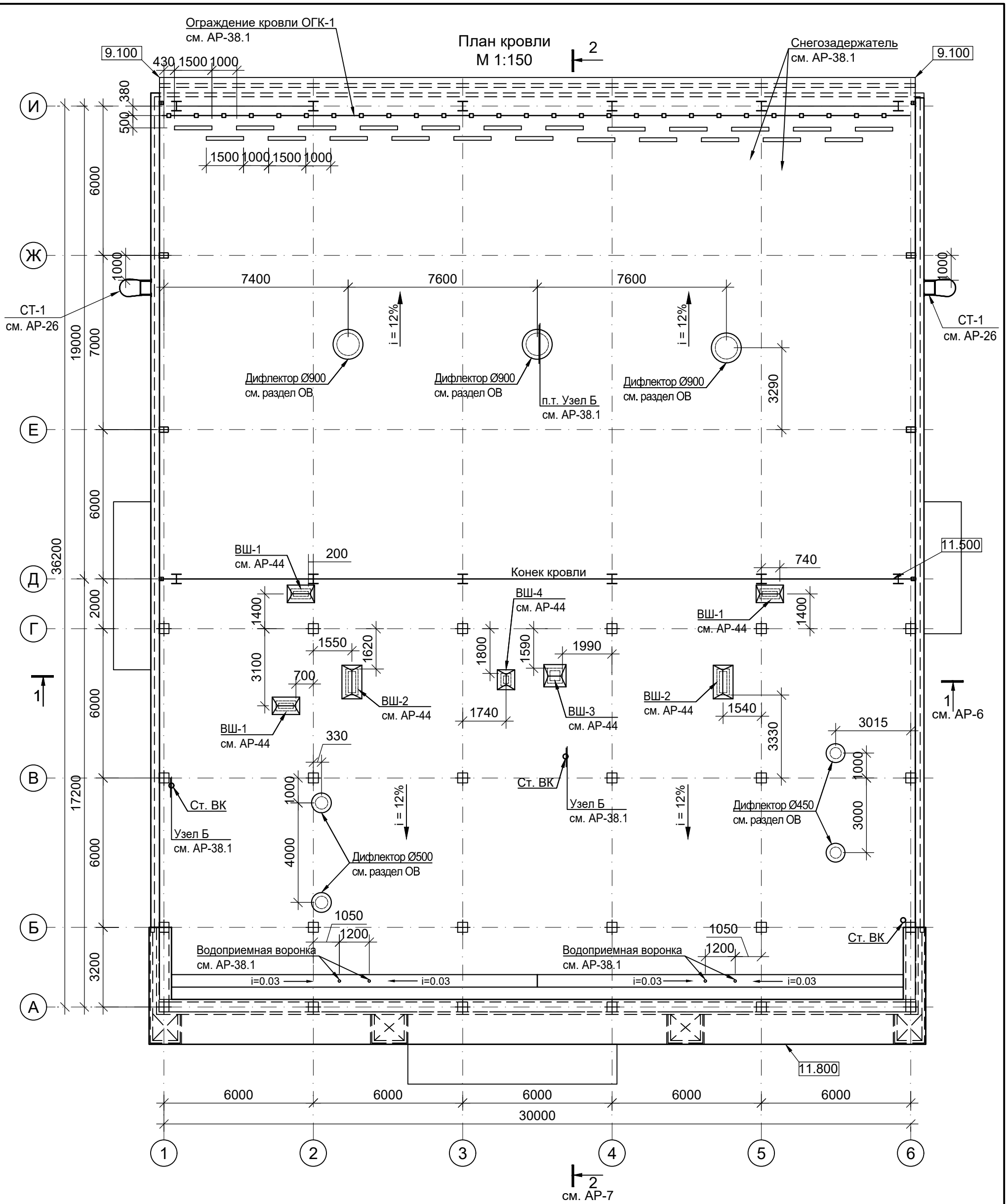

Примечание:
1. Данный лист читать совместно с листами АР -3÷5, 6, 7.
2. Узлы по кровельным сэндвич-панелям см. АР-38, 38.1, 39.

Изм.	Кол.уч	Лист	N°док.	Подпись	Дата	
Гип		Намет К.С				
Проверил		Керимов Д				
Разработал		Турсынкулов				
Н.контроль		Абдуллаев				

60-2022-АР

"Строительство спорткомплекса в селе Сафон Курмангазинского района Атырауской области"

Спортивный комплекс

Стадия	Лист	Листов
РП	10	

План кровли.

ТОО "СуҚұрылысПроект" г.Шымкент-2022 г.

Взам. инв N

Подп.и дата

Инв. N подл.

Формат А3

Кладочный план тех. подполья

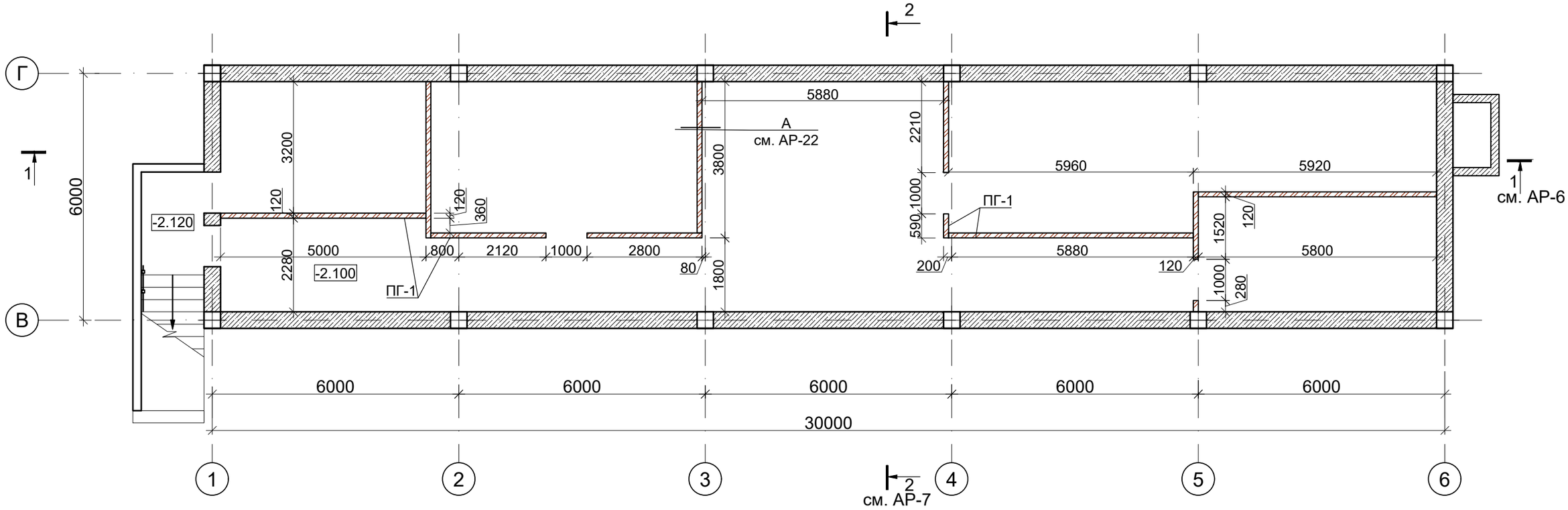

Условные обозначения:

-перегородки из кирпича глиняного обыкновенного обыкновенного обожженного 250x120x65(h)

Примечание:
1. Расход материалов на наружные стены и внутренние перегородки смотреть АР-22.

Изм.	Кол.уч	Лист	N°док.	Подпись	Дата
Гип		Намет К.С			
Проверил		Керимов Д			
Разработал		Турсынкулов			
Н.контроль		Абдуллаев			

60-2022-АР

"Строительство спорткомплекса в селе Сафон Курмангазинского района Атырауской области"

Спортивный комплекс

Стадия	Лист	Листов
РП	11	

Кладочный план тех. подполья

ТОО "СуҚұрылысПроект" г.Шымкент-2022 г.

Взам. инв. №

Подп. и дата.

Инв. № подл.

Формат А3

Кладочный план на отм.±0.000

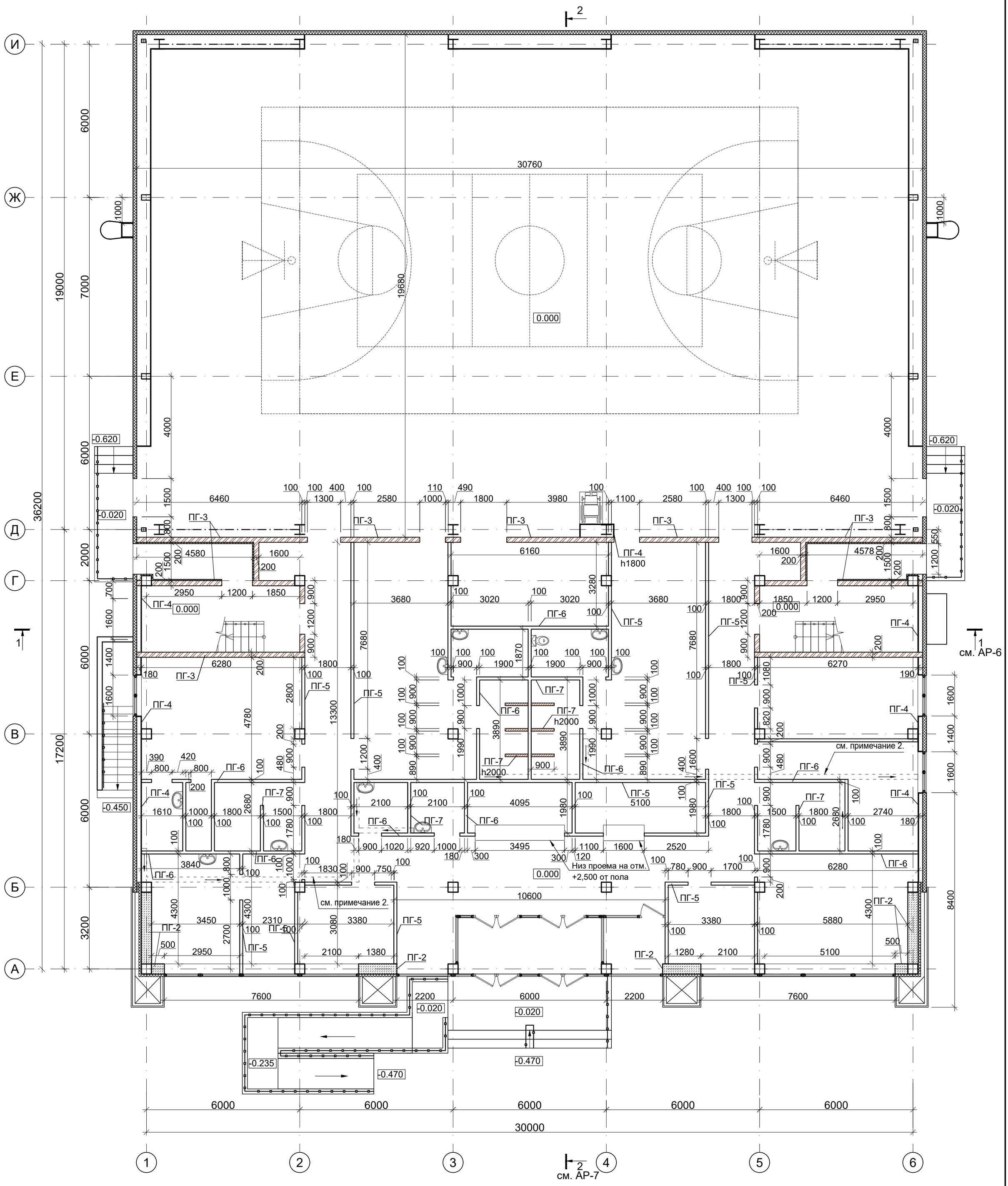

Условные обозначения:

- -перегородки из гипсокартонна ГКЛ б=100мм.
- -стена наружная из сэндвич панели б=150мм.
- -блок стандартный 390х190х190 ГОСТ 13579-2018
- -теплоблока 600х400х250

Примечание:
1. Расход материалов на наружные стены и внутренние перегородки смотреть АР-22÷23, 30.
2. Лоток ВК в полу, по уклону см. АР-43.

Изм.	Кол.уч	Лист	N°док.	Подпись	Дата	
Гип		Намет К.С				
Проверил		Керимов Д				
Разработал		Турсынкулов				
Н.контроль		Абдуллаев				

60-2022-АР

"Строительство спорткомплекса в селе Сафон Курмангазинского района Атырауской области"

Спортивный комплекс

Стадия	Лист	Листов
РП	12	

Кладочный план на отм. 0.000

ТОО "СуҚұрылысПроект" г.Шымкент-2021г.

Взам. инв. №
Подп. и дата.
Инв. № подл.

Формат А2

Кладочный план на отм. 3.900

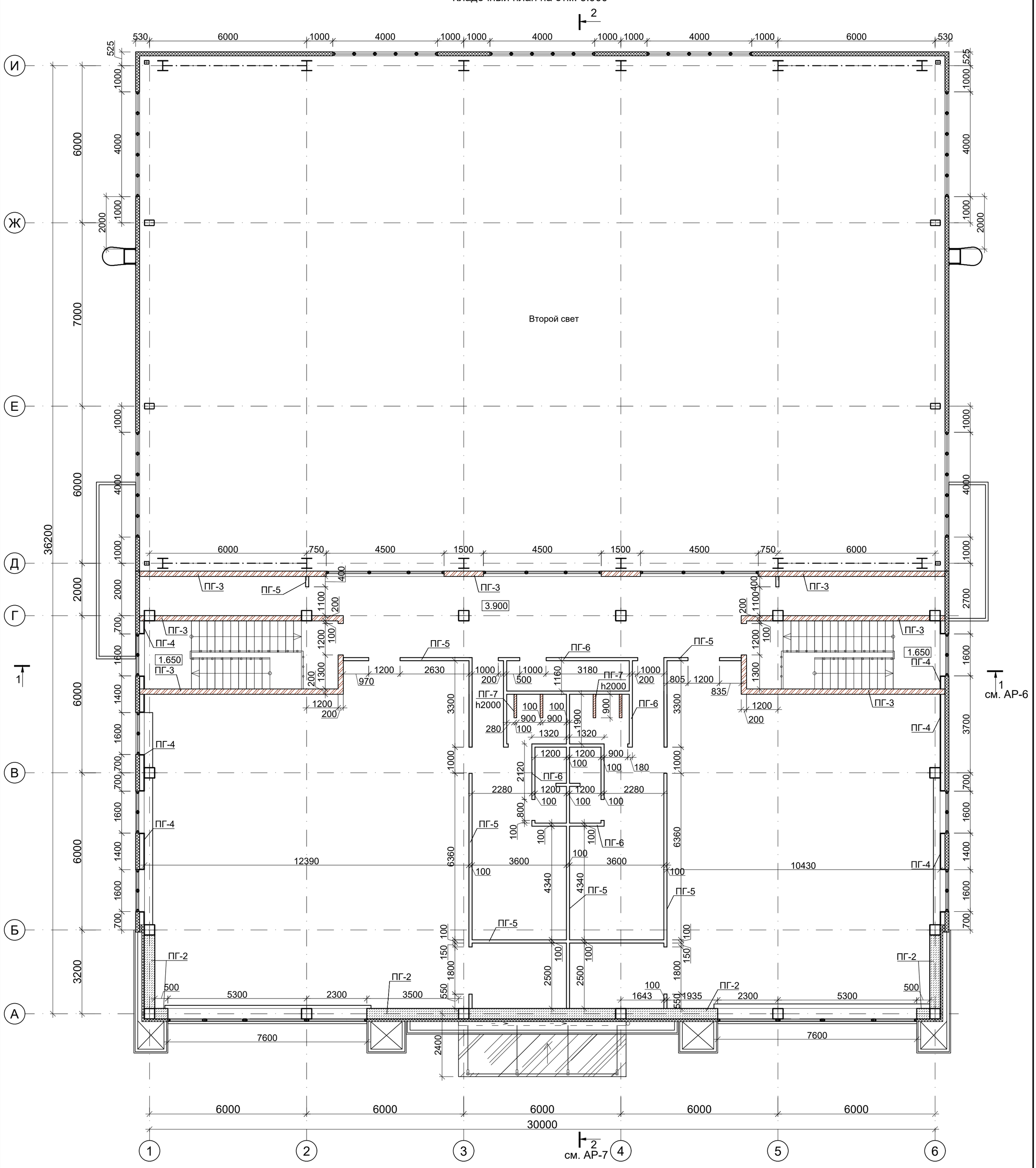

Условные обозначения:

- -перегородки из гипсокартонна ГКЛ б=100мм.
- -стена наружная из сэндвич панели б=150мм.
- -блок стандартный 390х190х190 ГОСТ 13579-2018
- -теплоблока 600х400х250

Примечание:
1. Расход материалов на наружные стены и внутренние перегородки смотреть АР-22÷23, 30.

Изм.	Кол.уч	Лист	N°док.	Подпись	Дата
Гип		Намет К.С			
Проверил		Керимов Д			
Разработал		Турсынкулов			
Н.контроль		Абдуллаев			

61-2021-АР

"Строительство спорткомплекса на 48 мест в селе Коптогай Курмангазинского района Атырауской области"

Спортивный комплекс

Стадия	Лист	Листов
РП	13	

Кладочный план на отм. 3.900

ТОО "СуҚұрылысПроект" г.Шымкент-2021г.

Взам. инв. №

Подп. и дата.

Инв. № подл.

Формат А2

Экспликация полов

Номер и наименование помещения	Тип пола	Схема пола или тип пола по серии	Данные элементов пола (наименование, толщина, основание и др.) мм	Площадь $м^2$
Тех. подполье				
3.	1	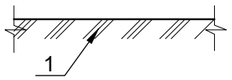	1. Уплотненный грунт с плотностью скелета до 1,6т/м3 с втрамбованным в него слоем щебня или гравия крупностью 40-60мм толщиной - 100мм.	67.7
1, 2, 4.	2	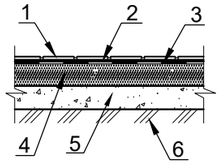	1. Покрытие - напольная плитка ГОСТ 6787-2001 одноцветная, неглазурованная - 7,5мм 2. Прослойка и заполнение швов клеевой раствор "Промикс" - 5мм 3. Гидроизоляция - гидростеклоизол -1слой (завести на высоту не менее 300мм от уровня покрытия пола) 4. Выравнивающая цементно-песчаная стяжка М100 - 40мм. 5. Подстилающий слой-бетон В7,5 - 80мм 6. Основание-уплотненный грунт с плотностью скелета до 1,6т/м3 с втрамбованным в него слоем щебня или гравия крупностью 40-60мм толщиной - 100мм.	77.7
			Плинтус Д-2 плитка h=50мм	65.2
5.	3	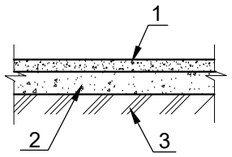	1. Стяжка цемен.-песчаный р-р М100 с железнением - 20мм 2. Подстилающий слой-бетон В7,5 - 80мм 3. Уплотненный грунт с плотностью скелета до 1,6т/м3 с втрамбованным в него слоем щебня или гравия крупностью 40-60мм толщиной - 100мм.	16.3
1 этаж на отм. 0.000				
1, 12, 16, 22, 24, 29, 31.	4	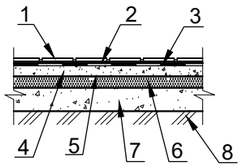	1. Покрытие - плитка из керамогранита с шероховатой поверхностью СТ РК 1954-2010 б=10мм 2. Прослойка и заполнение швов клеевой раствор "Промикс" - 5мм 3. Гидроизоляция - гидростеклоизол -1слой (завести на стены h -300 мм) 4. Цементно-песчаная стяжка М100 - 40мм. 5. 1 слой - полиэтиленовая пленка 6. URSA GEO M-15 - 50мм 7. Подстилающий слой-бетон В7,5 - 80мм 8. Основание-уплотненный грунт с плотностью скелета до 1,6т/м3 с втрамбованным в него слоем щебня или гравия крупностью 40-60мм толщиной - 100мм.	42.7
			Плинтус Д-3 керамогранитная плитка h=50мм	52.2
5, 6, 13, 14.	4а	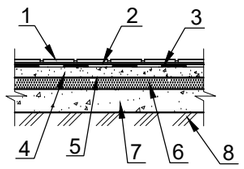	1. Покрытие - напольная плитка ГОСТ 6787-2001 одноцветная, неглазурованная - 7,5мм 2. Прослойка и заполнение швов клеевой раствор "Промикс" - 5мм 3. Гидроизоляция - гидростеклоизол -1слой (завести на стены h -300 мм) 4. Цементно-песчаная стяжка М100 - 40мм. 5. 1 слой - полиэтиленовая пленка 6. URSA GEO M-15 - 50мм 7. Подстилающий слой-бетон В7,5 - 80мм 8. Основание-уплотненный грунт с плотностью скелета до 1,6т/м3 с втрамбованным в него слоем щебня или гравия крупностью 40-60мм толщиной - 100мм.	15.2
			Плинтус Д-3а плитка h=50мм	28.8

Примечание:
1. Данный лист см. совместно с АР- 3÷7, 15.

Экспликация полов

Номер и наименование помещения	Тип пола	Схема пола или тип пола по серии	Данные элементов пола (наименование, толщина, основание и др.) мм	Площадь $м^2$
2, 10, 26, 34.	5	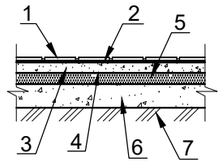	1. Покрытие - плитка из керамогранита с шероховатой поверхностью СТ РК 1954-2010 б=10мм 2. Прослойка и заполнение швов клеевой раствор "Промикс" - 5мм 3. Цементно-песчаная стяжка М100 - 40мм. 4. 1 слой - полиэтиленовая пленка 5. URSA GEO M-15 - 50мм 6. Подстилающий слой-бетон В7,5 - 80мм 7. Основание-уплотненный грунт с плотностью скелета до 1,6т/м3 с втрамбованным в него слоем щебня или гравия крупностью 40-60мм толщиной - 100мм.	74.3
			Плинтус Д-3 керамогранитная плитка h=50мм	39.4
8, 9.	5а	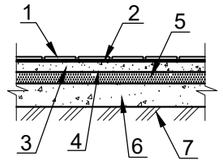	1. Покрытие - напольная плитка ГОСТ 6787-2001 одноцветная, неглазурованная - 7,5мм 2. Прослойка и заполнение швов клеевой раствор "Промикс" - 5мм 3. Цементно-песчаная стяжка М100 - 40мм. 4. 1 слой - полиэтиленовая пленка 5. URSA GEO M-15 - 50мм 6. Подстилающий слой-бетон В7,5 - 80мм 7. Основание-уплотненный грунт с плотностью скелета до 1,6т/м3 с втрамбованным в него слоем щебня или гравия крупностью 40-60мм толщиной - 100мм.	25.2
			Плинтус Д-3а плитка h=50мм	28.8
10, 15, 26, 27.	6	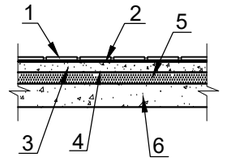	1. Покрытие - плитка из керамогранита с шероховатой поверхностью СТ РК 1954-2010 б=10мм 2. Прослойка и заполнение швов клеевой раствор "Промикс" - 5мм 3. Цементно-песчаная стяжка М100 - 40мм. 4. 1 слой - полиэтиленовая пленка 5. URSA GEO M-15 - 50мм 6. Плита перекрытия по несъемной опалубке	55.0
			Плинтус Д-3 керамогранитная плитка h=50мм	90.8
21, 22, 23, 24.	7	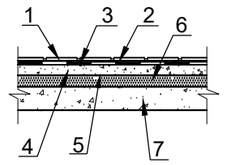	1. Покрытие - плитка из керамогранита с шероховатой поверхностью СТ РК 1954-2010 б=10мм 2. Прослойка и заполнение швов клеевой раствор "Промикс" - 5мм 3. Гидроизоляция - гидростеклоизол -1слой (завести на стены h -300 мм) 4. Цементно-песчаная стяжка М100 - 30мм. 5. 1 слой - полиэтиленовая пленка 6. URSA GEO M-15 - 50мм 7. Плита перекрытия по несъемной опалубке	19.4
			Плинтус Д-3 керамогранитная плитка h=50мм	32.1
3, 4, 7, 8, 11, 17, 20, 25, 28, 30, 32, 33.	8	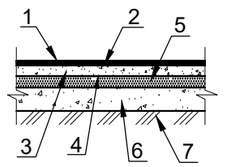	1. Покрытие - линолеум гетерогенный ГОСТ 7251-77 -5мм 2. Прослойка на водостойких вяжущих -3мм. 3. Цементно-песчаная стяжка М100 - 40мм. 4. 1 слой - полиэтиленовая пленка 5. URSA GEO M-15 - 50мм 6. Подстилающий слой-бетон В7,5 - 80мм 7. Основание-уплотненный грунт с плотностью скелета до 1,6т/м3 с втрамбованным в него слоем щебня или гравия крупностью 40-60мм толщиной - 100мм.	134.2
			Плинтус Д-1 пластиковый h=70мм	164.2

Изм.	Кол.уч	Лист	N°док.	Подпись	Дата
Гип		Намет К.С			
Проверил		Керимов Д			
Разработал		Турсынкулов			
Н.контроль		Абдуллаев			

-2021-АР

"Строительство спорткомплекса на 48 мест в селе Коптогай Курмангазинского района Атырауской области"

Спортивный комплекс

Стадия	Лист	Листов
РП	14	

Экспликация полов (начало).

ТОО "СуҚұрылысПроект" г.Шымкент-2021г.

Взам. инв N

Подп.и дата

Инв. N подл.

Формат А3

Экспликация полов

Номер и наименование помещения	Тип пола	Схема пола или тип пола по серии	Данные элементов пола (наименование, толщина, основание и др.) мм	Площадь $м^2$
1 этаж на отм. 0.000				
11, 20, 25, 30.	9	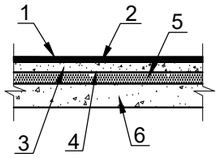	1. Покрытие - линолеум гетерогенный ГОСТ 7251-77 -5мм 2. Прослойка на водостойких вяжущих -3мм. 3. Цементно-песчаная стяжка М100 - 40мм. 4. 1 слой - полиэтиленовая пленка 5. URSA GEO M-15 - 50мм 6. Плита перекрытия по несъемной опалубке	87.6
			Плинтус Д-1 пластиковый h=70мм	49.7
18, 19.	10	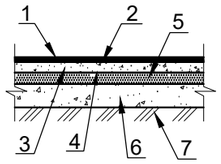	1. Покрытие - Спортивный линолеум Tarkett OMNISPORTS V65 б=6.5мм 2. Прослойка на водостойких вяжущих -3мм. 3. Цементно-песчаная стяжка М100 - 40мм. 4. 1 слой - полиэтиленовая пленка 5. URSA GEO M-15 - 50мм 6. Подстилающий слой-бетон В7,5 - 80мм 7. Основание-уплотненный грунт с плотностью скелета до 1,6т/м3 с втрамбованным в него слоем щебня или гравия крупностью 40-60мм толщиной - 100мм.	613.9
			Плинтус Д-1 пластиковый h=70мм	49.7
19.	11	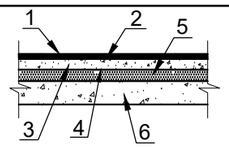	1. Покрытие - Спортивный линолеум Tarkett OMNISPORTS V65 б=6.5мм 2. Прослойка на водостойких вяжущих -3мм. 3. Цементно-песчаная стяжка М100 - 40мм. 4. 1 слой - полиэтиленовая пленка 5. URSA GEO M-15 - 50мм 6. Плита перекрытия по несъемной опалубке	11.4
			Плинтус Д-1 пластиковый h=70мм	49.7
2 этаж на отм. 3.900				
9.	6	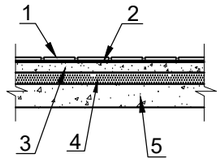	1. Покрытие - плитка из керамогранита с шероховатой поверхностью СТ РК 1954-2010 б=10мм 2. Прослойка и заполнение швов клеевой раствор "Промикс" - 5мм 3. Цементно-песчаная стяжка М100 - 40мм. 4. Полистиролбетон - 40мм 5. Плита перекрытия по несъемной опалубке	60.3
			Плинтус Д-3 керамогранитная плитка h=50мм	36.5
4, 5, 12, 13.	7	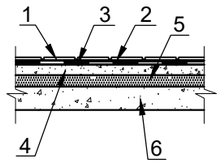	1. Покрытие - плитка из керамогранита с шероховатой поверхностью СТ РК 1954-2010 б=10мм 2. Прослойка и заполнение швов клеевой раствор "Промикс" - 5мм 3. Гидроизоляция - гидростеклоизол -1слой (завести на стены h -300 мм) 4. Цементно-песчаная стяжка М100 - 40мм. 5. Полистиролбетон - 40мм 6. Плита перекрытия по несъемной опалубке	15.6
			Плинтус Д-3 керамогранитная плитка h=50мм	38.4
6.	7а	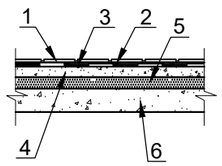	1. Покрытие - напольная плитка ГОСТ 6787-2001 одноцветная, неглазурованная - 7,5мм 2. Прослойка и заполнение швов клеевой раствор "Промикс" - 5мм 3. Гидроизоляция - гидростеклоизол -1слой (завести на стены h -300 мм) 4. Цементно-песчаная стяжка М100 - 40мм. 5. Полистиролбетон - 40мм 6. Плита перекрытия по несъемной опалубке	5.4
			Плинтус Д-3а плитка h=50мм	10.7

Экспликация полов

Номер и наименование помещения	Тип пола	Схема пола или тип пола по серии	Данные элементов пола (наименование, толщина, основание и др.) мм	Площадь $м^2$
2 этаж на отм. 3.900				
3, 8, 10, 14.	9	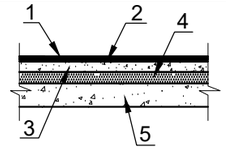	1. Покрытие - линолеум гетерогенный ГОСТ 7251-77 -5мм 2. Прослойка на водостойких вяжущих -3мм. 3. Цементно-песчаная стяжка М100 - 40мм. 4. Полистиролбетон - 50мм 5. Плита перекрытия по несъемной опалубке	72.3
			Плинтус Д-1 пластиковый h=70мм	81.4
1, 2, 15, 16.	11	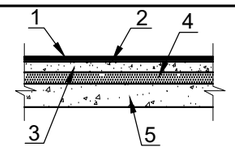	1. Покрытие - Спортивный линолеум Tarkett OMNISPORTS V65 б=6.5мм 2. Прослойка на водостойких вяжущих -3мм. 3. Цементно-песчаная стяжка М100 - 40мм. 4. Полистиролбетон - 50мм 5. Плита перекрытия по несъемной опалубке	302.8
			Плинтус Д-1 пластиковый h=70мм	117.6
Лестничные клетки				
Лестн.марши.	12	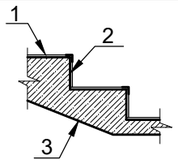	1. Покрытие - плитка из керамогранита с шероховатой поверхностью СТ РК 1954-2010 б=10мм 2. Прослойка и заполнение швов клеевой раствор "Промикс" по сетке Р-15-1,8 ГОСТ 5336-80* - 10мм 3. Цементно-песчаная стяжка М100 - 40мм 4. Основание - ж/б плита перекрытия	26.6
			Плинтус Д-3 керамогранитная плитка h=50мм	22.1
Лестничная клетка.	13	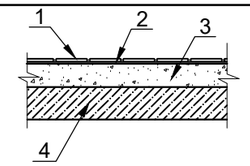	1. Покрытие - плитка из керамогранита с шероховатой поверхностью СТ РК 1954-2010 б=10мм 2. Прослойка и заполнение швов клеевой раствор "Промикс" по сетке Р-15-1,8 ГОСТ 5336-80* - 10мм 3. Основание - ж/б проступи В угол проступей установить антискользящие профили	9.2
			Плинтус Д-3 керамогранитная плитка h=50мм	12.4

Примечание:
1. До устройства полов должны быть уложены все коммуникации,установлены все закладные детали по соответствующим чертежам.
3. Во влажных помещениях рекомендуется плитка с рифленой поверхностью.
4. Уровень пола в сан.узлах и душевых выполнить на 20 мм. ниже уровня пола коридоров, гардеробных.
4.1 Уровень пола в эл.щитовой выполнить на 20 мм. выше уровня пола тех.подполья.
5. Керамическую плитку укладывать на предварительно увлажненную цементную стяжку.
6. В местах расположения дверных проемов между помещениями с мокрым, влажным или нормальным режимом со стороны более сухого помещения следует устраивать гидроизоляцию пола на всю ширину проема и на 1м внутрь помещения.
7. При устройстве гидроизоляции пола в мокрых и влажных помещениях следует предусматривать изоляцию стен на высоту не менее чем на 30 см.
8. В помещениях с предусмотренными трапами выполнить уклон пола i=0.01%.
9. Данный лист см.совместно с АР-3÷7, 14.

Плинтус Д1

Плинтус Д2, Д3, Д3а.

Изм.	Кол.уч	Лист	N°док.	Подпись	Дата
Гип		Намет К.С			
Проверил		Керимов Д			
Разработал		Турсынкулов			
Н.контроль		Абдуллаев			

-2021-АР

"Строительство спорткомплекса на 48 мест в селе Коптогай Курмангазинского района Атырауской области"

Спортивный комплекс	Стадия	Лист	Листов
	РП	15	
Экспликация полов (окончание).	ТОО "СуҚұрылысПроект" г.Шымкент-2021г.		

Взам. инв N

Подп.и дата

Инв. N подл.

Формат А3

Ведомость отделки помещений (начало)

Наименование или номер помещения	Вид отделки элементов интерьеров								Примечание
	Потолок	Площадь, $м^2$	Стены или перегородки	Высота отделки, мм	Площадь, $м^2$	колонны	Высота отделки, мм	Площадь, $м^2$	
Тех. подполье									
1, 2, 4, 5.	Затирка швов, левкас, покраска водоэмульсией за 2 раза цвет - белый	94.2	Простая штукатурка, праймер, левкас, покраска водоэмуль-сионной краской за 2 раза	1800	148.3	-	-	-	
3.	Известковая побелка за *2* раза	67.7	Известковая побелка за *2* раза	1800	103.0	-	-	-	
1 этаж на отм. 0.000									
1, 2, 10, 26, 34.	Подвесной потолок "Армстронг" не ниже КМ1	109.4	Заделка стыков, левкас, окраска водоэмуль-сионной краской за 2 раза	3280	215.8	-	-	-	
3, 4, 7, 8, 16, 29, 33а, 32.	Подвесной потолок гипсокартон ГКЛ: заделка швов по сетке, левкас, покраска водоэмульсией за 2 раза цвет - белый	88.9	Заделка стыков, левкас, окраска водоэмуль-сионной краской за 2 раза	3000	210.0	-	-	-	
			Улучшенная штукатурка, праймер, левкас, окраска водоэмуль-сионной краской за 2 раза	3000	28.0	-	-	-	
11, 30, 33	Подвесной потолок гипсокартон ГКЛ: заделка швов по сетке, левкас, покраска водоэмульсией за 2 раза цвет - белый	67.0	Заделка стыков, левкас, окраска водоэмуль-сионной краской за 2 раза	3250	103.0	-	-	-	
			Улучшенная штукатурка, праймер, левкас, окраска водоэмуль-сионной краской за 2 раза		41.0				
5, 6, 9, 12, 13, 14, 21, 22, 23, 24, 31.	Подвесной потолок гипсокартон ГКЛВ: заделка швов по сетке, левкас, покраска водоэмульсией за 2 раза цвет - белый	74.2	Керамическая плитка (светлых тонов)	3000	358.0	-	-	-	

Ведомость отделки помещений (продолжение)

Наименование или номер помещения	Вид отделки элементов интерьеров								Примечание
	Потолок	Площадь, $м^2$	Стены или перегородки	Высота отделки, мм	Площадь, $м^2$	колонны	Высота отделки, мм	Площадь, $м^2$	
1 этаж на отм. 0.000									
20, 25.	Подвесной потолок гипсокартон ГКЛ: заделка швов по сетке, левкас, покраска водоэмульсией за 2 раза цвет - белый	77.4	Заделка стыков, левкас, окраска эмалью за 2 раза	3000	138.0	-	-	-	
			Улучшенная штукатурка, праймер, левкас, окраска эмалью за 2 раза		18.6				
			В месте расположения мойки выполнить фартук L=1000мм из керамической плитки (светлых тонов).	1800	10.8	-	-	-	
17, 19, 28.	-	-	Заделка стыков, левкас, окраска эмалью за 2 раза	3500	53.5	-	-	-	
			Улучшенная штукатурка, праймер, левкас, окраска эмалью за 2 раза		80.3				
18.	-	-	Улучшенная штукатурка, праймер, левкас, окраска эмалью за 2 раза	11200	294.0	-	-	-	

Примечание:
1. Данный лист см. совместно с АР - 3÷7, 17.

Изм.	Кол.уч	Лист	N°док.	Подпись	Дата
Гип		Намет К.С			
Проверил		Керимов Д			
Разработал		Турсынкулов			
Н.контроль		Абдуллаев			

-2021-АР

"Строительство спорткомплекса на 48 мест в селе Коптогай Курмангазинского района Атырауской области"

Спортивный комплекс

Стадия	Лист	Листов
РП	16	

Ведомость отделки помещений (начало)

ТОО "СуҚұрылысПроект" г.Шымкент-2021г.

Взам. инв N

Подп.и дата

Инв. N подл.

Формат А3

Ведомость отделки помещений (окончание)

Наименование или номер помещения	Вид отделки элементов интерьеров								Примечание
	Потолок	Площадь, $м^2$	Стены или перегородки	Высота отделки, мм	Площадь, $м^2$	колонны	Высота отделки, мм	Площадь, $м^2$	
2 этаж на отм. 3.900									
9.	Подвесной потолок "Армстронг" не ниже КМ1	51.6	Заделка стыков, левкас, окраска водоэмульсионной краской за 2 раза	3800	66.1	-	-	-	
			Улучшенная штукатурка, праймер, левкас, окраска водоэмульсионной краской за 2 раза	3800	30.3	-	-	-	
3, 14.	Подвесной потолок гипсокартон ГКЛ: заделка швов по сетке, левкас, покраска водоэмульсией за 2 раза цвет - белый	53.4	Заделка стыков, левкас, окраска эмалью за 2 раза	3000	157.2	-	-	-	
4, 5, 6, 12, 13.	Подвесной потолок гипсокартон ГКЛВ: заделка швов по сетке, левкас, покраска водоэмульсией за 2 раза цвет - белый	21.0	Керамическая плитка (светлых тонов)	3000	153.3	-	-	-	
1, 2, 8, 10, 15, 16.	-	-	Заделка стыков, левкас, окраска эмалью за 2 раза	перемен.	564.0	-	-	-	
			Улучшенная штукатурка, праймер, левкас, окраска эмалью за 2 раза	перемен.	341.0	-	-	-	
Лестничная клетка	Подвесной потолок "Армстронг" не ниже КМ1	34.2	Улучшенная штукатурка, праймер, левкас, окраска водоэмульсионной краской за 2 раза	перемен.	210.0	-	-	-	
			Заделка стыков, левкас, окраска водоэмульсионной краской за 2 раза	перемен.	27.3	-	-	-	

Примечание:
1. Данный лист см. совместно с АР - 3÷7, 16.

Изм.	Кол.уч	Лист	N°док.	Подпись	Дата	-2021-АР
						"Строительство спорткомплекса на 48 мест в селе Коптогай Курмангазинского района Атырауской области"
Гип		Намет К.С				Спортивный комплекс
Проверил		Керимов Д				Стадия: РП; Лист: 17; Листов:
Разработал		Турсынкулов				Ведомость отделки помещений (окончание)
Н.контроль		Абдуллаев				ТОО "СуҚұрылысПроект" г.Шымкент-2021г.

Взам. инв N | Подп.и дата | Инв. N подл.

Формат А3

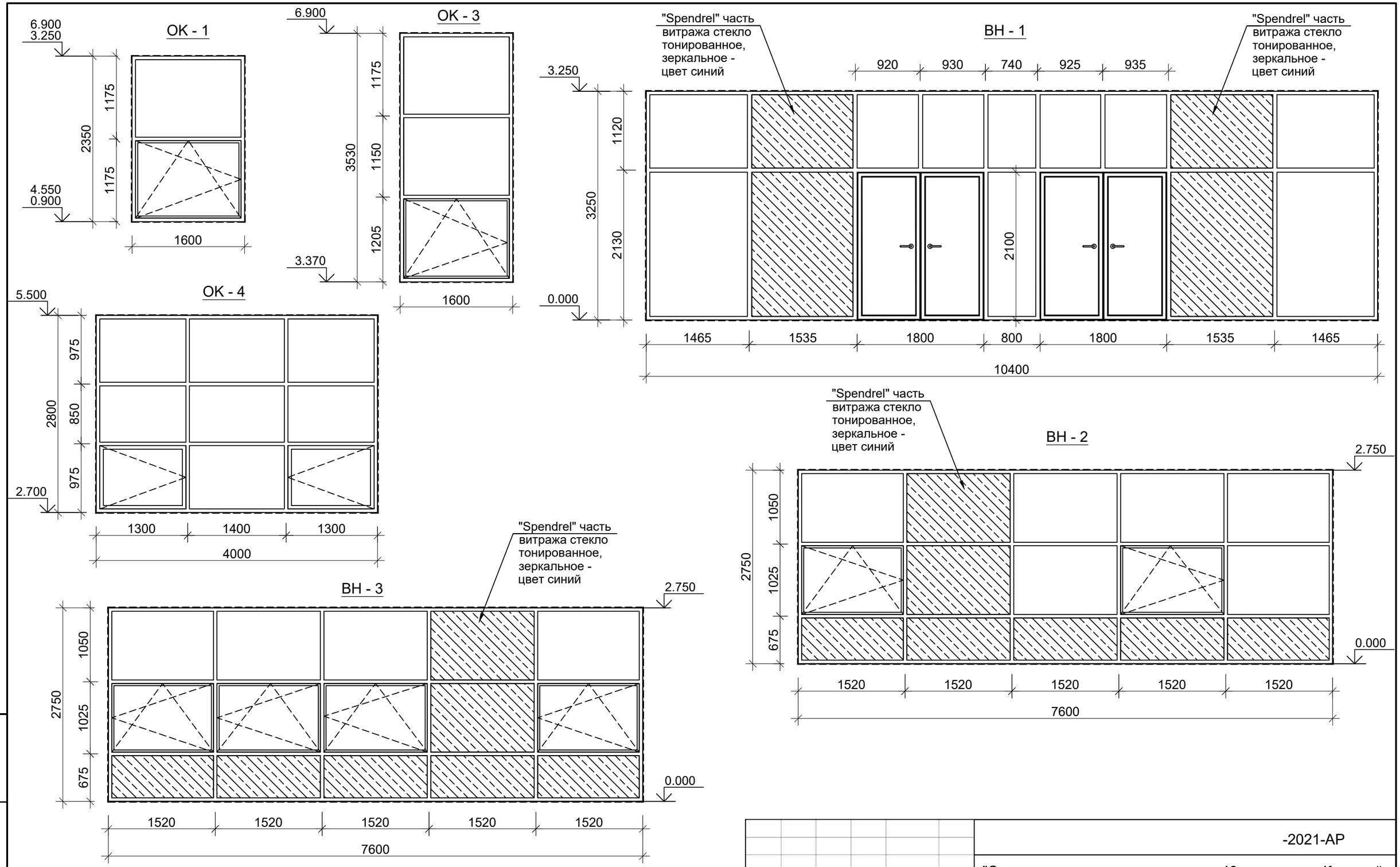

Примечание:
1. Данный лист см. совместно с АР- 3÷9, 20.
2. Внутренний цвет переплетов - металлик, наружный цвет переплета - металлик.
3. Перед изготовлением изделий необходимо произвести контрольные замеры проемов фирмой - изготовителем.
4. Оконные, витражные блоки выполнить с однокамерным остеклением (применить энергосберегающее и безопасное стекло).
5. "Spendrel" часть витража выполнить тонированным, с зеркальным эффектом.
6. Схемы окон и витражей показаны со стороны фасада. Открывание створок окон вовнутрь.

Изм.	Кол.уч	Лист	N°док.	Подпись	Дата
Гип		Намет К.С			
Проверил		Керимов Д			
Разработал		Турсынкулов			
Н.контроль		Абдуллаев			

-2021-АР

"Строительство спорткомплекса на 48 мест в селе Коптогай Курмангазинского района Атырауской области"

Спортивный комплекс

Стадия	Лист	Листов
РП	18	

Схема заполнения оконных, витражных проемов ОК-1 ÷ ОК-4, ВН-1 ÷ ВН-3.

ТОО "СуҚұрылысПроект" г.Шымкент-2021г.

Взам. инв N

Подп.и дата

Инв. N подл.

Формат А3

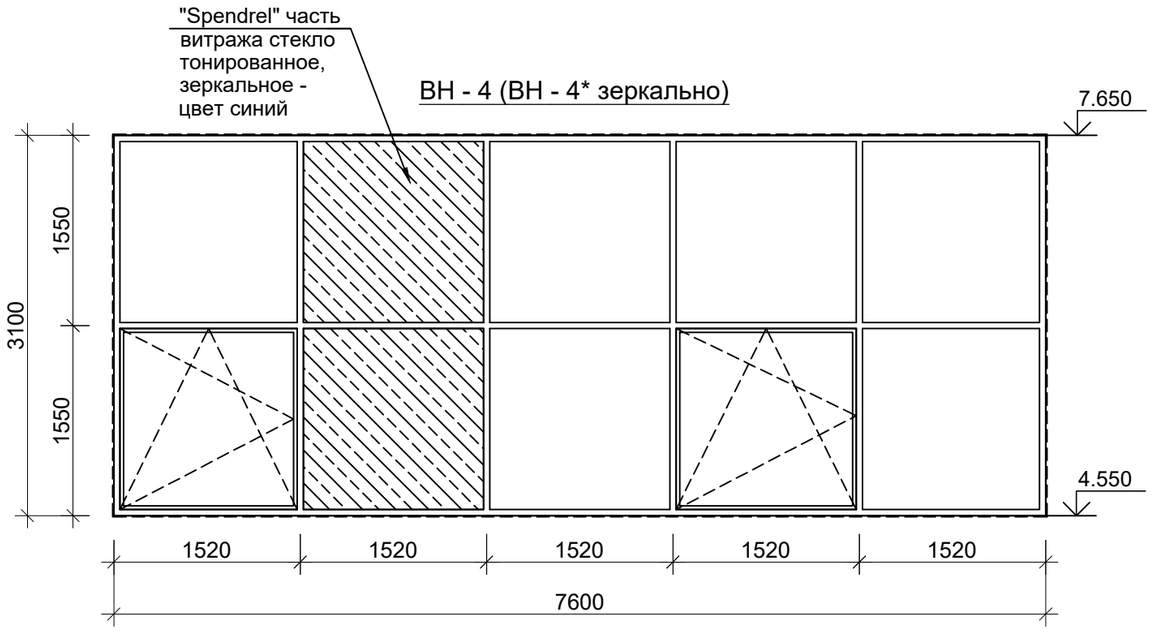

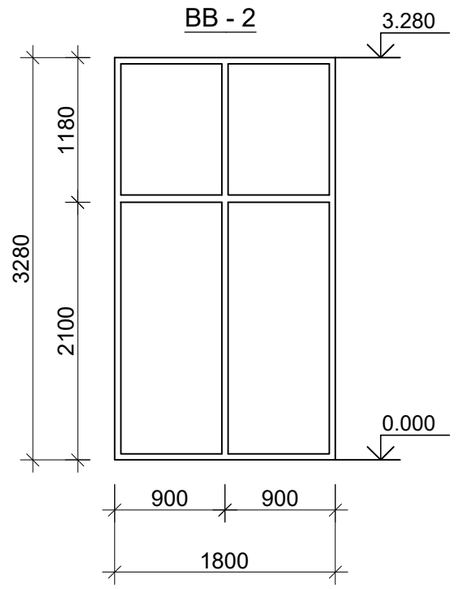

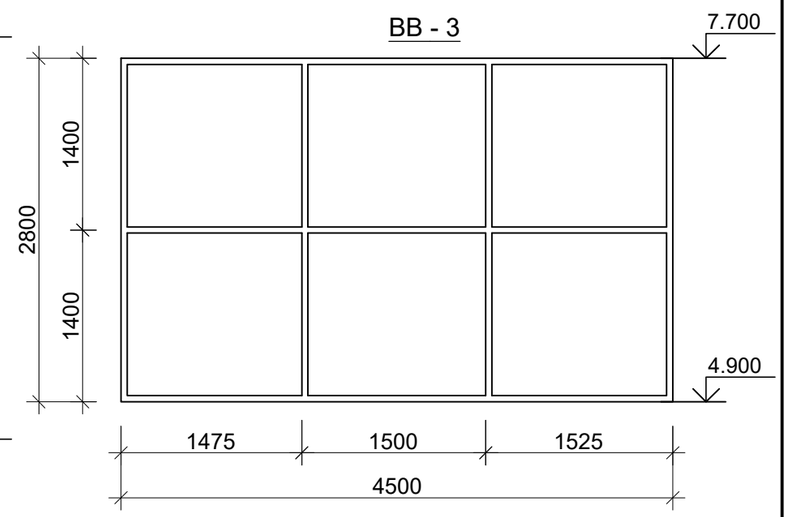

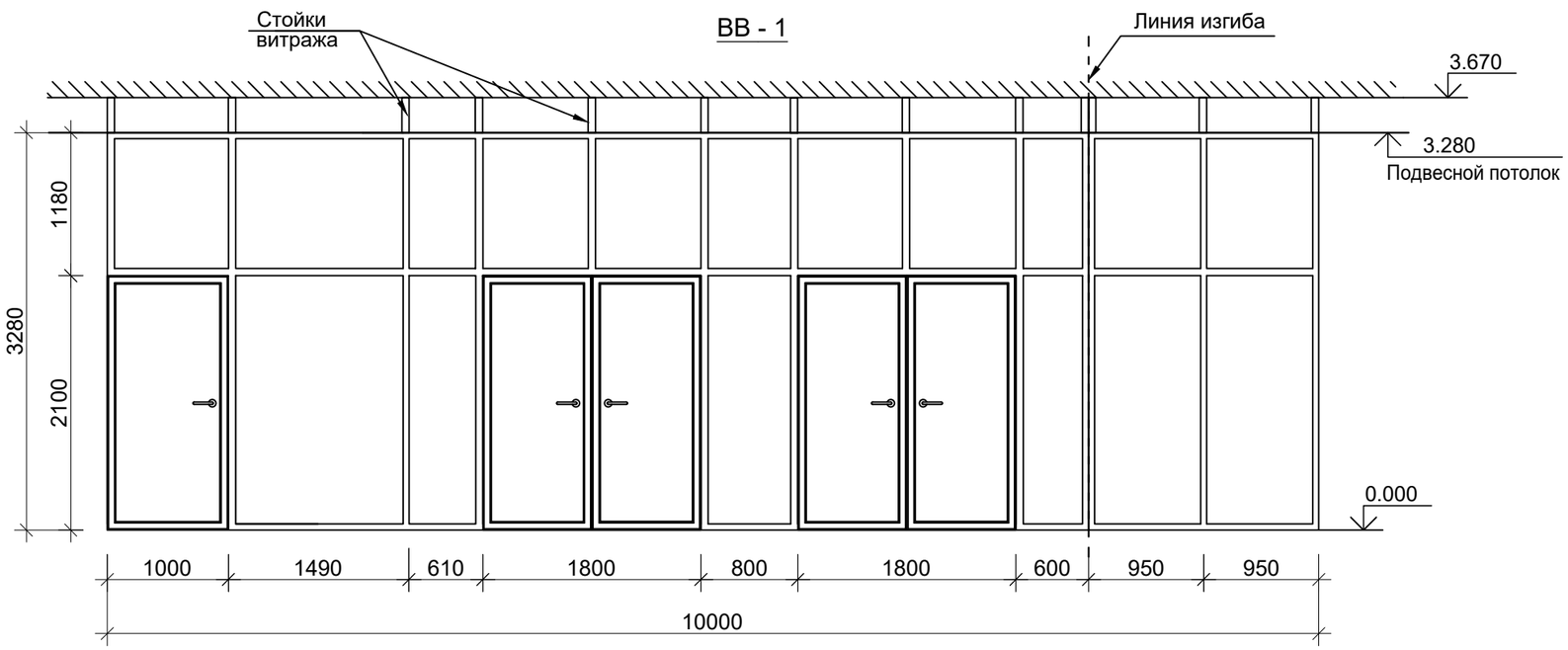

Примечание:
1. Данный лист см. совместно с АР- 3÷9, 20.
2. Внутренний цвет переплетов - металлик, наружный цвет переплета - металлик.
3. Перед изготовлением изделий необходимо произвести контрольные замеры проемов фирмой - изготовителем.
4. Оконные, витражные блоки выполнить с однокамерным остеклением (применить энергосберегающее и безопасное стекло).
5. "Spendrel" часть витража выполнить тонированным, с зеркальным эффектом.
6. Схемы окон и витражей показаны со стороны фасада. Открывание створок окон вовнутрь.

Изм.	Кол.уч	Лист	N°док.	Подпись	Дата
Гип		Намет К.С			
Проверил		Керимов Д			
Разработал		Турсынкулов			
Н.контроль		Абдуллаев			

-2021-АР

"Строительство спорткомплекса на 48 мест в селе Коптогай Курмангазинского района Атырауской области"

Спортивный комплекс

Стадия	Лист	Листов
РП	19	

Схема заполнения оконных, витражных проемов ВН-4, ВН-4*, ВВ-1÷ВВ-3.

ТОО "СуҚұрылысПроект" г.Шымкент-2021г.

Взам. инв N

Подп.и дата

Инв. N подл.

Формат А3

Спецификация элементов заполнения оконных, витражных проемов.

Позиц.	Обозначение	Наименование	Всего	Примеч.
		Окна		
ОК-1	Окно - алюминиевый профиль ГОСТ 21519-2003, со сложным открыванием, СПО $4М_1$ -16-$4М_1$ (цвет профиля -металлик, стекло прозрачное).	ОА 1600х2350(h)	8	30.08м^2
	Подоконная доска ПВХ ламинированная	ПД 1700х250х20	8	3.4м^2
ОК-3	Окно - алюминиевый профиль ГОСТ 21519-2003, со сложным открыванием, СПО $4М_1$ -16-$4М_1$ (цвет профиля -металлик, стекло прозрачное).	ОА 1600х3530(h)	2	11.3м^2
ОК-4	Окно - алюминиевый профиль ГОСТ 21519-2003, с открыванием, СПО $4М_1$ -16-$4М_1$ (цвет профиля -металлик, стекло прозрачное).	ОА 4000х2800(h)	7	78.4м^2
		Витражи наружные		
ВН-1	Аллюминиевые рамы ГОСТ 25116-82, F90, СПО 8Р1А -16-$8М_1$, без открывания, стекло прозрачное противоударное, закаленное СМ3, с двумя дверьми (цвет профиля -металлик, стекло со слабым отражвющим эффектом - цвет голубой) "Spendrel" часть витража стекло тонированное, зеркальное - цвет синий	ВНА 10400х3250(h)	1	33.8м^2
ВН-2	Аллюминиевые рамы ГОСТ 25116-82, F90, СПО 8Р1А -16-$8М_1$, со сложным открыванием, стекло прозрачное противоударное, закаленное СМ3, (цвет профиля -металлик, стекло со слабым отражвющим эффектом - цвет голубой) "Spendrel" часть витража стекло тонированное, зеркальное - цвет синий	ВНА 7600х2750(h)	1	20.9м^2
ВН-3		ВНА 7600х2750(h)	1	20.9м^2
ВН-4		ВНА 7600х3100(h)	1	23.56м^2
ВН-4*		ВНА 7600х3100(h)	1	23.56м^2
ВН-2	Подоконная доска ПВХ ламинированная	ПД 2100х250х20	1	0.52м^2
		ПД 5100х250х20	1	1.3м^2
ВН-3	Подоконная доска ПВХ ламинированная	ПД 2040х250х20	1	0.51м^2
		ПД 2100х250х20	1	0.52м^2
		ПД 2950х250х20	1	0.73м^2
ВН-4	Подоконная доска ПВХ ламинированная	ПД 2100х250х20	1	0.52м^2
		ПД 5100х250х20	1	1.3м^2
ВН-4*	Подоконная доска ПВХ ламинированная	ПД 2100х250х20	1	0.52м^2
		ПД 5100х250х20	1	1.3м^2

Спецификация элементов заполнения оконных, витражных проемов.

Позиц.	Обозначение	Наименование	Всего	Примеч.
		Витражи внутренние		
ВВ-1	Аллюминиевые рамы ГОСТ 25116-82, F90, СПО 8Р1А -16-$8М_1$, без открывания, стекло прозрачное противоударное, закаленное СМ3, с тремя дверьми (цвет профиля -металлик)	ВВА 10000х3280(h)	1	32.8м^2
ВВ-2	Аллюминиевые рамы ГОСТ 25116-82, F90, СПО 8Р1А -16-$8М_1$, без открывания, стекло прозрачное противоударное, закаленное СМ3, (цвет профиля -металлик)	ВВА 1800х3280(h)	1	6.0м^2
ВВ-3	Металлопластик ГОСТ 30674-99, СПО 8Р1А -16-$8М_1$, без открывания, стекло прозрачное противоударное, закаленное СМ3, (цвет профиля -белый)	ВВА 4500х2800(h)	3	37.8м^2

Примечание:
1. Данный лист см. совместно с АР- 3÷9, 18, 19.
2. Внутренний цвет переплетов - металлик, наружный цвет переплета - металлик.
3. Перед изготовлением изделий необходимо произвести контрольные замеры проемов фирмой - изготовителем.
4. Оконные, витражные блоки выполнить с однокамерным остеклением (применить энергосберегающее и безопасное стекло).
5. "Spendrel" часть витража выполнить тонированным, с зеркальным эффектом.
6. Схемы окон и витражей показаны со стороны фасада. Открывание створок окон вовнутрь.

Взам. инв N | Подп.и дата | Инв. N подл.

Изм.	Кол.уч	Лист	N°док.	Подпись	Дата
Гип		Намет К.С			
Проверил		Керимов Д			
Разработал		Турсынкулов			
Н.контроль		Абдуллаев			

-2021-АР

"Строительство спорткомплекса на 48 мест в селе Коптогай Курмангазинского района Атырауской области"

Спортивный комплекс

Стадия	Лист	Листов
РП	20	

Спецификация элементов заполнения оконных и витражных проемов.

ТОО "СуҚұрылысПроект" г.Шымкент-2021г.

Формат А3

Спецификация элементов заполнения дверных проемов (начало)

Позиц.	Обозначение	Наименование	Количество на отм. -2.100	на отм. 0.000	на отм. 3.900	Всего	Примеч.
1	Дверной блок металлопластиковый, глухой, без порога, правого исполнения.	Изделие индивид. изготовления ДГ21Х8	-	2	2	4	Комплект ручек с врезным замком, габарит проема 800х2100(h) мм
2	Дверной блок металлопластиковый, глухой, без порога, левого исполнения.	Изделие индивид. изготовления ДГ21Х8л	-	-	2	2	Комплект ручек с врезным замком, габарит проема 800х2100(h) мм
3	Дверной блок металлопластиковый, глухой, без порога, правого исполнения.	Изделие индивид. изготовления ДГ21Х9	-	2	1	3	Комплект ручек с врезным замком, габарит проема 900х2100(h) мм
4	Дверной блок металлопластиковый, глухой, без порога, левого исполнения.	Изделие индивид. изготовления ДГ21Х9л	-	2	1	3	Комплект ручек с врезным замком, габарит проема 900х2100(h) мм
5	Дверной блок деревянный, глухой, без порога, правого исполнения.	ГОСТ 6629-88 ДГ21Х9	-	4	1	5	Комплект ручек с врезным замком, габарит проема 900х2100(h) мм
6	Дверной блок деревянный, глухой, без порога, левого исполнения.	ГОСТ 6629-88 ДГ21Х9л	-	5	2	7	Комплект ручек с врезным замком, габарит проема 900х2100(h) мм
7	Дверной блок металлический внутренний, глухой, без порога, открывание полотна наружу.	ГОСТ 31173-2003 ДГ21Х18	-	1	2	3	Комплект ручек с врезным замком, габарит проема 1800х2100(h) мм
8	Противопожарная EI 45, металлическая, без порога,	Изделие индивид. изготовления ДГ21Х13	-	2	-	2	Комплект системы "Антипаника" габарит проема 1300х2100(h) мм
9	Дверной блок металлический утепленний, глухой, без порога, самозакрывающий, открывание полотна наружу.	Изделие индивид. изготовления ДГ21Х15	-	2	-	2	С доводчиком. Комплект системы "Антипаника" с врезным замком, габарит проема 1500х2100(h) мм
10	Дверной блок деревянный, глухой, без порога, самозакрывающий, правого исполнения.	ГОСТ 6629-88 ДГ21Х10	-	-	2	2	Комплект ручек с врезным замком, габарит проема 1000х2100(h) мм
11	Дверной блок деревянный, глухой, без порога, самозакрывающий, левого исполнения.	ГОСТ 6629-88 ДГ21Х10л	-	3	2	5	Комплект ручек с врезным замком, габарит проема 1000х2100(h) мм
12	Дверной блок металлический внутренний, глухой, без порога, правого исполнения, открывание полотна наружу.	Изделие индивид. изготовления ДГ15Х10	1	-	-	1	Комплект ручек с врезным замком, габарит проема 1000х1500(h) мм
13	Дверной блок металлический внутренний, глухой, без порога, левого исполнения, открывание полотна наружу.	Изделие индивид. изготовления ДГ15Х10л	1	-	-	1	Комплект ручек с врезным замком, габарит проема 1000х1500(h) мм
14	Дверной блок металлический внутренний для пом. электрощитовой, левого исполнения, без порога, открывание полотна наружу. Предусмотреть жалюзийные решетки в полотне.	Изделие индивид. изготовления ДГ15Х10л	1	-	-	1	Комплект ручек с врезным замком, габарит проема 1000х1500(h) мм
15	Дверной блок металлический утепленный, глухой, без порога, левого исполнения, открывание полотна наружу.	Изделие индивид. изготовления ДГ15Х10л	2	-	-	2	Комплект ручек с врезным замком, габарит проема 1000х1500(h) мм
16	Дверной блок деревянный двустворчатый, глухой, без порога, самозакрывающий, правая створка активная.	ГОСТ 6629-88 ДГ21Х12	-	2	1	3	Комплект ручек с врезным замком, габарит проема 1200х2100(h) мм

Спецификация элементов заполнения дверных проемов (окончание)

Позиц.	Обозначение	Наименование	Количество на отм. -2.100	на отм. 0.000	на отм. 3.900	Всего	Примеч.
17	Дверной блок деревянный двустворчатый, глухой, без порога, самозакрывающий, левая створка активная.	ГОСТ 6629-88 ДГ21Х12л	-	2	1	3	Комплект ручек с врезным замком, габарит проема 1200х2100(h) мм
18	Дверной блок металлический утепленный, глухой, без порога, самозакрывающий, правая створка активная, открывание полотна наружу.	ГОСТ 31173-2003 ДГ21Х12	-	1	-	1	Комплект ручек с врезным замком, габарит проема 1200х2100(h) мм
19	Дверной блок металлический утепленный, глухой, без порога,самозакрывающий, левая створка активная, открывание полотна наружу.	ГОСТ 31173-2003 ДГ21Х12л	-	1	-	1	Комплект ручек с врезным замком, габарит проема 1200х2100(h) мм
20	Противопожарная EI 45, металлическая, без порога,	Изделие индивид. изготовления ДГ21Х10	-	2	-	2	Комплект системы "Антипаника" габарит проема 1000х2100(h) мм
21	Дверной блок деревянный двустворчатый, глухой, без порога, самозакрывающий, правая створка активная.	ГОСТ 6629-88 ДГ21Х13	-	1	-	1	Комплект ручек с врезным замком, габарит проема 1300х2100(h) мм
22	Дверной блок деревянный двустворчатый, глухой, без порога, самозакрывающий, левая створка активная.	ГОСТ 6629-88 ДГ21Х13л	-	1	-	1	Комплект ручек с врезным замком, габарит проема 1300х2100(h) мм
23	Дверной блок деревянный двустворчатый, с остеклением, без порога, самозакрывающий, правая створка активная.	ГОСТ 6629-88 ДО21Х12	-	1	1	2	Комплект ручек с врезным замком, габарит проема 1200х2100(h) мм
24	Дверной блок деревянный двустворчатый, с остеклением, без порога, самозакрывающий, левая створка активная.	ГОСТ 6629-88 ДО21Х12л	-	1	1	2	Комплект ручек с врезным замком, габарит проема 1200х2100(h) мм

Поз. 14

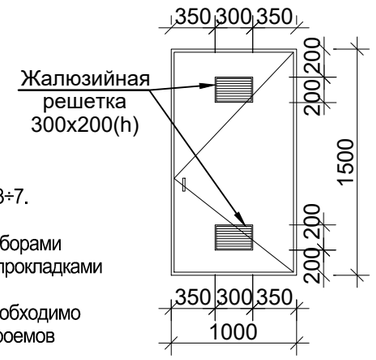

Примечание:
1. Данный лист см.совместно с АР- 3÷7.
2. Двери без порогов.
3. Двери сан.узлов оборудовать приборами самозакрывания и уплотняющими прокладками в притворах.
4. Перед изготовлением изделий необходимо произвести контрольные замеры проемов фирмой - изготовителем.

Ведомость дверных проемов

Поз.	Размер проема
1, 2	800х2100(h)
3 ÷ 6	900х2100(h)
10, 11	1000х2100(h)
12 ÷ 15	1000х1500(h)
16÷19, 23, 24	1200х2100(h)
8, 21, 22	1300х2100(h)
9	1500х2100(h)
7	1800х2100(h)

Изм.	Кол.уч	Лист	N°док.	Подпись	Дата
Гип		Намет К.С			
Проверил		Керимов Д			
Разработал		Турсынкулов			
Н.контроль		Абдуллаев			

-2021-АР

"Строительство спорткомплекса на 48 мест в селе Коптогай Курмангазинского района Атырауской области"

Спортивный комплекс

Стадия	Лист	Листов
РП	21	

Спецификация элементов заполнения дверных проемов.

ТОО "СуҚұрылысПроект" г.Шымкент-2021г.

Взам. инв N | Подп.и дата | Инв. N подл.

Формат А3

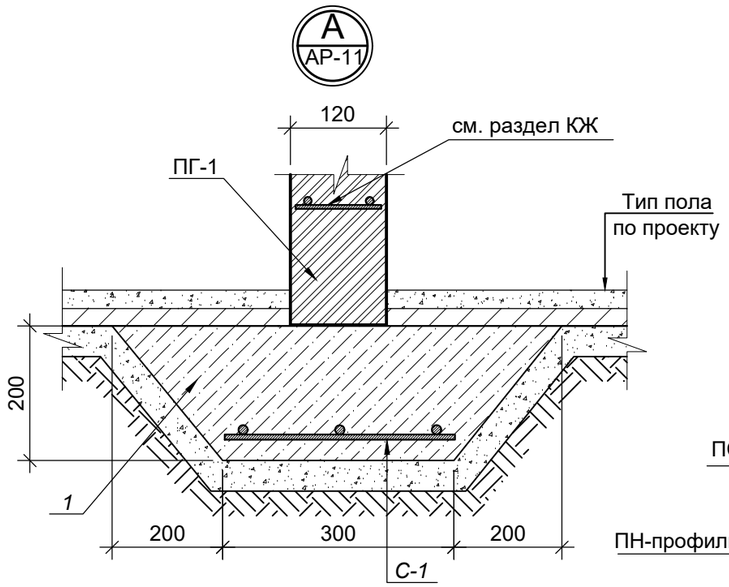

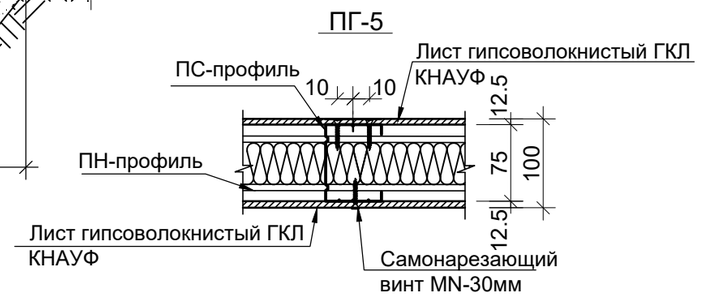

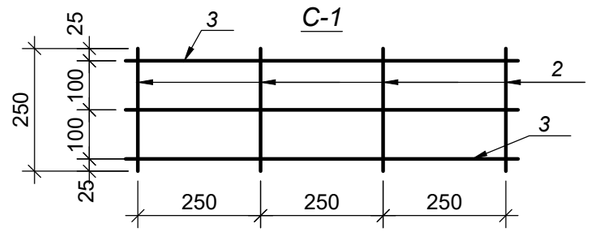

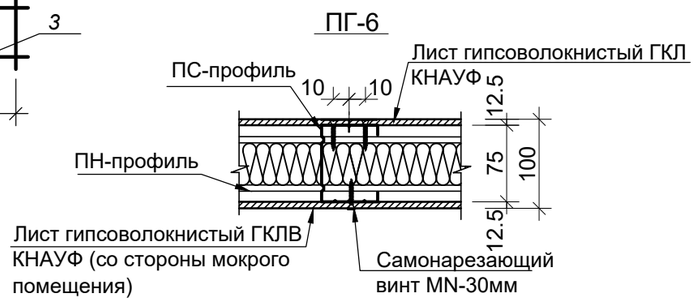

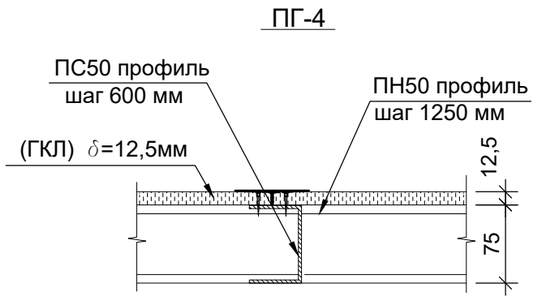

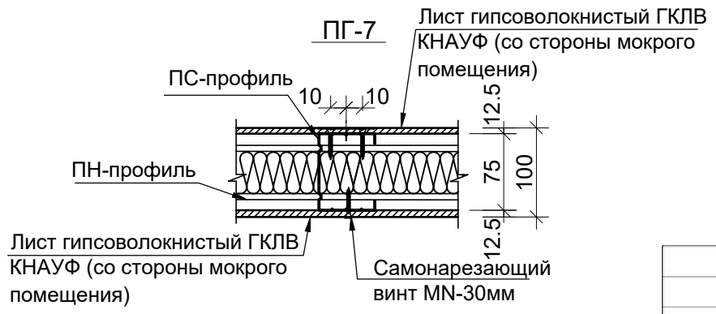

Спецификация на перегородки.

Поз.	Обозначение	Наименивание	Кол.	Масса ед., м2	Приме-чание
		ПГ-1			
1		Проектируемая перегородка из кирпича марки КР-р-по 250х120х 65 /1НФ/100/2,0/50/ ГОСТ 530-2012. На смешанных цементных растворах марки не ниже 50.			$\frac{60.0м^2}{7.2м^3}$
		ПГ-3			
2		Блок стандартный 390х190х190 ГОСТ 13579-2018			$\frac{587.0м^2}{111.53м^3}$
		ПГ-4			
3		Обшивка металлической конструкции для "Сэндвич" - короба из ГКЛ в один слой (с одной стороны) по каркасу "Knauf" (комплект - ПС 75х50 шаг - 600 мм, ПН75х40)			$155.0м^2$
4		ПГ-5			см. АР-23
5		ПГ-6			
6		ПГ-7			

Спецификация расхода материалов на узел А.

Поз.	Обозначение	Наименование	Кол.	Масса ед.,кг	Приме-чание
1		Бетон В 12,5	4.19 м³		
		С-3			
2	ГОСТ 34028-2016	Ар-ра Ø 6 AI L=250мм	153 шт.	0.06	9.18
3	ГОСТ 34028-2016	Ар-ра Ø 6 AI	114.3 м.п	0.222	25.37

Примечание:
1. Данный лист читать совместно с л. АР- 3÷7, 12, 13.
2. Рекомендации и требования по монтажу перегородок из ГКЛ см. серию РК 1.031.9.-2.00 "Комплексные системы КНАУФ." Перегородки поэлементной сборки из гипсокартонных листов с металлическом и деревянном каркасах для жилых, общественных и производственных зданиях. Выпуск 1
3. Усиление перегородок из кирпича см. раздел КЖ.

Изм.	Кол.уч	Лист	N°док.	Подпись	Дата
Гип		Намет К.С			
Проверил		Керимов Д			
Разработал		Турсынкулов			
Н.контроль		Абдуллаев			

-2021-АР

"Строительство спорткомплекса на 48 мест в селе Коптогай Курмангазинского района Атырауской области"

Спортивный комплекс

Стадия	Лист	Листов
РП	22	

Устройство перегородок ПГ-1÷ПГ-7. Узел А.

ТОО "СуҚұрылысПроект" г.Шымкент-2021г.

Взам. инв N | Подп.и дата | Инв. N подл.

Формат А3

Схема установки каркаса для теплоблока ПГ-2

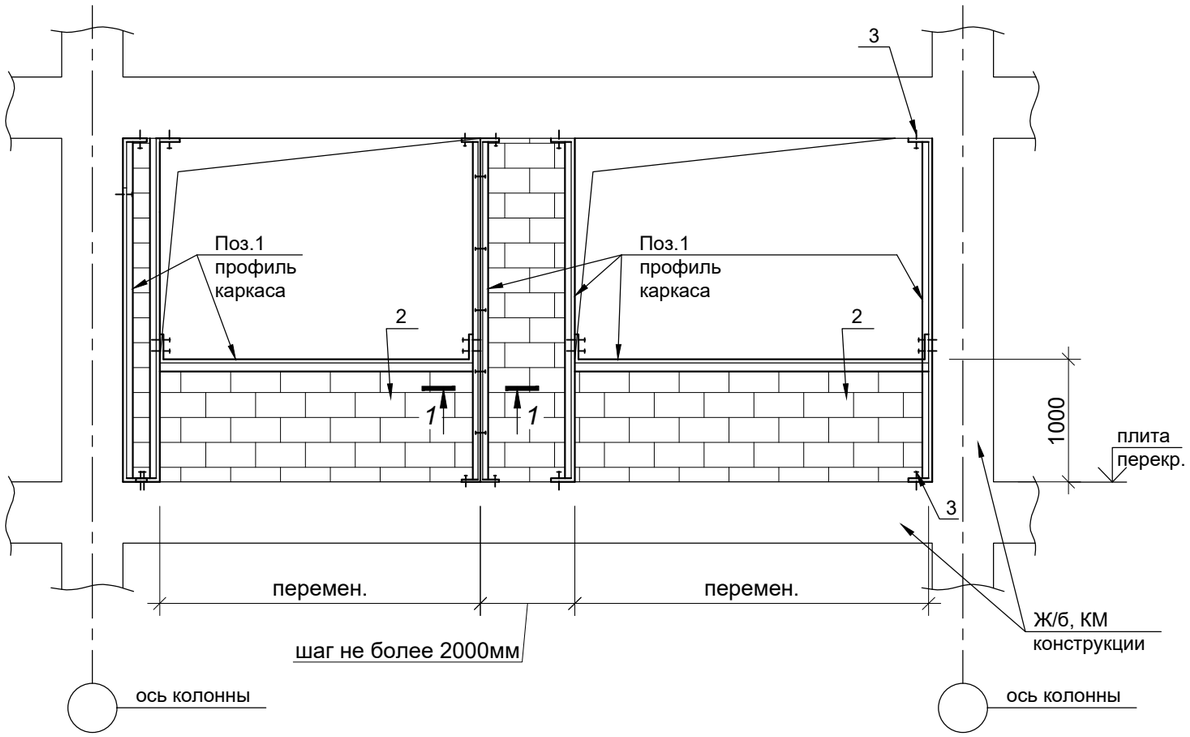

Спецификация расхода материалов на устройство каркаса для теплоблока ПГ-2.

Поз.	Обозначение	Наименование	Кол.	Масса ед.,кг	Приме-чание
1	ГОСТ 8278-83*	[120х50х3	188 м.п	4.91	923.08
2		Теплоблок 600х400х250(h)			$\frac{130.0м^2}{52.0м^3}$
3		FIX-анкер Ø 8 мм L=100мм	100 шт.		

1-1

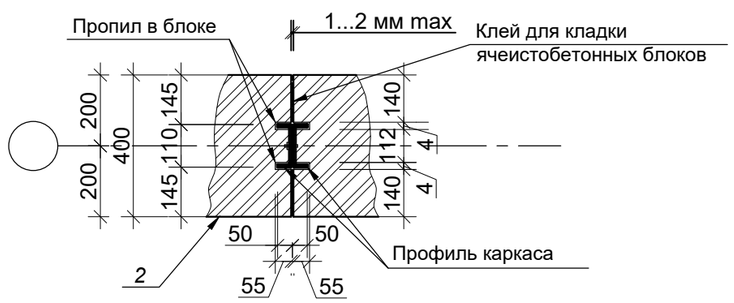

Примечание:
1. Данный лист смотреть с АР - 22.
2. Наружные стены из теплоблоков крепить вертикальными стойками (поз.1) из гнутого равнополчного швеллера □120х50х3 с шагом не более 2-х метров, с обязательной установкой в дверных и оконных проемах.
3. Расход материалов дан на все здание.
4. Кладку из теплоблоков вести на специальных клеевых составах для ячеистых бетонов.
При отрицательных температурах вести с добавлением а клей специальных добавок.

Согласовано:
Нурпанов
Раздел КЖ

Взам. инв N
Подп.и дата
Инв. N подл.

Изм.	Кол.уч	Лист	N°док.	Подпись	Дата
Гип		Намет К.С			
Проверил		Керимов Д			
Разработал		Турсынкулов			
Н.контроль		Абдуллаев			

-2021-АР

"Строительство спорткомплекса на 48 мест в селе Коптогай Курмангазинского района Атырауской области"

Спортивный комплекс

Стадия	Лист	Листов
РП	22.1	

Схема установки каркаса для теплоблока ПГ-2.

ТОО "СуҚұрылысПроект" г.Шымкент-2021г.

Перегородки из ГКЛ, ГКЛВ.
Вертикальный разрез

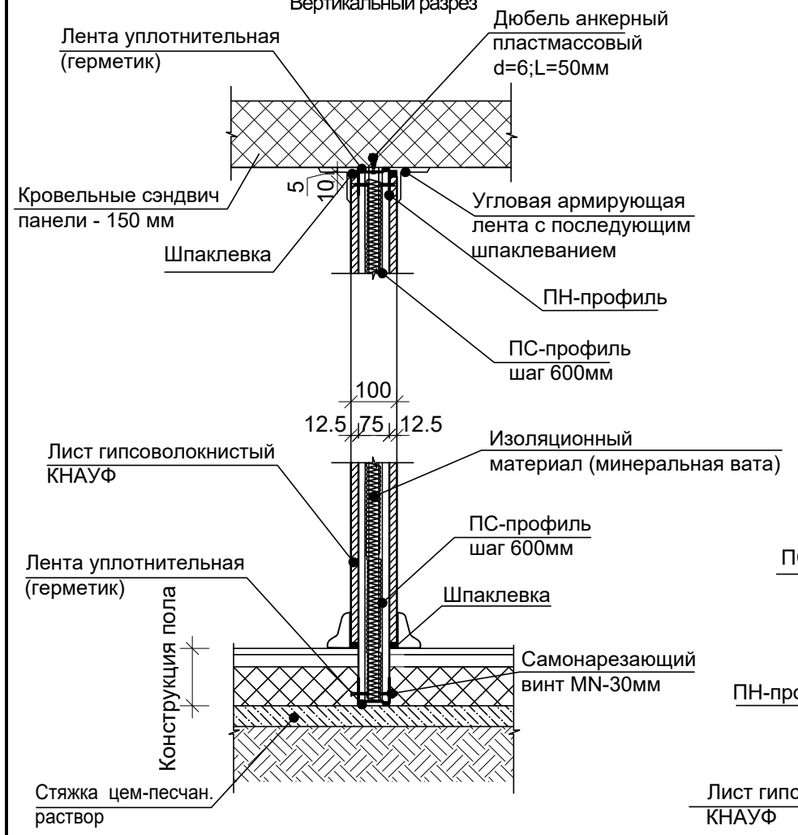

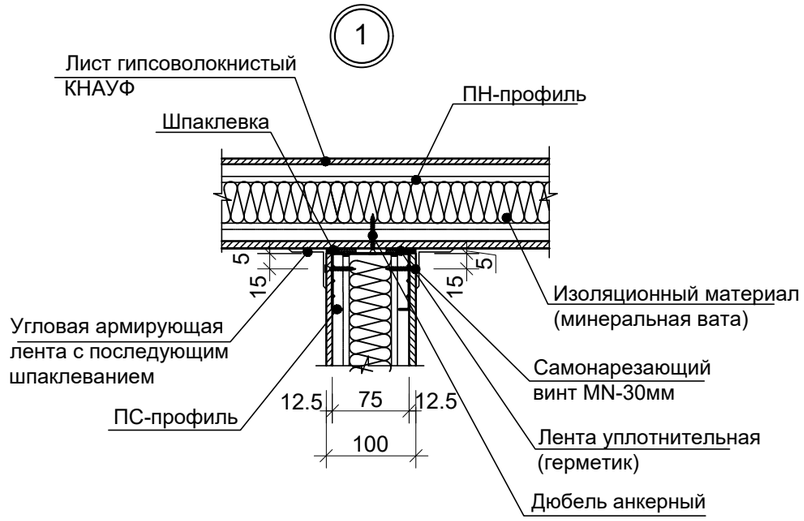

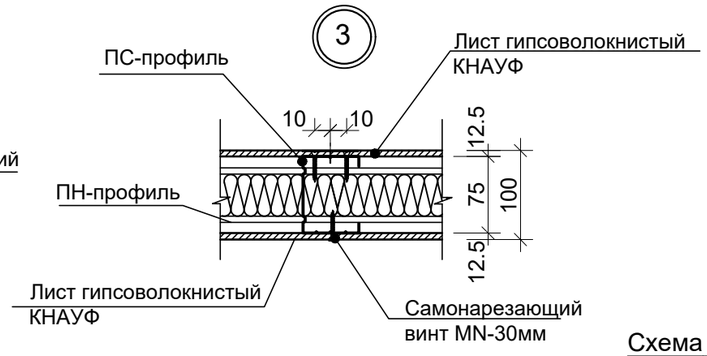

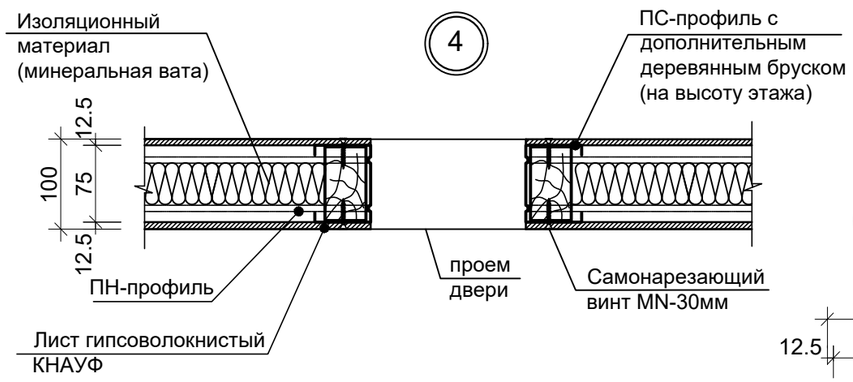

Схема узлов.

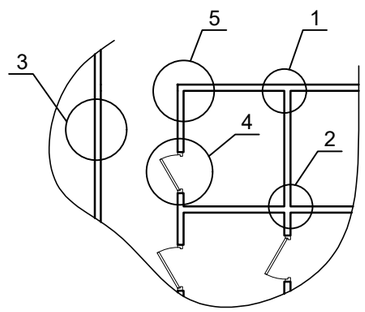

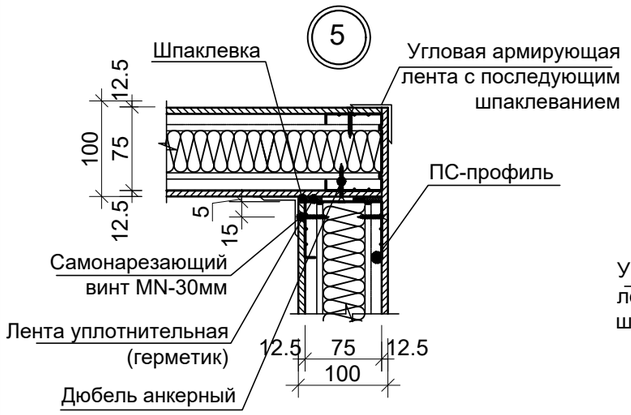

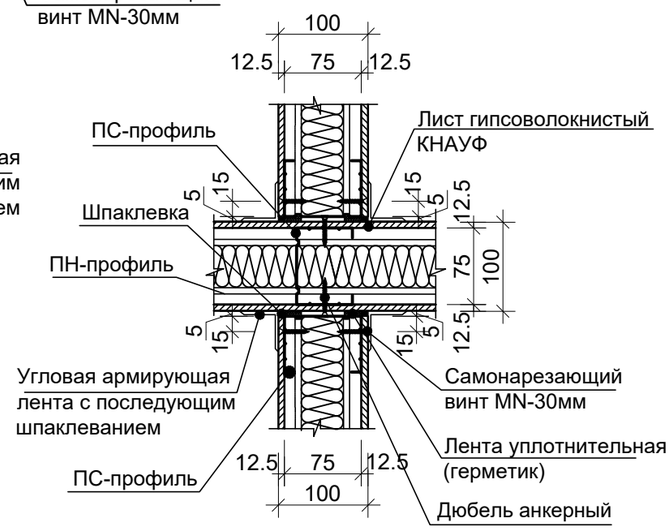

Спецификация расхода материалов на 1 м^2 (всего 1093.65м^2) перегородок ПГ-5, ПГ-6, ПГ-7 (с ГКЛ, ГКЛВ)

Наименовние	ед. изм.	Кол-во на 1м² толщина 100мм
Каркас и крепежные изделия		
Профиль направляющий ТУ19 РК 39475759 ТОО -004-2003 ПН75/40	п.м	0,7
Профиль стоечный ТУ19 РК 39475759 ТОО -004-2003 ПС75/50	п.м	2,0
Лента уплотнительная сечение 95х3,2	п.м	1,2
Дюбель	шт	1,5
Минплита на базальтовом связующем толщ.80мм	м²	1,0
Деревянный брусок	п.м	**483.2**
Обшивка		
Лист гипсокартонный (ГКЛ, ГКЛВ) 12,5мм	м²	2,0
Шуруп TN 25	шт	13
TN 35	шт	29
Заделка швов		
Шпаклевка "Унифлот"	кг.	0,2
Шпаклевка "Фугенфюллер"	кг.	1,0
Лента армирующая	п.м	1,5
Профиль угловой перфорированный	п.м	по потребности
Грунтовка	кг	по потребности
Возможно замена материалов		
Вместо ленты уплотнительной используеться герметик для перегородок (туба 550мл)	шт	0,5
Вместо Шпаклевка КНАУФ-Фуген используеться Шпаклевка КНАУФ-Унифлот	кг.	1,0
Общая площадь ГКЛ	**м²**	Всего: ГКЛ 1477.0
Общая площадь ГКЛВ	м²	Всего: ГКЛВ 710.3

Примечание:
1. Данный лист читать совместно с л. АР - 4÷7, 12, 13.
2. Рекомендации и требования по монтажу перегородок из ГКЛ см. серию РК 1.031.9.-2.00 "Комплексные системы КНАУФ." Перегородки поэлементной сборки из гипсокартонных листов с металлическом и деревянном каркасах для жилых, общественных и производственных зданиях. Выпуск 1

Изм.	Кол.уч	Лист	N°док.	Подпись	Дата
Гип		Намет К.С			
Проверил		Керимов Д			
Разработал		Турсынкулов			
Н.контроль		Абдуллаев			

-2021-АР

"Строительство спорткомплекса на 48 мест в селе Коптогай Курмангазинского района Атырауской области"

Спортивный комплекс

Стадия	Лист	Листов
РП	23	

Устройство перегородок ПГ-5, ПГ-6, ПГ-7 (с ГКЛ, ГКЛВ).

ТОО "СуҚұрылысПроект" г.Шымкент-2021г.

Взам.инв. N | Подпись и дата | Инв. N подп.

Формат А3

Ограждение ОГ-1

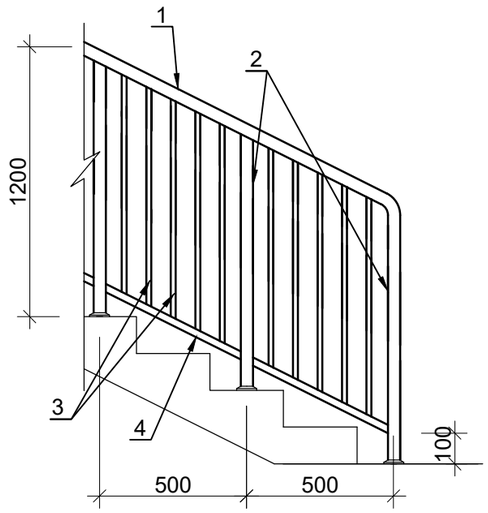

Ограждение ОГ-2

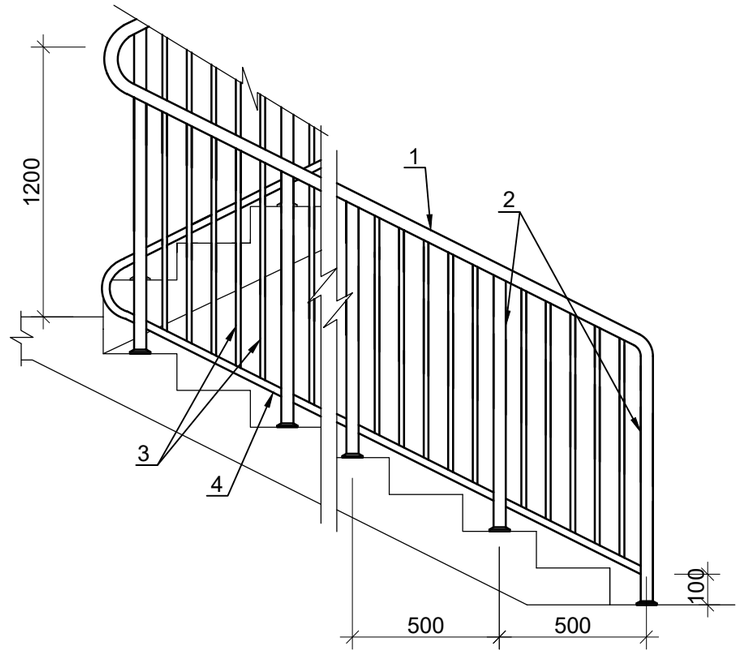

Ограждение ОГ-3

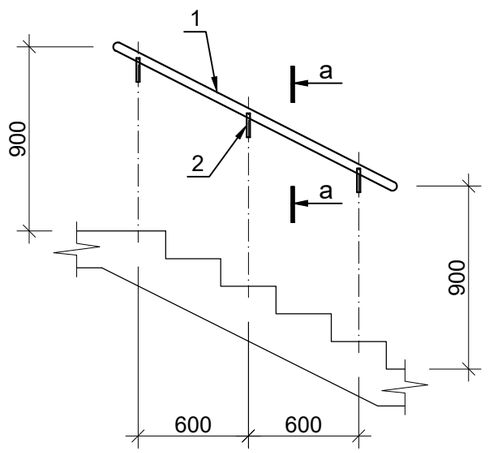

а-а

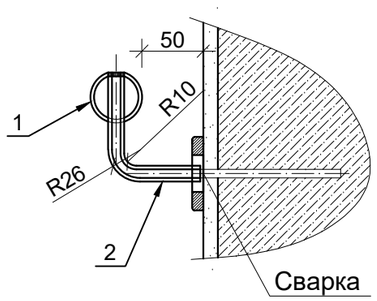

Ограждение ОГ-4

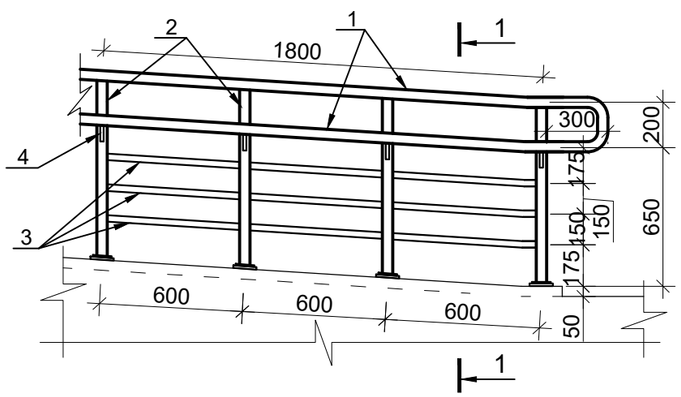

1-1

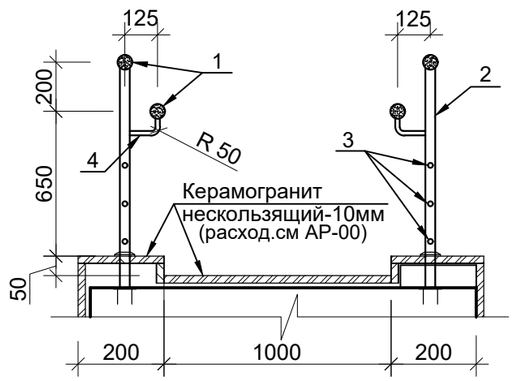

Спецификация элементов ограждения лестниц
(расход дан на 1 п.м. ограждения)

Поз.	Обозначение	Наименование	Кол.	Масса ед. кг.	Приме-чание
Ограждение ОГ-1					15.1м.п Всего
1	ГОСТ 11068-81*	Трубы Ø50х2мм	1.0м.п	2.38	
2	ГОСТ 11068-81*	Трубы Ø50х2мм	2.4м.п	2.38	
3	ГОСТ 11068-81*	Трубы Ø30х2мм	11.0м.п	1.39	
4	ГОСТ 11068-81*	Трубы Ø30х2мм	1.0м.п	1.39	
Ограждение ОГ-2					16.8м.п Всего
1	ГОСТ 11068-81*	Трубы Ø50х2мм	1.0м.п	2.38	
2	ГОСТ 11068-81*	Трубы Ø50х2мм	2.4м.п	2.38	
3	ГОСТ 11068-81*	Трубы Ø30х2мм	11.0м.п	1.39	
4	ГОСТ 11068-81*	Трубы Ø30х2мм	1.0м.п	1.39	
Ограждение ОГ-3					3.4м.п Всего
1	ГОСТ 11068-81*	Трубы Ø50х2мм	1.0м.п	2.38	
2	ГОСТ 11068-81*	Трубы Ø25х2мм	0.7м.п	1.14	
Ограждение ОГ-4 (Расход дан на один пандус. Всего 1шт.)					
1	ГОСТ 11068-81*	Труба Ø50х2 - 08х18Н10Т	60.4м.п	2.38	143.75
2	ГОСТ 11068-81*	Труба Ø50х2 - 08х18Н10Т L=850мм	50шт.	2.0	100.0
3	ГОСТ 11068-81*	Труба Ø25х2 - 08х18Н10Т	90.0м.п	1.14	102.6
4	ГОСТ 11068-81*	Труба Ø25х2 - 08х18Н10Т L=200мм	50шт.	0.23	11.5

Примечание:
1. Ограждение ОГ-1÷4 изготовить из нержавеющей стали.
2. Сварные соединения выполнять электродами Э-42А по ГОСТ 9467-75*.
Высота сварных швов по толщине наименьшего сварного элемента.
3. Все металлические детали окрасить эмалью ПФ-115 (серого цвета) за 2 раза.
4. Все отделочные материалы и изделия перед закупкой обязательно согласовать с заказчиком.
5. Данный лист см. совместно с АР - 3÷7.

Изм.	Кол.уч	Лист	N°док.	Подпись	Дата	-2021-АР
						"Строительство спорткомплекса на 48 мест в селе Коптогай Курмангазинского района Атырауской области"
Гип		Намет К.С				Спортивный комплекс — Стадия: РП; Лист: 24; Листов:
Проверил		Керимов Д				
Разработал		Турсынкулов				Ограждение ОГ-1÷4. — ТОО "СуҚұрылысПроект" г.Шымкент-2021г.
Н.контроль		Абдуллаев				

Взам. инв N | Подп.и дата | Инв. N подл.

Барьер гардеробный БГ-1; БГ-2.

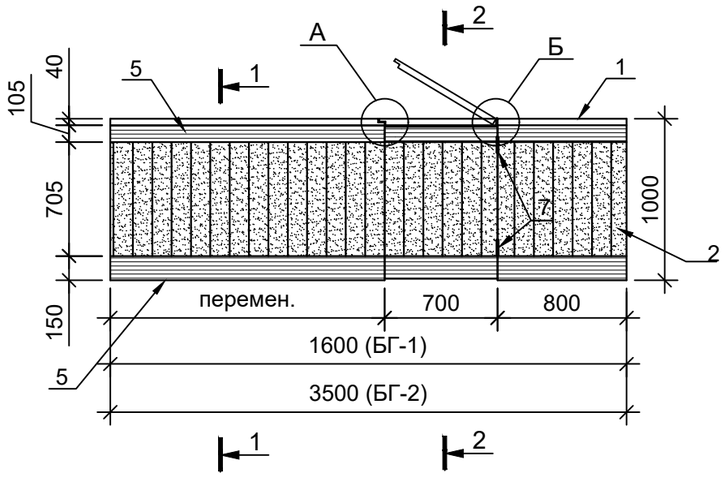

1-1

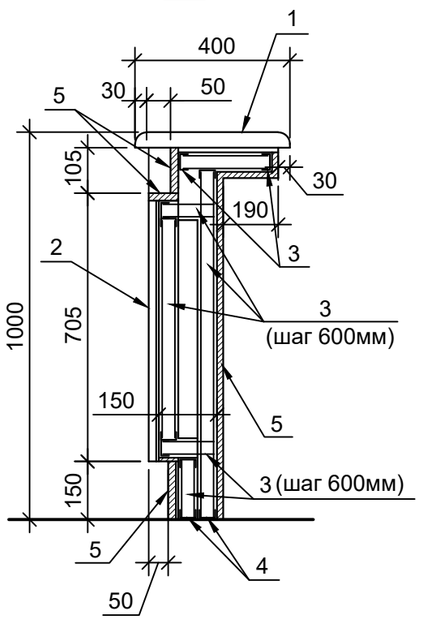

2-2

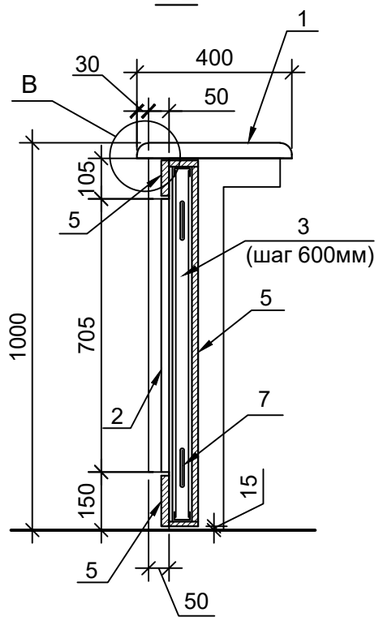

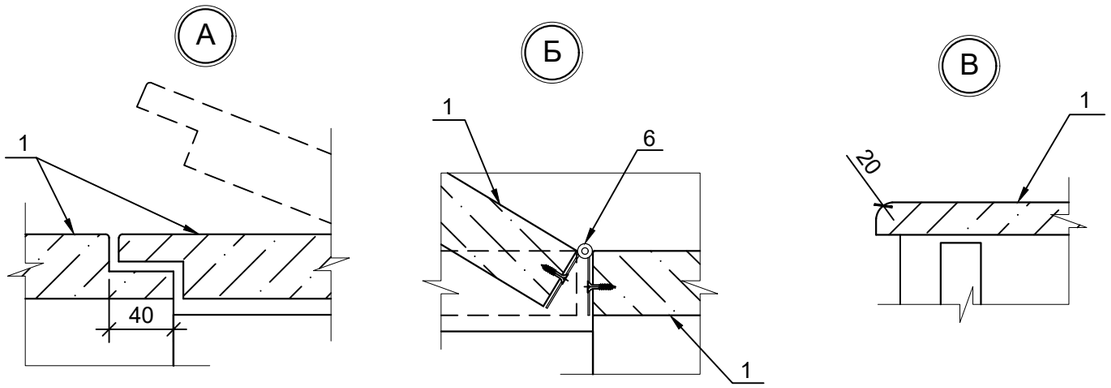

Спецификация расхода материалов на барьеры гардеробные БГ-1; БГ-2 .

Поз.	Обозначение	Наименование	Кол. шт.	Масса ед.,кг	Приме-чание
Барьер гардеробный БГ-1 (Всего 1 шт.)					
1		Столешница лам. - ДСП б=40 мм цвет светло-серый.	0,65 м²		
2		Декор.панель δ=16мм цвет- дуб натуральный	1,125 м²		
3		Металлокаркас ПС-профиль 50х50х0,6	12,35 м.п		
4		ПН-профиль 50х50х0,6	2,5 м.п		
5		ДСП шпониров. δ=16мм с одной стороны, цвет - светло-серый	2,45 м²		
6		Петля мебельная L=400мм	1		
7		Петли для крепления двери	2		
Барьер ресепшена БГ-2 (Всего 1 шт.)					
1		Столешница лам. - ДСП б=40 мм цвет светло-серый.	1,4 м²		
2		Декор.панель δ=16мм цвет- дуб натуральный	2,5 м²		
3		Металлокаркас ПС-профиль 50х50х0,6	26,6 м.п		
4		ПН-профиль 50х50х0,6	5,6 м.п		
5		ДСП шпониров. δ=16мм с одной стороны, цвет - светло-серый	5,1 м²		
6		Петля мебельная L=400мм	1		
7		Петли для крепления двери	2		

Примечание:
1. Данный лист смотреть с АР-4.

Изм.	Кол.уч	Лист	N°док.	Подпись	Дата
Гип		Намет К.С			
Проверил		Керимов Д			
Разработал		Турсынкулов			
Н.контроль		Абдуллаев			

-2021-АР

"Строительство спорткомплекса на 48 мест в селе Коптогай Курмангазинского района Атырауской области"

Спортивный комплекс

Стадия	Лист	Листов
РП	25	

Барьер гардеробный БГ-1; БГ-2.

ТОО "СуҚұрылысПроект" г.Шымкент-2021г.

Взам. инв N

Подп.и дата

Инв. N подл.

Стремянки СТ-1.

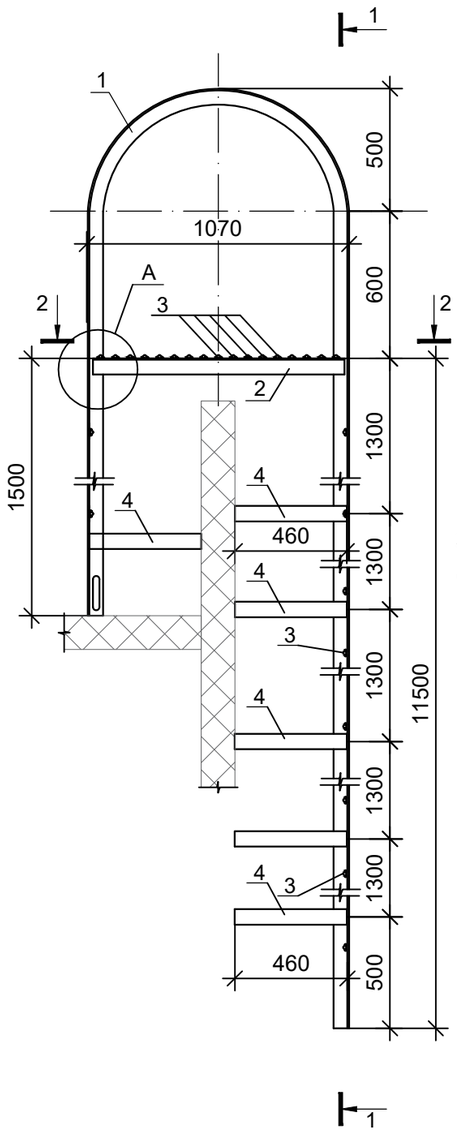

1-1

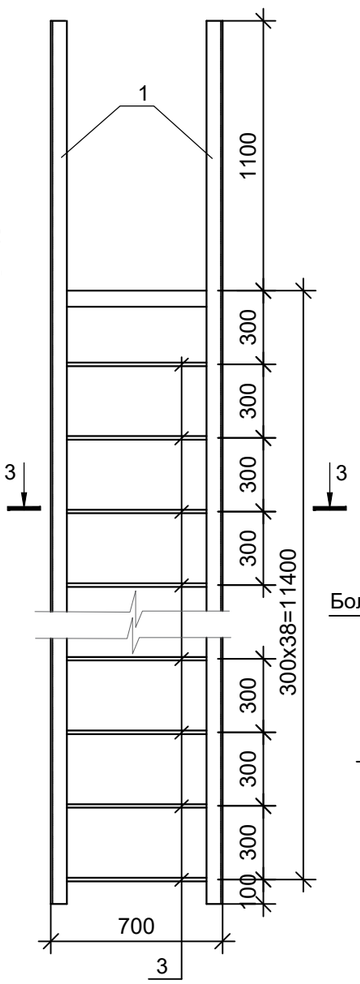

Узел крепления СТ-1.

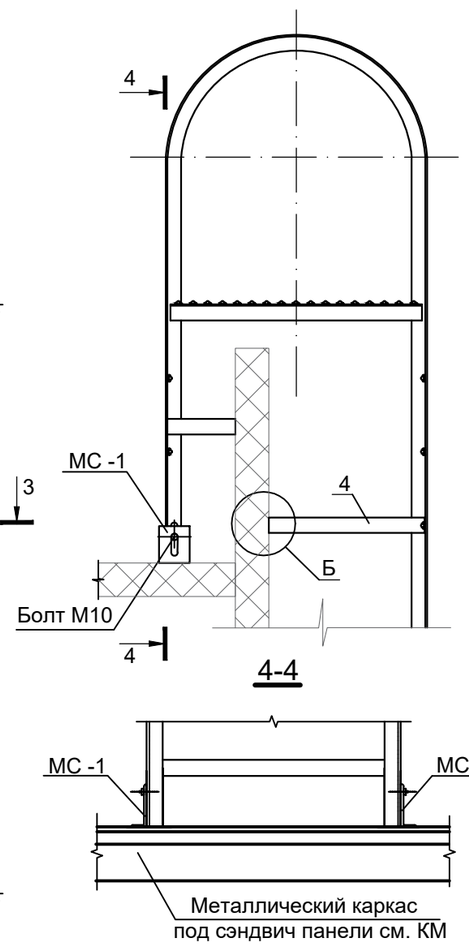

Спецификация расхода материалов на Стремянку СТ-1.

расход дан на 1 шт. (всего 2 шт.)

Поз.	Обозначение	Наименование	Кол.	Масса, ед., кг	Приме-чание
		Стремянку СТ-1.			
1	ГОСТ 8509-93	L63x5 L=15.2п.м.	2	73.11	146.22кг
2	ГОСТ 8509-93	L63x5 L=1.025п.м.	2	4.93	9.86кг
3	ГОСТ 5781-82*	Ø 20 AI L=0.68п.м.	55	1.68	92.4кг
4	ГОСТ 8509-93	L75x6 L=0.46п.м.	10	4.5	45.0кг
		Деталь соединительная МС - 1			
5	ГОСТ 8510-86*	L200x110 x12 L=125мм	2	3.3	6.6 кг
6	ГОСТ 103-2006	-100x6 L=100мм	10	0.47	4.7кг

Б

Узел крепления к сэндвич панели

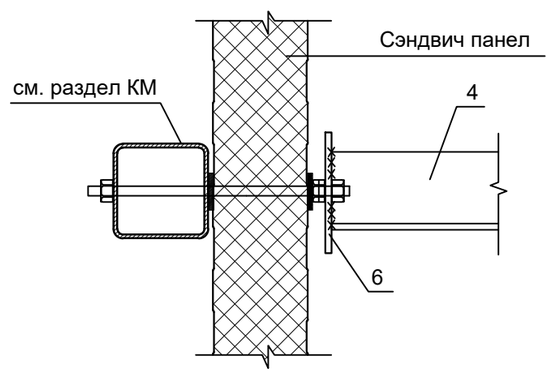

ВЕДОМОСТЬ ИЗДЕЛИЙ

поз.	Эскиз
5	Отверстие 12x100; 30; 120; 180; 110; 30
6	1 отв. 12мм; 50; 100; 50

2-2

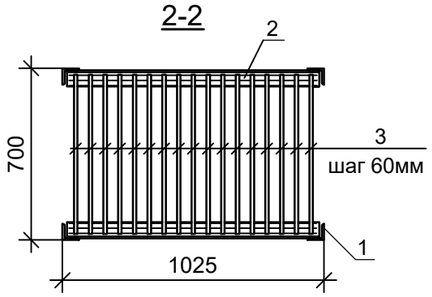

3-3

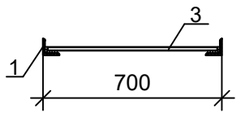

Деталь соединительная МС-1

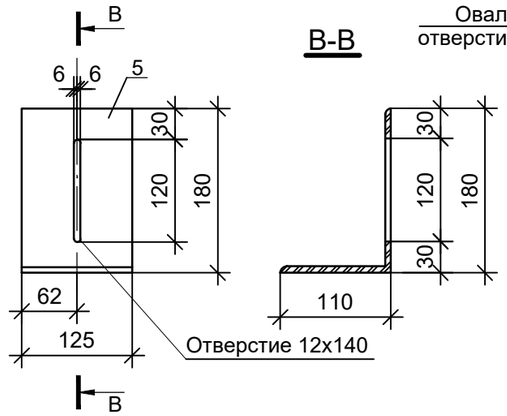

А

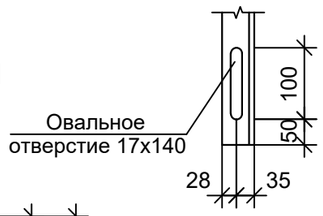

Примечание:
1. Сварные соединения выполнять электродами Э-42А по ГОСТ 9467-75*. Высота сварных швов по толщине наименьшего сварного элемента.
2. Все металлические детали окрасить эмалью ПФ-115 (серого цвета) за 2 раза.
3. поз. 4 приварить к поз. 6, закрепленной к стене здания в местах отмеченных в сеч. 4-4 по 4 точкам.
4. Данный лист см.совместно с АР - 8÷10.

Изм.	Кол.уч	Лист	N°док.	Подпись	Дата
Гип		Намет К.С			
Проверил		Керимов Д			
Разработал		Турсынкулов			
Н.контроль		Абдуллаев			

-2021-АР

"Строительство спорткомплекса на 48 мест в селе Коптогай Курмангазинского района Атырауской области"

Спортивный комплекс

Стадия	Лист	Листов
РП	26	

Стремянки СТ-1.

ТОО "СуҚұрылысПроект" г.Шымкент-2021г.

Взам. инв N

Подп.и дата

Инв. N подл.