ТОО «СуҚұрылысПроект»

Гослицензия ГСЛ № 17005865 от 05.04.2017г.

Заказ: №59-2022

Заказчик: ГУ "Отдел строительства, архитектуры и градостроительства Курмангазинского района Атырауской области"

РАБОЧИЙ ПРОЕКТ

"Строительство спорткомплекса в селе Жумекен Курмангазинского района Атырауской области" "привязка проекта"

Том II. Рабочие чертежи.

Альбом 3. Архитектурные решения.

г. Шымкент - 2022 г.

ТОО «СуҚұрылысПроект»

Гослицензия ГСЛ № 17005865 от 05.04.2017г.

Заказ: №59-2022
Заказчик: ГУ "Отдел строительства, архитектуры и градостроительства Курмангазинского района Атырауской области"

РАБОЧИЙ ПРОЕКТ

"Строительство спорткомплекса в селе Жумекен Курмангазинского района Атырауской области" "привязка проекта"

Том II. Рабочие чертежи.
Альбом 3. Архитектурные решения.

Директор ТОО «СуҚұрылысПроект» Абдикеримов О.С.
Главный архитектор проекта Абдикеримов О.С.

г. Шымкент - 2022 г.

Общие данные

Рабочий проект «Строительство спорткомплекса в селе Жумекен Курмангазинского района Атырауской области» разработан на основании задания на проектирование. Разработан в границах заданного участка.

Реализация проекта предусматривается в районе со следующими характеристиками:

Климатический район IIВ;
Расчетная нормативная зимняя температура воздуха - 25° С.
Глубина промерзания - 1,56 м.
Нормативное ветровое давление 0,39 кПа.
Нормативная снеговая нагрузка 1,2 кПа.
Сейсмичность района строительства 9 баллов
Категория грунтов по сейсмическим свойствам - II
Сейсмичность площадки строительства 9 баллов.
Степень огнестойкости здания - III
Уровень ответственности здания - II (нормальный)
Класс пожарной опасности строительных конструкций, согласно СП РК 2.02--101-2014 - К0 (непожароопасные).
класс по функциональной пожарной опасности согласно СП РК 2.02-101-2014. - Ф 2.1
Класс конструктивной пожарной опасности здания - С0.
Расчетный срок службы здания - II.

За условную отметку 0,000 принята отметка чистого пола, что соответствует абсолютной отметке по генплану-30,50мм.

Здание спортивного комплекса размерами в плане 30 х 36,2 м (размеры даны в осях).

По конструктивному решению - блок выполнен из металлического каркаса. Каркас здания в осях А-Г представляет собой многопролетные рамы с жестким защемлением колонн в фундаментах, жестким опиранием балок перекрытий на колонны и жестким опиранием стропильных ферм на колонны. Пространственная жесткость пролетов обеспечивается вертикальными связями по колоннам и горизонтальными связями в межферменном пространстве.

Каркас здания в осях Д-И представляет собой однопролетные рамы с жестким защемлением колонн в фундаментах и жестким опиранием стропильных ферм на колонны. Пространственная жесткость пролетов обеспечивается вертикальными связями по колоннам и горизонтальными связями в межферменном пространстве.

Бетонную подготовку под полы выполнять после прокладки всех коммуникаций, устройства фундаментов, приямков, каналов. Уровень чистого пола "мокрых" помещений (с/у, помещения уборочного инвентаря и др.) выполнить на 20-25 мм ниже примыкающих к ним помещений.

На путях эвакуации и санузлах по полам применить покрытие с нескользкой поверхностью.

Перекрытия - монолитный ж/б.

Кровля без чердачная, двухскатная. По конструктивному решению - сборная. По способу изготовления - выполнена из сэндвич панелей по металлическим фермам. По способу водоотвода - с внутренним и внешним водостоком.

Здание спортивного комплекса делится на два блока. Наружные стены спортивных залов выполнены из сэндвич-панелей б=150мм с пределом огнестойкости не менее EI 15 по ГОСТ 30247.0-94, а блок входной группы из теплоблоков б=400 мм. и утеплителя б=100 мм., классом горючести НГ согласно ГОСТ 9573-2012.

Окна алюминиевые, цвет - синий, стекла со слабым отражающим эффектом, цвет - голубой. Двери наружные - металлические.

Витражи - аллюминиевые рамы с двойным остеклением, со сложным открыванием, стекло прозрачное противоударное, закаленное СМ3, (цвет профиля -металлик, стекло со слабым отражающим эффектом - цвет голубой).

"Spendrel" часть витража стекло тонированное, зеркальное - цвет синий

Внутренние лестницы - монолитные железобетонные. Естественное освещение и проветривание основных помещений и лестничной клетки осуществляется через окна.

Поверхности стен, перегородок, откосов дверных и оконных проемов в кладке, оштукатурить ц/п раствором (состав 1:2).

Перегородки не доводятся до конструкций перекрытия (ригелей, плит) на 30-50 мм во избежание передачи на них нагрузки. Зазоры заполняются упругими материалами. Наружние стены цокольного этажа монолитные железобетонные, толщиной 400 мм.

Вокруг здания устроить отмостку из асфальтобетона б=25 мм, шириной 1,0 м по бетонному основанию.

Архитектурно-планировочное решение продиктовано ориентацией его по отношению к сторонам света. Главный вход будет осуществляться с южной стороны. Входы в здание через тамбуры, вестибюли и коридоры. Предусмотрен основной вход с вестибюлем, гардеробом.

1- этаж оснащен гардеробными, санузлами для посетителей и инвалидов, ресепшном, 1 мужской раздевалкой с душевым помещением и санузлом, 1 женской раздевалкой с душевым помещением и санузлом, кабинетом врача, тренерскими, а так же залом для игровых видов спорта с инвентарной .

2- этаж оснащен административными помещениями, 1 мужской раздевалкой с душевым помещением и санузлом, 1 женской раздевалкой с душевым помещением и санузлом, залами для бокса и борьбы с инвентарными помещениями.

На техническом этаже расположено инженерное оборудование и коммуникации.

Для маломобильных групп населения предусмотрены: пандусы, вертикальные подъемники (на главной входной группе), санитарный узел, оборудованный специальными поручнями для МГН. На трибунах предусмотрены специальные места для инвалидных колясок.

Места прибывания МГН оборудованы сигнальными кнопками и тактильными путями.

Зал для игровых видов спорта (баскетбол, волейбол, теннис, футзал), залы бокса и борьбы сообщаются между собой коридорами.

Противопожарные мероприятия

Эвакуация из цокольного этажа осуществляется по лестнице, ведущей наружу. Ширина путей эвакуации соответствует требованиям СП РК 2.02-101-2014.

Двери электрощитовых, вентиляционных камер согласно 6.4 СП РК 2.02-20-2006 - с пределом огнестойкости 0,5 ч. Двери коридоров и тамбур-шлюзов - выполнить противопожарными, самозакрывающимися, с уплотненными притворами согласно п. 6.2.11 СП РК 2.02-101-2014.

Блоки отделены противопожарными перегородками. Двери между блоков выполняются самозакрывающимися, с уплотненным притвором, порогом, с доводчиком.

Открывание дверей предусматривается в сторону путей эвакуации. Пути эвакуации имеют естественное освещение и проветривание. Коридорные стены и перегородки кирпичные 250 мм и 120 мм (предел огнестойкости не менее 150 мин.).

Отделка спортивных залов, путей эвакуации выполнена из несгораемых и трудносгораемых материалов. В лестничных клетках перегородки от пола цокольного этажа до промежуточной площадки лестничных маршей между первым и вторым этажами выполнить глухими противопожарными 1 типа. В здании запроектированы противопожарный водопровод, сигнализация. Электрические и вентиляционные сети через помещения кладовых и лестницы не прокладываются.

Плитка из керамогранита с шероховатой поверхностью:

- (покрытие полов на путях эвакуации общих коридоров, холла) - классом пожарной опасности материала не ниже КМ2 (Г1, В1, Д3*, Т2, РП1);
- (покрытие полов на путях эвакуации лестничной клетки) - классом пожарной опасности материала не ниже КМ1 (Г1, В1, Д1, Т1, РП1).

Подвесной потолок "Армстронг":

- (покрытие потолков на путях эвакуации общих коридоров, холла) - классом пожарной опасности материала не ниже КМ1 (Г1, В1, Д1, Т1, РП1);
- (покрытие потолков на путях эвакуации лестничной клетки) - классом пожарной опасности материала не ниже КМ0 (НГ).

Проект разработан в соответствии с действующими нормами и правилами Республики Казахстан и предусматривает мероприятия, обеспечивающие безопасную для жизни и здоровья людей эксплуатацию объекта при соблюдении предусмотренных проектом мероприятий, что достоверяется

Главный инженер проекта _____ Абдикеримов О.С.

Согласовано:

Раздел КЖ	Нурланов	
Раздел ОВ	Егоров	
Раздел ЭЛ	Садыков	

Согласовано:

Раздел СС	Тохтахметов	
Раздел ВК	Жакенов	
Раздел ГП	Патрушева	

Согласовано:

Раздел ТХ	Ким А.Б.	

Взам. инв N

Подп.и дата

Инв. N подл.

Изм.	Кол.уч	Лист	N°док.	Подпись	Дата
Гип		Намет К.С			
Проверил		Керимов Д			
Разработал		Турсынкулов			
Н.контроль		Абдуллаев			

59-2022-АР

"Строительство спорткомплекса в селе Жумекен Курмангазинского района Атырауской области"

Спортивный комплекс

Стадия	Лист	Листов
РП	1	55

Общие данные (начало)

ТОО "СуҚұрылысПроект" г.Шымкент-2022г.

ВЕДОМОСТЬ ОСНОВНЫХ КОМПЛЕКТОВ РАБОЧИХ ЧЕРТЕЖЕЙ

Обозначение	Наименование	Примеч.
-ГП	Генеральный план	
-АР	Архитектурные решения	
-КЖ	Конструкции железобетонные	
-КМ	Конструкции металлические	
-ВК	Водопровод и канализация	
-ОВ	Вентиляция и отопление	
-ЭЛ	Электротехнические решения	
-ТХ	Технологические решение	
-СС	Слаботочные системы	
-АПС	Пожарная сигнализация	
-НВК	Наружные сети водоснабжения и канализации	
-ТС	Тепловые сети	
-НЭС	Наружные сети электроснабжения	

ВЕДОМОСТЬ ССЫЛОЧНЫХ И ПРИЛАГАЕМЫХ ДОКУМЕНТОВ

Обозначение	Наименование	Примечан.
СП РК 5.03-107-2013	Несущие и ограждающие конструкции	
СП РК 3.02-118-2013	Закрытые спортивные залы	
СП РК 3.02-137-2013	Крыши и кровли	
СН РК 3.02-37-2013	Полы	
СП РК 2.04-108-2014	Изоляционные и отделочные покрытия	
Технический регламент	Общие требования к пожарной безопасности	
СП РК 3.06-101-2012	Доступность зданий и сооружений для маломобильных групп населения	
038-2018-АС.В	Ведомость отдельных видов работ	

ТЕХНИКО-ЭКОНОМИЧЕСКИЕ ПОКАЗАТЕЛИ

№ п/п	Наименование	Площадь м²	Кат. пом.
1	Площадь застройки	1223.45	
2	Общая площадь	1509.8	
3	Строительный обьем здания в том числе подземная часть	13380.0 408.5	
4	Полезная площадь	1462.8	
5	Расчетная площадь	1395.1	
6	Этажность	2+тех. подполья	

Взам. инв N

Подп.и дата

Инв. N подл.

Изм.	Кол.уч	Лист	N°док.	Подпись	Дата
Гип		Намет К.С			
Проверил		Керимов Д			
Разработал		Турсынкулов			
Н.контроль		Абдуллаев			

59-2022-АР

"Строительство спорткомплекса в селе Жумекен Курмангазинского района Атырауской области"

Спортивный комплекс

Стадия	Лист	Листов
РП	1.1	

Общие данные (продолжение)

ТОО "СуҚұрылысПроект" г.Шымкент-2022г.

ВЕДОМОСТЬ РАБОЧИХ ЧЕРТЕЖЕЙ ОСНОВНОГО КОМПЛЕКТА (начало)

Марка	Наименование	Примечание
1	Общие данные (начало)	
1.1	Общие данные (продолжение)	
2	Общие данные (окончание)	
3	План тех. подполья.	
4	План на отм. 0,000.	
5	План на отм. 3.900.	
6	Разрез 1 - 1.	
7	Разрез 2 - 2.	
8	Фасад 1-6. Фасад А-И.	
9	Фасад И-А. Фасад 6-1.	
10	План кровли.	
11	Кладочный план тех. подполья.	
12	Кладочный план на отм. 0.000	
13	Кладочный план на отм. 3.900	
14	Экспликация полов (начало)	
15	Экспликация полов (окончание)	
16	Ведомость отделки помещений (начало)	
17	Ведомость отделки помещений (окончание)	
18	Схема заполнения оконных, витражных проемов ОК-1 ÷ ОК-4, ВН-1 ÷ ВН-3.	
19	Схема заполнения оконных, витражных проемов ВН-4, ВН-4*, ВВ-1÷ВВ-3.	
20	Спецификация элементов заполнения оконных и витражных проемов.	
21	Спецификация элементов заполнения дверных проемов. Ведомость дверных проемов.	
22	Устройство перегородок ПГ-1÷ПГ-7. Узел А.	
22.1	Схема установки каркаса для теплоблока ПГ-2.	
23	Устройство перегородок ПГ-5, ПГ-6, ПГ-7 (с ГКЛ, ГКЛВ).	
24	Ограждение ОГ-1÷4.	
25	Барьер гардеробный БГ-1; барьер ресепшена БГ-2.	
26	Стремянки СТ-1.	
27	Навес НС-1.	
28	Деформационный шов. Спецификация расхода материалов.	
29	ПЭ сборно-щитовые перегородки сан узлов.	
30	Схема раскладки стеновых сэндвич панелей.	
31	Сводная спецификация стеновых сэндвич-панелей (начало)	

ВЕДОМОСТЬ РАБОЧИХ ЧЕРТЕЖЕЙ ОСНОВНОГО КОМПЛЕКТА (окончание)

Марка	Наименование	Примечание
32	Сводная спецификация стеновых сэндвич-панелей (продолжение)	
33	Сводная спецификация стеновых сэндвич-панелей (продолжение)	
34	Сводная спецификация стеновых сэндвич-панелей (окончание).	
35	Схема раскладки кровельных сэндич панелей.	
36	Сводная спецификация кровельных сэндвич-панелей.	
37	Узлы по стеновым сэндвич-панелям	
38	Узлы по кровельным сэндвич-панелям	
38.1	Детали кровли.	
39	Спецификация фасонных элементов стеновых сэндвич-панелей. Спецификация фасонных элементов кровельных сэндвич-панелей	
40	Козырек К-1.	
41	Трибуна.	
42	Воздухозаборная шахта ВЗШ-1. Решетка жалюзийная РЖ-1. Сечение 1-1; 2-2; 3-3. Узлы А; Б.	
43	Дренажный приямок ДП-1, ДП-2. Решетка Р-1, 2, 3. Лоток ВК.	
44	Узел вентиляционной шахты ВШ-1÷ВШ-4.	
45	Крыльцо КР-1. Козырек К-2.	
46	План 1-го этажа, обеспечение доступа для маломобильных групп населения.	
47	План 2-го этажа, обеспечение доступа для маломобильных групп населения.	
48	Фрагмент 1. Санузел для МГН. Ведомость деталей.	
49	Короба КГ-1÷8. Спецификация расхода материала.	
50	Ограждение радиаторов ОР-1.	
50.1	Ограждение радиаторов ОР-2.	
51	Защитная сетка СЗ-1, СЗ-2.	
52	Схема раскладки фиброцементных плит Latoni на фасадах 1-6; А-Б, Б-А.	
53	Сводная спецификация фиброцементных плит Latoni. Спецификация элементов облицовки фасадов.	
54	Узлы 1÷3; Узлы 7.	
55	Узлы 4,5,6.	

Взам. инв N

Подп.и дата

Инв. N подл.

Изм.	Кол.уч	Лист	N°док.	Подпись	Дата
Гип		Намет К.С			
Проверил		Керимов Д			
Разработал		Турсынкулов			
Н.контроль		Абдуллаев			

59-2022-АР

"Строительство спорткомплекса в селе Жумекен Курмангазинского района Атырауской области"

Спортивный комплекс

Стадия	Лист	Листов
РП	2	

Общие данные (окончание)

ТОО "СуҚұрылысПроект" г.Шымкент-2022г.

Формат А3

План тех. подполья

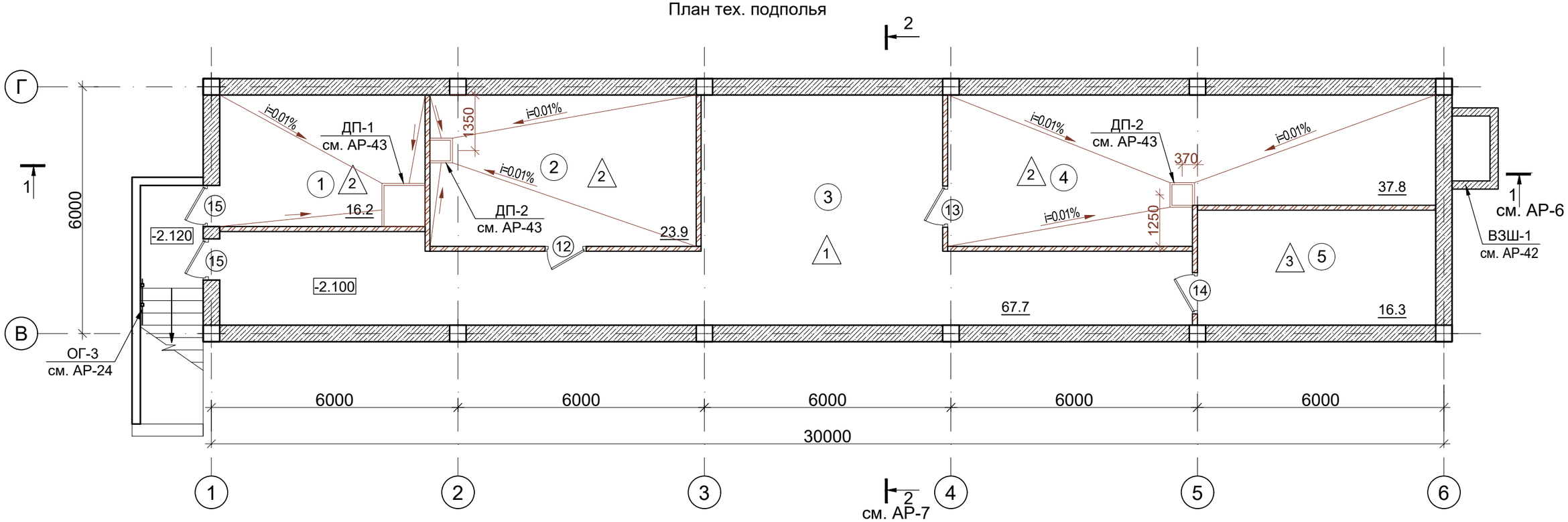

ЭКСПЛИКАЦИЯ ПОМЕЩЕНИЙ

Номер поме-щения	Наименование	Площадь, $м^2$	Кат. поме-ще-ния
1	Насосная	16.2	Д
2	Тепловой пункт	23.9	Д
3	Тех. подполье	67.7	Д
4	Вент. камера	37.8	Д
5	Эл. щитовая	16.3	В4
	Всего:	161.9	

Примечание:
1. Спецификацию дверных проемов см. АР-21.
2. Привязку стен и перегородок см. АР-11.
3. Экспликацию полов см. АР - 14.
4. В помещениях с предусмотренными дренажными приямками выполнить уклон пола i=0.01%

Условные обозначения:

(1) -номер помещения
28.0 -площадь помещения
(1) -маркировка дверей
△1 -маркировка пола

Изм.	Кол.уч	Лист	N°док.	Подпись	Дата
Гип		Намет К.С			
Проверил		Керимов Д			
Разработал		Турсынкулов			
Н.контроль		Абдуллаев			

59-2022-АР

"Строительство спорткомплекса в селе Жумекен Курмангазинского района Атырауской области"

Спортивный комплекс

Стадия	Лист	Листов
РП	3	

План тех. подполья

ТОО "СуҚұрылысПроект" г.Шымкент-2022г.

Взам. инв. №
Подп. и дата.
Инв. № подл.

Формат А3

План на отм.±0.000

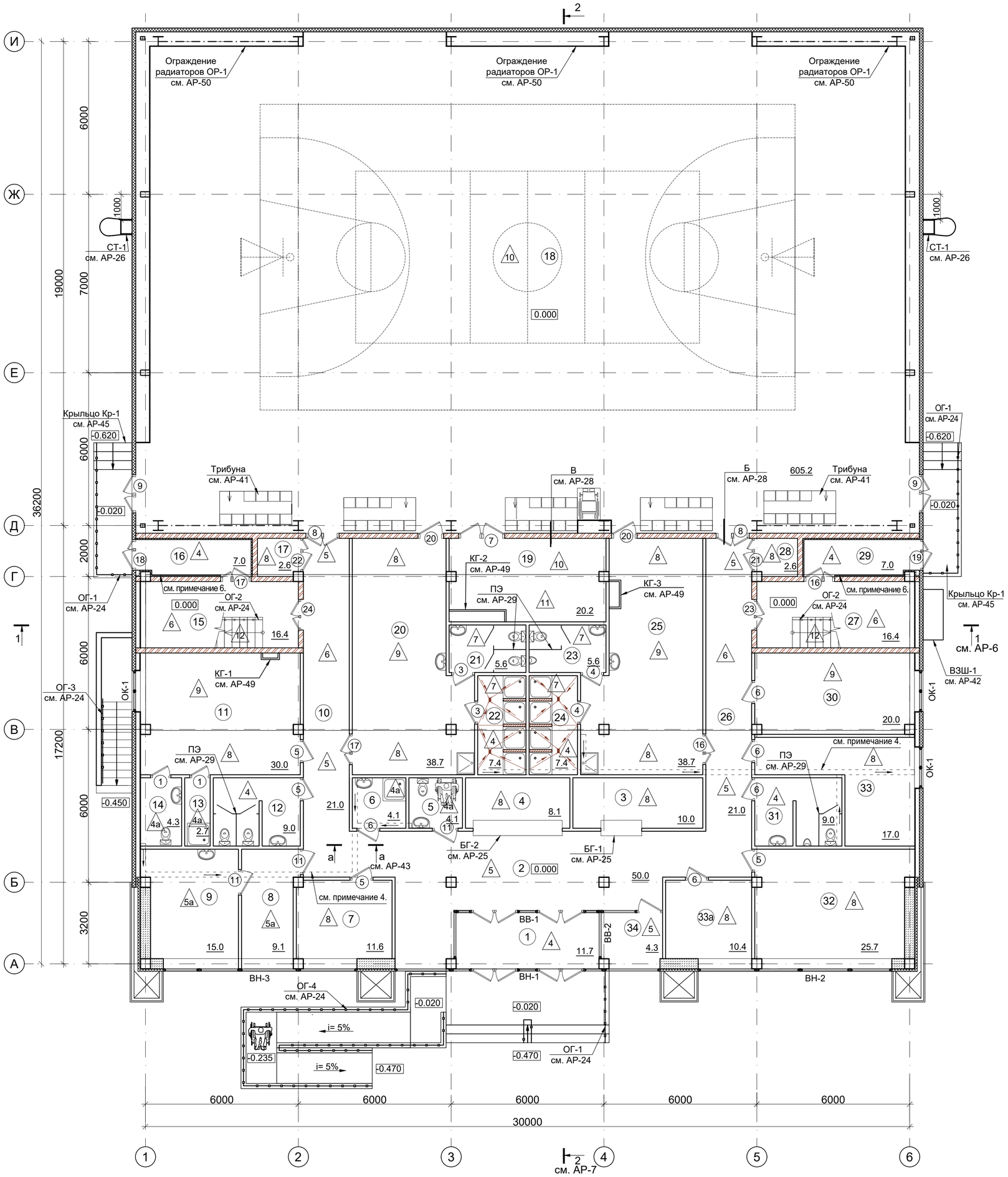

ЭКСПЛИКАЦИЯ ПОМЕЩЕНИЙ

Номер помещения	Наименование	Площадь, м²	Кат. помещения
1	Тамбур	11.7	
2	Вестибюль	48.2	б-к
3	Гардероб	10.0	б-к
4	Ресепшн	8.1	
5	Сан.узел МГН	4.1	
6	Помещение уборочного инвентаря	4.1	
7	Кабинет директора	11.6	б-к
8	Ожидальная	9.1	
9	Кабинет врача	15.0	Д
10	Коридор	21.0	
11	Тренерская комната	30.0	Д
12	Сан.узел (жен.)	9.0	
13	Душевая	2.7	
14	Сан.узел	4.3	
15	Лестничная площадка	16.4	
16	Тамбур	7.0	
17	Инвентарная	2.6	Д
18	Спортивный зал	605.2	Д
19	Инвентарная	20.2	Д
20	Женская раздевалка	38.7	Д
21	Сан.узел	5.6	
22	Душевая	7.4	
23	Сан.узел	5.6	
24	Душевая	7.4	
25	Мужская раздевалка	38.7	Д
26	Коридор	21.0	
27	Лестничная площадка	16.4	
28	Инвентарная	2.6	Д
29	Тамбур	7.0	
30	Методический кабинет	20.0	б-к
31	Сан.узел (муж.)	9.0	
32	Кабинет сотрудников	25.7	б-к
33	Тех. персонал	17.0	
33а	Кабинет гл. инж.	10.4	б-к
34	Охрана	7.5	
	Всего:	1064.8	

Условные обозначения:

- (1) -номер помещения
- 28.0 -площадь помещения
- (1) -маркировка дверей
- (1) -маркировка пола
- ОК-1 -маркировка окон
- ВВ-3, ВН-1 -маркировка витражей

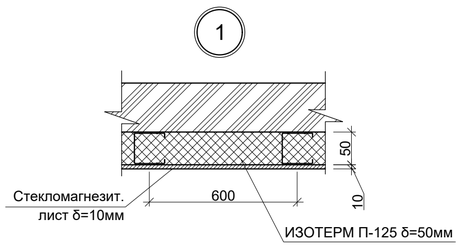

Примечание:
1. Спецификацию дверных, оконных проемов см. АР-18÷21.
2. Привязку стен и перегородок см. АР-12.
3. Экспликацию полов см. АР - 14, 15.
4. В помещениях с предусмотренными трапами выполнить уклон пола i=0.01%
5. Лоток ВК в полу, по уклону см. АР-43.
6. Предусмотреть утепление входного тамбура (стен и потолка) по типу узла 1
Расход материалов:
-Минплита ИЗОТЕРМ П-125 δ=50мм - 3.72м³
- Стекломагнезитовый лист δ=10мм (плотн.-1100кг/м3) по металл.каркасу KNAUF - 74.4м²

Изм.	Кол.уч	Лист	№док.	Подпись	Дата
Гип		Намет К.С			
Проверил		Керимов Д			
Разработал		Турсынкулов			
Н.контроль		Абдуллаев			

59-2022-АР

"Строительство спорткомплекса в селе Жумекен Курмангазинского района Атырауской области"

Спортивный комплекс

Стадия	Лист	Листов
РП	4	

План на отм. 0.000

ТОО "СуҚұрылысПроект" г.Шымкент-2022г.

Взам. инв. № | Подп. и дата | Инв. № подл.

Формат А2 594х630

План на отм. 3.900

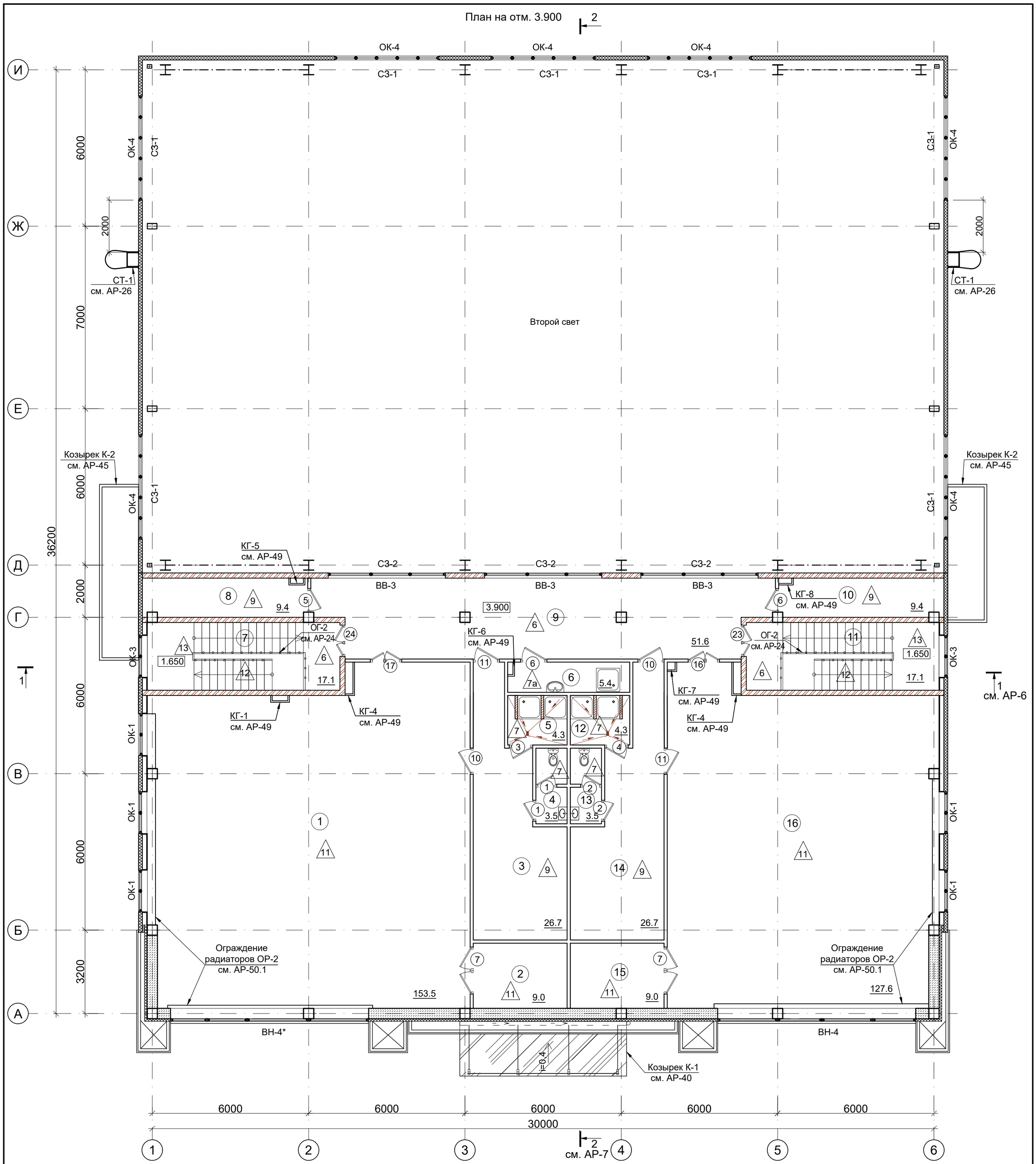

ЭКСПЛИКАЦИЯ ПОМЕЩЕНИЙ

Номер поме-щения	Наименование	Площадь, м²	Кат. поме-щения
1	Тренировочный зал борьбы	153.5	Д
2	Инвентарная	9.0	Д
3	Раздевалка	26.7	Д
4	Сан.узел	3.5	
5	Душевая	4.3	
6	Помещение уборочного инвентаря	5.4	
7	Лестничная площадка	17.1	
8	Тех. пом.	9.4	
9	Холл	51.6	б-к
10	Тех. пом.	9.4	
11	Лестничная площадка	17.1	

ЭКСПЛИКАЦИЯ ПОМЕЩЕНИЙ

Номер поме-щения	Наименование	Площадь, м²	Кат. поме-щения
12	Душевая	4.3	
13	Сан.узел	3.5	
14	Раздевалка	26.7	Д
15	Инвентарная	9.0	Д
16	Тренировочный зал Бокса	127.6	Д
	Всего:	483.8	

Условные обозначения:

(1) -номер помещения
28.0 -площадь помещения
(1) -маркировка дверей
△1 -маркировка пола
ОК-1 -маркировка окон
ВВ-3 -маркировка витражей
ВН-1

Примечание:
1. Спецификацию дверных, оконных проемов см. АР-18÷21.
2. Привязку стен и перегородок см. АР-13.
3. Экспликацию полов см. АР - 14, 15.
4. В помещениях с предусмотренными трапами выполнить уклон пола i=0.01%

Изм.	Кол.уч	Лист	N°док.	Подпись	Дата
Гип		Намет К.С			
Проверил		Керимов Д			
Разработал		Турсынкулов			
Н.контроль		Абдуллаев			

59-2022-АР

"Строительство спорткомплекса в селе Жумекен Курмангазинского района Атырауской области"

Спортивный комплекс

Стадия	Лист	Листов
РП	5	

План на отм. 3.900

ТОО "СуҚұрылысПроект" г.Шымкент-2022г.

Взам. инв. №
Подп. и дата.
Инв. № подл.

Формат А2

Разрез 1-1

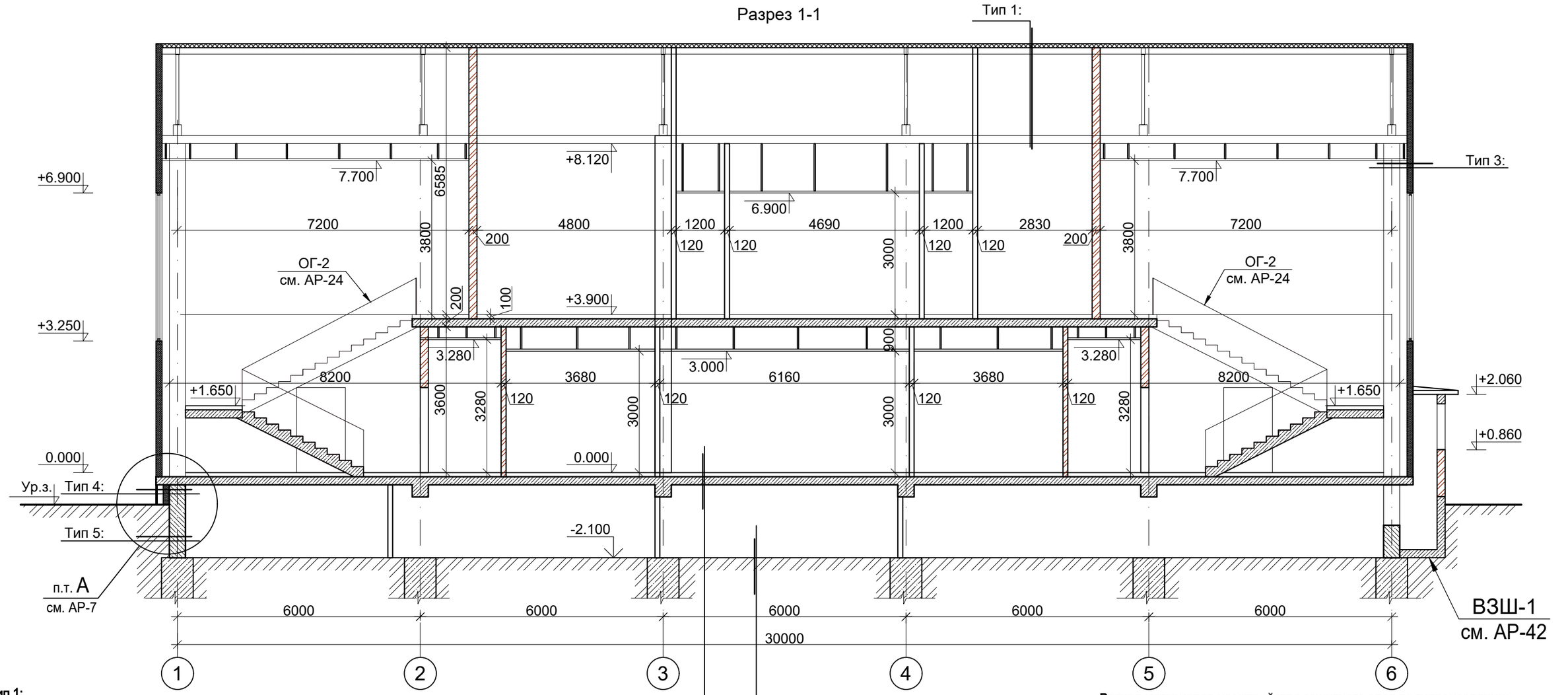

Тип 1:
-Трехслойные панели типа "Сэндвич" с эмалевым покрытием и эффективным несгораемым утеплителем, горизонтального крепления, толщиной 150 мм
-Металлическая ферма - см. КМ слой

Тип 2:
-Навесной фасад (Latonit)
-Гидроветрозащитная пленка
-Утеплитель - Изотерм П-125 (плотность-125кг/м3, коэф.тепл.0,037)-100мм
-Пароизоляция- полиэтиленовая пленка 1 слой
-Наружная стена - Теплоблок δ=400мм

Тип 3:
-Трехслойные панели типа "Сэндвич" с эмалевым покрытием и эффективным несгораемым утеплителем, толщиной 150 мм
-Металлическая конструкция см. раздел КМ

Тип 4:
-Керамогранит δ=10мм
-Утеплитель - Изотерм П-125 (плотность-125кг/м3, коэф.тепл.0,037)-50мм
-Пароизоляция- полиэтиленовая пленка 1 слой
- Ж/б конструкции

Тип 5:
-Пеноплекс М-35 (плотность-25кг/м3, коэф.тепл.0,032) δ=80мм на глубину 1200ммот уровня земли
-1 Слой унифлекса - унифлекс К
-Обмазочная гидроизоляция Биом-И за 2 раза
-Ж/б конструкции

Тип 7:
- Состав пола по проекту
- Цементно-песчаная стяжка М100 - 40мм.
- 1 слой - полиэтиленовая пленка
-URSA GEO М-15 - 50мм
- Плита перекрытия по несъемной опалубке

Тип 8:
-Состав пола по проекту
-Выравнивающая цементно-песчаная стяжка М100 - 40мм.
-Подстилающий слой-бетон В7,5 - 80мм
-Основание-уплотненный грунт с плотностью скелета до 1,6т/м3 с втрамбованным в него слоем щебня или гравия крупностью 40-60мм толщиной - 100мм.

Расход материалов на устройство защитного слоя по гидроизоляции:
-Утеплитель - Изотерм П-125 (плотность-125кг/м3, коэф.тепл.0,037)-50мм - 3.73м^3
-Пароизоляция- полиэтиленовая пленка 1 слой - 74.7м^2
-Пеноплекс М-35 (плотность-25кг/м3, коэф.тепл.0,032) δ=80мм на глубину 1200ммот уровня земли - 13.02м^3
-1 Слой унифлекса - унифлекс К - 162.84м^2
-Обмазочная гидроизоляция Биом-И за 2 раза - 162.84м^2
-Керамзит - 36.45м^3

Утепление стен:
-Гидроветрозащитная пленка - 270.8м^2
-Утеплитель - Изотерм П-125 (плотность-125кг/м3, коэф.тепл.0,037)-100мм - 27.08м^3
-Пароизоляция- полиэтиленовая пленка 1 слой - 270.8м^2

Примечание:
1. Данный лист читать совместно с листами АР - 3÷5, 7.

Взам. инв N	Подп.и дата	Инв. N подл.

Изм.	Кол.уч	Лист	N°док.	Подпись	Дата
Гип		Намет К.С			
Проверил		Керимов Д			
Разработал		Турсынкулов			
Н.контроль		Абдуллаев			

59-2022-АР

"Строительство спорткомплекса в селе Жумекен Курмангазинского района Атырауской области"

Спортивный комплекс

Стадия	Лист	Листов
РП	6	

Разрез 1-1

ТОО "СуҚұрылысПроект" г.Шымкент-2022г.

Формат А3

Разрез 2-2

Тип 1:
Трехслойные панели типа "Сэндвич" с эмалевым покрытием и эффективным несгораемым утеплителем, горизонтального крепления, толщиной 150 мм
Металлическая ферма - см. КМ

Тип 2:
-Навесной фасад (Latonit)
-Гидроветрозащитная пленка
-Утеплитель - Изотерм П-125 (плотность-125кг/м3, коэф.тепл.0,037)-100мм
-Пароизоляция- полиэтиленовая пленка 1 слой
-Наружная стена - Теплоблок δ=400мм

Тип 3:
Трехслойные панели типа "Сэндвич" с эмалевым покрытием и эффективным несгораемым утеплителем, толщиной 150 мм
Металлическая конструкция см. раздел КМ

Тип 4:
-Керамогранит δ=10мм
-Утеплитель - Изотерм П-125 (плотность-125кг/м3, коэф.тепл.0,037)-50мм
-Пароизоляция- полиэтиленовая пленка 1 слой
- Ж/б конструкции

Тип 5:
-Пеноплекс М-35 (плотность-25кг/м3, коэф.тепл.0,032) δ=80мм на глубину 1200мм от уровня земли
-1 Слой унифлекса - унифлекс К
-Обмазочная гидроизоляция Биом-И за 2 раза
-Ж/б конструкции

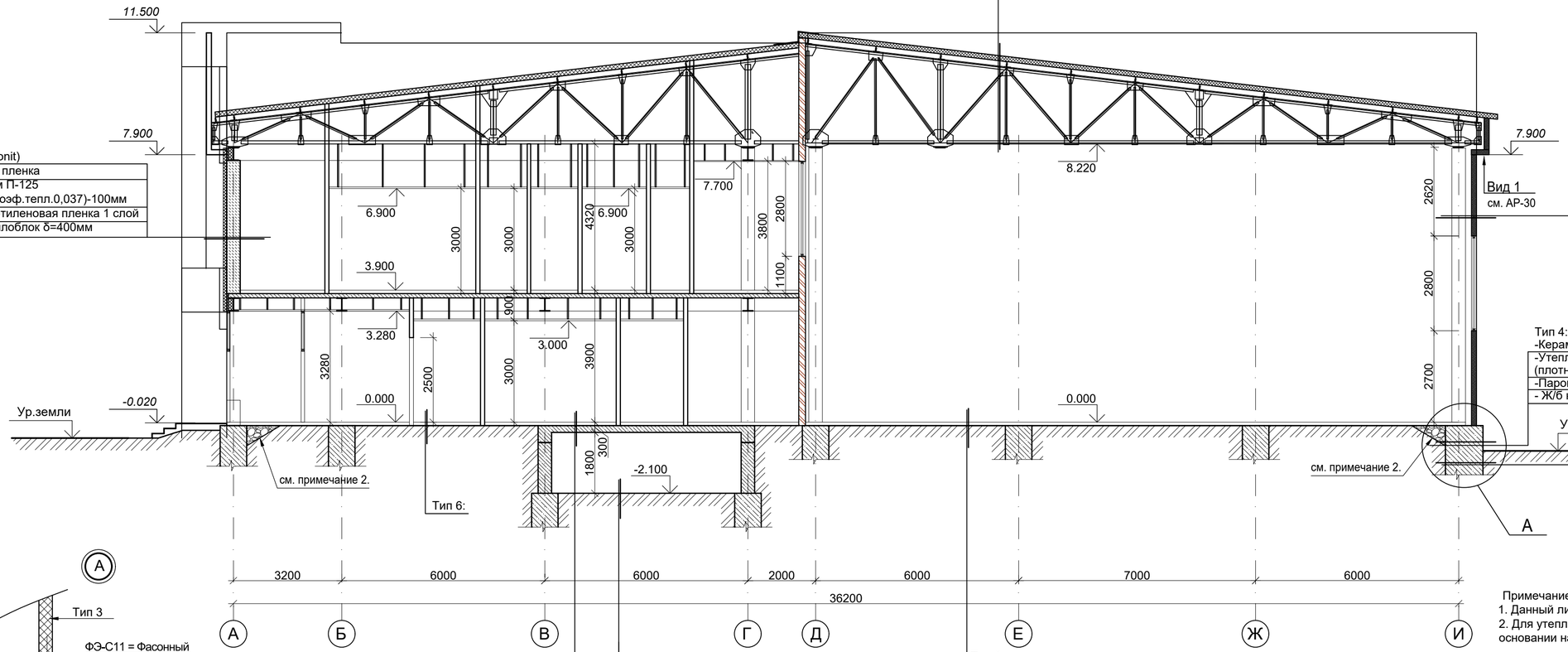

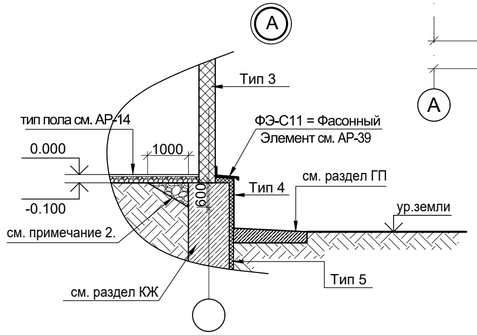

Тип 7:
- Состав пола по проекту
- Цементно-песчаная стяжка М100 - 40мм.
- 1 слой - полиэтиленовая пленка
- URSA GEO М-15 - 50мм
- Плита перекрытия по несъемной опалубке

Тип 8:
-Состав пола по проекту
-Выравнивающая цементно-песчаная стяжка М100 - 40мм.
-Подстилающий слой-бетон В7,5 - 80мм
-Основание-уплотненный грунт с плотностью скелета до 1,6т/м3 с втрамбованным в него слоем щебня или гравия крупностью 40-60мм толщиной - 100мм.

Тип 6:
- Состав пола по проекту
- Цементно-песчаная стяжка М100 - 40мм.
- 1 слой - полиэтиленовая пленка
- URSA GEO М-15 - 50мм
- Подстилающий слой-бетон В7,5 - 80мм
- Основание-уплотненный грунт с плотностью скелета до 1,6т/м3 с втрамбованным в него слоем щебня или гравия крупностью 40-60мм толщиной - 100мм.

Примечание:
1. Данный лист читать совместно с листами АР - 3÷6.
2. Для утепления следует предусматривать укладку в грунтовом основании на ширину 1,0 м от стен, керамзита слоем толщиной 0,6 м.

Изм.	Кол.уч	Лист	N°док.	Подпись	Дата
Гип	Намет К.С				
Проверил	Керимов Д				
Разработал	Турсынкулов				
Н.контроль	Абдуллаев				

59-2022-АР

"Строительство спорткомплекса в селе Жумекен Курмангазинского района Атырауской области"

Спортивный комплекс

Стадия	Лист	Листов
РП	7	

Разрез 2-2

ТОО "СуҚұрылысПроект" г.Шымкент-2022г.

Взам. инв N | Подп.и дата | Инв. N подл.

Формат А3 297х630

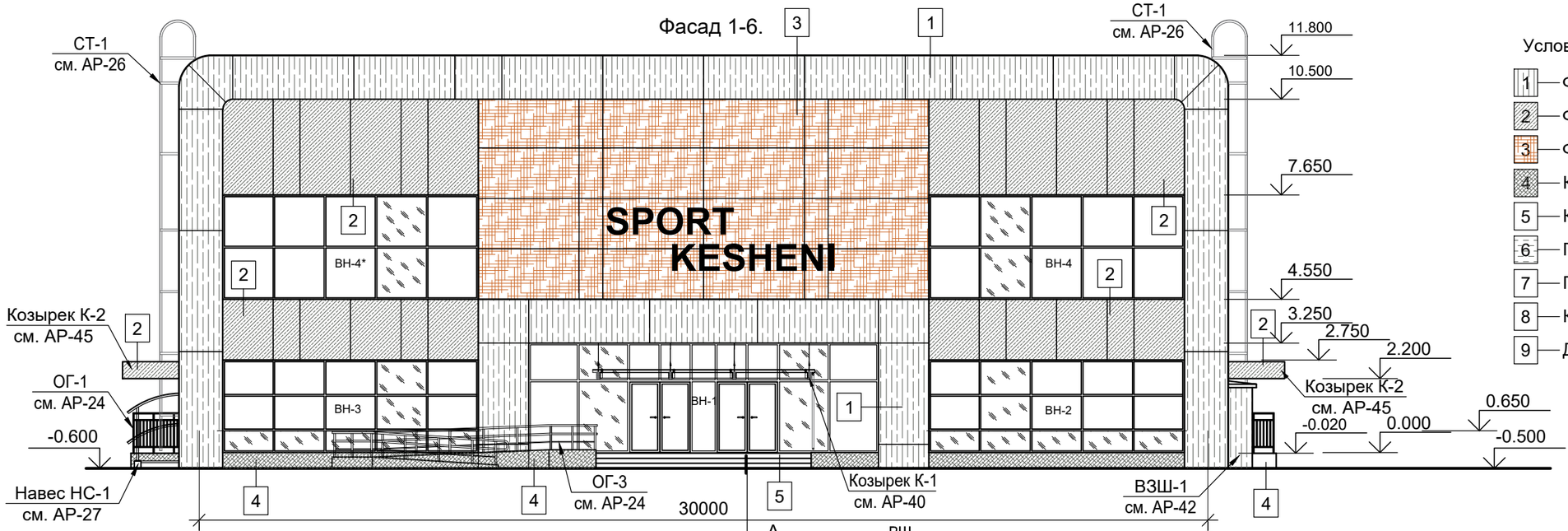

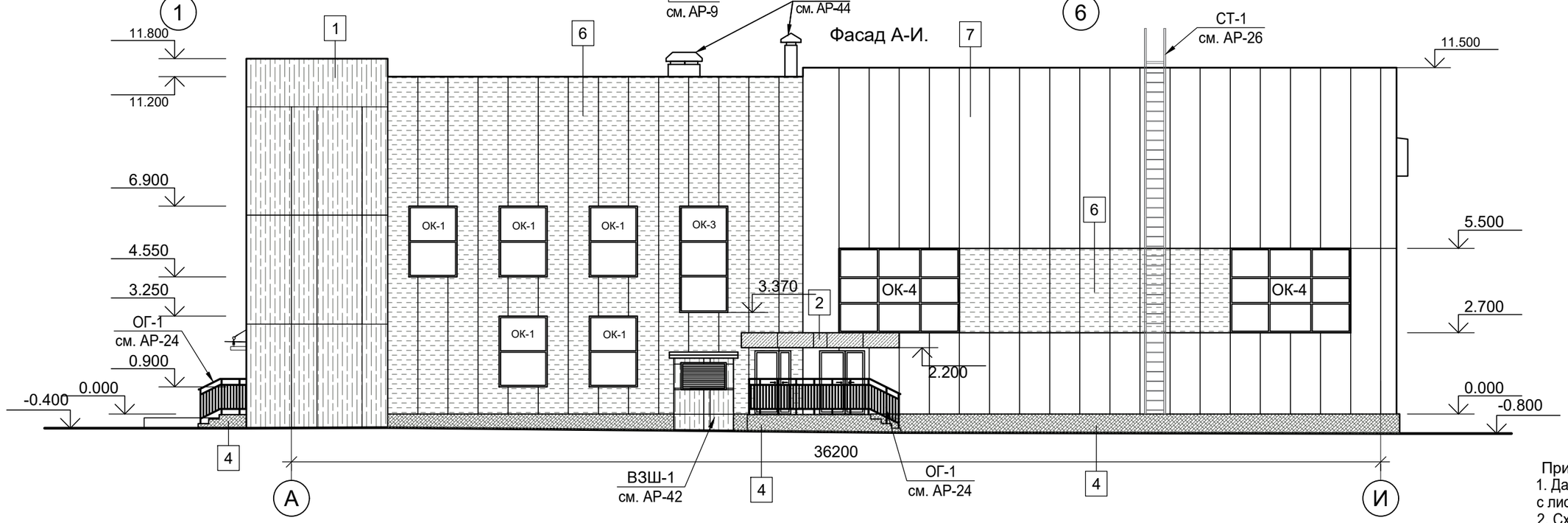

Условные обозначения

1 — Фиброцементная плита Latonit - RAL 1015
2 — Фиброцементная плита Latonit - RAL 8017
3 — Фиброцементная плита Latonit под дерево
4 — Керамогранит -10мм.- RAL 8017
5 — Керамогранит нескользящий -10мм. RAL 8017
6 — Панель типа "Сэндвич" RAL 8017
7 — Панель типа "Сэндвич" RAL 1015
8 — Кровельная панель типа "Сэндвич" RAL 1015
9 — Декоративная штукатурка - RAL 8017

Примечание:
1. Данный лист читать совместно с листами АР - 3÷5, 9.
2. Схема раскладки стеновых сэндвич панелей см. АР-30

Ведомость отделки фасадов

Поз.	Вид отделки	Площ.	Приме-чание
1	Фиброцементная плита Latonit окрашенная - RAL 1015	см.АР-52÷55	В комплекте с фасадной системой
2	Фиброцементная плита Latonit окрашенная - RAL 8017	см.АР-52÷55	
3	Фиброцементная плита Latonit окрашенная под дерево	см.АР-52÷55	
4	Керамогранит -10мм.- RAL 8017	76.7м²	
5	Керамогранит нескользящий -10мм. RAL 8017	61.4м²	
6	Панель типа "Сэндвич" RAL 8017	см.АР-30	
7	Панель типа "Сэндвич" RAL 1015	см.АР-30	
8	Кровельная панель типа "Сэндвич" RAL 1015	см.АР-30	
9	Декоративная штукатурка - RAL 8017	12.7м²	

Взам. инв N
Подп.и дата
Инв. N подл.

Изм.	Кол.уч	Лист	N°док.	Подпись	Дата
Гип	Намет К.С				
Проверил	Керимов Д				
Разработал	Турсынкулов				
Н.контроль	Абдуллаев				

59-2022-АР

"Строительство спорткомплекса в селе Жумекен Курмангазинского района Атырауской области"

Спортивный комплекс

Стадия	Лист	Листов
РП	8	

Фасад 1-6. Фасад А-И.

ТОО "СуҚұрылысПроект" г.Шымкент-2022г.

Формат А3

Фасад И-А.

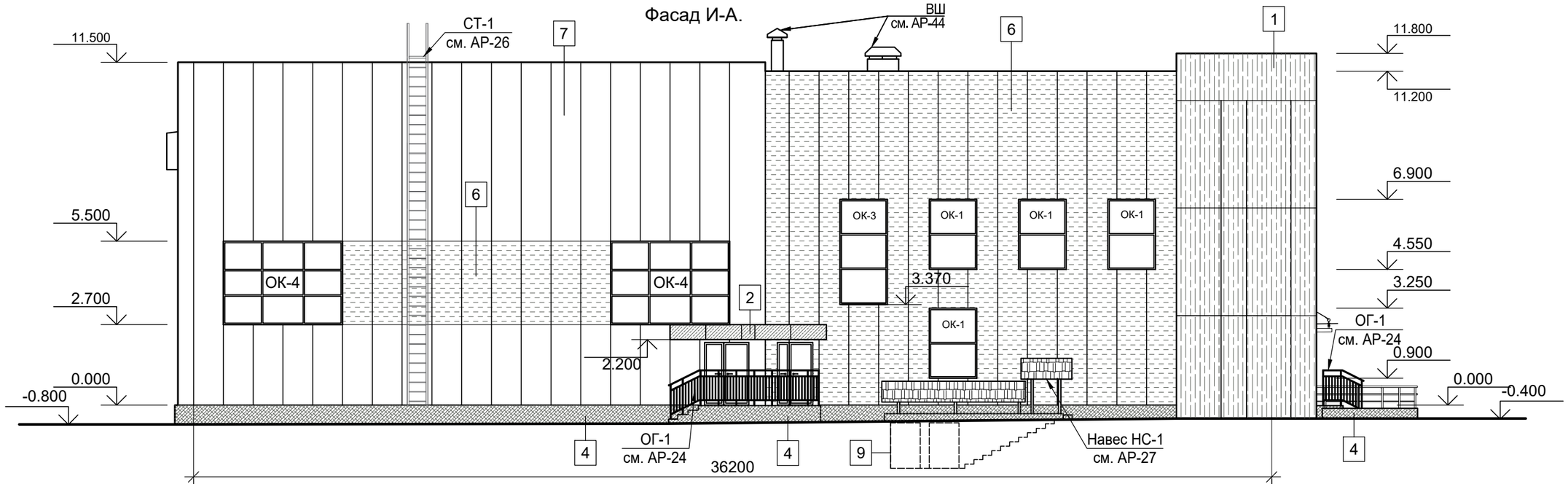

Фасад 6-1.

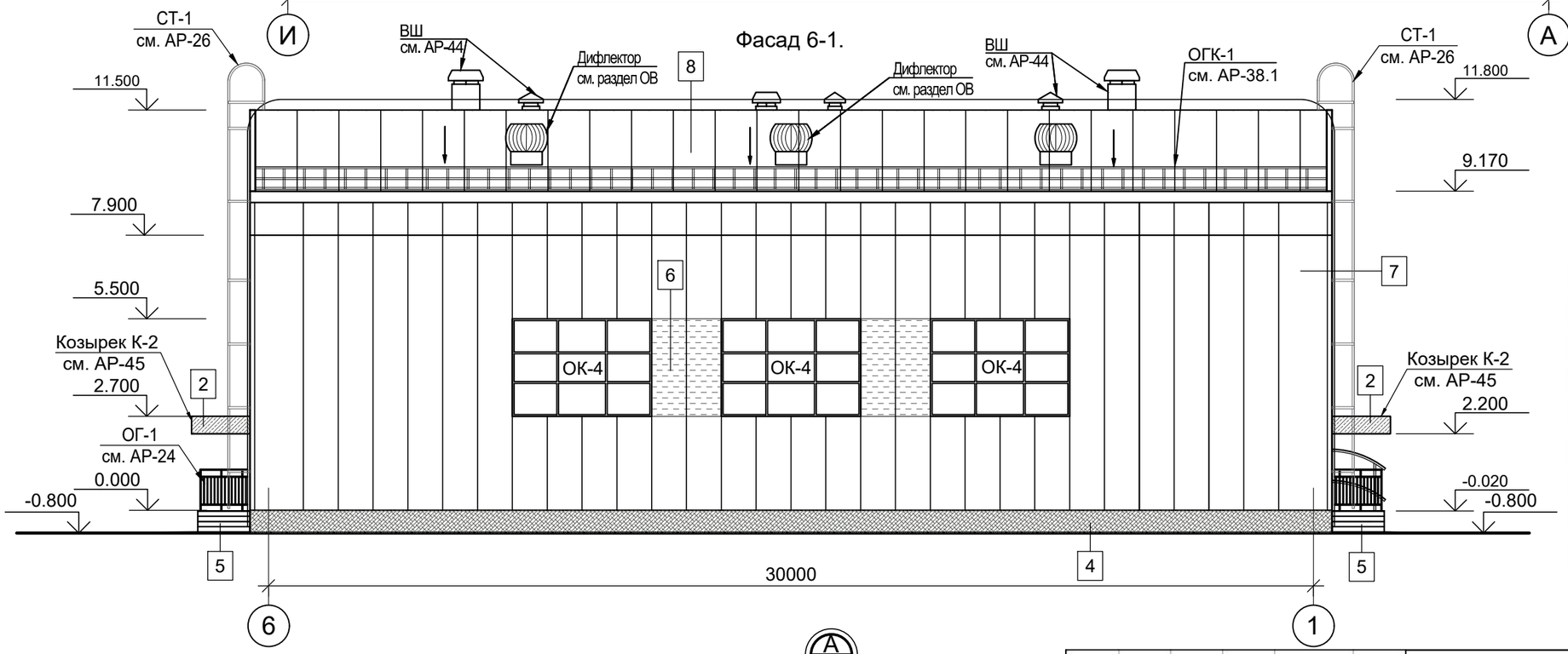

Условные обозначения

1 — Фиброцементная плита Latonit - RAL 1015
2 — Фиброцементная плита Latonit - RAL 8017
3 — Фиброцементная плита Latonit под дерево
4 — Керамогранит -10мм.- RAL 8017
5 — Керамогранит нескользящий -10мм. RAL 8017
6 — Панель типа "Сэндвич" RAL 8017
7 — Панель типа "Сэндвич" RAL 1015
8 — Кровельная панель типа "Сэндвич" RAL 1015
9 — Декоративная штукатурка - RAL 8017

А
АР-8

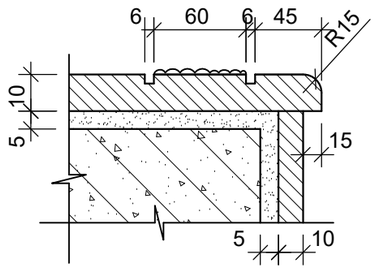

Примечание:
1. Данный лист читать совместно с листами АР - 3÷5, 8.
2. Схема раскладки стеновых сэндвич панелей см. АР-30

Изм.	Кол.уч	Лист	N°док.	Подпись	Дата
Гип		Намет К.С			
Проверил		Керимов Д			
Разработал		Турсынкулов			
Н.контроль		Абдуллаев			

59-2022-АР

"Строительство спорткомплекса в селе Жумекен Курмангазинского района Атырауской области"

Спортивный комплекс

Стадия	Лист	Листов
РП	9	

Фасад И-А. Фасад 6-1.

ТОО "СуҚұрылысПроект" г.Шымкент-2022г.

Взам. инв N

Подп.и дата

Инв. N подл.

Формат А3

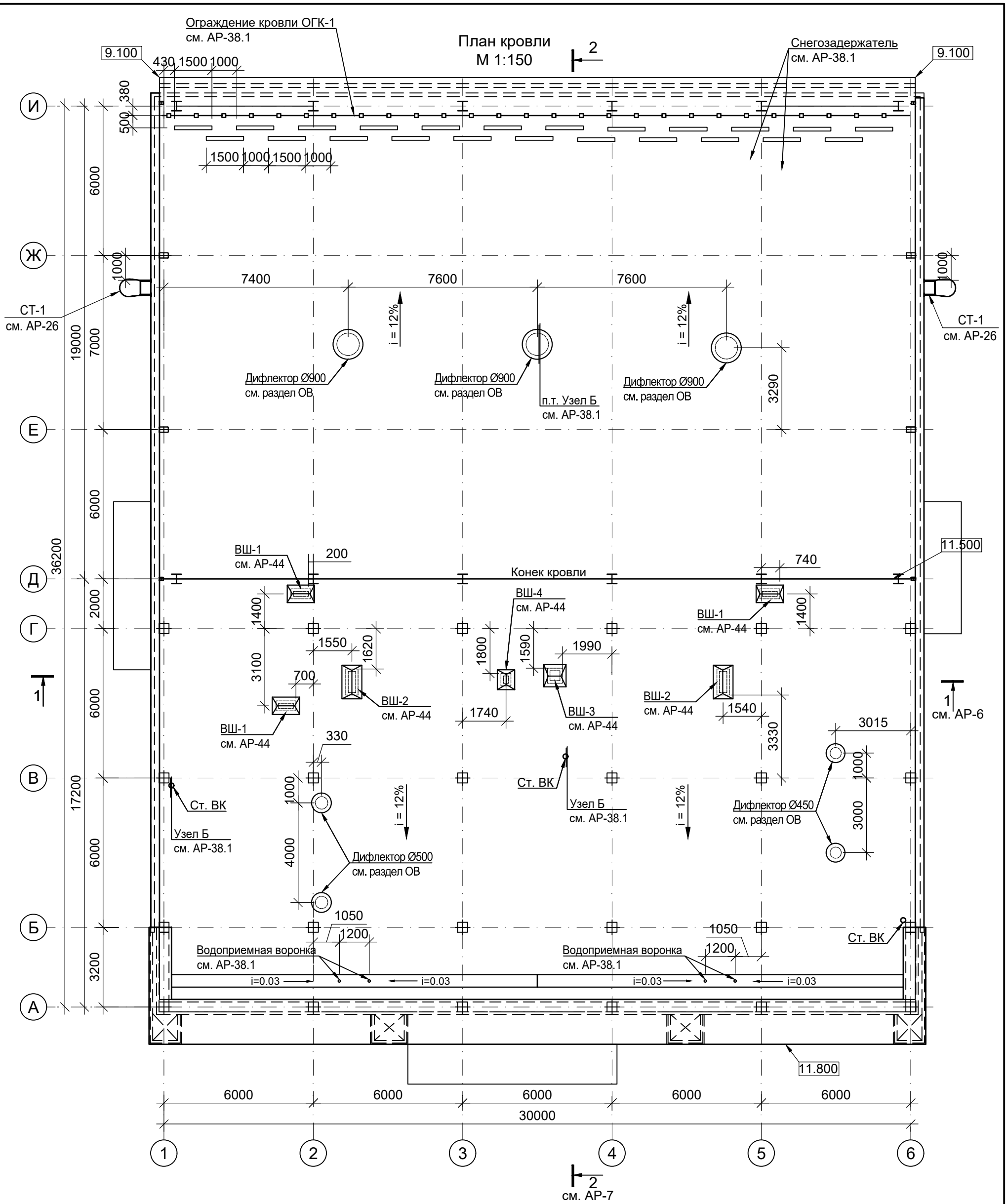

Примечание:
1. Данный лист читать совместно с листами АР -3÷5, 6, 7.
2. Узлы по кровельным сэндвич-панелям см. АР-38, 38.1, 39.

Изм.	Кол.уч	Лист	N°док.	Подпись	Дата
Гип		Намет К.С			
Проверил		Керимов Д			
Разработал		Турсынкулов			
Н.контроль		Абдуллаев			

59-2022-АР

"Строительство спорткомплекса в селе Жумекен Курмангазинского района Атырауской области"

Спортивный комплекс

Стадия	Лист	Листов
РП	10	

План кровли.

ТОО "СуҚұрылысПроект" г.Шымкент-2022г.

Взам. инв N

Подп.и дата

Инв. N подл.

Формат А3

Кладочный план тех. подполья

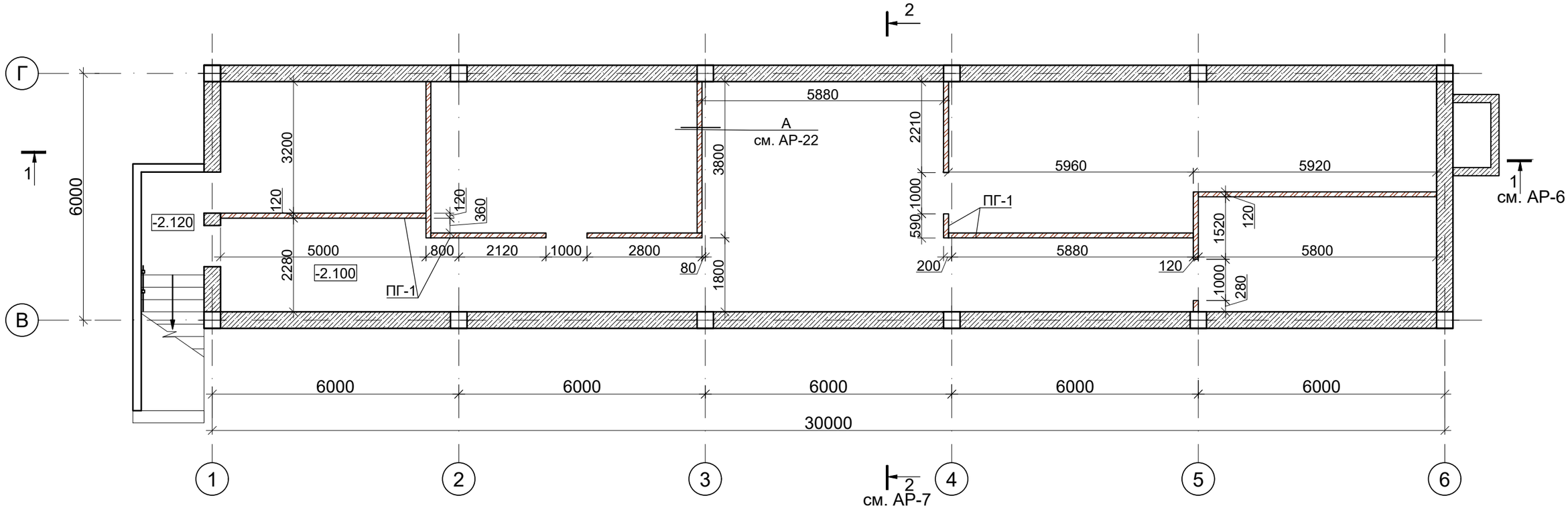

Условные обозначения:

-перегородки из кирпича глиняного обыкновенного обыкновенного обожженного 250x120x65(h)

Примечание:
1. Расход материалов на наружные стены и внутренние перегородки смотреть АР-22.

Изм.	Кол.уч	Лист	N°док.	Подпись	Дата
Гип		Намет К.С			
Проверил		Керимов Д			
Разработал		Турсынкулов			
Н.контроль		Абдуллаев			

59-2022-АР

"Строительство спорткомплекса в селе Жумекен Курмангазинского района Атырауской области"

Спортивный комплекс

Стадия	Лист	Листов
РП	11	

Кладочный план тех. подполья

ТОО "СуҚұрылысПроект" г.Шымкент-2022г.

Взам. инв. №

Подп. и дата.

Инв. № подл.

Формат А3

Кладочный план на отм.±0.000

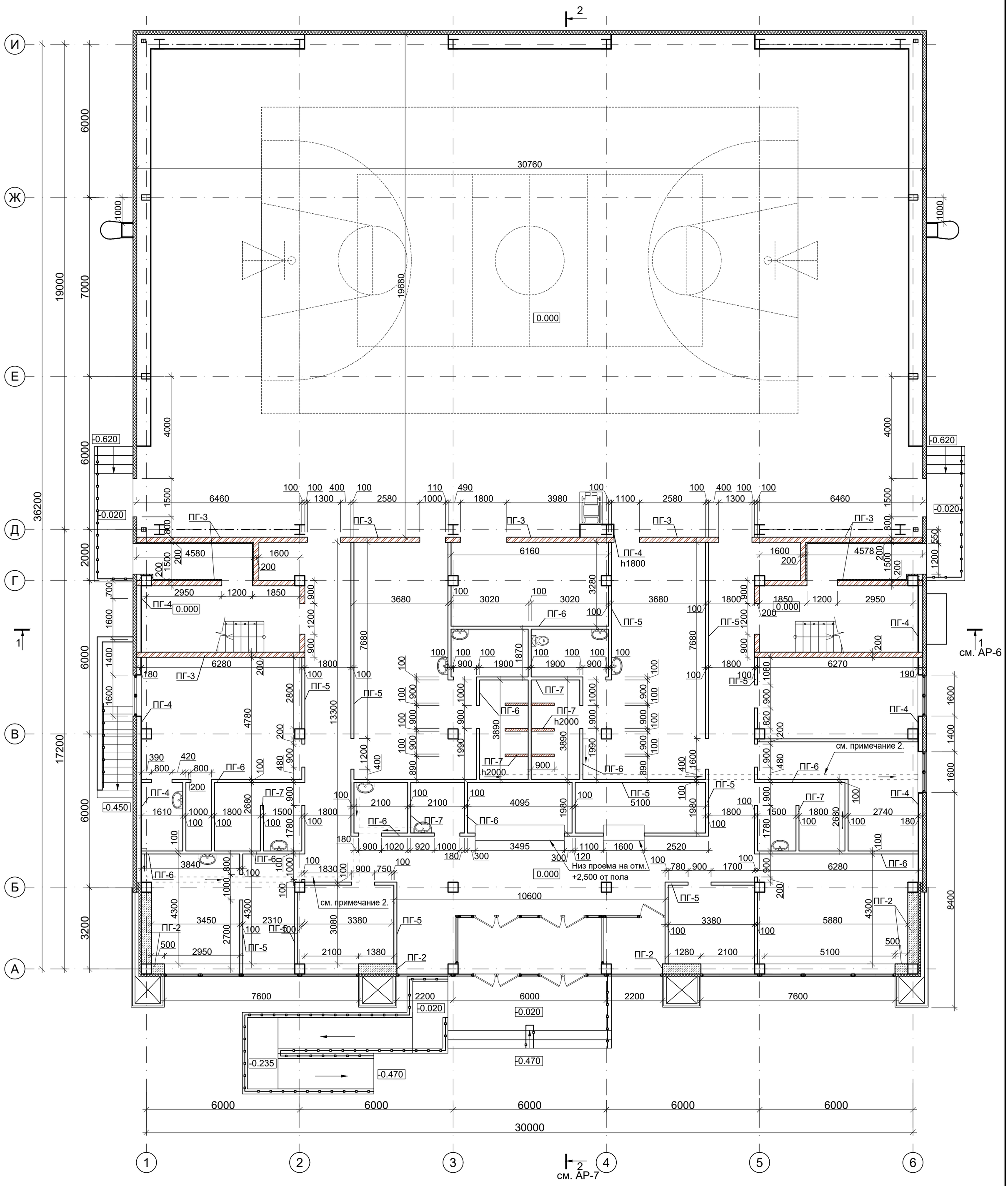

Условные обозначения:

- -перегородки из гипсокартонна ГКЛ б=100мм.
- -стена наружная из сэндвич панели б=150мм.
- -блок стандартный 390х190х190 ГОСТ 13579-2018
- -теплоблока 600х400х250

Примечание:
1. Расход материалов на наружные стены и внутренние перегородки смотреть АР-22÷23, 30.
2. Лоток ВК в полу, по уклону см. АР-43.

Изм.	Кол.уч	Лист	N°док.	Подпись	Дата	59-2022-АР
						"Строительство спорткомплекса в селе Жумекен Курмангазинского района Атырауской области"
Гип		Намет К.С				Спортивный комплекс — Стадия: РП; Лист: 12; Листов:
Проверил		Керимов Д				
Разработал		Турсынкулов				Кладочный план на отм. 0.000
Н.контроль		Абдуллаев				ТОО "СуҚұрылысПроект" г.Шымкент-2022г.

Взам. инв. № | Подп. и дата. | Инв. № подл.

Формат А2

Кладочный план на отм. 3.900

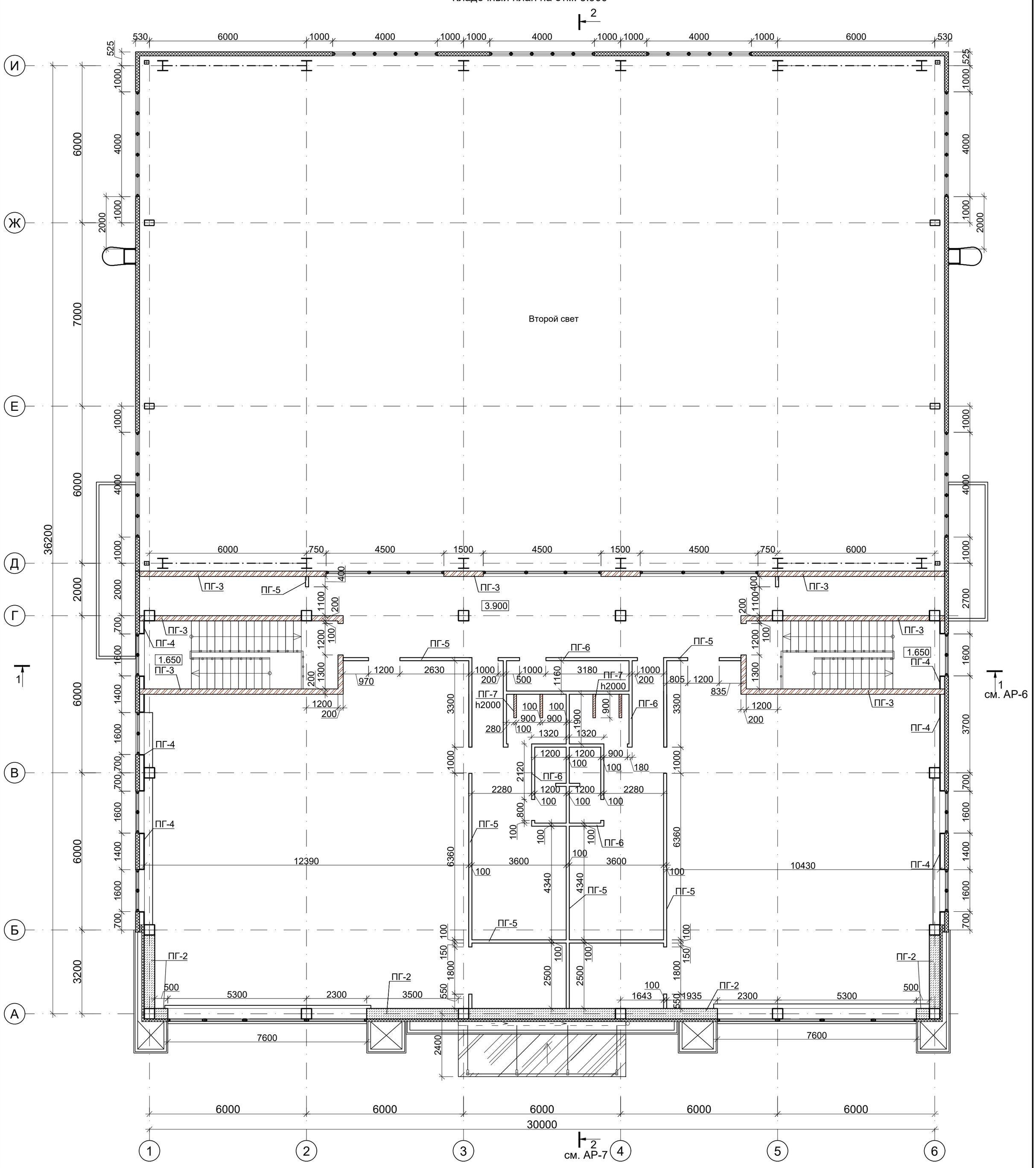

Условные обозначения:

- -перегородки из гипсокартонна ГКЛ б=100мм.
- -стена наружная из сэндвич панели б=150мм.
- -блок стандартный 390х190х190 ГОСТ 13579-2018
- -теплоблока 600х400х250

Примечание:
1. Расход материалов на наружные стены и внутренние перегородки смотреть АР-22÷23, 30.

Изм.	Кол.уч	Лист	N°док.	Подпись	Дата
Гип		Намет К.С			
Проверил		Керимов Д			
Разработал		Турсынкулов			
Н.контроль		Абдуллаев			

59-2022-АР

"Строительство спорткомплекса в селе Жумекен Курмангазинского района Атырауской области"

Спортивный комплекс

Стадия	Лист	Листов
РП	13	

Кладочный план на отм. 3.900

ТОО "СуҚұрылысПроект" г.Шымкент-2022г.

Взам. инв. №
Подп. и дата.
Инв. № подл.

Формат А2

Экспликация полов

Номер и наименование помещения	Тип пола	Схема пола или тип пола по серии	Данные элементов пола (наименование, толщина, основание и др.) мм	Площадь $м^2$
Тех. подполье				
3.	1	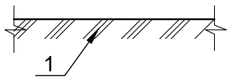	1. Уплотненный грунт с плотностью скелета до 1,6т/м3 с втрамбованным в него слоем щебня или гравия крупностью 40-60мм толщиной - 100мм.	67.7
1, 2, 4.	2	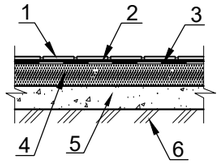	1. Покрытие - напольная плитка ГОСТ 6787-2001 одноцветная, неглазурованная - 7,5мм 2. Прослойка и заполнение швов клеевой раствор "Промикс" - 5мм 3. Гидроизоляция - гидростеклоизол -1слой (завести на высоту не менее 300мм от уровня покрытия пола) 4. Выравнивающая цементно-песчаная стяжка М100 - 40мм. 5. Подстилающий слой-бетон В7,5 - 80мм 6. Основание-уплотненный грунт с плотностью скелета до 1,6т/м3 с втрамбованным в него слоем щебня или гравия крупностью 40-60мм толщиной - 100мм.	77.7
			Плинтус Д-2 плитка h=50мм	65.2
5.	3	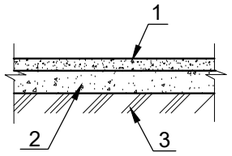	1. Стяжка цемен.-песчаный р-р М100 с железнением - 20мм 2. Подстилающий слой-бетон В7,5 - 80мм 3. Уплотненный грунт с плотностью скелета до 1,6т/м3 с втрамбованным в него слоем щебня или гравия крупностью 40-60мм толщиной - 100мм.	16.3
1 этаж на отм. 0.000				
1, 12, 16, 22, 24, 29, 31.	4	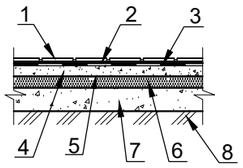	1. Покрытие - плитка из керамогранита с шероховатой поверхностью СТ РК 1954-2010 б=10мм 2. Прослойка и заполнение швов клеевой раствор "Промикс" - 5мм 3. Гидроизоляция - гидростеклоизол -1слой (завести на стены h -300 мм) 4. Цементно-песчаная стяжка М100 - 40мм. 5. 1 слой - полиэтиленовая пленка 6. URSA GEO M-15 - 50мм 7. Подстилающий слой-бетон В7,5 - 80мм 8. Основание-уплотненный грунт с плотностью скелета до 1,6т/м3 с втрамбованным в него слоем щебня или гравия крупностью 40-60мм толщиной - 100мм.	42.7
			Плинтус Д-3 керамогранитная плитка h=50мм	52.2
5, 6, 13, 14.	4а	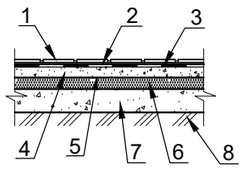	1. Покрытие - напольная плитка ГОСТ 6787-2001 одноцветная, неглазурованная - 7,5мм 2. Прослойка и заполнение швов клеевой раствор "Промикс" - 5мм 3. Гидроизоляция - гидростеклоизол -1слой (завести на стены h -300 мм) 4. Цементно-песчаная стяжка М100 - 40мм. 5. 1 слой - полиэтиленовая пленка 6. URSA GEO M-15 - 50мм 7. Подстилающий слой-бетон В7,5 - 80мм 8. Основание-уплотненный грунт с плотностью скелета до 1,6т/м3 с втрамбованным в него слоем щебня или гравия крупностью 40-60мм толщиной - 100мм.	15.2
			Плинтус Д-3а плитка h=50мм	28.8

Примечание:
1. Данный лист см. совместно с АР- 3÷7, 15.

Экспликация полов

Номер и наименование помещения	Тип пола	Схема пола или тип пола по серии	Данные элементов пола (наименование, толщина, основание и др.) мм	Площадь $м^2$
2, 10, 26, 34.	5	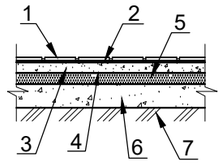	1. Покрытие - плитка из керамогранита с шероховатой поверхностью СТ РК 1954-2010 б=10мм 2. Прослойка и заполнение швов клеевой раствор "Промикс" - 5мм 3. Цементно-песчаная стяжка М100 - 40мм. 4. 1 слой - полиэтиленовая пленка 5. URSA GEO M-15 - 50мм 6. Подстилающий слой-бетон В7,5 - 80мм 7. Основание-уплотненный грунт с плотностью скелета до 1,6т/м3 с втрамбованным в него слоем щебня или гравия крупностью 40-60мм толщиной - 100мм.	74.3
			Плинтус Д-3 керамогранитная плитка h=50мм	39.4
8, 9.	5а	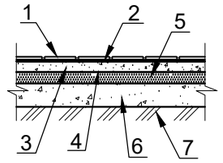	1. Покрытие - напольная плитка ГОСТ 6787-2001 одноцветная, неглазурованная - 7,5мм 2. Прослойка и заполнение швов клеевой раствор "Промикс" - 5мм 3. Цементно-песчаная стяжка М100 - 40мм. 4. 1 слой - полиэтиленовая пленка 5. URSA GEO M-15 - 50мм 6. Подстилающий слой-бетон В7,5 - 80мм 7. Основание-уплотненный грунт с плотностью скелета до 1,6т/м3 с втрамбованным в него слоем щебня или гравия крупностью 40-60мм толщиной - 100мм.	25.2
			Плинтус Д-3а плитка h=50мм	28.8
10, 15, 26, 27.	6	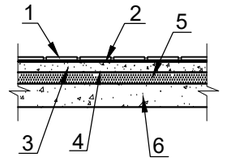	1. Покрытие - плитка из керамогранита с шероховатой поверхностью СТ РК 1954-2010 б=10мм 2. Прослойка и заполнение швов клеевой раствор "Промикс" - 5мм 3. Цементно-песчаная стяжка М100 - 40мм. 4. 1 слой - полиэтиленовая пленка 5. URSA GEO M-15 - 50мм 6. Плита перекрытия по несъемной опалубке	55.0
			Плинтус Д-3 керамогранитная плитка h=50мм	90.8
21, 22, 23, 24.	7	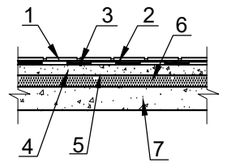	1. Покрытие - плитка из керамогранита с шероховатой поверхностью СТ РК 1954-2010 б=10мм 2. Прослойка и заполнение швов клеевой раствор "Промикс" - 5мм 3. Гидроизоляция - гидростеклоизол -1слой (завести на стены h -300 мм) 4. Цементно-песчаная стяжка М100 - 30мм. 5. 1 слой - полиэтиленовая пленка 6. URSA GEO M-15 - 50мм 7. Плита перекрытия по несъемной опалубке	19.4
			Плинтус Д-3 керамогранитная плитка h=50мм	32.1
3, 4, 7, 8, 11, 17, 20, 25, 28, 30, 32, 33.	8	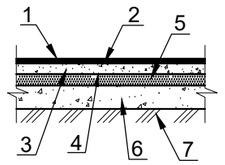	1. Покрытие - линолеум гетерогенный ГОСТ 7251-77 -5мм 2. Прослойка на водостойких вяжущих -3мм. 3. Цементно-песчаная стяжка М100 - 40мм. 4. 1 слой - полиэтиленовая пленка 5. URSA GEO M-15 - 50мм 6. Подстилающий слой-бетон В7,5 - 80мм 7. Основание-уплотненный грунт с плотностью скелета до 1,6т/м3 с втрамбованным в него слоем щебня или гравия крупностью 40-60мм толщиной - 100мм.	134.2
			Плинтус Д-1 пластиковый h=70мм	164.2

Изм.	Кол.уч	Лист	N°док.	Подпись	Дата
Гип		Намет К.С			
Проверил		Керимов Д			
Разработал		Турсынкулов			
Н.контроль		Абдуллаев			

59-2022-АР

"Строительство спорткомплекса в селе Жумекен Курмангазинского района Атырауской области"

Спортивный комплекс

Стадия	Лист	Листов
РП	14	

Экспликация полов (начало).

ТОО "СуҚұрылысПроект" г.Шымкент-2022г.

Взам. инв N

Подп.и дата

Инв. N подл.

Формат А3

Экспликация полов

Номер и наименование помещения	Тип пола	Схема пола или тип пола по серии	Данные элементов пола (наименование, толщина, основание и др.) мм	Площадь $м^2$
1 этаж на отм. 0.000				
11, 20, 25, 30.	9	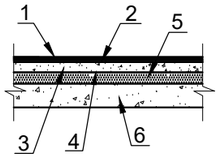	1. Покрытие - линолеум гетерогенный ГОСТ 7251-77 -5мм 2. Прослойка на водостойких вяжущих -3мм. 3. Цементно-песчаная стяжка М100 - 40мм. 4. 1 слой - полиэтиленовая пленка 5. URSA GEO M-15 - 50мм 6. Плита перекрытия по несъемной опалубке	87.6
			Плинтус Д-1 пластиковый h=70мм	49.7
18, 19.	10	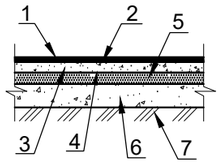	1. Покрытие - Спортивный линолеум Tarkett OMNISPORTS V65 б=6.5мм 2. Прослойка на водостойких вяжущих -3мм. 3. Цементно-песчаная стяжка М100 - 40мм. 4. 1 слой - полиэтиленовая пленка 5. URSA GEO M-15 - 50мм 6. Подстилающий слой-бетон В7,5 - 80мм 7. Основание-уплотненный грунт с плотностью скелета до 1,6т/м3 с втрамбованным в него слоем щебня или гравия крупностью 40-60мм толщиной - 100мм.	613.9
			Плинтус Д-1 пластиковый h=70мм	49.7
19.	11	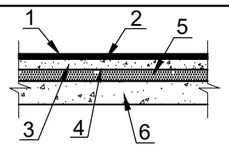	1. Покрытие - Спортивный линолеум Tarkett OMNISPORTS V65 б=6.5мм 2. Прослойка на водостойких вяжущих -3мм. 3. Цементно-песчаная стяжка М100 - 40мм. 4. 1 слой - полиэтиленовая пленка 5. URSA GEO M-15 - 50мм 6. Плита перекрытия по несъемной опалубке	11.4
			Плинтус Д-1 пластиковый h=70мм	49.7
2 этаж на отм. 3.900				
9.	6	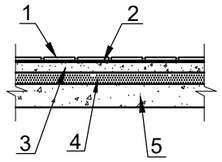	1. Покрытие - плитка из керамогранита с шероховатой поверхностью СТ РК 1954-2010 б=10мм 2. Прослойка и заполнение швов клеевой раствор "Промикс" - 5мм 3. Цементно-песчаная стяжка М100 - 40мм. 4. Полистиролбетон - 40мм 5. Плита перекрытия по несъемной опалубке	60.3
			Плинтус Д-3 керамогранитная плитка h=50мм	36.5
4, 5, 12, 13.	7	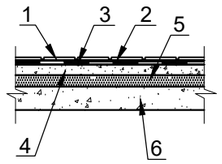	1. Покрытие - плитка из керамогранита с шероховатой поверхностью СТ РК 1954-2010 б=10мм 2. Прослойка и заполнение швов клеевой раствор "Промикс" - 5мм 3. Гидроизоляция - гидростеклоизол -1слой (завести на стены h -300 мм) 4. Цементно-песчаная стяжка М100 - 40мм. 5. Полистиролбетон - 40мм 6. Плита перекрытия по несъемной опалубке	15.6
			Плинтус Д-3 керамогранитная плитка h=50мм	38.4
6.	7а	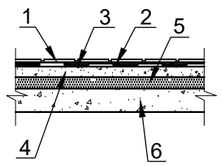	1. Покрытие - напольная плитка ГОСТ 6787-2001 одноцветная, неглазурованная - 7,5мм 2. Прослойка и заполнение швов клеевой раствор "Промикс" - 5мм 3. Гидроизоляция - гидростеклоизол -1слой (завести на стены h -300 мм) 4. Цементно-песчаная стяжка М100 - 40мм. 5. Полистиролбетон - 40мм 6. Плита перекрытия по несъемной опалубке	5.4
			Плинтус Д-3а плитка h=50мм	10.7

Экспликация полов

Номер и наименование помещения	Тип пола	Схема пола или тип пола по серии	Данные элементов пола (наименование, толщина, основание и др.) мм	Площадь $м^2$
2 этаж на отм. 3.900				
3, 8, 10, 14.	9	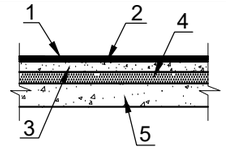	1. Покрытие - линолеум гетерогенный ГОСТ 7251-77 -5мм 2. Прослойка на водостойких вяжущих -3мм. 3. Цементно-песчаная стяжка М100 - 40мм. 4. Полистиролбетон - 50мм 5. Плита перекрытия по несъемной опалубке	72.3
			Плинтус Д-1 пластиковый h=70мм	81.4
1, 2, 15, 16.	11	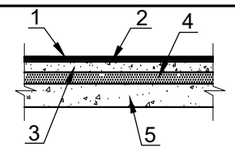	1. Покрытие - Спортивный линолеум Tarkett OMNISPORTS V65 б=6.5мм 2. Прослойка на водостойких вяжущих -3мм. 3. Цементно-песчаная стяжка М100 - 40мм. 4. Полистиролбетон - 50мм 5. Плита перекрытия по несъемной опалубке	302.8
			Плинтус Д-1 пластиковый h=70мм	117.6
Лестничные клетки				
Лестн.марши.	12	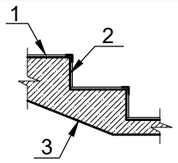	1. Покрытие - плитка из керамогранита с шероховатой поверхностью СТ РК 1954-2010 б=10мм 2. Прослойка и заполнение швов клеевой раствор "Промикс" по сетке Р-15-1,8 ГОСТ 5336-80* - 10мм 3. Цементно-песчаная стяжка М100 - 40мм 4. Основание - ж/б плита перекрытия	26.6
			Плинтус Д-3 керамогранитная плитка h=50мм	22.1
Лестничная клетка.	13	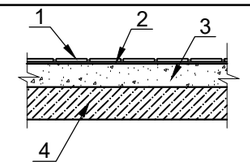	1. Покрытие - плитка из керамогранита с шероховатой поверхностью СТ РК 1954-2010 б=10мм 2. Прослойка и заполнение швов клеевой раствор "Промикс" по сетке Р-15-1,8 ГОСТ 5336-80* - 10мм 3. Основание - ж/б проступи В угол проступей установить антискользящие профили	9.2
			Плинтус Д-3 керамогранитная плитка h=50мм	12.4

Примечание:
1. До устройства полов должны быть уложены все коммуникации,установлены все закладные детали по соответствующим чертежам.
3. Во влажных помещениях рекомендуется плитка с рифленой поверхностью.
4. Уровень пола в сан.узлах и душевых выполнить на 20 мм. ниже уровня пола коридоров, гардеробных.
4.1 Уровень пола в эл.щитовой выполнить на 20 мм. выше уровня пола тех.подполья.
5. Керамическую плитку укладывать на предварительно увлажненную цементную стяжку.
6. В местах расположения дверных проемов между помещениями с мокрым, влажным или нормальным режимом со стороны более сухого помещения следует устраивать гидроизоляцию пола на всю ширину проема и на 1м внутрь помещения.
7. При устройстве гидроизоляции пола в мокрых и влажных помещениях следует предусматривать изоляцию стен на высоту не менее чем на 30 см.
8. В помещениях с предусмотренными трапами выполнить уклон пола i=0.01%.
9. Данный лист см.совместно с АР-3÷7, 14.

Плинтус Д1

Плинтус Д2, Д3, Д3а.

Изм.	Кол.уч	Лист	N°док.	Подпись	Дата
Гип		Намет К.С			
Проверил		Керимов Д			
Разработал		Турсынкулов			
Н.контроль		Абдуллаев			

59-2022-АР

"Строительство спорткомплекса в селе Жумекен Курмангазинского района Атырауской области"

Спортивный комплекс

Стадия	Лист	Листов
РП	15	

Экспликация полов (окончание).

ТОО "СуҚұрылысПроект" г.Шымкент-2022г.

Взам. инв N

Подп.и дата

Инв. N подл.

Формат А3

Ведомость отделки помещений (начало)

Наименование или номер помещения	Вид отделки элементов интерьеров								Примечание
	Потолок	Площадь, $м^2$	Стены или перегородки	Высота отделки, мм	Площадь, $м^2$	колонны	Высота отделки, мм	Площадь, $м^2$	
Тех. подполье									
1, 2, 4, 5.	Затирка швов, левкас, покраска водоэмульсией за 2 раза цвет - белый	94.2	Простая штукатурка, праймер, левкас, покраска водоэмуль-сионной краской за 2 раза	1800	148.3	-	-	-	
3.	Известковая побелка за *2* раза	67.7	Известковая побелка за *2* раза	1800	103.0	-	-	-	
1 этаж на отм. 0.000									
1, 2, 10, 26, 34.	Подвесной потолок "Армстронг" не ниже КМ1	109.4	Заделка стыков, левкас, окраска водоэмуль-сионной краской за 2 раза	3280	215.8	-	-	-	
3, 4, 7, 8, 16, 29, 33а, 32.	Подвесной потолок гипсокартон ГКЛ: заделка швов по сетке, левкас, покраска водоэмульсией за 2 раза цвет - белый	88.9	Заделка стыков, левкас, окраска водоэмуль-сионной краской за 2 раза	3000	210.0	-	-	-	
			Улучшенная штукатурка, праймер, левкас, окраска водоэмуль-сионной краской за 2 раза	3000	28.0	-	-	-	
11, 30, 33	Подвесной потолок гипсокартон ГКЛ: заделка швов по сетке, левкас, покраска водоэмульсией за 2 раза цвет - белый	67.0	Заделка стыков, левкас, окраска водоэмуль-сионной краской за 2 раза	3250	103.0	-	-	-	
			Улучшенная штукатурка, праймер, левкас, окраска водоэмуль-сионной краской за 2 раза		41.0				
5, 6, 9, 12, 13, 14, 21, 22, 23, 24, 31.	Подвесной потолок гипсокартон ГКЛВ: заделка швов по сетке, левкас, покраска водоэмульсией за 2 раза цвет - белый	74.2	Керамическая плитка (светлых тонов)	3000	358.0	-	-	-	

Ведомость отделки помещений (продолжение)

Наименование или номер помещения	Вид отделки элементов интерьеров								Примечание
	Потолок	Площадь, $м^2$	Стены или перегородки	Высота отделки, мм	Площадь, $м^2$	колонны	Высота отделки, мм	Площадь, $м^2$	
1 этаж на отм. 0.000									
20, 25.	Подвесной потолок гипсокартон ГКЛ: заделка швов по сетке, левкас, покраска водоэмульсией за 2 раза цвет - белый	77.4	Заделка стыков, левкас, окраска эмалью за 2 раза	3000	138.0	-	-	-	
			Улучшенная штукатурка, праймер, левкас, окраска эмалью за 2 раза		18.6				
			В месте расположения мойки выполнить фартук L=1000мм из керамической плитки (светлых тонов).	1800	10.8	-	-	-	
17, 19, 28.	-	-	Заделка стыков, левкас, окраска эмалью за 2 раза	3500	53.5	-	-	-	
			Улучшенная штукатурка, праймер, левкас, окраска эмалью за 2 раза		80.3				
18.	-	-	Улучшенная штукатурка, праймер, левкас, окраска эмалью за 2 раза	11200	294.0	-	-	-	

Примечание:
1. Данный лист см. совместно с АР - 3÷7, 17.

Изм.	Кол.уч	Лист	N°док.	Подпись	Дата
Гип		Намет К.С			
Проверил		Керимов Д			
Разработал		Турсынкулов			
Н.контроль		Абдуллаев			

59-2022-АР

"Строительство спорткомплекса в селе Жумекен Курмангазинского района Атырауской области"

Спортивный комплекс

Стадия	Лист	Листов
РП	16	

Ведомость отделки помещений (начало)

ТОО "СуҚұрылысПроект" г.Шымкент-2022г.

Взам. инв N

Подп.и дата

Инв. N подл.

Формат А3

Ведомость отделки помещений (окончание)

Наименование или номер помещения	Вид отделки элементов интерьеров								Примечание
	Потолок	Площадь, м^2	Стены или перегородки	Высота отделки, мм	Площадь, м^2	колонны	Высота отделки, мм	Площадь, м^2	
2 этаж на отм. 3.900									
9.	Подвесной потолок "Армстронг" не ниже КМ1	51.6	Заделка стыков, левкас, окраска водоэмульсионной краской за 2 раза	3800	66.1	-	-	-	
			Улучшенная штукатурка, праймер, левкас, окраска водоэмульсионной краской за 2 раза	3800	30.3	-	-	-	
3, 14.	Подвесной потолок гипсокартон ГКЛ: заделка швов по сетке, левкас, покраска водоэмульсией за 2 раза цвет - белый	53.4	Заделка стыков, левкас, окраска эмалью за 2 раза	3000	157.2	-	-	-	
4, 5, 6, 12, 13.	Подвесной потолок гипсокартон ГКЛВ: заделка швов по сетке, левкас, покраска водоэмульсией за 2 раза цвет - белый	21.0	Керамическая плитка (светлых тонов)	3000	153.3	-	-	-	
1, 2, 8, 10, 15, 16.	-	-	Заделка стыков, левкас, окраска эмалью за 2 раза	перемен.	564.0	-	-	-	
			Улучшенная штукатурка, праймер, левкас, окраска эмалью за 2 раза	перемен.	341.0	-	-	-	
Лестничная клетка	Подвесной потолок "Армстронг" не ниже КМ1	34.2	Улучшенная штукатурка, праймер, левкас, окраска водоэмульсионной краской за 2 раза	перемен.	210.0	-	-	-	
			Заделка стыков, левкас, окраска водоэмульсионной краской за 2 раза	перемен.	27.3	-	-	-	

Примечание:
1. Данный лист см. совместно с АР - 3÷7, 16.

Изм.	Кол.уч	Лист	N°док.	Подпись	Дата
Гип		Намет К.С			
Проверил		Керимов Д			
Разработал		Турсынкулов			
Н.контроль		Абдуллаев			

59-2022-АР

"Строительство спорткомплекса в селе Жумекен Курмангазинского района Атырауской области"

Спортивный комплекс

Стадия	Лист	Листов
РП	17	

Ведомость отделки помещений (окончание)

ТОО "СуҚұрылысПроект" г.Шымкент-2022г.

Взам. инв N | Подп.и дата | Инв. N подл.

Формат А3

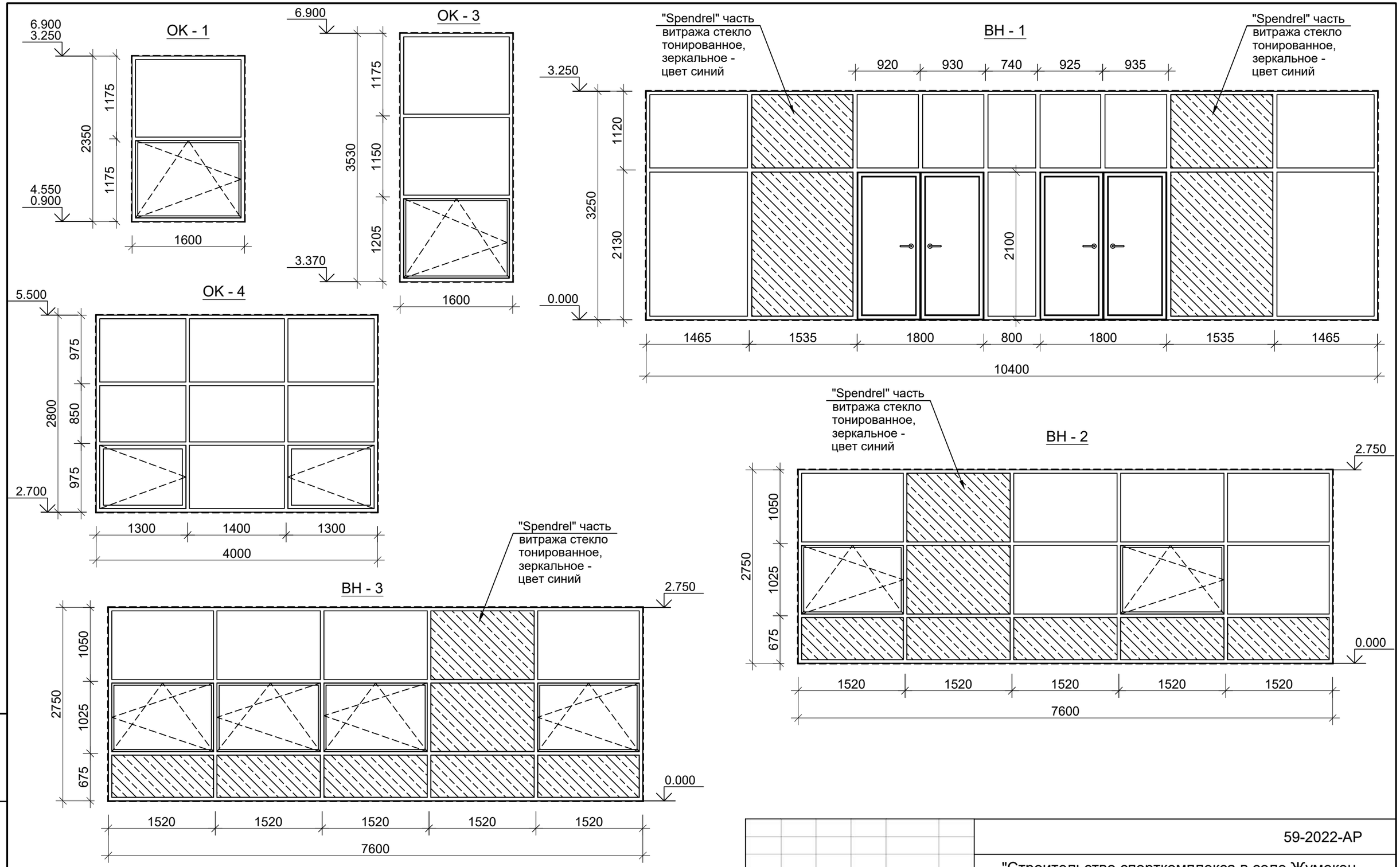

Примечание:
1. Данный лист см. совместно с АР- 3÷9, 20.
2. Внутренний цвет переплетов - металлик, наружный цвет переплета - металлик.
3. Перед изготовлением изделий необходимо произвести контрольные замеры проемов фирмой - изготовителем.
4. Оконные, витражные блоки выполнить с однокамерным остеклением (применить энергосберегающее и безопасное стекло).
5. "Spendrel" часть витража выполнить тонированным, с зеркальным эффектом.
6. Схемы окон и витражей показаны со стороны фасада. Открывание створок окон вовнутрь.

Изм.	Кол.уч	Лист	N°док.	Подпись	Дата
Гип		Намет К.С			
Проверил		Керимов Д			
Разработал		Турсынкулов			
Н.контроль		Абдуллаев			

59-2022-АР

"Строительство спорткомплекса в селе Жумекен Курмангазинского района Атырауской области"

Спортивный комплекс

Стадия	Лист	Листов
РП	18	

Схема заполнения оконных, витражных проемов ОК-1 ÷ ОК-4, ВН-1 ÷ ВН-3.

ТОО "СуҚұрылысПроект" г.Шымкент-2022г.

Взам. инв N

Подп.и дата

Инв. N подл.

Формат А3

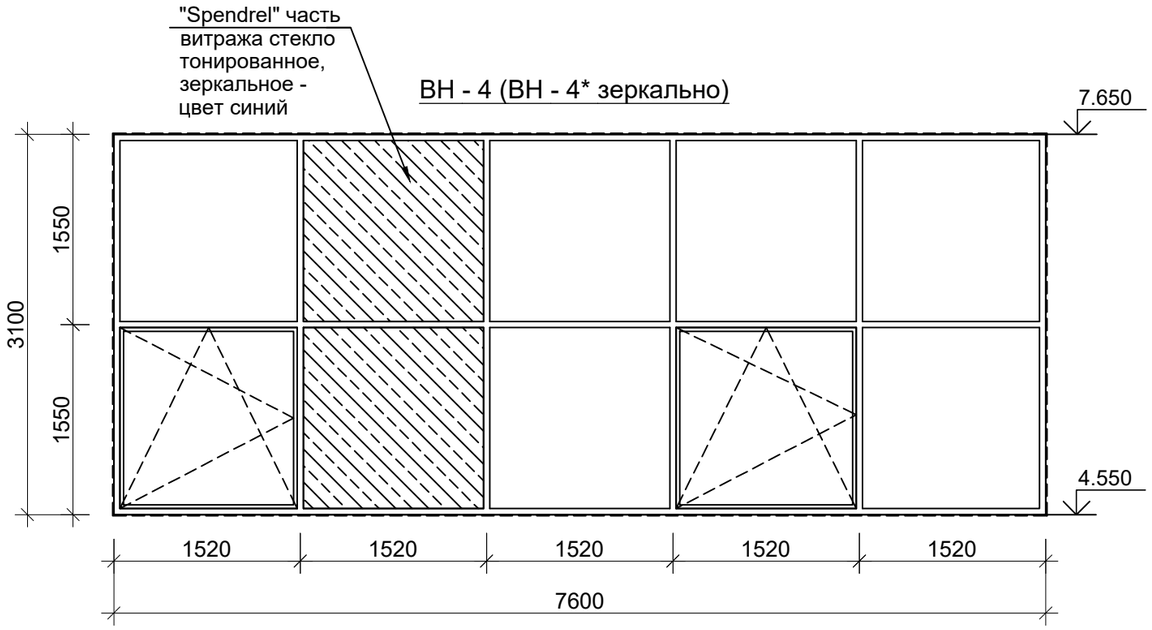

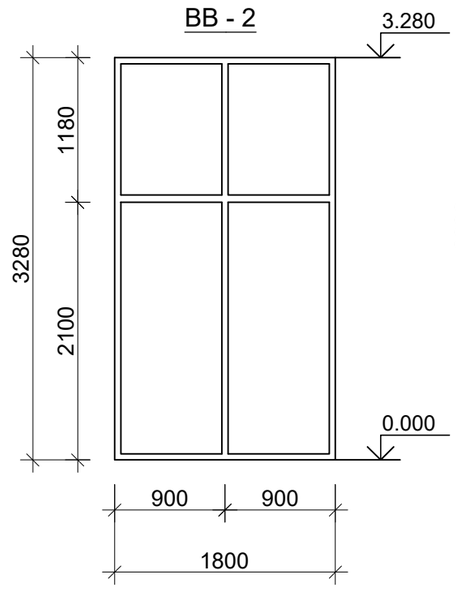

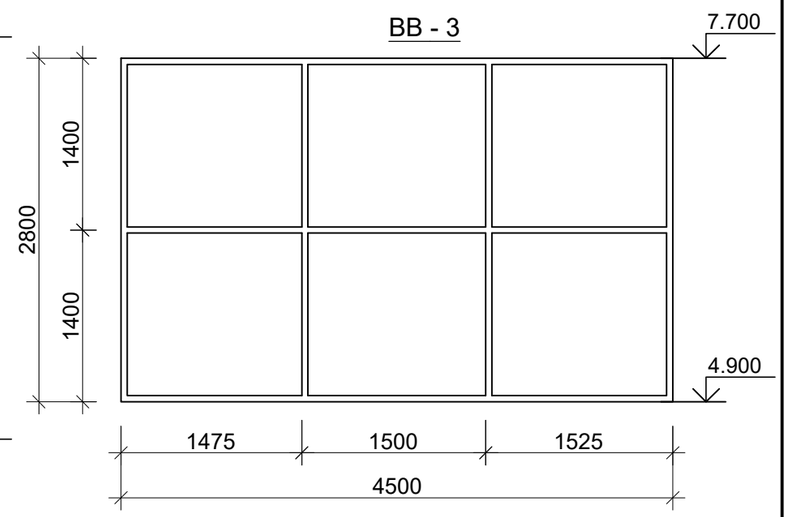

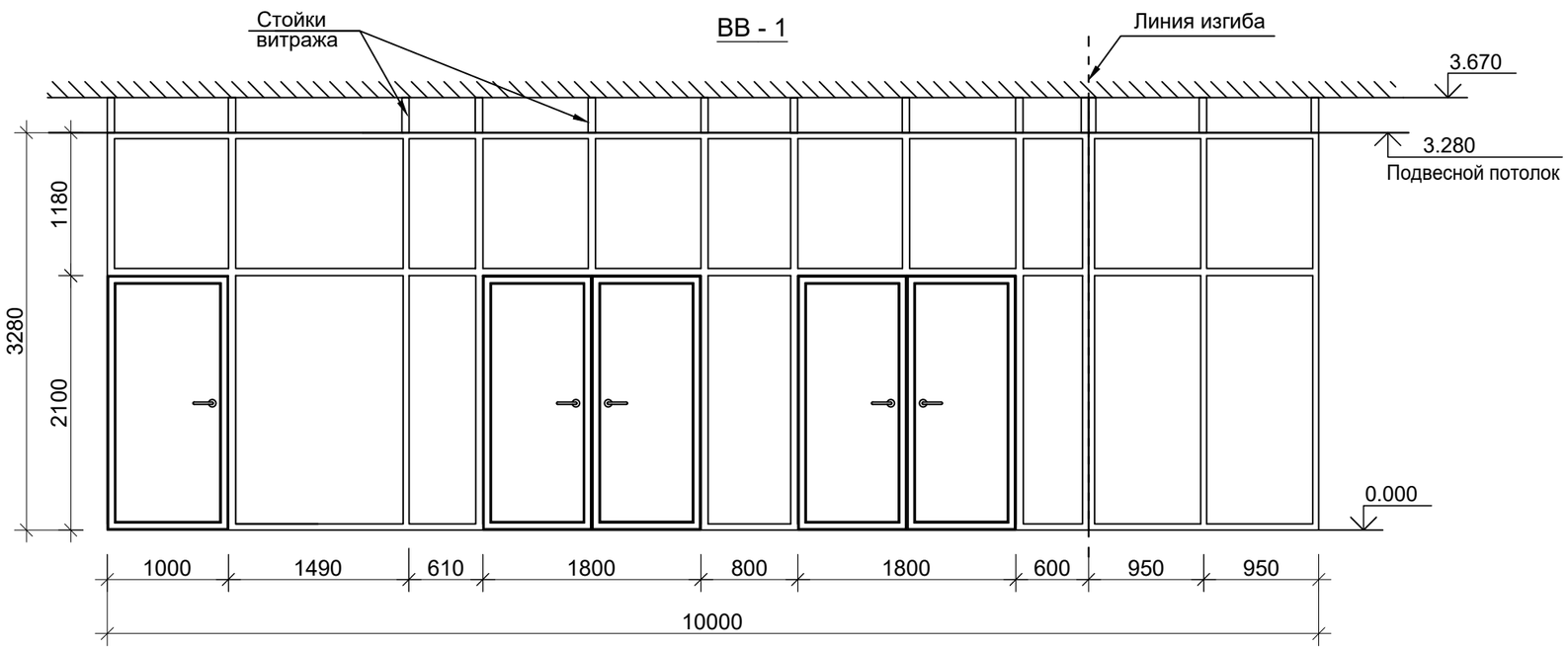

Примечание:
1. Данный лист см. совместно с АР- 3÷9, 20.
2. Внутренний цвет переплетов - металлик, наружный цвет переплета - металлик.
3. Перед изготовлением изделий необходимо произвести контрольные замеры проемов фирмой - изготовителем.
4. Оконные, витражные блоки выполнить с однокамерным остеклением (применить энергосберегающее и безопасное стекло).
5. "Spendrel" часть витража выполнить тонированным, с зеркальным эффектом.
6. Схемы окон и витражей показаны со стороны фасада. Открывание створок окон вовнутрь.

Изм.	Кол.уч	Лист	N°док.	Подпись	Дата
Гип		Намет К.С			
Проверил		Керимов Д			
Разработал		Турсынкулов			
Н.контроль		Абдуллаев			

59-2022-АР

"Строительство спорткомплекса в селе Жумекен Курмангазинского района Атырауской области"

Спортивный комплекс

Стадия	Лист	Листов
РП	19	

Схема заполнения оконных, витражных проемов ВН-4, ВН-4*, ВВ-1÷ВВ-3.

ТОО "СуҚұрылысПроект" г.Шымкент-2022г.

Взам. инв N

Подп.и дата

Инв. N подл.

Формат А3

Спецификация элементов заполнения оконных, витражных проемов.

Позиц.	Обозначение	Наименование	Всего	Примеч.
		Окна		
ОК-1	Окно - алюминиевый профиль ГОСТ 21519-2003, со сложным открыванием, СПО $4М_1$ -16-$4М_1$ (цвет профиля -металлик, стекло прозрачное).	ОА 1600х2350(h)	8	30.08м^2
	Подоконная доска ПВХ ламинированная	ПД 1700х250х20	8	3.4м^2
ОК-3	Окно - алюминиевый профиль ГОСТ 21519-2003, со сложным открыванием, СПО $4М_1$ -16-$4М_1$ (цвет профиля -металлик, стекло прозрачное).	ОА 1600х3530(h)	2	11.3м^2
ОК-4	Окно - алюминиевый профиль ГОСТ 21519-2003, с открыванием, СПО $4М_1$ -16-$4М_1$ (цвет профиля -металлик, стекло прозрачное).	ОА 4000х2800(h)	7	78.4м^2
		Витражи наружные		
ВН-1	Аллюминиевые рамы ГОСТ 25116-82, F90, СПО 8Р1А -16-$8М_1$, без открывания, стекло прозрачное противоударное, закаленное СМ3, с двумя дверьми (цвет профиля -металлик, стекло со слабым отражвющим эффектом - цвет голубой) "Spendrel" часть витража стекло тонированное, зеркальное - цвет синий	ВНА 10400х3250(h)	1	33.8м^2
ВН-2	Аллюминиевые рамы ГОСТ 25116-82, F90, СПО 8Р1А -16-$8М_1$, со сложным открыванием, стекло прозрачное противоударное, закаленное СМ3, (цвет профиля -металлик, стекло со слабым отражвющим эффектом - цвет голубой) "Spendrel" часть витража стекло тонированное, зеркальное - цвет синий	ВНА 7600х2750(h)	1	20.9м^2
ВН-3		ВНА 7600х2750(h)	1	20.9м^2
ВН-4		ВНА 7600х3100(h)	1	23.56м^2
ВН-4*		ВНА 7600х3100(h)	1	23.56м^2
ВН-2	Подоконная доска ПВХ ламинированная	ПД 2100х250х20	1	0.52м^2
		ПД 5100х250х20	1	1.3м^2
ВН-3	Подоконная доска ПВХ ламинированная	ПД 2040х250х20	1	0.51м^2
		ПД 2100х250х20	1	0.52м^2
		ПД 2950х250х20	1	0.73м^2
ВН-4	Подоконная доска ПВХ ламинированная	ПД 2100х250х20	1	0.52м^2
		ПД 5100х250х20	1	1.3м^2
ВН-4*	Подоконная доска ПВХ ламинированная	ПД 2100х250х20	1	0.52м^2
		ПД 5100х250х20	1	1.3м^2

Спецификация элементов заполнения оконных, витражных проемов.

Позиц.	Обозначение	Наименование	Всего	Примеч.
		Витражи внутренние		
ВВ-1	Аллюминиевые рамы ГОСТ 25116-82, F90, СПО 8Р1А -16-$8М_1$, без открывания, стекло прозрачное противоударное, закаленное СМ3, с тремя дверьми (цвет профиля -металлик)	ВВА 10000х3280(h)	1	32.8м^2
ВВ-2	Аллюминиевые рамы ГОСТ 25116-82, F90, СПО 8Р1А -16-$8М_1$, без открывания, стекло прозрачное противоударное, закаленное СМ3, (цвет профиля -металлик)	ВВА 1800х3280(h)	1	6.0м^2
ВВ-3	Металлопластик ГОСТ 30674-99, СПО 8Р1А -16-$8М_1$, без открывания, стекло прозрачное противоударное, закаленное СМ3, (цвет профиля -белый)	ВВА 4500х2800(h)	3	37.8м^2

Примечание:
1. Данный лист см. совместно с АР- 3÷9, 18, 19.
2. Внутренний цвет переплетов - металлик, наружный цвет переплета - металлик.
3. Перед изготовлением изделий необходимо произвести контрольные замеры проемов фирмой - изготовителем.
4. Оконные, витражные блоки выполнить с однокамерным остеклением (применить энергосберегающее и безопасное стекло).
5. "Spendrel" часть витража выполнить тонированным, с зеркальным эффектом.
6. Схемы окон и витражей показаны со стороны фасада. Открывание створок окон вовнутрь.

Взам. инв N

Подп.и дата

Инв. N подл.

Изм.	Кол.уч	Лист	N°док.	Подпись	Дата
Гип		Намет К.С			
Проверил		Керимов Д			
Разработал		Турсынкулов			
Н.контроль		Абдуллаев			

59-2022-АР

"Строительство спорткомплекса в селе Жумекен Курмангазинского района Атырауской области"

Спортивный комплекс

Стадия	Лист	Листов
РП	20	

Спецификация элементов заполнения оконных и витражных проемов.

ТОО "СуҚұрылысПроект" г.Шымкент-2022г.

Формат А3

Спецификация элементов заполнения дверных проемов (начало)

Позиц.	Обозначение	Наименование	Количество на отм. -2.100	на отм. 0.000	на отм. 3.900	Всего	Примеч.
1	Дверной блок металлопластиковый, глухой, без порога, правого исполнения.	Изделие индивид. изготовления ДГ21Х8	-	2	2	4	Комплект ручек с врезным замком, габарит проема 800х2100(h) мм
2	Дверной блок металлопластиковый, глухой, без порога, левого исполнения.	Изделие индивид. изготовления ДГ21Х8л	-	-	2	2	Комплект ручек с врезным замком, габарит проема 800х2100(h) мм
3	Дверной блок металлопластиковый, глухой, без порога, правого исполнения.	Изделие индивид. изготовления ДГ21Х9	-	2	1	3	Комплект ручек с врезным замком, габарит проема 900х2100(h) мм
4	Дверной блок металлопластиковый, глухой, без порога, левого исполнения.	Изделие индивид. изготовления ДГ21Х9л	-	2	1	3	Комплект ручек с врезным замком, габарит проема 900х2100(h) мм
5	Дверной блок деревянный, глухой, без порога, правого исполнения.	ГОСТ 6629-88 ДГ21Х9	-	4	1	5	Комплект ручек с врезным замком, габарит проема 900х2100(h) мм
6	Дверной блок деревянный, глухой, без порога, левого исполнения.	ГОСТ 6629-88 ДГ21Х9л	-	5	2	7	Комплект ручек с врезным замком, габарит проема 900х2100(h) мм
7	Дверной блок металлический внутренний, глухой, без порога, открывание полотна наружу.	ГОСТ 31173-2003 ДГ21Х18	-	1	2	3	Комплект ручек с врезным замком, габарит проема 1800х2100(h) мм
8	Противопожарная EI 45, металлическая, без порога,	Изделие индивид. изготовления ДГ21Х13	-	2	-	2	Комплект системы "Антипаника" габарит проема 1300х2100(h) мм
9	Дверной блок металлический утепленний, глухой, без порога, самозакрывающий, открывание полотна наружу.	Изделие индивид. изготовления ДГ21Х15	-	2	-	2	С доводчиком. Комплект системы "Антипаника" с врезным замком, габарит проема 1500х2100(h) мм
10	Дверной блок деревянный, глухой, без порога, самозакрывающий, правого исполнения.	ГОСТ 6629-88 ДГ21Х10	-	-	2	2	Комплект ручек с врезным замком, габарит проема 1000х2100(h) мм
11	Дверной блок деревянный, глухой, без порога, самозакрывающий, левого исполнения.	ГОСТ 6629-88 ДГ21Х10л	-	3	2	5	Комплект ручек с врезным замком, габарит проема 1000х2100(h) мм
12	Дверной блок металлический внутренний, глухой, без порога, правого исполнения, открывание полотна наружу.	Изделие индивид. изготовления ДГ15Х10	1	-	-	1	Комплект ручек с врезным замком, габарит проема 1000х1500(h) мм
13	Дверной блок металлический внутренний, глухой, без порога, левого исполнения, открывание полотна наружу.	Изделие индивид. изготовления ДГ15Х10л	1	-	-	1	Комплект ручек с врезным замком, габарит проема 1000х1500(h) мм
14	Дверной блок металлический внутренний для пом. электрощитовой, левого исполнения, без порога, открывание полотна наружу. Предусмотреть жалюзийные решетки в полотне.	Изделие индивид. изготовления ДГ15Х10л	1	-	-	1	Комплект ручек с врезным замком, габарит проема 1000х1500(h) мм
15	Дверной блок металлический утепленный, глухой, без порога, левого исполнения, открывание полотна наружу.	Изделие индивид. изготовления ДГ15Х10л	2	-	-	2	Комплект ручек с врезным замком, габарит проема 1000х1500(h) мм
16	Дверной блок деревянный двустворчатый, глухой, без порога, самозакрывающий, правая створка активная.	ГОСТ 6629-88 ДГ21Х12	-	2	1	3	Комплект ручек с врезным замком, габарит проема 1200х2100(h) мм

Спецификация элементов заполнения дверных проемов (окончание)

Позиц.	Обозначение	Наименование	Количество на отм. -2.100	на отм. 0.000	на отм. 3.900	Всего	Примеч.
17	Дверной блок деревянный двустворчатый, глухой, без порога, самозакрывающий, левая створка активная.	ГОСТ 6629-88 ДГ21Х12л	-	2	1	3	Комплект ручек с врезным замком, габарит проема 1200х2100(h) мм
18	Дверной блок металлический утепленный, глухой, без порога, самозакрывающий, правая створка активная, открывание полотна наружу.	ГОСТ 31173-2003 ДГ21Х12	-	1	-	1	Комплект ручек с врезным замком, габарит проема 1200х2100(h) мм
19	Дверной блок металлический утепленный, глухой, без порога,самозакрывающий, левая створка активная, открывание полотна наружу.	ГОСТ 31173-2003 ДГ21Х12л	-	1	-	1	Комплект ручек с врезным замком, габарит проема 1200х2100(h) мм
20	Противопожарная EI 45, металлическая, без порога,	Изделие индивид. изготовления ДГ21Х10	-	2	-	2	Комплект системы "Антипаника" габарит проема 1000х2100(h) мм
21	Дверной блок деревянный двустворчатый, глухой, без порога, самозакрывающий, правая створка активная.	ГОСТ 6629-88 ДГ21Х13	-	1	-	1	Комплект ручек с врезным замком, габарит проема 1300х2100(h) мм
22	Дверной блок деревянный двустворчатый, глухой, без порога, самозакрывающий, левая створка активная.	ГОСТ 6629-88 ДГ21Х13л	-	1	-	1	Комплект ручек с врезным замком, габарит проема 1300х2100(h) мм
23	Дверной блок деревянный двустворчатый, с остеклением, без порога, самозакрывающий, правая створка активная.	ГОСТ 6629-88 ДО21Х12	-	1	1	2	Комплект ручек с врезным замком, габарит проема 1200х2100(h) мм
24	Дверной блок деревянный двустворчатый, с остеклением, без порога, самозакрывающий, левая створка активная.	ГОСТ 6629-88 ДО21Х12л	-	1	1	2	Комплект ручек с врезным замком, габарит проема 1200х2100(h) мм

Поз. 14

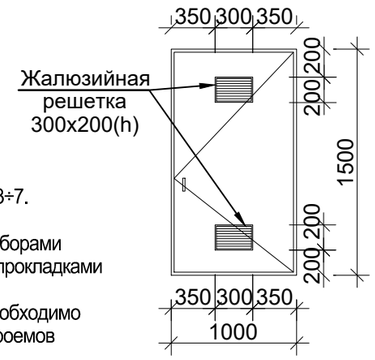

Примечание:
1. Данный лист см.совместно с АР- 3÷7.
2. Двери без порогов.
3. Двери сан.узлов оборудовать приборами самозакрывания и уплотняющими прокладками в притворах.
4. Перед изготовлением изделий необходимо произвести контрольные замеры проемов фирмой - изготовителем.

Ведомость дверных проемов

Поз.	Размер проема
1, 2	800х2100(h)
3 ÷ 6	900х2100(h)
10, 11	1000х2100(h)
12 ÷ 15	1000х1500(h)
16÷19, 23, 24	1200х2100(h)
8, 21, 22	1300х2100(h)
9	1500х2100(h)
7	1800х2100(h)

Изм.	Кол.уч	Лист	N°док.	Подпись	Дата
Гип		Намет К.С			
Проверил		Керимов Д			
Разработал		Турсынкулов			
Н.контроль		Абдуллаев			

59-2022-АР

"Строительство спорткомплекса в селе Жумекен Курмангазинского района Атырауской области"

Спортивный комплекс

Стадия	Лист	Листов
РП	21	

Спецификация элементов заполнения дверных проемов.

ТОО "СуҚұрылысПроект" г.Шымкент-2022г.

Взам. инв N | Подп.и дата | Инв. N подл.

Формат А3

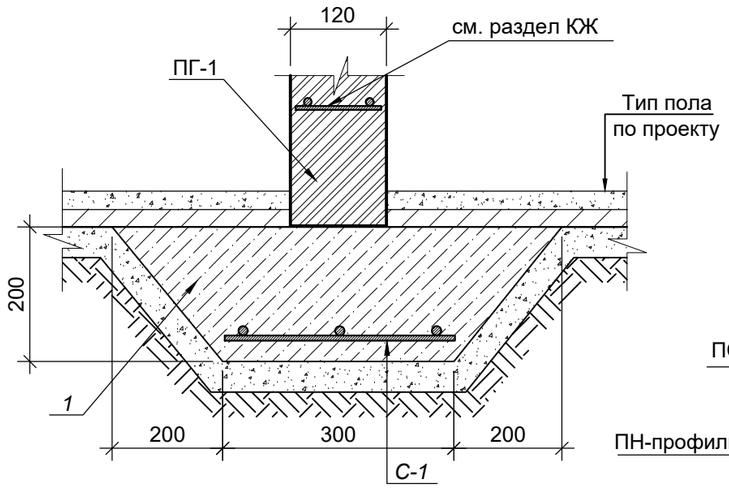

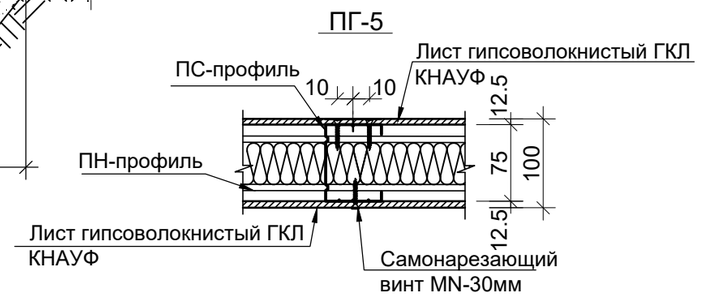

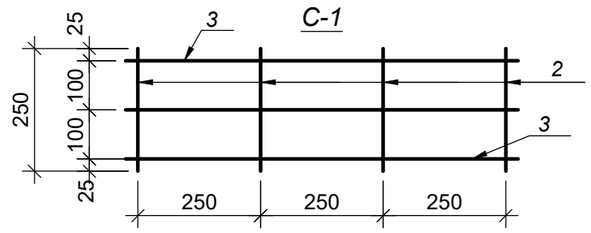

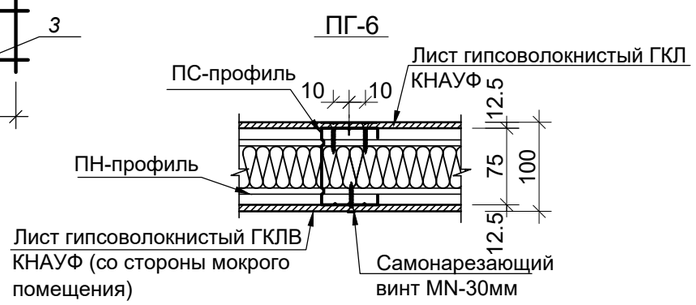

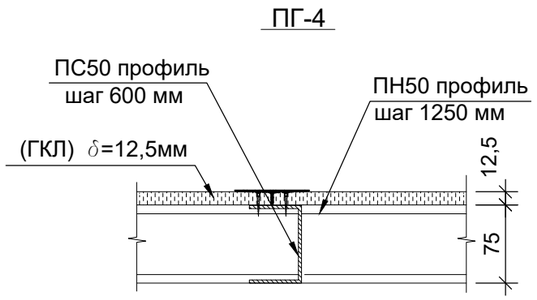

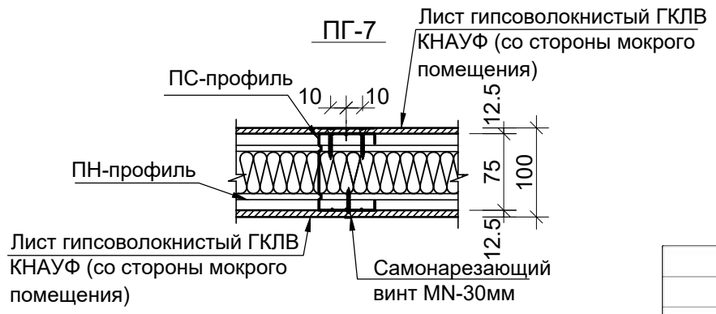

Спецификация на перегородки.

Поз.	Обозначение	Наименивание	Кол.	Масса ед., м2	Приме-чание
		ПГ-1			
1		Проектируемая перегородка из кирпича марки КР-р-по 250х120х 65 /1НФ/100/2,0/50/ ГОСТ 530-2012. На смешанных цементных растворах марки не ниже 50.			$\frac{60.0м^2}{7.2м^3}$
		ПГ-3			
2		Блок стандартный 390х190х190 ГОСТ 13579-2018			$\frac{587.0м^2}{111.53м^3}$
		ПГ-4			
3		Обшивка металлической конструкции для "Сэндвич" - короба из ГКЛ в один слой (с одной стороны) по каркасу "Knauf" (комплект - ПС 75х50 шаг - 600 мм, ПН75х40)			$155.0м^2$
4		ПГ-5			см. АР-23
5		ПГ-6			
6		ПГ-7			

Спецификация расхода материалов на узел А.

Поз.	Обозначение	Наименование	Кол.	Масса ед.,кг	Приме-чание
1		Бетон В 12,5	4.19 м³		
		С-3			
2	ГОСТ 34028-2016	Ар-ра Ø 6 AI L=250мм	153 шт.	0.06	9.18
3	ГОСТ 34028-2016	Ар-ра Ø 6 AI	114.3 м.п	0.222	25.37

Примечание:
1. Данный лист читать совместно с л. АР- 3÷7, 12, 13.
2. Рекомендации и требования по монтажу перегородок из ГКЛ см. серию РК 1.031.9.-2.00 "Комплексные системы КНАУФ." Перегородки поэлементной сборки из гипсокартонных листов с металлическом и деревянном каркасах для жилых, общественных и производственных зданиях. Выпуск 1
3. Усиление перегородок из кирпича см. раздел КЖ.

Изм.	Кол.уч	Лист	N°док.	Подпись	Дата
Гип		Намет К.С			
Проверил		Керимов Д			
Разработал		Турсынкулов			
Н.контроль		Абдуллаев			

59-2022-АР

"Строительство спорткомплекса в селе Жумекен Курмангазинского района Атырауской области"

Спортивный комплекс

Стадия	Лист	Листов
РП	22	

Устройство перегородок ПГ-1÷ПГ-7. Узел А.

ТОО "СуҚұрылысПроект" г.Шымкент-2022 г.

Взам. инв N | Подп.и дата | Инв. N подл.

Формат А3

Схема установки каркаса для теплоблока ПГ-2

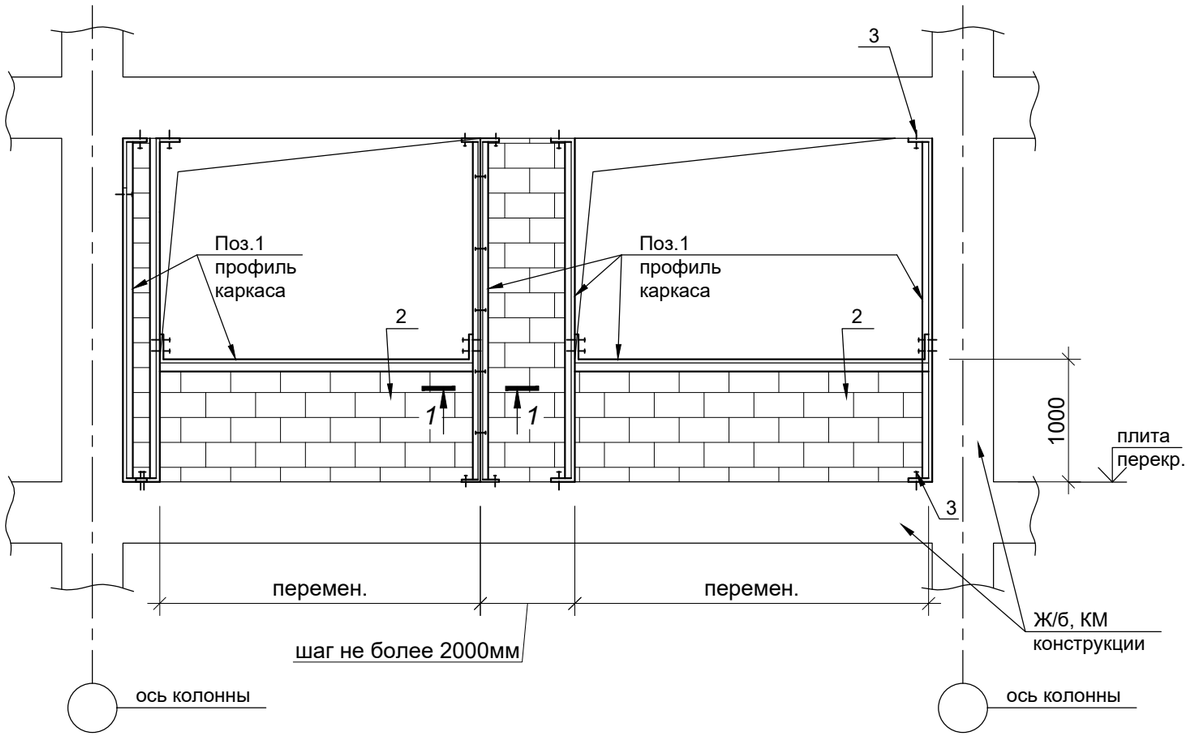

Спецификация расхода материалов на устройство каркаса для теплоблока ПГ-2.

Поз.	Обозначение	Наименование	Кол.	Масса ед.,кг	Приме-чание
1	ГОСТ 8278-83*	[120х50х3	188 м.п	4.91	923.08
2		Теплоблок 600х400х250(h)			$\frac{130.0м^2}{52.0м^3}$
3		FIX-анкер Ø 8 мм L=100мм	100 шт.		

1-1

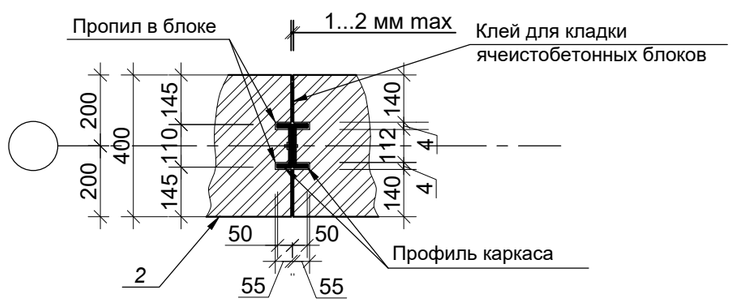

Примечание:
1. Данный лист смотреть с АР - 22.
2. Наружные стены из теплоблоков крепить вертикальными стойками (поз.1) из гнутого равнополчного швеллера □120х50х3 с шагом не более 2-х метров, с обязательной установкой в дверных и оконных проемах.
3. Расход материалов дан на все здание.
4. Кладку из теплоблоков вести на специальных клеевых составах для ячеистых бетонов.
При отрицательных температурах вести с добавлением а клей специальных добавок.

Согласовано:
Нурпанов
Раздел КЖ

Взам. инв N
Подп.и дата
Инв. N подл.

Изм.	Кол.уч	Лист	N°док.	Подпись	Дата
Гип		Намет К.С			
Проверил		Керимов Д			
Разработал		Турсынкулов			
Н.контроль		Абдуллаев			

59-2022-АР

"Строительство спорткомплекса в селе Жумекен Курмангазинского района Атырауской области"

Спортивный комплекс

Стадия	Лист	Листов
РП	22.1	

Схема установки каркаса для теплоблока ПГ-2.

ТОО "СуҚұрылысПроект" г.Шымкент-2022г.

Перегородки из ГКЛ, ГКЛВ.
Вертикальный разрез

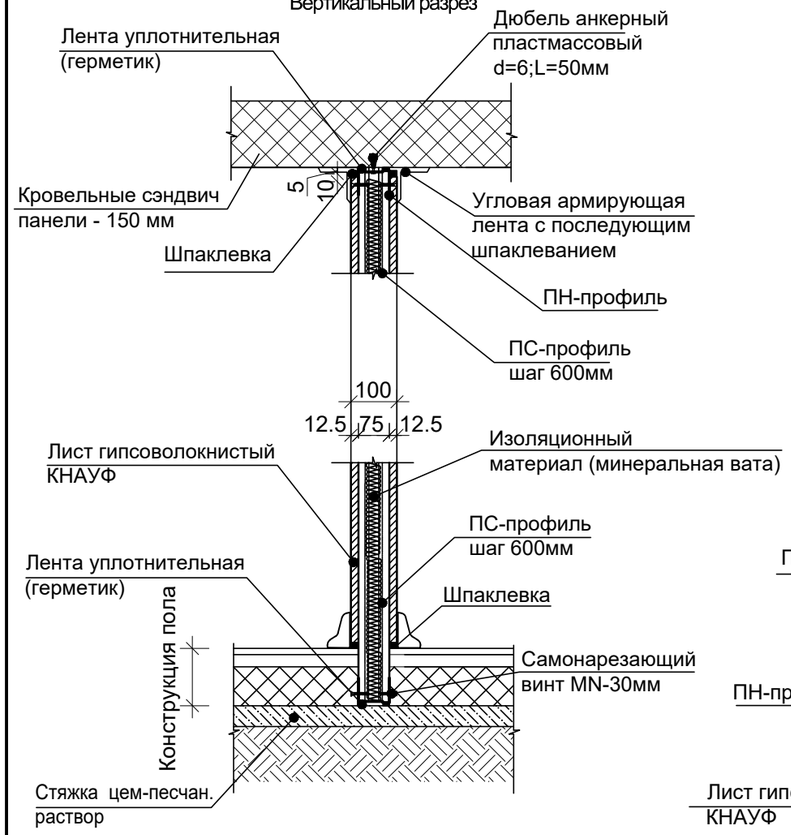

1

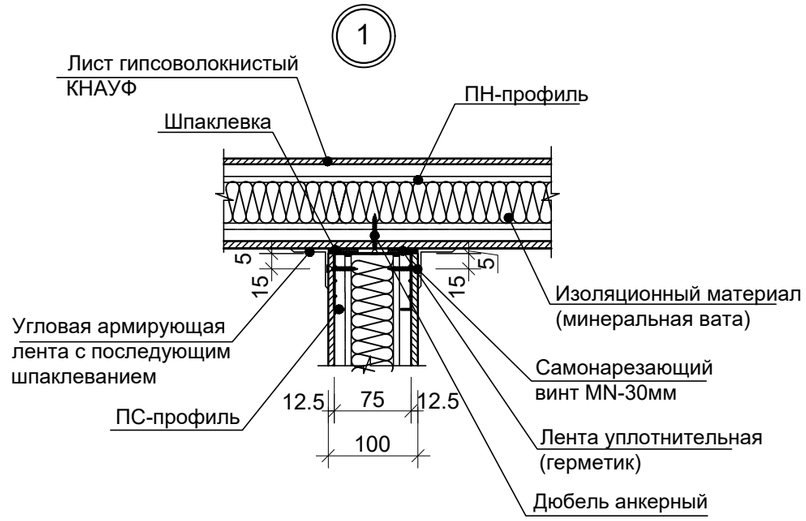

3

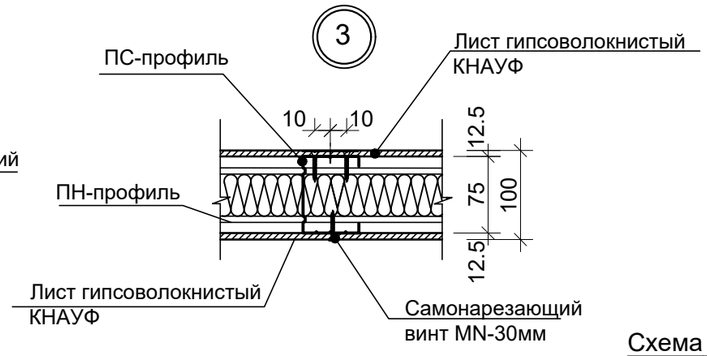

4

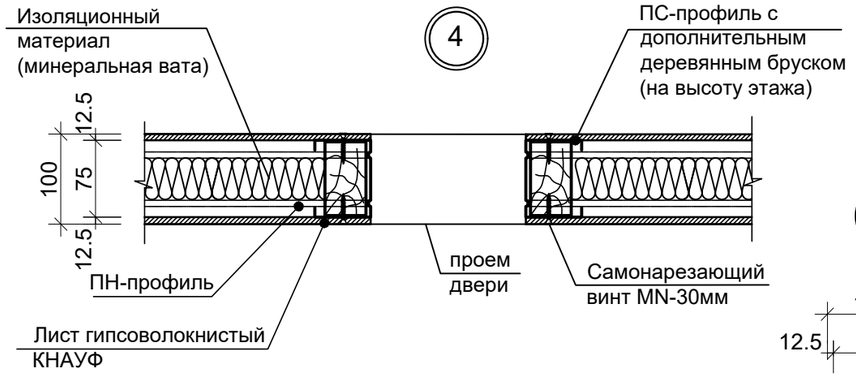

Схема узлов.

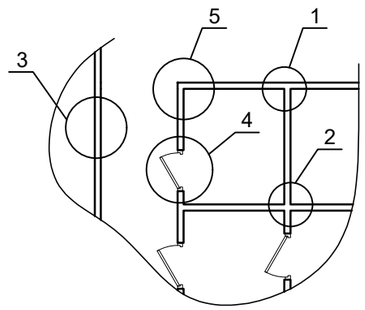

2

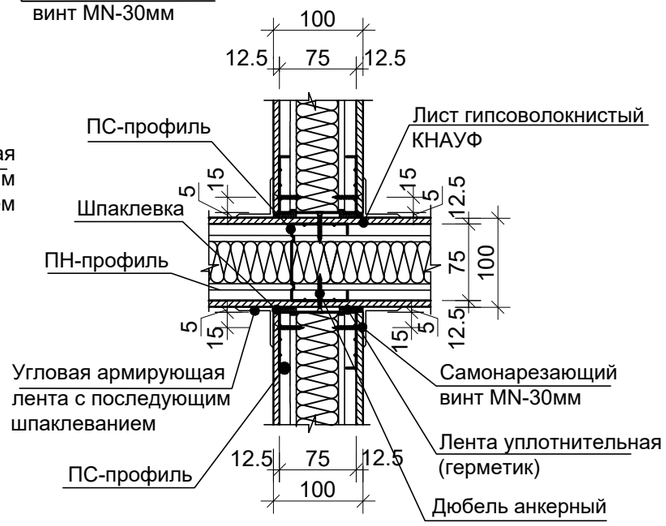

5

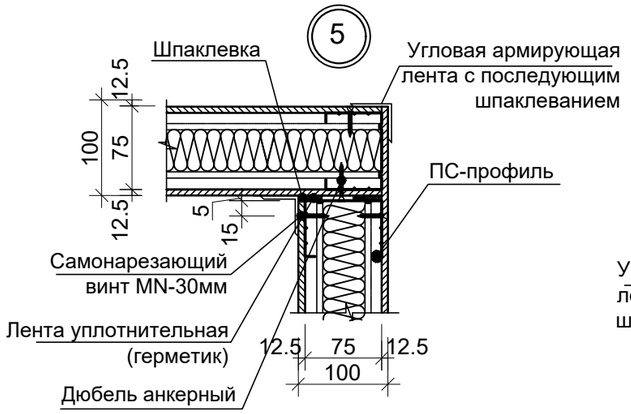

Спецификация расхода материалов на 1 м^2 (всего 1093.65м^2) перегородок ПГ-5, ПГ-6, ПГ-7 (с ГКЛ, ГКЛВ)

Наименовние	ед. изм.	Кол-во на 1м² толщина 100мм
Каркас и крепежные изделия		
Профиль направляющий ТУ19 РК 39475759 ТОО -004-2003 ПН75/40	п.м	0,7
Профиль стоечный ТУ19 РК 39475759 ТОО -004-2003 ПС75/50	п.м	2,0
Лента уплотнительная сечение 95х3,2	п.м	1,2
Дюбель	шт	1,5
Минплита на базальтовом связующем толщ.80мм	м²	1,0
Деревянный брусок	п.м	**483.2**
Обшивка		
Лист гипсокартонный (ГКЛ, ГКЛВ) 12,5мм	м²	2,0
Шуруп TN 25	шт	13
TN 35	шт	29
Заделка швов		
Шпаклевка "Унифлот"	кг.	0,2
Шпаклевка "Фугенфюллер"	кг.	1,0
Лента армирующая	п.м	1,5
Профиль угловой перфорированный	п.м	по потребности
Грунтовка	кг	по потребности
Возможно замена материалов		
Вместо ленты уплотнительной используеться герметик для перегородок (туба 550мл)	шт	0,5
Вместо Шпаклевка КНАУФ-Фуген используеться Шпаклевка КНАУФ-Унифлот	кг.	1,0
Общая площадь ГКЛ	м²	Всего: ГКЛ 1477.0
Общая площадь ГКЛВ	м²	Всего: ГКЛВ 710.3

Примечание:
1. Данный лист читать совместно с л. АР - 4÷7, 12, 13.
2. Рекомендации и требования по монтажу перегородок из ГКЛ см. серию РК 1.031.9.-2.00 "Комплексные системы КНАУФ." Перегородки поэлементной сборки из гипсокартонных листов с металлическом и деревянном каркасах для жилых, общественных и производственных зданиях. Выпуск 1

Изм.	Кол.уч	Лист	N°док.	Подпись	Дата
Гип		Намет К.С			
Проверил		Керимов Д			
Разработал		Турсынкулов			
Н.контроль		Абдуллаев			

59-2022-АР

"Строительство спорткомплекса в селе Жумекен Курмангазинского района Атырауской области"

Спортивный комплекс

Стадия	Лист	Листов
РП	23	

Устройство перегородок ПГ-5, ПГ-6, ПГ-7 (с ГКЛ, ГКЛВ).

ТОО "СуҚұрылысПроект" г.Шымкент-2022г.

Взам.инв. N | Подпись и дата | Инв. N подп.

Формат А3

Ограждение ОГ-1

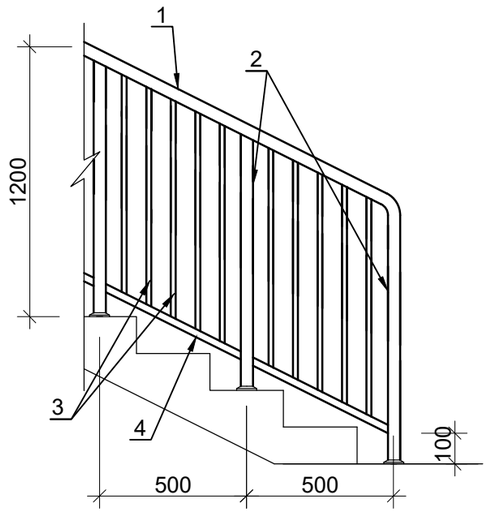

Ограждение ОГ-2

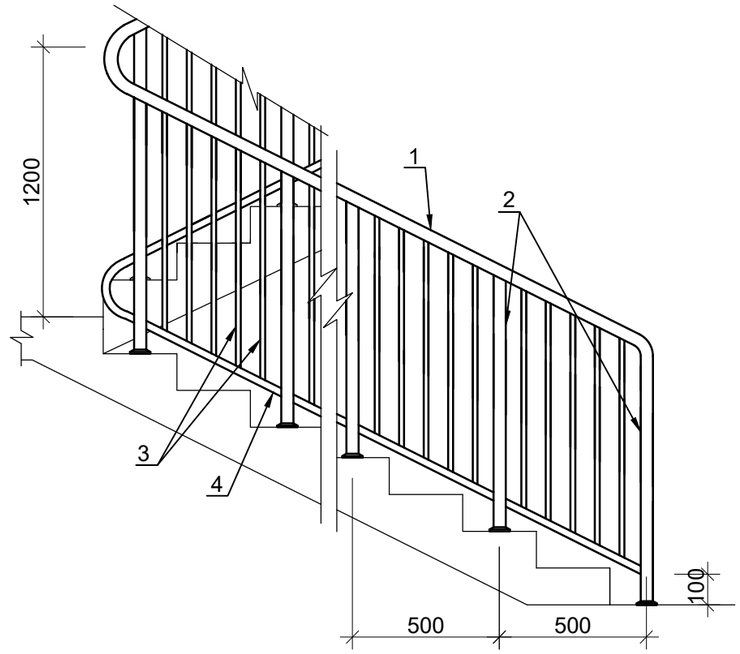

Ограждение ОГ-3

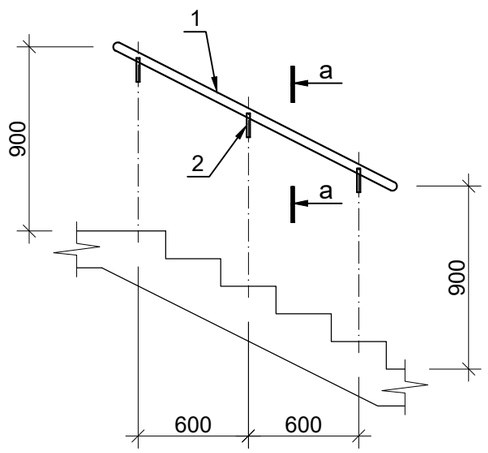

а-а

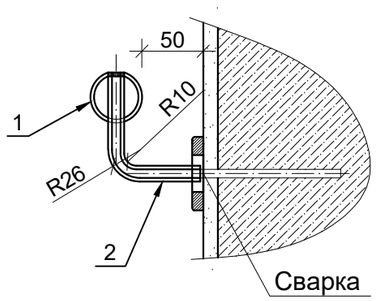

Ограждение ОГ-4

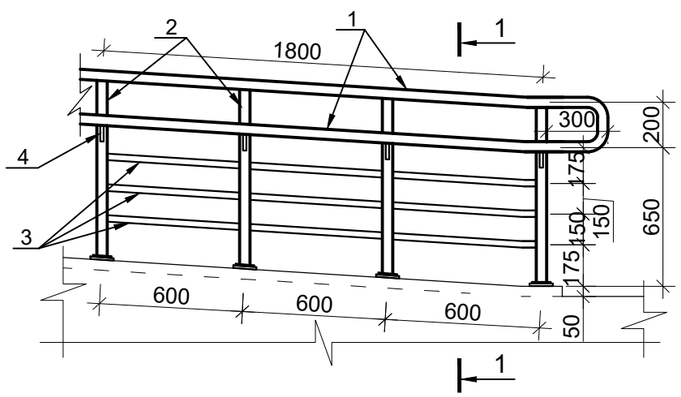

1-1

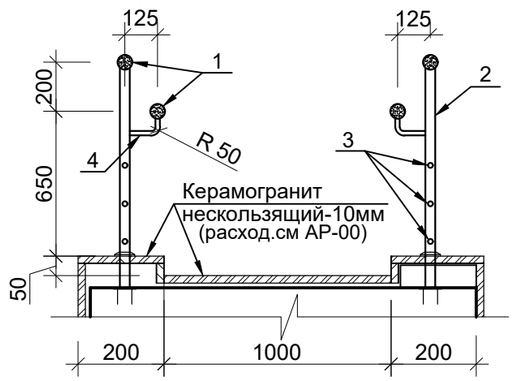

Спецификация элементов ограждения лестниц
(расход дан на 1 п.м. ограждения)

Поз.	Обозначение	Наименование	Кол.	Масса ед. кг.	Приме-чание
Ограждение ОГ-1					15.1м.п Всего
1	ГОСТ 11068-81*	Трубы Ø50х2мм	1.0м.п	2.38	
2	ГОСТ 11068-81*	Трубы Ø50х2мм	2.4м.п	2.38	
3	ГОСТ 11068-81*	Трубы Ø30х2мм	11.0м.п	1.39	
4	ГОСТ 11068-81*	Трубы Ø30х2мм	1.0м.п	1.39	
Ограждение ОГ-2					16.8м.п Всего
1	ГОСТ 11068-81*	Трубы Ø50х2мм	1.0м.п	2.38	
2	ГОСТ 11068-81*	Трубы Ø50х2мм	2.4м.п	2.38	
3	ГОСТ 11068-81*	Трубы Ø30х2мм	11.0м.п	1.39	
4	ГОСТ 11068-81*	Трубы Ø30х2мм	1.0м.п	1.39	
Ограждение ОГ-3					3.4м.п Всего
1	ГОСТ 11068-81*	Трубы Ø50х2мм	1.0м.п	2.38	
2	ГОСТ 11068-81*	Трубы Ø25х2мм	0.7м.п	1.14	
Ограждение ОГ-4 (Расход дан на один пандус. Всего 1шт.)					
1	ГОСТ 11068-81*	Труба Ø50х2 - 08х18Н10Т	60.4м.п	2.38	143.75
2	ГОСТ 11068-81*	Труба Ø50х2 - 08х18Н10Т L=850мм	50шт.	2.0	100.0
3	ГОСТ 11068-81*	Труба Ø25х2 - 08х18Н10Т	90.0м.п	1.14	102.6
4	ГОСТ 11068-81*	Труба Ø25х2 - 08х18Н10Т L=200мм	50шт.	0.23	11.5

Примечание:
1. Ограждение ОГ-1÷4 изготовить из нержавеющей стали.
2. Сварные соединения выполнять электродами Э-42А по ГОСТ 9467-75*.
Высота сварных швов по толщине наименьшего сварного элемента.
3. Все металлические детали окрасить эмалью ПФ-115 (серого цвета) за 2 раза.
4. Все отделочные материалы и изделия перед закупкой обязательно согласовать с заказчиком.
5. Данный лист см. совместно с АР - 3÷7.

Изм.	Кол.уч	Лист	N°док.	Подпись	Дата
Гип	Намет К.С				
Проверил	Керимов Д				
Разработал	Турсынкулов				
Н.контроль	Абдуллаев				

59-2022-АР

"Строительство спорткомплекса в селе Жумекен Курмангазинского района Атырауской области"

Спортивный комплекс

Стадия	Лист	Листов
РП	24	

Ограждение ОГ-1÷4.

ТОО "СуҚұрылысПроект" г.Шымкент-2022г.

Взам. инв N

Подп.и дата

Инв. N подл.

Барьер гардеробный БГ-1; БГ-2.

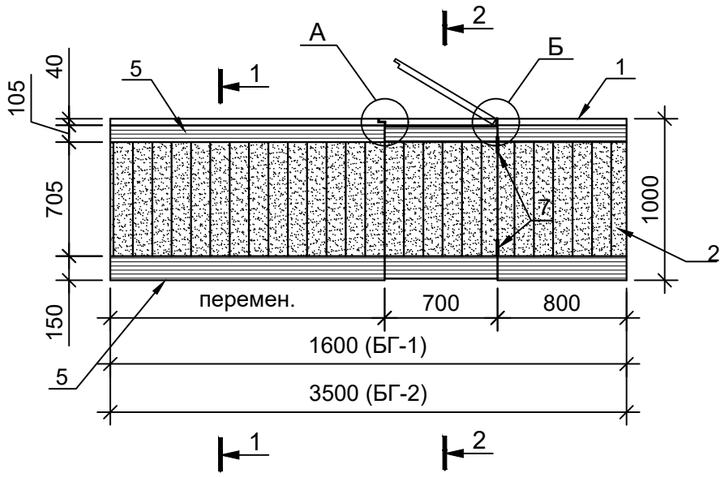

1-1

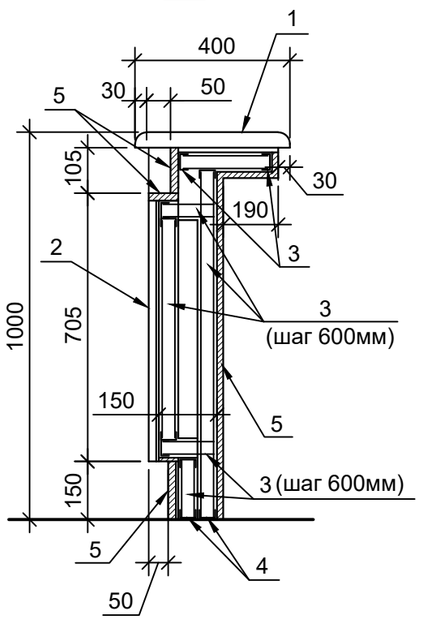

2-2

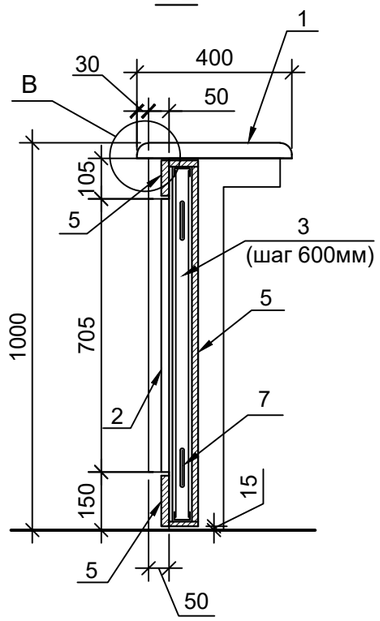

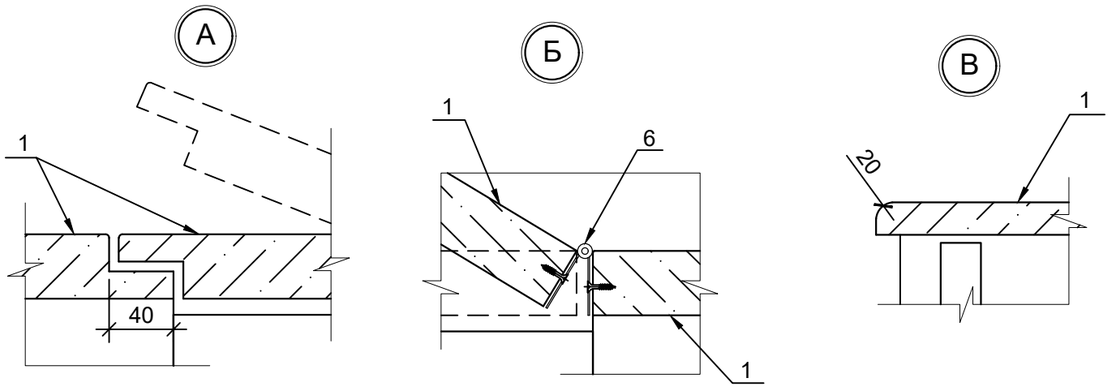

Спецификация расхода материалов на барьеры гардеробные БГ-1; БГ-2 .

Поз.	Обозначение	Наименование	Кол. шт.	Масса ед.,кг	Приме-чание
Барьер гардеробный БГ-1 (Всего 1 шт.)					
1		Столешница лам. - ДСП б=40 мм цвет светло-серый.	0,65 м²		
2		Декор.панель δ=16мм цвет- дуб натуральный	1,125 м²		
3		Металлокаркас ПС-профиль 50х50х0,6	12,35 м.п		
4		ПН-профиль 50х50х0,6	2,5 м.п		
5		ДСП шпониров. δ=16мм с одной стороны, цвет - светло-серый	2,45 м²		
6		Петля мебельная L=400мм	1		
7		Петли для крепления двери	2		
Барьер ресепшена БГ-2 (Всего 1 шт.)					
1		Столешница лам. - ДСП б=40 мм цвет светло-серый.	1,4 м²		
2		Декор.панель δ=16мм цвет- дуб натуральный	2,5 м²		
3		Металлокаркас ПС-профиль 50х50х0,6	26,6 м.п		
4		ПН-профиль 50х50х0,6	5,6 м.п		
5		ДСП шпониров. δ=16мм с одной стороны, цвет - светло-серый	5,1 м²		
6		Петля мебельная L=400мм	1		
7		Петли для крепления двери	2		

Примечание:
1. Данный лист смотреть с АР-4.

Изм.	Кол.уч	Лист	N°док.	Подпись	Дата
Гип		Намет К.С			
Проверил		Керимов Д			
Разработал		Турсынкулов			
Н.контроль		Абдуллаев			

59-2022-АР

"Строительство спорткомплекса в селе Жумекен Курмангазинского района Атырауской области"

Спортивный комплекс

Стадия	Лист	Листов
РП	25	

Барьер гардеробный БГ-1; БГ-2.

ТОО "СуҚұрылысПроект" г.Шымкент-2022г.

Взам. инв N

Подп.и дата

Инв. N подл.

Стремянки СТ-1.

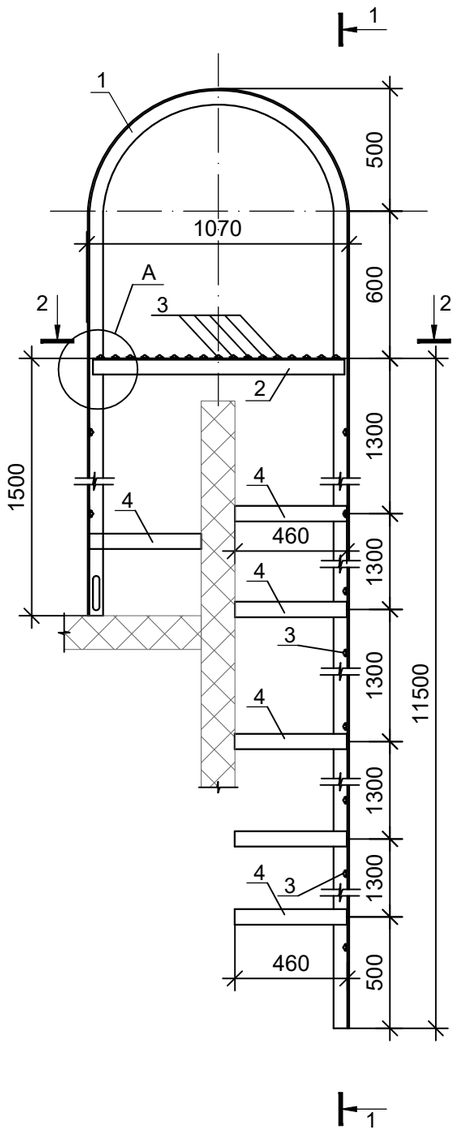

1-1

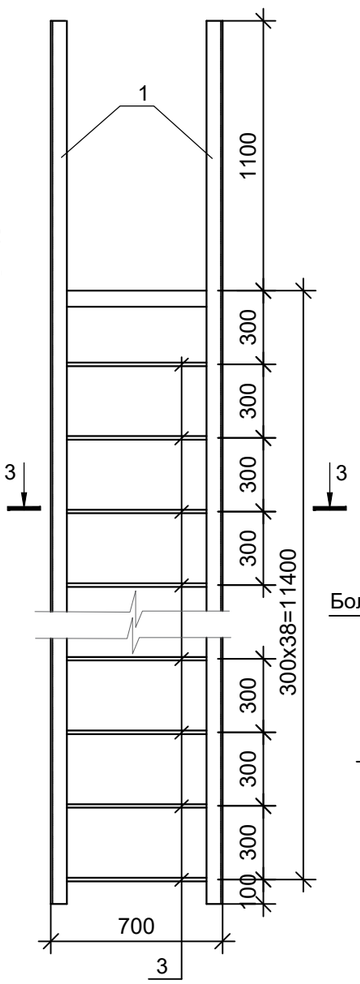

Узел крепления СТ-1.

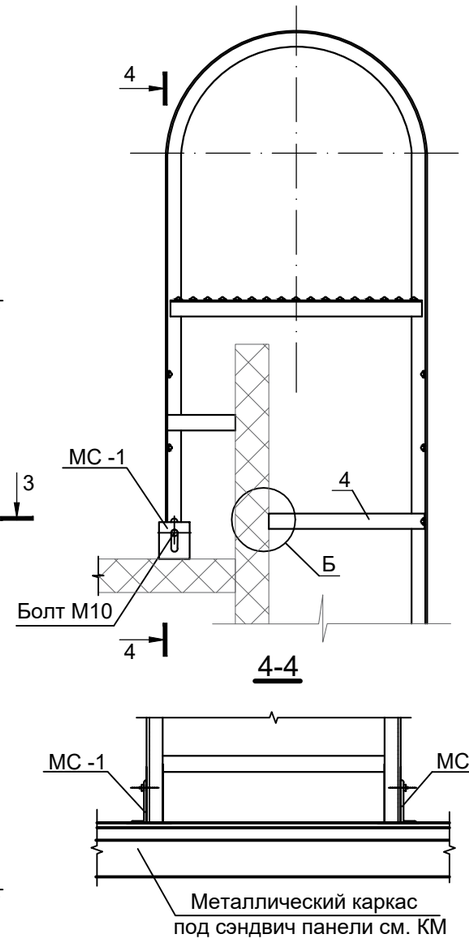

Спецификация расхода материалов на Стремянку СТ-1.

расход дан на 1 шт. (всего 2 шт.)

Поз.	Обозначение	Наименование	Кол.	Масса, ед., кг	Приме-чание
		Стремянку СТ-1.			
1	ГОСТ 8509-93	L63x5 L=15.2п.м.	2	73.11	146.22кг
2	ГОСТ 8509-93	L63x5 L=1.025п.м.	2	4.93	9.86кг
3	ГОСТ 5781-82*	Ø 20 AI L=0.68п.м.	55	1.68	92.4кг
4	ГОСТ 8509-93	L75x6 L=0.46п.м.	10	4.5	45.0кг
		Деталь соединительная МС - 1			
5	ГОСТ 8510-86*	L200x110 x12 L=125мм	2	3.3	6.6 кг
6	ГОСТ 103-2006	-100x6 L=100мм	10	0.47	4.7кг

Б

Узел крепления к сэндвич панели

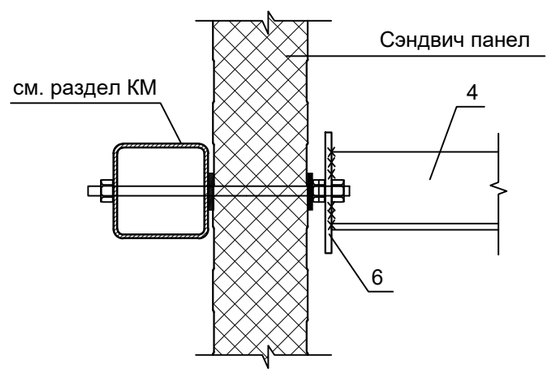

ВЕДОМОСТЬ ИЗДЕЛИЙ

поз.	Эскиз
5	Отверстие 12x100; 30; 120; 180; 110; 30
6	1 отв. 12мм; 50; 100; 50

2-2

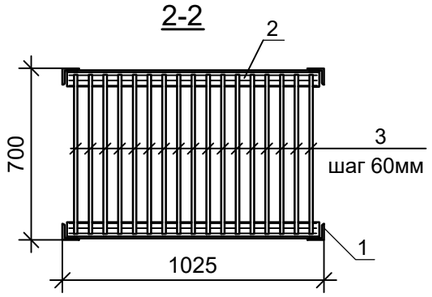

3-3

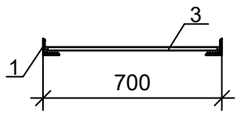

Деталь соединительная МС-1

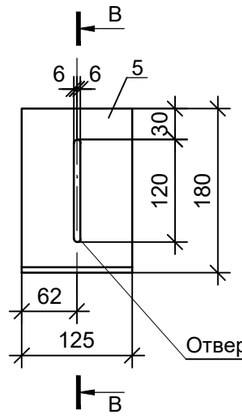

В-В

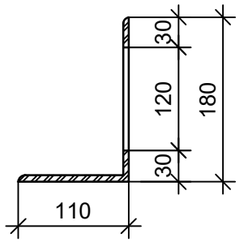

А

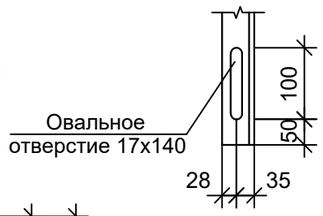

Примечание:
1. Сварные соединения выполнять электродами Э-42А по ГОСТ 9467-75*. Высота сварных швов по толщине наименьшего сварного элемента.
2. Все металлические детали окрасить эмалью ПФ-115 (серого цвета) за 2 раза.
3. поз. 4 приварить к поз. 6, закрепленной к стене здания в местах отмеченных в сеч. 4-4 по 4 точкам.
4. Данный лист см.совместно с АР - 8÷10.

Изм.	Кол.уч	Лист	N°док.	Подпись	Дата
Гип		Намет К.С			
Проверил		Керимов Д			
Разработал		Турсынкулов			
Н.контроль		Абдуллаев			

59-2022-АР

"Строительство спорткомплекса в селе Жумекен Курмангазинского района Атырауской области"

Спортивный комплекс

Стадия	Лист	Листов
РП	26	

Стремянки СТ-1.

ТОО "СуҚұрылысПроект" г.Шымкент-2022г.

Взам. инв N

Подп.и дата

Инв. N подл.

Навес НС-1

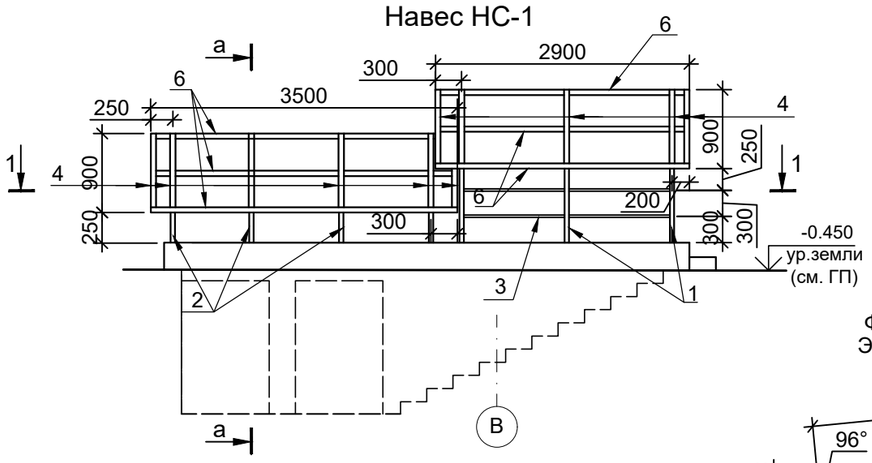

поз. 7

ФЭ-С11 = Фасонный
Элемент Стеновой 11

Длина детали 3000 мм
Толщина материала 0,5 мм
Развертка 473 мм

1-1

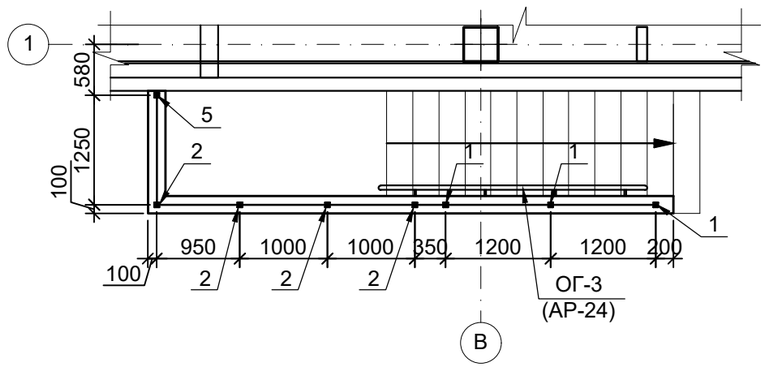

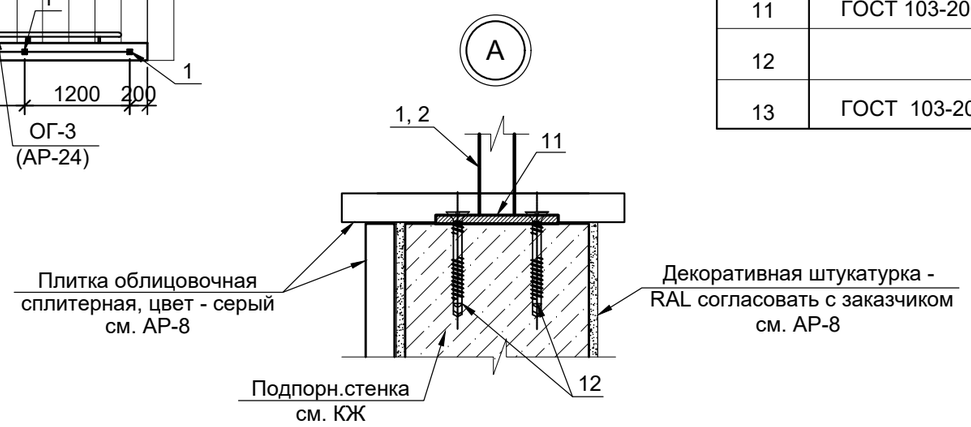

а-а

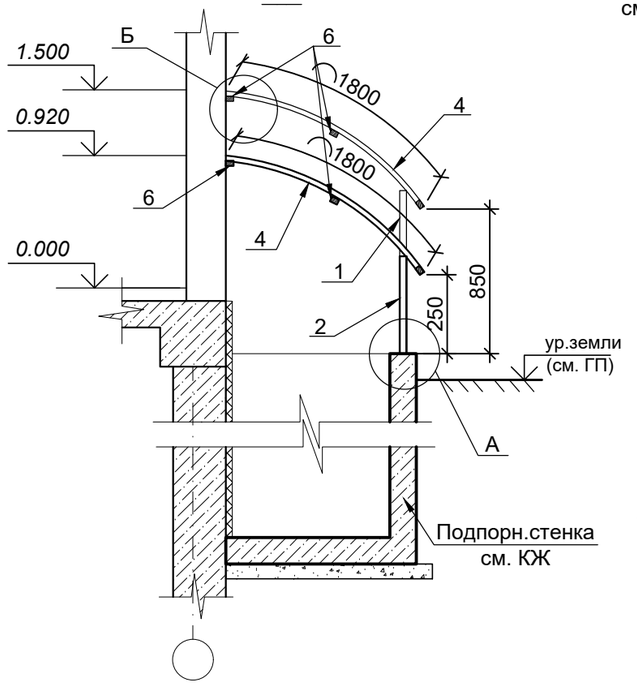

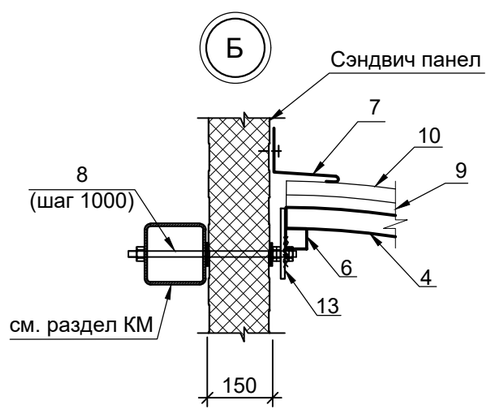

Спецификация расхода материалов на навес НС-1.

Поз.	Обозначение	Наименование	Кол.	Масса ед.,кг	Приме-чание
Навес НС-1 расход дан на 1 шт. (всего 1 шт.)					
1	ГОСТ 8639-82*	□ 50х50х4мм L=990мм	3 шт.	5.5	16.5
2	ГОСТ 8639-82*	□ 50х50х4мм L=390мм	4 шт.	2.1	8.4
3	ГОСТ 8639-82*	□ 25х25х2мм	4.7 м.п	1.68	7.9
4	ГОСТ 8645-68*	Гнутый профиль □ 60х40х4мм L=1800 мм	11 шт.	10.0	110.0
5	ГОСТ 8639-82*	□ 50х50х4мм L=1180мм	1 шт.	6.56	6.56
6	ГОСТ 8645-68*	□ 60х40х4мм	19.2 м.п	5.56	106.7
7		ФЭ-С11 = Фасонный Элемент Стеновой 11	6.4 м.п		
8		Самосверлящий шуруп 5,5/6,3xL с EPDM шайбой (для открытого крепления)	7 шт.		
9		Фанера березовая толщ.20 мм	11.5 м²		
10	"WECKMAN"	Металлочерепица RAL- 8017	11.5 м²		
11	ГОСТ 103-2006	—150х150х6	8 шт.	1.06	8.5
12		fix-anker Ø10, L=100 мм	32 шт.		
13	ГОСТ 103-2006	-100х6 L=100мм	8 шт.	0.47	3.76

Примечание:
1. Данный лист см.совместно с АР-3, 4, 6÷9.
2. Сварные соединения выполнять электродами Э-42А по ГОСТ 9467-75*. Высота сварных швов по толщине наименьшего сварного элемента.
3. Все металлические детали окрасить эмалью ПФ-115 (серого цвета) за 2 раза.
4. Деревянные конструкции покрыть огнезащитным покрытием «Феникс ДБ» ТУ5728-006-20942057-05.

Изм.	Кол.уч	Лист	N°док.	Подпись	Дата	
Гип		Намет К.С				
Проверил		Керимов Д				
Разработал		Турсынкулов				
Н.контроль		Абдуллаев				

59-2022-АР

"Строительство спорткомплекса в селе Жумекен Курмангазинского района Атырауской области"

Спортивный комплекс

Стадия	Лист	Листов
РП	27	

Навес НС-1.
Сечения 1-1, 2-2, 3-3, а-а.

ТОО "СуҚұрылысПроект"
г.Шымкент-2022г.

Взам. инв N | Подп.и дата | Инв. N подл.

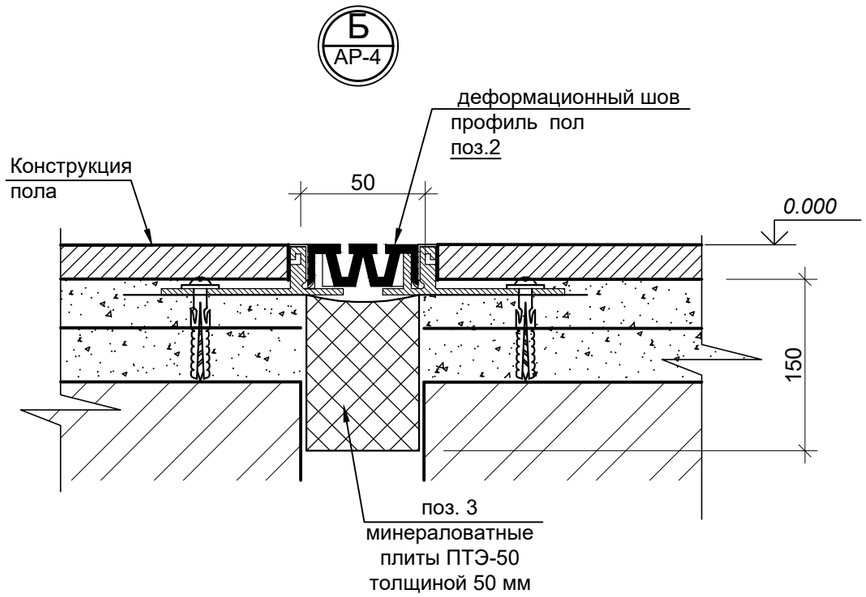

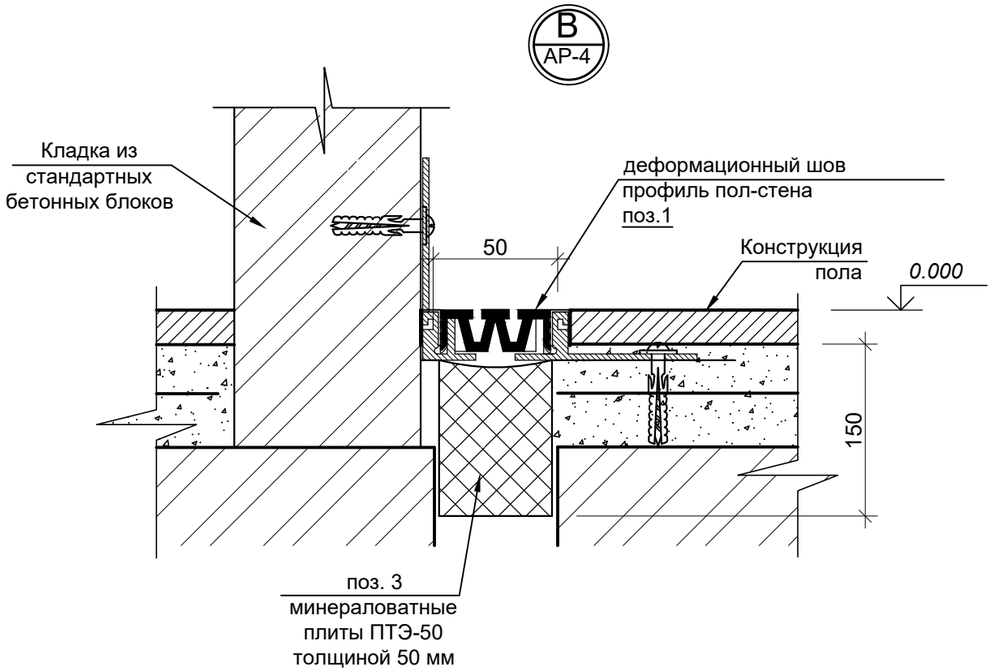

Спецификация на перегородки.

Поз.	Обозначение	Наименивание	Кол.	Масса ед., м2	Приме-чание
1		деформационный шов профиль пол-стена	24.4м.п		
2		деформационный шов профиль пол	6.4м.п		
3		Минераловатные плиты ПТЭ-50 толщиной 50 мм	0.23м^3		

Примечание:
1. Данный лист см.совместно с АР- 4.

Изм.	Кол.уч	Лист	N°док.	Подпись	Дата	59-2022-АР
						"Строительство спорткомплекса в селе Жумекен Курмангазинского района Атырауской области"
Гип		Намет К.С				Спортивный комплекс
Проверил		Керимов Д				Стадия: РП; Лист: 28; Листов:
Разработал		Турсынкулов				Деформационный шов. Спецификация расхода материалов.
Н.контроль		Абдуллаев				ТОО "СуҚұрылысПроект" г.Шымкент-2022г.

Взам. инв N | Подп.и дата | Инв. N подл.

Формат А3

Узел А

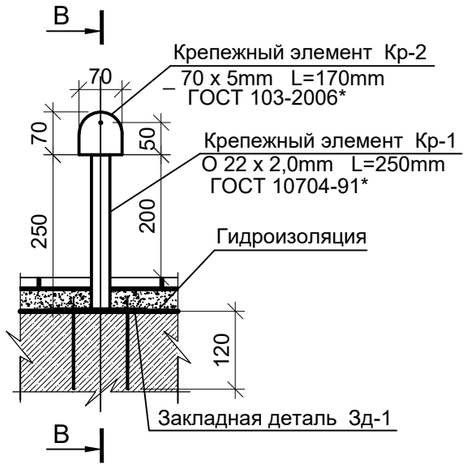

В-В

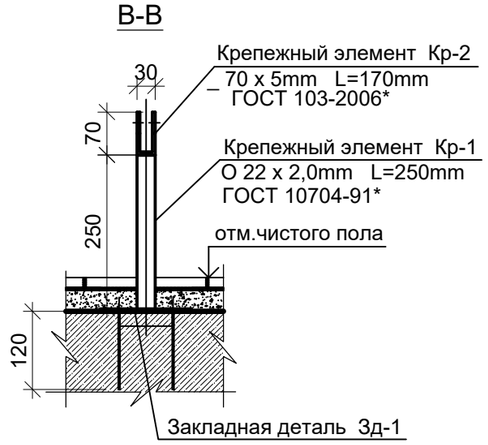

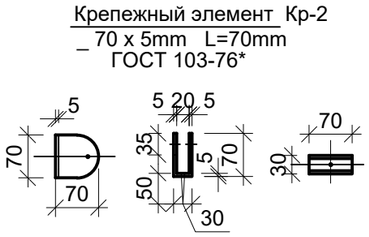

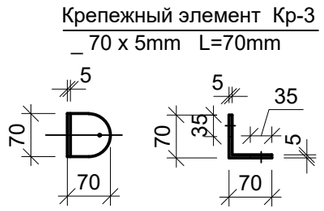

Спецификация элементов на сборно-щитовые перегородки сан узлов.

Поз.	Обозначение	Наименование	Кол.	Масса ед. кг.	Приме-чание
		Крепежные элементы			
Кр-1	ГОСТ 10704-91	Ø 22 x 2,0mm L=250mm	19	0.247	4.693
Кр-2	ГОСТ 103-2006	_ 70 x 5mm L=70mm	19	0.2	3.8
		Шуруп S-DD 03Z, L=13мм	38		
		Дюбель с шурупом SXS 10x120F US A4	38		
Кр-3	ГОСТ 103-2006	_ 70 x 5mm L=70mm	76	0.2	15.2
		Шуруп S-DD 03Z, L=13мм	152		
Зд-1	ГОСТ 103-2006	_ 150 x 8mm L=150mm	19	1.42	26.98
	ГОСТ 28778-90	Болт М16х120	76		
	ГОСТ 5088-2005	Петля ПН1-70 (3 шт. на 1 дверь)	21		
		Комплект ручек с защелкой	7		
		Экраны сан узлов.			
Щ 1	Стенка из ламинированного ДСП, толщ. 18 мм, торцы отделываются высокотемпературной пластиковой кромкой ПВХ	150 x 1800(h)мм	8шт.	0.27м^2	2.16м^2
Щ 2		300 x 1800(h)мм	3шт.	0.54м^2	1.62м^2
Щ 3		1200 x 1800(h)мм	4шт.	2.16м^2	8.64м^2
ЩД 1		600 x 1800(h)мм	7шт.	1.08м^2	7.56м^2

Дверцы сан.узлов ЩД1

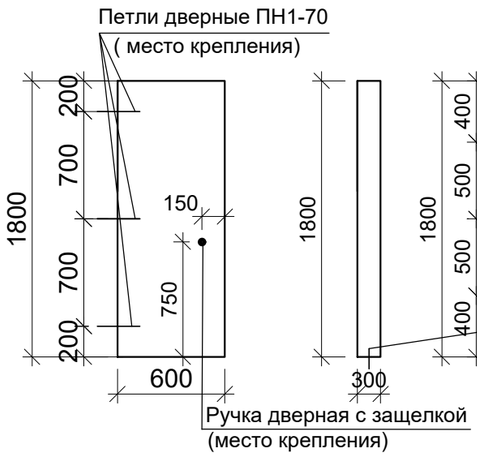

Экраны сан.узлов Щ1; Щ2; Щ3

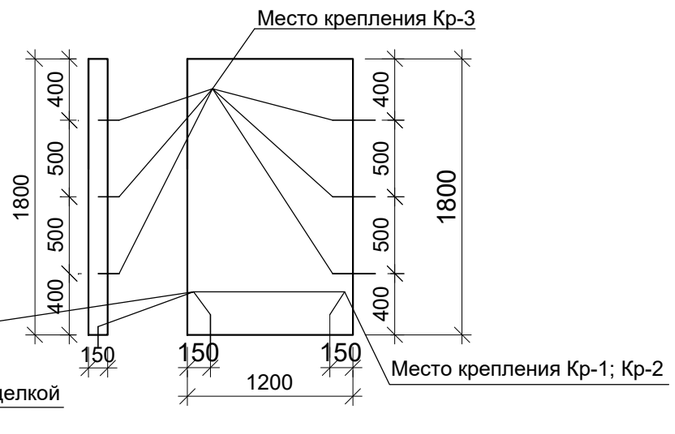

Фрагмент плана сан.узла

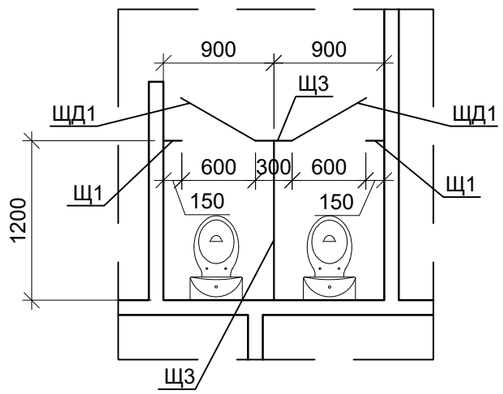

Вид сан.узла

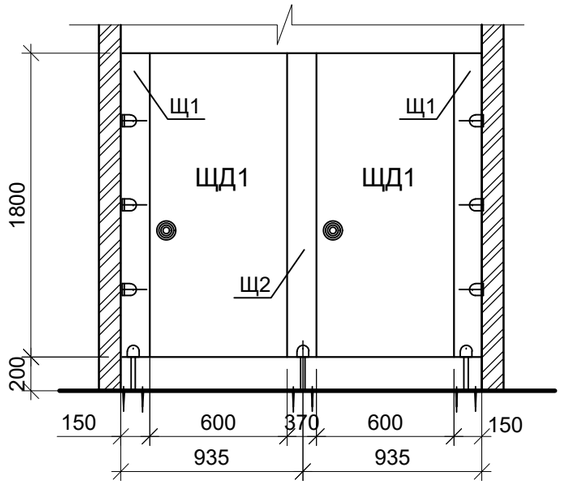

Примечание:
1. Данный лист см. с листами АР - 4, 5.
2. Сварку производить электордами типа Э-42. Толщину сварных швов принимать по наименьшей толщине свариваемых элементов. Все видимые сварные швы зачистить.
3. Все крепежные элементы Кр-1, Кр-2 покрыть грунтовкой ГФ 021 по зачищенной поверхности, а затем окрасить водостойкой краской ПФ 115 по металлу двумя слоями.
4. При установки сборно щитовых перегородок в сан узлах учесть прохождение канализационных стояков, водопроводов с холодной и горячей водой.
5. Размеры доборных экранов сан.узлов уточнить по месту с учетом перепланировки сан.узлов по заданию заказчика.
6. Установку щитовых перегородок производить после чистовой отделки.

Изм.	Кол.уч	Лист	N°док.	Подпись	Дата
Гип		Намет К.С			
Проверил		Керимов Д			
Разработал		Турсынкулов			
Н.контроль		Абдуллаев			

59-2022-АР

"Строительство спорткомплекса в селе Жумекен Курмангазинского района Атырауской области"

Спортивный комплекс

Стадия	Лист	Листов
РП	29	

ПЭ сборно-щитовые перегородки сан узлов.

ТОО "СуҚұрылысПроект" г.Шымкент-2022г.

Взам. инв N | Подп.и дата | Инв. N подл.

Формат А3

Фасад Б-И.

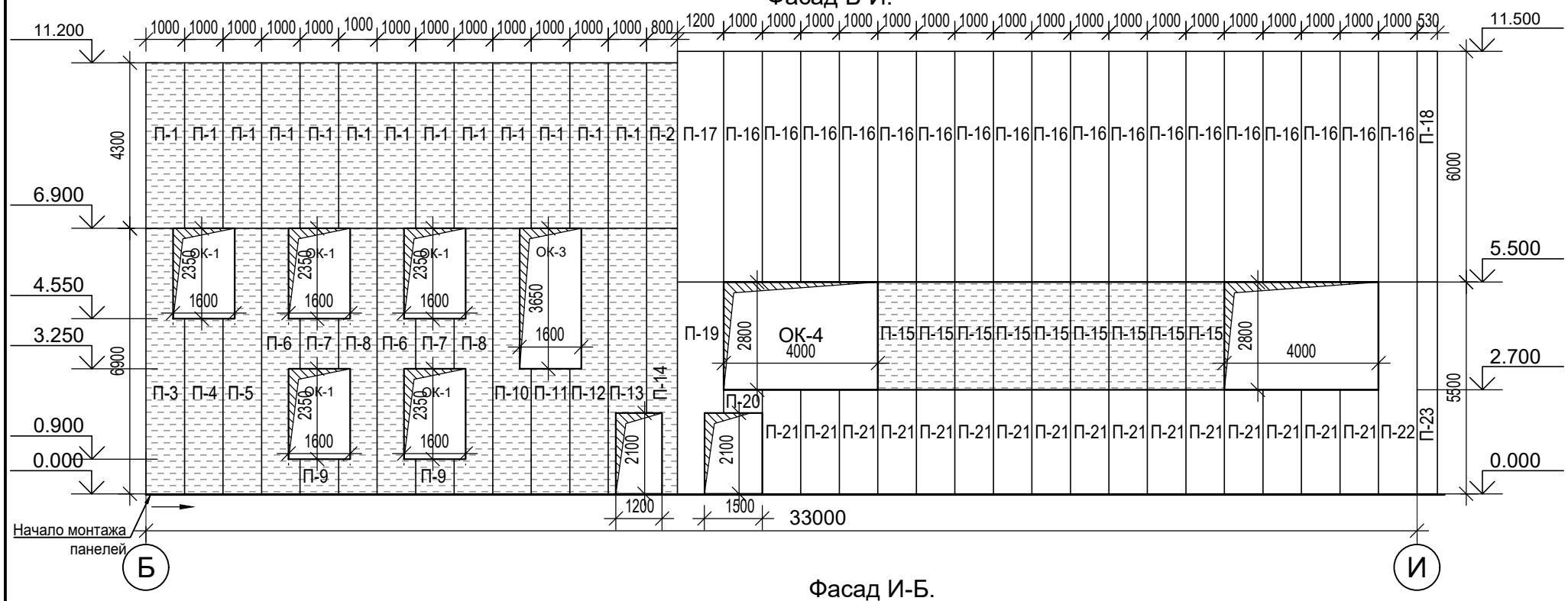

Фасад И-Б.

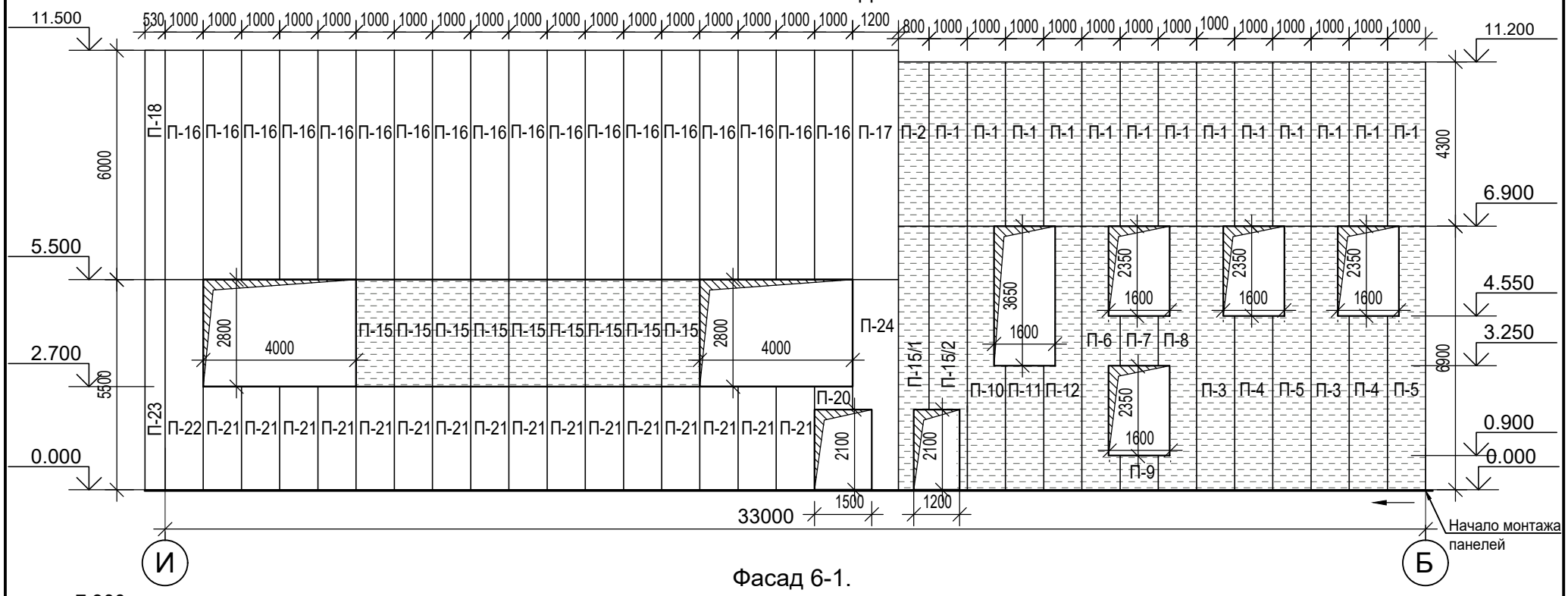

Фасад 6-1.

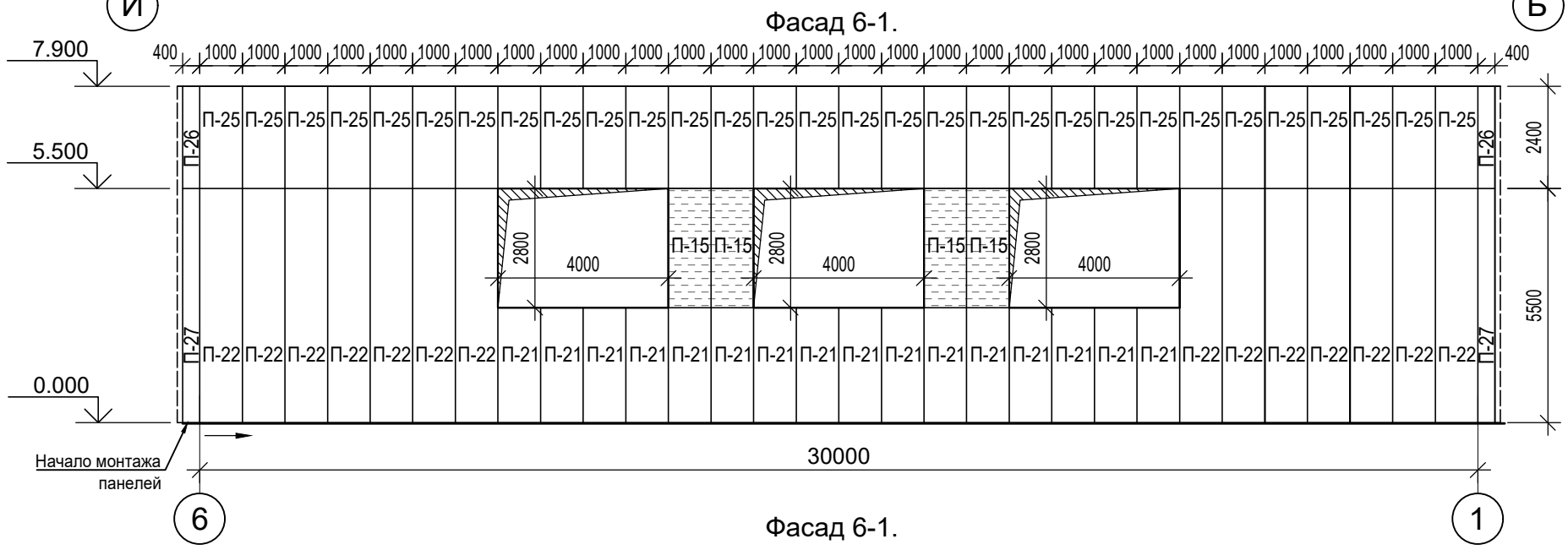

Фасад 6-1.

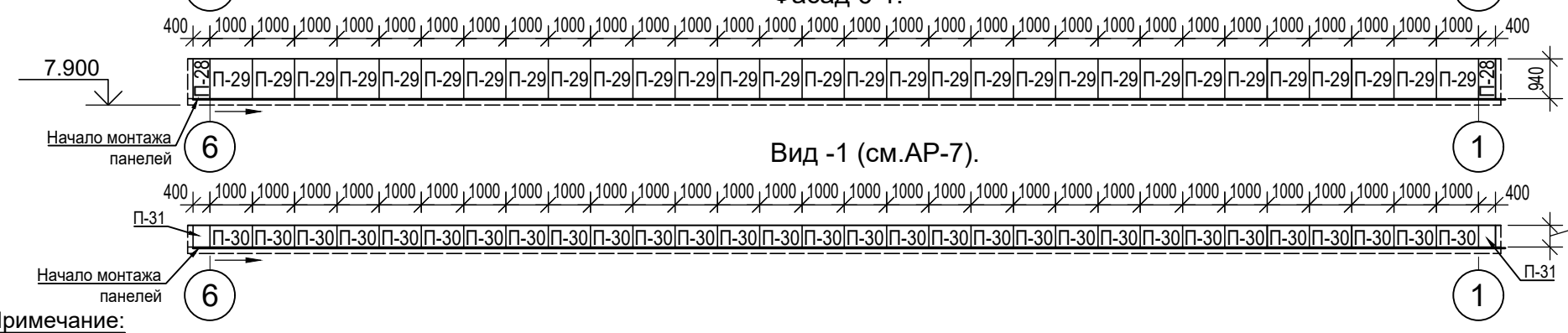

Вид -1 (см.АР-7).

Примечание:

1. Данный лист читать совместно с листами АР- 31÷39.
2. Для крепления стеновых панелей использовать шурупы саморезы типа SD, SDT. Подбор шурупов саморезов выполнить согласно "Техническиму каталогу на трёхслойные бескаркасные стеновые и кровельные "сэндвич" - панели с наполнителем из минераловатных плит ТОО "Полимер Металл -Т" . Длину крепежа подобрать с учетом толщины металла несущих конструкций.
3. Перед началом монтажа панелей проверить качественное выполнение несущих конструкций и опорных узлов. Обследовать, при необходимости восстановить и нанести окончательное антикоррозионное покрытие поверхностей металлического каркаса в местах примыкания к панелям.
4. Для проведения монтажной резки панелей использовать ручные электрические циркульные пилы или лобзик с мелким профилем зуба. Запрещается для резки панелей использовать угловые шлифовальные машины (болгарки).
5. При изготовлении мелких стеновых элементов, чтобы избежать перерасхода материала, рекомендуется максимально использовать обрезные фрагменты(остатки) стеновых панелей.
6. В соответствии с "Техническим каталогом на трёхслойные бескаркасные стеновые и кровельные "сэндвич" - панели с наполнителем из минераловатных плит ТОО "Полимер Металл -Т" вес одного квадратного метра панели принят как 23.7 кг/ м^2.

Изм.	Кол.уч	Лист	N°док.	Подпись	Дата
Гип		Намет К.С			
Проверил		Керимов Д			
Разработал		Турсынкулов			
Н.контроль		Абдуллаев			

59-2022-АР

"Строительство спорткомплекса в селе Жумекен Курмангазинского района Атырауской области"

Спортивный комплекс

Стадия	Лист	Листов
РП	30	

Схема раскладки стеновых сэндвич панелей.

ТОО "СуҚұрылысПроект" г.Шымкент-2022г.

Взам. инв N | Подп.и дата | Инв. N подл.

Формат А3

Сводная спецификация стеновых сэндвич-панелей RAL (начало)

Марка, поз.	Обозначение	Эскиз	Наименование	Площадь ед.,м^2	Масса ед., кг	Кол-во, шт.	Общая масса кг	Общая площадь м^2	Цвет по RAL (наружн.)	Цвет по RAL (внутрен.)	Примечан.
П-1		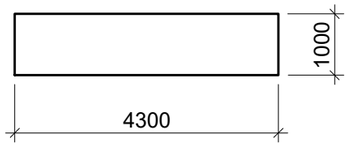	Металлическая трехслойная сэндвич-панель марки ПТС П1С М-С, крепление Z-LOCK, вертикального монтажа, с сердечником из минеральной базальтовой ваты, толщина 150 мм, модульная ширина панели 1000, 1200 мм. Наружное полиуретановое покрытие RAL 8017, 1015, толщина листа 0,7 мм, тип профилирования - "стандартный". Внутреннее полиэфирное матовое покрытие RAL 9003, толщина листа 0,7 мм, тип профилирования - "гладкий лист".	4.3 / 4.3	101.91 / 101.91	26	2649.66 / 2649.66	111.8 / 111.8	8017	9003	см.п.п.7
П-2	- // -	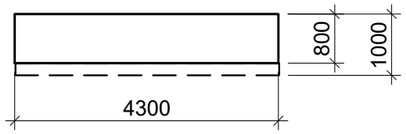	- // -	3.44 / 4.3	81.52 / 101.91	2	163.04 / 203.82	6.88 / 8.6	8017	9003	см.п.п.5
П-3	- // -	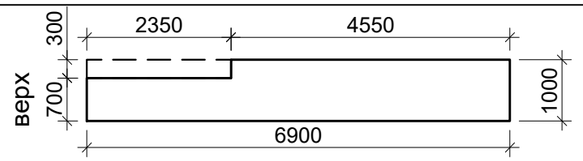	- // -	6.2 / 6.9	146.94 / 163.53	3	440.82 / 490.59	18.6 / 20.7	8017	9003	см.п.п.5
П-4	- // -	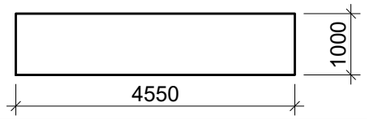	- // -	4.55 / 4.55	107.83 / 107.83	3	323.49 / 323.49	13.65 / 13.65	8017	9003	см.п.п.7
П-5	- // -	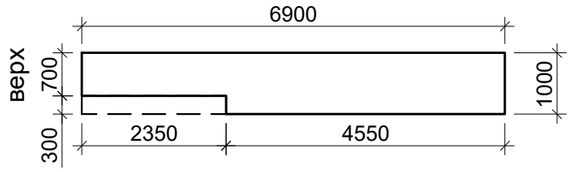	- // -	6.2 / 6.9	146.94 / 163.53	3	440.82 / 490.59	18.6 / 20.7	8017	9003	см.п.п.5
П-6	- // -	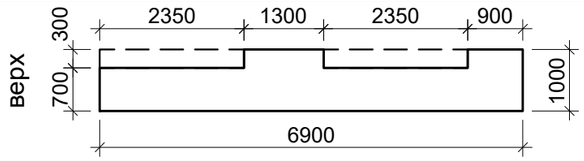	- // -	5.48 / 6.9	129.87 / 163.53	3	389.61 / 490.59	16.44 / 20.7	8017	9003	см.п.п.5
П-7	- // -	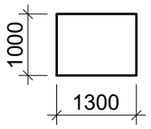	- // -	1.3 / 1.3	30.81 / 30.81	3	92.43 / 92.43	3.9 / 3.9	8017	9003	см.п.п.7

Примечание:
1. Данный лист читать совместно с листами АР-30, 37÷39.
2. Для крепления стеновых панелей использовать шурупы саморезы типа SD, SDT. Подбор шурупов саморезов выполнить согласно "Техническому каталогу на трёхслойные бескаркасные стеновые и кровельные "сэндвич" - панели с наполнителем из минераловатных плит ТОО "Полимер Металл - Т" . Длину крепежа подобрать с учетом толщины металла несущих конструкций.
3. Перед началом монтажа панелей проверить качественное выполнение несущих конструкций и опорных узлов. Обследовать, при необходимости восстановить и нанести окончательное антикоррозионное покрытие поверхностей металлического каркаса в местах примыкания к панелям.
4. Для проведения монтажной резки панелей использовать ручные электрические циркульные пилы или лобзик с мелким профилем зуба. Запрещается для резки панелей использовать угловые шлифовальные машины (болгарки).
5. При изготовлении мелких стеновых элементов, чтобы избежать перерасхода материала, рекомендуется максимально использовать обрезные фрагменты(остатки) стеновых панелей.
6. В соответствии с "Техническим каталогом на трёхслойные бескаркасные стеновые и кровельные "сэндвич" - панели с наполнителем из минераловатных плит ТОО "Полимер Металл - Т" вес одного квадратного метра панели принят как 23,7 кг.
7. В данной панели в числителе указаны данные с учетом выреза, в знаменателе - цельной панели.

Изм.	Кол.уч	Лист	N°док.	Подпись	Дата
Гип		Намет К.С			
Проверил		Керимов Д			
Разработал		Турсынкулов			
Н.контроль		Абдуллаев			

59-2022-АР

"Строительство спорткомплекса в селе Жумекен Курмангазинского района Атырауской области"

Спортивный комплекс

Стадия	Лист	Листов
РП	31	

Сводная спецификация стеновых сэндвич-панелей (начало)

ТОО "СуҚұрылысПроект" г.Шымкент-2022г.

Взам. инв N | Подп.и дата | Инв. N подл.

Формат А3

Сводная спецификация стеновых сэндвич-панелей RAL (продолжение)

Марка, поз.	Обозначение	Эскиз	Наименование	Площадь ед.,м^2	Масса ед., кг	Кол-во, шт.	Общая масса кг	Общая площадь м^2	Цвет по RAL (наружн.)	Цвет по RAL (внутрен.)	Примечан.
П-8	- // -	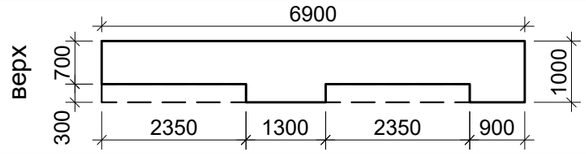	- // -	5.48 / 6.9	129.87 / 163.53	3	389.61 / 490.59	16.44 / 20.7	8017	9003	см.п.п.5
П-9	- // -	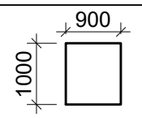	- // -	0.9 / 0.9	21.33 / 21.33	3	63.99 / 63.99	2.7 / 2.7	8017	9003	см.п.п.7
П-10	- // -	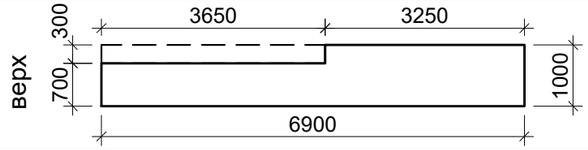	- // -	5.8 / 6.9	137.46 / 163.53	2	274.92 / 327.06	11.6 / 13.8	8017	9003	см.п.п.5
П-11	- // -	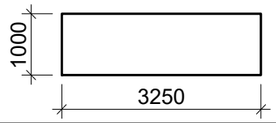	- // -	3.25 / 3.25	77.02 / 77.02	2	154.04 / 154.04	6.5 / 6.5	8017	9003	см.п.п.7
П-12	- // -	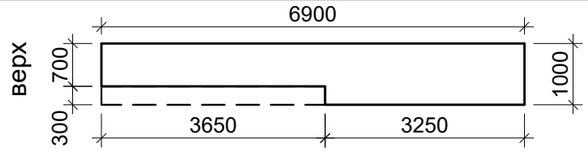	- // -	5.8 / 6.9	137.46 / 163.53	2	274.92 / 327.06	11.6 / 13.8	8017	9003	см.п.п.5
П-13	- // -	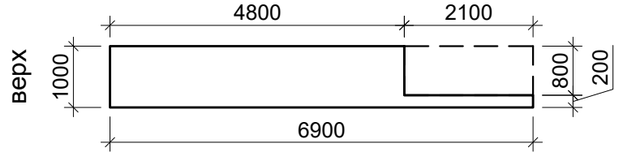	- // -	5.21 / 6.9	123.47 / 163.53	1	123.47 / 163.53	5.21 / 6.9	8017	9003	см.п.п.5
П-14	- // -	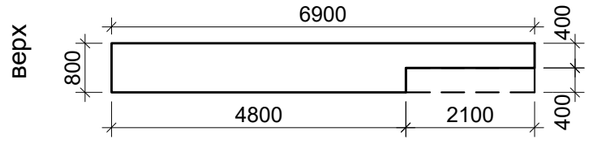	- // -	4.68 / 6.9	110.91 / 163.53	1	110.91 / 163.53	4.68 / 6.9	8017	9003	см.п.п.5
П-15	- // -	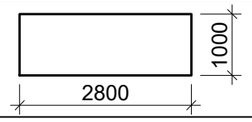	- // -	2.8 / 2.8	66.36 / 66.36	22	1459.92 / 1459.92	61.6 / 61.6	8017	9003	см.п.п.7
П-15/1	- // -	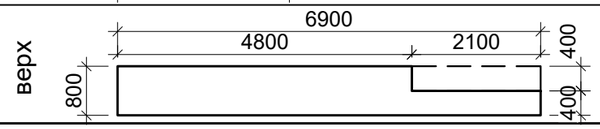	- // -	4.68 / 6.9	110.91 / 163.53	1	110.91 / 163.53	4.68 / 6.9	8017	9003	см.п.п.5

Примечание:
1. Данный лист читать совместно с листами АР - 30, 37÷39.
2. Для крепления стеновых панелей использовать шурупы саморезы типа SD, SDT. Подбор шурупов саморезов выполнить согласно "Техническому каталогу на трёхслойные бескаркасные стеновые и кровельные "сэндвич" - панели с наполнителем из минераловатных плит ТОО "Полимер Металл - Т" . Длину крепежа подобрать с учетом толщины металла несущих конструкций.
3. Перед началом монтажа панелей проверить качественное выполнение несущих конструкций и опорных узлов. Обследовать, при необходимости восстановить и нанести окончательное антикоррозионное покрытие поверхностей металлического каркаса в местах примыкания к панелям.
4. Для проведения монтажной резки панелей использовать ручные электрические циркульные пилы или лобзик с мелким профилем зуба. Запрещается для резки панелей использовать угловые шлифовальные машины (болгарки).
5. При изготовлении мелких стеновых элементов, чтобы избежать перерасхода материала, рекомендуется максимально использовать обрезные фрагменты(остатки) стеновых панелей.
6. В соответствии с "Техническим каталогом на трёхслойные бескаркасные стеновые и кровельные "сэндвич" - панели с наполнителем из минераловатных плит ТОО "Полимер Металл - Т" вес одного квадратного метра панели принят как 23,7 кг.
7. В данной панели в числителе указаны данные с учетом выреза, в знаменателе - цельной панели.

Изм.	Кол.уч	Лист	N°док.	Подпись	Дата
Гип		Намет К.С			
Проверил		Керимов Д			
Разработал		Турсынкулов			
Н.контроль		Абдуллаев			

59-2022-АР

"Строительство спорткомплекса в селе Жумекен Курмангазинского района Атырауской области"

Спортивный комплекс

Стадия	Лист	Листов
РП	32	

Сводная спецификация стеновых сэндвич-панелей (продолжение)

ТОО "СуҚұрылысПроект" г.Шымкент-2022г.

Взам. инв N | Подп.и дата | Инв. N подл.

Формат А3

Сводная спецификация стеновых сэндвич-панелей RAL (продолжение)

Марка, поз.	Обозначение	Эскиз	Наименование	Площадь ед.,м^2	Масса ед., кг	Кол-во, шт.	Общая масса кг	Общая площадь м^2	Цвет по RAL (наружн.)	Цвет по RAL (внутрен.)	Примечан.
П-15/2	- // -	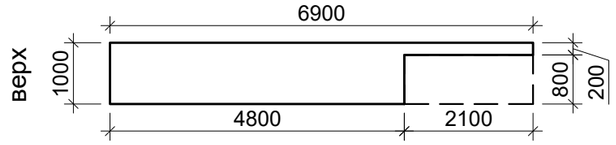	- // -	5.21 / 6.9	123.47 / 163.53	1	123.47 / 163.53	5.21 / 6.9	8017	9003	см.п.п.5
П-16	- // -	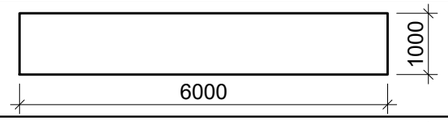	- // -	6.0 / 6.0	142.2 / 142.2	36	5119.2 / 5119.2	216.0 / 216.0	1015	9003	см.п.п.7
П-17	- // -	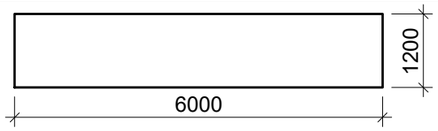	- // -	7.2 / 7.2	170.64 / 170.64	2	341.28 / 341.28	14.4 / 14.4	1015	9003	см.п.п.7
П-18	- // -	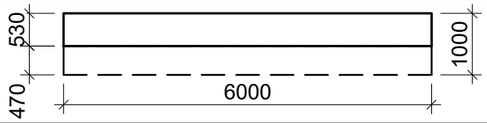	- // -	3.18 / 6.0	75.36 / 142.2	2	150.72 / 284.4	6.36 / 12.0	1015	9003	см.п.п.5
П-19	- // -	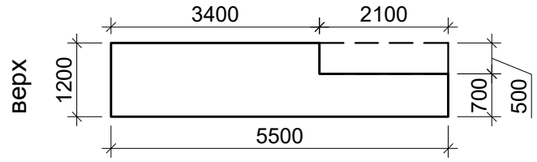	- // -	5.54 / 6.6	131.29 / 156.42	1	131.29 / 156.42	5.54 / 6.6	1015	9003	см.п.п.5
П-20	- // -	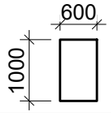	- // -	0.6 / 0.6	14.22 / 14.22	2	28.44 / 28.44	1.2 / 1.2	1015	9003	см.п.п.7
П-21	- // -	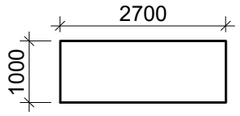	- // -	2.7 / 2.7	63.99 / 63.99	48	3071.52 / 3071.52	129.6 / 129.6	1015	9003	см.п.п.7
П-22	- // -	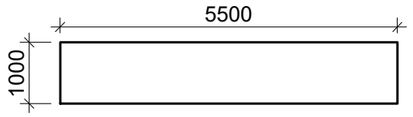	- // -	5.5 / 5.5	130.35 / 130.35	16	2085.6 / 2085.6	88.0 / 88.0	1015	9003	см.п.п.7
П-23	- // -	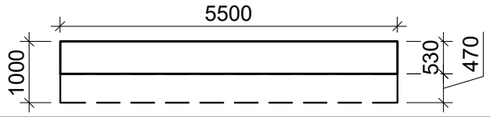	- // -	2.9 / 5.5	68.73 / 130.35	2	137.46 / 260.7	5.8 / 11.0	1015	9003	см.п.п.5

Примечание:
1. Данный лист читать совместно с листами АР - 30, 37÷39.
2. Для крепления стеновых панелей использовать шурупы саморезы типа SD, SDT. Подбор шурупов саморезов выполнить согласно "Техническиму каталогу на трёхслойные бескаркасные стеновые и кровельные "сэндвич" - панели с наполнителем из минераловатных плит ТОО "Полимер Металл - Т" . Длину крепежа подобрать с учетом толщины металла несущих конструкций.
3. Перед началом монтажа панелей проверить качественное выполнение несущих конструкций и опорных узлов. Обследовать, при необходимости восстановить и нанести окончательное антикоррозионное покрытие поверхностей металлического каркаса в местах примыкания к панелям.
4. Для проведения монтажной резки панелей использовать ручные электрические циркульные пилы или лобзик с мелким профилем зуба. Запрещается для резки панелей использовать угловые шлифовальные машины (болгарки).
5. При изготовлении мелких стеновых элементов, чтобы избежать перерасхода материала, рекомендуется максимально использовать обрезные фрагменты(остатки) стеновых панелей.
6. В соответствии с "Техническим каталогом на трёхслойные бескаркасные стеновые и кровельные "сэндвич" - панели с наполнителем из минераловатных плит ТОО "Полимер Металл - Т" вес одного квадратного метра панели принят как 23,7 кг.
7. В данной панели в числителе указаны данные с учетом выреза, в знаменателе - цельной панели.

Изм.	Кол.уч	Лист	N°док.	Подпись	Дата
Гип		Намет К.С			
Проверил		Керимов Д			
Разработал		Турсынкулов			
Н.контроль		Абдуллаев			

59-2022-АР

"Строительство спорткомплекса в селе Жумекен Курмангазинского района Атырауской области"

Спортивный комплекс

Стадия	Лист	Листов
РП	33	

Сводная спецификация стеновых сэндвич-панелей (продолжение)

ТОО "СуҚұрылысПроект" г.Шымкент-2022г.

Взам. инв N | Подп.и дата | Инв. N подл.

Формат А3

Сводная спецификация стеновых сэндвич-панелей RAL (окончание)

Марка, поз.	Обозначение	Эскиз	Наименование	Площадь ед.,м^2	Масса ед., кг	Кол-во, шт.	Общая масса кг	Общая площадь м^2	Цвет по RAL (наружн.)	Цвет по RAL (внутрен.)	Примечан.
П-24	- // -	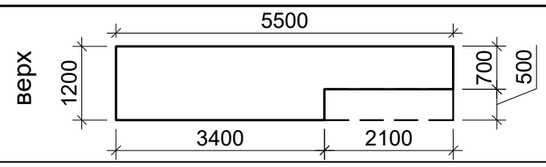	- // -	5.54 / 6.6	131.29 / 156.42	1	131.29 / 156.42	5.54 / 6.6	1015	9003	см.п.п.5
П-25	- // -	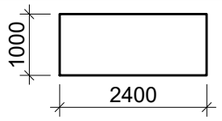	- // -	2.4 / 2.4	56.88 / 56.88	30	1706.4 / 1706.4	72.0 / 72.0	1015	9003	см.п.п.7
П-26	- // -	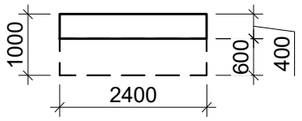	- // -	0.96 / 2.4	22.75 / 56.88	2	45.5 / 113.76	1.92 / 4.8	1015	9003	см.п.п.5
П-27	- // -	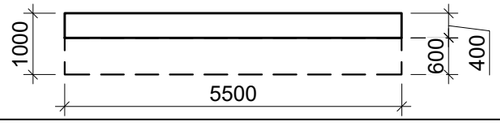	- // -	2.19 / 5.5	51.9 / 130.35	2	103.8 / 260.7	4.38 / 11.6	1015	9003	см.п.п.5
П-28	- // -	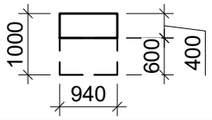	- // -	0.37 / 0.9	8.76 / 21.33	2	17.52 / 42.66	0.74 / 1.8	1015		см.п.п.5
П-29	- // -	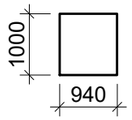	- // -	0.9 / 0.9	21.33 / 21.33	30	639.9 / 639.9	27.0 / 27.0	1015		см.п.п.7
П-30	- // -	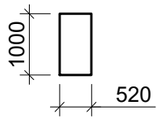	- // -	0.52 / 0.52	12.32 / 12.32	30	369.6 / 369.6	15.6 / 15.6	1015		см.п.п.7
П-31	- // -	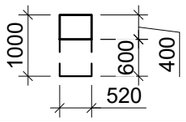	- // -	0.2 / 0.52	4.74 / 12.32	2	9.48 / 24.64	0.4 / 1.04	1015		см.п.п.5

Примечание:
1. Данный лист читать совместно с листами АР- 30, 37÷39.
2. Для крепления стеновых панелей использовать шурупы саморезы типа SD, SDT. Подбор шурупов саморезов выполнить согласно "Техническому каталогу на трёхслойные бескаркасные стеновые и кровельные "сэндвич" - панели с наполнителем из минераловатных плит ТОО "Полимер Металл - Т" . Длину крепежа подобрать с учетом толщины металла несущих конструкций.
3. Перед началом монтажа панелей проверить качественное выполнение несущих конструкций и опорных узлов. Обследовать, при необходимости восстановить и нанести окончательное антикоррозионное покрытие поверхностей металлического каркаса в местах примыкания к панелям.
4. Для проведения монтажной резки панелей использовать ручные электрические циркульные пилы или лобзик с мелким профилем зуба. Запрещается для резки панелей использовать угловые шлифовальные машины (болгарки).
5. При изготовлении мелких стеновых элементов, чтобы избежать перерасхода материала, рекомендуется максимально использовать обрезные фрагменты(остатки) стеновых панелей.
6. В соответствии с "Техническим каталогом на трёхслойные бескаркасные стеновые и кровельные "сэндвич" - панели с наполнителем из минераловатных плит ТОО "Полимер Металл - Т" вес одного квадратного метра панели принят как 23,7 кг.
7. В данной панели в числителе указаны данные с учетом выреза, в знаменателе - цельной панели.

Изм.	Кол.уч	Лист	N°док.	Подпись	Дата
Гип		Намет К.С			
Проверил		Керимов Д			
Разработал		Турсынкулов			
Н.контроль		Абдуллаев			

59-2022-АР

"Строительство спорткомплекса в селе Жумекен Курмангазинского района Атырауской области"

Спортивный комплекс

Стадия	Лист	Листов
РП	34	

Сводная спецификация стеновых сэндвич-панелей (окончание)

ТОО "СуҚұрылысПроект" г.Шымкент-2022г.

Взам. инв N | Подп.и дата | Инв. N подл.

Формат А3

Схема раскладки кровельных сэндич панелей.

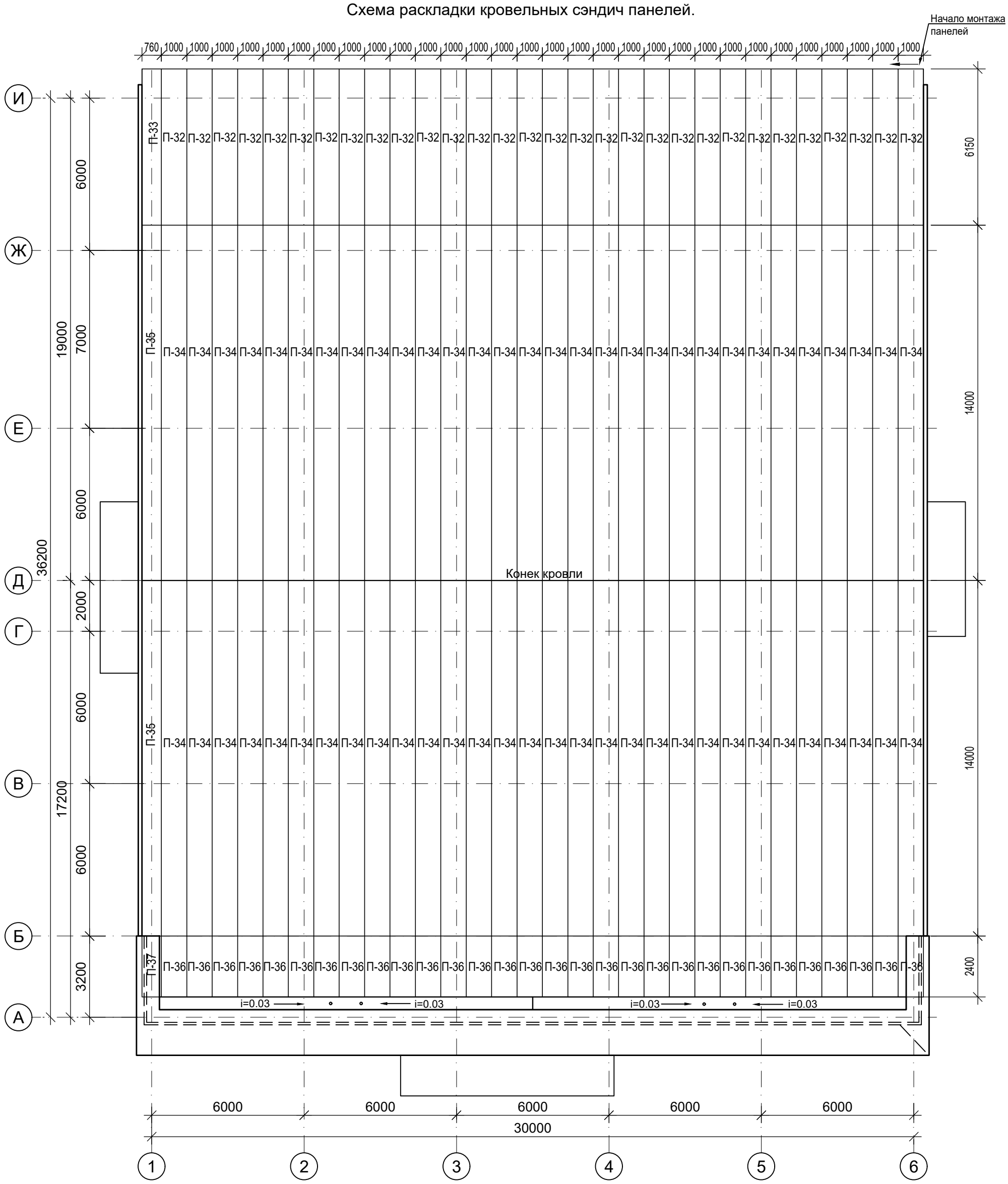

Примечание:

1. Данный лист читать совместно с листами АР - 35÷39.
2. Для крепления кровельных панелей использовать шурупы саморезы типа SD, SDT. Подбор шурупов саморезов выполнить согласно"Техническиму каталогу на трёхслойные бескаркасные стеновые и кровельные "сэндвич" - панели с наполнителем из минераловатных плит ТОО "Полимер Металл - Т" . Длину крепежа подобрать с учетом толщины металла несущих конструкций.
3. Перед началом монтажа панелей проверить качественное выполнение несущих конструкций и опорных узлов. Обследовать, при необходимости восстановить и нанести окончательное антикоррозионное покрытие поверхностей металлического каркаса в местах примыкания к панелям.
4. Для проведения монтажной резки панелей использовать ручные электрические циркульные пилы или лобзик с мелким профилем зуба. Запрещается для резки панелей использовать угловые шлифовальные машины (болгарки).
5. При изготовлении мелких стеновых элементов, чтобы избежать перерасхода материала, рекомендуется максимально использовать обрезные фрагменты (остатки) стеновых панелей.
6. В соответствии с "Техническим каталогом на трёхслойные бескаркасные стеновые и кровельные "сэндвич" - панели с наполнителем из минераловатных плит ТОО "Полимер Металл - Т" вес одного квадратного метра панели принят как 23,7 кг.
7.В данной панели в числителе указаны данные с учетом выреза, в знаменателе - цельной панели.

Изм.	Кол.уч	Лист	N°док.	Подпись	Дата
Гип		Намет К.С			
Проверил		Керимов Д			
Разработал		Турсынкулов			
Н.контроль		Абдуллаев			

59-2022-АР

"Строительство спорткомплекса в селе Жумекен Курмангазинского района Атырауской области"

Спортивный комплекс

Стадия	Лист	Листов
РП	35	

Схема раскладки кровельных сэндич панелей.

ТОО "СуҚұрылысПроект" г.Шымкент-2022г.

Взам. инв N | Подп.и дата | Инв. N подл.

Формат А3

Сводная спецификация кровельных сэндвич-панелей

Марка, поз.	Обозначение	Эскиз	Наименование	Площадь ед.,м^2	Масса ед., кг	Кол-во, шт.	Общая масса кг	Общая площадь м^2	Цвет по RAL (наружн.)	Цвет по RAL (внутрен.)	Примечан.
П-32	- // -	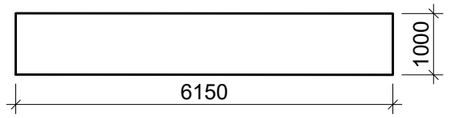	Кровельная металлическая трехслойная сэндвич-панель марки ПТС П1С М-С, крепление Z-LOCK, с сердечником из минеральной базальтовой ваты, толщина 150 мм, модульная ширина панели 1000 мм. Наружное полиуретановое покрытие RAL 1015, толщина листа 0,7 мм, тип профилирования - "стандартный". Внутреннее полиэфирное матовое покрытие RAL 9002, толщина листа 0,7 мм, тип профилирования - "гладкий лист".	6.15 / 6.15	145.755 / 145.755	30	4372.65 / 4372.65	184.5 / 184.5	1015	9003	см.п.п.7
П-33	- // -	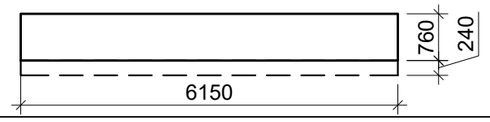		4.67 / 6.15	110.67 / 145.755	1	110.67 / 145.755	4.67 / 6.15	1015	9003	см.п.п.5
П-34	- // -	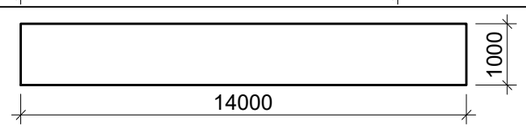		14.0 / 14.0	331.8 / 331.8	60	19908.0 / 19908.0	840.0 / 840.0	1015	9003	см.п.п.7
П-35	- // -	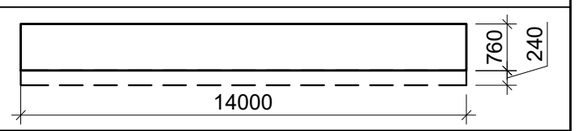		10.64 / 14.0	252.16 / 331.8	2	504.32 / 663.6	21.28 / 28.0	1015	9003	см.п.п.5
П-36	- // -	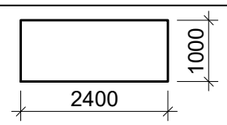		2.4 / 2.4	56.88 / 56.88	30	1706.4 / 1706.4	72.0 / 72.0	1015	9003	см.п.п.7
П-37	- // -	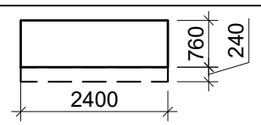		1.82 / 2.4	43.13 / 56.88	1	43.13 / 56.88	1.82 / 2.6	1015	9003	см.п.п.5

Примечание:
1. Данный лист читать совместно с листами АР - 38, 37÷39.
2. Для крепления кровельных панелей использовать шурупы саморезы типа SD, SDT. Подбор шурупов саморезов выполнить согласно"Техническому каталогу
на трёхслойные бескаркасные стеновые и кровельные "сэндвич" - панели с наполнителем из минераловатных плит ТОО "Полимер Металл - Т" .
Длину крепежа подобрать с учетом толщины металла несущих конструкций.
3. Перед началом монтажа панелей проверить качественное выполнение несущих конструкций и опорных узлов. Обследовать, при необходимости восстановить и нанести окончательное антикоррозионное покрытие поверхностей металлического каркаса в местах примыкания к панелям.
4. Для проведения монтажной резки панелей использовать ручные электрические циркульные пилы или лобзик с мелким профилем зуба. Запрещается для резки панелей использовать угловые шлифовальные машины (болгарки).
5. При изготовлении мелких стеновых элементов, чтобы избежать перерасхода материала, рекомендуется максимально использовать обрезные фрагменты (остатки) стеновых панелей.
6. В соответствии с "Техническим каталогом на трёхслойные бескаркасные стеновые и кровельные "сэндвич" - панели с наполнителем из минераловатных плит ТОО "Полимер Металл - Т" вес одного квадратного метра панели принят как 23,7 кг.
7.В данной панели в числителе указаны данные с учетом выреза, в знаменателе - цельной панели.

Изм.	Кол.уч	Лист	N°док.	Подпись	Дата
Гип		Намет К.С			
Проверил		Керимов Д			
Разработал		Турсынкулов			
Н.контроль		Абдуллаев			

59-2022-АР

"Строительство спорткомплекса в селе Жумекен Курмангазинского района Атырауской области"

Спортивный комплекс

Стадия	Лист	Листов
РП	36	

Сводная спецификация кровельных сэндвич-панелей

ТОО "СуҚұрылысПроект" г.Шымкент-2022г.

Взам. инв N | Подп.и дата | Инв. N подл.

Формат А3

Замковое соединение стеновых сэндвич-панелей
Горизонтальное расположение панелей в открытой системе крепления

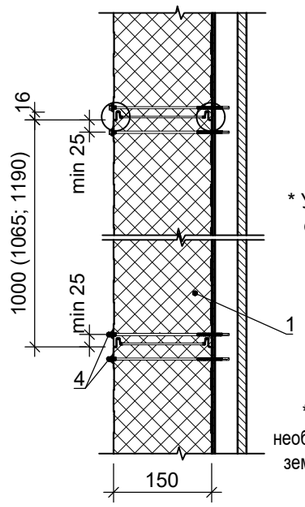

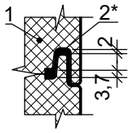

* Уплотнение внутреннего стыка во всех случаях.

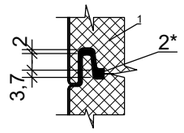

* Уплотнение внешнего стыка необходимо на высоте более 20 м от земли или в ветровых районах V и более.

1. Стеновая сэндвич-панель
2. Герметик силиконовый или бутилкаучуковый шнур
3. Металлические конструкции (по проекту)
4. Самосверлящий шуруп 5,5/6,3xL с EPDM шайбой (для открытого крепления)
5. Терморазделяющая лента

Торцевой стык сэндвич-панелей (удлинение панелей)
Горизонтальное расположение панелей в открытой системе крепления

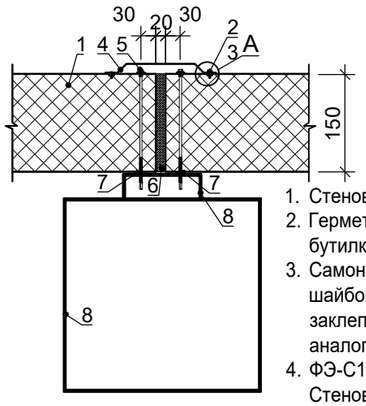

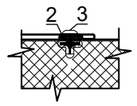

1. Стеновая сэндвич-панель
2. Герметик силиконовый или бутилкаучуковый шнур
3. Самонарезающий винт с EPDM шайбой Ø4,2*16; Ø4,8x19(28); заклепка Ø3,2x8 цветная или аналог (крепить с шагом 300мм)
4. ФЭ-С1 = Фасонный Элемент Стеновой 1
5. Самосверлящий шуруп 5,5/6,3xL с EPDM шайбой
6. Минеральная вата
7. Терморазделяющая лента
8. Металлические конструкции (по проекту)

ФЭ-С1 = Фасонный Элемент Стеновой 1

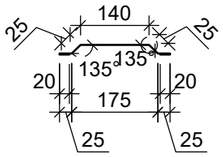

Длина детали 3000 мм
Толщина материала 0,5 мм
Развертка 280 мм

Обрамление оконного проёма
Окно установлено вровень с внутренней гранью сэндвич-панели

(Вертикальный разрез)

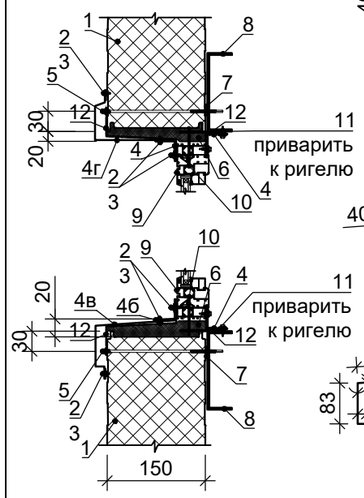

Позиция 4
ФЭ-С2* = Фасонный Элемент Стеновой 2

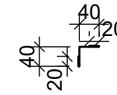

Длина детали 3000 мм
Толщина материала 0,5 мм
Развертка 120 мм

Позиция 4б
ФЭ-С5 = Фасонный Элемент Стеновой 5

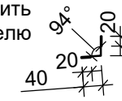

Длина детали 1200 мм
Толщина материала 0,5 мм
Развертка 120 мм

Позиция 4в
ФЭ-С6 = Фасонный Элемент Стеновой 6

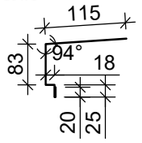

Длина детали 1200 мм
Толщина материала 0,5 мм
Развертка 311 мм

Позиция 4г
ФЭ-С3* = Фасонный Элемент Стеновой 3

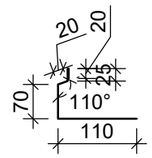

Длина детали 1200 мм
Толщина материала 0,5 мм
Развертка 295 мм

Внешний угол (тип 1)
Горизонтальное расположение в открытой системе

1. Стеновая сэндвич-панель
2. Герметик силиконовый или бутилкаучуковый шнур
3. Самонарезающий винт с EPDM шайбой (прессшайбой) Ø4,2*16; Ø4,8x19(28); заклепка Ø3,2x8 цветная или аналог (крепить с шагом 300мм)
4. ФЭ-У1 = Фасонный Элемент Угловой 1
5. Самосверлящий шуруп 5,5/6,3xL с EPDM шайбой
6. Минеральная вата
7. Терморазделяющая лента
8. Металлические конструкции (по проекту)

Обрамление дверных проёмов
(Вертикальный разрез)

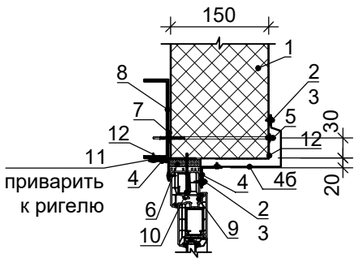

1. Стеновая сэндвич-панель
2. Герметик силиконовый или бутилкаучуковый шнур
3. Самонарезающий винт с EPDM шайбой (прессшайбой) Ø4,8x19(28); заклепка Ø3,2x8 цветная или аналог (крепить с шагом 300мм)
4. Фасонный элемент
5. Самосверлящий шуруп 5,5/6,3xL с EPDM шайбой
6. Монтажная пена
7. Терморазделяющая лента
8. Металлические конструкции (по проекту)
9. Дверной блок
10. Саморез 4,2x76, шаг 500 мм
11. Металлическая пластина
12. Лента наружная паропроницаемая гидроизоляционная или внутренняя пароизоляционная

(Горизонтальный разрез)

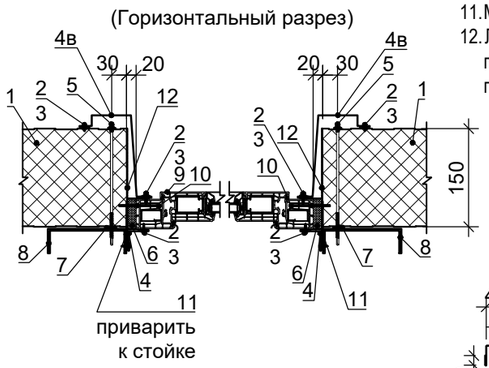

(Горизонтальный разрез)

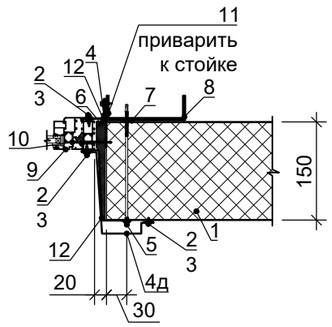

1. Стеновая сэндвич-панель
2. Герметик силиконовый или бутилкаучуковый шнур
3. Самонарезающий винт с EPDM шайбой (прессшайбой) Ø4,8x19(28); заклепка Ø3,2x8 цветная или аналог (крепить с шагом 300мм)
4. Фасонный элемент
5. Самосверлящий шуруп 5,5/6,3xL с EPDM шайбой
6. Монтажная пена
7. Терморазделяющая лента
8. Металлические конструкции (по проекту)
9. Оконный блок
10. Саморез 4,2x76, шаг 500 мм
11. Металлическая пластина
12. Лента наружная паропроницаемая гидроизоляционная или внутренняя пароизоляционная

ФЭ-У1 = Фасонный Элемент Угловой 1

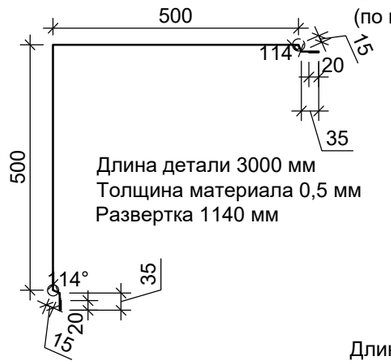

Длина детали 3000 мм
Толщина материала 0,5 мм
Развертка 1140 мм

Позиция 4д
ФЭ-С4* = Фасонный Элемент Стеновой 4

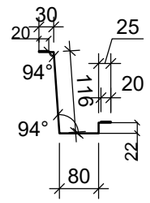

Длина детали 1800 мм
Толщина материала 0,5 мм
Развертка 363 мм

Позиция 4в
ФЭ-С4 = Фасонный Элемент Стеновой 4

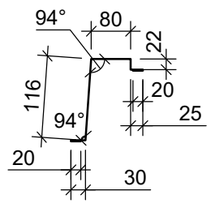

Длина детали 3000 мм
Толщина материала 0,5 мм
Развертка 363 мм

Примечание:
1. Сэндвич-панели крепятся на металлический каркас, раскладку каркаса смотреть в разделе КМ
2. Фасонные элементы выполняются из оцинкованной стали толщиной 0,5 мм.
3. Данный лист см. совместно с АР- 30÷39.

Позиция 4
ФЭ-С2 = Фасонный Элемент Стеновой 2

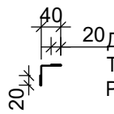

Длина детали 3000 мм
Толщина материала 0,5 мм
Развертка 120 мм

Позиция 4б
ФЭ-С3 = Фасонный Элемент Стеновой 3

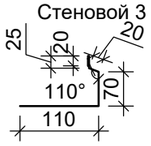

Длина детали 3000 мм
Толщина материала 0,5 мм
Развертка 295 мм

Изм.	Кол.уч	Лист	N°док.	Подпись	Дата
Гип		Намет К.С			
Проверил		Керимов Д			
Разработал		Турсынкулов			
Н.контроль		Абдуллаев			

59-2022-АР

"Строительство спорткомплекса в селе Жумекен Курмангазинского района Атырауской области"

Спортивный комплекс

Стадия	Лист	Листов
РП	37	

Узлы по стеновым сэндвич-панелям

ТОО "СуҚұрылысПроект" г.Шымкент-2022г.

Взам.инв. N
Подпись и дата
Инв. N подп.

СВЕС КРОВЛИ

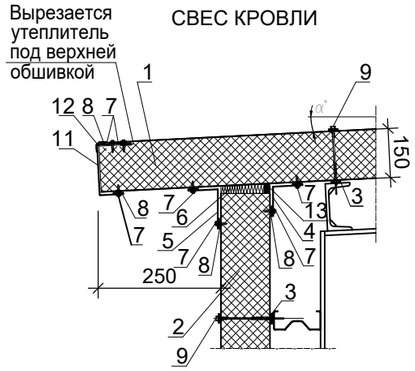

1. Кровельная сэндвич-панель
2. Стеновая сэндвич-панель
3. Уплотнительная лента
4. Фасонный Элемент ФЭ-К1
5. Фасонный Элемент ФЭ-К5
6. Утеплитель (минвата или монтажная пена)
7. Самосверлящий шуруп (или заклепка)
8. Герметик для наружных работ
9. Самосверлящий шуруп
10. Фасонный Элемент ФЭ-К7*
11. Фасонный Элемент ФЭ-К8*
12. Герметизирующая лента "Сауробанд"

ФЭ-К1 = Фасонный Элемент Кровельный 1

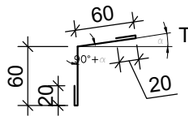

Длина детали 3 000 мм
Толщина материала 0,5 мм
Развертка 160 мм
Масса 1,88 кг

ФЭ-К5 = Фасонный Элемент Кровельный 5

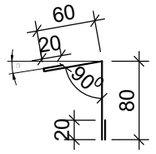

Длина детали 3 000 мм
Толщина материала 0,5 мм
Развертка 180 мм
Масса 2,12 кг

ФЭ-К8 = Фасонный Элемент Кровельный 8

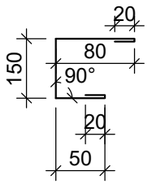

Длина детали 3000 мм
Толщина материала 0,5 мм

КОНЕК

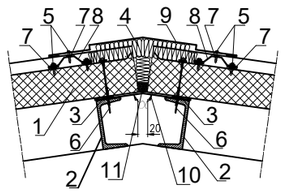

1. Кровельная сэндвич-панель
2. Кровельный прогон (показан условно)
3. Уплотнительная лента
4. Утеплитель (минвата, монтажная пена или водонепроницаемая полиуретановая прокладка)
5. Самосверлящий шуруп (или заклепка)
6. Самосверлящий шуруп
7. Герметик для наружных работ
8. Фасонный Элемент ФЭ-К2*
9. Фасонный Элемент ФЭ-К18*
10. Фасонный Элемент ФЭ-К19*
11. Уплотняющая масса (мастика)

ФЭ-К2 = Фасонный Элемент Кровельный 2

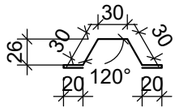

Длина детали 1 180 мм
Толщина материала 0,5 мм
Развертка 170 мм
Масса 2,00 кг

ФЭ-К18 = Фасонный Элемент Кровельный 18

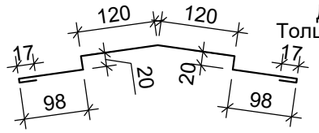

Длина детали 3 000 мм
Толщина материала 0,5 мм
Развертка 510 мм
Масса 6,00 кг

ФЭ-К19 = Фасонный Элемент Кровельный 19

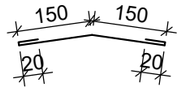

Длина детали 3 000 мм
Толщина материала 0,5 мм
Развертка 340 мм
Масса 4,00 кг

СОЕДИНЕНИЕ КРОВЕЛЬНЫХ ПАНЕЛЕЙ ПО ДЛИНЕ

Начало монтажа

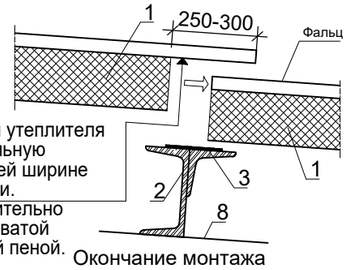

Обрезать слой утеплителя и нижнюю стальную обшивку по всей ширине верхней панели.
Стык предварительно заполнить минватой или монтажной пеной.

Окончание монтажа

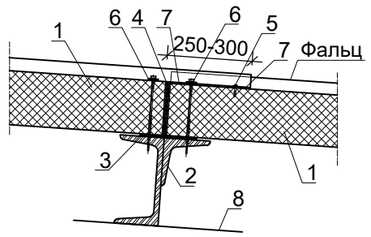

1. Кровельная сэндвич-панель
2. Кровельный прогон (показан условно)
3. Уплотнительная лента
4. Утеплитель (минвата или монтажная пена)
5. Самосверлящий шуруп (или заклепка)
6. Самосверлящий шуруп
7. Герметик для наружных работ
8. Верх стропильной конструкции

ПАРАПЕТ

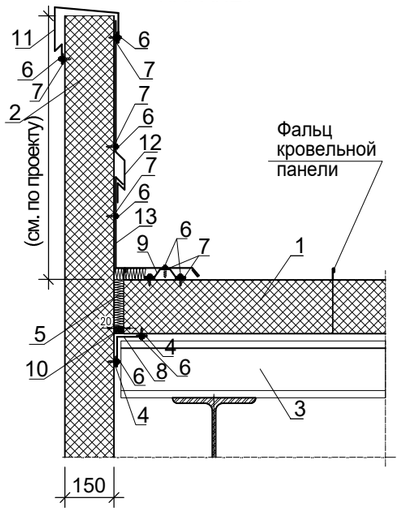

1. Кровельная сэндвич-панель
2. Стеновая сэндвич-панель
3. Кровельный прогон (показан условно)
4. Уплотнительная лента
5. Утеплитель (минвата, монтажная пена или полиуретановая прокладка)
6. Самосверлящий шуруп (или заклепка)
7. Герметик для наружных работ
8. Фасонный Элемент ФЭ-К1
9. Фасонный Элемент ФЭ-К2
10. Уплотняющая масса (мастика)
11. Фасонный Элемент ФК-11*
12. Фасонный Элемент ФК-12*
13. Фасонный Элемент ФК-13*

ФЭ-К11 = Фасонный Элемент Кровельный 11

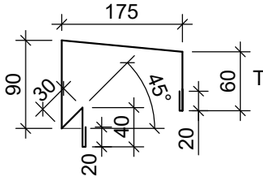

Длина детали 3 000 мм
Толщина материала 0,5 мм

ФЭ-К12 = Фасонный Элемент Кровельный 12

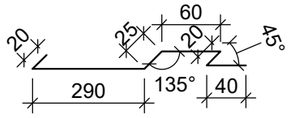

Длина детали 3 000 мм
Толщина материала 0,5 мм

ФЭ-К13 = Фасонный Элемент Кровельный 13

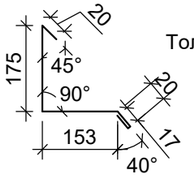

Длина детали 3 000 мм
Толщина материала 0,5 мм
Развертка 385 мм
Масса 4,53 кг

ВОДОСТОЧНЫЙ ЖЕЛОБ

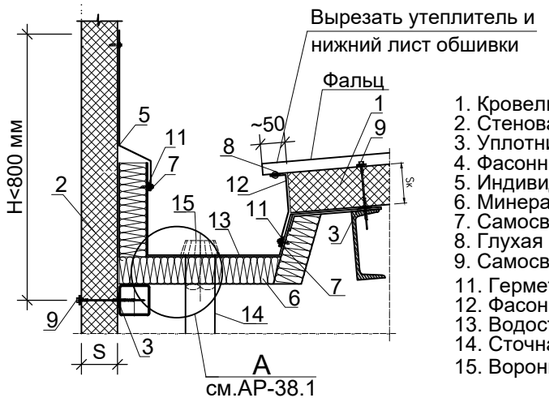

1. Кровельная сэндвич-панель
2. Стеновая сэндвич-панель
3. Уплотнительная лента
4. Фасонный Элемент ФЭ-К22*
5. Индивидуальный Фасонный Элемент
6. Минеральная вата в полиэтиленовой пленке
7. Самосверлящий шуруп (или заклепка)
8. Глухая заклепка (шаг 300 мм)
9. Самосверлящий шуруп
11. Герметик для наружных работ
12. Фасонный Элемент ФЭ-К23*
13. Водосточный желоб, материал - оцинкованная сталь, толщина 4-5 мм
14. Сточная труба
15. Воронка HL62

ФЭ-К23 = Фасонный Элемент Кровельный 23

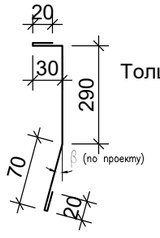

Длина детали 3 000 мм
Толщина материала 0,5 мм

ФЭ-К24 = Фасонный Элемент Кровельный 24

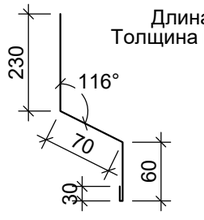

Длина детали 3 000 мм
Толщина материала 0,5 мм

Примечание:
1. Сэндвич-панели крепятся на металлический каркас, раскладку каркаса смотреть в разделе КМ
2. Фасонные элементы выполняются из оцинкованной стали толщиной 0,5 мм.
3. Данный лист см. совместно с АР- 30÷39.

Взам.инв. N	Подпись и дата	Инв. N подл.

Изм.	Кол.уч	Лист	N°док.	Подпись	Дата
Гип		Намет К.С			
Проверил		Керимов Д			
Разработал		Турсынкулов			
Н.контроль		Абдуллаев			

59-2022-АР

"Строительство спорткомплекса в селе Жумекен Курмангазинского района Атырауской области"

Спортивный комплекс

Стадия	Лист	Листов
РП	38	

Узлы по кровельным сэндвич-панелям.

ТОО "СуҚұрылысПроект" г.Шымкент-2022г.

Обрамление отверстия в кровле

Круглая труба

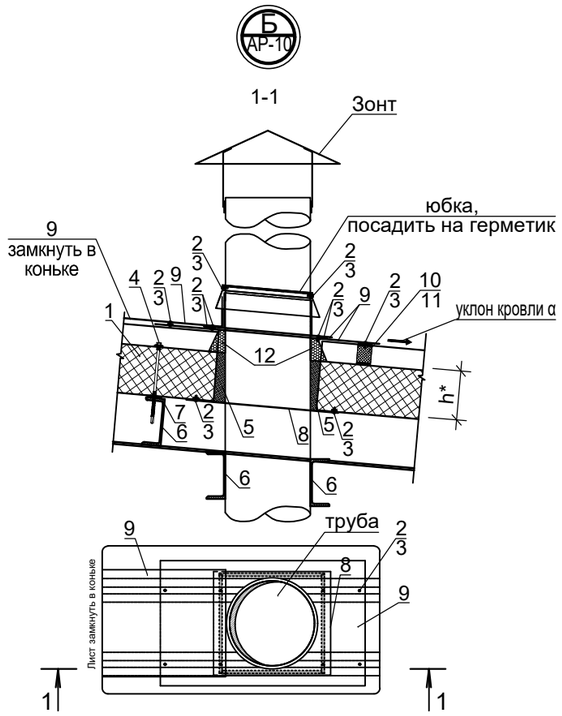

1. Кровельная сэндвич-панель
2. Герметик силиконовый или бутилкаучуковый шнур
3. Самонарезающий винт с EPDM шайбой Ø4,8x19(28); заклепка Ø3,2x8 цветная или аналог (крепить с шагом 300 мм)
4. Самосверлящий шуруп 5,5/6,3xL с EPDM шайбой
5. Теплоизоляционный материал
6. Металлические конструкции (по проекту)
7. Терморазделяющая лента
8. Фасонный элемент
9. Оцинкованный лист
10. Уплотнитель кровельный тип А
11. Клей-герметик по контуру уплотнительного профиля
12. Полимерная отверждаемая мастика

h*-толщина панелей

Ограждение кровли ОГК-1

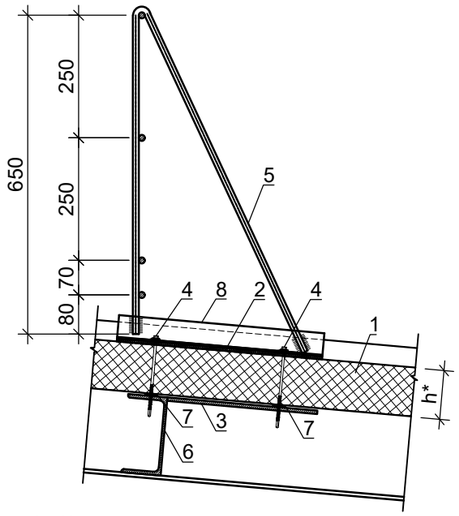

1. Кровельная сэндвич-панель
2. Герметик силиконовый или бутилкаучуковый шнур
3. Монтажная пластина 5x300мм
4. Самосверлящий шуруп 5,5/6,3xL с EPDM шайбой
5. Ограждение кровельное (в сборе)
6. Металлические конструкции (по проекту)
7. Терморазделяющая лента
8. Металлический уголок

h*-толщина панелей

Снегозадержатель

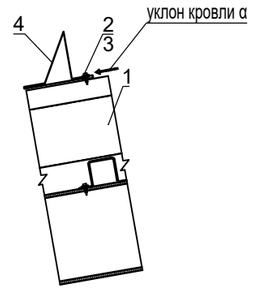

1. Кровельная сэндвич-панель
2. Герметик силиконовый или бутилкаучуковый шнур
3. Самонарезающий винт с EPDM шайбой Ø4,8x19(28); заклепка Ø3,2x8 цветная или аналог (крепить с шагом 300 мм)
4. Снегозадержатель

Воронка HL62

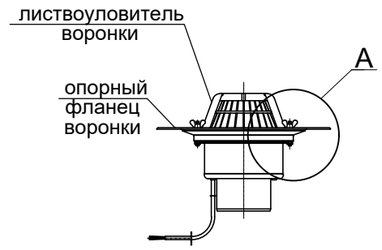

1. Воронка с листвоуловителем, с теплоизоляцией, с электроподогревом от сети, с обжимным фланцем из нержавеющей стали, с вертикальным выпуском

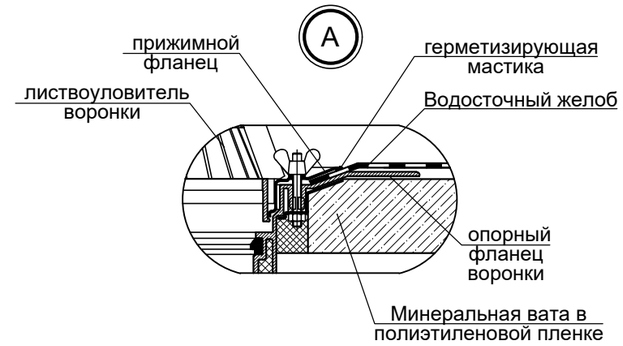

Спецификация элементов крови

Марка поз.	Обозначение	Наименование	Кол. шт. (м.п.)	Масса ед.кг.	Примечание
1		Ограждение кровельное (в сборе) м.п.	30.4		
2		Снегозадержатель м.п.	34.45		
3	Воронка HL62	Воронка с листвоуловителем, с теплоизоляцией, с электроподогревом от сети, с обжимным фланцем из нержавеющей стали, с вертикальным выпуском	4 шт.		
4	ГОСТ 19964-74*	Зонт. Сталь листовая, толщ. 2 мм м2	4.8		15.6кг
5	ГОСТ 19964-74*	Юбка. Сталь листовая, толщ. 2 мм м2	0.17		15.6кг

Примечание:
1. Сэндвич-панели крепятся на металлический каркас, раскладку каркаса смотреть в разделе КМ
2. Фасонные элементы выполняются из оцинкованной стали толщиной 0,5 мм.
3. Данный лист см. совместно с АР- 30÷39.

Взам.инв. N | Подпись и дата | Инв. N подп.

Изм.	Кол.уч	Лист	N°док.	Подпись	Дата
Гип		Намет К.С			
Проверил		Керимов Д			
Разработал		Турсынкулов			
Н.контроль		Абдуллаев			

59-2022-АР

"Строительство спорткомплекса в селе Жумекен Курмангазинского района Атырауской области"

Спортивный комплекс

Стадия	Лист	Листов
РП	38.1	

Детали кровли.

ТОО "СуҚұрылысПроект" г.Шымкент-2022г.

1. Стеновая сэндвич-панель
2. Герметик силиконовый или бутилкаучуковый шнур
3. Самонарезающий винт с прессшайбой Ø4,2*16; Ø4,8x19(28); заклепка Ø3,2x8 цветная или аналог (крепить с шагом 300мм)
4. Фасонный элемент
5. Самосверлящий шуруп 5,5/6,3xL с EPDM шайбой
6. Минеральная вата
7. Терморазделяющая лента
8. Металлические конструкции (по проекту)
9. Железобетонный цоколь (по проекту)
10. Пружинный анкер "Spike" 4,8x32; дюбель-гвоздь 6x60 или аналог (крепить с шагом 300мм)
11. Анкерный дюбель 10x80 (или аналог), шаг 600 мм.
12. Утеплитель - см. разрез 1-1

Цоколь

Горизонтальное раположение в открытой системе крепления

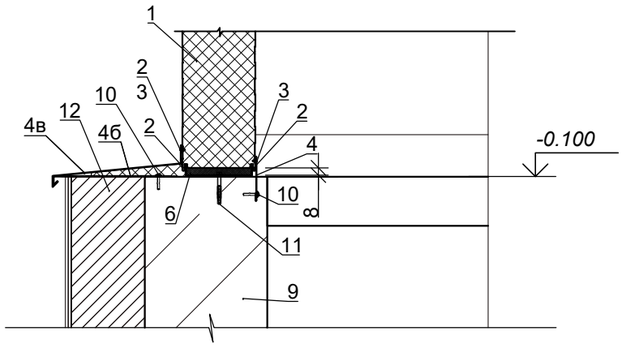

Деформационный шов

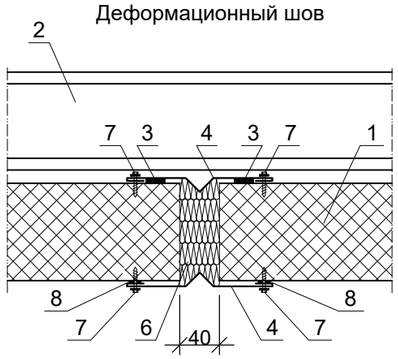

1. Стеновая сэндвич-панель
2. Стеновой ригель (показан условно)
3. Уплотнительная лента
4. Фасонный Элемент ФЭ-С12
6. Утеплитель (минеральная вата или монтажная пена)
7. Самосверлящий шуруп (или заклепка)
8. Герметик для наружных работ

Позиция 4в

ФЭ-С11 = Фасонный Элемент Стеновой 11

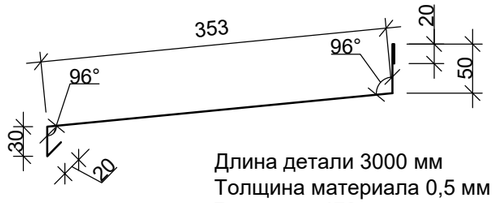

Длина детали 3000 мм
Толщина материала 0,5 мм
Развертка 473 мм

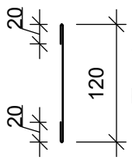

Длина детали 3000 мм
Толщина материала 0,5 мм
Развертка 160 мм

Позиция 4б

ФЭ-С10 = Фасонный Элемент Стеновой 10

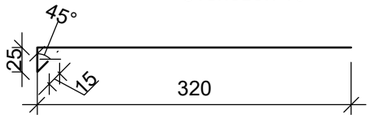

Длина детали 3000 мм
Толщина материала 0,5 мм
Развертка 360 мм

ФЭ-С12 = Фасонный Элемент Стеновой 3

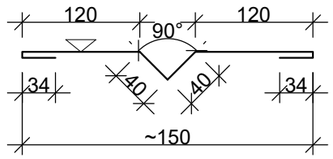

Длина детали 3 000 мм
Толщина материала 0,5 мм
Развертка 194 мм
Масса 2,28 кг

Примечание
1. Сэндвич-панели крепятся на металлический каркас, раскладку каркаса смотреть в разделе КМ
2.Фасонные элементы выполняются из оцинкованной стали толщиной 0,5 мм.
3. Данный лист см. совместно с АР- 30÷38.

Спецификация фасонных элементов стеновых сэндвич-панелей

Марка поз.	Обозначение	Наименование b = толщина, a = развертка, L = длина	Кол. шт. (м.п.)	Масса ед.кг.	Примечание
ФЭ-У1	ГОСТ 14918-80*	Оцинкованная сталь b=0,5 мм, a=1140 мм, L=3000 мм	6		
ФЭ-С1	ГОСТ 14918-80*	Оцинкованная сталь b=0,5 мм, a=280 мм, L=3000 мм	27		
ФЭ-С2	ГОСТ 14918-80*	Оцинкованная сталь b=0,5 мм, a=120 мм, L=3000 мм	8		Двери
ФЭ-С3	ГОСТ 14918-80*	Оцинкованная сталь b=0,5 мм, a=295 мм, L=3000 мм	2		Двери
ФЭ-С4	ГОСТ 14918-80*	Оцинкованная сталь b=0,5 мм, a=363 мм, L=3000 мм	6		Двери
ФЭ-С2*	ГОСТ 14918-80*	Оцинкованная сталь b=0,5 мм, a=120 мм, L=3000 мм	119		Окна
ФЭ-С3*	ГОСТ 14918-80*	Оцинкованная сталь b=0,5 мм, a=295 мм, L=1200 мм	48		Окна
ФЭ-С4*	ГОСТ 14918-80*	Оцинкованная сталь b=0,5 мм, a=363 мм, L=1800 мм	54		Окна
ФЭ-С5	ГОСТ 14918-80*	Оцинкованная сталь b=0,5 мм, a=120 мм, L=1200 мм	40		Окна
ФЭ-С6	ГОСТ 14918-80*	Оцинкованная сталь b=0,5 мм, a=311 мм, L=1200 мм	40		Окна
ФЭ-С9	ГОСТ 14918-80*	Оцинкованная сталь b=0,5 мм, a=160 мм, L=3000 мм	31		Цоколь
ФЭ-С10	ГОСТ 14918-80*	Оцинкованная сталь b=0,5 мм, a=360 мм, L=3000 мм	31		Цоколь
ФЭ-С11	ГОСТ 14918-80*	Оцинкованная сталь b=0,5 мм, a=473 мм, L=3000 мм	31		Цоколь
ФЭ-С12	ГОСТ 14918-80*	Оцинкованная сталь b=0,5 мм, a=194 мм, L=3000 мм	16		

Спецификация фасонных элементов кровельных сэндвич-панелей

Марка поз.	Обозначение	Наименование b = толщина, a = развертка, L = длина	Кол. шт. (м.п.)	Масса ед.кг.	Примечание
ФЭ-К1	ГОСТ 14918-80*	Оцинкованная сталь b=0,5 мм, a=160мм, L=3000 мм	35		
ФЭ-К5	ГОСТ 14918-80*	Оцинкованная сталь b=0,5 мм, a=180мм, L=3000 мм	11		
ФЭ-К8	ГОСТ 14918-80*	Оцинкованная сталь b=0,5 мм, a=320мм, L=3000 мм	11		
ФЭ-К2	ГОСТ 14918-80*	Оцинкованная сталь b=0,5 мм, a=170мм, L=1180 мм	115		
ФЭ-К18	ГОСТ 14918-80*	Оцинкованная сталь b=0,5 мм, a=510мм, L=3000 мм	11		
ФЭ-К19	ГОСТ 14918-80*	Оцинкованная сталь b=0,5 мм, a=340мм, L=3000 мм	11		
ФЭ-К11	ГОСТ 14918-80*	Оцинкованная сталь b=0,5 мм, a=435мм, L=3000 мм	25		
ФЭ-К12	ГОСТ 14918-80*	Оцинкованная сталь b=0,5 мм, a=455мм, L=3000 мм	25		
ФЭ-К13	ГОСТ 14918-80*	Оцинкованная сталь b=0,5 мм, a=385мм, L=3000 мм	25		
ФЭ-К23	ГОСТ 14918-80*	Оцинкованная сталь b=0,5 мм, a=430мм, L=3000 мм	11		
ФЭ-К24	ГОСТ 14918-80*	Оцинкованная сталь b=0,5 мм, a=390мм, L=3000 мм	11		
	ГОСТ 14918-80*	Водосточный желоб. Оцинкованная сталь b=0,5 мм, a=860мм, L=3000 мм			33.84м2

Изм.	Кол.уч	Лист	N°док.	Подпись	Дата
Гип		Намет К.С			
Проверил		Керимов Д			
Разработал		Турсынкулов			
Н.контроль		Абдуллаев			

59-2022-АР

"Строительство спорткомплекса в селе Жумекен Курмангазинского района Атырауской области"

Спортивный комплекс

Стадия	Лист	Листов
РП	39	

Спецификация фасонных элементов стеновых сэндвич-панелей. Спецификация фасонных элементов кровельных сэндвич-панелей

ТОО "СуҚұрылысПроект" г.Шымкент-2022г.

Взам.инв. N

Подпись и дата

Инв. N подп.

Козырек К-1

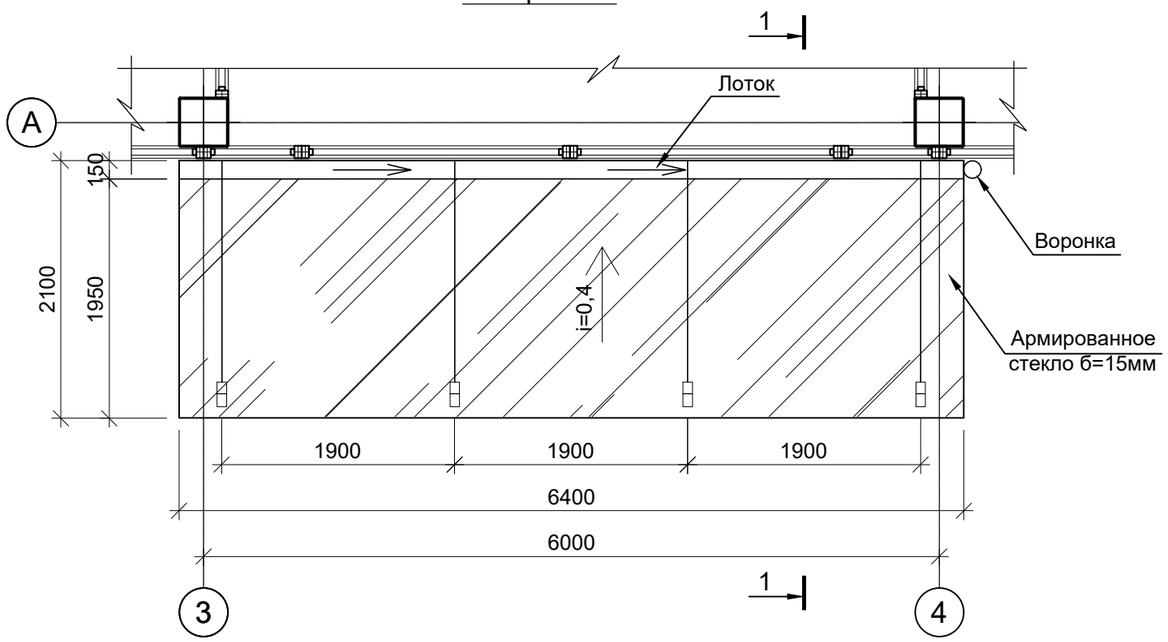

Сечение 1-1

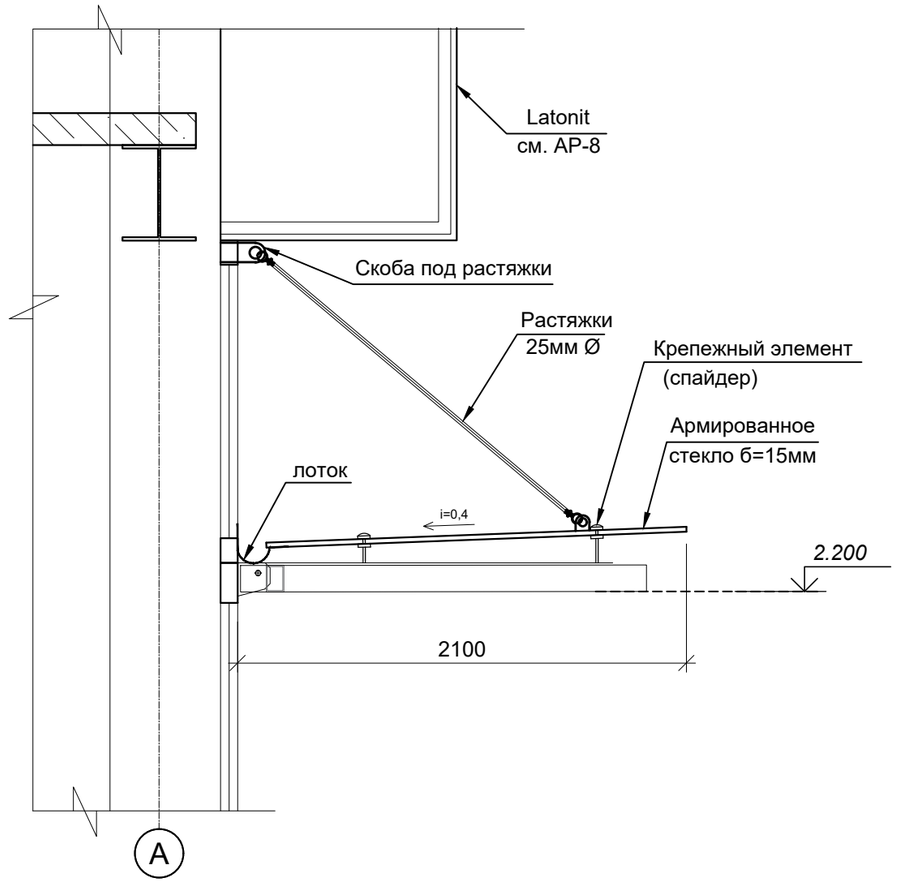

Растяжка для крепления
конструкции стеклян. козырька

Растяжки
Деталь Д - 1

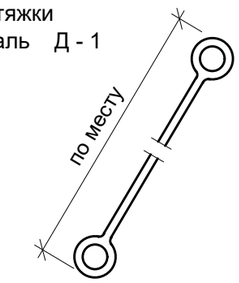

Деталь Д - 2

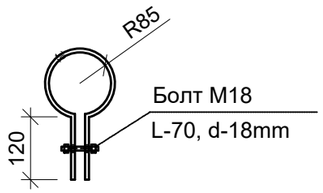

Деталь Д - 3

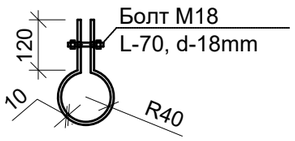

Крепежный элемент (спайдер)

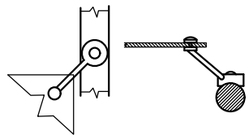

Примечание:
1. Производить заказ у специализированной фирмы- изготовителя.
2. Расход армированного стекла на козырек К-1 - 12.48м2
3. Смотреть с листами АР-5, 8, 9, а также раздел КМ.

Изм.	Кол.уч	Лист	N°док.	Подпись	Дата
Гип		Намет К.С			
Проверил		Керимов Д			
Разработал		Турсынкулов			
Н.контроль		Абдуллаев			

59-2022-АР

"Строительство спорткомплекса в селе Жумекен Курмангазинского района Атырауской области"

Спортивный комплекс	Стадия	Лист	Листов
	РП	40	
Козырек К-1.	ТОО "СуҚұрылысПроект" г.Шымкент-2022г.		

Взам. инв N

Подп.и дата

Инв. N подл.

Формат А3

Фрагмент плана в осях 1- 6 по оси Д.
Трибуна.

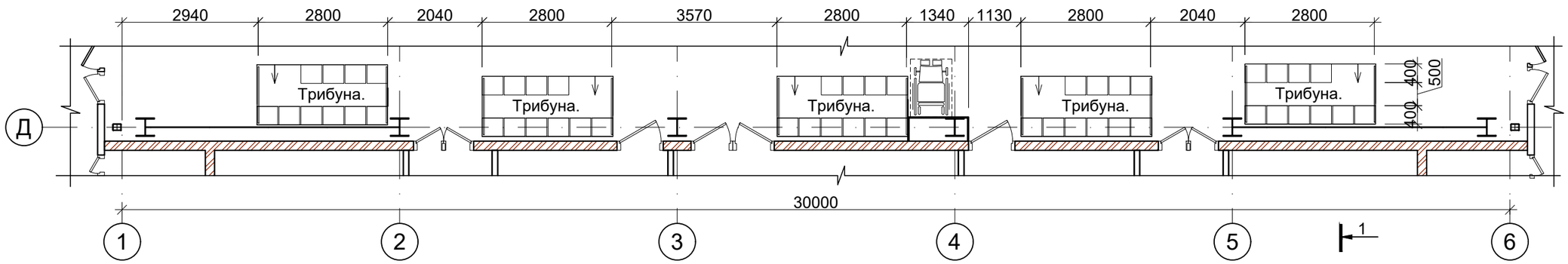

Сечение 1-1

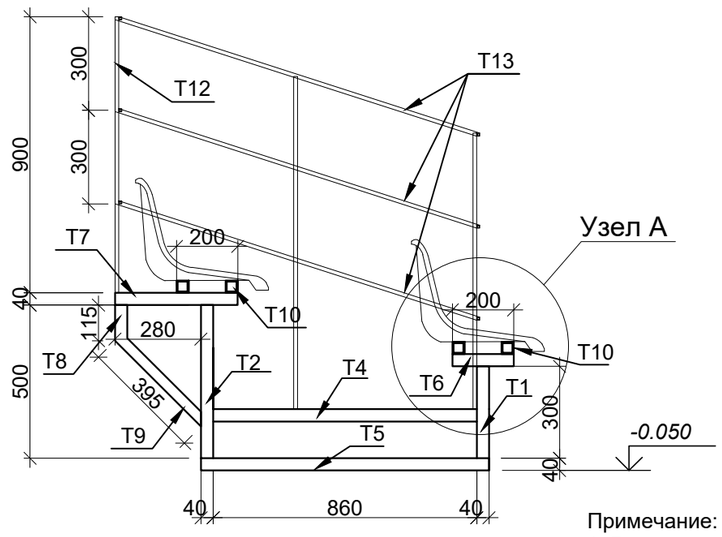

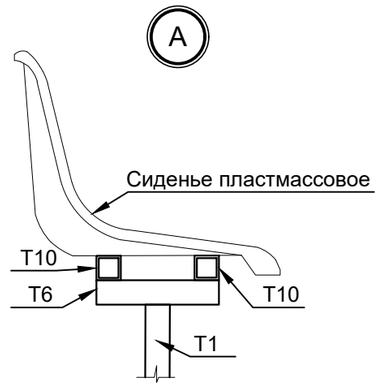

Спецификация элементов на Трибуну
расход дан на 1 шт. (всего 5 шт.)

Марка поз.	Сечение		Наименование	Кол. шт.	Масса ед. кг.	Приме-чание
	Эскиз	Состав				
T1	▭	▭ 60x40x5	Труба ▭ 60x40x5 ГОСТ8645-68 L=300 мм	6	2.02	12.12
T2			Труба ▭ 60x40x5 ГОСТ8645-68 L=500 мм	6	3.37	20.22
T4			Труба ▭ 60x40x5 ГОСТ8645-68 L=860 мм	6	5.79	34.74
T5			Труба ▭ 60x40x5 ГОСТ8645-68 L=940 мм	6	6.33	37.98
T6	□	□ 40x40x5	Труба □ 40x40x5 ГОСТ8639-82 L=200 мм	6	1.31	7.86
T7			Труба □ 40x40x5 ГОСТ8639-82 L=400 мм	6	2.63	15.78
T8			Труба □ 40x40x5 ГОСТ8639-82 L=115 мм	6	0.75	4.5
T9			Труба □ 40x40x5 ГОСТ8639-82 L=395 мм	6	2.60	15.6
T10			Труба □ 40x40x5 ГОСТ8639-82 L=2.800мм	4	14.44	57.76
T12	□	□ 20x20x2	Труба □ 20x20x2 ГОСТ8639-82 L=6.500 мм		1.075	6.98
T13	□	□ 10x10x1.4	Труба □10x10x1.4 ГОСТ8639-82 L=1.300 мм	6	0.457	2.74
-t=8			Стальной рифленый лист, б=8 мм (чечевичное рифление) м2	5.18	64.9	336.18
M10			Болт с гайкой M10 ГОСТ 7798-70 шт.	40		
			Сиденье пластмассовое 450x400 мм (с креплением на 4 точки) шт.			см. раздел ТХ

Сечение 1-1

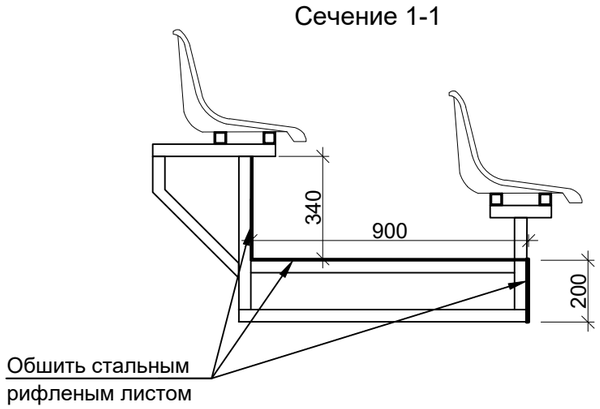

Примечание:
1. Все металлические элементы окрасить полимерно-порошковой эмалью (цвет серый) с предварительной антикоррозийной обработкой. Торцы труб обязательно закрыть заглушками.
2. Изготовление и монтаж металлоконструкций осуществлять в соответствии с требованиями СНиП РК 5.04-23-2002 и СНиП РК 5.04-18-2002.
3. Сварку вести электродами типа Э42А по ГОСТ 9467 - 75*, высота шва по наименьшей толщине свариваемых элементов.
4. Выступающие гайки и болтовые соединения закрыть пластиковыми заглушками, во избежание получения травм и царапин.
5. Сиденья должны быть изготовлены с применением экологически нейтральных материалов, не оказывающих вредного воздействия на здоровье людей, температурный режим эксплуатации в пределах диапазона – 40 °С - + 50°С.
6. Расстояние между центрами сидений 475 мм.
7. Трибуна рассчитана на 10 посадочных мест и включает в себя 2 ряда.
8. Материал проходов и ступеней выполнен из стального рифлёного листа толщиной 8 мм.
9. Данный лист смотреть с АР- 4, 49.

Изм.	Кол.уч	Лист	N°док.	Подпись	Дата
Гип		Намет К.С			
Проверил		Керимов Д			
Разработал		Турсынкулов			
Н.контроль		Абдуллаев			

59-2022-АР

"Строительство спорткомплекса в селе Жумекен Курмангазинского района Атырауской области"

Спортивный комплекс

Стадия	Лист	Листов
РП	41	

Трибуна.

ТОО "СуҚұрылысПроект" г.Шымкент-2022г.

Взам. инв N

Подп.и дата

Инв. N подл.

Формат А3

Фрагмент плана воздухозаб. шахты ВЗШ-1 на отм. 0,000

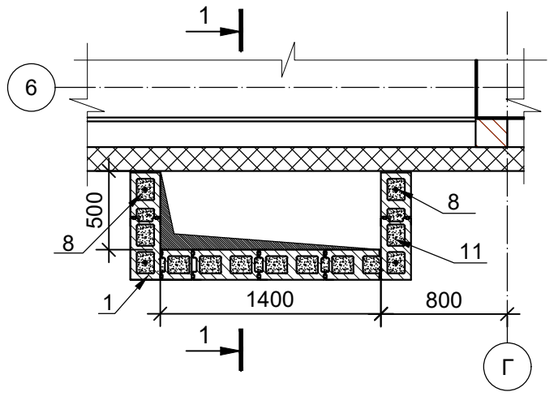

2-2

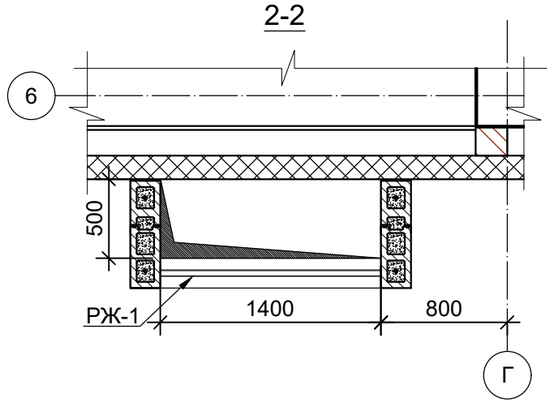

1-1

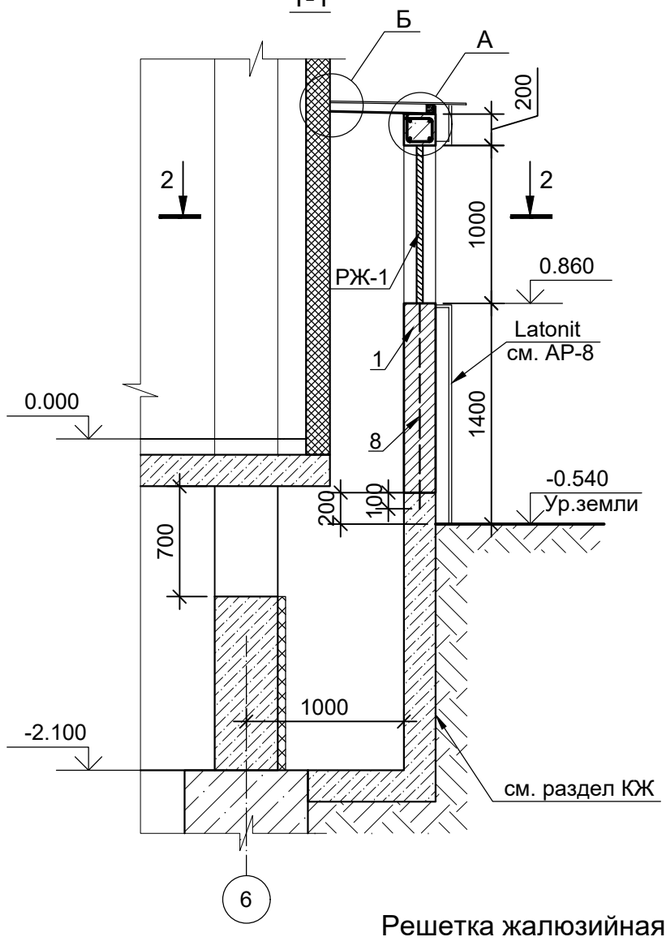

Спецификация расхода материалов на воздухозабоную шахту ВЗШ-1.

Поз.	Обозначение	Наименование	Кол. шт.	Масса ед.,кг	Приме-чание
1		Стандарный блок 390x190x190	0.98 м³		71шт.
2		Бетон кл. В15	0.12 м³		
3	ГОСТ 34028-2016	Ар-ра Ø 12 AIII L=3.2м.п	4	2.84	11.36
4	ГОСТ 34028-2016	Ар-ра Ø 6 AI L=0.6м.п (шаг 200)	16	0.13	2.08
5		Брус 40x40x700	2		0.002
6	ГОСТ 8509-93	L 50x50x5	3.6 м.п	3.77	13.57
7		Металлочерепица RAL - 8017	1.9 м²		
8	ГОСТ 34028-2016	Ар-ра Ø 12 AIII L=2.4м.п	4	2.13	8.52
9		ФЭ-С11 = Фасонный Элемент	1шт.		
10		Самосверлящий шуруп 5,5/6,3xL с EPDM шайбой (для открытого крепления)	4шт.		
10*	ГОСТ 103-2006	— 100x6 L=100мм	4	0.47	1.88
11		Бетон В10	0.27 м³		
		Решетка жалюзийная РЖ-1			
12	ГОСТ 8509-93	L 50x50x5	4.8 м.п	3.77	18.09
13	ГОСТ 103-2006	— 40x4 L=1.39м.п	16	1.75	72.52

Б

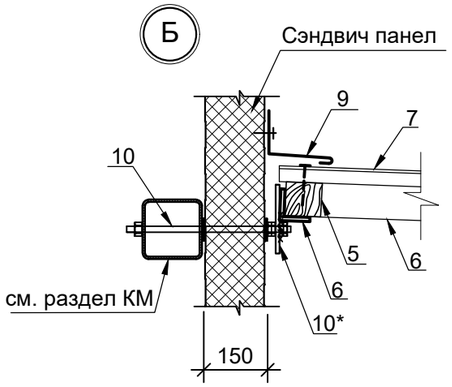

Решетка жалюзийная РЖ-1

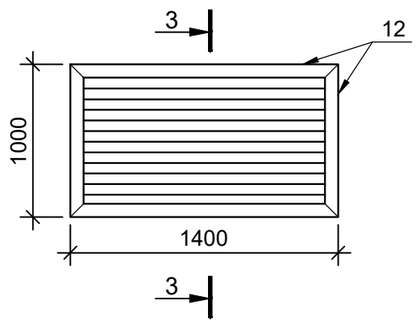

3-3

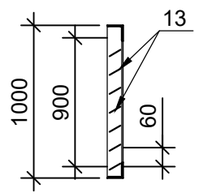

А

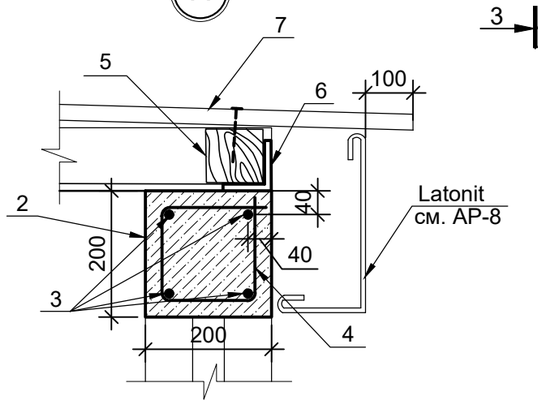

Поз.9

ФЭ-С11 = Фасонный Элемент Стеновой 11

Длина детали 3000 мм
Толщина материала 0,5 мм
Развертка 473 мм

Примечание:
1. Данный лист смотреть с АР-3; 4; 8; 9.
2. Кладку из стандартного блока вести на цем.песч. растворе В7,5 с заполением пустот бетоном на мелком заполнителе В10.
3. Металические элементы окрасить эмалью ПФ-115 цвет RAL-8017 за 2 раза.
4. Сварку металлических элементов вести электродами Э-42А по ГОСТ 9467-75*.
5. Наружную отделку ВЗШ-1 фасадными кассетами см. АР-8, 9.

Изм.	Кол.уч	Лист	N°док.	Подпись	Дата
Гип		Намет К.С			
Проверил		Керимов Д			
Разработал		Турсынкулов			
Н.контроль		Абдуллаев			

59-2022-АР

"Строительство спорткомплекса в селе Жумекен Курмангазинского района Атырауской области"

Спортивный комплекс

Стадия	Лист	Листов
РП	42	

Воздухозаборная шахта ВЗШ-1.
Решетка жалюзийная РЖ-1.
Сечение 1-1; 2-2; 3-3. Узлы А; Б.

ТОО "СуҚұрылысПроект" г.Шымкент-2022г.

Взам. инв. N | Подпись и дата | Инв.Nподл.

Дренажный приямок ДП-1, ДП-2.

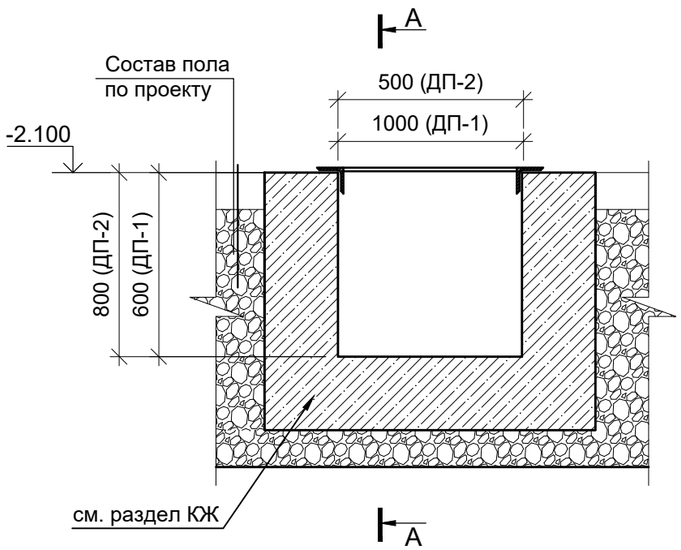

Лоток ВК.

а-а

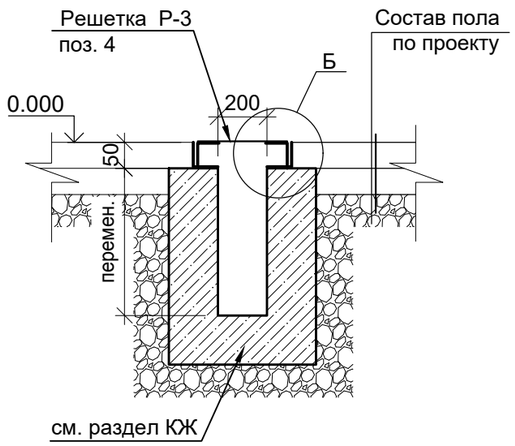

А-А

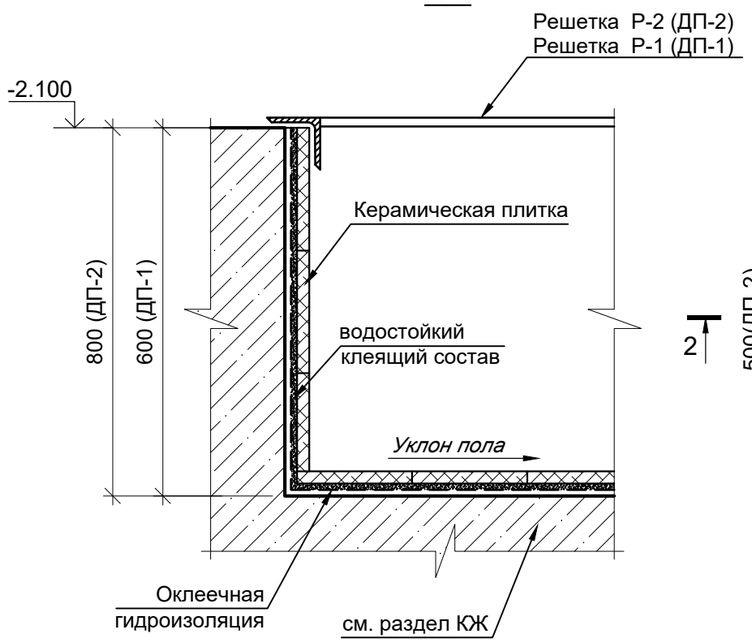

Решетка Р-1, 2

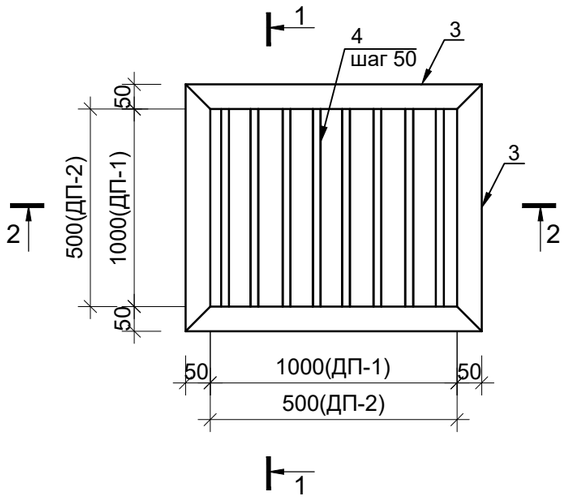

1-1

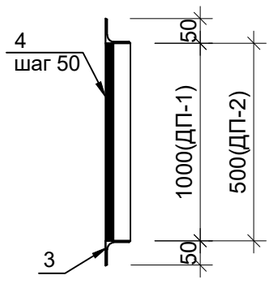

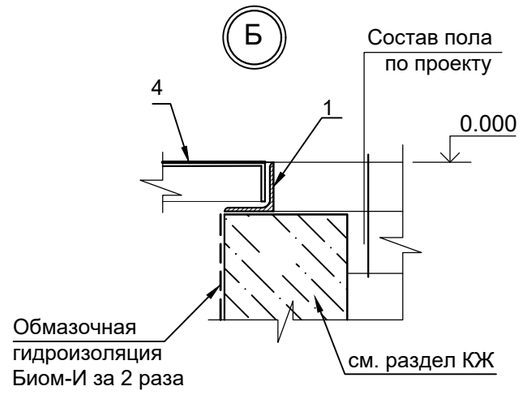

2-2

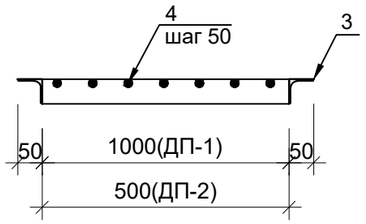

Примечание:
1. Данный лист смотреть с АР- 3, 11.
2. Все металлические элементы покрыть антикоррозийным составом, окрасить эмалью ПФ-115 серого цвета за 2 раза.
3. Сварку металлических элементов вести электродами Э-42А по ГОСТ 9467-75*.
4. Высоту свариваемого шва принимать по наименьшей толщине свариваемых элементов.

Спецификация расхода материалов на дренажный приямок ДП-1, ДП-2. Лоток ВК.

Марка поз.	Обозначение	Наименование	Кол. шт	Масса ед. кг	Всего
Дренажный приямок ДП-1 расход дан на 1 шт. (всего 1шт.)					
1		Керамическая плитка			3.4м²
2		Оклеечная гидроизоляция			3.4м²
Решетка Р-1 расход дан на 1 шт. (всего 1шт.)					
3	ГОСТ 8509-93	L 50х3 L=1100	4	2.55	10.2кг
4	ГОСТ 34028-2016	Ар-ра Ø14 AIII L=1000	20	0.888	17.76кг
Дренажный приямок ДП-2 расход дан на 1 шт. (всего 2шт.)					
1		Керамическая плитка			1.6м²
2		Оклеечная гидроизоляция			1.6м²
Решетка Р-2 расход дан на 1 шт. (всего 2шт.)					
3	ГОСТ 8509-93	L 50х3 L=600	4	1.39	5.56кг
4	ГОСТ 34028-2016	Ар-ра Ø14 AIII L=500	9	0.54	4.86кг
Решетка Р-3 расход дан на весь **Лоток ВК**					
3	ГОСТ 8509-93	L 50х3 L=74.4		2.32	172.6кг
4		Решетка из U профилей нержавеющей стали для сливов UNI-TECH			37.2м.п.
5		Обмазочная гидроизоляция Биом-И за 2 раза			46.04м²

Изм.	Кол.уч	Лист	N°док.	Подпись	Дата
Гип		Намет К.С			
Проверил		Керимов Д			
Разработал		Турсынкулов			
Н.контроль		Абдуллаев			

59-2022-АР

"Строительство спорткомплекса в селе Жумекен Курмангазинского района Атырауской области"

Спортивный комплекс

Стадия	Лист	Листов
РП	43	

Дренажный приямок ДП-1, ДП-2. Решетка Р-1, 2, 3. Лоток ВК.

ТОО "СуҚұрылысПроект" г.Шымкент-2022г.

Взам. инв N | Подп.и дата | Инв. N подл.

Формат А3

Узел вентиляционной шахты ВШ-1÷ВШ-4

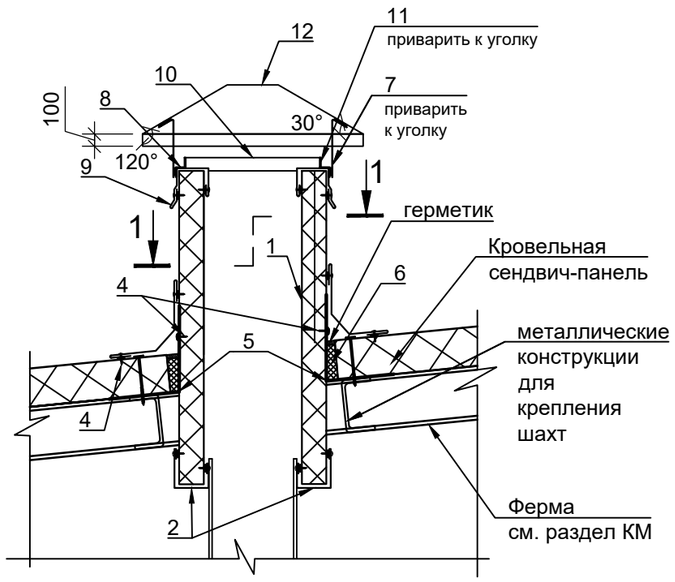

1. Стеновая сендвич-панель
2. Фасонный элемент 1
3. Самосверлящий шуруп
4. Самосверлящий шуруп (или заклепка)
5. Фасонный элемент 2
6. Утеплитель
7. Арматура
8. Уголок
9. Фасонный элемент 3
10. Сетка №20 2-20-2.0-0
11. Полоса h= 50мм, толщ.4мм
12. Зонт

Спецификация материалов на устройство вентшахт ВШ-1 ÷ ВШ-4

Марка п/п	Обозначение	Наименование	Кол-во (шт.) 3шт ВШ-1	2шт ВШ-2	1шт ВШ-3	1шт ВШ-4	Масса ед.,кг.	Приме-чание
1		Стеновая сендвич-панель	2.16 $м^2$	2.79 $м^2$	1.98 $м^2$	1.8 $м^2$		
2	ГОСТ 14918-80*	ФЭ-1 оцинк. кров. сталь δ=0.8 мм.	0.69 $м^2$	0.89 $м^2$	0.34 $м^2$	0.58 $м^2$		
3		Самосверлящий шуруп	32 шт.	40 шт.	32 шт.	32 шт.		
4		Самосверлящий шуруп (или заклепка)	8 шт.	10 шт.	8 шт.	8 шт.		
5	ГОСТ 14918-80*	ФЭ-2 оцинк. кров. сталь δ=0.8 мм.	1.53 $м^2$	1.98 $м^2$	1.4 $м^2$	1.28 $м^2$		
6		Минватные полужесткие плиты δ=50 мм.	0.018 $м^3$	0.023 $м^3$	0.016 $м^3$	0.015 $м^3$		
7	ГОСТ 5781-82*	Ø16 А-I, L=300 мм	12 шт.	16 шт.	12 шт.	12 шт.	0.47кг	
8	ГОСТ 8509-93	∟40х40х4	2.4 п.м.	3.1 п.м.	2.2 п.м.	2.0 п.м.	2.42кг	
9	ГОСТ 14918-80*	ФЭ-3 оцинк. кров. сталь δ=0.8 мм.	1.29 $м^2$	1.67 $м^2$	1.18 $м^2$	1.08 $м^2$		
10	ГОСТ 5336-80*	Сетка №20 2-20-2.0-0	0.32 $м^2$	0.52 $м^2$	0.3 $м^2$	0.24 $м^2$	3.0кг	
11	ГОСТ 19903-2015	Полоса 50х100 мм, толщ.4мм	12 шт.	16 шт.	12 шт.	12 шт.	1.51кг	
12	ГОСТ 19964-74*	Сталь листовая, толщ. 2 мм м2	1.17 $м^2$	1.55 $м^2$	1.21 $м^2$	0.9 $м^2$	15.6кг	

Зонт ЗВ-1 ÷ ЗВ-4

1-1

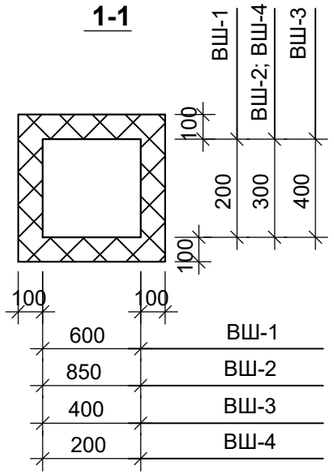

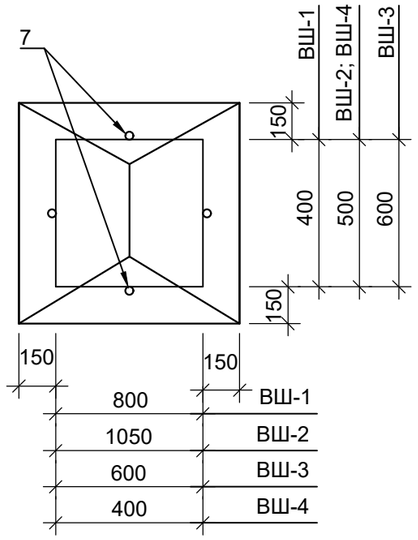

Фасонный элемент ФЭ-1

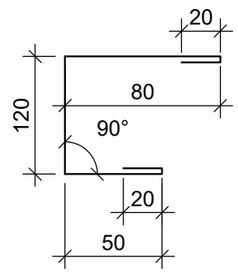

Фасонный элемент ФЭ-2

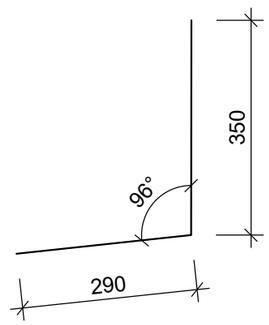

Фасонный элемент ФЭ-3

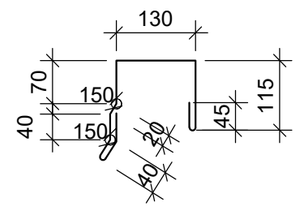

Примечание:
1. Данный лист см. совместно с АР-10.
2. Расход материалов дан на одну вентшахту и на один зонт.
3. Металические элементы зонта окрасить эмалью ПФ-115 серого цвета за 2 раза.
4. Сварку металлических элементов вести электродами Э-42А по ГОСТ 9467-75*, высоту сварного шва принимать по наименьшей толщине свариваемых элементов.
5. RAL 1015 сэндвич панели.

Взам. инв N	Подп.и дата	Инв. N подл.

Изм.	Кол.уч	Лист	N°док.	Подпись	Дата
Гип		Намет К.С			
Проверил		Керимов Д			
Разработал		Турсынкулов			
Н.контроль		Абдуллаев			

59-2022-АР

"Строительство спорткомплекса в селе Жумекен Курмангазинского района Атырауской области"

Спортивный комплекс

Стадия	Лист	Листов
РП	44	

Узел вентиляционной шахты ВШ-1÷ВШ-4.

ТОО "СуҚұрылысПроект" г.Шымкент-2022г.

Крыльцо КР-1.

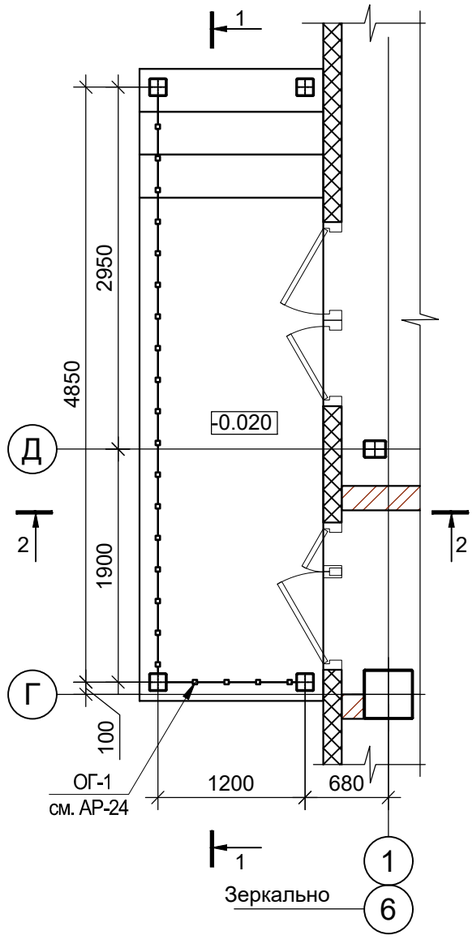

Козырек К-2.

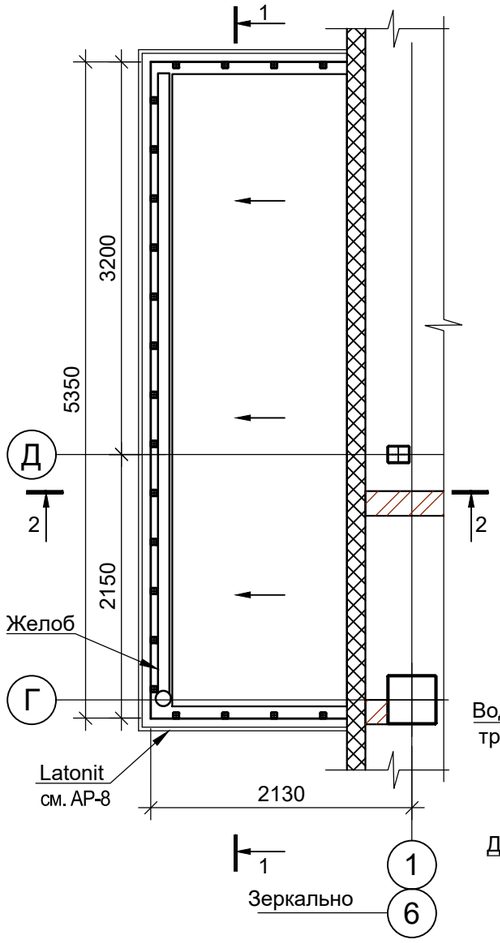

Схема организации наружного водостока

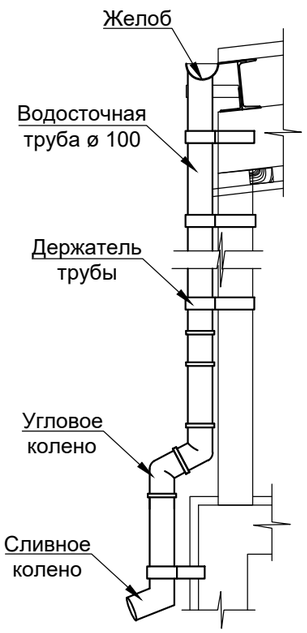

Спецификация расхода материалов на Крыльцо КР-1, Козырек К-2.

расход дан на 1 шт. (всего 2шт.) КР-1, К-2.

Марка поз.	Обозначение	Наименование	Кол. шт	Масса ед. кг	Всего
1	ГОСТ 24045-94	Н60-845-0,7	8.0м²	7.4	59.2кг.
2		Сайдинг	9.2м²		
3		Брус 50х30 п.м.	18.7		0.028м³
4		Керамогранит нескользящий -10мм.			см. АР-8
5		ФЭ-С11 = Фасонный Элемент	2шт		
		Воронка	1шт		
		Угловое колено	2шт		
		Труба Ø100мм	2.6п.м.		
		Держатель трубы	3шт		
		Сливное колено	1шт		
		Желоб	5.3п.м.		
		Заглушка желоба	1шт		
		Крепление желоба крюк	6шт		

1-1

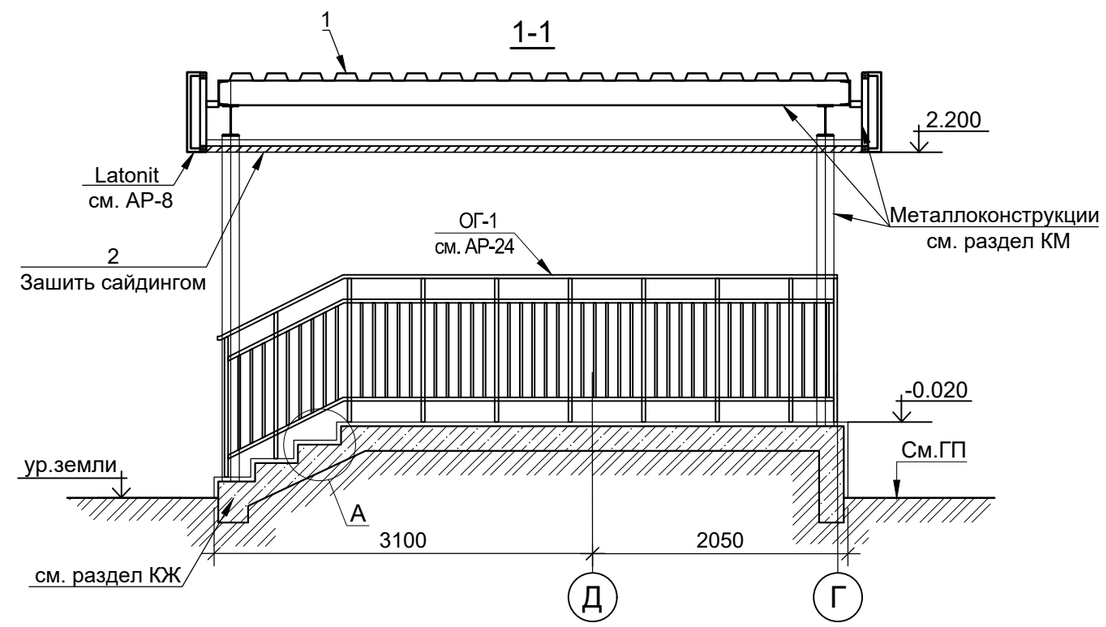

2-2

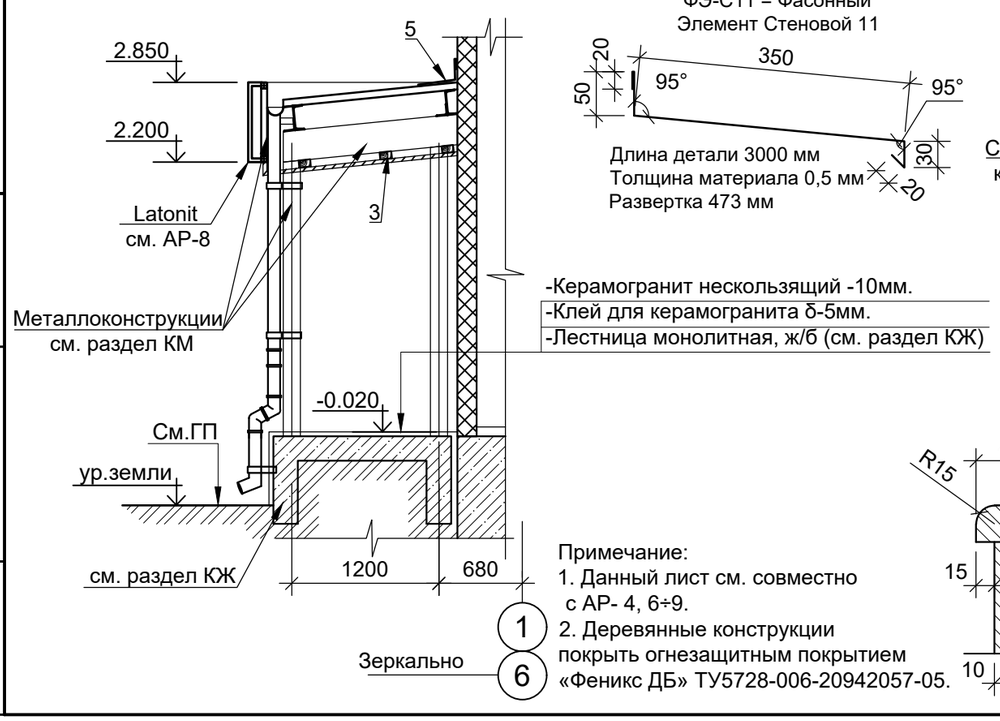

Поз.5

ФЭ-С11 = Фасонный Элемент Стеновой 11

Длина детали 3000 мм
Толщина материала 0,5 мм
Развертка 473 мм

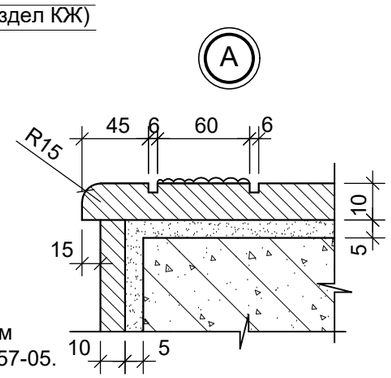

Примечание:
1. Данный лист см. совместно с АР- 4, 6÷9.
2. Деревянные конструкции покрыть огнезащитным покрытием «Феникс ДБ» ТУ5728-006-20942057-05.

Изм.	Кол.уч	Лист	N°док.	Подпись	Дата
Гип	Намет К.С				
Проверил	Керимов Д				
Разработал	Турсынкулов				
Н.контроль	Абдуллаев				

59-2022-АР

"Строительство спорткомплекса в селе Жумекен Курмангазинского района Атырауской области"

Спортивный комплекс

Стадия	Лист	Листов
РП	45	

Крыльцо КР-1. Козырек К-2.

ТОО "СуҚұрылысПроект" г.Шымкент-2022г.

Взам. инв N | Подп.и дата | Инв. N подл.

Формат А3

План 1-го этажа, обеспечение доступа для маломобильных групп населения

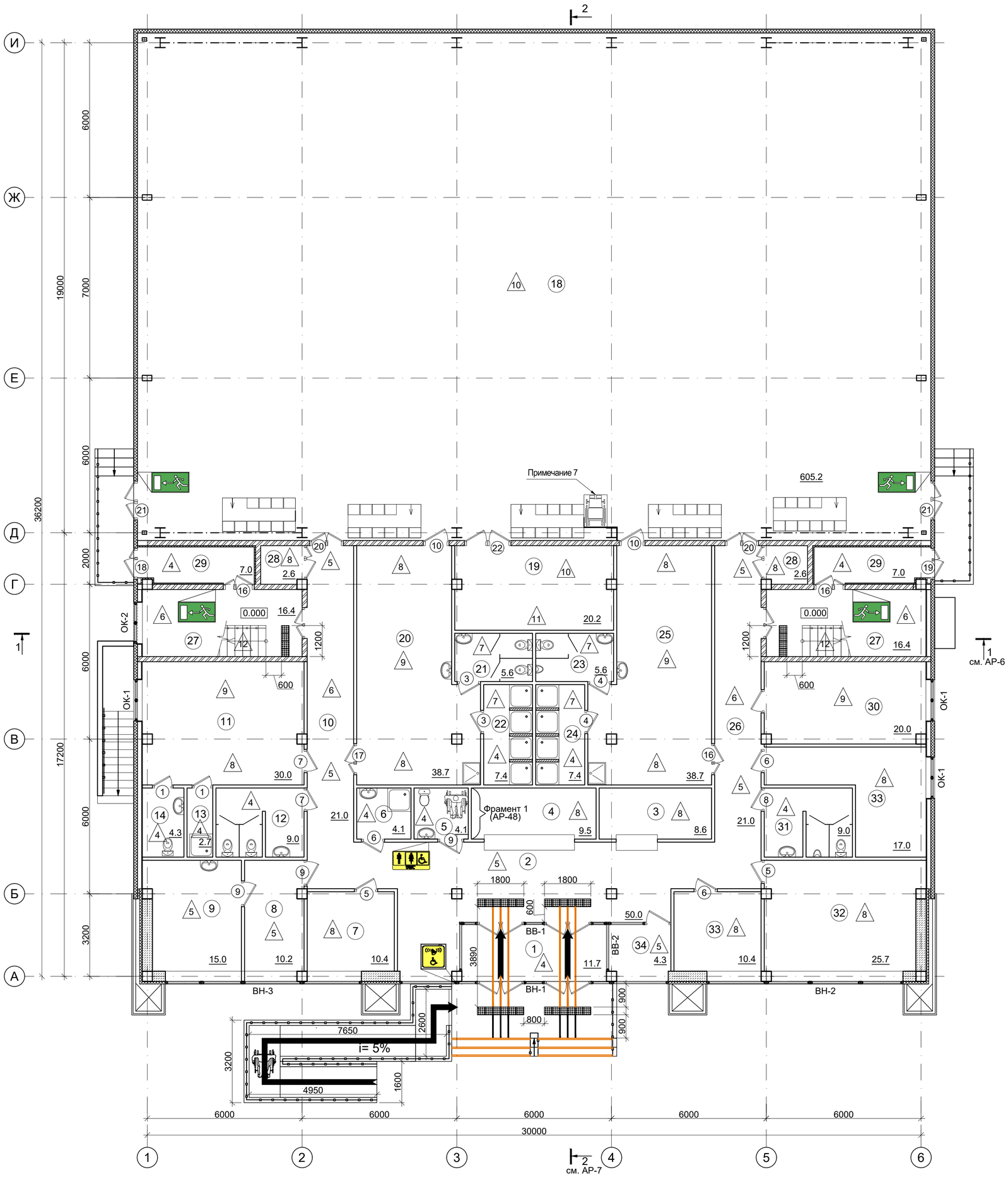

ЭКСПЛИКАЦИЯ ПОМЕЩЕНИЙ

Номер помещения	Наименование	Площадь, м²	Кат. помещения
1	Тамбур	11.7	
2	Вестибюль	48.2	б-к
3	Гардероб	10.0	б-к
4	Ресепшн	8.1	
5	Сан.узел МГН	4.1	
6	Помещение уборочного инвентаря	4.1	
7	Кабинет директора	11.6	б-к
8	Ожидальная	9.1	
9	Кабинет врача	15.0	Д
10	Коридор	21.0	
11	Тренерская комната	30.0	Д
12	Сан.узел (жен.)	9.0	
13	Душевая	2.7	
14	Сан.узел	4.3	
15	Лестничная площадка	16.4	
16	Тамбур	7.0	
17	Инвентарная	2.6	Д
18	Спортивный зал	605.2	Д
19	Инвентарная	20.2	Д
20	Женская раздевалка	38.7	Д
21	Сан.узел	5.6	
22	Душевая	7.4	
23	Сан.узел	5.6	
24	Душевая	7.4	
25	Мужская раздевалка	38.7	Д
26	Коридор	21.0	
27	Лестничная площадка	16.4	
28	Инвентарная	2.6	Д
29	Тамбур	7.0	
30	Методический кабинет	20.0	б-к
31	Сан.узел (муж.)	9.0	
32	Кабинет на 6 сотрудников	25.7	б-к
33	Тех. персонал	17.0	
33а	Кабинет гл. инж.	10.4	б-к
34	Охрана	7.5	
	Всего:	1064.8	

Условные обозначения:

- (1) -номер помещения
- 28.0 -площадь помещения
- (1) -маркировка дверей
- 1/1 -маркировка пола
- ОК-1 -маркировка окон
- ВВ-3, ВН-1 -маркировка витражей

Условные обозначения

- Путь движения МГН
- Путь движения на креслах-колясках
- Контрастный наземный тактильный указатель с конусообразными рифами (56шт) резина или ПВХ, h=4мм.
- Настенный односторонний светящийся. Направление к эвакуационному выходу по лестнице вниз (2шт).
- Указатель настенный односторонний. Кнопка вызова помощи (1 шт).
- Указатель настенный односторонний. Сан.узел в том числе для МГН (1шт).
- Настенный односторонний светящийся. Путь к эвакуационному выходу (правосторонний) с направляющей стрелкой (4шт)
- Контрастная нескользящая лента (5.4 м.п)
- Контрастная тактильная лента для слабовидящих, толщиной 50мм (18 м.п).

Примечание:

1. Спецификацию дверных, оконных проемов см. АР-18÷21.
2. Привязку стен и перегородок см. АР-12.
3. Экспликацию полов см. АР - 14, 15.
4. В помещениях с предусмотренными трапами выполнить уклон пола i=0.01%
5. На расстоянии 300; 600; 900мм. перед и после степеней лестничного марша выполнить рельефную полосу шириной 300мм./тактильная плитка 300х300х4 на клеевом растворе в уровне пола.
6. Количество указателей дано на все здание. /АР-46/
7. Посадочное место для МГН
8.Остекленные полотна витражных дверей выполняются из ударопрочного каленого стекла. Нижняя часть полотен на высоту 300 мм. от уровня пола защищена противоударной полосой.
9. На дверное остекленное полотно наносится яркая контрастная маркировка шириной 100 мм. на высоте 1200 мм. от уровня пола (7.2м.п).
10. Дверные блоки оборудуются доводчиками, обеспечивающими задержку закрывания не менее 5 с. (СП РК 3.06-101-2012 "Доступность зданий и сооружений для маломобильных групп населения").

Изм.	Кол.уч	Лист	№док.	Подпись	Дата
Гип		Намет К.С			
Проверил		Керимов Д			
Разработал		Турсынкулов			
Н.контроль		Абдуллаев			

59-2022-АР

"Строительство спорткомплекса в селе Жумекен Курмангазинского района Атырауской области"

Спортивный комплекс

Стадия	Лист	Листов
РП	46	

План 1-го этажа, обеспечение доступа для маломобильных групп населения

ТОО "СуҚұрылысПроект" г.Шымкент-2022г.

Взам. инв. № | Подп. и дата | Инв. № подл.

Формат А2 594х630

План 2-го этажа, обеспечение доступа для маломобильных групп населения

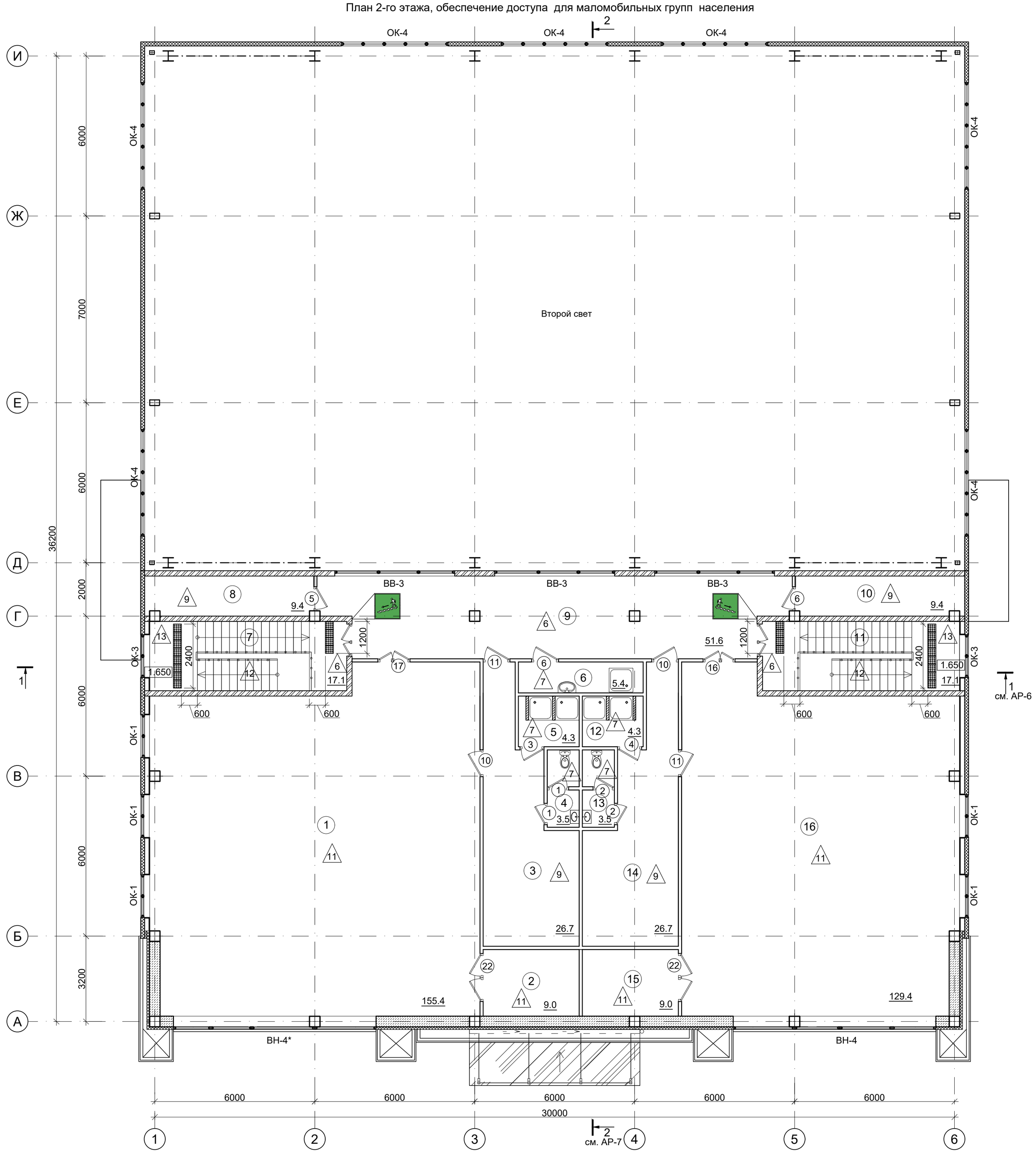

ЭКСПЛИКАЦИЯ ПОМЕЩЕНИЙ

Номер поме-щения	Наименование	Площадь, $м^2$	Кат. поме-ще-ния
1	Тренировочный зал борьбы	153.5	Д
2	Инвентарная	9.0	Д
3	Раздевалка	26.7	Д
4	Сан.узел	3.5	
5	Душевая	4.3	
6	Помещение уборочного инвентаря	5.4	
7	Лестничная площадка	17.1	
8	Тех. пом.	9.4	
9	Холл	51.6	б-к
10	Тех. пом.	9.4	
11	Лестничная площадка	17.1	

ЭКСПЛИКАЦИЯ ПОМЕЩЕНИЙ

Номер поме-щения	Наименование	Площадь, $м^2$	Кат. поме-ще-ния
12	Душевая	4.3	
13	Сан.узел	3.5	
14	Раздевалка	26.7	Д
15	Инвентарная	9.0	Д
16	Тренировочный зал Бокса	127.6	Д
	Всего:	483.8	

Условные обозначения:

(1) -номер помещения
28.0 -площадь помещения
(1) -маркировка дверей
△1 -маркировка пола
ОК-1 -маркировка окон
ВВ-3 -маркировка витражей
ВН-1

- Контрастный наземный тактильный указатель с конусообразными рифами резина или ПВХ, h=4мм.

- Настенный односторонний светящийся. Направление к эвакуационному выходу по лестнице вниз.

Примечание:

1. Спецификацию дверных, оконных проемов см. АР-18÷21.
2. Привязку стен и перегородок см. АР-12.
3. Экспликацию полов см. АР - 14, 15.
4. В помещениях с предусмотренными трапами выполнить уклон пола i=0.01%
5. На расстоянии 300; 600; 900мм. перед и после степеней лестничного марша выполнить рельефную полосу шириной 300мм./тактильная плитка 300х300х4 на клеевом растворе в уровне пола.
6. Количество указателей дано на все здание. /АР-46/

Изм.	Кол.уч	Лист	N°док.	Подпись	Дата
Гип		Намет К.С			
Проверил		Керимов Д			
Разработал		Турсынкулов			
Н.контроль		Абдуллаев			

59-2022-АР

"Строительство спорткомплекса в селе Жумекен Курмангазинского района Атырауской области"

Спортивный комплекс

Стадия	Лист	Листов
РП	47	

План 2-го этажа, обеспечение доступа для маломобильных групп населения

ТОО "СуҚұрылысПроект" г.Шымкент-2022г.

Взам. инв. №
Подп. и дата.
Инв. № подл.

Формат А2

Фрагмент 1
Санузел для МГН

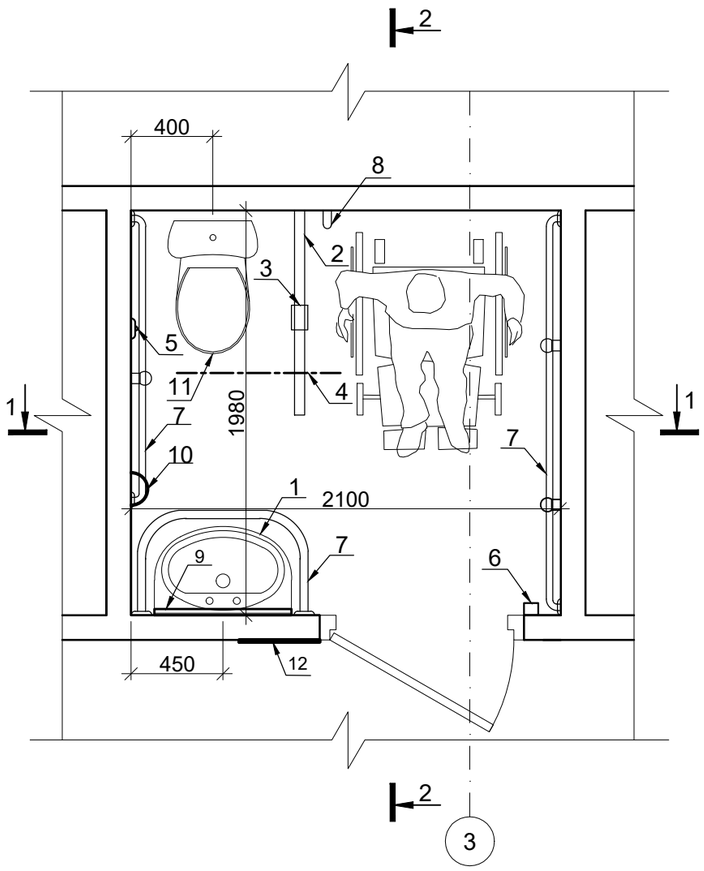

Разрез 1-1

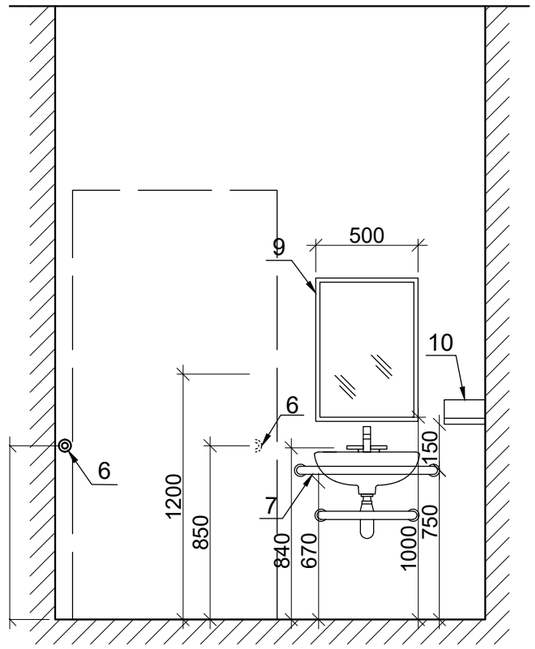

Разрез 2-2

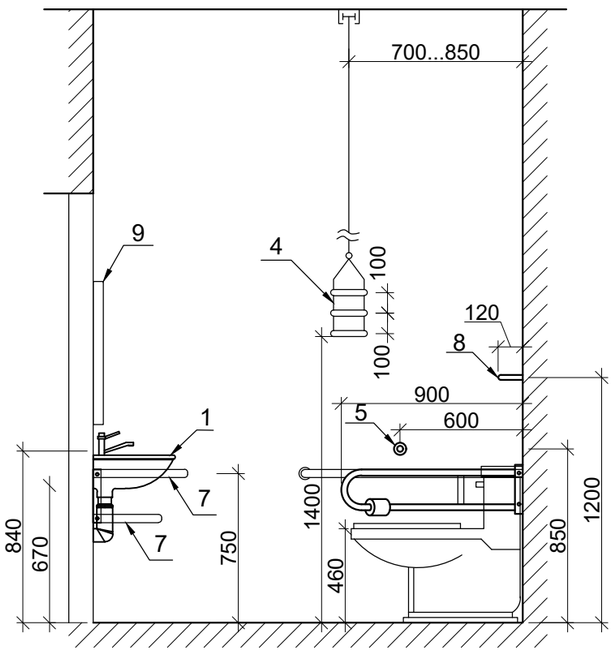

Тактильная пиктограмма
(Черный на желтом фоне, настенный,
односторонний)
(поз. 12)

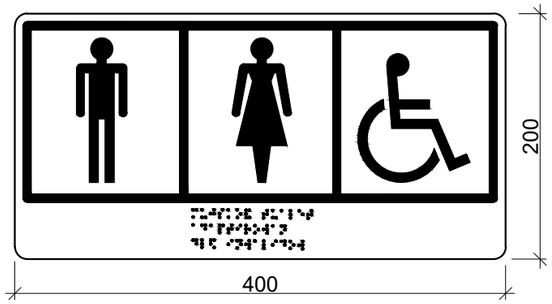

Ведомость деталей
(на один сан.узел. Всего 1шт.)

Поз.	Наименование	Кол. шт	Высота от пола
1	Раковина с туалетной полкой	см. раз. ВК	750мм
2	Откидывающаяся опора для рук	2	750мм
3	Бумагодержатель	1	750мм
4	Штанга с навесными рукоятками	1	1400мм
5	Кнопка слива воды	1	850мм
6	Кнопка сигнализации	см. раз. СС	800мм
7	Горизонтальный поручень	5260 мм	750мм
8	Крючек для одежды	1	1200мм
9	Зеркало	1	1000мм
10	Фен	1	1000мм
11	Унитаз	см. раз. ВК	460мм
12	Тактильная пиктограмма	1	1200мм

Примечание:
1. Данный лист смотреть с АР-46, 47.
2. Количество указателей - тактильная пиктограмма см. АР-46

Изм.	Кол.уч	Лист	N°док.	Подпись	Дата
Гип		Намет К.С			
Проверил		Керимов Д			
Разработал		Турсынкулов			
Н.контроль		Абдуллаев			

59-2022-АР

"Строительство спорткомплекса в селе Жумекен Курмангазинского района Атырауской области"

Спортивный комплекс

Стадия	Лист	Листов
РП	48	

Фрагмент 1.
Санузел для МГН. Ведомость деталей

ТОО "СуҚұрылысПроект"
г.Шымкент-2022г.

Взам. инв. N
Подп. и дата
Инв. N подл.

Формат А3

Спецификация расхода материала на короба гипсокартонные

Поз.	Обозначение	Наименивание	Кол.	Масса ед., м2	Приме-чание
		КГ-1			
1	720х260	ГКЛ - 12.5мм	2	13,1	
		КГ-2			
2	2240х480	ГКЛВ - 12.5мм	1	10,25	
		КГ-3			
3	460х1120	ГКЛ - 12.5мм	1	7,69	
		КГ-4			
4	1350х360	ГКЛ - 12.5мм	2	23,42	
		КГ-5			
5	620х260	ГКЛ - 12.5мм	1	8,25	
		КГ-6			
6	260х540	ГКЛВ - 12.5мм	1	3,45	
		КГ-7			
7	360х360	ГКЛ - 12.5мм	1	4,93	
		КГ-8			
8	560х260	ГКЛВ - 12.5мм	1	5,92	

КГ-1÷8

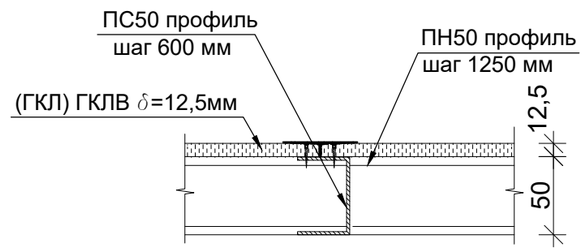

Примечание:

1. Данный лист читать совместно с л. АР- 12, 13.
2. Рекомендации и требования по монтажу перегородок из ГКЛВ см. серию РК 1.031.9.-2.00 "Комплексные системы КНАУФ." Перегородки поэлементной сборки из гипсокартонных листов нп металлическом и деревянном каркасах для жилых, общественных и производственных зданиях. Выпуск 1

Взам. инв N

Подп.и дата

Инв. N подл.

Изм.	Кол.уч	Лист	N°док.	Подпись	Дата
Гип		Намет К.С			
Проверил		Керимов Д			
Разработал		Турсынкулов			
Н.контроль		Абдуллаев			

59-2022-АР

"Строительство спорткомплекса в селе Жумекен Курмангазинского района Атырауской области"

Спортивный комплекс

Стадия	Лист	Листов
РП	49	

Короба КГ-1÷8.
Спецификация расхода материала.

ТОО "СуҚұрылысПроект" г.Шымкент-2022г.

Фрагмент ограждения радиаторов ОР-1

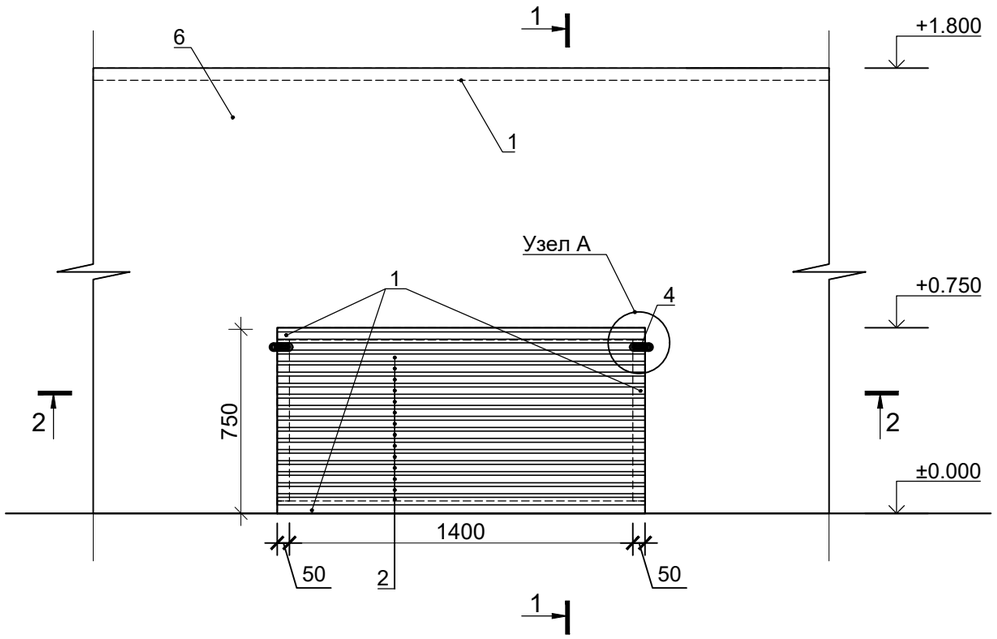

Разрез 1-1

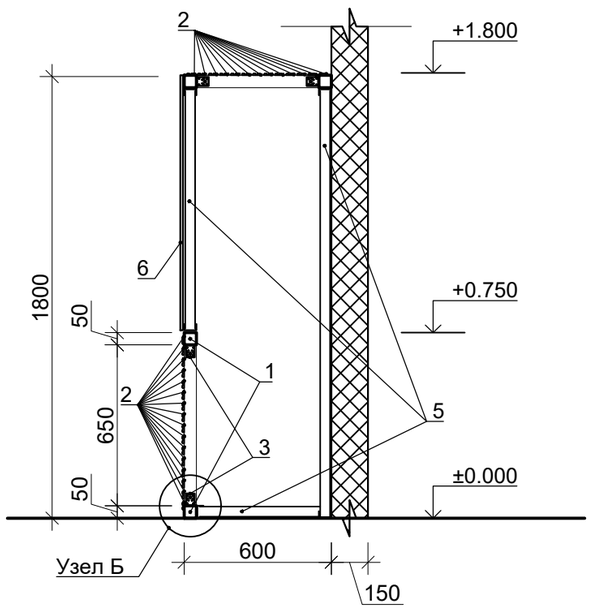

Разрез 2-2

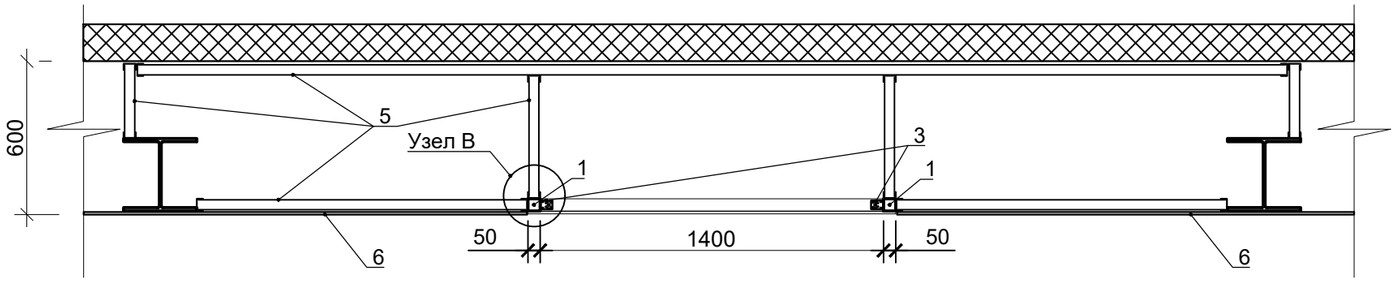

Узел А

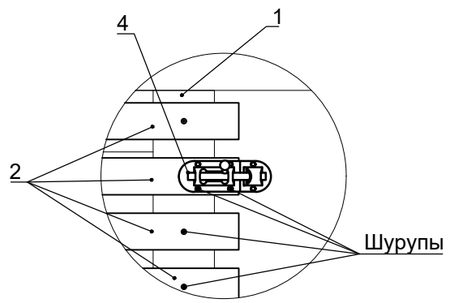

Узел Б

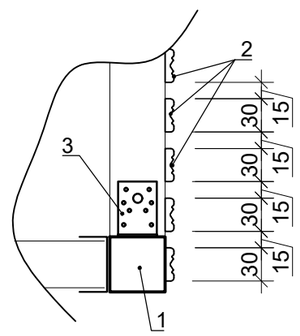

Узел В

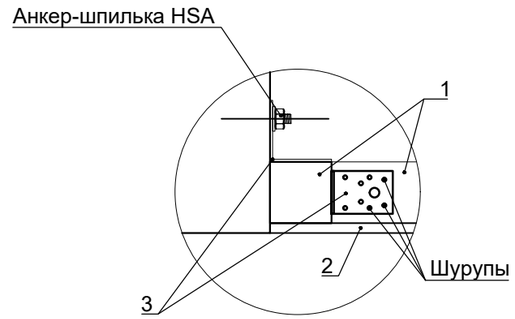

Спецификация материалов ограждения радиаторов ОР-1

Поз.	Обозначение	Наименование	Кол.	Масса, ед., кг	Примечание
Расход дан на все здание.					
1	ГОСТ 8486-86	Брус 50х50			0.09 м³
2		Раскладка фигурная 30х8			877.96 м.п.
3		L50х50х35х2мм	36 шт.		
4		Шпингалет овальный (золото) 75х2.5	18 шт.		
5		Металлокаркас ПС-профиль 50х50х0,6			108.8 м.п.
6		гипсокартон ГКЛ			90.17
7		Анкер-шпилька HSA М8х75/10	36 шт.		

Примечания:
1. До изготовления всех изделий проемы предварительно обмерить.
2. Декоративные решетки окрасить эмалью за 2 раза (цвет белый).
3. Спецификация материалов дана на все здание.
4. Деревянные конструкции покрыть огнезащитным покрытием «Феникс ДБ» ТУ5728-006-20942057-05.
5. Данный лист см.совместно с АР-00.

Изм.	Кол.уч	Лист	N°док.	Подпись	Дата
Гип		Намет К.С			
Проверил		Керимов Д			
Разработал		Турсынкулов			
Н.контроль		Абдуллаев			

59-2022-АР

"Строительство спорткомплекса в селе Жумекен Курмангазинского района Атырауской области"

Спортивный комплекс

Стадия	Лист	Листов
РП	50	

Ограждение радиаторов ОР-1.

ТОО "СуҚұрылысПроект" г.Шымкент-2022г.

Взам. инв N | Подп.и дата | Инв. N подл.

Формат А3

Фрагмент ограждения радиаторов ОР-2

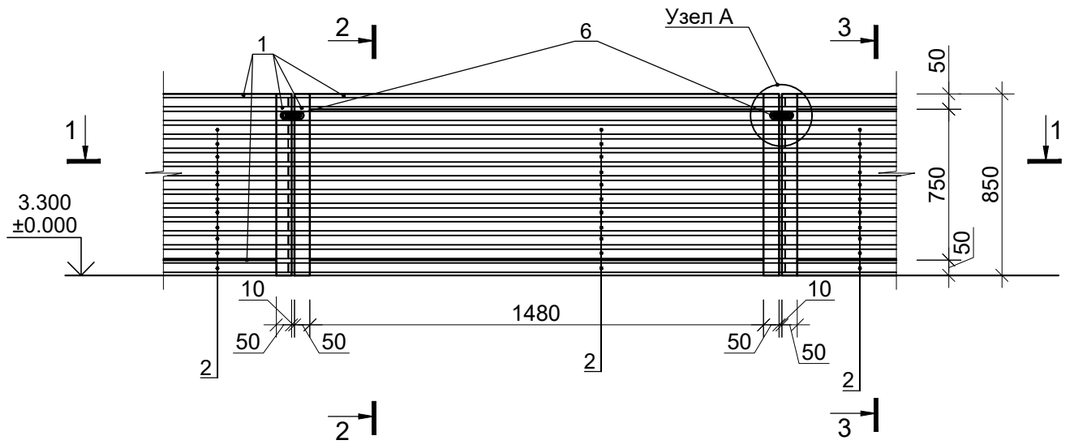

Спецификация материалов ограждения радиаторов ОР-2

Поз.	Обозначение	Наименование	Кол.		
Расход дан на все здание.					
1	ГОСТ 8486-86	Брус 50х50			0.28 $м^3$
2		Раскладка фигурная 30х8			729.6 $м^2$
3	ГОСТ 8509-93	L50х50х35х2мм	384 шт.	0.081	31.1 кг
4		Анкер-шпилька HSA M8х75/10	192 шт.		
5		Шурупы L=35мм для крепления одного КУ 12шт и на раскладки 78шт	3072 шт.		
6		Шпингалет овальный (золото) 75х2.5	48 шт.		

Сечение 1-1

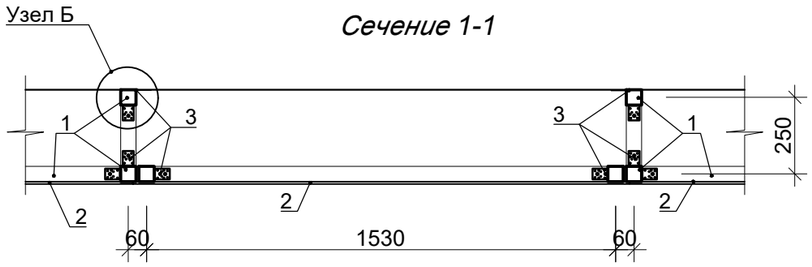

Узел А

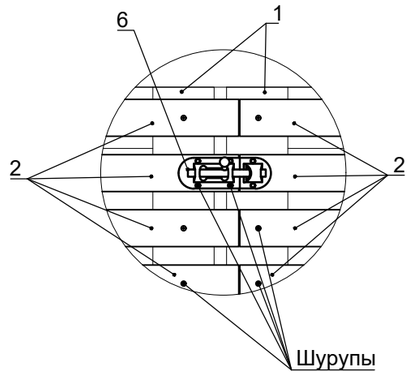

Узел Б

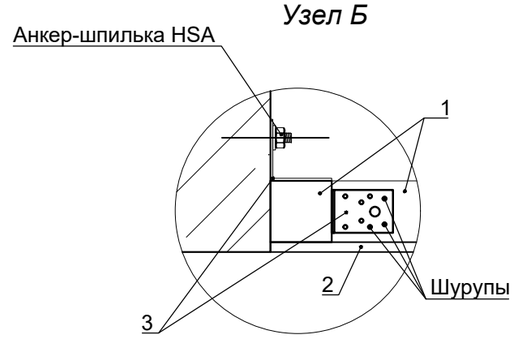

Сечение 2-2

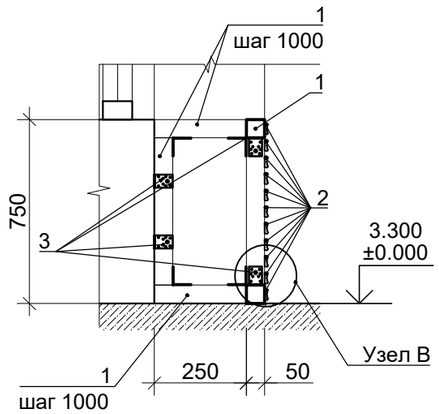

Сечение 3-3

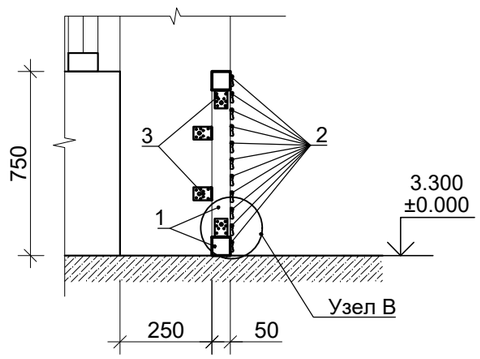

Узел В

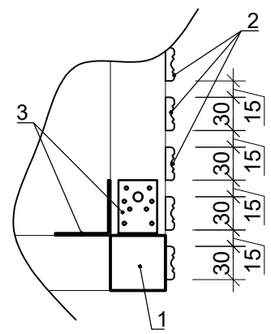

Примечания:
1. До изготовления всех изделий проемы предварительно обмерить.
2. Декоративные решетки окрасить эмалью за 2 раза (цвет белый).
3. Спецификация материалов дана на все здание.
4. Деревянные конструкции покрыть огнезащитным покрытием «Феникс ДБ» ТУ5728-006-20942057-05.
5. Данный лист см.совместно с АР-4, 5, 26.

Изм.	Кол.уч	Лист	N°док.	Подпись	Дата
Гип		Намет К.С			
Проверил		Керимов Д			
Разработал		Турсынкулов			
Н.контроль		Абдуллаев			

59-2022-АР

"Строительство спорткомплекса в селе Жумекен Курмангазинского района Атырауской области"

Спортивный комплекс

Стадия	Лист	Листов
РП	51.1	

Ограждение радиаторов ОР-2.

ТОО "СуҚұрылысПроект" г.Шымкент-2022г.

Взам. инв N | Подп.и дата | Инв. N подл.

Формат А3

Защитная сетка СЗ-1

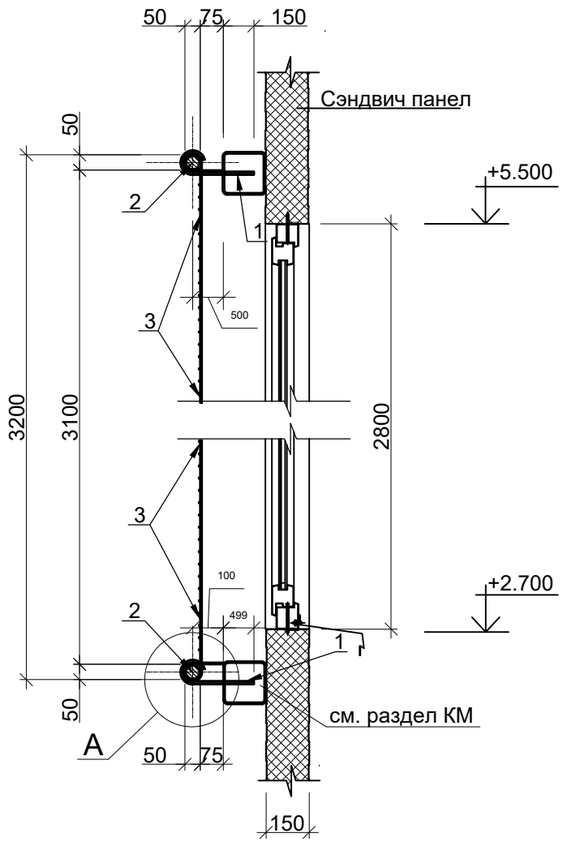

Защитная сетка СЗ-2

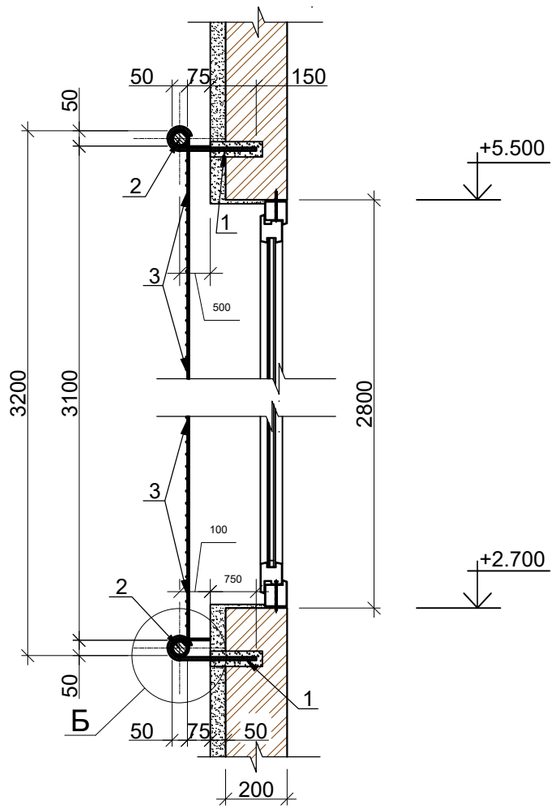

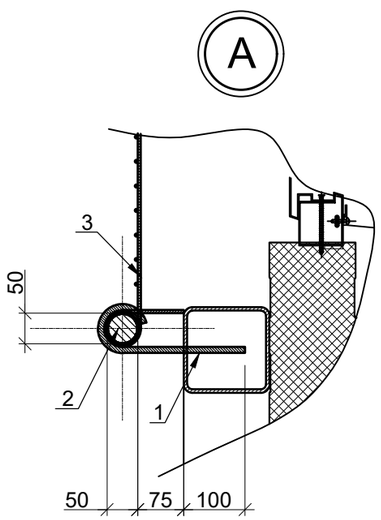

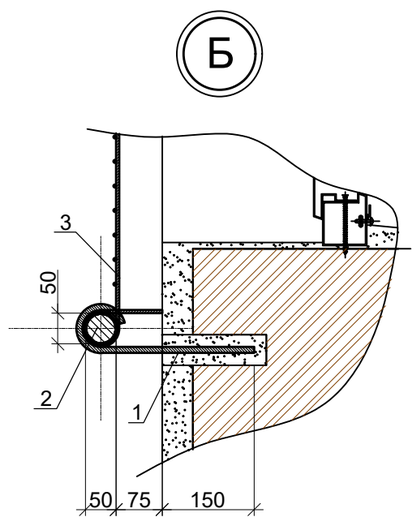

1. Сварные соединения выполнять электродами Э-42А по ГОСТ 9467-75*. Высота сварных швов по толщине наименьшего сварного элемента.
2. Все металлические детали окрасить эмалью ПФ-115 (бежевого цвета) за 2 раза .
3. Данный лист см.совместно с АР-8.

Спецификация расхода материалов на СЗ-1, СЗ-2.

Марка п/п	Обозначение	Наименование	Кол. шт.	Масса ед. кг.	Приме-чание
Защитная сетка СЗ-1 расход дан на 1 шт. (всего 7 шт.)					
1	ГОСТ 8639-82*	Ø 10AIII L=350 мм (шаг 1100мм)	4	0.277	1.11кг
2	ГОСТ 10704-91	Труба Ø 51х3 L=4400 мм	2	3.55	31.24кг
3		Капроновая сетка (40х40 мм в ячейках) Размер полотна 4400х3200(h)			14.08м²
Защитная сетка СЗ-2 расход дан на 1 шт. (всего 3 шт.)					
1	ГОСТ 8639-82*	Ø 10AIII L=450 мм (шаг 980мм)	5	0.277	3.32кг
2	ГОСТ 10704-91	Труба Ø 51х3 L=4900 мм	2	3.55	34.80кг
3		Капроновая сетка (40х40 мм в ячейках) Размер полотна 4900х3200(h)			15.68м²

СЗ-1, СЗ-2.

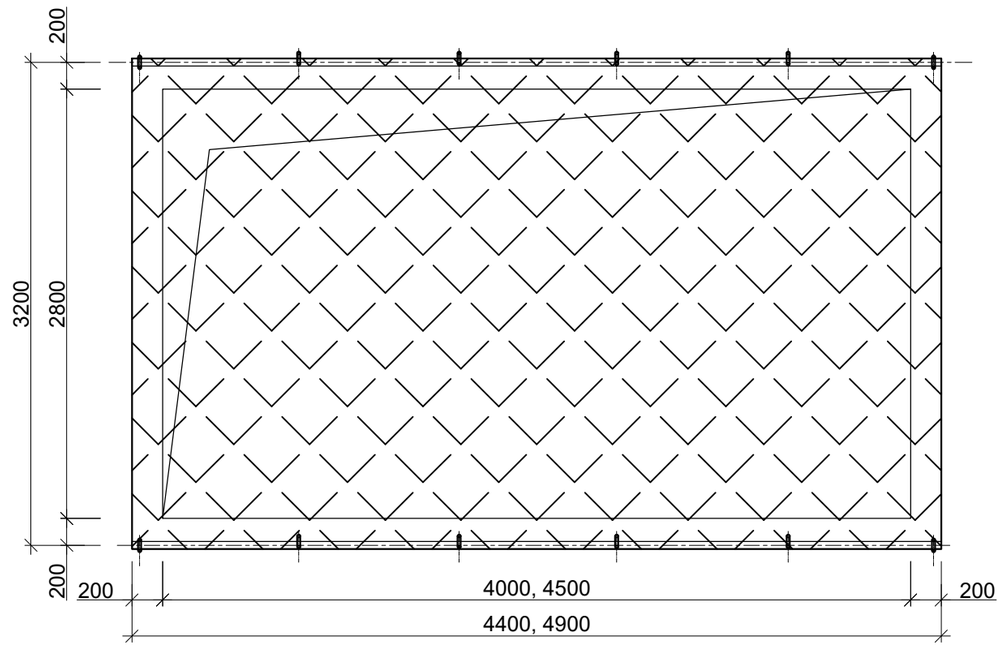

Изм.	Кол.уч	Лист	N°док.	Подпись	Дата
Гип		Намет К.С			
Проверил		Керимов Д			
Разработал		Турсынкулов			
Н.контроль		Абдуллаев			

59-2022-АР

"Строительство спорткомплекса в селе Жумекен Курмангазинского района Атырауской области"

Спортивный комплекс

Стадия	Лист	Листов
РП	51	

Защитная сетка СЗ-1, СЗ-2.

ТОО "СуҚұрылысПроект" г.Шымкент-2022г.

Взам. инв. N

Подп. и дата

Инв. N подл.

Формат А3

Схема раскладки фиброцементных плит Latoni на фасадах 1-6

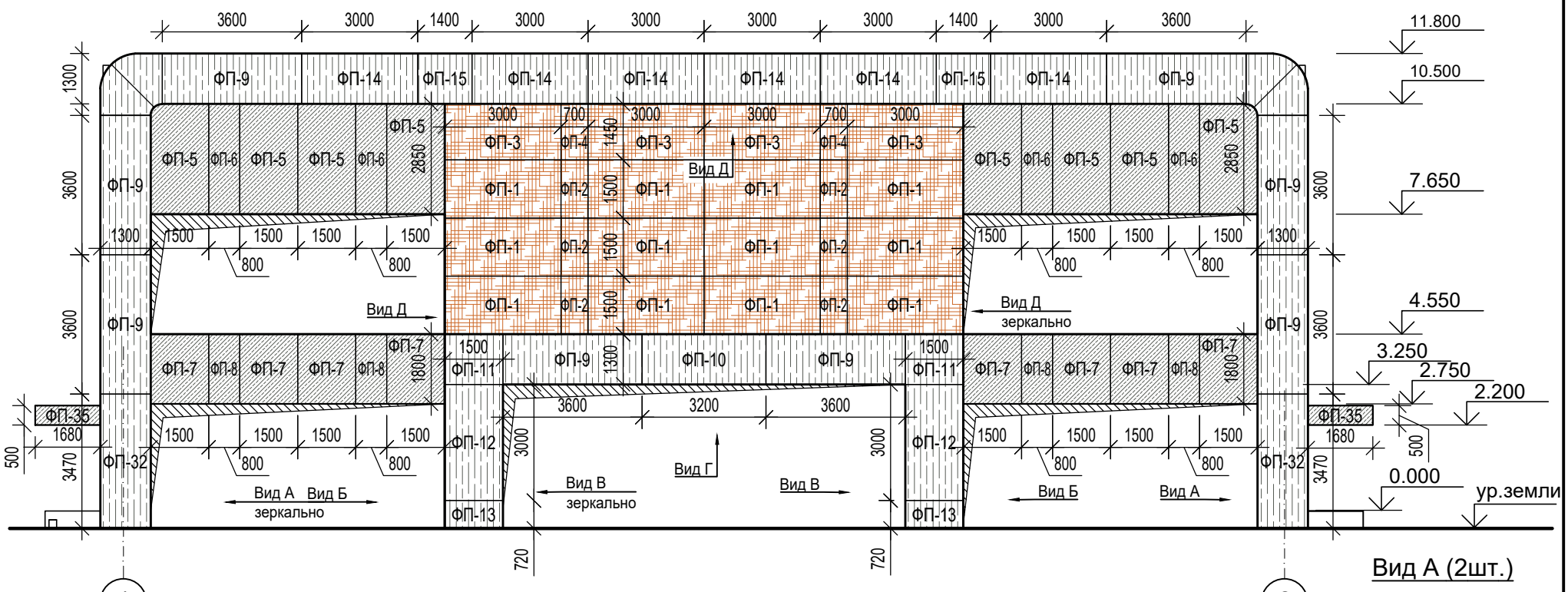

Фрагмент плана на отм. 0.000

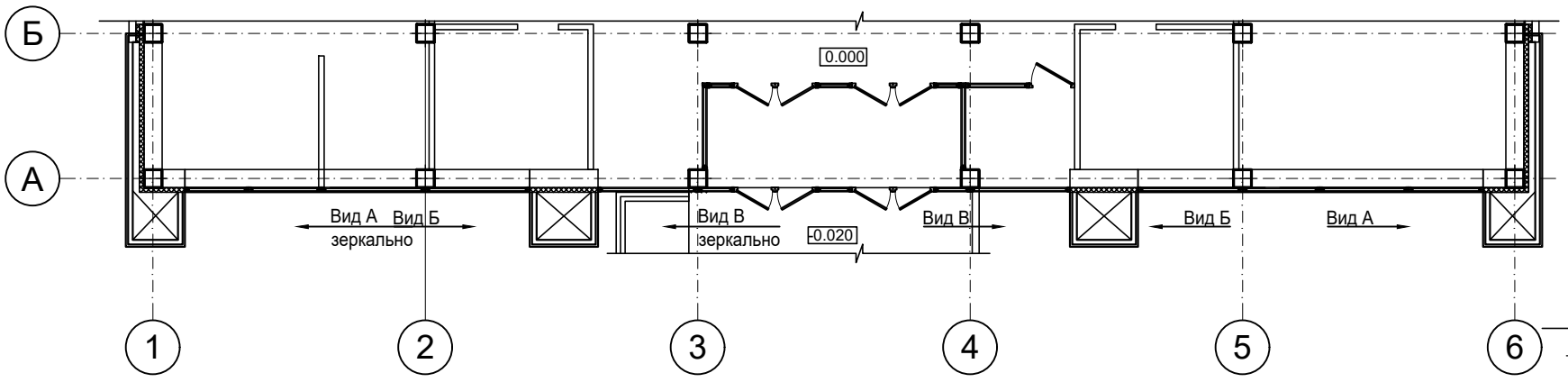

Фрагмент плана на отм. 3.900

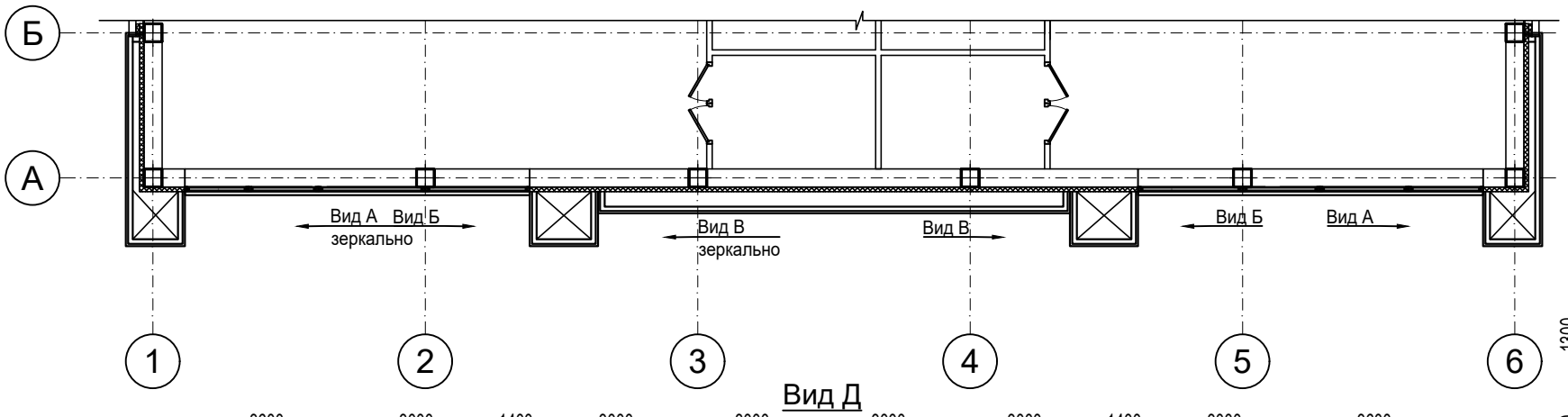

Вид А (2шт.)

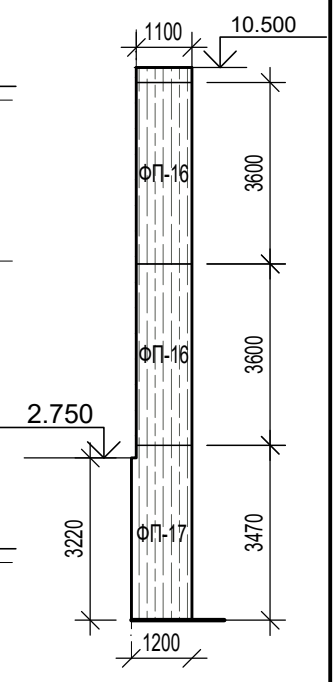

Вид Б (2шт.)

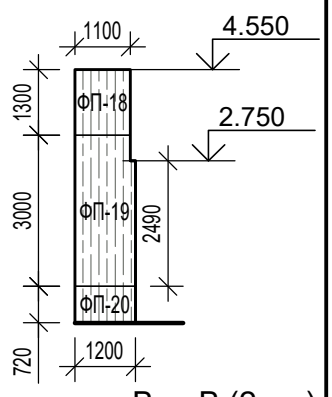

Вид Д

Схема раскладки фиброцементных плит Latoni на фасадах А-Б, Б-А

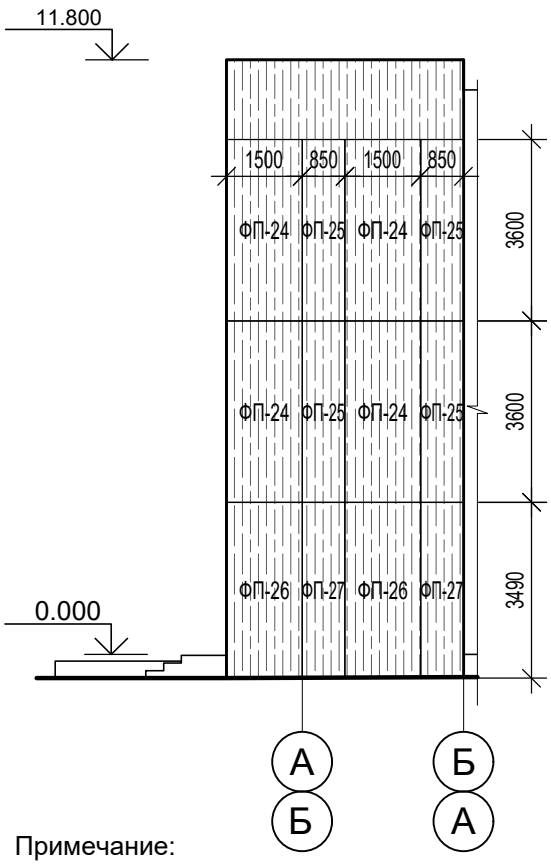

Схема раскладки фиброцементных плит Latoni на фасадах Д-Г

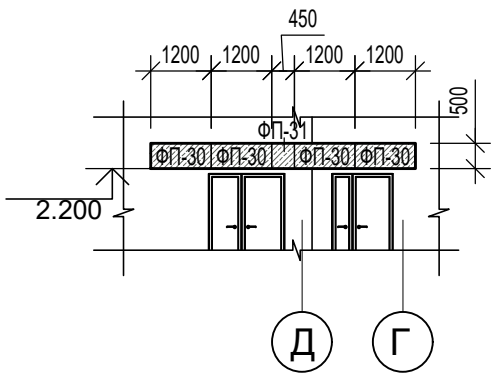

Схема раскладки фиброцементных плит Latoni на фасадах Г-Д

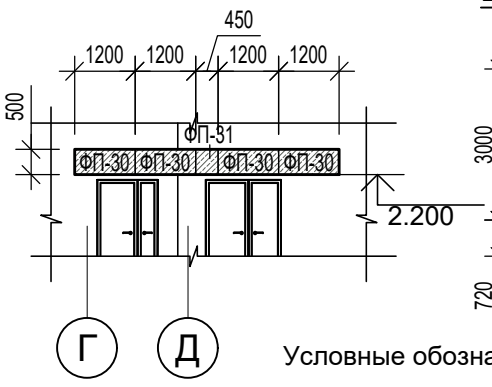

Вид В (2шт.)

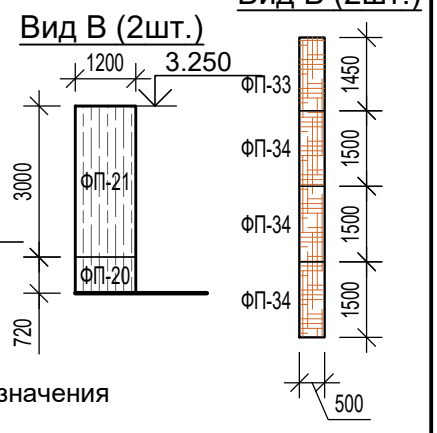

Вид Г

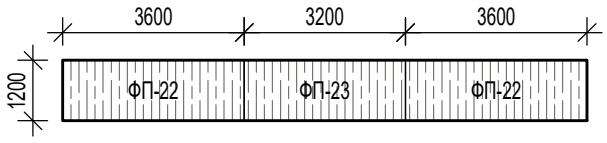

Условные обозначения

1 — Фиброцементная плита Latonit - RAL 1015

2 — Фиброцементная плита Latonit - RAL 8017

3 — Фиброцементная плита Latonit под дерево

Примечание:

1. Данный лист читать совместно с листами АР - 3÷10, 41.
2. Перед раскройкой изделий необходимо произвести контрольные замеры фирмой - производящей монтаж.
3. Узлы крепления фиброцементных плит Latoni см. АР-42÷45.

Изм.	Кол.уч	Лист	N°док.	Подпись	Дата
Гип	Намет К.С				
Проверил	Керимов Д				
Разработал	Турсынкулов				
Н.контроль	Абдуллаев				

59-2022-АР

"Строительство спорткомплекса в селе Жумекен Курмангазинского района Атырауской области"

Спортивный комплекс

Стадия	Лист	Листов
РП	52	

Схема раскладки фиброцементных плит Latoni на фасадах 1-6; А-Б, Б-А.

ТОО "СуҚұрылысПроект" г.Шымкент-2022г.

Взам. инв N | Подп.и дата | Инв. N подл.

Формат А3

Сводная спецификация фиброцементных плит Latoni

Поз.	Обозначение	Наименивание	Кол.	Масса ед., м2	Примечание м²
Фиброцементная плита Latonit под дерево					
ФП-1		3000x1500	12		
ФП-2		700x1500	6		
ФП-3		3000x1450	4		
ФП-4		700x1450	2		
Фиброцементная плита Latonit - RAL 8017					
ФП-5		2850x1500	8		
ФП-6		2850x800	4		
ФП-7		1800x1500	8		
ФП-8		1800x800	4		
ФП-35		1680X500	4		
ФП-30		1200x500	8		
ФП-31		450x500	2		
Фиброцементная плита Latonit - RAL 1015					
ФП-9		3600x1300	9		
ФП-10		3200x1300	1		
ФП-11		1300x1500	2		
ФП-12		3000x1500	2		
ФП-13		720x1500	2		
ФП-14		3000x1300	6		
ФП-15		1400x1300	2		
ФП-16		3600x1100	4		
ФП-17		1100x3470x1200x3220	2		
ФП-18		1300x1100	2		
ФП-19		3000x1100x2490x1200	2		
ФП-20		720x1200	4		
ФП-21		3000x1200	4		
ФП-22		3600x1200	4		
ФП-23		3200x1200	1		
ФП-24		3600x1500	8		
ФП-25		3600x850	8		
ФП-26		3470x1500	4		
ФП-27		3470x850	4		
ФП-28		3000x700	4		
ФП-29		1200x1400x500x700	2		
ФП-32		3470x1300	2		
ФП-33		500x1450	2		
ФП-34		500x1500	2		

Спецификация элементов облицовки фасадов

Поз.	Обозначение	Наименивание	Кол. шт	Кол. штук в м2	Обрезные фрагменты (остатки), м2	Площадь без обрезных фрагментов м2
Фиброцементная плита Latonit под дерево						
1	Латонитовая плита	1500x3000 (цельная латонитовая плита)	16	72	0.6	71.4
2		1500x1200 (цельная латонитовая плита)	7	12	0.7	11.3
Фиброцементная плита Latonit - RAL 8017						
1	Латонитовая плита	1500x3000 (цельная латонитовая плита)	17	76.5	2.5	74
Фиброцементная плита Latonit - RAL 1015						
1	Латонитовая плита	1500x3000 (цельная латонитовая плита)	19	85.0	2.5	82.5
2		1500x3600 (цельная латонитовая плита)	38.0	205.2	2.9	202.3
3		1500x1200 (цельная латонитовая плита)	10	18	1.5	16.5

Взам. инв N

Подп.и дата

Инв. N подл.

Изм.	Кол.уч	Лист	N°док.	Подпись	Дата
Гип		Намет К.С			
Проверил		Керимов Д			
Разработал		Турсынкулов			
Н.контроль		Абдуллаев			

59-2022-АР

"Строительство спорткомплекса в селе Жумекен Курмангазинского района Атырауской области"

Спортивный комплекс

Стадия	Лист	Листов
РП	53	

Сводная спецификация фиброцементных плит Latoni. Спецификация элементов облицовки фасадов.

ТОО "СуҚұрылысПроект" г.Шымкент-2022г.

Формат А3

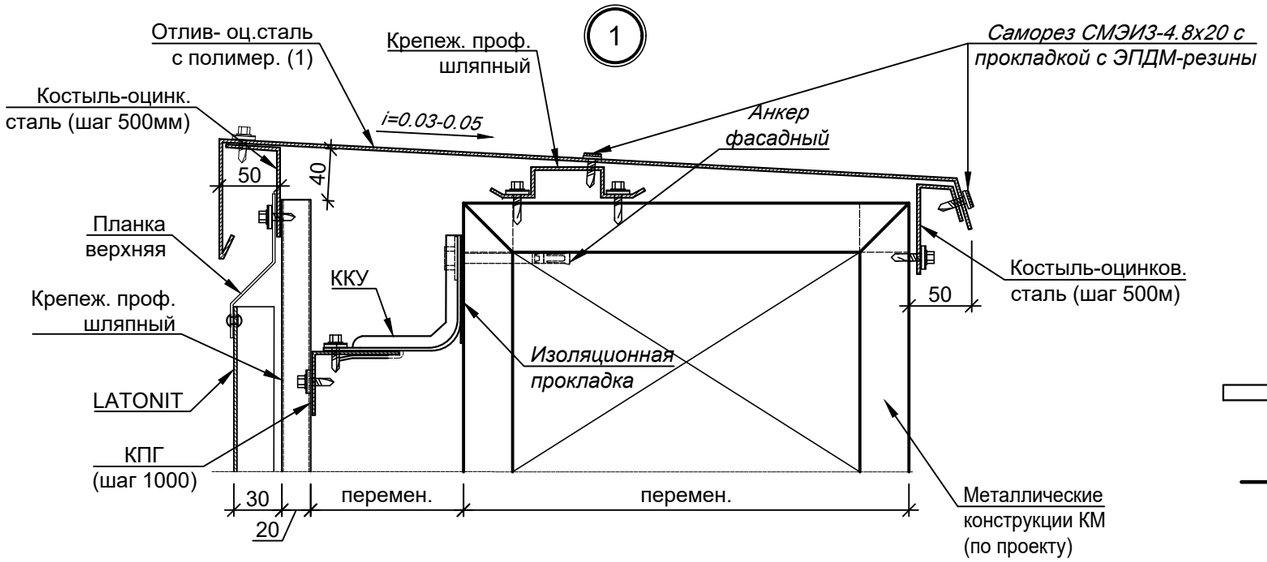

Схема расположения узлов крепления плит Latonit.

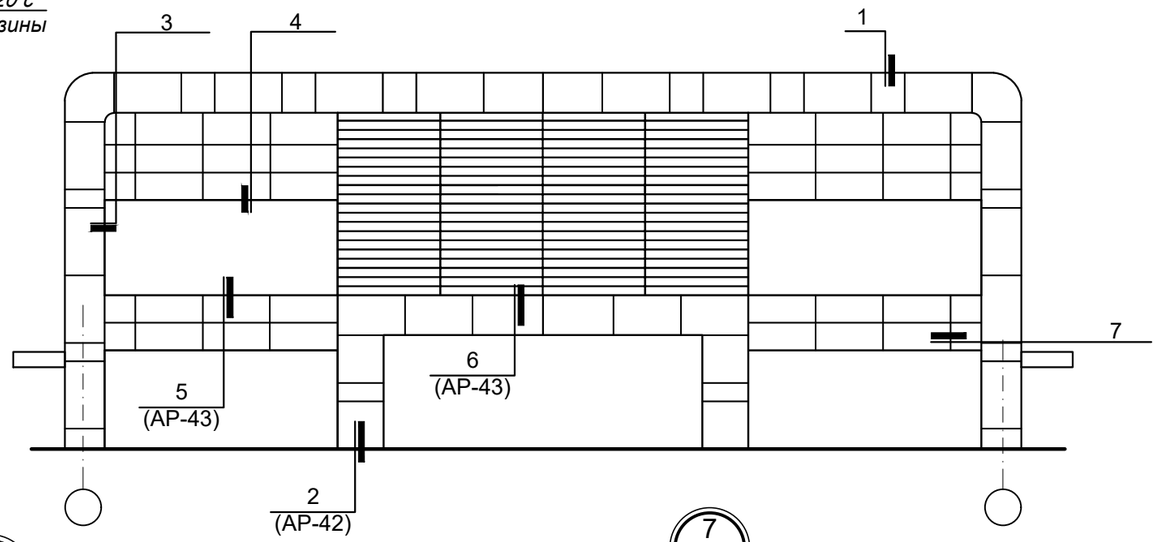

3
АР-42

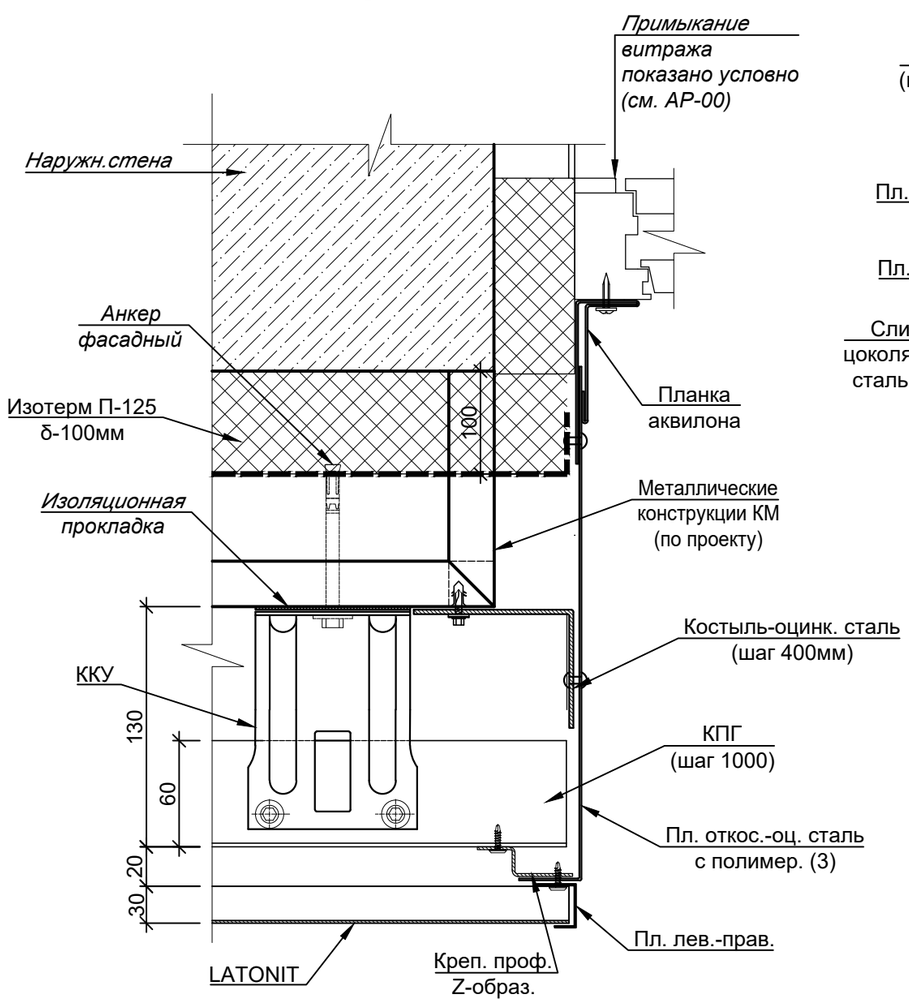

2
АР-42

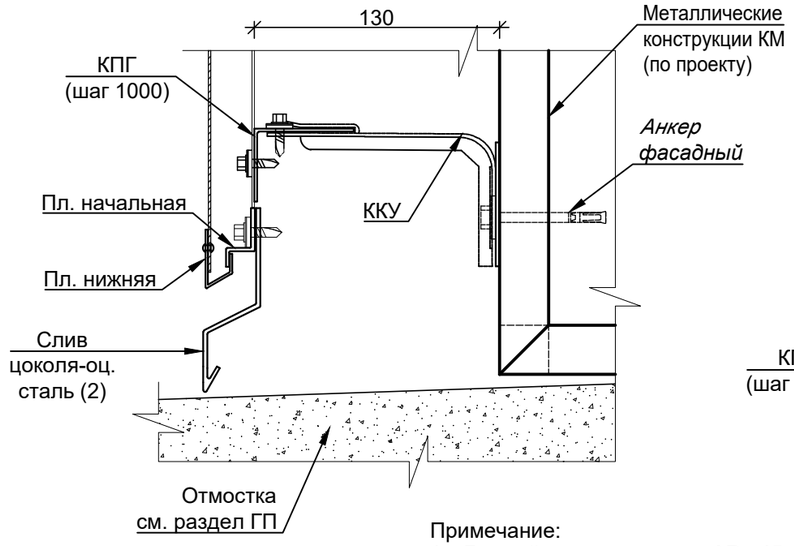

7
АР-42

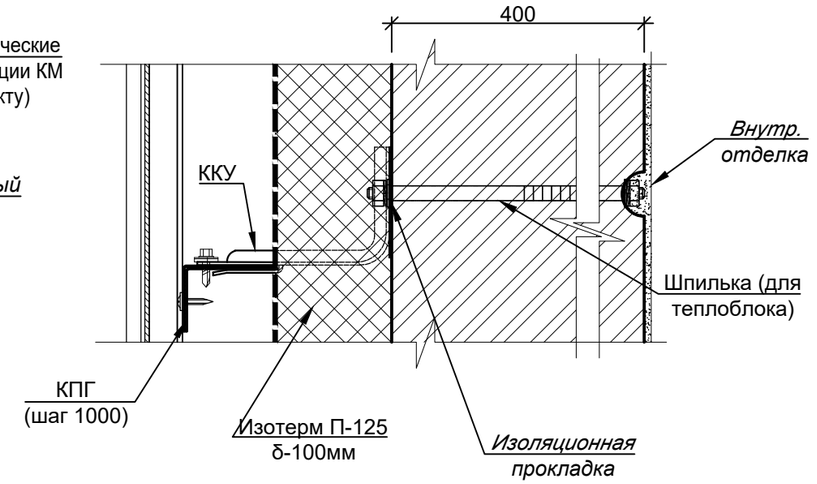

Примечание:

1. Данный лист смотреть с АР - 45.
2. Раскладку LATONIT панелей соблюдать в соответствии с цветовым решением фасадов АР - 8, 9, 40.
3. При изготовлении мелких стеновых элементов, чтобы избежать перерасхода материала, рекомендуется максимально использовать обрезные фрагменты (остатки) LATONIT .
4. Перед раскройкой изделий необходимо произвести контрольные замеры фирмой - производящей монтаж LATONIT.
5. Монтаж вести с рекомендациями фирмы LATONIT.

Изм.	Кол.уч	Лист	N°док.	Подпись	Дата
Гип		Намет К.С			
Проверил		Керимов Д			
Разработал		Турсынкулов			
Н.контроль		Абдуллаев			

59-2022-АР

"Строительство спорткомплекса в селе Жумекен Курмангазинского района Атырауской области"

Спортивный комплекс

Стадия	Лист	Листов
РП	54	

Узлы 1÷3; Узлы 7

ТОО "СуҚұрылысПроект" г.Шымкент-2022г.

Взам. инв N

Подп.и дата

Инв. N подл.

Формат А3

Сводная спецификация

Поз.	Обозначение	Наименивание	Кол. м²	Масса ед., кг	Примечание кг
1		Отлив - оц.сталь с полимер. покрытием 900÷1,8х0,7мм	36.54	5.50	200.97
2		Слив цоколя - оц.сталь с полимер. покрытием 200х0,5мм	4.50	3.93	17.69
3		Планка откосная -оц.сталь с полимер. покрытием 300х0,5мм	7.6	3.93	29.87
4		Отлив - оц.сталь с полимер. покрытием 1350х0,7мм	18.09	5.5	99.50
5		Планка откосная -оц.сталь с полимер. покрытием 300х0,5мм	4.6	3.93	18.08
6		Отлив оконный - оц.сталь с полимер. покрытием 300х0,7мм	4.6	5.5	25.30

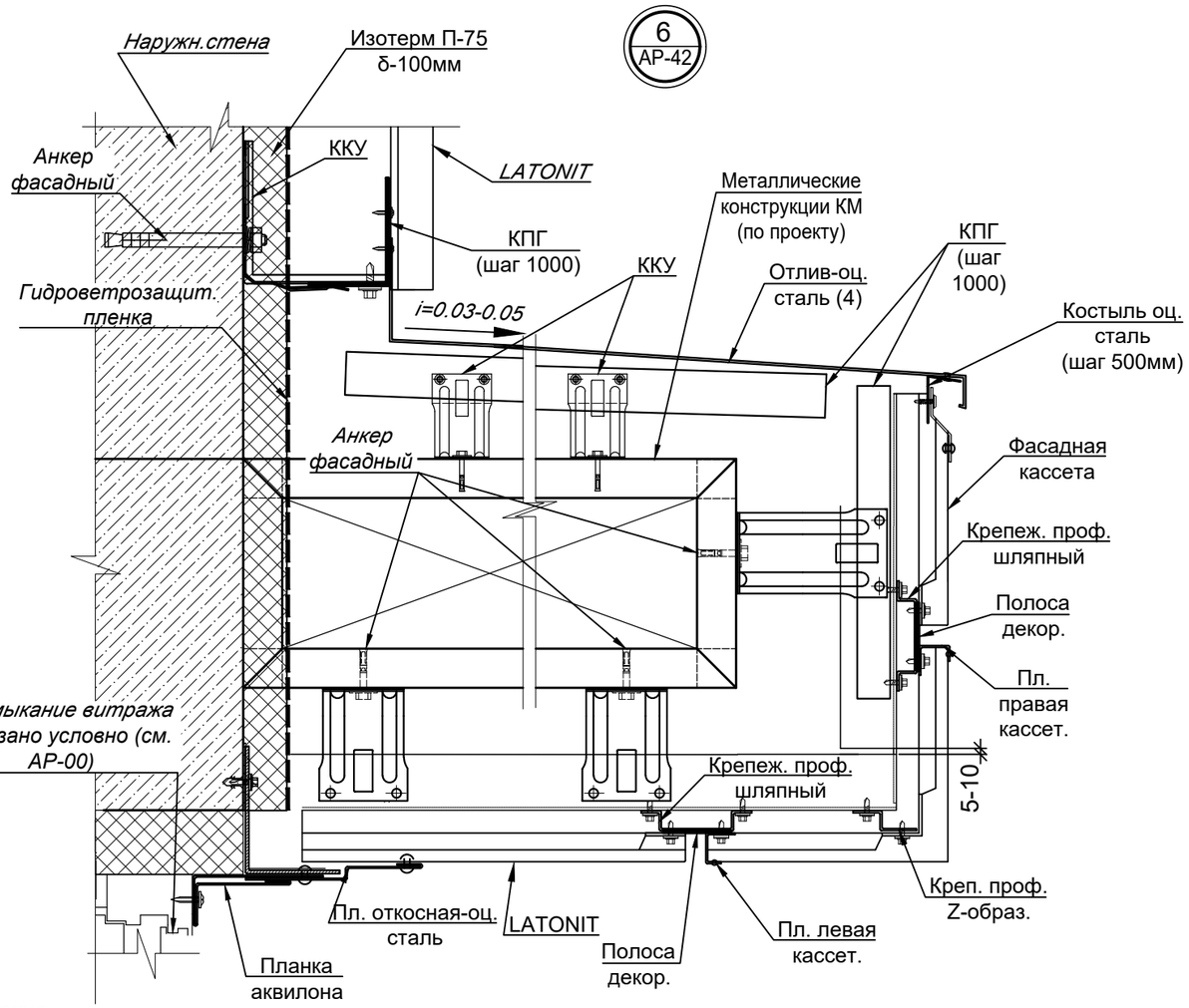

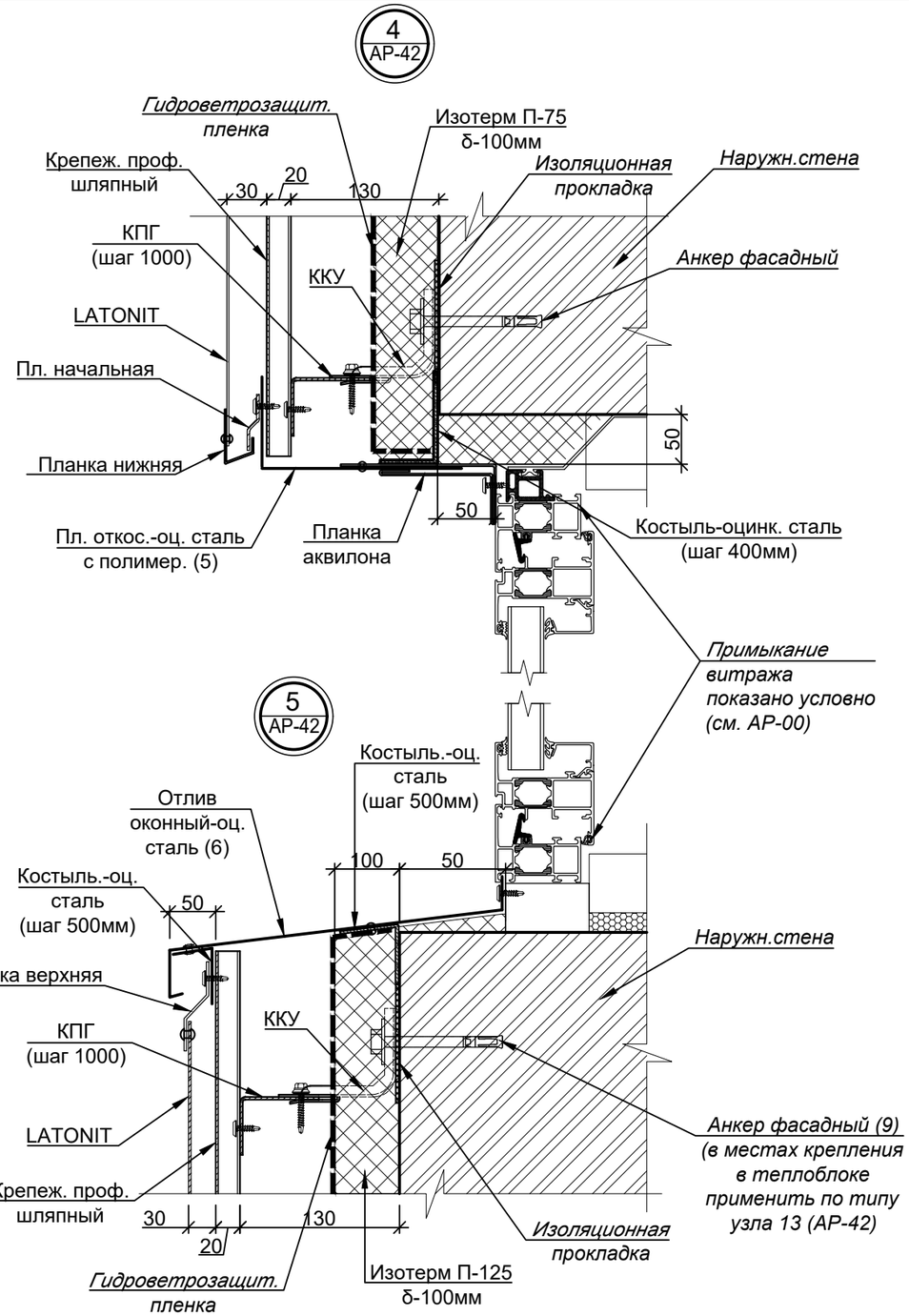

Примечание:
1. Данный лист смотреть с АР - 45.
2. Раскладку LATONIT панелей соблюдать в соответствии с цветовым решением фасадов АР - 8, 9, 40.
3. При изготовлении мелких стеновых элементов, чтобы избежать перерасхода материала, рекомендуется максимально использовать обрезные фрагменты (остатки) LATONIT .
4. Перед раскройкой изделий необходимо произвести контрольные замеры фирмой - производящей монтаж LATONIT.
5. Монтаж вести с рекомендациями фирмы LATONIT.

Изм.	Кол.уч	Лист	N°док.	Подпись	Дата
Гип		Намет К.С			
Проверил		Керимов Д			
Разработал		Турсынкулов			
Н.контроль		Абдуллаев			

59-2022-АР

"Строительство спорткомплекса в селе Жумекен Курмангазинского района Атырауской области"

Спортивный комплекс

Стадия	Лист	Листов
РП	55	

Узлы 4,5,6

ТОО "СуҚұрылысПроект" г.Шымкент-2022г.

Взам. инв N

Подп.и дата

Инв. N подл.

Формат А3