ТОО "ТИПРОГАЗ"

РАБОЧИЙ ПРОЕКТ

Привязка проектно-сметной документации на строительство Дома культуры на 100 мест в селе Асан Курмангазинского района Атырауской области

Генеральный план и наружные сети

Альбом 1

3312

г. Уральск 2022г.

ТОО "ГИПРОГАЗ"

РАБОЧИЙ ПРОЕКТ

Привязка проектно-сметной документации на строительство Дома культуры на 100 мест в селе Асан Курмангазинского района Атырауской области

Генеральный план и наружные сети

Альбом 1

3312

Директор Чекалин В. Г.

Главный инженер проекта Чекалин В. Г.

г. Уральск 2022г.

Согласовано:

Гл.арх.

Гл.спец. вк.

Инв. N подл. | Подп. и дата | Взам. инв. N

Состав проекта

Заказ: 3312

Том 1	**3312-ПЗ**	**Общая пояснительная записка.**
Альбом 1		**Генеральный план и наружные сети.**
Раздел1	3312-ГП	Генеральный план
Раздел2	3312-ТС	Теплоснабжение
Раздел3	3312-ТС.АС	Архитектурно-строительные чертежи теплоснабжения
Раздел4	3312-НВК	Наружные сети водоснабжения и канализации.
Раздел5	3311-ГСН	Газоснабжение
Раздел6	3312-ГСН.Н	Эскизные чертежи общих видов нетиповых изделий
Раздел7	3312-ЭС	Электроснабжение
Альбом 2		**Архиткгурно-строительные и технологические чертежи**
Раздел1	3312-ТХ	Технологические решения
Раздел2	3312-АС	Архитектурно-строительные чертежи
Альбом 3		**Санитарно-технические и электротехнические чертежи.**
Раздел1	3312-ОВ	Отопление и вентиляция
Раздел2	3312-ВК	Водопровод и канализация
Раздел3	3312-ЭОМ	Электроосвещение.
Раздел4	3312-ПС	Пожарная сигнализация.
Раздел5	3312-ВН	Видеонаблюдение
Альбом 4		**Блочно-модульная котельная БМК-0.07МВт**
Альбом 5		**Типовой проект 902-3-73.1.87 "Септики"**
Том 2		**Сметная документация.**
Том 3		**ОВОС (Оценка воздействия на окружающую среду).**
Том 4		**ПОС (Проект организации строительства).**
Том 5		**Отчет по топографо-геодезическим изысканиям.**
Том 6		**Отчет по геологическим изысканиям.**

Согласовано:

Гл.арх.

Гл.спец. ВК.

Взам. инв. N

Подп. и дата

Инв. N подл.

ТОО "ГИПРОГАЗ"

РАБОЧИЙ ПРОЕКТ

Привязка проектно-сметной документации на строительство дома культуры на 100 мест в селе Асан Курмангазинского района Атырауской области

Теплоснабжение
Архитектурно-строительные чертежи.

Альбом 1
Раздел 3

3312-ТС.АС

Директор Чекалин В. Г.

Главный инженер проекта Чекалин В. Г.

г. Уральск

2022 г.

Гл.арх.	Гл.спец. ВК.	
Взам. инв. N		
Подп. и дата		
Инв. N подл.		

Ведомость рабочих чертежей основного комплекта АС

Лист	Наименование	Примечание
1	Общие данные.	ТС.АС-1
2	Строительный план теплосети М 1:500	ТС.АС-2
3	Спецификация к строительному плану	ТС.АС-3

Ведомость ссылочных и прилагаемых документов

Обозначение	Наименование	Примечание
	Ссылочные документы	
Серия 3.006.1-8	Плиты. опорные подушки. Рабочие чертежи.	
ГОСТ 8267-93*	Щебень для строительных работ.	
ГОСТ 8736-2014	Песок для строительных работ.	
ГОСТ 7473-2010	Смеси бетонные. Технические условия.	
ГОСТ 10354-82	Полиэтиленовые пленки для гидроизоляции сооружений.	
ГОСТ 530-2012	Керамический кирпич	
	Прилагаемые документы	
	Дренажный колодец	1 лист

Общие данные

1. Настоящий раздел марки "АС выполнен на основании задания на пароектирование на строительство теплотрассы от котельной до дома культуры на 100мест в п.Асан Курмангазинского района Атырауской области.
2. Конструкции запроектированы в полном соответствии с требованиями:
   - СН РК 5.01-02-2013 и СП РК 5,01-102-2013 "Основания зданий и сооружений."
   - СП РК 5.03-107-2013 "Несущие и ограждающие конструкции"
   - СН РК 2.01-01-2013 и СП РК 2.01-101-2013 "Защита строительных конструкций от коррозии"
3. За условную отметку 0.000 принят уровень верха земляного полотна соответствующий абсолютной отметки -10.200(выход из котельной) -10.300(вход в здание) . Система высот Балтийская.
4. Климатический район - IIIв
5. Температура наружнего воздуха для конструкций - минус 24,9°С.
6. Вес снегового покрова - 0,8 кПа.
7. Скоростной напор ветра - 0,77 кПа.
8. Грунты основания:
   Грунты основания - глина легкая пылеватая с расчетными характеристиками:
   Y =1,98г/м3 ,С=16кПа ,Угол внутреннего трения-18 , Е=8,1МПа.
   Грунты по отношению к бетонным конструкциям на портландцементе обладают агрессивностью - сильной степени. По отношению к железобетонным конструкциям грунты сильноагрессивны.
   По отношению к бетонам на сульфатостойком цементе W4 грунты не обладают агрессивностью.
   Грунтовые воды вскрыты на глубине 1-1,25 м.
9. Все бетонные и железобетонные изделия выполнять на сульфатостойком портландцементе по ГОСТ 22266-2013 с маркой по водонепроницаемости W6.
10. Лотки укладывать на слой щебня пропитанный битумом до полного насыщения, толщина слоя 100мм.
11. Вертикальная гидроизоляция. Боковую поверхность фундаментов, соприкасающуюся с грунтом, обмазать горячим битумом за два раза.
12. Производство и приемку бетонных и железобетонных работ при строительстве вести в соответствии со СН РК 5.03-07-2013 и СП РК 5.03-107-2013 "Несущие и ограждающие конструкции"
13. Швы между плитами заполняются цементным раствороМ 200.
14. Стальные соединительные элементы должны быть защищены антикоррозийным покрытием.
15. Обратную засыпку грунта следует производить после монтажа плит покрытия каналов равномерно слоями толщ. 20-30см, одновременно со всех сторон с уплотнением в соответствии с требованиями главы СН РК "Земляные сооружения , основания и фундамента".

Настоящий проект соответствует требованиям экологических, санитарно-гигиенических, противопожарных и других норм, действующих на территории Республики Казахстан, и обеспечивает безопасную для жизни и здоровья людей эксплуатацию объекта.

/ Главный инженер проекта _____ / ЧЕКАЛИН В.Г.

Согласовано
Инженер АС
Гл.спец. ВК
Инженер ОВ
Взам. инв. N
Подп. и дата
Инв.N подл.

Изм.	Кол.уч.	Лист.	Nдок.	Подп.	Дата
ГИП		Чекалин			
Разработал		Шерстянкин			
Проверил		Чекалин			
Н. контр.		Шерстянкин			

3312-ТС.АС

Привязка проектно-сметной документации на строительство дома культуры на 100 мест в селе Асан Курмангазинского района Атырауской области

Теплоснабжение

Стадия	Лист	Листов
РП	1	3

Общие данные

ТОО "ГИПРОГАЗ" г.Уральск

Копировал

Формат А3

План раскладки лотков

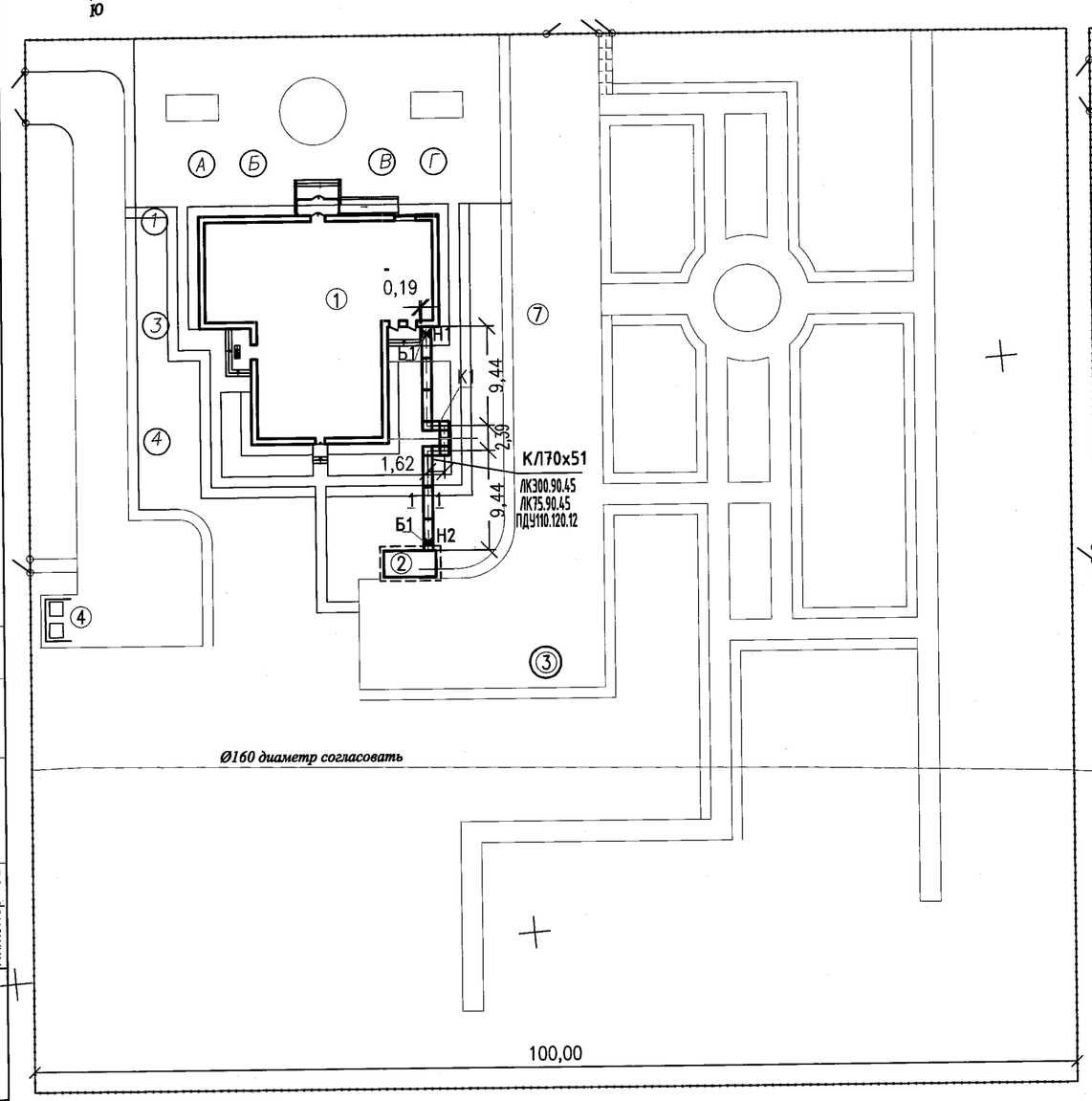

План раскладки плит перекрытия

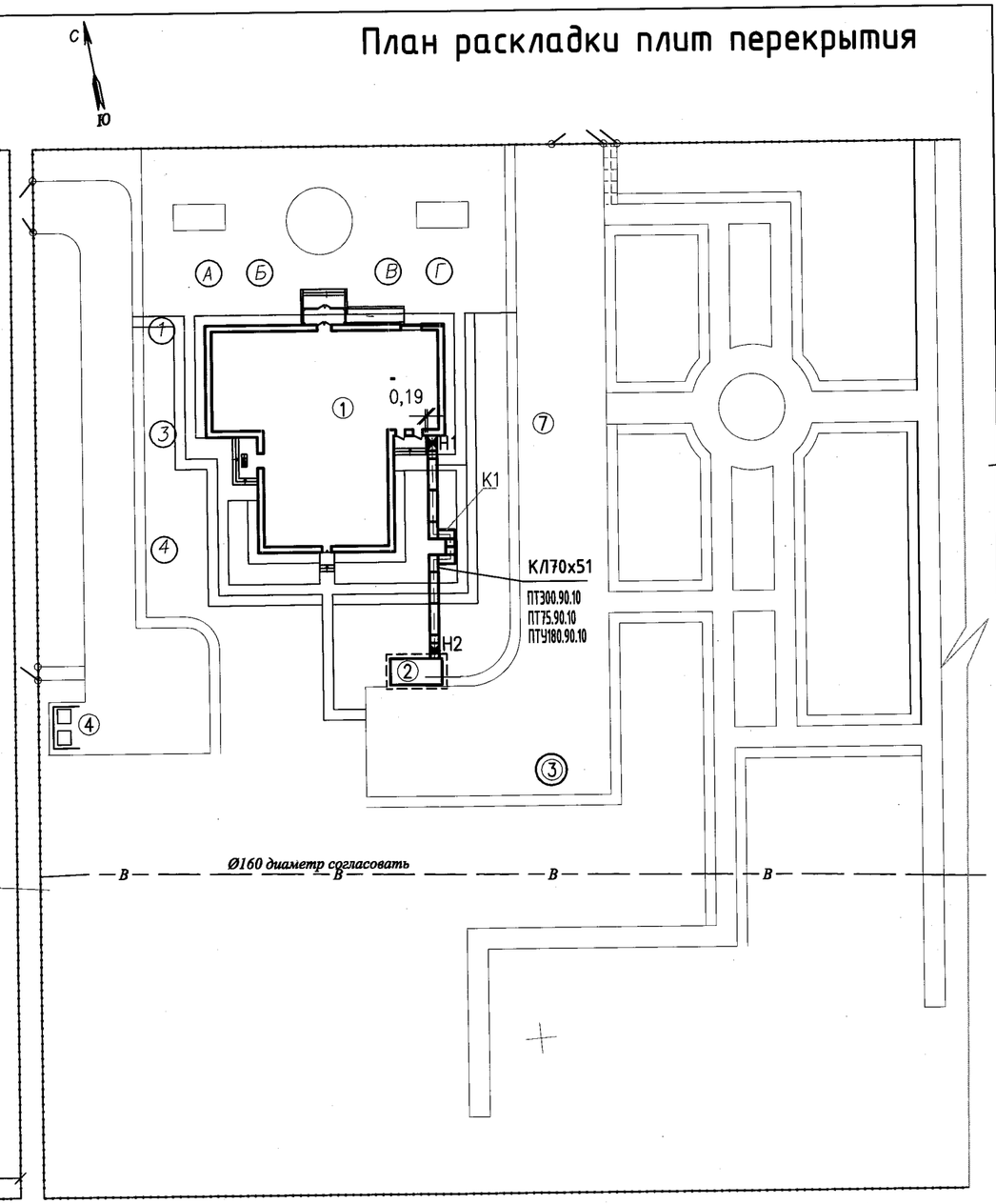

ПРИМЕЧАНИЕ:

сечение 1-1 смотри лист ТС.АС-3.

Изм.	Кол.уч	Лист	N°Док.	Подп.	Дата
ГИП		Чекалин			07.22
Выполнил		Шерстянкина			07.22
Н.контр		Шерстянкина			07.22

3312-ТС.АС

Привязка проектно-сметной документации на строительство дома культуры на 100 мест в селе Асан Курмангазинского района Атырауской области

Стадия	Лист	Листов
РП	2	

Благоустройство участка

Строительный план теплосети М1:500

ТОО "Гипрогаз" г.Уральск

Формат А3

Согласовано

Инженер АС

Гл.спец. ВК

Инженер ОВ

Взам. инв.N°

Подп. и дата

Инв.N°подл.

Спецификация железобетонных элементов

Марка поз.	Обозначение	Наименование	Кол. шт.	Масса ед.	Примечание
		ЛОТКИ			
1	Серия 3.006.1-8 вып.0-1	ЛК 300.90.45-1	6	900	кг
2	Серия 3.006.1-8 вып.0-1	ЛК 75.90.45-1	4	230	кг
		ПЛИТЫ ДНИЩА			
3	Серия 3.006.1-8 вып.1-2	ПДУ 110.120.12-6	4	389	кг
		ПЛИТЫ ПОКРЫТИЯ			
4	Серия 3.006.1-8 вып.0-1	ПТ 300.90.10-3	4	660	кг
5	Серия 3.006.1-8 вып.0-1	ПТ 75.90.10-3	8	160	кг
6	Серия 3.006.1-8 вып.1-2	ПТУ 180.90.10-6	4	367	кг
		БАЛКИ Ж/Б			
Б-1	Серия 3.006.1-8 вып.1-2-7	Балка Б1	2	170	кг
		МАТЕРИАЛЫ			
	ГОСТ 8267-93*	Щебень фр.20-40мм R=600 т.100мм	3,0		$м^3$
	ГОСТ 530-2012	Кр-р-по 250х120х65/1нф/200/2,0/50	2,0		$м^3$
		Гидроизоляция каналов 2 слоя			
		горячего битума	75,0		$м^2$
		Гидроизоляция 1 слой рубероида	30,0		$м^2$
	ГОСТ 8736-2014	Песок мелкозернистый т.100мм	3,0		$м^3$
	ГОСТ 10354-82	Полиэтилен т. 0,4мм	40,0		$м^2$

Сечение 1-1

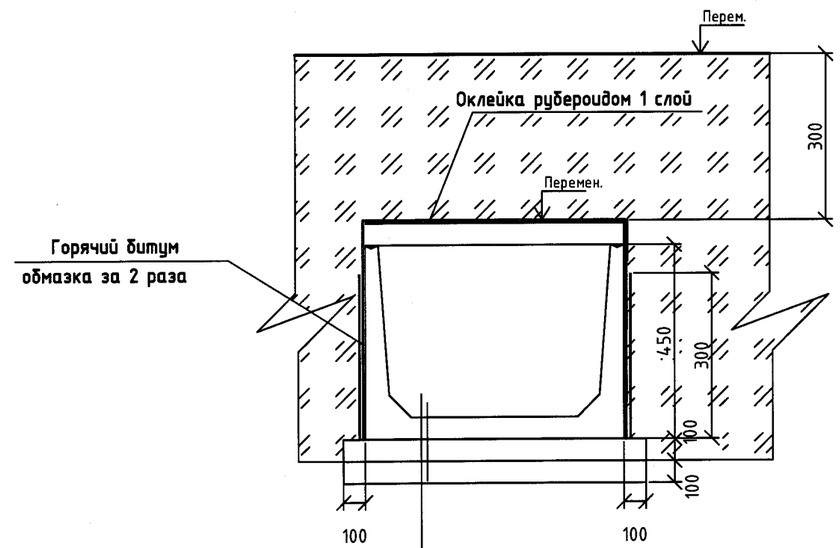

Сборный жел.бетон
полиэтилен т.0.4мм ГОСТ 10354-82
Песок мелкий ГОСТ 8736-2014 т. -100мм.
Щебень фр.20-40мм R=600 кг/см²-100мм
Пропитанный битумом дл полного насыщения

Примечание:

Полиэтилен завести на стенки канала на 300мм.

Согласовано
Инженер АС
Гл.спец. ВК
Инженер ОВ

Взам. инв.N°
Подп. и дата
Инв.N°подл.

Изм.	Кол.уч	Лист	N°Док.	Подп.	Дата
ГИП		Чекалин			07.22
Выполнил		Шерстянкина			07.22
Н.контр		Шерстянкина			07.22

3312-ТС.АС

Привязка проектно-сметной документации на строительство дома культуры на 100 мест в селе Асан Курмангазинского района Атырауской области

Благоустройство участка

Стадия	Лист	Листов
РП	3	

Спецификация строительному плану

ТОО "Гипрогаз" г.Уральск

Формат А3

План на отм. 0.000 м1:100

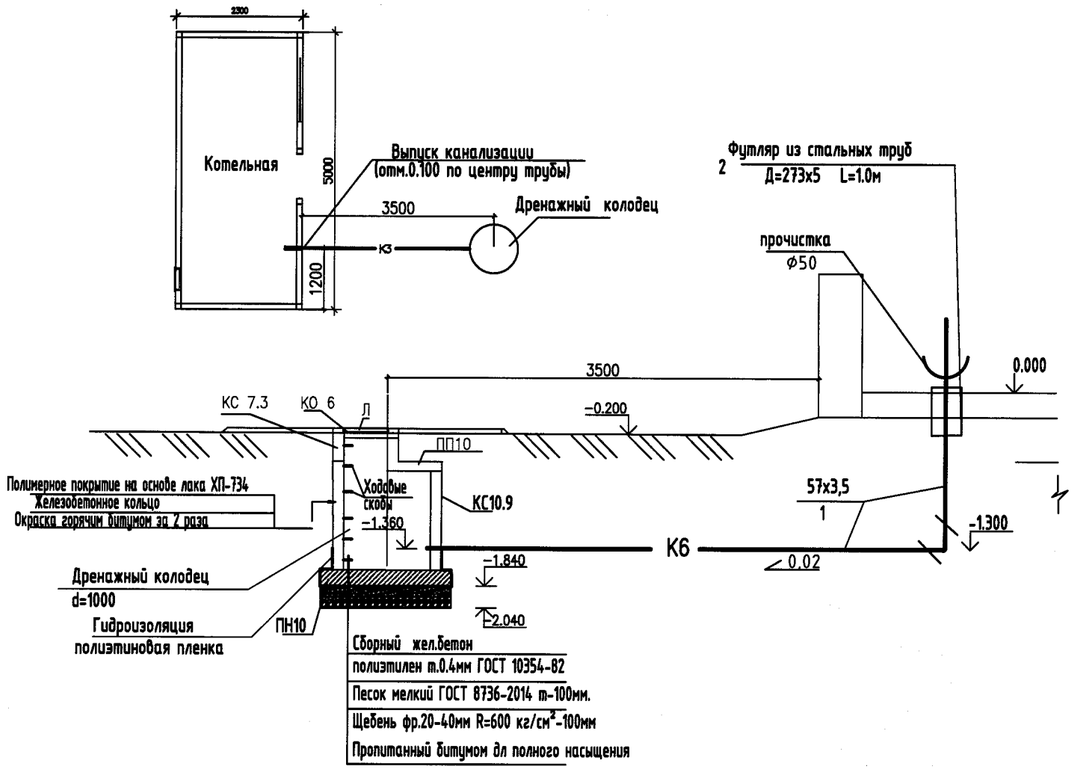

СПЕЦИФИКАЦИЯ ТРУБ

Марка поз.	Обозначение	Наименование	Кол-во	Масса , ед. кг	Примечание
1	ГОСТ 10704-91	Трубастальная электросварная Ø57х3,5	5,0		м
2	ГОСТ 10704-91	Труба стальная электросварная Ø273х5(футляр)	0,6		м
		Весьма усиленная изоляция стальных труб	1,2		м²
3	ГОСТ 17375-83*	Отвод 90° 57х5из стали 10Г2	1	0,8	шт
4		Прочистка Ø50	1		шт
		МАТЕРИАЛЫ			
	ГОСТ 8267-93*	Щебень фр.20-40мм R=600 т.100мм	0,11		м³
		Гидроизоляция каналов 2 слоя	5,0		м²
		горячего битума			
	ГОСТ 8736-2014	Песок мелкозернистый т.100мм	0,11		м³
	ГОСТ 10354-82	Полиэтилен т. 0,4мм	3,5		м²
Л	ГОСТ 3634-89	Люк чугунный Л 1	130		
		Бетон кл.В15 на сульфато-стойком цементе м3	1,10		Заделка отверстий и отмостки
	Серия 5.900-2	Сальник Ø200 L=300 1			

СПЕЦИФИКАЦИЯ СБОРНЫХ ЖЕЛЕЗОБЕТОННЫХ ЭЛЕМЕНТОВ

Nколодца по плану	марка колодца по грунтовым условиям	Диаметр трубопровода Ду	Диаметр трубопровода d	Диаметр колодца, Д,мм	Марка колодца	Полная глубина колодца,Н мм	Глубина лотка, Н	Высота рабочей части, Н, м	Высота горловины с перекрытием, Н, мм	расход материалов: Объем бетона	Днище: ПН 10	Днище: ПН 15	Плита перекрытия: 1ПП10-1	Рабочая часть: КС 10.9а	Рабочая часть: КС 10.9	Рабочая часть: КС 10.6а	Рабочая часть: КС 15.6	Рабочая часть: КС 15.6б	Горловина: КО 6	Горловина: КС 7.3	Кирпичная кладка, ряд	Тип люка	стремянка, шт	Гидроизоляция м2
К-1	1	50	-	1000	-		1710	-	900	800	0.1	1	—	1	-	1	1	—	—	1	1	2	Л	С1-02	
итого:											0,1	1		1	-	1	1	-	-	1	1	2	Л	1	

Согласовано

Инженер АС

Гл.спец. ВК

Инженер ОВ

Взам. инв. №

Подпись и дата

Инв. № подл.

Изм.	Кол.уч.	Лист	Nдок.	Подпись	Дата
Разраб.		Шерстянкина			08.22
ГИП		Чекалин			09.22
Нор.контр.		Шерстянкина			

3312-ТМ.АС

Привязка проектно-сметной документации на строительство дома культуры на 100 мест в селе Асан Курмангазинского района Атырауской области

Котельная БМК 0.07Г

Стадия	Лист	Листов
РП	1	1

Дренажный колодец Д=1000мм.

ТОО "Гипрогаз" г.Уральск

Формат А3