ТОО "ГИПРОГАЗ"

РАБОЧИЙ ПРОЕКТ

Привязка проектно-сметной документации на строительство Дома культуры на 100 мест в селе Асан Курмангазинского района Атырауской области

Санитарно-технические и электротехнические чертежи.

Альбом 3

3312

г. Уральск 2022г.

Состав проекта

Заказ: 3312

Том 1	**3312-ПЗ**	**Общая пояснительная записка.**
Альбом 1		**Генеральный план и наружные сети.**
Раздел1	3312-ГП	Генеральный план
Раздел2	3312-ТС	Теплоснабжение
Раздел3	3312-ТС.АС	Архитектурно-строительные чертежи теплоснабжения
Раздел4	3312-НВК	Наружные сети водоснабжения и канализации.
Раздел5	3311-ГСН	Газоснабжение
Раздел6	3312-ГСН.Н	Эскизные чертежи общих видов нетиповых изделий
Раздел7	3312-ЭС	Электроснабжение
Альбом 2		**Архиткгурно-строительные и технологические чертежи**
Раздел1	3312-ТХ	Технологические решения
Раздел2	3312-АС	Архитектурно-строительные чертежи
Альбом 3		**Санитарно-технические и электротехнические чертежи.**
Раздел1	3312-ОВ	Отопление и вентиляция
Раздел2	3312-ВК	Водопровод и канализация
Раздел3	3312-ЭОМ	Электроосвещение.
Раздел4	3312-ПС	Пожарная сигнализация.
Раздел5	3312-ВН	Видеонаблюдение
Альбом 4		**Блочно-модульная котельная БМК-0.07МВт**
Альбом 5		**Типовой проект 902-3-73.1.87 "Септики"**
Том 2		**Сметная документация.**
Том 3		**ОВОС (Оценка воздействия на окружающую среду).**
Том 4		**ПОС (Проект организации строительства).**
Том 5		**Отчет по топографо-геодезическим изысканиям.**
Том 6		**Отчет по геологическим изысканиям.**

Согласовано:

Гл.арх.

Гл.спец. ВК.

Взам. инв. N

Подп. и дата

Инв. N подл.

ТОО "СтройДизайнСервис"

ЛИЦЕНЗИЯ: 15003033

РАБОЧИЙ ПРОЕКТ

РАЗРАБОТКА ПРОЕКТНО- СМЕТНОЙ ДОКУМЕНТАЦИИ НА СТРОИТЕЛЬСТВО дома культуры в с. Азгыр Курмангазинского района Атырауской области

Электроосвещение (ЭО)

ДИРЕКТОР

ТОО "СтройДизайнСервис" **Усманова А.Ж.**

АТЫРАУ 2017 Г.

				Привязан 3312	ТОО "Гипровоз"
ГИП	Чекалин				
				Привязка проектно-сметной документации на строительство дома культуры на 100 мест в селе Асан Курмангазинского района Атырауской области.	Листов 12
Инв.№					

Ведомость рабочих чертежей основного комплекта

Лист	Наименование	Примечание
1	Общие данные (начало)	
2	Общие данные (окончание)	
3	Принципиальная схема ВРУ1	
4	Принципиальная схема ЩО-1	
5	Однолинейная схема щита вентиляции	
6	Экспликация помещений. Марка и количество светильников отм. 0.000	
7	План расположения сетей электроосвещения на отм. 0.000 М 1:100	
8	План розеточной сети	
9	План электроснабжения водонагревателя "Аристон"	
10	План заземления	
11	План молниезащитв М 1:100	
12	Заземлители	
13		
14		
15		
16		
17		
18		
19		
20		

Ведомость ссылочных и прилагаемых документов

Обозначение	Наименование	Примечание
СН РК 2.04-01-2011	Естественное и искусственное освещение	
ПУЭ РК 2015г с изм. 2017-12-25	Правила устройства электроустановок Республики Казахстан	
ГОСТ 21.210-2014	СПДС.Условные графические изображения электрооборудования и проводок на планах	
СН РК 4.04-07-2019	Электротехнические устройства	
ГОСТ 21.608-2014	СПДС. Правила выполнения рабочей документации внутреннего электрического освещения	
ГОСТ 21.613-2014	СПДС. Правила выполнения рабочей документации силового электрооборудования	
СП РК 2.04-104-2012* с изм. 2021-12-08	Естественное и искусственное освещение	
СП РК 4.04-106-2013* с изм. 2019-11-06	Электрооборудование жилых и общественных зданий. Правила проектирования	
СП РК 2.04-103-2013 с изм. 2019-11-06	Свод правил РК устройство молниезащиты зданий и сооружений	
N541-IV от 13.01.2012 ЗРК	Об энергосбережении и повышении энергоэффиктивности	
N393 от 31.03.2018	Об утверждении нормативных значений мощности в электрических сетях индивидуальных предпринимателей и юридических лиц	
	Прилагаемые документы	
3312- ЭОМ.СО	Спецификация оборудования, изделия и материалы	
3312- ЭОМ.ОВ	Ведомость объемов строительных и монтажных работ	

Основные показатели

N	Наименование	Ед. изм.	числовые значения
1	Напряжение на вводе	В	380/220
2	Категория электроснабжения		III
3	Расчетная мощность	кВт	67.61
4	Расчетный ток	А	110.1
5	Коэффицент мощности		0.93

Согласовано

Инженер АС

Гл.спец. ВК.

Инженер ОВ

Взам.инв.N

Подпись и дата

Инв.N подл.

ГИП	Чекалин		
Инв.N			

Привязан 3312-

ТОО "Гипрогаз"

Привязка проектно-сметной документации на строительство дома культуры на 100 мест в селе Асан Курмангазинского района Атырауской области.

Листов 12

Проект разработан в соответствии с действующими нормами и правилами и предусматривают мероприятия, обеспечивающие взрывобезопасность, пожаробезопасность при эксплуатации здания.

Главный инженерер проекта Чекалин В.Г.

Изм.	Кол.уч.	Лист	N'док.	Подп.	Дата
Разраб.		Донгузова			07.22
Проверил		Шерстянкина			
Н.контр.		Шерстянкина			
ГИП		Чекалин			09.22

3312-ЭОМ

Привязка проектно-сметной документации на строительство дома культуры на 100 мест в селе Асан Курмангазинского района Атырауской области

Дом культуры

СТАДИЯ	ЛИСТ	ЛИСТОВ
РП	1	12

Общие данные (Начало)

ТОО "Гипрогаз" г.Уральск

Общие указания.

I. Электроснабжение.

Дом культуры по степени надежности эл. снабжения относится ко III категории. Электроснабжение осуществляется от внешней питающей сети взаиморезервируемыми фидерами при напряжении 380/220В.

II. Электрооборудование.

Электрооборудование дома культуры разработано на основании правил устройств электроустановок (ПУЭ РК-2015), СП РК 4.04-106-2013*, СН РК 2.04-01-11.. В основу рабочих чертежей эл. оборудования положены архитектурно-строительные и санитарно-технические части проекта. Условные обозначения выполнены по ГОСТ 21.210-2014.

III. Вводно-распределительные щиты.

Потребителями эл. энергии являются осветительные и электроприемники.

В качестве вводного и распределительного устройства для дома культуры приняты щиты типа ЩРУн-3/24зо-1 36 с автоматическими выключателями типа S231, S233, C60 и счетчик учета Фобос-3.

Высота установки над полом этажных щитов 1.8м (до верху).

IV. Электроосвещение.

Проектом предусматривается рабочее, аварийное освещение.

Для электроосвещения административного здания, применены светодиодные светильники типа ДП001-30-002, OD LED 8, Диора-6.

Для управления освещением предусмотрено индивидуальными выключателями, установленными у входа на высоте 1.0м (до низу).

Штепсельные розетки с заземляющим контактом устанавливаются на 0,5м от приборов отопления на высоте 0.3м (до низу).

Величина освещенности указана на планах.

Расчет внутреннего освещения используется метод коэффицента использования светового потока.

V. Питающая и групповая сеть.

Питающие линии в дома культуры выполняется кабелем марки ВВГнг в слое штукатурки.

Групповая осветительная сеть в помещениях дома культуры выполняется кабелем ВВГнг 3х1,5мм, в слое штукатурки.

Групповая сеть в помещениях дома культуры на розетки выполняется кабелем марки ВВГнг 3х2,5мм в слое штукатурки.

VI. Заземление.

Для защиты обслуживающего персонала от поражения электрическим током предусматривается устройство заземления.

Заземление выполняется согласно требований раздел 7 ПУЭ РК-15. Заземление оборудования выполняется полосовой сталью и выводится на контур заземления.

Нулевая (PEN) жила питающего кабеля от трансформаторной п/ст. подключается к шинам PE и N вводного устройства. Шина PE вводного главной заземляющей ст. полосой 40х4мм. шины (Г.З.Ш.) и соединяется с контуром повторного наружного заземления. К шине PE вводного устройства, для создания основной системы уравнивания потенциалов, кроме PE-жил, внутридомовых питающих линий подключаются:

-металлические трубы коммуникаций входящих в здание;

К шине PE щитка кроме PE жил групповых эл. линий подключаются трубы водоснабжения соединение ст. полосой 40х4мм), теплоснабжения, газоснабжения.

Соединение и присоединение проводников систем уравнивания потенциалов производить согласно ПУЭ РК раздел 7, п.1.7.39-1.7.44

Электропроводка должна обеспечивать возможность легкого распознания по всей длине проводников по цветам. (ПУЭ 2.1.31.)

Условные обозначения выполнены по ГОСТ 21.614-88.

VII. Молниезащита.

Молниезащита административного здания обеспечивает перехват молнии и отвод ее в землю, защищая как строения от пораженний и пожаров, так и людей, находящихся внутри или снаружи здания.

В качестве молниеприемника используется круглая сталь d-6мм проложенная по периметру здания и по крыше ввиде сетки.

Токоотводы выполнить ст. d-8, от металлического проводника методом сварки, которые проложить по зданию и в земле к контуру заземления.

Контур заземления выполняется ст. d-16 в земле.

Привязка проектно-сметной документации на строительство дома культуры на 100 мест в селе Асан Курмантазинского района Атырауской области выполнена на основании экспертизы N ОРД-0010/18 от 22.08.2018г. выданные ТОО "Орда Экспертиза".

Согласовано
Инженер АС
Гл.спец. ВК
Инженер ОВ

Взам.инв.N

Подпись и дата

Инв.N подл.

Изм.	Кол.уч.	Лист	N'док.	Подп.	Дата
Разраб.		Донгузова			07.22
Проверил		Шерстянкина			
Н.контр.		Шерстянкина			
ГИП		Чекалин			09.22

3312-ЭОМ

Привязка проектно-сметной документации на строительство дома культуры на 100 мест в селе Асан Курмангазинского района Атырауской области

Дом культуры	СТАДИЯ	ЛИСТ	ЛИСТОВ
	РП	2	
Общие данные (Окончание)	ТОО "Гипрогаз" г.Уральск		

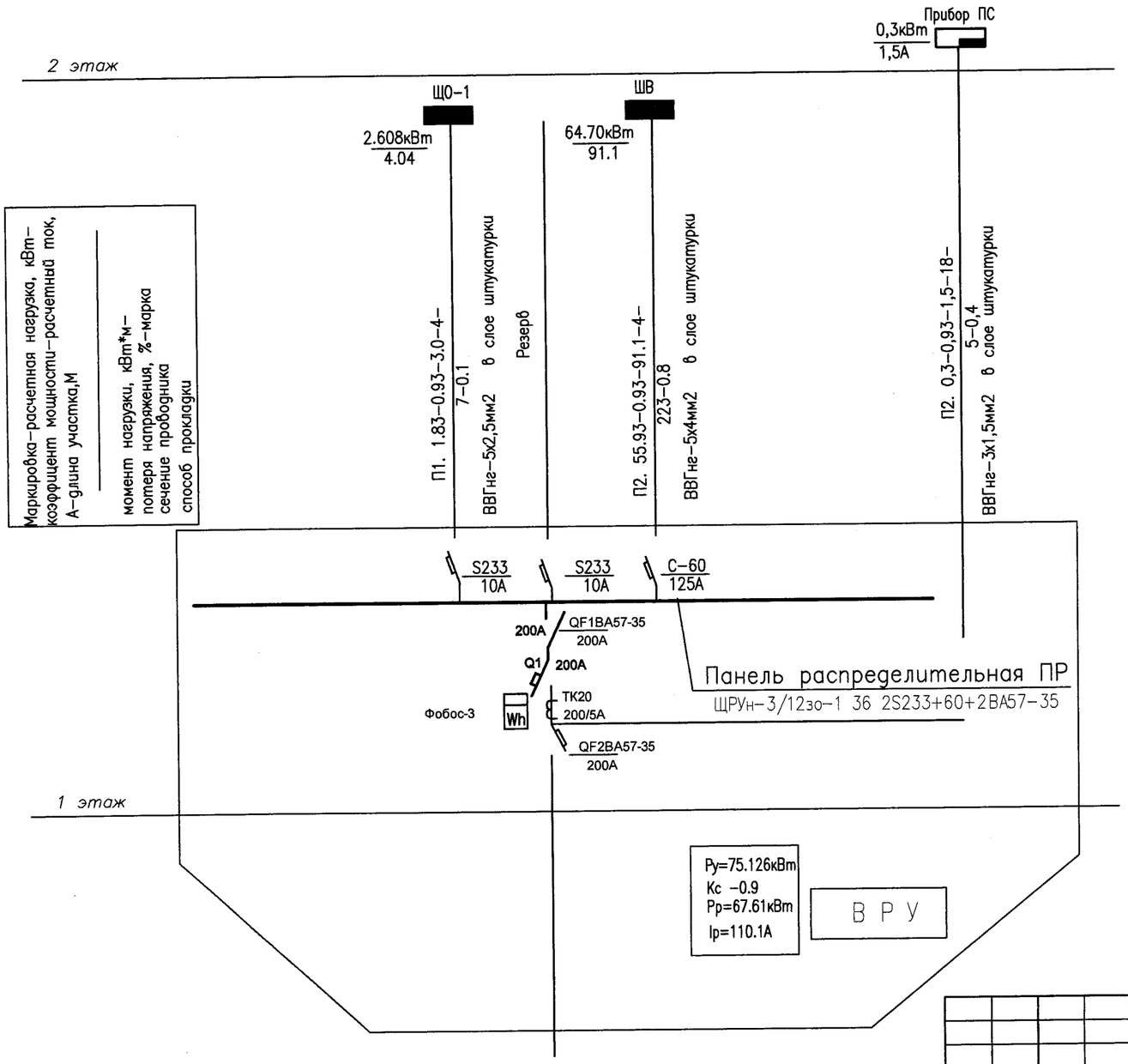

Согласовано:
Гл.арх.
Гл.спец. ВК.
Гл.спец.

Взам. инв.?
Подпись и дата
Инв.? подл.

Изм.	Кол.уч.	Лист	N*док.	Подп.	Дата
Разраб.		Донгузова			07.22
Проверил		Шерстянкина			
Н. контр.		Шерстянкина			
ГИП		Чекалин			09.22г.

3312-ЭОМ

Привязка проектно-сметной документации на строительство дома культуры на 100 мест в селе Асан Курмангазинского района Атырауской области

Дом культуры

СТАДИЯ	ЛИСТ	ЛИСТОВ
РП	3	

Принципмальная схема ВРУ

ТОО "Гипрогаз" г.Уральск

Формат А3

Источник питания	
Аппарат на вводе номер; тип; ток расцепителя или номинальный или номинальный тип ток, А	
Распределительный пункт	Обозначение, тип Напряжение Руст.,кВт. Iрас.,А
Аппарат на линии номер; тип; ток расцепителя или плавкой вставки	
Пускатель магнитный, тип, ток нагревательного элемента, А	
Маркировка–расчетная нагрузка, кВт–коэффициент мощности–расчетный ток, А–длина участка,М момент нагрузки, кВт*м–потеря напряжения, %–марка сечение проводника способ прокладки	N1 0.161кВт; 0.93; 0.81А; 28м 4кВт * м; 0.2%; ВВГнг3х1.5 штукатурка
	N2 0.37кВт; 0.93; 1.85А; 25м 19кВт * м; 0.6%; ВВГнг3х1.5 штукатурка
	N3 0.091кВт; 0.93; 0.46А; 28м 3кВт * м; 0.2%; ВВГнг3х1.5 штукатурка
	N4 0.286кВт; 0.93; 1.43А; 25м 7кВт * м; 0.4%; ВВГнг3х1.5 штукатурка
	N5 0.8кВт; 0.93; 4А; 28м 22кВт х м; 0.8% ВВГнг3х2.5 штукатурка
	N6 0.9кВт; 0.93; 4.5А; 35м 32кВт х м; 1.2% ВВГнг3х2.5 штукатурка

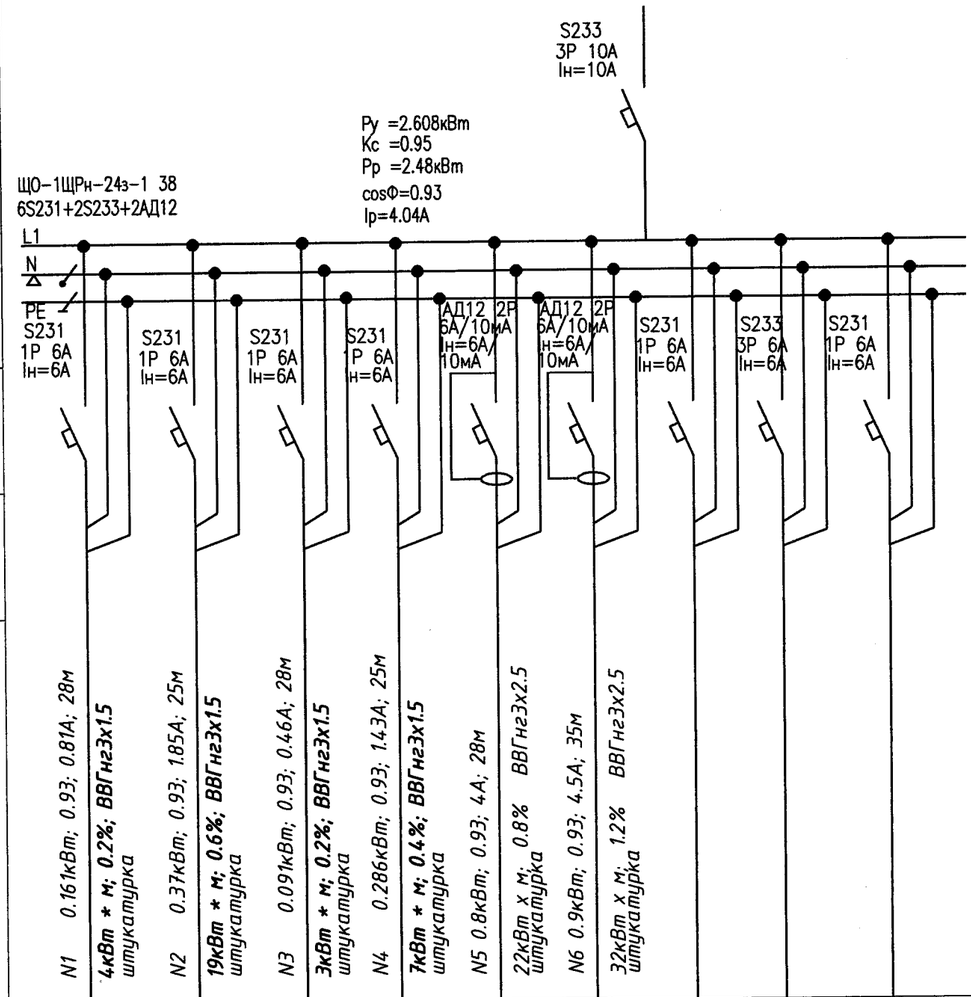

Наименование потребителя, назначение линии	Раб освещ. Nпом.12–18	Раб освещ. Nпом.1	Раб освещ. Nпом.5–10	Раб освещ. Nпом.2–4, 11,19,20	Розет. гр. Nпом2–5, 20	Розет. гр. Nпом1,9,10 12–14	Резерв	Резерв	Резерв	
Установленная мощность, кВт	0.161	0.37	0.091	0.286	0.8	0.9				
Расчетный ток А	0.81	1.85	0.46	1.43	4.0	4.5				

Согласовано:

Гл.арх.	Умеркаева	
Гл.спец.	ВК	
Гл.спец.	Альжанов Н.	

Взам. инв.?

Подпись и дата

Инв.? подл.

Изм.	Кол.уч.	Лист	N°док.	Подп.	Дата
Разраб.		Донгузова			07.22
Проверил		Шерстянкина			
Н.контр.		Шерстянкина			
ГИП		Чекалин			09.22

3312–ЭОМ

Привязка проектно–сметной документации на строительство дома культуры на 100 мест в селе Асан Курмангазинского района Атырауской области

Дом культуры

СТАДИЯ	ЛИСТ	ЛИСТОВ
РП	4	

Принципиальная схема щита ЩО–1

ТОО "Гипрогаз" г.Уральск

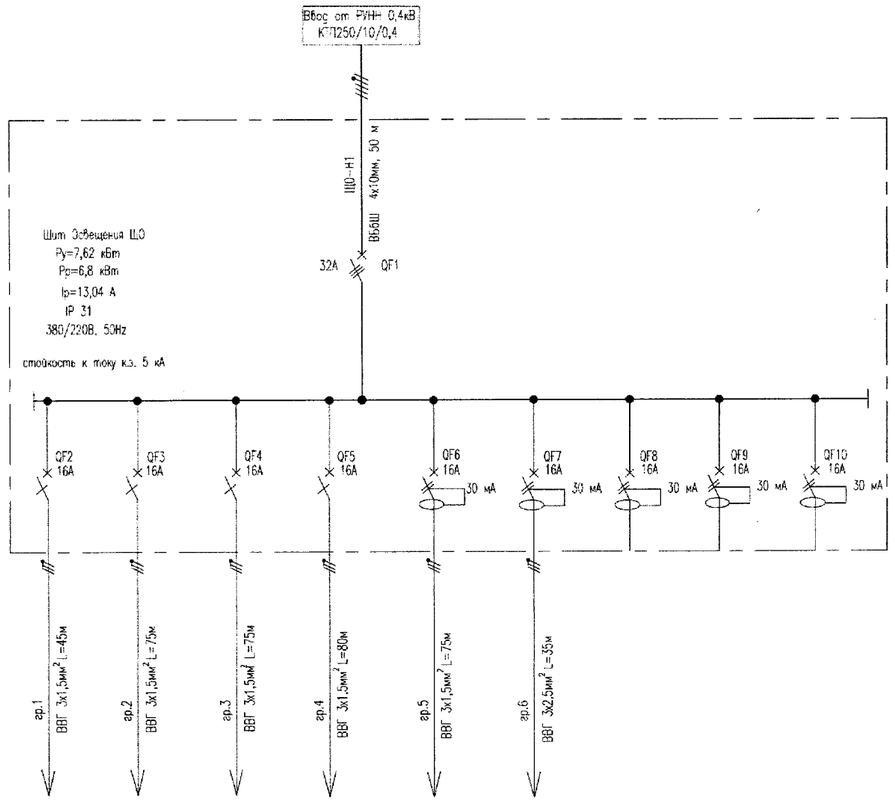

Источник питания										
Вводной выключатель	I ном I тепл. расц.									
Питающая сеть	Маркировка-марка-сечение,мм² – длина,м Pp, кВТ–Sp, кВА– Ip, А									
Шина	U ном I ном									
Фидерный выключатель	I ном I тепл. расц.									
Распределительная сеть	Маркировка-марка-сечение,мм² – длина,м	гр.1 ВВГ 3х1,5мм² L=45м	гр.2 ВВГ 3х1,5мм² L=75м	гр.3 ВВГ 3х1,5мм² L=75м	гр.4 ВВГ 3х1,5мм² L=80м	гр.5 ВВГ 3х1,5мм² L=75м	гр.6 ВВГ 3х2,5мм² L=35м			
Электроприемник	Обозначение									
	P, кВт	0,89	1,08	1,05	1,2	1,6	1,8			
	I, А	4,0	4,9	4,7	5,45	7,27	8,18			
	Наименование, назначение	Освещение	Освещение	Освещение	Освещение	Свободные розетки	Свободные розетки	Резерв	Резерв	Резерв
	Помещение	Дом культуры								

Аннулирован 3312-ЭО

Разраб.	Донгузова		07.22
Проверил	Шерстянкина		
ГИП	Чекалин		07.22 г

Изм.	Кол.уч.	Лист	№док.	Подпись	Дата
ГИП		Умарова			17.11.18.
Разработал		Доужариев			17.11.18.

16/2017-06-29-ЭО

Разработка ПСД на строительства дома культуры в с.Азгир Курмангазинского района Атырауской области

Дом культуры

Стадия	Лист	Листов
ЭП	2	1

ОДНОЛИНЕЙНАЯ СХЕМА ЩИТА ВЕНТИЛЯЦИИ

ТОО "СтройДизайнСервис"

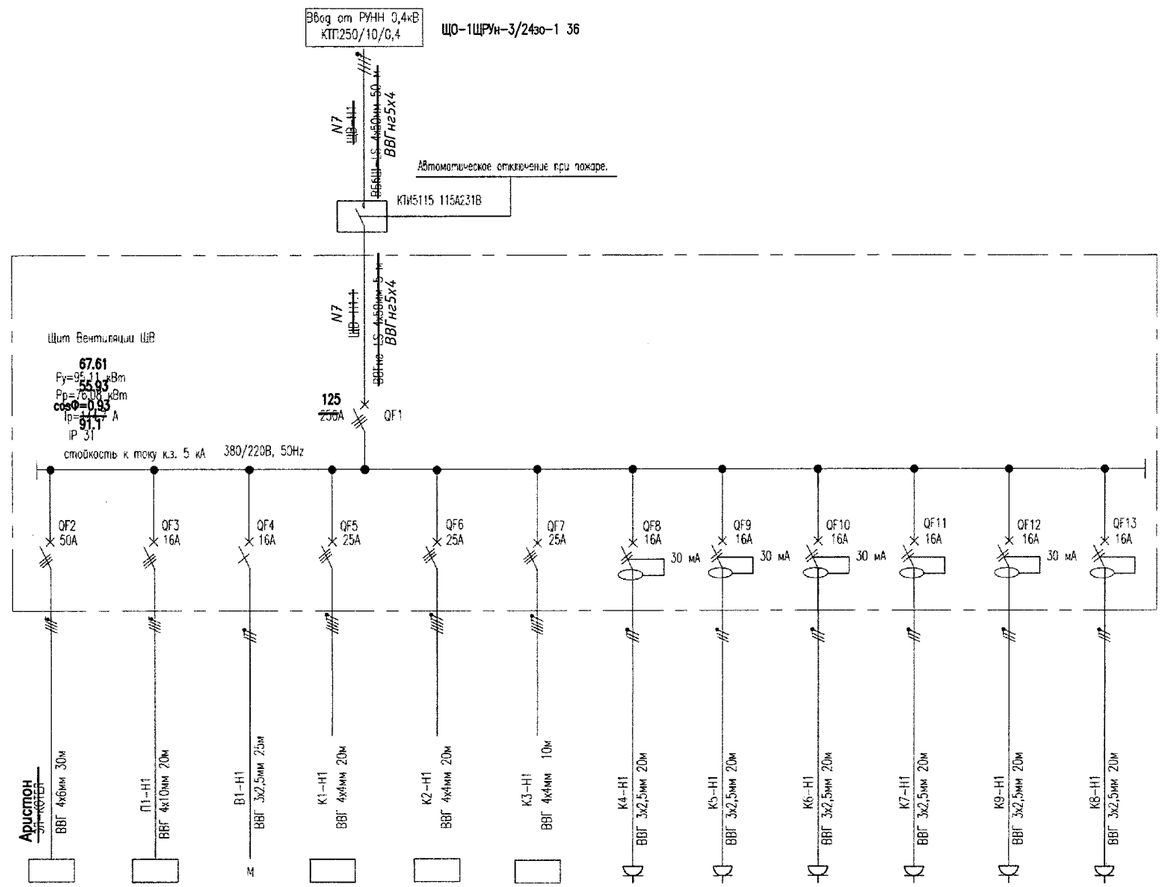

Источник питания													
Вводной выключатель	I ном I тепл. расц.												
Питающая сеть	Маркировка-марка-сечение,мм^2- длина,м Pp, кВт-Sp, кВА- Ip, А												
Шина	U ном I ном												
Фидерный выключатель	I ном I тепл. расц.												
Распределительная сеть	Маркировка-марка-сечение,мм^2- длина,м	Аристон ВВГ 4х6мм 30м	П1-Н1 ВВГ 4х10мм 20м	В1-Н1 ВВГ 3х2,5мм 25м	К1-Н1 ВВГ 4х4мм 20м	К2-Н1 ВВГ 4х4мм 20м	К3-Н1 ВВГ 4х4мм 10м	К4-Н1 ВВГ 3х2,5мм 20м	К5-Н1 ВВГ 3х2,5мм 20м	К6-Н1 ВВГ 3х2,5мм 20м	К7-Н1 ВВГ 3х2,5мм 20м	К9-Н1 ВВГ 3х2,5мм 20м	К8-Н1 ВВГ 3х2,5мм 20м
Электроприемник	Обозначение			М									
	P, кВт	1.8	33.70	0,55	8,23	8,23	8,23	1,83	1,83	0,78	0,78	0,78	0,87
	I, А	2.93	50,05	2,5	21,8	21,8	21,8	8,3	8,3	3,5	3,5	3,5	3,9
	Наименование, назначение	Аристон	П1 Приточка	В1 Вытяжной вентилятор	Сплит-система колонного типа	Сплит-система колонного типа	Сплит-система колонного типа	Сплит-система	Сплит-система	Сплит-система	Сплит-система	Сплит-система	Сплит-система
	Помещение	Тепловой узел	Зрительный зал	Кладовая	Зрительный зал			Холл		Гардеробная	Читальный зал	Администрация	Изобая

Привязан 3312-30								16/2017-06-29-ЭО
				Изм.	Кол.уч.	Лист	№док.	Подпись	Дата	Разработка ПСД на строительства дома культуры в с.Азгир Курмангазинского района Атырауской области
				ГИП		Укарова			17.11.18	Дом культуры
Разраб.	Донгузова		07.22	Разработал		Дукариев			17.11.18	Стадия: ЭП; Лист: 5; Листов: 7
Проверил	Шерстянкина									ОДНОЛИНЕЙНАЯ СХЕМА ЩИТА ВЕНТИЛЯЦИИ
ГИП	Чекалин									ТОО "СтройДизайнСервис"

Экспликация помещений

Номер на плане	Наименование	Площадь м2	Кат. помещения	Освещ. лк	Потребность помещения φ, лм х Кз	Световой поток	Кол. светильников LED	Марка
1	Зрительный зал	126,2	Д	200	30288	2700	12*30 2*5	ДП001-30-002 LED-LS17120
2	Холл	54,5	Д	150	9810	2700	4*30 1*5	ДП001-30-002 LED-LS17120
3	Администрация	14,15	Д	300	5094	2700	2*30	ДП001-30-002
4	Игровая	21,3	Д	200	5112	2700	2*30 1*5	ДП001-30-002 LED-LS17120
5	Гардероб	14,4	Д	150	2592	2700	1*30 1*5	ДП001-30-002 LED-LS17120
6	Коридор	3,6	Д	75	324	700	1*6	Диора-6
7	Санузел для МГН	4,7	Д	75	423	700	1*6	Диора-6
8	Санузел	2,5х2шт	Д	75	225	700	1*6	Диора-6
9	Кладовая уборочного инвентаря	4,76	В	75	428	700	1*6	Диора-6
10	Тепловой узел	8,00	Д	75	720	700	1*6 1*8	Диора-6 OD LED 8
11	Тамбур	5,9	Д	50	354	2700	1*30 1*5 2*8	ДП001-30-002 LED-LS17120 OD LED 8
12	Гримерная	9,7	В	300	3492	2700	1*30	ДП001-30-002
13	Книгахранилище	9,4	Д	150	1692	700	2*6 1*5	Диора-6 LED-LS17120
14	Читальный зал	20,8	Д	300	7488	2700	3*30 1*5	ДП001-30-002 LED-LS17120
15	Ожидальная	6,2	Д	150	1116	2700	1*30	ДП001-30-002
16	Тамбур	3,3	Д	50	198	700	1*6 1*5 1*8	Диора-6 LED-LS17120 OD LED 8
17	Санузел	2,0	Д	75	180	700	1*6	Диора-6
18	Санузел	2,0	Д	75	180	700	1*6	Диора-6
19	Тамбур	2,6	Д	50	156	700	1*6 1*5 1*8	Диора-6 LED-LS17120 OD LED 8
20	Электрощитовая	4,0	Д	75	360	700	1*6 1*5	Диора-6 LED-LS17120
	Итого:	322,51						

Согласовано:
Гл.арх.
Гл.спец. ВК.

ВЗАМ. ИНВ. N°
ПОДП. И ДАТА
ИНВ. N° ПОДП.

Изм.	Кол.уч.	Лист	N°док.	Подп.	Дата
Разраб.		Донгузова			07.22
Проверил		Шерстянкина			
Н.контр.		Шерстянкина			
ГИП		Чекалин			04.22г

3312-30М

Привязка проектно-сметной документации на строительство дома культуры на 100 мест в селе Асан Курмангазинского района Атырауской области

Дом культуры

СТАДИЯ	ЛИСТ	ЛИСТОВ
РП	6	

Экспликация помещений
Марка и количество светильников
отм. 0.000

ТОО "Гипрогаз"
г.Уральск

План электроосвещения
М 1:100

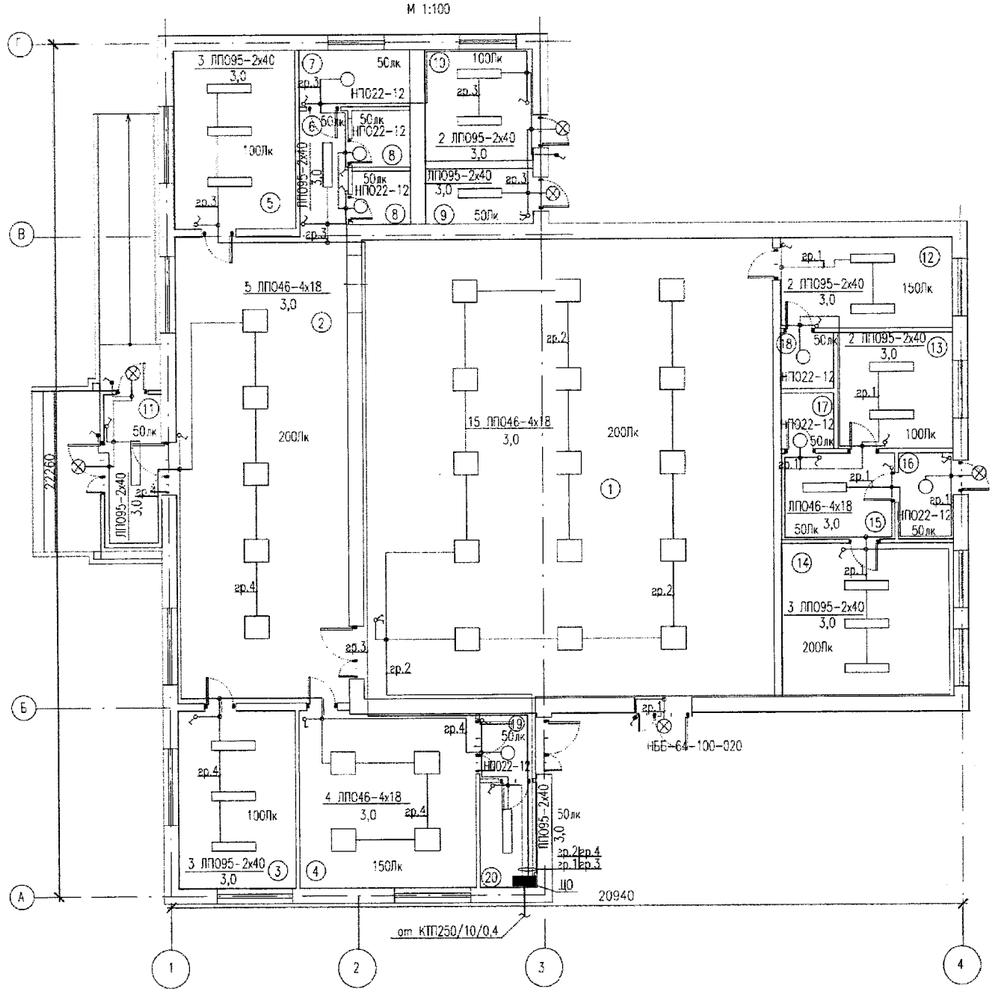

ЭКСПЛИКАЦИЯ ЗДАНИЙ И СООРУЖЕНИЙ

Номер на плане	Наименование	Примечание
1	Зрительный зал	136,44
2	Холл	59,33
3	Администрация	14,45
4	Игровая	21,65
5	Гардероб	15,13
6	Коридор	4,25
7	Санузел для МГН	4,95
8	Санузел	4,12
9	Кладовая	3,21
10	Котельная	8,83
11	Тамбур	5,15
12	Гардеробная	8,4
13	Книгохранилище	8,69
14	Читальный зал	8,22
15	Ожидальная	5,84
16	Тамбур	2,62
17	Санузел	2,04
18	Санузел	1,68
19	Тамбур	2,83
20	Электрощитовая	4,49

СПЕЦИФИКАЦИЯ

Поз.	Обозначение	Наименование	Кол.	Масса ед.кг	Прим.
	ОЩВ-12-М-УХЛ4	Щит освещения шт	1		
	ЛП095-2х40	Светильник с люминесцентными лампами шт	23		
	ЛП046-4х18-9С2	Светильник с люминесцентными лампами шт	24		
	НП022-12	Светильник потолочный с энергосберегающей лампой шт	7		
	НББ-64-100-020	Светильник с лампой накаливания шт	6		
	ВА16-131-6и	Выключатель однополюсный норм. исп. шт	17		
	ВА66-102Б-6и	Выключатель однополюс. влагозащищенный шт	4		
	ВА56-225Б	Выключатель двухполюс. норм. исп. шт	3		
	У-191	Коробка распределительная шт	30		
	ВВГ-0,66 ГОСТ16442-80	Кабель силовой с медными жилами гибкий, сек. 3х1,5мм² м	400		
	ЭЛЕКОР	Кабель-канал 100х60 м	50		
	ЭЛЕКОР	Кабель-канал 25х16 м	150		

УСЛОВНЫЕ ОБОЗНАЧЕНИЯ И ИЗОБРАЖЕНИЯ

Обозначение	Наименование
	Щиток освещения
	Светильники с люминесцентными лампами
	Светильник пылевлагозащищенном исполнении
	Светильник нормальном исполнении
	Линия рабочего освещения
150лк	Освещенность, лк
	Выключатель однополюсный нормального исполнения
	Выключатель однополюсный герметического исполнения
	Выключатель двухполюсный герметического исполнения
ЛП046-2х18 / 3,0	Количество, тип светильника, тип подвески / Высота подвеса,м
4	Номер помещения на плане
	Коробка распределительная

Аннулирован 3312-ЭО

Разраб.	Донгузова		07.22
Проверил	Шерстянкина		
ГИП	Чеколин		

Примечание
1. За отметку 0.000 принят уровень чистого пола здания.
2. Осветительные и розеточные сети выполняются кабелями марки ВВГ по стенам в кабель-каналах на отм. +2.500.
3. Высота установки выключателей – 1,5 м, штепсельных розеток – 0,8 м.
4. Заземление светильников и розеток выполняется третьей жилой кабеля.
5. Заземление светильников и розеток выполняется третьей жилой кабеля.
6. Щиты навесного исполнения устанавливаются на уровне 1,5 м от пола.

Изм.	Кол.уч.	Лист	№док.	Подпись	Дата
ГИП		Укарова			17.11.18
Разработал		Дауриев			17.11.18

16/2017-06-29-ЭО

Разработка ПСД на строительства дома культуры в с.Азгир Курмангазинского района Атырауской области

Дом культуры

Стадия	Лист	Листов
ЭП		7

План освещения

ТОО "СтройДизайнСервис"

План на отм.±0.000

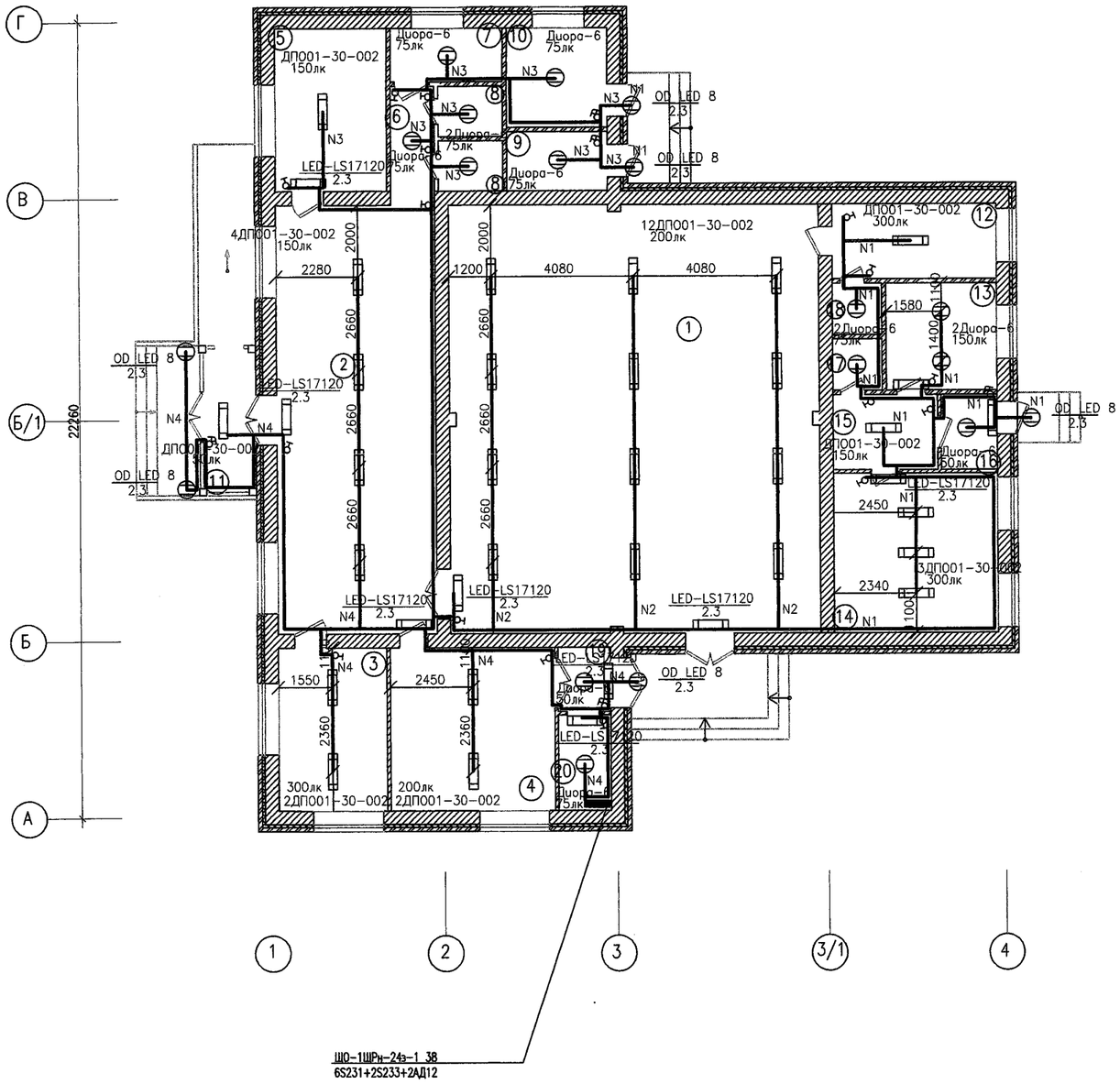

Экспликация помещений

Номер на плане	Наименование	Площадь м2
1	Зрительный зал	126,2
2	Холл	54,5
3	Администрация	14,15
4	Игровая	21,3
5	Гардероб	14,4
6	Коридор	3,6
7	Санузел для МГН	4,7
8	Санузел	2,5х2шт
9	Кладовая уборочного инвентаря	4,76
10	Котельная	8,00
11	Тамбур	5,9
12	Гримерная	9,7
13	Книгахранилище	9,4
14	Читальный зал	20,8
15	Ожидальная	6,2
16	Тамбур	3,3
17	Санузел	2,0
18	Санузел	2,0
19	Тамбур	2,6
20	Электрощитовая	4,0
	Итого:	322,51

Изм.	Кол.уч.	Лист	N док.	Подп.	Дата	3312-ЭОМ		
						Привязка проектно-сметной документации на строительство дома культуры на 100 мест в селе Асан Курмангазинского района Атырауской области		
Разраб.		Донгузова			07.22	Дом культуры	СТАДИЯ	ЛИСТ	ЛИСТОВ
Проверил		Шерстянкина					РП	7	
Н. контр.									
ГИП		Чекалин				План расположения сетей электроосвещения на отм. 0.000 М 1:100	ТОО "Гипрогаз" г.Уральск		

Взам.инв. N

Подпись и дата

Инв. N подл.

План вентиляции
М 1:100

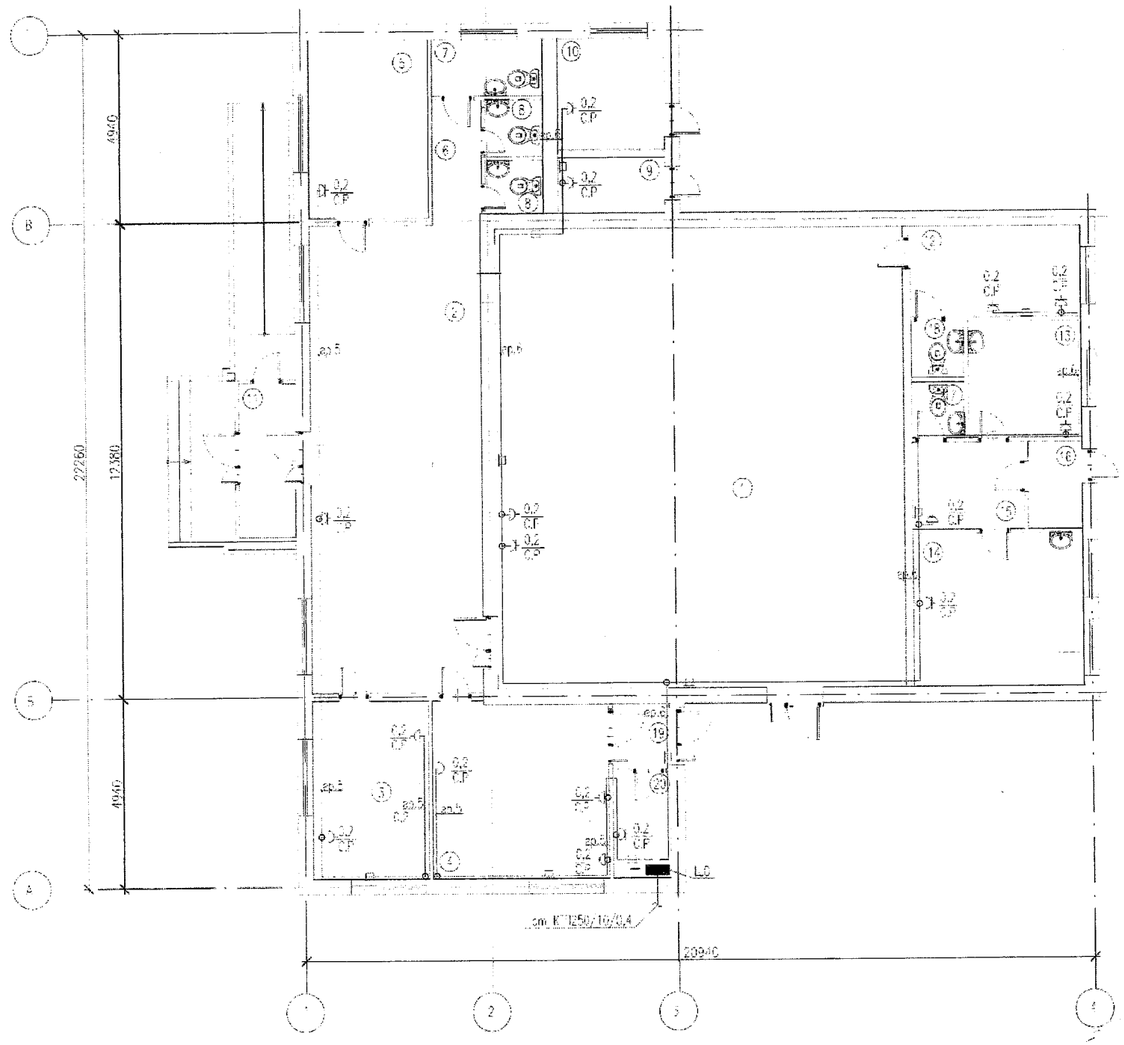

ЭКСПЛИКАЦИЯ ЗДАНИЙ И СООРУЖЕНИЙ

Номер на плане	Наименование	Примечание
1	Зрительный зал	136,44
2	Холл	59,33
3	Гардеробная	14,45
4	Фойе	21,65
5	Гардероб	10,13
6	Коридор	4,05
7	Санузел для ИТР	4,05
8	Санузел	4,72
9	Кладовая	3,27
10	Помещение "Теплоснабжения"	8,23
11	Тамбур	5,16
12	Гардероб	3,2
13	Помещение	8,69
14	Танцевальный зал	5,32
15	Фойе	5,34
16	Тамбур	2,93
17	Санузел	2,34
18	Санузел	1,18
19	Тамбур	2,83
20	Электрощитовая	4,29

Привязан	3312-ЭО	
Разраб.	Донгузова	07.22
Проверил	Шерстянкина	09.22
ГИП	Чекалин	09.22

СПЕЦИФИКАЦИЯ

Поз.	Обозначение	Наименование	Кол.	Масса ед.кг	Прим.
	РА16-003В	Розетка штепсельная с заземл. контактом одноместная IP20 шт	17		
	У-191	Коробка ответвительная шт	15		
	ВВГ-0,66 ГОСТ16442-80	Кабель силовой с медными жилами гибкий, сеч. 3х2,5мм² м	150		
	ЭПКОР	Кабель-канал 130х60 м	30		
	ЭПКОР	Кабель-канал 25х16 м	20		

Обозначение	Наименование
	Щиток освещения
	Розетка штепсельная с заземляющим контактом, одноместная
	Кабель в кабельном ПВХ канале
37/2,2	Наименование технологического оборудования / мощность, кВт
7	Номер помещения на плане
	Коробка распределительная
29.5	Номер кабеля

Примечание
1. За отметку 0,000 принят уровень чистого пола здания.
2. Ответвительные и розеточные сети выполняются кабелями марки ВВГнг по стенам в кабель-каналах на отм. +2,500.
3. Высота установки выключателей - 1,5 м, штепсельных розеток - 0,8 м.
4. Заземление светильников и розеток выполняется третьей жилой кабеля.
5. Заземление светильников и розеток выполняется третьей жилой кабеля.
6. Щиты навесного исполнения устанавливаются на уровне 1,5 м от пола.

Изм.	Кол.уч.	Лист	№док.	Подпись	Дата
ГИП		Умарова			07.11.18
Разработал		Дамариев			07.11.18

16/2017-06-29-ЭО

Разработка ПСД на строительства дома культуры в с.Азгир Курманаевского района Оренбургской области

Дом культуры

Стадия	Лист	Листов
ЭП	8	7

ПЛАН РОЗЕТОЧНОЙ СЕТИ

ТОО "СтройДизайнСервис"

План электроснабжения
водонагревателя "Аристон"
М 1:100

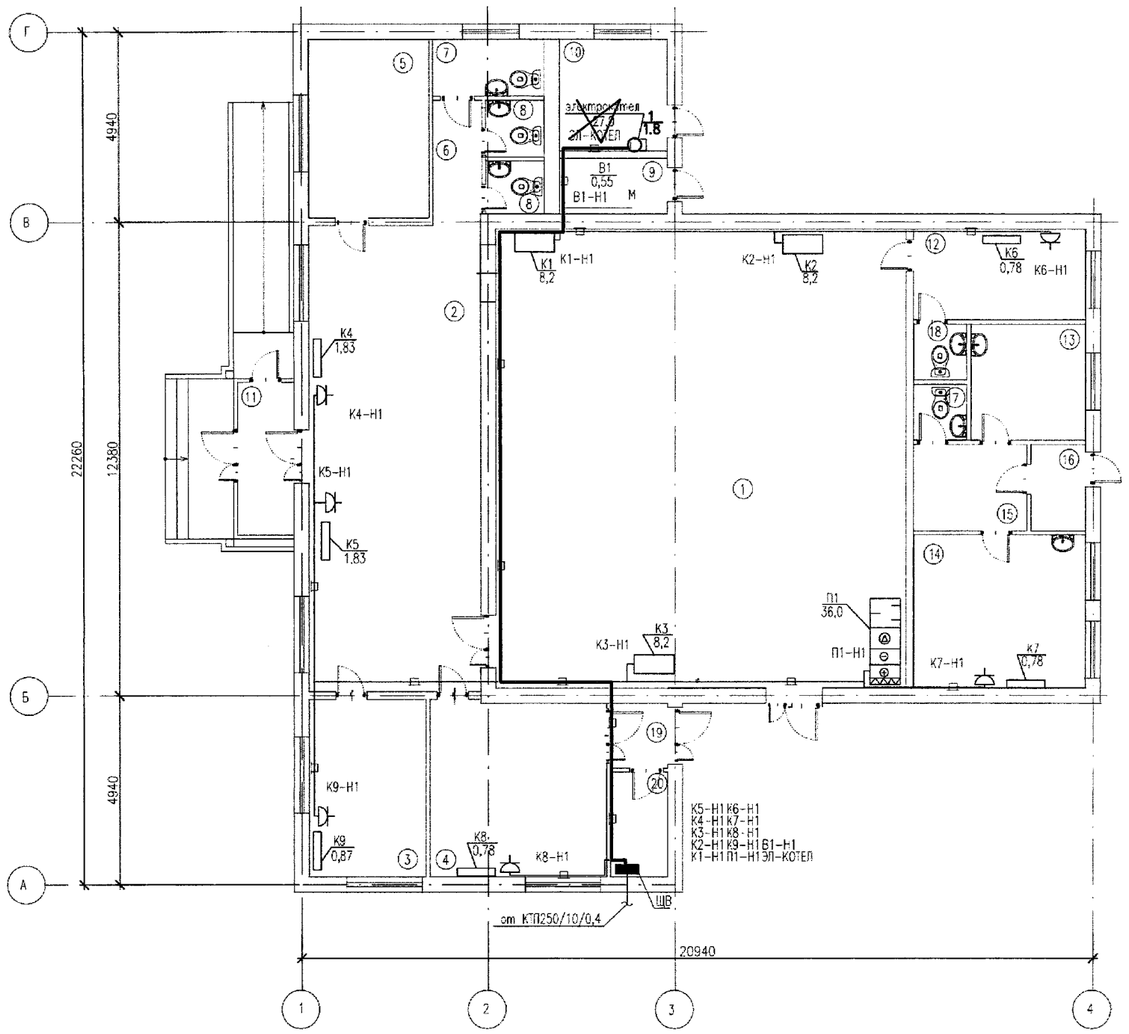

ЭКСПЛИКАЦИЯ ЗДАНИЙ И СООРУЖЕНИЙ

Номер на плане	Наименование	Примечание
1	Зрительный зал	136,44
2	Холл	59,33
3	Администрация	14,45
4	Игровая	21,65
5	Гардероб	15,13
6	Коридор	4,25
7	Санузел для МГН	4,95
8	Санузел	4,12
9	Кладовая	3,21
10	~~Котельная~~ **Тепловой узел**	8,83
11	Тамбур	5,15
12	Гардеробная	8,4
13	Книгохранилище	8,69
14	Читальный зал	8,22
15	Ожидальная	5,84
16	Тамбур	2,62
17	Санузел	2,04
18	Санузел	1,68
19	Тамбур	2,83
20	Электрощитовая	4,49

Привязан	3312-ЭО		
Разраб.	Донгузова		07.22
Проверил	Шерстянкина		
ГИП	Чекалин		

ПРИМЕЧАНИЯ

1. За отметку 0.000 принят уровень чистого пола здания.
2. Силовые сети выполняются кабелями марки ВВГ по стенам в кабель-каналах на отм. +2.500.
3. Щитки навесного исполнения устанавливаются на уровне 1,8 м от пола до верхней отметки щита.
4. Проход кабелей через стены и перегородки выполнить в трубах и заделать легко удаляемой массой из несгораемого материала.

УСЛОВНЫЕ ОБОЗНАЧЕНИЯ И ИЗОБРАЖЕНИЯ

Обозначение	Наименование
	Щит вентиляции
	Розетка штепсельная с заземляющим контактом, одноместная
	Кабель в кабельном ПВХ канале
П1/36,0 П1 33.70	Наименование токоприемника / мощность, кВт
4	Номер помещения на плане

Изм.	Кол.уч.	Лист	Nедок.	Подпись	Дата	16/2017-06-29-ЭО		
						Разработка ПСД на строительства дома культуры в с.Азгир Курмангазинского района Атырауской области		
ГИП		Умарова			17.11.18	Дом культуры	Стадия	Лист	Листов
							ЭП	9	X
Разработал		Дюкариев			17.11.18	План электроснабжения водонагревателя "Аристон" М 1:100	ТОО "СтройДизайнСервис"		

План заземления
М 1:100

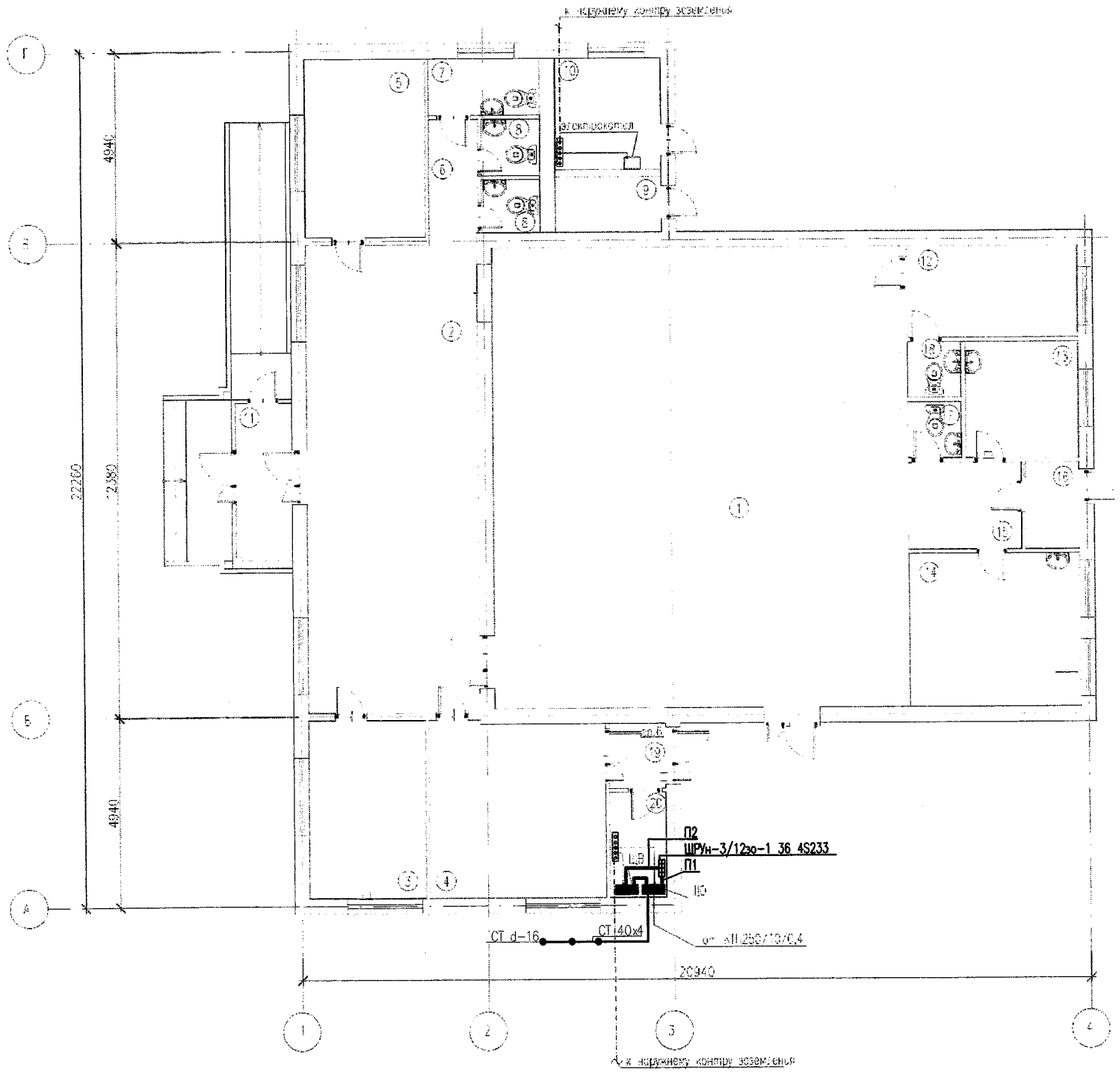

ЭКСПЛИКАЦИЯ ЗДАНИЙ И СООРУЖЕНИЙ

Номер на плане	Наименование	Примечание
1	Зрительный зал	138,44
2	Фойе	59,33
3	Администрация	14,45
4	Лестница	21,65
5	Гардероб	15,13
6	Коридор	4,26
7	Санузел для МГН	4,95
8	Санузел	4,12
9	Кладовая	3,21
10	Женщина ПОКАЗАТЬ ЗОНА	5,82
11	Тамбур	6,16
12	Гардероб	8,4
13	Канцелярские	3,69
14	Служебный зал	8,27
15	ککедственная	0,94
16	Тамбур	2,02
17	Санузел	2,04
18	Санузел	1,68
19	Тамбур	2,53
20	Электрощитовая	4,49

УСЛОВНЫЕ ОБОЗНАЧЕНИЯ / ИЗОБРАЖЕНИЯ

Обозначение	Наименование
	Щит освещения/вентиляции
	Электрокотел
	Главная заземляющая шина
	Заземляющий проводник (провод медный, гибкий, с ПВХ изоляцией желто-зеленого цвета сеч. 70мм²)
	Заземляющий проводник (провод медный, гибкий, с ПВХ изоляцией желто-зеленого цвета сеч. 35мм²)
•	Соединительный элемент заземления (болтовое соединение)
4	Номер помещения на плане

Привязан 3312-ЭО

Разраб.	Донгузова		07.22
Проверил	Шерстянкина		07.22
ГИП	Чеколин		07.22

16/2017-06-29-ЭО

Разработка ПСД на строительства дома культуры в с. Азгир Курмангазинского района Атырауской области

Изм.	Кол.уч.	Лист	№док	Подпись	Дата
ГИП		Укарова			17.11.18
Разработал		Дауқариев			17.11.18

Дом культуры

Стадия	Лист	Листов
ЭП	10	X

ПЛАН ЗАЗЕМЛЕНИЯ

ТОО "СтройДизайнСервис"

План на отм.±0.000

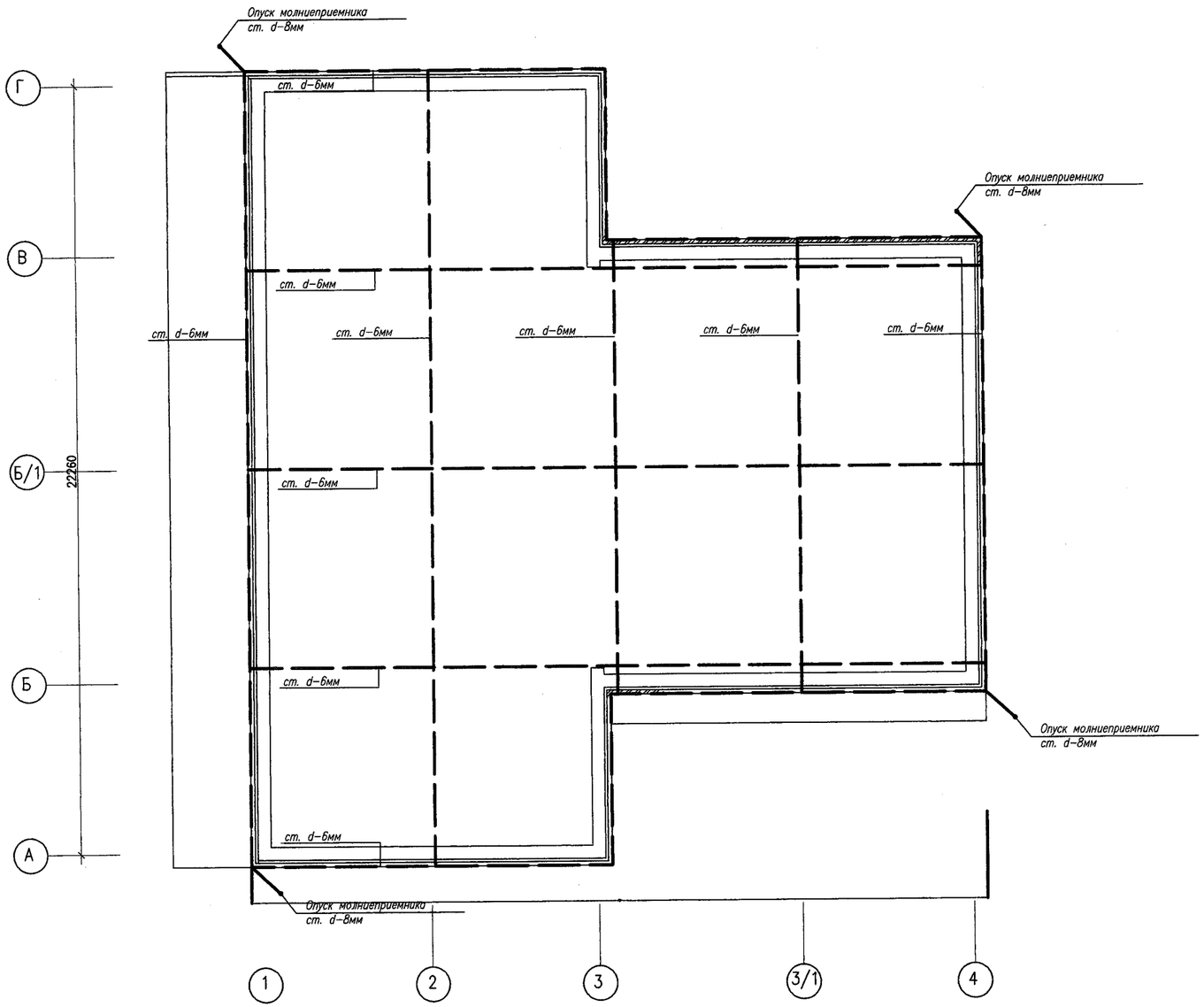

ПРИМЕЧАНИЕ.

Изготовление и монтаж металлоконструкций производить в соответствии с требованиями СНиП РК 5.04-18-2002 "металлические конструкции";
сварные соединения по ГОСТ 5264-80* сварка электродами Э42, швы выполнить толщиной 6 мм.
все металлоконструкции окрасить краской ПФ-115 по слою грунта ГФ-021.

						3312-ЭОМ			
Изм.	Кол.уч.	Лист	N док.	Подп.	Дата	Привязка проектно-сметной документации на строительство дома культуры на 100 мест в селе Асан Курмангазинского района Атырауской области			
Разраб.		Донгузова			07.22	Дом культуры	СТАДИЯ	ЛИСТ	ЛИСТОВ
Проверил		Шерстянкина					РП	11	
Н. контр.									
ГИП		Чекалин				План молниезащиты М 1:100	ТОО "Гипрогаз" г.Уральск		

Взам.инв. N | Подпись и дата | Инв. N подл.

Искуственный заземлитель и стакан для осмотра места сварки

вертикального и горизонтального электродов контура заземления

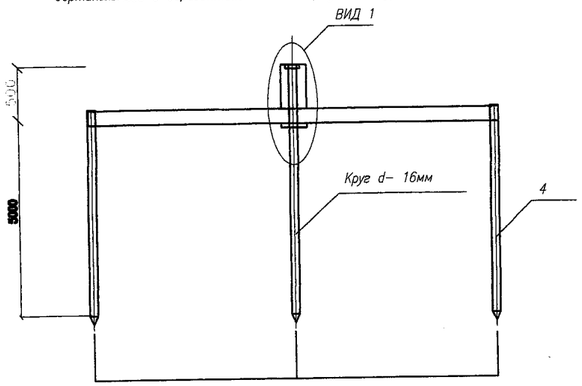

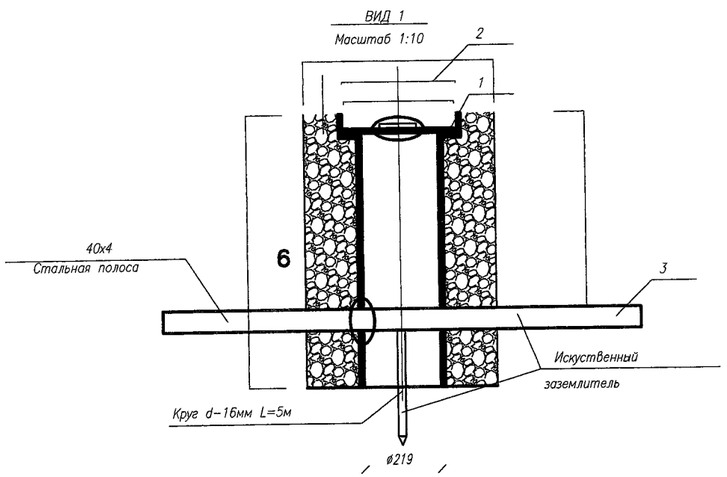

Спецификация вертикального и горизонтального электродов контура заземления

NN п/п	Наименование сооружений	Кол.
1	Труба стальная d–219	0.7м
2	Крышка металлическая (для заземлителя)	1шт
3	Полоса 40х4	10м
4	Круг d–16	15м
5	Эмалевая краска ПФ–115	0.01кг

Ведомость строительных работ

Поз.	Наименование работ	Ед. изм.	Количество
	Строительные работы:		
1	Рытье траншеи	$м^3$	2.1
2	Обратная засыпка траншеи песком	$м^3$	2.1
3			

Искуственный заземлитель и стакан для осмотра места сварки

вертикального и горизонтального электродов молниезащиты

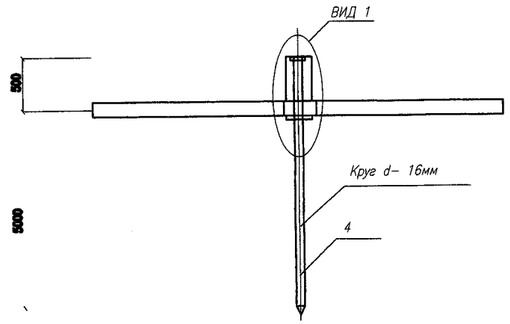

Спецификация вертикального и горизонтального электродов заземления

NN п/п	Наименование сооружений	Кол.
1	Труба стальная d–219	2.8м
2	Крышка металлическая (для заземлителя)	4шт
3	Круг d–16	20м
5	Круг d–8	35м
5	Круг d–6	225м
5	Эмалевая краска ПФ–115	0.04кг

Примечания:

1. В позиции вид1 предусмотрены пазы с двух сторон для установки искуственного заземлителя.
2. Металлоконструкции контура заземления окрасить эмалевой краской пф–115 гост 6465–76* по грунту из лака гф–021 ГОСТ25129–82* в соответствии со СНиП РК 2.01–19–04.
6. Соединения подземных элементов конструкции заземления выполняются методом сварки.

Изм.	Кол.уч.	Лист	N док.	Подп.	Дата
Разраб.		Донгузова			07.22
Проверил		Шерстянкина			
Н.контр.					
ГИП		Чекалин			

3312–ЭОМ

Привязка проектно–сметной документации на строительство дома культуры на 100 мест в селе Асан Курмангазинского района Атырауской области

Дом культуры

СТАДИЯ	ЛИСТ	ЛИСТОВ
РП	12	

Заземлители

ТОО "Гипрогаз" г.Уральск

Согласовано

Инженер АС

Гл.спец. ВК

Инженер ОВ

ВЗАМ. ИНВ. N

ПОДПИСЬ И ДАТА

ИНВ. N ПОДЛ.

Позиция	Наименование и техническая характеристика.	Тип, марка,обозначение документа,опросного листа.	Код продукции	Поставщик	Единица измерения	Количество	Масса единицы, кг	Примечание
1	2	3	4	5	6	7	8	9
	Вводно-распределительный щит устанавливается в нем:	ЩРУн-3/12зо-1 36						
	счетчик учета A1805RALXQ-P4GB-DW-4			EKF	шт	1		ВРУ
	автоматический выключатель S233 на 10а-2шт							
	автоматический выключатель С-60 на 125а-1шт							
	автоматический выключатель ВА57-35 на 200а-2шт							
	Распределительный щит устанавливается в нем:	ЩРн-24з-1 38		EKF	шт	1		ЩО-1
	автоматический выключатель S231 на 6а-6шт							
	автоматический выключатель S233 на 6а-1шт							
	автоматический выключатель S233 на 10а-1шт							
	автоматический выключатель АД12 2Р на 6а-2шт							
	Распределительный щит устанавливается в нем:	ЩРн-24з-1 38		EKF	шт	1		ЩО-1
	автоматический выключатель QF1 на 250а-1шт							
	автоматический выключатель QF2 на 50а-1шт							
	автоматический выключатель QF4 на 16а-1шт							
	автоматический выключатель QF8+QF9 +QF10+QF11+QF12+QF13 на 16а-6шт							
	автоматический выключатель QF5+QF6 +QF73 на 25а-3шт							

Согласовано:
Гл.арх.
Гл.спец. ВК.
Гл.спец.

Взам. инв. N
Подп. и дата
Инв. N подл.

Изм.	Кол.уч.	Лист	N°док.	Подп.	Дата
Разраб.		Донгузова			07.22
Проверил		Шерстянкина			
Н.контр.		Шерстянкина			
ГИП		Чекалин			03.22г

3312-ЭОМ.СО

Привязка проектно-сметной документации на строительство дома культуры на 100 мест в селе Асан Курмангазинского района Атырауской области

Дом культуры	СТАДИЯ	ЛИСТ	ЛИСТОВ
	РП	1	4
Спецификация оборудования, изделия и материалы	ТОО "Гипрогаз" г.Уральск		

Копировал

Формат А3

Позиция	Наименование и техническая характеристика.	Тип, марка,обозначение документа,опросного листа.	Код продукции	Поставщик	Единица измере-ния	Коли-чество	Масса единицы, кг	Примечание
1	2	3	4	5	6	7	8	9
	Светильник со светодиодной лампой 30вт	ДП001-30-002		"Световые технологии"	шт	26		
	Светильник со светодиодной лампой 6вт	Диора-6		"Световые технологии"	шт	12		
	Светильник со светодиодной лампой 8 вт	OD LED 8		"Световые технологии"	шт	6		
	Световой указатель с автономным питанием 5вт	LED-LS17120		"Световые технологии"	шт	7		
	Коробка	У196		EKF	шт	40		
	Коробка	У192		EKF	шт	20		
	Выключатель однополюсный	*ВС10-1-0-КБ*		EKF	шт	14		
	Выключатель однополюсный, сдвоенный	*ВС10-2-0-КБ*		EKF	шт	5		
	Розетка двухполюсная с 3-им заземляющим контактом	*РА16-003В*		EKF	шт	17		
	Контактор	*КТИ 5115 115А 231В*		EKF	шт	1		

Согласовано:
Гл.арх. Чекалин
Гл.спец. ВК. Володина
Гл.спец. Шерстянкин

Взам. инв. N
Подп. и дата
Инв. N подл.

Изм.	Кол.уч.	Лист	Nдок.	Подп.	Дата
					07.22

Спецификация оборудования, изделия и материалы
3312-ЭОМ.СО

Копировал

Формат А3

Позиция	Наименование и техническая характеристика.	Тип, марка,обозначение документа,опросного листа.	Код продукции	Поставщик	Единица измерения	Количество	Масса единицы, кг	Примечание
1	2	3	4	5	6	7	8	9
	Кабель силовой с медными жилами с изоляцией	ВВГнг-380		АО"Казэнергокабель"	км.	0.03		
	и оболочкой из поливинилхлоридного пластиката							
	сеч. 5х6мм							
	Кабель силовой с медными жилами с изоляцией	ВВГнг-380		АО"Казэнергокабель"	км.	0.05		
	и оболочкой из поливинилхлоридного пластиката							
	сеч. 5х4мм							
	Кабель силовой с медными жилами с изоляцией	ВВГнг-380		АО"Казэнергокабель"	км.	0.145		
	и оболочкой из поливинилхлоридного пластиката							
	сеч. 3х2.5мм							
	Кабель силовой с медными жилами с изоляцией	ВВГнг-380		АО"Казэнергокабель"	км.	0.385		
	и оболочкой из поливинилхлоридного пластиката							
	сеч. 3х1.5мм							
	Кабель одножильный многопров. с медной лужоной жилой с ПВХ изоляцией	ПВ 3х70		АО"Казэнергокабель"	км.	0.02		
	желто-зеленого цвета 0.66кВ сеч. 1х70мм							
	Кабель одножильный многопров. с медной лужоной жилой с ПВХ изоляцией	ПВ 3х35		АО"Казэнергокабель"	км.	0.02		
	желто-зеленого цвета 0.66кВ сеч. 1х35мм							
	Кабель-канал 100х60			Элекор	км.	0.08		
	Кабель-канал 25х16			Элекор	км.	0.17		
	Герметик огнезащитный селеконовый	Силотерм ЭП-71			кг	5		
	Кабельные наконечники	ТМЛ(о)35-8-8.2			шт	20		
	Кабельные наконечники	ТМЛ(о)70-10-11.5			шт	10		

Согласовано:
Гл.арх. Чеколин
Гл.спец. ВК. Володина
Гл.спец. Шерстянкина

Взам. инв. N
Подп. и дата
Инв. N подл.

Изм.	Кол.уч.	Лист	Nдок.	Подп.	Дата
					02.22

Спецификация оборудования, изделия и материалы
3312-ЭОМ.СО

Копировал

Формат А3

Позиция	Наименование и техническая характеристика.	Тип, марка,обозначение документа,опросного листа.	Код продукции	Поставщик	Единица измерения	Количество	Масса единицы, кг	Примечание
1	2	3	4	5	6	7	8	9
	Прокат металлов							
	Сталь полосовая 40х4мм	ГОСТ103-76		ЕКF	м	17		
	(для заземления)			ЕКF				
	Сталь арматурная d-12	ГОСТ 5781-82		ЕКF	м	17		
	Труба стальная	d-219		ЕКF	м	0.7		
	Крышка металлическая (для заземлителя)			ЕКF	шт	1		
	Эмалевая краска	ПФ-115		ЕКF	кг	0.01		
	Молниезащита							
	Сталь круглая	d-16		ЕКF	м	20		
	Сталь круглая	d-8		ЕКF	м	35		
	Сталь круглая	d-6		ЕКF	м	225		
	Эмалевая краска	ПФ-115		ЕКF	кг	0.04		
	Труба стальная	d-219		ЕКF	м	2.8		
	Крышка металлическая (для заземлителей)	d-320		ЕКF	шт	4		

Согласовано:
Гл.арх. Чекалин
Гл.спец. ВК. Володина
Гл.спец. Шерстянкина

Инв. N подл. | Подп. и дата | Взам. инв. N

Изм.	Кол.уч.	Лист	Nдок.	Подп.	Дата
				Дата 07.22	

Спецификация оборудования, изделия и материалы
3312-ЭОМ.СО

Копировал

Формат А3

ВЕДОМОСТЬ ОБЪЕМОВ СТРОИТЕЛЬНЫХ И МОНТАЖНЫХ РАБОТ

Привязан	3312-ЭО	
Разраб.	Донгузова	07.22
Проверил	Шерстянкина	07.22
ГИП	Чекалин	

Изм.	Дата	Описание изменений	Внес изм.	Проверил	Утвердил
0		Для рассмотрения			

		Фамилия

Согласовано

Менеджер			Разработка ПСД на строительства дома культуры в с.Азгир Курмангазинского района Атырауской области	Изм. 0
ГИП	Умарова			
Гл. спец.			ДОМ КУЛЬТУРЫ	
Проверил	Макашева			
Разработал	Даукариев		Стадия: РП	Лист: 1 / Листов: А2
Перевел				
Документк.			ТОО "СтройДизайнСервис"	
Должность	Фамилия	Дата		

№ п/п	Наименование вида работ	Ед. изм.	Количество	Примечание
1	2	3	4	5
	1. Монтажные работы и оборудования			
1	Щит освещения	шт	1	
2	Щит вентиляции	шт	1	
3	Контактор КТИ5115 115А231В	шт	1	
4	Монтаж розетки с третьим заземляющим контактом одноместная IP20	шт	17	
5	Монтаж выключателя однополюсного нормального исполнения	шт	~~17~~ 14	
6	Монтаж выключателя двухполюсного нормального исполнения	шт	~~4~~ 5	
7	Монтаж коробки распределительной У-191	шт	~~45~~ 40	
8	Монтаж светильника ~~с люминисцентными лампами ЛПО95-2х40~~ светодиодного ДП001-30-002	шт	~~23~~ 26	
9	Монтаж светильника ~~с люминисцентными лампами ЛПО46-4х18~~ светодиодного OD LED 8	шт	~~24~~ 6	
10	Монтаж светильника, потолочного ~~с энергосберегающей лампой НПО22-12~~ светодиодного Диора-6	шт	~~7~~ 12	
~~11~~	~~Монтаж бактерицидный облучатель на 4 плафона EVERGREEN D35~~	~~шт~~	~~5~~	
12	Светильник ~~с лампой накаливания ПБЕ-64-100-020~~ светодиодного LED-LS17120	шт	~~6~~ 7	
	- Прокладка кабелей в кабель-каналах массой 1 м. до 1 кг:			
13	Кабель силовой с медными жилами гибкий, сеч. 3х1.5мм2	м	385	
14	Кабель силовой с медными жилами гибкий, сеч. 3х2.5мм2	м	145	
15	Кабель силовой с медными жилами гибкий, сеч. 4х4мм2	м	50	
16	Кабель силовой с медными жилами гибкий, сеч. 4х6мм2	м	30	
17	Кабель-канал 100х60	м	80	
18	Кабель-канал 25х16	м	170	
19	~~Медная полоса заземления 4х25 L=400mm~~ Вводно-распределительный щит	~~шт~~ шт	~~2~~ 1	

Привязан 3312-ЭО			
Разраб.	Донгузова		07.22
Проверил	Шерстянкин		
ГИП	Чекалин		

Ведомость работ