ТОО "ГИПРОГАЗ"

РАБОЧИЙ ПРОЕКТ

Привязка проектно-сметной документации на строительство Дома культуры на 100 мест в селе Асан Курмангазинского района Атырауской области

Блочно-модульная котельная БМК-0.07МВт
Альбом 4

3312

г. Уральск 2022г.

ТОО "ГИПРОГАЗ"

РАБОЧИЙ ПРОЕКТ

Привязка проектно-сметной документации на строительство Дома культуры на 100 мест в селе Асан Курмангазинского района Атырауской области

Блочно-модульная котельная БМК-0.07МВт

Альбом 4

3312

Директор **Чекалин В. Г.**

Главный инженер проекта **Чекалин В. Г.**

г. Уральск 2022г.

Согласовано:

Гл.арх.

Гл.спец. ВК.

Взам. инв. N

Подп. и дата

Инв. N подл.

Состав проекта

Заказ: 3312

Том 1	**3312-ПЗ**	**Общая пояснительная записка.**
Альбом 1		**Генеральный план и наружные сети.**
Раздел1	3312-ГП	Генеральный план
Раздел2	3312-ТС	Теплоснабжение
Раздел3	3312-ТС.АС	Архитектурно-строительные чертежи теплоснабжения
Раздел4	3312-НВК	Наружные сети водоснабжения и канализации.
Раздел5	3311-ГСН	Газоснабжение
Раздел6	3312-ГСН.Н	Эскизные чертежи общих видов нетиповых изделий
Раздел7	3312-ЭС	Электроснабжение
Альбом 2		**Архиткурно-строительные и технологические чертежи**
Раздел1	3312-ТХ	Технологические решения
Раздел2	3312-АС	Архитектурно-строительные чертежи
Альбом 3		**Санитарно-технические и электротехнические чертежи.**
Раздел1	3312-ОВ	Отопление и вентиляция
Раздел2	3312-ВК	Водопровод и канализация
Раздел3	3312-ЭОМ	Электроосвещение.
Раздел4	3312-ПС	Пожарная сигнализация.
Раздел5	3312-ВН	Видеонаблюдение
Альбом 4		**Блочно-модульная котельная БМК-0.07МВт**
Том 2		**Сметная документация.**
Том 3		**ОВОС (Оценка воздействия на окружающую среду).**
Том 4		**ПОС (Проект организации строительства).**
Том 5		**Отчет по топографо-геодезическим изысканиям.**
Том 6		**Отчет по геологическим изысканиям.**

Согласовано:

Гл.арх.	
Гл.спец. ВК.	
Взам. инв. N	
Подп. и дата	
Инв. N подл.	

Ведомость основных комплексов рабочих чертежей

ОБОЗНАЧЕНИЕ	НАИМЕНОВАНИЕ	ПРИМЕЧАНИЕ
ГП	Генеральный план	
АС	Архитектурно-строительные решения.	
ТХ	Технологические решения.	
ОВ	Отопление, вентиляция.	
НВК	Водопровод и канализация.	
ТС	Тепловые сети	
ТС.АС	Архитектурно-строительные решения теплоснабжения.	
ГСН	Газоснабжение	
ЭОМ	Электроосвещение.	
ПС	Пожарная сигнализация.	
ССВ	Слаботочные системы.	
ВН	Видеонаблюдение.	

Ведомость рабочих основного комплекта АС

Лист	Наименование	Примечание
1	Общие данные.	АС-1
2	План основания под котельную БМК 0.07 Г М 1:100	АС-2
3	Фасады в осях 1-1, 2-1, А-Б, Б-А.	АС-3

Общие данные

1. Настоящий раздел марки АС выполнен для разработки основания под котельную БМК 0.07 Г на территории дома культуры на 100мест в селе Асан Курмангазинского района Атырауской области.
2. Основанием для разработки рабочего проекта являются следующие исходные данные.
   Рабочий проект разработан для строительства в соответствии с НТП РК 01-01-3.1(4.1)-2017"
   относится к IV Г климатическому подрайону со следующими природно-климатическими характеристиками:
   -температура наружного воздуха наиболее холодной пятидневки, обеспеченностью 0.92 - (-28 С) ;
   -средняя температура наиболее холодных суток - -24.9° ;
   -сейсмичность площадки - 5 баллов;
   -нормативное значение веса снегового покрова - 0.8 кПа;
   -нормативное значение ветрового давления -0.77 кПа;
   -нормативная глубина промерзания грунта -122 см.

   Грунты основания фундаментов супесь легкая, песчанистая коричневого цвета маловлажная с прослойками глины и супеси, ожелезненная. Грунт слабозасоленный.
   Грунтовые воды вскрыты на глубине 1.0-1.2 м. Воды соленные, агрессивные к бетонам.
   Физико - механическая характеристика грунтов:
   Y=18°, C=16 кПа, P=19.8 кН/м3, E=6.9 МПа
3. Основанием котельной служат монолитная плита толщ.300мм из бетона кл. В20 (С16/20). Под основанием предусмотреть утрамбованный грунт с щебнем толщиной 200мм, пропитанный горячим битумом на всю глубину.
4. Защита конструкций от коррозии должна соответствовать СН РК 2.01-01-2013 и СП РК 2.01-101-2013 "Защита строительных конструкций от коррозии"

Согласовано

Настоящий проект соответствует требованиям экологических, санитарно-гигиенических, противопожарных и других норм, действующих на территории Республики Казахстан и обеспечивает безопасную для жизни и здоровья людей эксплуатацию объекта.

Главный инженер проекта ЧЕКАЛИН В.Г.

						3312-2-АС		
Изм.	Кол.уч.	Лист.	NДок	Подп.	Дата	Привязка проектно-сметной документации на строительство дома культуры на 100мест в селе Асан Курмангазинского района Атырауской области.		
ГИП		Чекалин				БМК 0.07 Г	Стадия	Лист	Листов
Проверил		Чекалин					РП	1	3
Исполн.		Сергиенко							
Н.контр.		Шерстянкина				Общие данные	ТОО "ГИПРОГАЗ" г.Уральск		

ПЛАН ОСНОВАНИЯ ПОД КОТЕЛЬНУЮ БМК 0,07 Г

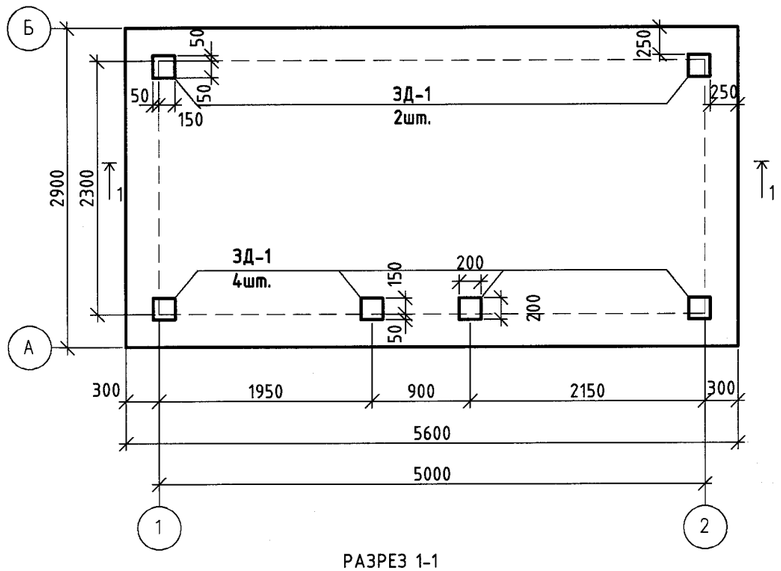

РАЗРЕЗ 1-1

СПЕЦИФИКАЦИЯ

Марка, поз.	Обозначение	Наименование	Кол.	Масса ед., кг	Примечание
С-1	ГОСТ 23279-2012	С1 Ф12 А400(АIII)-ШАГ 150 ММ. / Ф12 А400(АIII)-ШАГ 150 ММ. 2800х5500		184,75 КГ	
	ГОСТ 34028-2016	Ф12 А400(АIII) L=2800 ММ.	36	2,48	89,28 КГ
	ГОСТ 34028-2016	Ф12 А400(АIII) L=5500 ММ.	18	4.88	87,84 КГ
	НТП РК 02-01-1.4-2011	БЕТОН С 16/20 (КЛ. В20) W4	4,62		М3
		НА СУЛЬФАТОСТОЙКОМ ПОРТЛАНДЦЕМЕНТЕ			
	НТП РК 02-01-1.4-2011	БЕТОН С 8/10 (КЛ. В10) W4 М3	1,26		отмостка
	ГОСТ 23735-2014	ПГС	1,76		М3
	ЗД-1 (ЗАКЛАДНАЯ ДЕТАЛЬ)		6	4,24	25,44 КГ.
1	ГОСТ 19903-2015	- 200Х200Х10	1	3,14	3,14 КГ.
2	ГОСТ 34028-2016	Ф18 А400 (АIII) L=275 ММ.	2	0,55	1,10 КГ.

ЗД-1

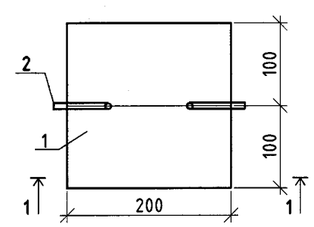

1-1

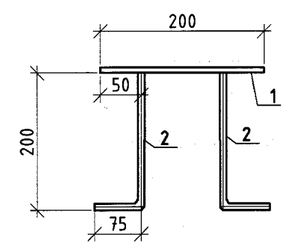

УЗЕЛ 1

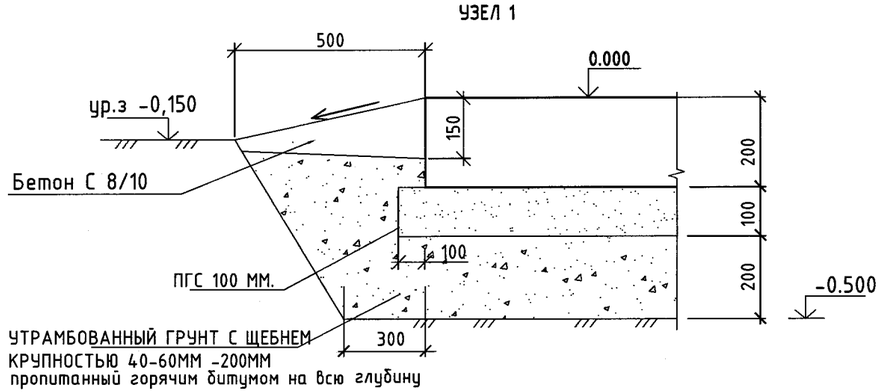

Согласовано

Изм.	Кол.уч.	Лист.	NДок	Подп.	Дата	3312-2-АС			
						Привязка проектно-сметной документации на строительство дома культуры на 100мест в селе Асан Курмангазинского района Атырауской области.			
ГИП		Чекалин				БМК 0.07 Г	Стадия	Лист	Листов
Проверил		Чекалин					РП	2	
Исполн.		Сергиенко							
Н.контр.		Шерстянкин				Основание под котельную.	ТОО "ГИПРОГАЗ" г.Уральск		

ФАСАД В ОСЯХ 1-2 М 1:100

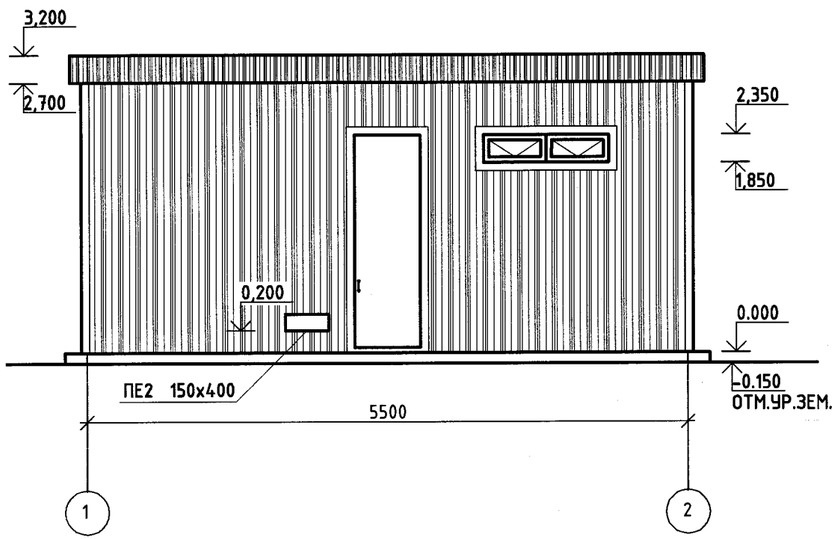

ФАСАД В ОСЯХ А-Б, Б-А М 1:100

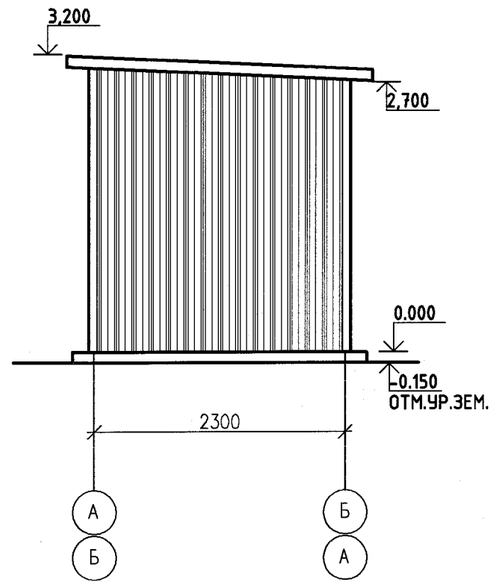

ФАСАД В ОСЯХ 2-1 М 1:100

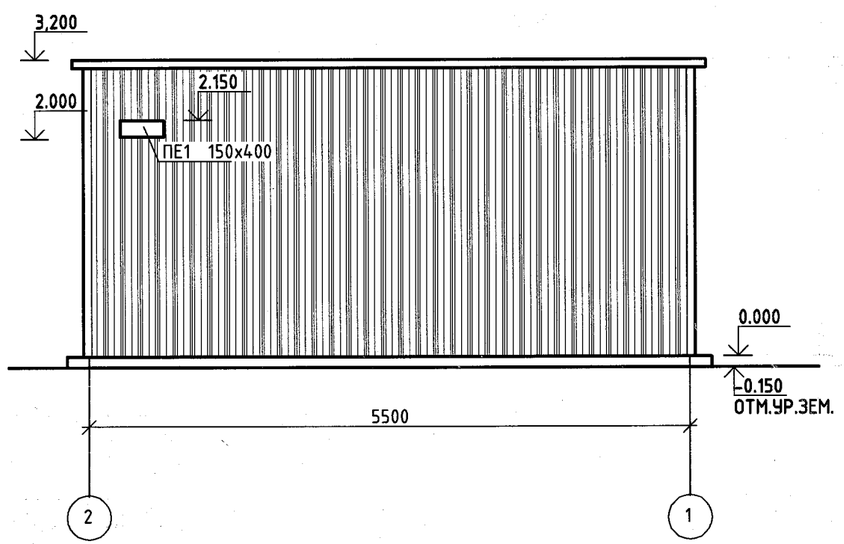

Согласовано

						3312-2-АС		
						Привязка проектно-сметной документации на строительство дома культуры на 100мест в селе Асан Курмангазинского района Атырауской области.		
Изм.	Кол.уч.	Лист.	NДок	Подп.	Дата			
ГИП		Чекалин				БМК 0.07 Г	Стадия	Лист	Листов
Проверил		Чекалин					РП	3	3
Исполн.		Сергиенко							
Н.контр.		Шерстянкина				Фасады в осях 1-1, 2-1, А-Б, Б-А.	ТОО "ГИПРОГАЗ" г.Уральск		

План на отм. 0.000
м1:50

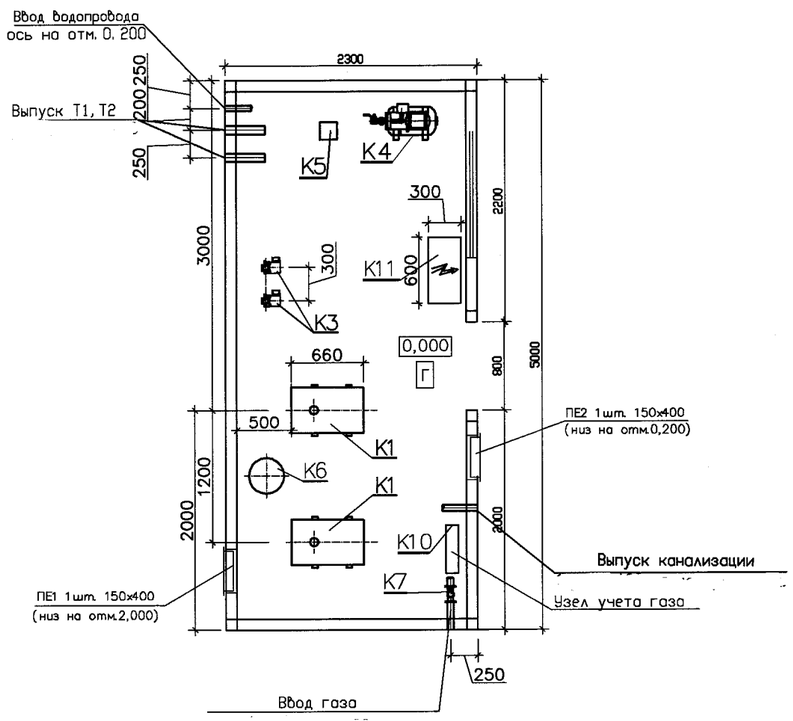

N поз.	Обозначение	Наименование	Кол.	Вес ед. кг	Примечание
K1	BB–300GA	Котел стальной водогрейный для работы на природном газе, в компл. с горелкой Q=35кВт	2		2–раб.
K2	ASR–KGS 30	Аварийная сборка	2		шт.
K3	A 110/180 XM	Насос сетевой воды G=3,0м3/ч H=9,8м с электродвигателем N=0,41кВт, 1~230V	2		1–раб., 1–рез.
K4	AQUAJET 82M	Насос подпиточной воды Q=2,5м3/ч H=25м с электродвигателем N=0,6кВт, 1~230V	1		1–раб.
K5	D2	Дозатор полифосфатный	1		шт
K6		Бак расширительный V=50л	1		шт.
K7	КЗГЭМ	Клапан запорный газовый электромагнитный резьбовой G=10,2нм3/ч, Ду25	1		компл.
K9	"Буран Бойлер"	Система сигнализации пожаротушения и загазованности	1		компл.
K10	G–10	Счетчик газа мембранный	1		шт
	"Буран Бойлер"	Щит электрики и автоматики	1		компл.
	"Буран Бойлер"	Коаксиальный дымоход	2		компл.
	"Буран Бойлер"	Блочно–модульное помещение 5000х2300х2500(h)	1		компл.

Примечание:

1. Насосное оборудование подобрано без данных по располагаемому перепаду в тепловых сетях и необходимому статическому давлению. В случае корректировки данных номенклатура насосного оборудования может измениться.

2. Оборудование подобрано из условия минимального давления на вводе водопровода не ниже 0,25МПа.

3. Проектирование наружного газопровода – Зона ответственности Заказчика.

Изм.	Кол.уч	Лист	N док.	Подпись	Дата
Разраб.		Керимбаев			08.22
Утв.		Джумагалиев			
Нор. контр.		Кочемарская			

БМК 0,07Г – ТМ

БМК мощностью 0,07МВт для теплоснабжения
Заказчик: ТОО "Виаст"

Блочно–модульная котельная

Стадия	Лист	Листов
РП	1	3

компоновка оборудования. План на отм.0.000.

BURAN BOILER LLP

Формат А3

Взам. инв. №

Подпись и дата

Инв. № подл.

План на отм. 0.000
м1:50

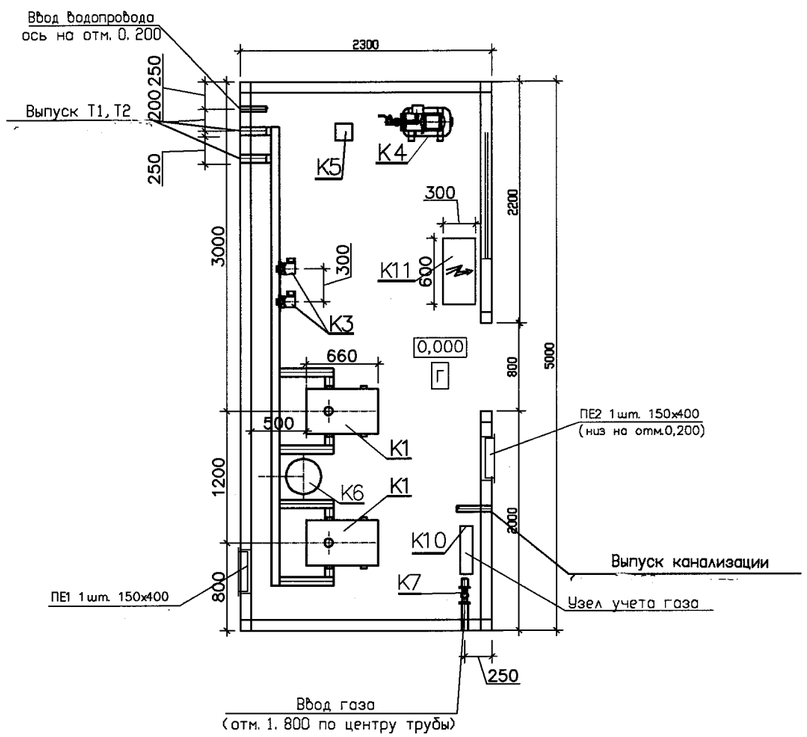

Разрез 1-1.

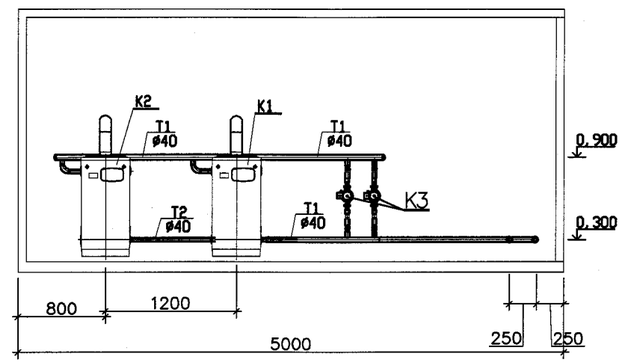

Примечания:

1. За относительную отметку 0,000 принята отметка чистого пола котельной.
2. Трубопроводы прокладывать с уклоном не менее 0,002 в сторону дренажа.
3. В верхних точках трубопроводов установить автоматические воздухоотводчики, в нижних– дренажи.
4. Арматуру установить в местах, удобных и доступных для обслуживания. Проверить рычаги на свободное и полное, открывание – закрывание.
5. Патрубок от дымовой камеры котла врезать в трубопровод дренажа через шаровый кран, или вывести на отмостку без установки запорной арматуры.
6. Привязку оборудования смотреть лист 1. Привязку трубопроводов см. здесь.
7. Трубопроводы заполнения котельной В1, В12, Т94 Ф=32х2 проложить по месту, с соблюдением схемы лист 2
8. Привязки трубопроводов, выпуски, габариты оборудования и узлов уточнять по месту, с предварительной разметкой до сборки.
9. Номера позиций см. Экспликацию оборудования лист 1.

						БМК 0,07Г –ТМ		
						БМК мощностью 0,07МВт для теплоснабжения Заказчик: ТОО "Виаст"		
Изм.	Кол.уч	Лист	N док	Подпись	Дата			
Разраб.		Керимбаев			08.22	Блочно– модульная котельная	Стадия	Лист	Листов
							РП	2	
Утв.		Джумагалиев				Трубопроводы котельной. План на отм.0.000. Разрез 1–1.	BURAN BOILER LLP		
Нор. контр.		Кочемарская							

Взам. инв. №

Подпись и дата

Инв. № подл.

Формат А3

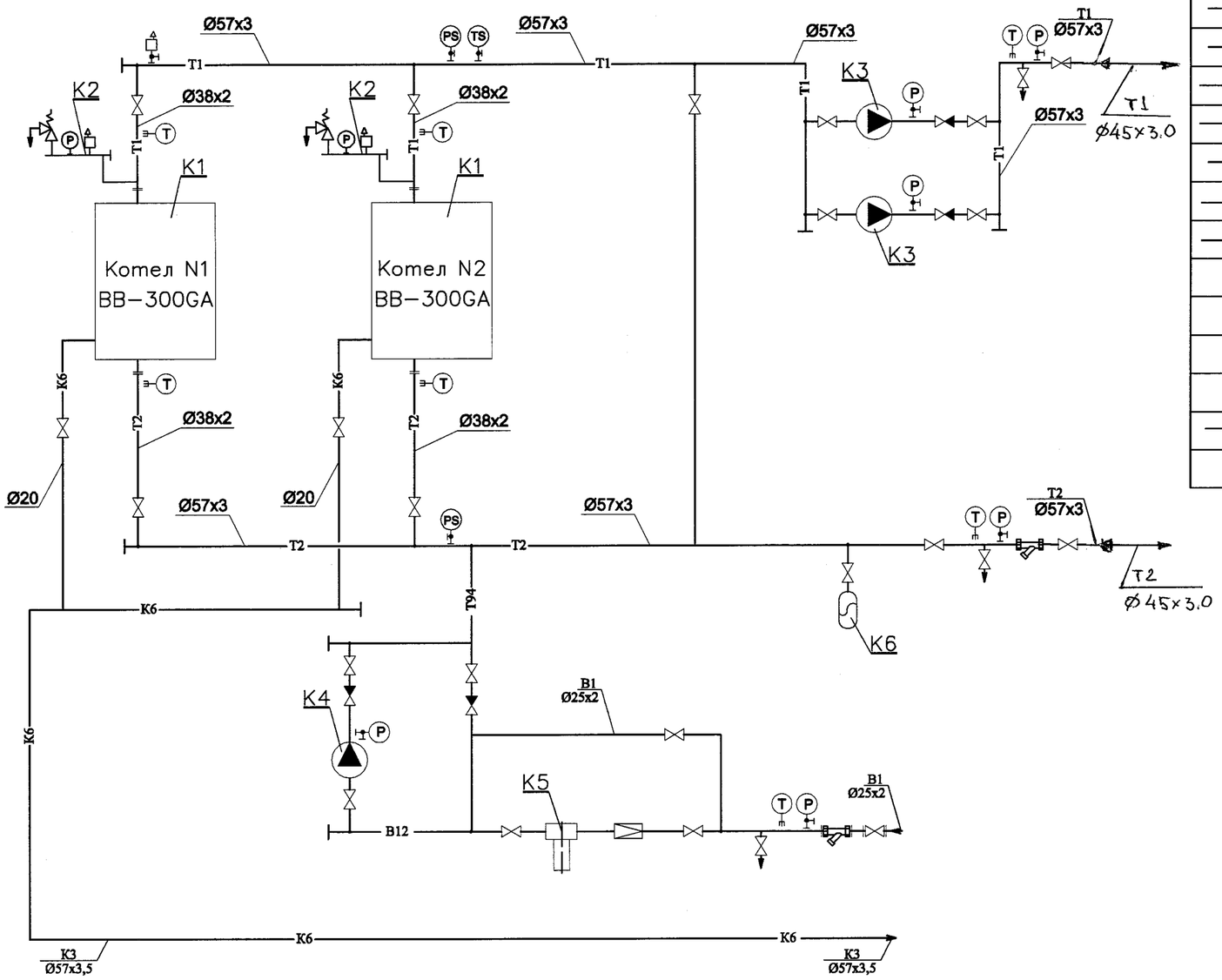

УСЛОВНЫЕ ОБОЗНАЧЕНИЯ

—T1—	Трубопровод прямой сетевой воды
—T2—	Трубопровод обратной сетевой воды
—B1—	Трубопровод исходной воды
—B12—	Трубопровод химочищеной воды
—T94—	Трубопровод подпиточной воды
—K6—	Трубопровод безнапорного дренажа
	Клапан запорный
	Клапан обратный
	Клапан предохранительный
	Сливная воронка
	Измерение температуры
	Измерение давления
	Фильтр сетчатый
	Автоматический сбросник воздуха

Изм.	Кол.уч	Лист	N док.	Подпись	Дата
Разраб.		Керимбаев			08.22
Утв.		Джумагалиев			
Нор. контр.		Кочемарская			

БМК 0,07Г – ТМ

БМК мощностью 0,07МВт для теплоснабжения

Заказчик ТОО "Виаст"

Блочно-модульная котельная

Стадия	Лист	Листов
РП	3	

Тепловая схема.

BURAN BOILER LLP

Формат А3

Взам. инв. N

Подпись и дата

Инв.N подл.

Позиция	Наименование и техническая характеристика оборудования	Тип, марка, обозначение документа, опросного листа	Код оборудования, изделия, материала	Завод-изготовитель	Ед. изм.	Количество	Масса ед., кг	Примечание
	Основное оборудование							
К1	Котел стальной водогрейный Q=35 кВт; T=90-70°C; Pp 3 бар	BB-300 GA		ТОО "Буран-бойлер"	компл.	2	80	
	в комплекте с газовой горелкой для работы на природном газе							
К1.1	Аварийная сборка				компл.	2		
К2	Насос сетевой Q=3м3/час; H=9,8м.в.ст; Nэ=0,37кВт	A 110/180 XM			компл.	2	4,8	1-раб., 1-рез.
К3	Насос подпиточный Q=2,5м3/час; H=25м.в.ст; Nэ=0,75кВт	AQUAJET 82M			компл.	1	15,3	1-раб.
К4	Бак расширительный мембранный V=50л			"Zilio"	компл.	1		
К5	Дозатор полифосфатный	D2			компл.	1		
К6	Клапан запорный газовый электромагнитный, Ду 32, Ру 1,6 МПа	КЗГЭМ			компл.	1		

Взам. инв. №

Подпись и дата

Инв. № подл.

Изм.	Кол.	Лист	№ док.	Подпись	Дата
Разраб.		Керимбаев			08.22
"Утверждаю"		Джумагалиев			
Нор.контр.		Кочемарская			

БМК-0,07Г-ТМ.СО

БМК мощностью 0,07МВт для теплоснабжения

Заказчик: ТОО "Виаст"

Блочно-модульная котельная

Стадия	Лист	Листов
РП	1	3

Спецификация оборудования, изделий и материалов.

BURAN BOILER LLP

Формат А3

Позиция	Наименование и техническая характеристика оборудования		Тип, марка, обозначение документа, опросного листа	Код оборудования, изделия, материала	Завод - изготовитель	Ед. изм.	Количество	Масса ед., кг	Примечание
	Трубопроводная арматура								
1	Шаровый кран В-В, полнопроходной	Ду 50, Ру 25	3029 07		"Genebre"	шт	4	0,75	
2	Шаровый кран В-В, полнопроходной	Ду 32, Ру 25	3029 07		"Genebre"	шт	8	0,62	
3	Шаровый кран В-В, полнопроходной	Ду 25, Ру 25	3029 06		"Genebre"	шт	7	0,4	
4	Шаровый кран В-В, полнопроходной	Ду 20, Ру 25	3029 05		"Genebre"	шт	2	0,26	
5	Шаровый кран В-В, полнопроходной	Ду 15, Ру 25	3029 04		"Genebre"	шт	4	0,15	
6	Шаровый кран В-В, полнопроходной со спуском	Ду 15, Ру 25	3032 04		"Genebre"	шт	7	0,18	под установку манометров
7	Клапан обратный RE-GE	Ду 32, Ру 16	2401 09		"Genebre"	шт	2	1,85	
8	Клапан обратный RE-GE	Ду 25, Ру 16	3121 06		"Genebre"	шт	2	0,26	
9	"Y"-образный сетчатый фильтр, муфтовый	Ду 50, Ру 16	2461 09		"Genebre"	шт	1		
10	"Y"-образный сетчатый фильтр, муфтовый	Ду 25, Ру 16	2461 09		"Genebre"	шт	1		
11	Автоматический сбросник воздуха	Ду15, Ру 10				шт	2		
	Трубопроводы								
1	Труба стальная электросварная прямошовная	Ду 50	57х3,5 ГОСТ 10704-91 / Вст10 ГОСТ 10705-80*			м	25	2,62	
2	Труба стальная электросварная прямошовная	Ду 32	38х2 ГОСТ 10704-91 / Вст10 ГОСТ 10705-80*			м	8	1,78	
3	Труба стальная электросварная прямошовная	Ду 25	32х2 ГОСТ 10704-91 / Вст10 ГОСТ 10705-80*			м	8	1,48	
4	Труба стальная электросварная прямошовная	Ду 20	25х2 ГОСТ 10704-91 / Вст10 ГОСТ 10705-80*			м	3	1,13	
5	Труба стальная электросварная прямошовная	Ду 15	20х2 ГОСТ 10704-91 / Вст10 ГОСТ 10705-80*			м	3	0,72	
	Детали трубопроводов								
1	Отвод 90° 57х3		ГОСТ 17375-83			шт	6	0,5	
2	Отвод 90° 38х2		ГОСТ 17375-83			шт	8	0,5	
3	Переход К 57х3-38х2		ГОСТ 17378-83			шт	4	0,2	
4	Заглушка 57х3		ГОСТ 17379-83*			шт	4	0,2	

Взам. инв. №

Подпись и дата

Инв. № подл.

Позиция	Наименование и техническая характеристика оборудования		Тип, марка, обозначение документа, опросного листа	Код оборудования, изделия, материала	Завод - изготовитель	Ед. изм.	Количество	Масса ед., кг	Примечание
	Трубопроводная арматура								
1	Шаровый кран В-В, полнопроходной	Ду 50, Ру 25	3029 07		"Genebre"	шт	4	0,75	
2	Шаровый кран В-В, полнопроходной	Ду 32, Ру 25	3029 07		"Genebre"	шт	8	0,62	
3	Шаровый кран В-В, полнопроходной	Ду 25, Ру 25	3029 06		"Genebre"	шт	7	0,4	
4	Шаровый кран В-В, полнопроходной	Ду 20, Ру 25	3029 05		"Genebre"	шт	2	0,26	
5	Шаровый кран В-В, полнопроходной	Ду 15, Ру 25	3029 04		"Genebre"	шт	4	0,15	
6	Шаровый кран В-В, полнопроходной со спуском	Ду 15, Ру 25	3032 04		"Genebre"	шт	7	0,18	под установку манометров
7	Клапан обратный RE-GE	Ду 32, Ру 16	2401 09		"Genebre"	шт	2	1,85	
8	Клапан обратный RE-GE	Ду 25, Ру 16	3121 06		"Genebre"	шт	2	0,26	
9	"Y"-образный сетчатый фильтр, муфтовый	Ду 50, Ру 16	2461 09		"Genebre"	шт	1		
10	"Y"-образный сетчатый фильтр, муфтовый	Ду 25, Ру 16	2461 09		"Genebre"	шт	1		
11	Автоматический сбросник воздуха	Ду15, Ру 10				шт	2		
	Трубопроводы								
1	Труба стальная электросварная прямошовная	Ду 50	57х3,5 ГОСТ 10704-91 / Вст10 ГОСТ 10705-80*			м	25	2,62	
2	Труба стальная электросварная прямошовная	Ду 32	38х2 ГОСТ 10704-91 / Вст10 ГОСТ 10705-80*			м	8	1,78	
3	Труба стальная электросварная прямошовная	Ду 25	32х2 ГОСТ 10704-91 / Вст10 ГОСТ 10705-80*			м	8	1,48	
4	Труба стальная электросварная прямошовная	Ду 20	25х2 ГОСТ 10704-91 / Вст10 ГОСТ 10705-80*			м	3	1,13	
5	Труба стальная электросварная прямошовная	Ду 15	20х2 ГОСТ 10704-91 / Вст10 ГОСТ 10705-80*			м	3	0,72	
	Детали трубопроводов								
1	Отвод 90° 57х3		ГОСТ 17375-83			шт	6	0,5	
2	Отвод 90° 38х2		ГОСТ 17375-83			шт	8	0,5	
3	Переход К 57х3-38х2		ГОСТ 17378-83			шт	4	0,2	
4	Заглушка 57х3		ГОСТ 17379-83*			шт	4	0,2	

Взам. инв. №

Подпись и дата

Инв. № подл.

ВЕДОМОСТЬ РАБОЧИХ ЧЕРТЕЖЕЙ ОСНОВНОГО КОМПЛЕКТА ВК

ЛИСТ	НАИМЕНОВАНИЕ	ПРИМЕЧАНИЕ
1	ОБЩИЕ ДАННЫЕ	
2	ПЛАН С СЕТЯМИ В1,К1. СХЕМЫ СЕТЕЙ В1,К1.	

ВЕДОМОСТЬ ССЫЛОЧНЫХ И ПРИЛАГАЕМЫХ ДОКУМЕНТОВ

ОБОЗНАЧЕНИЕ	НАИМЕНОВАНИЕ	ПРИМЕЧАНИЕ
	Ссылочные документы	
СТРОИТЕЛЬНЫЙ КАТАЛОГ	САНИТАРНЫЕ ПРИБОРЫ И ИХ УСТАНОВКА.	
ЧАСТЬ 10 РАЗДЕЛ 5		
СЕРИЯ 4.900-9. ВЫП. 01	КРЕПЛЕНИЕ ПЛАСТМАССОВЫХ ТРУБОПРОВОДОВ.	
СП РК 4.01-102-2001	ПРОЕКТИРОВАНИЕ И МОНТАЖ ТРУБОПРОВОДОВ	
	СИСТЕМ ХОЛОДНОГО И ГОРЯЧЕГО ВНУТРЕННЕГО	
	ВОДОСНАБЖЕНИЯ С ИСПОЛЬЗОВАНИЕМ МЕТАЛЛО-	
	ПОЛИМЕРНЫХ ТРУБ.	
	ПРИЛАГАЕМЫЕ ДОКУМЕНТЫ	
ВК.СО	СПЕЦИФИКАЦИЯ ОБОРУДОВАНИЯ.	

ОСНОВНЫЕ ПОКАЗАТЕЛИ ПО ЧЕРТЕЖАМ ВОДОПРОВОДА И КАНАЛИЗАЦИИ

НАИМЕНОВАНИЕ СИСТЕМЫ	ПОТРЕБНЫЙ НАПОР НА ВВОДЕ м. вод. ст.	РАСЧЕТНЫЙ РАСХОД				УСТАНОВЛЕН. МОЩНОСТЬ ДВИГАТЕЛЯ кВт	ПРИМЕЧАНИЕ
		м3/сут	м3/час	л/сек	при пожаре л/сек		
В0,В ТОМ ЧИСЛЕ	10.5	0.19	0.30	0.23			
К1		0.19	0.30	0,23			

ОБЩИЕ ДАННЫЕ.

Ввод водопровода в котельную предусмотрен от сетей водоснабжения. На вводе водопровода. Проектом предусматривается подача холодной воды к подпиточному насосу. Водопровод выполняется открыто из полипропиленовых труб по ГОСТ 32415-2013. Трубопроводы хозяйственно-питьевого, противопожарного водоснабжения в котельном зале покрываются тепловой изоляцией из трубных оболочек.

Внутренние сети бытовой канализации монтируются из пластмассовых канализационных труб по ГОСТ 22689.1-89. Сбор дренажных вод производится трубопроводами, установленными возле спускной арматуры (см. раздел ТМ) и через сливные воронки с разрывом струи воды стоки попадают в систему дренажной канализации, где через трап и выпуск выполняется сброс в дренажный колодец (септик) с последующей откачкой.

Согласовано

Взам. инв.N°

Подп. и дата

Инв.N° подл.

Изм.	Кол.уч	Лист	N док.	Подпись	Дата
Разраб.		Керимбаев			
Утв.		Джумагалиев			
Нор. контр.		Кочемарская			

БМК-0.07Г-ВК

БМК мощностью 0.07МВт для теплоснабжения

Заказчик ТОО "Виаст"

Котельная

Стадия	Лист	Листов
РП	1	2

Общие данные.

BURAN BOILER LLP

Формат А3

N поз.	Обозначение	Наименование	Кол.	Вес ед. кг	Примечание
K1	BB-300GA	Котел стальной водогрейный для работы на природном газе, в компл. с горелкой Q=35кВт	2		2-раб.
K2	ASR-KGS 30	Аварийная сборка	2		шт.
K3	A 110/180 XM	Насос сетевой воды G=3,0м3/ч H=9,8м с электродвигателем N=0,41кВт, 1~230V	2		1-раб., 1-рез.
K4	AQUAJET 82M	Насос подпиточной воды Q=2,5м3/ч H=25м с электродвигателем N=0,6кВт, 1~230V	1		1-раб.
K5	D2	Дозатор полифосфатный	1		шт
K6		Бак расширительный V=50л	1		шт.
K7	K3ГЭМ	Клапан запорный газовый электромагнитный резьбовой G=10,2нм3/ч, Ду25	1		компл.
K9	"Буран Бойлер"	Система сигнализации пожаротушения и загазованности	1		компл.
K10	G-10	Счетчик газа мембранный	1		шт
	"Буран Бойлер"	Щит электрики и автоматики	1		компл.
	"Буран Бойлер"	Коаксиальный дымоход	2		компл.
	"Буран Бойлер"	Блочно-модульное помещение 5000x2300x2500(h)	1		компл.

План на отм. 0.000
м1:50

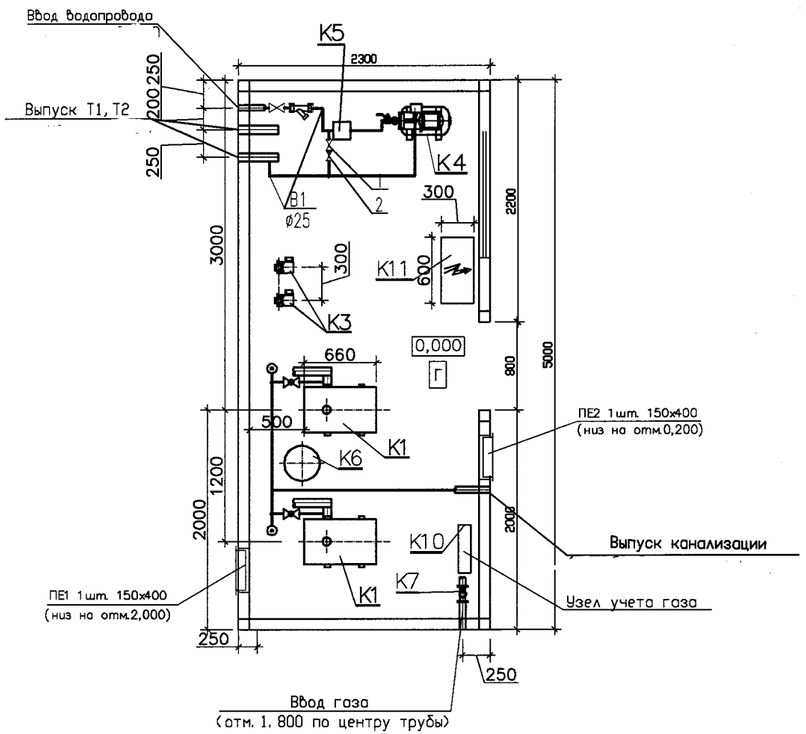

B1

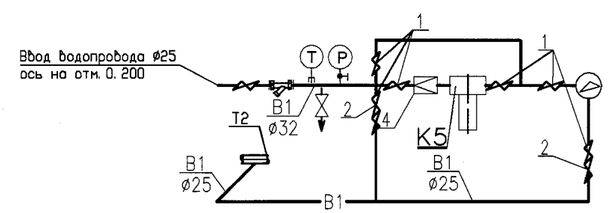

K1

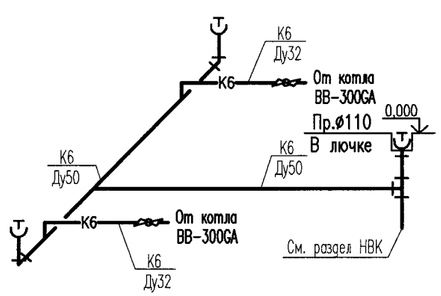

Изм.	Кол.уч	Лист	Nдок.	Подпись	Дата	БМК 0,07Г – ВК БМК мощностью 0,07МВт для теплоснабжения Заказчик ТОО "Виаст"
Разраб.		Керимбаев			08.22	Котельная — Стадия: РП; Лист: 2; Листов:
Утв.		Джумагалиев				План с сетями B1, K1 M1:50, СХЕМЫ
Нор. контр.		Кочемарская				BURAN BOILER LLP

Согласовано

Взам. инв.N°

Подп. и дата

Инв.N°подл.

Формат А3

ПОЗИЦИЯ	НАИМЕНОВАНИЕ И ТЕХНИЧЕСКАЯ ХАРАКТЕРИСТИКА	ТИП, МАРКА, ОБОЗНАЧЕНИЕ ДОКУМЕНТА, ОПРОСНОГО ЛИСТА	КОД ПРОДУКЦИИ	ПОСТАВЩИК	ЕДИНИЦА ИЗМЕРЕ-НИЯ	КОЛИ - ЧЕСТВО	МАССА ЕДИНИЦЫ кг	ПРИМЕЧАНИЯ
1	2	3	4	5	6	7	8	9
	- В1 -							
	ТРУБА НАПОРНАЯ ИЗ ПОЛИПРОПИЛЕНА АРМИРОВАННАЯ PPRS ТИП PN10 С ФИТИНГАМИ ø32мм	ГОСТ 32415-2013		УРАЛЬСКАЯ ТПП.	м	8,0		
	ТРУБА НАПОРНАЯ ИЗ ПОЛИПРОПИЛЕНА АРМИРОВАННАЯ PPRS ТИП PN10 С ФИТИНГАМИ ø16мм	ГОСТ 32415-2013		УРАЛЬСКАЯ ТПП.	м	-		
	ФУТЛЯР ИЗ СТАЛЬНЫХ ЭЛЕКТРОСВАРНЫХ ТРУБ L=0.20м ø140х3мм	140х3х2000кр.II ГОСТ 10704-91 / Д ГОСТ 10705-80			шт	1	6.0	
	УСИЛЕННАЯ БИТУМНО- ПОЛИМЕРНАЯ ИЗОЛЯЦИЯ (ФУТЛЯР)	ГОСТ 9.602-2005			т	0.003		
1	КРАН ШАРОВОЙ МУФТОВЫЙ ø32мм	11б27п1			шт	7		
2	КЛАПАН ОБРАТНЫЙ МУФТОВЫЙ Ру=1,6 МПа, ø32			Bugatti	шт	2		
3	ФИЛЬТР Ру=1,6 МПа, ø32				шт	1		
4	РЕДУКТОР ДАВЛЕНИЯ ВОДЫ, ø32				шт	1		
	ТРУБЧАТАЯ ИЗОЛЯЦИЯ ИЗ ВСПЕНЕННОГО КАУЧУКА ø32х13мм	ST-FLEX			м	8,0		
	- К1 -							
	КРАН ШАРОВОЙ МУФТОВЫЙ ø32мм	11б27п1			шт	2		
	ТРУБЫ ПОЛИЭТИЛЕНОВЫЕ КАНАЛИЗАЦИОННЫЕ ø110мм	ГОСТ 22689.2-89			м	1,0		
	ТРУБЫ ПОЛИЭТИЛЕНОВЫЕ КАНАЛИЗАЦИОННЫЕ ø50мм	ГОСТ 22689.2-89			м	6,0		
	ТРУБЫ ПОЛИЭТИЛЕНОВЫЕ КАНАЛИЗАЦИОННЫЕ ø32мм	ГОСТ 22689.2-89			м	4,0		
	РЕВИЗИЯ ø110мм	ГОСТ 22689.14-89			шт	3		
	ПРОЧИСТКА (МУФТА С ПРОБКОЙ) ø110мм				шт	3		
	ТРОЙНИК Т 110Кх50кх110К-ПНД	ГОСТ 22689.2-89			шт	1		
	ФУТЛЯР ИЗ СТАЛЬНЫХ ЭЛЕКТРОСВАРНЫХ ТРУБ L=0.20м ø219х5мм	219х5х2000кр.II ГОСТ 10704-91 / Д ГОСТ 10705-80			шт	1	12	

Согласовано

Взам. инв.N°

Подп. и дата

Инв.N°подл.

Изм.	Кол.уч	Лист	N док.	Подпись	Дата
Разраб.		Керимбаев			
Утв.		Джумагалиев			
Нор. контр.		Кочемарская			

БМК 0,07Г - ВК.СО

БМК мощностью 0,07МВт для теплоснабжения

Заказчик: ТОО "Виаст"

Котельная

Стадия	Лист	Листов
РП	1	1

Спецификация оборудования.

BURAN BOILER LLP

Формат А3

План на отм. 0.000
м1:50

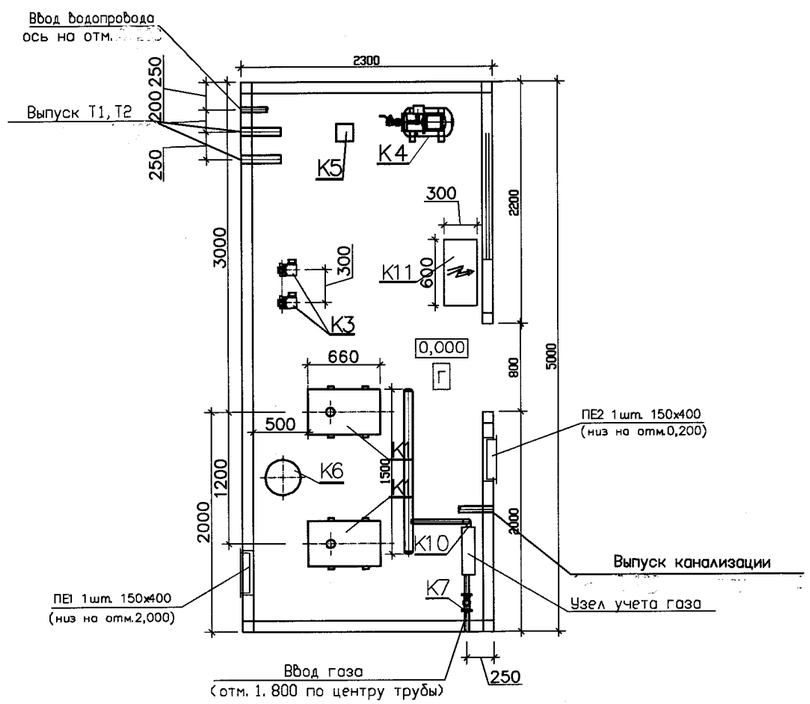

Схема трубопроводов газа

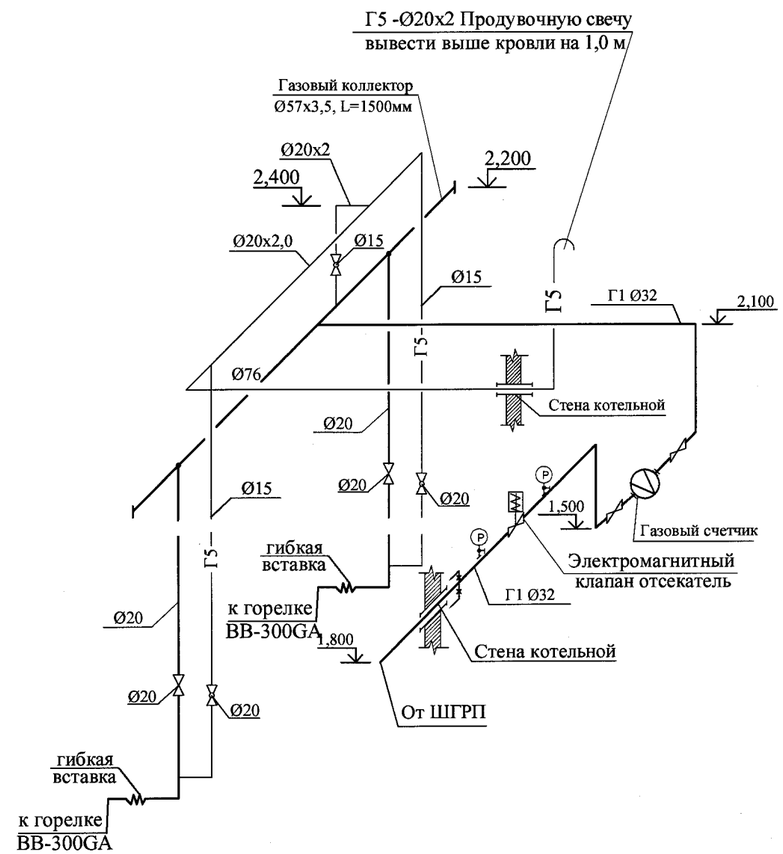

Примечания:

1. Продувочные трубопроводы газа вывести за пределы котельной со стороны ввода газопровода.
2. В местах пересечения строительных конструкций здания газопроводы прокладывать в футлярах
3. Соединения газопроводов предусмотреть неразъемными
4. Монтажные стыки стальных газопроводов должны проходить 100 %–ный контроль на герметичность физическими методами
5. Исправление дефектов шва стыков стальных газопроводов, выполненных газовой сваркой, не допускается

УСЛОВНЫЕ ОБОЗНАЧЕНИЯ

—Г1—	Трубопровод газа низкого давления
—Г5—	Продувочный трубопровод газа
—⋈—	Клапан запорный
Ⓟ	Измерение давления
	Граница проектирования

Перечень измеряемых параметров

N КИП	Шкала/Измеряемая величина	Группа	Кол–во
1	–/30–500 мбар	Показывающий	1
2	–/30–500 мбар	Показывающий	1

Взам. инв. N

Подпись и дата

Инв.N подл.

Изм.	Кол.уч	Лист	N док.	Подпись	Дата
Разраб.		Керимбаев			08.22
Утв.		Джумагалиев			
Нор. контр.		Кочемарская			

БМК 0,07Г–ГСВ.

БМК мощностью 0,07МВт для теплоснабжения
Заказчик ТОО "Виаст"

Блочно–модульная котельная

Стадия	Лист	Листов
РП	1	1

Внутренние сети газоснабжения
План на отм. 0,000.
Схема трубопроводов газа

BURAN BOILER LLP

Формат А3

Позиция	Наименование и техническая характеристика	Тип, марка, обозначение документа, опросного листа	Код оборудования, изделия, материала	Завод-изготовитель	Единица измерения	Коли-чество	Масса единицы, кг	Примечание
1	2	3	4	5	6	7	8	9
1	Клапан запорный газовый электромагнитный	КЗГЭМ			компл.	1		
	фланцевый Ду32, Ру 1,6 МПа							
2	Счетчик газа мембранный	G-10			шт	1		
3	Шаровый кран газовый, Ду15, приварной				шт	2		
	Шаровый кран газовый Ду 20, приварной				шт	4		
4	Труба стальная электросварная							
5	прямошовная Ду=65	76х3,5 ГОСТ 10704-91 / Вст10 ГОСТ 10705-80*			м	1,5		
6	То же Ду=32	38х2,5 ГОСТ 10704-91 / Вст10 ГОСТ 10705-80*			м	6		
7	То же Ду=15	20х2 ГОСТ 10704-91 / Вст10 ГОСТ 10705-80*			м	8		
8	То же Ду=15	20х2 ГОСТ 10704-91 / Вст10 ГОСТ 10705-80*			м	6		
9	Отвод 90° 45х2,5	ГОСТ 17375-83			шт	3		
10	Отвод 90° 25,3х2 (Ду20)	То же			шт	4		
11	Отвод 90° 21,3х2 (Ду15)	То же			шт	8		
12	Заглушка 76х3,5	ГОСТ 17379-83*			шт	2		
13	Гибкая вставка Ду=20				шт	2		
	Антикоррозионная защита трубопроводов							
1	Очистка поверхности				м2	1,8		
2	Грунтовка ГФ-021	ГОСТ 25129-82			м2	1,8		
3	Покрытие эмалью ПФ-115 в 2 слоя	ГОСТ 6465-76			м2	1,8		

Взам. инв. N

Подпись и дата

Инв.N подл.

Изм.	Кол.уч.	Лист	N док.	Подпись	Дата
Разраб.		Керимбаев			08.22
Утв.		Джумагалиев			
Нор. контр.		Кочемарская			

БМК 0,07Г-ГСВ.СО

БМК мощностью 0,07МВт для теплоснабжения
Заказчик ТОО "Виаст"

Котельная

Стадия	Лист	Листов
РП	1	1

Спецификация оборудования, изделий и материалов

BURAN BOILER LLP

Формат А3