Приложение 2 к перечню некоторых
приказов в сфере строительной
деятельности, в которые вносятся
изменения и дополнения
Утвержден приказом
Министра по инвестициям и развитию
Республики Казахстан
от 24 апреля 2017 года № 234

Акт приемки объекта в эксплуатацию

г.Степногорск. «20» декабря 2021 года.

Заказчик **ГУ «Отдел строительства архитектуры и градостроительства города Степногорска» БИН 190540012632, тел.: 87164566731, Акмолинская область, г. Степногорск, микрорайон 4, 1**

фамилия, имя, отчество (при его наличии) ИИН, телефон – для физических лиц, наименование организации – для юридических лиц, БИН, телефон, почтовый индекс, область, город, район, населенный пункт, наименование улицы, номер дома/здания (стационарного помещения)

на основании:

Декларации о соответствии (прилагается)

от 22.09.2021г., ТОО «Данекер», директор Искаков Бауыржан Аканович, Республика Казахстан, Карагандинская область, город Жезказган, ул. Гарышкерлер, 15 БИН 921240000219, тел.: 87776250777;

дата подписания декларации, наименование подрядной (генподрядной) организации, фамилия, имя, отчество (при его наличии) руководителя, юридический адрес, БИН, телефон

Заключения о качестве строительно-монтажных работ (прилагается) **от 22.09.2021г., ТОО "Бестау-С", эксперт Жаксыбергенов Максут Кайратулы KZ90VJE00063761 от 26.03.2021., БИН 061240009707, Тел.: +7 7182 224070;**

дата подписания заключения, наименование организации, фамилия, имя, отчество (при его наличии) экспертов технического надзора, № и дата получения аттестатов, БИН, телефон

Заключения о соответствии выполненных работ проекту (прилагается) **от 22.09.2021г., ТОО «Капитал Строй Проект», главный инженер проекта Хамидулин Даурен Мейрамович, БИН 110340019717, Тел.: 87162723156;**

дата подписания заключения, наименование организации, фамилия, имя, отчество (при его наличии) экспертов авторского надзора, № и дата получения аттестатов, БИН, телефон

произведя осмотр готовности предъявленного подрядчиком (генеральным подрядчиком) к приемке в эксплуатацию объекта:

«Строительство инженерной инфраструктуры к объектам ИЖС микрорайона Солнечный города Степногорска Акмолинской области. Водоснабжение.» II (нормальный) уровня ответственности;

наименование объекта, вид строительства (новое, расширение, реконструкция, техническое перевооружение, модернизация, капитальный ремонт), уровень ответственности, техническая и технологическая сложность объекта

по адресу **Акмолинская область, г. Степногорск, микрорайон Солнечный;**

(область, район, населенный пункт, микрорайон, квартал, улица, номер дома (корпуса)

проверив комплектность исполнительной технической документации, в том числе посредством электронного модуля исполнительной технической документации «22» сентября 2021 года, дата ознакомления подтверждает что:

1. Строительство объекта осуществлено на основании:

1) правоустанавливающих документов на земельный участок: договор временного безвозмездного землепользования от «25» февраля 2019 года №28, постановление акимата города Степногорска от «12» февраля 2019г. №а-2/77);

документ, подтверждающий наступление юридических фактов (юридических составов), на основании которых возникают, изменяются или прекращаются права на земельный участок

2) талона о приеме уведомления о начале строительно-монтажных работ

ГУ «Управление государственного архитектурно-строительного контроля Акмолинской области», KZ15REA00222244 от 17.05.2021г. и KZ14REA00255242 от 03.12.2021г.

наименование органа принявшего уведомление, дата и № принятия талона

3) проекта (проектно-сметной документации)

ТОО «Капитал Строй Проект», РП «Строительство инженерной инфраструктуры к объектам ИЖС микрорайона Солнечный города Степногорска Акмолинской области. Водоснабжение»,

наименование проектной организации, номер проекта

утвержденного(й)

ГУ «Отдел строительства архитектуры и градостроительства города Степногорска», приказ №357А от 02.10.2019г.;

дата и номер проекта, наименование организации утвердившей (переутвердившей) проект и дата утверждения

2. Строительно-монтажные работы осуществлены в сроки:
начало работ "17" мая 2021 года;
окончание работ "22" сентября 2021 года;
при продолжительности строительства, месяц:
по норме или по проекту организации строительства, месяц:7;
фактически, месяц: 4;

3. Объект (комплекс) имеет следующие основные технико-экономические показатели (мощность, производительность, производственная площадь, протяженность, вместимость, объем, пропускная способность, провозная способность, число рабочих мест и тому подобное, заполняется по всем объектам (кроме жилых домов) в единицах измерения соответственно целевой продукции или основным видам услуг):

Мощность, производительность и так далее	Единица измерения	По проекту		Фактически
		общая (с учетом ранее принятых)	в том числе пускового комплекса или очереди	общая (с учетом ранее принятых)
Протяженность поселковых сетей д.110х6,6	м	5116		5116
Протяженность поселковых сетей д.32х2	м	240		240
Протяженность поселковых сетей д.25х2	м	4770		4770

Выпуск продукции (оказания услуг), предусмотренной проектом в объеме, соответствующем нормам освоения проектных мощностей в начальный период _____;

факт начала выпуска продукции с указанием объема

4. Технологические и архитектурно-строительные решения по объекту характеризуются следующими данными (краткие технические характеристики по особенностям его размещения, по основным материалам и конструкциям, инженерному и технологическому оборудованию):

Поселковые сети: выполнены из полиэтиленовых труб ПЭ100 SDR17 питьевая, диаметром 110х6,6мм – 5116,0 мм; 32х2мм – 240,0 мм; труб ПЭ100 SDR13,6 питьевая, диаметром 25х2мм – 4770,0; колодцы из сборных железобетонных элементов д.1500-2000мм;

5. На объекте установлено предусмотренное проектом оборудование в количестве согласно актам о его приемке после индивидуального испытания и комплексного опробования;

6. Наружные инженерные коммуникации (холодное и горячее водоснабжение, канализация, теплоснабжение, газоснабжение, электроснабжение и связь) обеспечивают нормальную эксплуатацию объекта (здания, сооружения, помещения) и приняты городскими эксплуатационными организациями;

7. Сметная стоимость по утвержденному проекту (проектной-сметной документации):
всего **128272,412** тысяч тенге, в том числе строительно-монтажных работ **128272,412** тысяч тенге, оборудования, инструмента и инвентаря _____ тысяч тенге;

8. Сметная стоимость основных фондов, принимаемых в эксплуатацию **115445,17051** тысяч тенге, в том числе: стоимость строительно-монтажных работ **115445,17051** тысяч тенге; стоимость оборудования, инструмента и инвентаря _____ тысяч тенге;

9. Доля местного содержания предусмотрена в проектно-сметной документации 100% и фактически применено 100% (на объектах, финансируемых за счет государственных инвестиций и средств квазигосударственного сектора);

10. Класс энергоэффективности здания _____;

11. Объект построен в соответствии с утвержденным проектом (проектно-сметной документацией) и требованиями государственных нормативных документов в области архитектуры, градостроительства и строительства.

РЕШИЛ: **«Строительство инженерной инфраструктуры к объектам ИЖС микрорайона Солнечный города Степногорска Акмолинской области. Водоснабжение.»**

наименование объекта (комплекса)

принять в эксплуатацию.

Заказчик **ГУ «Отдел строительства, архитектуры и градостроительства города Степногорска Жумабаев Кайрат Кайыркенович**

фамилия, имя, отчество (при его наличии), подпись руководителя Место печати (при наличии)

Технический надзор:

1) аттестованный (-ые) эксперт (-ы)

(фамилия, имя, отчество (при его наличии) эксперта, специализация аттестата, подпись, дата

Место печати (при наличии)

2) аккредитованная организация **ТОО «Бестау-С», директор Изанов Сайранбек Кажигалиевич**

(наименование организации) имеющей в своем составе аттестованного (-ых) эксперта (-ов), фамилия, имя, отчество (при его наличии) руководителя, подпись, дата Место печати (при наличии)

Жаксыбергенов Максут Кайратулы аттестат эксперта KZ90VJE00063761 от 26.03.2021.,

(фамилия, имя, отчество (при его наличии) эксперта, специализация аттестата), подпись, дата

Место печати (при наличии)

Авторский надзор:

1) разработчик проекта: **ТОО «Капитал Строй Проект» директор Хамидуллин Даурен Мейрамович**

(наименование организации, фамилия, имя, отчество (при его наличии), должность), подпись, дата

Место печати (при наличии)

2) организация_____

(наименование организации) имеющей в своем составе аттестованного (-ых) эксперта (-ов), фамилия, имя, отчество (при его наличии) руководителя, подпись, дата Место печати (при наличии)

(фамилия, имя, отчество (при его наличии) эксперта, специализация аттестата), подпись, дата

Место печати (при наличии)

3) аттестованный (-ые) эксперт (-ы)_____.

(фамилия, имя, отчество (при его наличии) эксперта, специализация аттестата), подпись, дата.

Место печати (при наличии)

Подрядчик (генеральный подрядчик) **ТОО «Данекер», директор Искаков Бауыржан Аканович**

фамилия, имя, отчество (при его наличии), подпись руководителя Место печати (при наличии)

Приложение 13 к акту приемки
объекта в эксплуатацию

форма

Технические характеристики объекта (сети, водоводы, коллекторы и тому подобное)

№ п/п	Наименование	Единицы измерения	Количество, протяженность	Примечание
1	2	3	4	5
Водопровод				
1	Водоводы (общая протяженность)	м		
	1) из стальных труб	м		
	2) из чугунных труб	м		
	3) из асбестоцементных труб	м		
	4) из железобетонных труб	м		
	5)	м		
2	Распределительная сеть (общая протяженность)	м	10126	
	1) из стальных труб	м		
	2) из чугунных труб	м		
	3) из асбестоцементных труб	м		
	4) из полиэтиленовых труб	м	10126	
	5)	м		
3	Прочие устройства			
	Смотровой колодец	шт	84	
	Задвижка d-	шт	47	
	" d- 50	шт	23	
	" d- 100	шт	23	
	" d- 150	шт	1	

	Вентили d-	шт		
	" d-	шт		
	" d-	шт		
	Кран d-	шт	168	
	" d- 15	шт	168	
	" d- 20	шт		
	" d-25	шт		
	" d-32	шт		
	" d-50	шт		
	Гидрант	шт	14	
	Водопроводный ввод	шт		
	Водоразборная колонка	шт		
	Стальной футляр	шт		
	Питьевой фонтанчик	шт		
Канализация				
1	Коллекторы (общая протяженность)	м		
	1) из керамических труб	м		
	2) из чугунных труб	м		
	3) из бетонных труб	м		
	4) из асбестоцементных труб	м		
	5) из железобетонных труб	м		
	6)	м		
	7)	м		

2	Канализационная сеть (общая протяженность)	м		
	1) из керамических труб	м		
	2) из чугунных труб	м		
	3) из бетонных труб	м		
	4) из асбестоцементных труб	м		
	5) из железобетонных труб	м		
	6) из полиэтиленовых труб	м		
3	Прочие устройства			
	Смотровой колодец	шт		
	Выпуск	шт		

Горизонтальный разрез колодца	Вертикальный разрез колодца
Масштаб _____	Масштаб _____

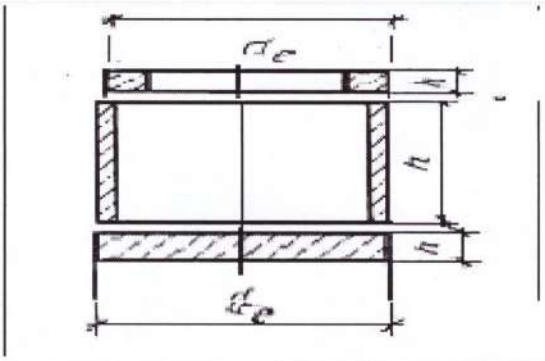

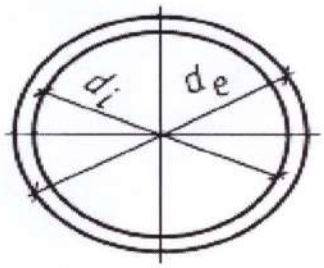

Спецификация

№ п/п	Наименование	Марка	Материал	Диаметр (мм) (размеры)	Количество	Примечание
1	Колодец из сборных ж/б элементов Ø1500	Серия 3.9001-14	железобетон	1500мм	63	
2	Колодец из сборных ж/б элементов Ø2000	серия 3.9001-14	железобетон	2000мм	15	
3	Колодец из сборных ж/б	Типовые 901-09-	железобетон	1000мм		

	элементов Ø1000	11.84				

Схема привязки колодца к постоянным точкам-ориентирам

Заказчик:

Жумабаев Кайрат Кайыркенович

фамилия, имя, отчество

подпись руководителя

М.П.

Авторский надзор

Хамидулин Даурен Мейрамович

фамилия, имя, отчество

подпись эксперта

М.П.