ТОО "Astana Market"

ГСЛ №0001287 от 10.07.2018 г.

Заказ: 16-2022
Заказчик: КГКП «Ясли-сад «Балбөбек» отдела образования Махамбетского района Управления образования Атырауской области»

РАБОЧИЙ ПРОЕКТ

«Капитальный ремонт здания КГКП "ясли сад «Балбобек» в с.Сарытогай , Махамбетского района , Атырауской области».

Альбом 2.
Архитектурная строительная часть.
Блок А.

г. Шымкент - 2022 г.

ТОО "Astana Market"

ГСЛ №0001287 от 10.07.2018 г.

Заказ: 16-2022
Заказчик: КГКП «Ясли-сад «Балбөбек» отдела образования Махамбетского района Управления образования Атырауской области»

РАБОЧИЙ ПРОЕКТ

«Капитальный ремонт здания КГКП "ясли сад «Балбобек» в с.Сарытогай , Махамбетского района , Атырауской области».

Альбом 2.
Архитектурная строительная часть.
Блок А.

Директор: **Жунусова Ж.**

ГИП: **Басымбек Б.**

г. Шымкент - 2022 г.

Ведомость рабочих чертежей основного комплекта АС (начало)

Лист	Наименование	Примечание
1	2	3
	Блок "А"	
АС-1	Ведомость чертежей (начало)	
АС-2	Ведомость чертежей (окончание)	
АС-3	Общие данные (начало)	
АС-4	Общие данные (продолжение)	
АС-5	Фасад в осях И-А, 1-4 (обмерочный чертеж)	
АС-6	Фасад в осях А-И, 4-1 (обмерочный чертеж)	
АС-7	План на отм. +0.000 (обмерочный чертеж)	
АС-8	Разрез 1-1, 2-2 (обмерочный чертеж)	
АС-9	План кровли (обмерочный чертеж)	
АС-10	Фасад в осях И-А, 1-4 (демонтажные работы)	
АС-11	Фасад в осях А-И, 4-1 (демонтажные работы)	
АС-12	План на отм. +0.000 (демонтажные работы)	
АС-13	Разрез 1-1, 2-2 (демонтажные работы)	
АС-14	Ведомость демонтажа проемов, Ведомость демонтажных работ.	
АС-15	Экспликация полов (демонтажные работы)	
АС-16	Фасад в осях И-А, 1-4 (ремонтные работы)	
АС-17	Фасад в осях А-И, 4-1 (ремонтные работы)	
АС-18	Утепления наружных стен (Ремонтные работы)	
АС-19	План на отм. +0.000 (ремонтные работы)	
АС-20	Разрез 1-1, 2-2 (ремонтные работы)	
АС-21	Ведомость монтажных работ.	
АС-22	Экспликация полов (ремонтные работы)	
АС-23	Крыльцо КР-1, Козырек К-2 (Ремонтные работы)	
АС-24	Схема расположения стоек и элементов покрытия Охранная помещения (Ремонтные работы)	
АС-25	Спецификация элементов (Ремонтные работы)	
АС-26	Узлы №1 (Ремонтные работы)	

1	2	3
АС-27	Витраж ВН-1, ВН-2. (ремонтные работы)	
АС-27.1	Фрагмент плана на отм. 0,000 Вид А-А, Б-Б. Сечение 1-1. (ремонтные работы)	
АС-28	План кровли по оси А-Б (ремонтные работы)	
АС-29	План чердака по оси А-Б (ремонтные работы)	
АС-30	План раскладки стоек, прогонов и стропил (ремонтные работы)	
АС-31	Разрез 1 – 1 (Ремонтные работы)	
АС-32	Спецификация материалов на покрытие (Ремонтные работы)	
АС-33	Устройство слухового окна. (Ремонтные работы)	
АС-34	Блок слухового окна ОБС-1.	
АС-35	Узел А, водосточная труба. Спецификация желобов и водосточного стояка.	
АС-36	План кровли по оси Г-Е (ремонтные работы)	
АС-37	План чердака по оси Г-Е (ремонтные работы)	
АС-38	План раскладки стоек, прогонов и стропил (ремонтные работы)	
АС-39	Разрез 1 – 1 (Ремонтные работы)	
АС-40	Спецификация материалов на покрытие (Ремонтные работы)	
АС-41	Устройство слухового окна. (Ремонтные работы)	
АС-42	Блок слухового окна ОБС-1.	
АС-43	Узел А, водосточная труба. Спецификация желобов и водосточного стояка.	
АС-44	План кровли по оси Ж-И (ремонтные работы)	
АС-45	План чердака по оси Ж-И (ремонтные работы)	
АС-46	План раскладки стоек, прогонов и стропил (ремонтные работы)	
АС-47	Разрез 1 – 1 (Ремонтные работы)	
АС-48	Спецификация материалов на покрытие (Ремонтные работы)	
АС-49	Устройство слухового окна. (Ремонтные работы)	
АС-50	Блок слухового окна ОБС-1.	
АС-51	Узел А, водосточная труба. Спецификация желобов и водосточного стояка.	
АС-52	План кровли по оси Ж-Е План кровли по оси Г-В (Ремонтные работы)	

Рабочий проект «Капитальный ремонт здания КГКП "ясли сад «Балбобек» в с.Сарытогай , Махамбетского района , Атырауской области» разработан в соответствии с действующими на территории Республики Казахстан нормами и правилами и предусматривает мероприятия, обеспечивающие взрыво-пожаро-безопасность, исключающие вредные воздействия на окружающую среду и воздушный бассейн, а так же предупреждающие чрезвычайные ситуации природного и техногенного характера

Главный инженер проекта: _____Атабаев М.

Согласовано

Взам. инв. №

Подп. и дата

Инв. № подп.

16-2022 АС

«Капитальный ремонт здания КГКП "ясли сад «Балбобек» в с.Сарытогай , Махамбетского района , Атырауской области»

Изм.	Кол.уч.	Лист	№док	Подпись	Дата
ГИП		Атабаев М.			09.22
Исполинт.		Акболат Ш.			09.22
Н.контр.		Медаров Б			09.22

Блок А

Стадия	Лист	Листов
РП	1	52

Ведомость чертежей (начало)

ТОО "Astana Market" г.Шымкент-2022г.

Копировал

А3

Ведомость основных комплектов рабочих чертежей

Обозн.	Наименование	Примечание
АС	Архитектурно-строительная часть	
ВК	Водопровод и канализация	
НВК	Наружный водопровод и канализация	
ЭОМ	Электрооборудование и электроосвещение	
ПС	Пожарная сигнализация	

Объемно-планировачные показатели

N n/n	Наименование	Ед.изм.	Блок А	Итого
1	Этажность	этаж	1	
2	Площадь застройки	$м^2$	452.99	452.99
3	Общая площадь	$м^2$	365.90	365.90
4	Строительный объем	$м^3$	1358.97	1358.97

Основные ссылочные документы.

СП РК 2.02-01-2023 "Пожарная безопастность зданий и сооружений".
СН РК 5.01-02-2013 "Основания зданий и сооружений".
СН РК 2.01-01-2013 "Защита строительных конструкций от коррозии"
СН РК 1.03-05-2011 "Охрана труда и техники безопасности в строительстве".
СП РК 3.02-137-2013 "Крыши и кровли".
СП РК 3.02-136-2012 "Полы".
СП РК 2.03-30-2017. "Строительство в сейсмических районах".
СП РК 3.06-101-2012 "Проектирование зданий и сооружений с учетом доступности для маломобильных групп населения. Общие положения".

Согласовано:

часть ОВ	Кайырбай
часть ВК	Маркова
часть ЭЛ	Арзамасцев

Взам. инв. №

Подп. и дата

Инв. № подл.

Изм.	Кол.уч.	Лист	№док	Подпись	Дата
ГИП		Атабаев М.			09.22
Исполинт.		Акболат Ш.			09.22
Н.контр.		Медаров Б			09.22

16-2022 АС

«Капитальный ремонт здания КГКП "ясли сад «Балбобек» в с.Сарытогай , Махамбетского района , Атырауской области»

Блок А

Стадия	Лист	Листов
РП	2	52

Общие данные (начало)

ТОО "Astana Market" г.Шымкент-2022г.

Формат А3

Общие данные

Настоящий проект «Капитальный ремонт здания КГКП "ясли сад «Балбобек» в с.Сарытогай , Махамбетского района , Атырауской области»

разработан на оснований:

- договор на выполнение проектных работ №16 от 01.09.2022г.
- задания на проектирование утвержденного заказщиком в 22.09.2022г;
- технического заключения по обследованию несущих конструкций зданий, выполненного ТОО «Technical survey»;
- акт обследования, дефектного акта.

Год строительства здания – 1979 год.

Сейсмичность площадки – 6 баллов.

Климатические показатели района строительства

Климат резко–континентальный, сухое жаркое лето и снежная холодная зима. Район характеризуется следующими природно–климатическими условиями:

- По природным условиям относится к строительно–климатическому подрайону – 1118;
- Скоростной напор ветра –38 кгс/м2;
- Вес снегового покрова –60 кгс/м2;
- Среднегодовая скорость ветра –2,9 м/с;
- Среднегодовая влажность воздуха –60%;
- Норма выпадающих за год осадков –259 мм;
- Средняя температура воздуха –(+6,2)0С;
- Абсолютная максимальная температура воздуха –(+41,6)0С;
- Абсолютная минимальная температура воздуха –(–43,1)0С;
- Норма осадков –248 мм;
- Нормативная глубина сезонного промерзания грунта составляет –1,40 м.

Нагрузки и воздействия

При проектировании зданий и сооружений к кратковременным нагрузкам следует отнести снеговые и ветровые нагрузки. Расчетные снеговые и ветровые нагрузки определялись в соответствии с НТП РК 01–01–3.1 (4.1)–2017.

Снеговая нагрузка –I район, 0,8 кПа (80 кгс/м2).

Ветровой напор – IV район, 0,77 кПа (77 кгс/м2). (НТП РК 01–01–3.1 (4.1)–2017).

Район по толщине стенки гололеда –II, 5мм.

Объемно–планировочные решения

Здания состоит из ракушеблока, Размеры блок в плане состовляет 11.90 х 12.70м.
Здание одноэтажное. Общая площадь здания 365.90 м2. Фундамент – бутобетон. Стены из ракушеблока. Конструкцией покрытия являются деревянные балки высотой 800 мм и ребристые плиты покрытия. Оконные и дверные блоки деревянные. Полы в помещениях для практических занятий – бетонные, в учебных и игральных помещениях – деревянные, покрыты линолеумом, в коридорах уложена керамическая плитка. Внутренняя отделка – штукатурка. Наружная отделка – частично штукатурка, частично водоэмульсионная краска, частично отсутствует. Кровля двухскатная из профилированных листов.

Общая мощность детского сада – 40 детей, на 2 группы.

Конструктивные решения

Конструктивное решение здания приняты с несущими ракушеблок стенами. Пространственная жесткость и общая устойчивость здания обеспечивается ограждающими конструкциями и деревянными балками перекрытия.

- фундаменты под стены – бутобетон;
- наружные и внутренние несущие стены – из ракушеблока 380мм;
- перегородки – из ракушеблока толщиной 120мм;
- перекрытие – ж/б плита;
- крыша – деревянная, чердачная;
- кровля – из профнастила;
- внутреннее отделочное покрытие – цементно–песчанная штукатурка с последующей водоэмульсионной окраской;
- наружное отделочное покрытие – цементно–песчанная штукатурка с последующей декоротивной штукатуркой типа "Шуба";
- полы – из керамических и керомагранитных плиток, линолеумные;
- оконные блоки – из полимерных материалов;
- дверные блоки – деревянные, из полимерных материалов;
- отмостка – бетонная;

В процессе обследования выявлены следующие повреждения конструкций: (Блок А)

- деревянные полы на момент обследования наблюдаются незначительные повреждения в виде мелких щелей между досками и провисания досок;
- полы из керамических плиток на момент обследования наблюдаются незначительные повреждения в виде мелких сколов и трещин;
- полы из линолеума на момент обследования наблюдаются недопустимые повреждения в виде значительной истертости, пробитости.
- внутреннее отделочное покрытие на момент обследования наблюдается недопустимые повреждения в виде растрескивания, потемнения и загрязнения окрасочного слоя, отслоение и вздутие местами.
- наружное отделочное покрытие на момент обследования наблюдается вздутия, отслоения, местами отпадение, глухие звуки при постукивании.
- штукатурка цоколя имеет местами отслоения, имеются отколы штукатурки;
- дверные блоки – на момент обследования наблюдается значительные повреждения в виде расшатывания дверных коробок, провисания дверей;
- оконные блоки – на момент обследования наблюдается повреждения в виде расшатывания и провисания створок, расшатывание переплетов и коробок;
- кровля – на момент обследования наблюдаются критические повреждения в виде протечек, большого числа заплат на кровле;
- системы отопления и вентиляции, водоснабжении и канализации, пожарной сигнализации, электроснабжения находятся в неисправном состоянии.

Согласовано:

часть ОВ	Кайырбай
часть ВК	Маркова
часть ЭЛ	Арзамасцев

Взам. инв. №

Подп. и дата

Инв. № подл.

Изм.	Кол.уч.	Лист	№док	Подпись	Дата	16-2022 АС			
						«Капитальный ремонт здания КГКП "ясли сад «Балбобек» в с.Сарытогай , Махамбетского района , Атырауской области»			
ГИП		Атабаев М.			09.22	Блок А	Стадия	Лист	Листов
Исполинт.		Акболат Ш.			09.22		РП	3	52
Н.контр.		Медаров Б			09.22	Общие данные (продолжение)	ТОО "Astana Market" г.Шымкент-2022г.		

Формат А3

Принятые проектные решения для капитального ремонта:

Для нормальной дальнейшей эксплуатации, необходимо следующие виды работ: (Блок А)

- восстановить отмостку по СНиП;
- по периметру здания обшивка современным материалом (фасад);
- реконструкция крыша под двухскатную кровлю.
- внутренние и наружные отделочно–покрасочные работы (стены, потолки);
- заменить резиновые уплотнение и регулировка металлопластиковых окон, частично замена;
- заменить внутренние двери частично;
- заменить наружные металлических дверей;
- ремонт холодного тамбура главного хода 2 штук (профнастил, деревянных конструкцию)
- заменить деревянных полов, линолеум;

Противопожарные мероприятия.

Противопожарные мероприятия предусмотрены в соответствии с требованиями СП РК 3.02–107–2014 «Общественные здания и сооружения», СП РК 2.02–101–2014 «Пожарная безопасность зданий и сооружений».

Степень огнестойкости здании II.

Общественное здание размещено на свободной от застройки территории с соблюдением противопожарных норм и обеспечением свободного проезда пожарных машин.

Деревянные конструкции обработать огнезащитными материалами в соответствии с требованиями СП РК 2.02–101–2014. При прокладке кабелей, воздуховодов и трубопроводов, через ограждающие конструкции для заделки отверстий с нормируемыми пределами огнестойкости и распространения огня применять материалы с пределом огнестойкости не ниже чем у существующих конструкций.

Отделочные материалы имеют сертификат качества, в обязательном порядке согласованные с Госпожинспекцией и санэпидстанцией.

Для обеспечения пожарной безопасности предусмотрена автоматическая пожарная сигнализация.

Защита строительных конструкций от коррозии.

Защиту строительных конструкций от коррозии осуществлять в соответствии с СН РК 2.01–01–2013 "Защита строительных конструкций от коррозии". При этом необходимо выполнить следующие мероприятия

Защита от коррозии металлических конструкций осуществляется лакокрасочными материалами 1–ой группы в соответствии с СН РК 2.01–01–2013. Поверхности несущих стальных конструкций перед нанесением защитных лакокрасочных покрытий зачищают от окислов (окалины, ржавчины, шлаковых включений) до 3 степени очистки согласно ГОСТ 9.402–2004 «Подготовка металлических поверхностей перед окрашиванием». Качество лакокрасочного покрытия несущих металлических конструкций должно соответствовать VII классу по ГОСТ 9.032–74 «Покрытия лакокрасочные».

Для защиты от коррозии деревянных конструкций, вызываемой биологическими агентами, нижняя поверхность настила из досок расположенного по нижним поясам ферм должна быть антисептирована антисептиками или обработана антисептическими пастами.

В качестве антисептиков для поверхностной обработки древесины следует использовать состав комплексного действия ТХЭФ, обладающим биозащитными и огнезащитными свойствами. Состав ТХЭФ – это раствор трихлорэтилфосфата в четыреххлористом углероде в следующем соотношении по массе:

трихлорэтилфосфат ТУ 6–05–1611–78 – 40%,

четыреххлористый углерод ГОСТ 4–05 – 60%

Мероприятия для доступности здания маломобильными группами населения

Мероприятия для доступности здания маломобильными группами населения разработаны в соответствии с требованиями

СП РК 3.06–101–2012 «Проектирование зданий и сооружений с учетом доступности для маломобильных групп населения».

Согласовано

Взам. инв. №

Подп. и дата

Инв. № подл.

Изм.	Кол.уч.	Лист	№док	Подпись	Дата	16-2022 АС		
						«Капитальный ремонт здания КГКП "ясли сад «Балбобек» в с.Сарытогай , Махамбетского района , Атырауской области»		
ГИП		Атабаев М.			09.22	Блок А	Стадия	Лист	Листов
Исполинт.		Акболат Ш.			09.22		РП	4	52
Н.контр.		Медаров Б			09.22	Общие данные (окончание)	ТОО "Astana Market" г.Шымкент-2022г.		

Копировал

А3

Фасад И–А

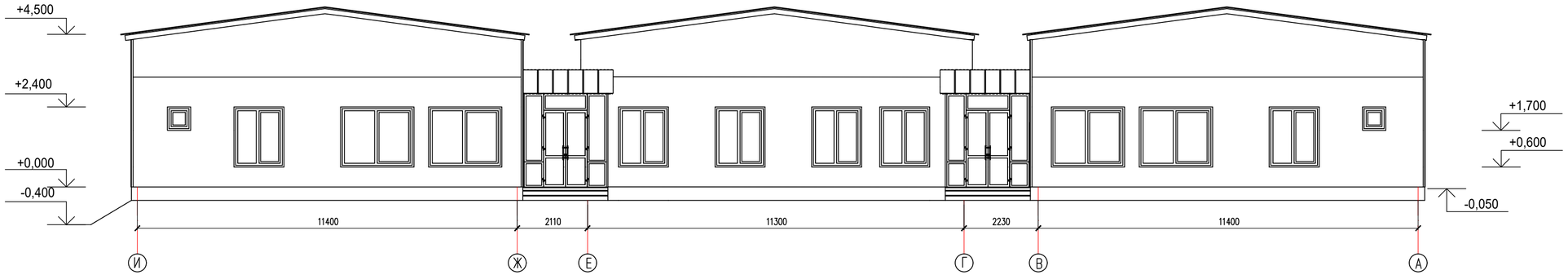

Фасад 1–4

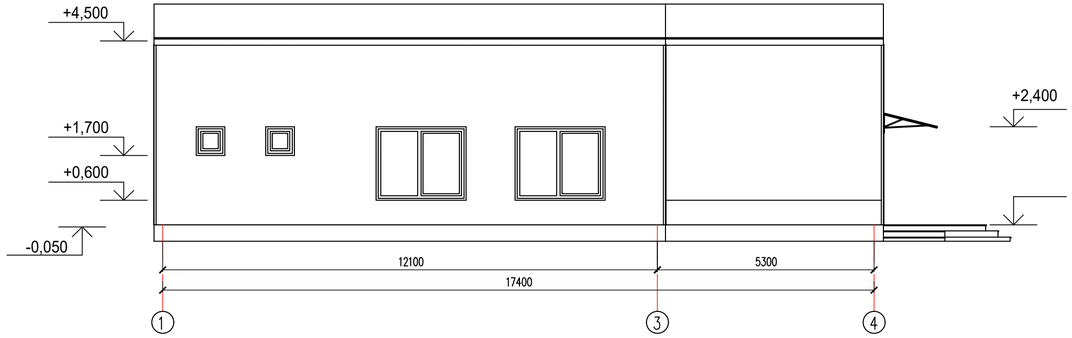

						16-2022 АС
Изм.	Кол.уч.	Лист	№док	Подпись	Дата	«Капитальный ремонт здания КГКП "ясли сад «Балбобек» в с.Сарытогай , Махамбетского района , Атырауской области»
ГИП		Атабаев М.			09.22	Блок А — Стадия: РП; Лист: 5; Листов: 52
Исполинт.		Акболат Ш.			09.22	
Н.контр.		Медаров Б			09.22	Фасад в осях И-А Фасад в осях 1-4 (Обмерочный чертеж)
						ТОО "Astana Market" г.Шымкент-2022г.

Согласовано

Взам. инв. №

Подп. и дата

Инв. № подл.

Формат

Фасад А–И

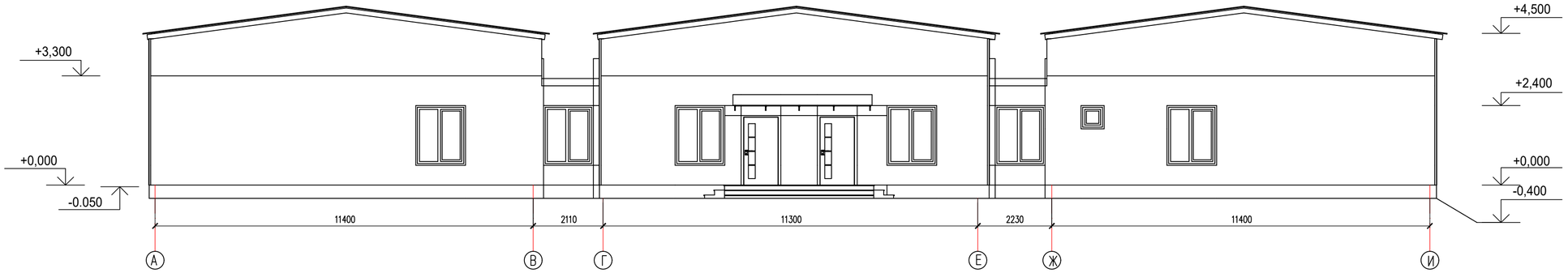

Фасад 4–1

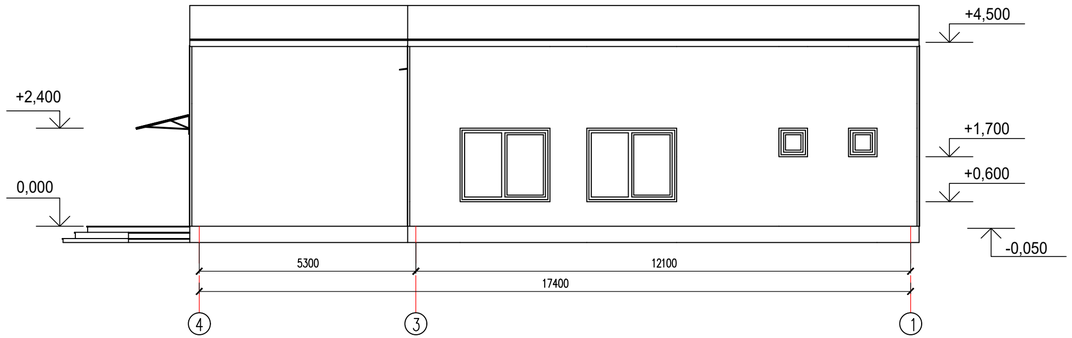

Изм.	Кол.уч.	Лист	№док	Подпись	Дата	16-2022 АС
						«Капитальный ремонт здания КГКП "ясли сад «Балбобек» в с.Сарытогай , Махамбетского района , Атырауской области»
ГИП		Атабаев М.			09.22	Блок А
Исполинт.		Акболат Ш.			09.22	Стадия: РП; Лист: 6; Листов: 52
Н.контр.		Медаров Б			09.22	Фасад в осях А-И Фасад в осях 4-1 (Обмерочный чертеж)
						ТОО "Astana Market" г.Шымкент-2022г.

Согласовано

Взам. инв. №

Подп. и дата

Инв. № подл.

Формат

План на отм. 0.000

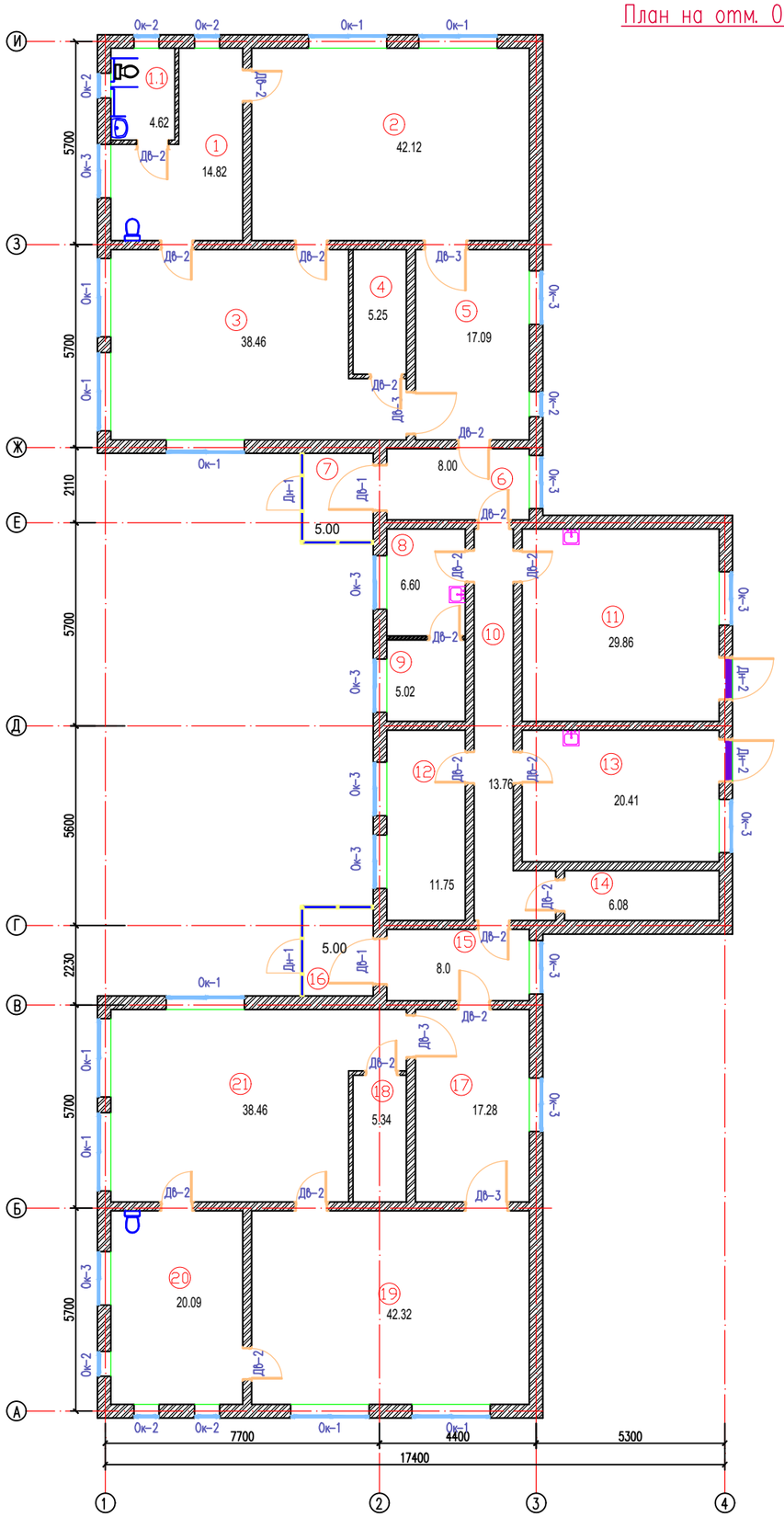

Экспликация помещений

Номер поме-щения	Наименование	Площадь, м2	Кат. поме-ще-ния
1	С/у	19.98	
1.1	С/у для МГН	19.98	
2	Спальная	42.12	
3	Игровая	38.46	
4	Моечная	5.25	
5	Гардероб	17.09	
6	Прихожая	8.00	
7	Тамбур	5.00	
8	Медпункт	6.60	
9	Процедурная	5.02	
10	Коридор	13.76	
11	Кухня	29.86	
12	Кабинет Директора	11.75	
13	Прачечная	20.41	
14	Электрощитовая	6.08	
15	Прихожая	8.00	
16	Тамбур	5.00	
17	Гардероб	17.28	
18	Моечная	5.34	
19	Спальная	42.35	
20	С/у	20.09	
21	Игровая	38.46	
	Всего	385.88	

Согласовано:

Взам. инв. №

Подп. и дата

Инв. № подл.

Изм.	Кол.уч.	Лист	№док	Подпись	Дата
ГИП		Атабаев М.			09.22
Исполнит.		Акболат Ш.			09.22
Н.контр.		Медаров Б			09.22

16-2022 АС

«Капитальный ремонт здания КГКП "ясли сад «Балбобек» в с.Сарытогай , Махамбетского района , Атырауской области»

Блок А

Стадия	Лист	Листов
РП	7	52

План на отм. +0.000
(Обмерочный чертеж)

ТОО "Astana Market" г.Шымкент-2022г.

Формат

Разрез 1 - 1

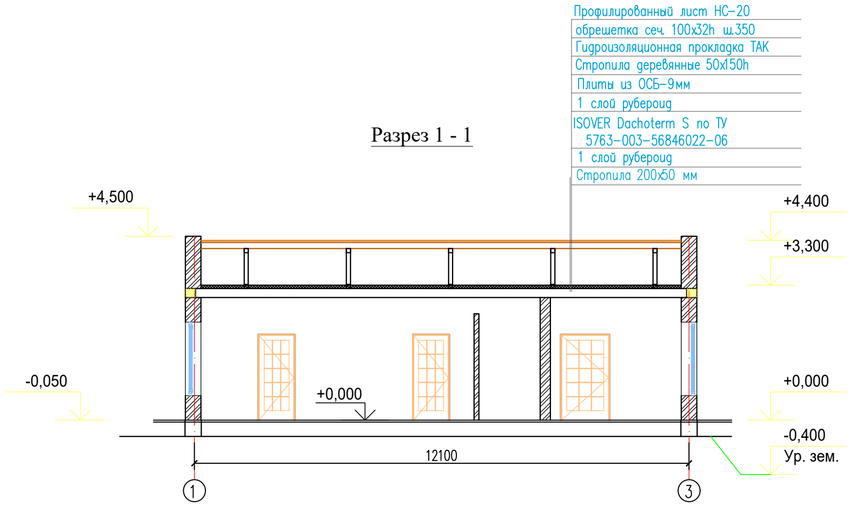

Разрез 2-2

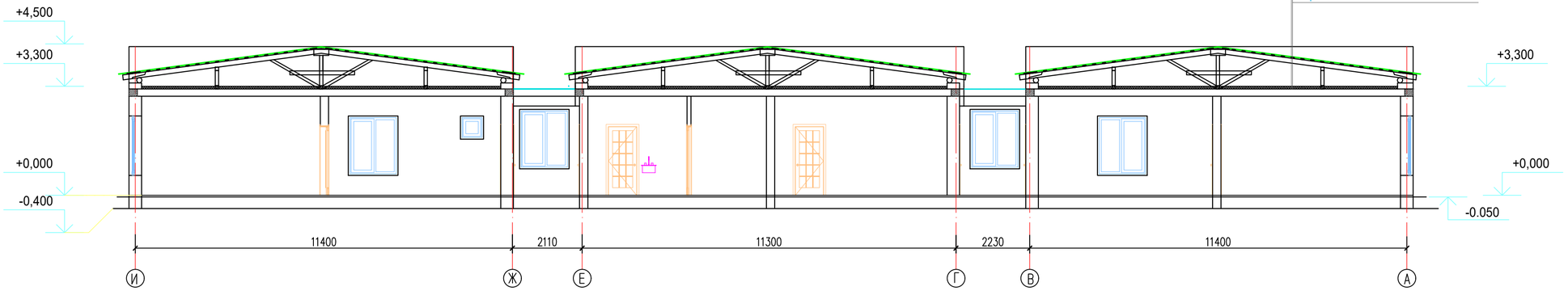

Согласовано

Взам. инв. №

Подп. и дата

Инв. № подл.

Изм.	Кол.уч.	Лист	№док	Подпись	Дата			
						16-2022 АС		
						«Капитальный ремонт здания КГКП "ясли сад «Балбобек» в с.Сарытогай , Махамбетского района , Атырауской области»		
ГИП		Атабаев М.			09.22	Блок А	Стадия	Лист	Листов
Исполнит.		Акболат Ш.			09.22		РП	8	52
Н.контр.		Медаров Б			09.22	Разрез 1-1 Разрез 2-2 (Обмерочный чертеж)	ТОО "Astana Market" г.Шымкент-2022г.		

Формат

План кровли

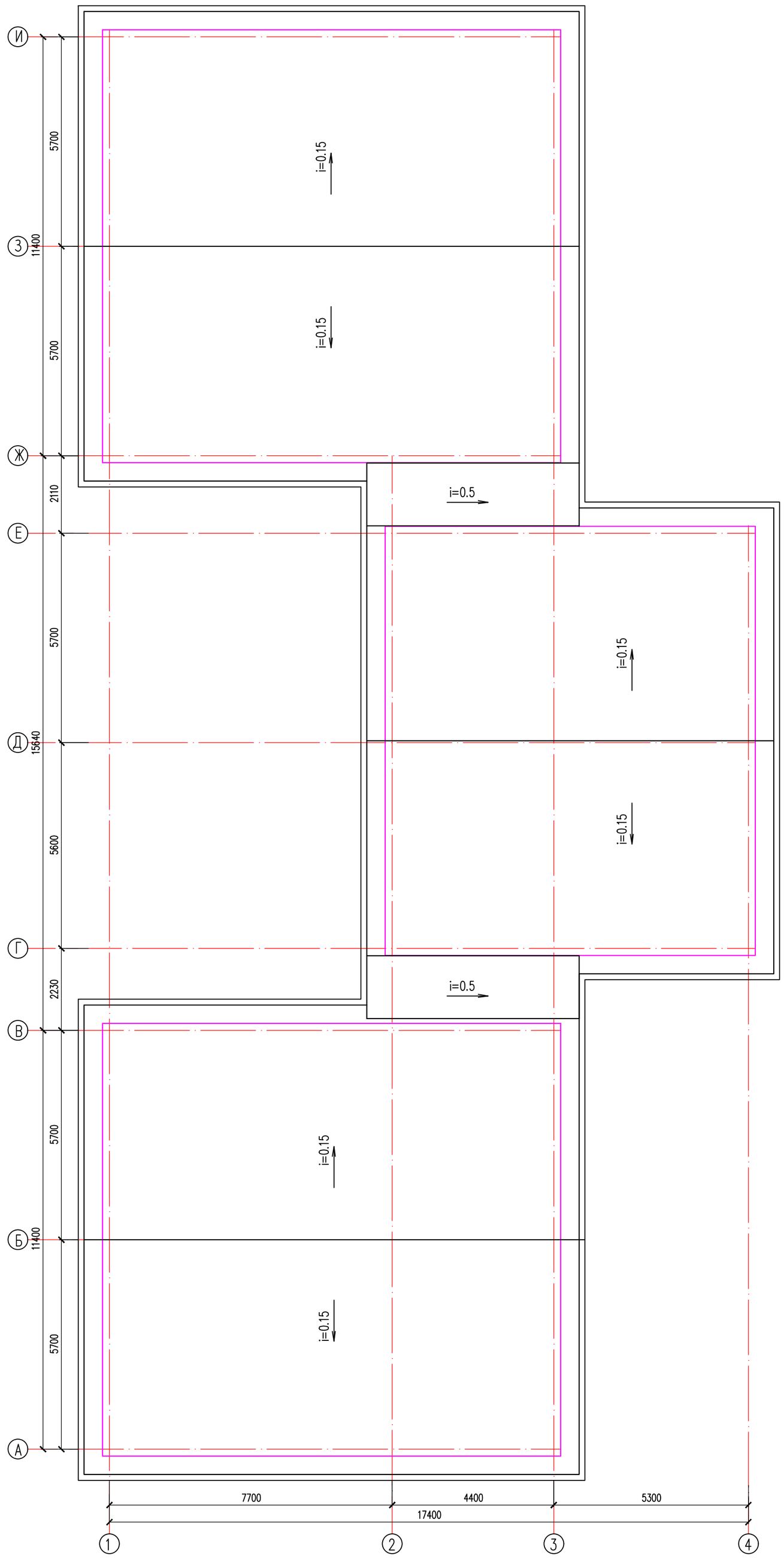

Согласовано:

Взам. инв. №

Подп. и дата

Инв. № подл.

Изм.	Кол.уч.	Лист	№док	Подпись	Дата	16-2022 АС		
						«Капитальный ремонт здания КГКП "ясли сад «Балбобек» в с.Сарытогай , Махамбетского района , Атырауской области»		
ГИП		Атабаев М.			09.22	Блок Б	Стадия	Лист	Листов
Исполинт.		Акболат Ш.			09.22		РП	9	27
Н.контр.		Медаров Б			09.22	План кровли (Обмерочный чертеж)	ТОО "Astana Market" г.Шымкент-2022г.		

Формат

Фасад И–А

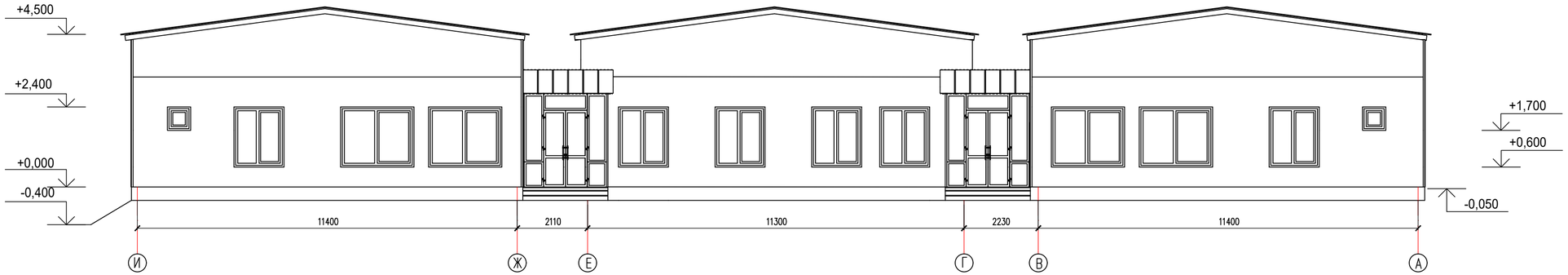

Фасад 1–4

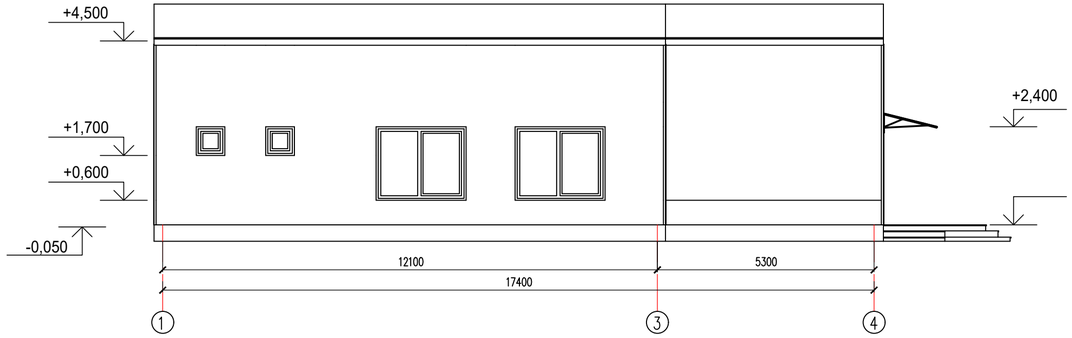

						16-2022 АС
Изм.	Кол.уч.	Лист	№док	Подпись	Дата	«Капитальный ремонт здания КГКП "ясли сад «Балбобек» в с.Сарытогай , Махамбетского района , Атырауской области»
ГИП		Атабаев М.			09.22	Блок А — Стадия: РП; Лист: 10; Листов: 52
Исполинт.		Акболат Ш.			09.22	
Н.контр.		Медаров Б			09.22	Фасад в осях И-А Фасад в осях 1-4 (Демонтажные работа)
						ТОО "Astana Market" г.Шымкент-2022г.

Согласовано

Взам. инв. №

Подп. и дата

Инв. № подл.

Формат

Фасад А–И

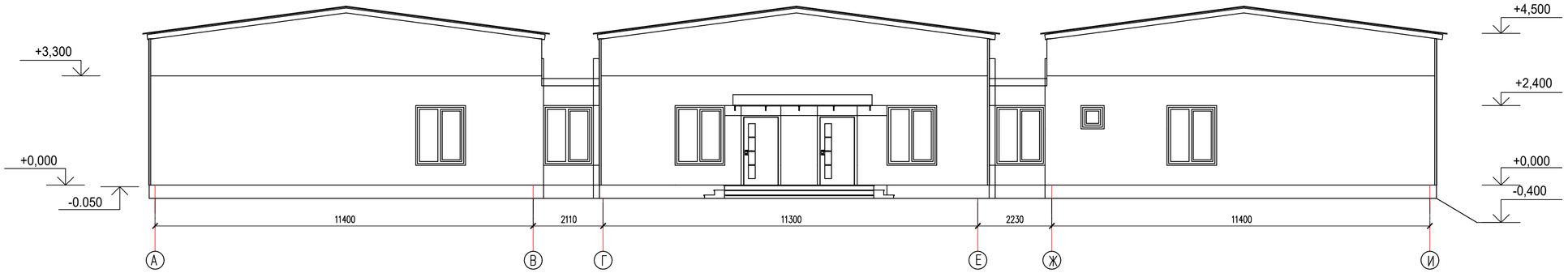

Фасад 4–1

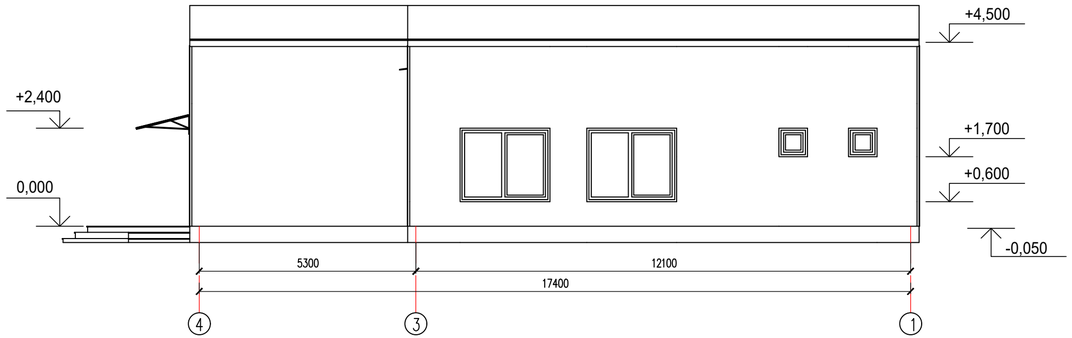

						16-2022 АС
Изм.	Кол.уч.	Лист	№док	Подпись	Дата	«Капитальный ремонт здания КГКП "ясли сад «Балбобек» в с.Сарытогай , Махамбетского района , Атырауской области»
ГИП		Атабаев М.			09.22	Блок А
Исполинт.		Акболат Ш.			09.22	
Н.контр.		Медаров Б			09.22	Фасад в осях А-И Фасад в осях 4-1 (Демонтажные работа)

Стадия	Лист	Листов
РП	11	52

ТОО "Astana Market"
г.Шымкент-2022г.

Согласовано

Взам. инв. №

Подп. и дата

Инв. № подл.

Формат

План на отм. 0.000

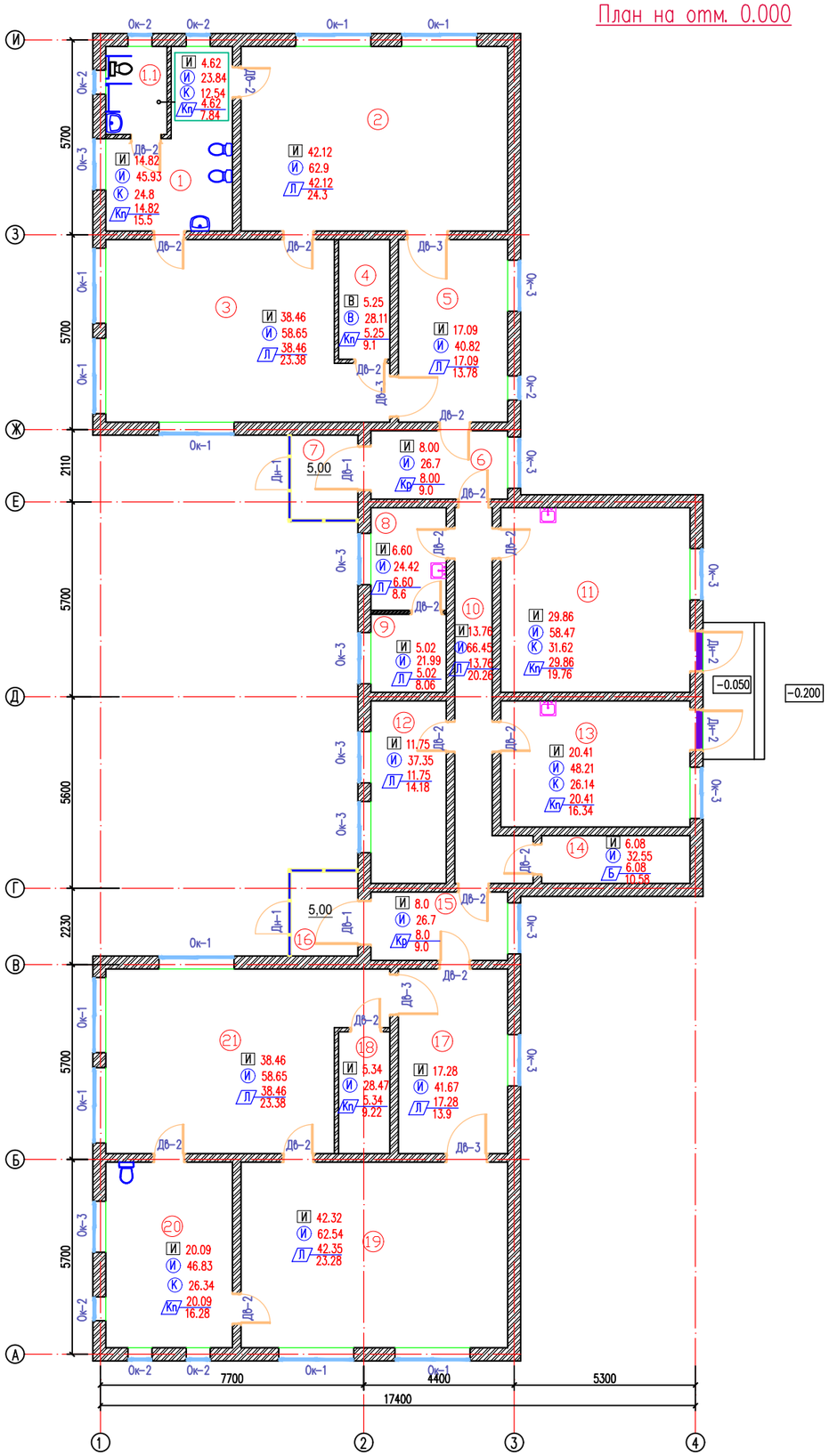

Экспликация помещений

Номер поме-щения	Наименование	Площадь, м2	Кат. поме-ще-ния
1	С/у	19.98	
1.1	С/у для МГН	19.98	
2	Спальная	42.12	
3	Игровая	38.46	
4	Моечная	5.25	
5	Гардероб	17.09	
6	Прихожая	8.00	
7	Тамбур	5.00	
8	Медпункт	6.60	
9	Процедурная	5.02	
10	Коридор	13.76	
11	Кухня	29.86	
12	Кабинет Директора	11.75	
13	Прачечная	20.41	
14	Электрощитовая	6.08	
15	Прихожая	8.00	
16	Тамбур	5.00	
17	Гардероб	17.28	
18	Моечная	5.34	
19	Спальная	42.35	
20	С/у	20.09	
21	Игровая	38.46	
	Всего	385.88	

Согласовано:

Взам. инв. №

Подп. и дата

Инв. № подл.

Изм.	Кол.уч.	Лист	№док	Подпись	Дата	16-2022 АС		
						«Капитальный ремонт здания КГКП "ясли сад «Балбобек» в с.Сарытогай , Махамбетского района , Атырауской области»		
ГИП		Атабаев М.			09.22	Блок А	Стадия: РП	Лист: 12 / Листов: 52
Исполнит.		Акболат Ш.			09.22			
Н.контр.		Медаров Б			09.22	План на отм. +0.000 (Демонтажные работа)	ТОО "Astana Market" г.Шымкент-2022г.	

Формат

Разрез 1 - 1

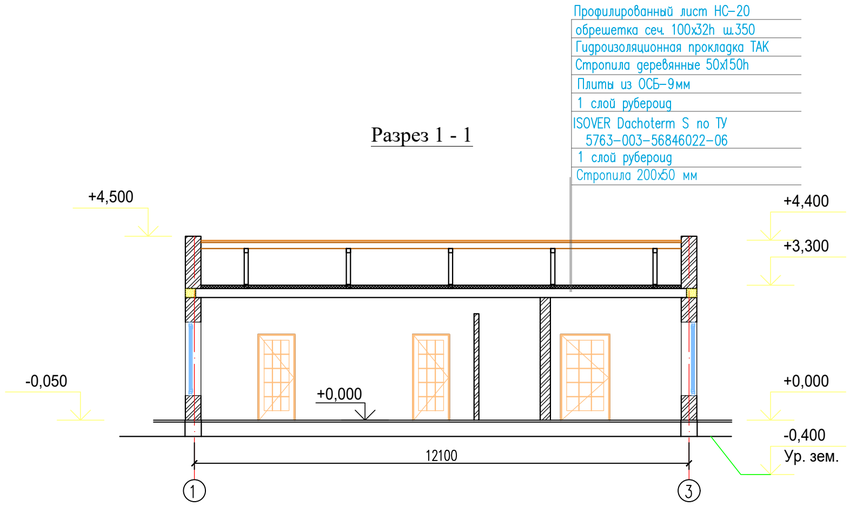

Разрез 2-2

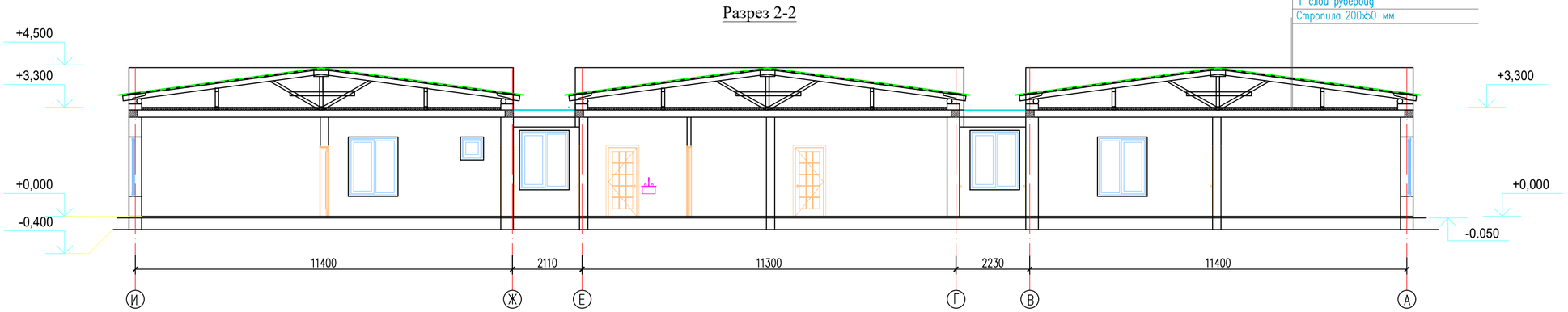

Согласовано

Взам. инв. №

Подп. и дата

Инв. № подл.

Изм.	Кол.уч.	Лист	№док	Подпись	Дата	16-2022 АС		
						«Капитальный ремонт здания КГКП "ясли сад «Балбобек» в с.Сарытогай , Махамбетского района , Атырауской области»		
ГИП		Атабаев М.			09.22	Блок А	Стадия	Лист	Листов
Исполинт.		Акболат Ш.			09.22		РП	13	52
Н.контр.		Медаров Б			09.22	Разрез 1-1 Разрез 2-2 (Демонтажные работа)	ТОО "Astana Market" г.Шымкент-2022г.		

Формат

Ведомость демонтажа проемов

N п.п	Обозначение	Наименование	ед. изм.	Количество 1-эт	-	Всего	Примечание
		Деревянные дверные блоки					
Дв-1		ДГ 2100(h)-1300	шт.	2	-	2	ГОСТ 6629-88
		Дверь из пвх					
Дн-1		ДГ 2100(h)-900	шт.	2	-	2	ГОСТ 30970-2014
		Металлический дверь					
Дн-2		ДГ 2100(h)-1200	шт.	2	-	2	ГОСТ 31173-2003

Ведомость демонтажных работ

N п. п.	Обозначение	Наименование видов работ	Ед-цы измер.	Количество 1-эт	Всего	Примеч.
1	И	Демонтаж потолков от известковой окраски	м2	355.36	355.36	
2	И	Зачистка внутренних стен от известковой окраски – 100%	м2	841.25	841.25	
3	Кп	Зачистка внутренних стен от керамических плиток – 100%	м2	121.44	121.44	
4		Демонтаж сущ бетона отмостки	м2		202.23	
5		Демонтаж сущ бетонного крыльца	м2		7.2	
6		Демонтаж сущ. тамбура из ПВХ	м2		24.84	
7		Демонтаж утеплителя кровли из керамзита б=150мм	м2		360.12	
8		Демонтаж покрытия кровли из асбестоцементный волнистых листов	м2		535.27	
9		Демонтаж деревянных конструкции кровли (стропилы, стойки и.т.д.)	м3		24.17	
10		Демонтаж деревянных конструкции кровли (Обрешетка)	м3		535.27	

Согласовано

Взам. инв. N

Подп. и дата

Инв. N подл.

Изм.	Кол.уч.	Лист	№док	Подпись	Дата	16-2022 АС		
						«Капитальный ремонт здания КГКП "ясли сад «Балбобек» в с.Сарытогай , Махамбетского района , Атырауской области»		
ГИП		Атабаев М.			09.22	Блок А	Стадия	Лист	Листов
Исполинт.		Акболат Ш.			09.22		РП	14	52
Н.контр.		Медаров Б			09.22	Ведомость демонтажа проемов Ведомость демонтажных работ.	ТОО "Astana Market" г.Шымкент-2022г.		

Копировал Формат А3

Экспликация полов (демонтажные работы)

Номер помещения	Тип пола	Схема пола или тип пола по серии 2.244-1 в.6	Данные элементов пола (наименование, толщина основания и др.) мм	Площадь пола, м2
1	2	3	4	5
1-этаж				
1,8,11,17	Кп	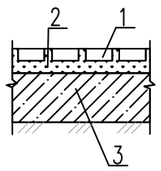	1. Покрытие пола – керамические плитки ГОСТ 6787-89-11мм (демонтаж 100%) 2. Прослойка и заполнение швов из цементно-песчаного раствора М150 -15мм (демонтаж 100%) 3. Подстилающий слой: бетон класса В7,5-80мм 4. Грунт основание (Сущ.)	100.93
			Демонтаж плинтусов из керамических плиток п.м.	87.10
2,3,4,7,9,10, 15,16,18	Л	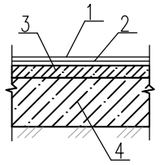	1. Линолеум многослойный ГОСТ 14632-79 t=1.6мм(дем.100%) 2. Прослойка и заполнение швов из цементно-песчаного раствора М150 -15мм (демонтаж 100%) 3. Подстилающий слой: бетон класса В7,5-80мм 4. Грунт основание (Сущ)	232.89
			Устройство плинтусов из поливинихлорида п.м.	173.12
5,13	Кр	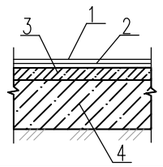	1. Керамогранит (демонтаж 100%) 2. Прослойка и заполнение швов из цементно-песчанного раствора марки М150 t=15мм (демонтаж 100%) 3. Грунт основание (Сущ.)	16.00
			Демонтаж плинтусов из керамогранита п.м.	18.00
12	Б	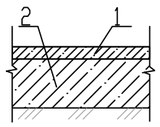	1. Покрытие пола – бетон кл.В15 -20мм (дем.) 2. Подстилающий слой: бетон класса В7,5- 80мм 3. Грунт основания (Сущ)	6.08
			Демонтаж бетонных плинтусов п.м.	10.58

Согласовано

Взам. инв. N

Подп. и дата

Инв. N подл.

Изм.	Кол.уч.	Лист	№док	Подпись	Дата
ГИП		Атабаев М.			09.22
Исполинт.		Акболат Ш.			09.22
Н.контр.		Медаров Б			09.22

16-2022 АС

«Капитальный ремонт здания КГКП "ясли сад «Балбобек» в с.Сарытогай , Махамбетского района , Атырауской области»

Блок А

Стадия	Лист	Листов
РП	15	52

Экспликация полов (демонтажные работы)

ТОО "Astana Market" г.Шымкент-2022г.

Копировал

Формат А3

Фасад И–А

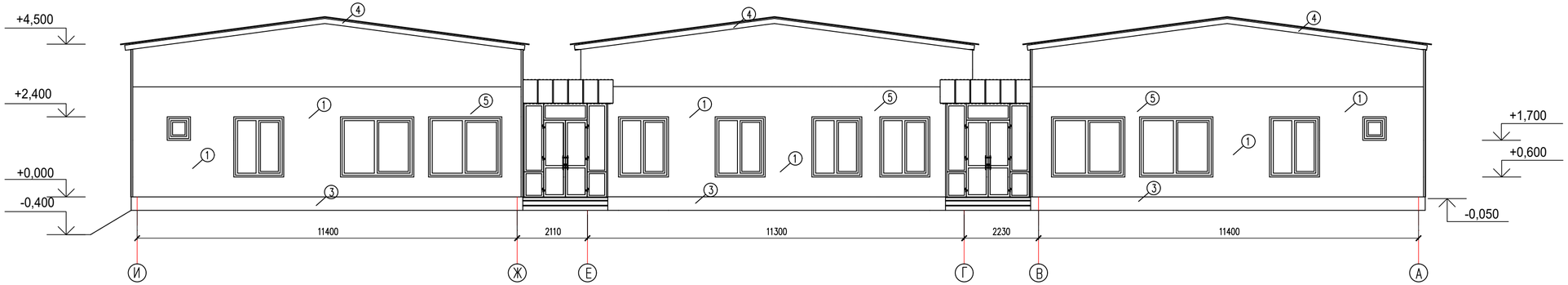

Фасад 1–4

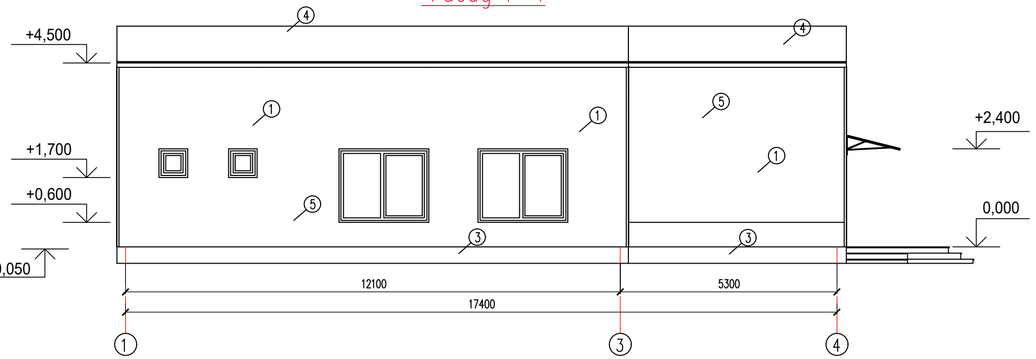

Ведомость наружной отделки фасадов (Ремонтные работы)

N п\п	Элемент	Вид отделки	Колер	Примеч.
1	Стены	Металлосайдинг	RAL 9003 RAL 3003 RAL 5005	
2	Двери	ПВХ и Металлические		
3	Цоколь	Керомагранит		
4	Кровля	Крашенный проофнастил		
5	Утеплитель	ISOVER OL–E t=50мм		

Изм.	Кол.уч.	Лист	№док	Подпись	Дата	16-2022 АС		
						«Капитальный ремонт здания КГКП "ясли сад «Балбобек» в с.Сарытогай , Махамбетского района , Атырауской области»		
ГИП		Атабаев М.			09.22	Блок А	Стадия	Лист	Листов
Исполинт.		Акболат Ш.			09.22		РП	16	52
Н.контр.		Медаров Б			09.22	Фасад в осях И-А Фасад в осях 1-4 (Ремонтные работа)	ТОО "Astana Market" г.Шымкент-2022г.	

Согласовано

Взам. инв. №

Подп. и дата

Инв. № подл.

Формат

Фасад А–И

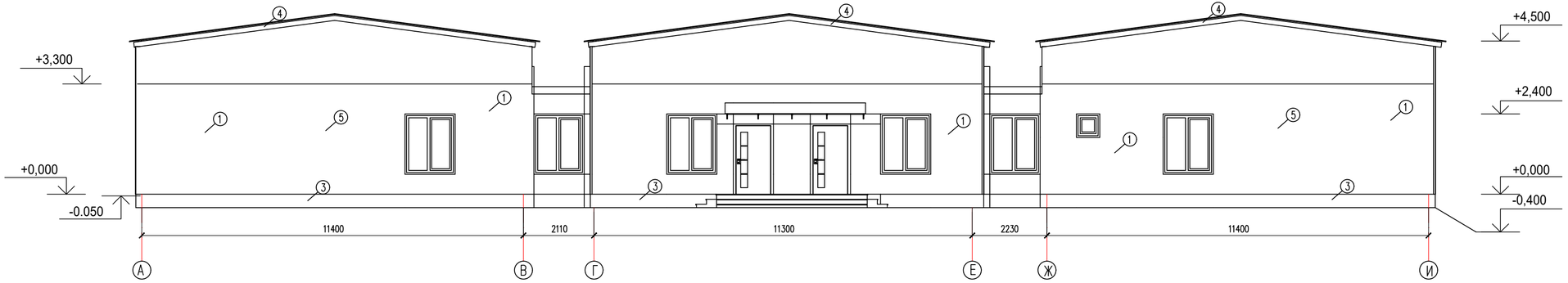

Фасад 4–1

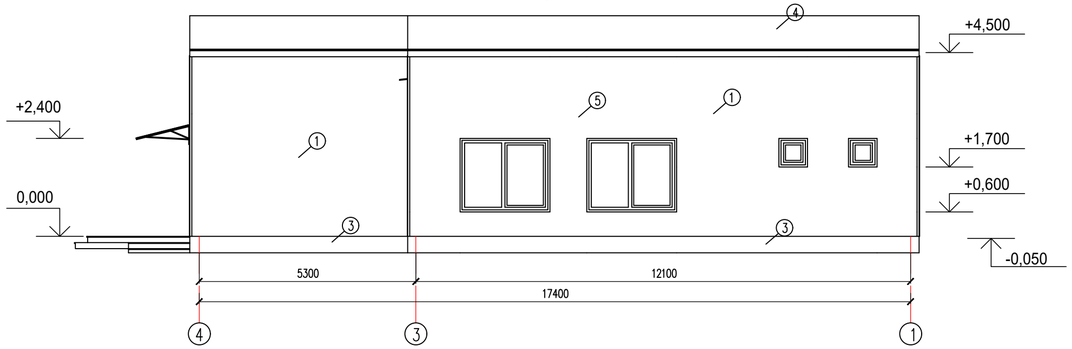

Изм.	Кол.уч.	Лист	№док	Подпись	Дата			
						16-2022 АС		
						«Капитальный ремонт здания КГКП "ясли сад «Балбобек» в с.Сарытогай , Махамбетского района , Атырауской области»		
ГИП		Атабаев М.			09.22	Блок А	Стадия	Лист	Листов
Исполинт.		Акболат Ш.			09.22		РП	17	52
Н.контр.		Медаров Б			09.22	Фасад в осях А-И Фасад в осях 4-1 (Ремонтные работа)	ТОО "Astana Market" г.Шымкент-2022г.		

Согласовано

Взам. инв. №

Подп. и дата

Инв. № подл.

Формат

Утепления наружных стен

Узел А

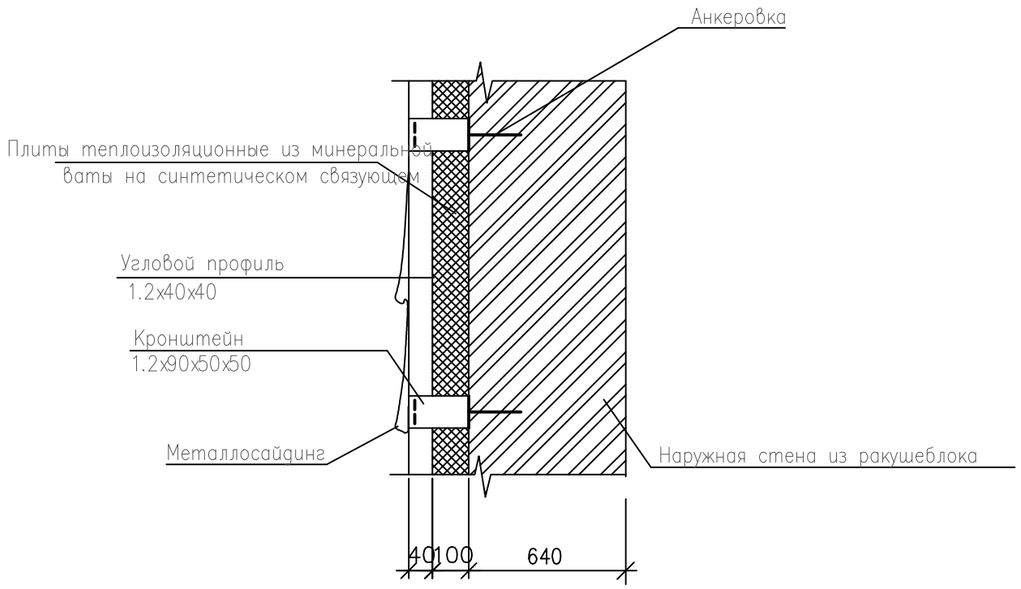

Утепления наружных стен

Узел В

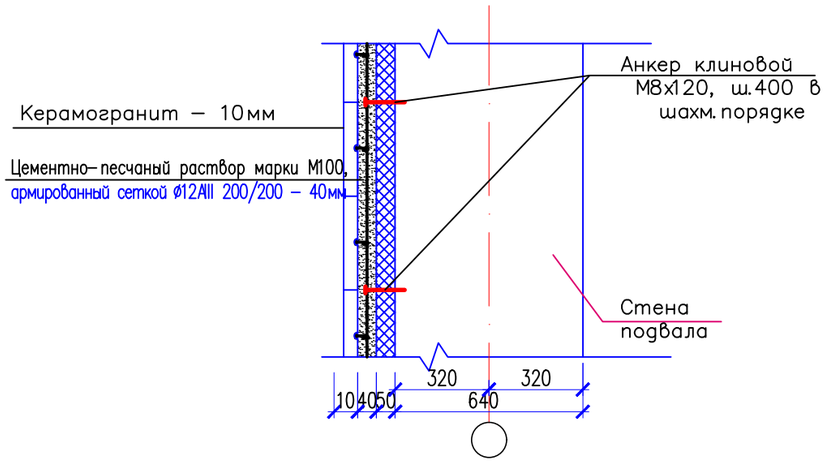

Спецификация конструктивных элементов на утепление наружных стен

Поз.	Обозначение	Наименование	Кол.	Масса ед., кг	Приме-чание
	расход на 1м2	Расход на утепление наружных	522.38		м2
		стен минватой			
	ГОСТ 5336-80*	Сетка С 2.0-20 м2		2.66	2,66
		ISOVER OL-E Мин.плита = 50кг/м3 толщ.150мм	0,1		м3
	ГОСТ 18124-2012	Сайдинг по металлокаркасу	1,0		м2
	расход на 1м2	Расход на утепления цоколя	49.93		м2
	ООО "Стройкрепеж"	Анкер клиновой М8х120	4	0,043	0,172кг
	ТУ 14-1-5526-2006	Арматурная сетка ø12А500СП-200/200, м2	1,00	8,90	8,90кг
		Цементный раствор М100, м3	0,04		
		Керамогранит – 10мм м2	1,00		

Данный лист смотреть совместно с листами АС-20

Изм.	Кол.уч.	Лист	№док	Подпись	Дата				
						16-2022 АС			
						«Капитальный ремонт здания КГКП "ясли сад «Балбобек» в с.Сарытогай , Махамбетского района , Атырауской области»			
ГИП		Атабаев М.			09.22	Блок А	Стадия	Лист	Листов
Исполинт.		Акболат Ш.			09.22		РП	18	52
Н.контр.		Медаров Б			09.22	Утепления наружных стен (Ремонтные работы)	ТОО "Astana Market" г.Шымкент-2022г.		

Согласовано:

Взам. инв. №

Подп. и дата

Инв. № подл.

Формат

План на отм. 0.000

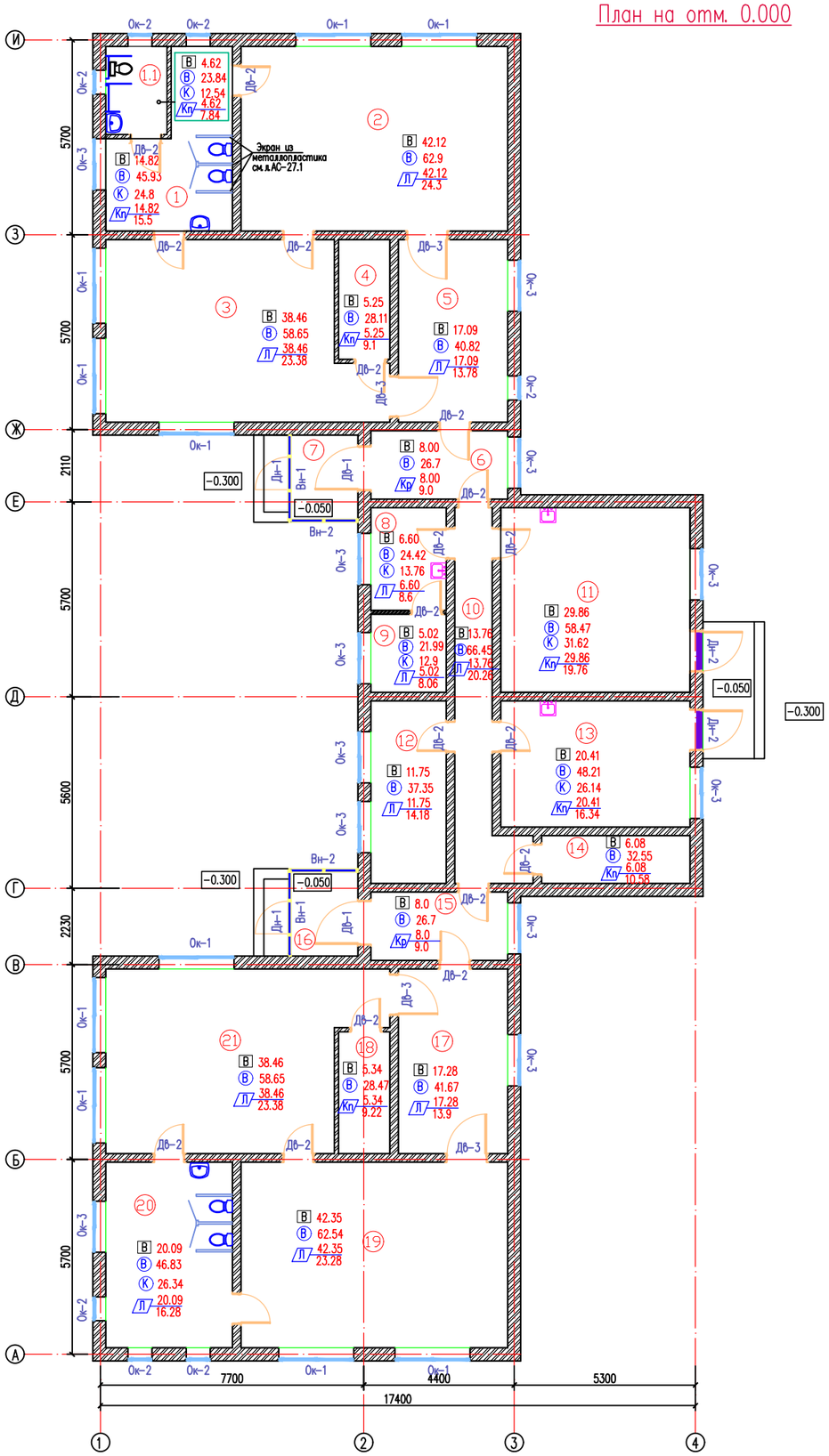

Экспликация помещений

Номер поме-щения	Наименование	Площадь, м2	Кат. поме-ще-ния
1	С/у	19.98	
1.1	С/у для МГН	19.98	
2	Спальная	42.12	
3	Игровая	38.46	
4	Моечная	5.25	
5	Гардероб	17.09	
6	Прихожая	8.00	
7	Тамбур	5.00	
8	Медпункт	6.60	
9	Процедурная	5.02	
10	Коридор	13.76	
11	Кухня	29.86	
12	Кабинет Директора	11.75	
13	Прачечная	20.41	
14	Электрощитовая	6.08	
15	Прихожая	8.00	
16	Тамбур	5.00	
17	Гардероб	17.28	
18	Моечная	5.34	
19	Спальная	42.35	
20	С/у	20.09	
21	Игровая	38.46	
	Всего	385.88	

Согласовано:

Взам. инв. №

Подп. и дата

Инв. № подл.

Изм.	Кол.уч.	Лист	№док	Подпись	Дата	16-2022 АС		
						«Капитальный ремонт здания КГКП "ясли сад «Балбобек» в с.Сарытогай , Махамбетского района , Атырауской области»		
ГИП	Атабаев М.				09.22	Блок А	Стадия	Лист	Листов
Исполинт.	Акболат Ш.				09.22		РП	19	52
Н.контр.	Медаров Б				09.22	План на отм. +0.000 (Ремонтные работа)	ТОО "Astana Market" г.Шымкент-2022г.		

Формат

Профилированный лист НС-20
Деревянная обрешетка 100х32(h) с шагом 400мм.
Деревянная наслойная стропила 50х180мм
Стяжка из цем.-песч. раствора кл. В 7.5 толщ. 30 мм
армированная сеткой 4с 3ВР-100/3ВР-100
Пароизоляция пленка полиэтиленовая 0,3мм
Утеплитель чердачного перекрытия плиты теплоизоляционные
ISOVER Dachoterm SL по ТУ 5763-003-56846022-06
плотностью 120 кг/м3 толщиной 150мм.
Пароизоляция пленка полиэтиленовая 0,3мм
Ж/б плита покрытия – 220мм (Сущ)

Разрез 1 - 1

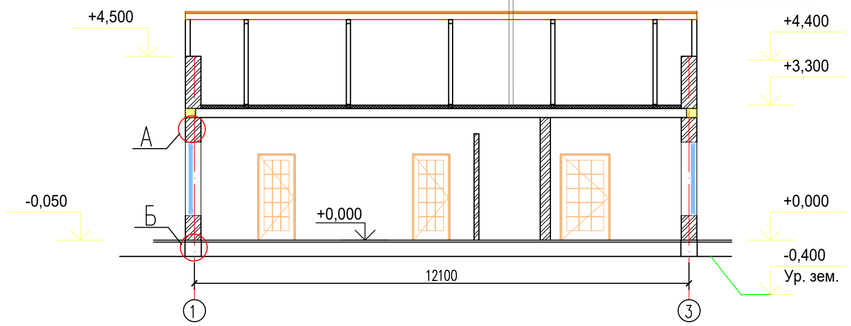

Разрез 2-2

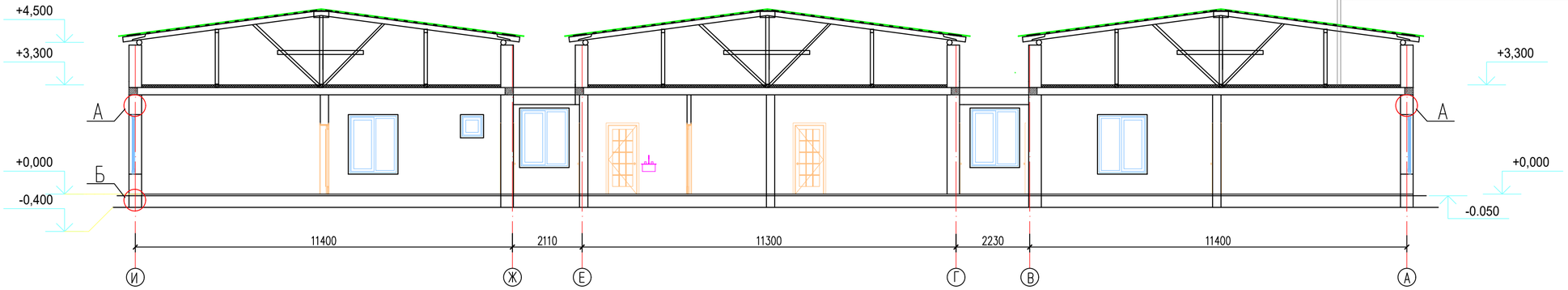

Профилированный лист НС-20
Деревянная обрешетка 100х32(h) с шагом 400мм.
Деревянная наслойная стропила 50х180мм
Стяжка из цем.-песч. раствора кл. В 7.5 толщ. 30 мм
армированная сеткой 4с 3ВР-100/3ВР-100
Пароизоляция пленка полиэтиленовая 0,3мм
Утеплитель чердачного перекрытия плиты теплоизоляционные
ISOVER Dachoterm SL по ТУ 5763-003-56846022-06
плотностью 120 кг/м3 толщиной 150мм.
Пароизоляция пленка полиэтиленовая 0,3мм
Ж/б плита покрытия – 220мм (Сущ)

Согласовано

Взам. инв. №

Подп. и дата

Инв. № подл.

Изм.	Кол.уч.	Лист	№док	Подпись	Дата	16-2022 АС		
						«Капитальный ремонт здания КГКП "ясли сад «Балбобек» в с.Сарытогай , Махамбетского района , Атырауской области»		
ГИП		Атабаев М.			09.22	Блок А	Стадия	Лист	Листов
Исполнит.		Акболат Ш.			09.22		РП	20	52
Н.контр.		Медаров Б			09.22	Разрез 1-1 Разрез 2-2 (Ремонтные работа)	ТОО "Astana Market" г.Шымкент-2022г.		

Формат

Ведомость Ремонтные работы

N п/п	Обозначение	Наименование работ	Ед. изм.	Количество 1-эт	Всего	Примеч.
1	В	Покраска потолка водоэмульсионным составом	м2	355.36	355.36	
2	К	Облицовка стен керамическими глазурованными плитками высотой 1600мм	м2	148.10	148.10	
3	Ⓑ	Окраска стен водоэмульсионным составом по затирке "Алинексом"	м2	841.25	841.25	
		Стеклопакета оконного блока из ПВХ	м2	12		
		Резинотехнический изделий оконного блока из ПВХ	шт	32		
		Ручки оконного блока из ПВХ	шт	32		
		Москитная сетка	шт	12		
		По периметру здания устройство бет. отмостки шир. 1500мм, из бетона кл. В12,5 по типу детали 90 серий 2.110-3п. в.1	м2	202.23		

Ведомость элементов заполнения проемов (Устройство)

Марка поз.	Обозначение	Наименование	Кол-во. (шт) I-эт	Кол-во. (шт) -	Всего, шт.	Примеч.
		Наружные дверные блоки				
Дн-1	ГОСТ 30970-2014	Утепленные наружные дверные блоки из ПВХ ДСН ДПН 1-2-2 М2 2100-900	2	-	2	
		Наружные дверные блоки				
Дн-1	ГОСТ 30970-2014	Утепленные наружные дверные блоки из ПВХ ДСН ДПН 1-2-2 М2 2100-900	2	-	2	
		Внутренние деревянные дверные блоки				
Д-1	ГОСТ 6629-88	Внутренний дверной блок ДГ 2400(h)-1500	2	-	2	

Ремонт отмостки

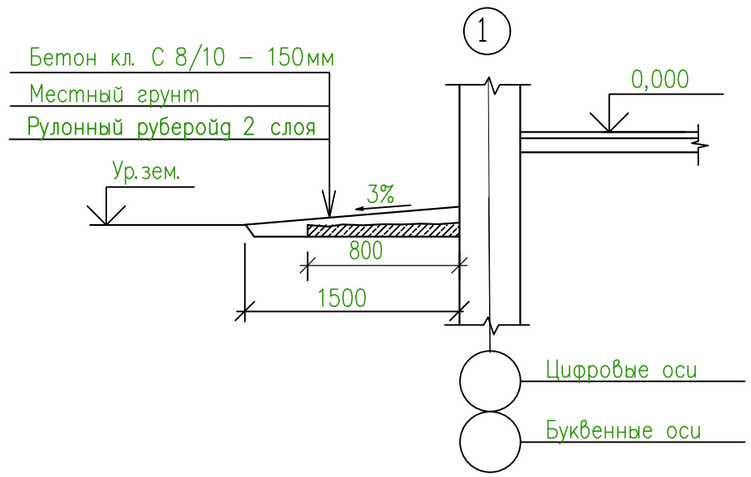

Согласовано:

Взам. инв. №

Подп. и дата

Инв. № подл.

Изм.	Кол.уч.	Лист	№док	Подпись	Дата
ГИП		Атабаев М.			09.22
Исполинт.		Акболат Ш.			09.22
Н.контр.		Медаров Б			09.22

16-2022 АС

«Капитальный ремонт здания КГКП "ясли сад «Балбобек» в с.Сарытогай , Махамбетского района , Атырауской области»

Блок А

Стадия	Лист	Листов
РП	21	52

Ведомость монтажных работ. (Ремонтные работы)

ТОО "Astana Market" г.Шымкент-2022г.

Формат А3

Ведомость Ремонтные работы полов 1-го этажа

Номер поме-щения.	Тип пола.	Схема пола или тип пола по серии.	Данные элементов пола (наименование, толщина, основание и др.) мм.	Пло-щадь м². / Перим. п. м.
2,3,5,8,9,10, 12,17,19,20,21	Л	По ТД 505 Серия 2.244-1 в.6	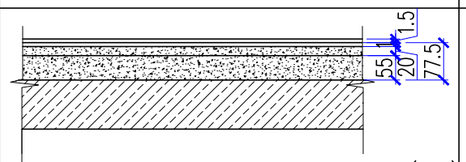 Линолеум многослойный ГОСТ 14632-79 t=1.6мм(Уст.) Прослойка из клеящей мастики t=2.0мм (Уст.) Стяжка из цем.-песч. раствора М150t=20мм (Уст.) Подстилающий слой бетон марки В7,5 t=55мм(Уст.) Грунт основание (Сущ.)	252.98
			Плинтус полинивил хлоридный п.м (Уст.)	189.40
6,15	КГ	По ТД 345 Серия 2.244-1 в.6	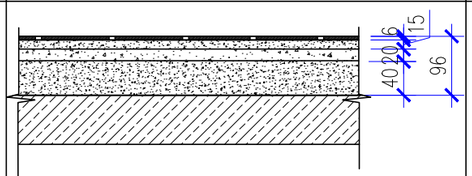 Керамогранитная плитка (Уст.) -6мм Прослойка и заполнение швов из цементно-песчаного р-ра М150 (Уст.)-15мм Стяжка поризованная из цем.-песч (Уст.)-20мм Подстилающий слой бетон марки В7,5(Уст.) t=40мм Грунт основание (Сущ.)	16.00
			Демонтаж плинтусов из керамогранита п.м	18.0
1, 1/1, 4,11,13,14,18	К	По ТД 345 Серия 2.244-1 в.6	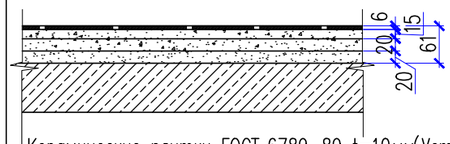 Керамические плитки ГОСТ 6789-89 t=10мм(Уст.) Прослойка и заполнение швов из цемнтно-песчаного р-ра М150 -15мм(Уст.) Стяжка из цем.-песч. раствора марки М150 t=20мм (Сущ.) Гидроизоляционный слой (Сущ.) Стяжка из цем. песч. раствора М150(Сущ.)-20мм Грунт основание (Сущ.)	86.38
			Плинтус из керамической плитки п.м (Уст.)	88.34

Согласовано:

Взам. инв. №

Подп. и дата

Инв. № подл.

Изм.	Кол.уч.	Лист	№док	Подпись	Дата
ГИП		Атабаев М.			09.22
Исполинт.		Акболат Ш.			09.22
Н.контр.		Медаров Б			09.22

16-2022 АС

«Капитальный ремонт здания КГКП "ясли сад «Балбобек» в с.Сарытогай , Махамбетского района , Атырауской области»

Блок А

Стадия	Лист	Листов
РП	22	52

Экспликация полов (Ремонтные работы)

ТОО "Astana Market" г.Шымкент-2022г.

Формат

Крыльцо КР-2

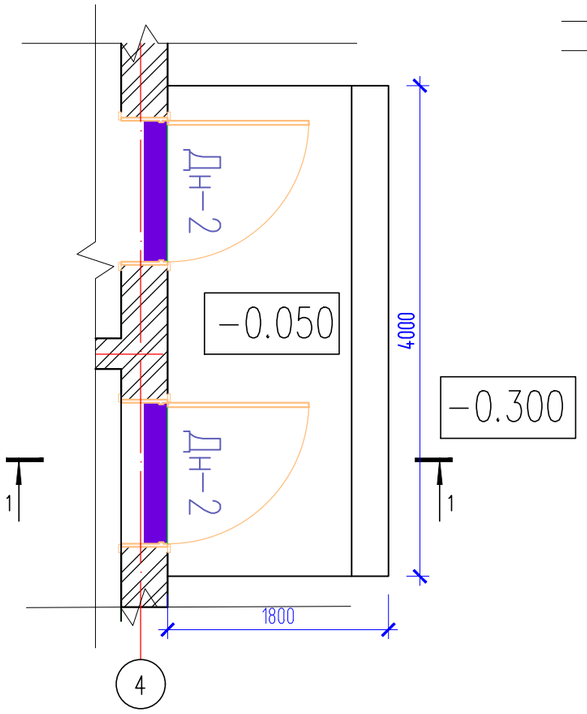

Покрытие:

Керамогранит - 10 мм
Бетон класс В С 10/12.5 – 100 мм
Сетка 5Врі 100/100
Уплотненный местный грунт

1-1

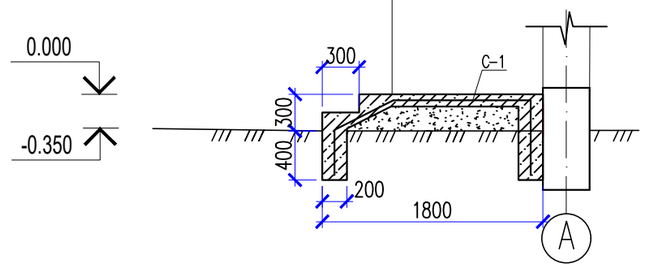

С-1 (на 1м²)

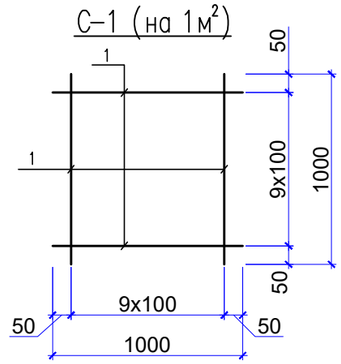

Спецификация материалов

Поз.	Обозначение	Наименование	Кол.	Масса кг	Прим.
		Крыльцо КР-2	2		
		Сетка С-1			
1	ГОСТ 6727-80*	Сетка ø5 Вр-I 100/100 м2	11.2	2.75	30.8
		Материалы:			
		Бетон кл. С10/12.5 м3	2.24		
		Керамогранитная плитка с шероховатой поверхностью, толщ. 10мм м2	8.4		
		Козырек К-2	1		
2	ГОСТ 8545-80	Труба 50х40х4 ГОСТ 8545-80 / С235 ГОСТ 27772-88* L=4400	3	21.2	63.6
3	ГОСТ 8545-80	Труба 60х40х4 ГОСТ 8545-80 / С235 ГОСТ 27772-88* L=2000	3	10.9	32.7
4	ГОСТ 8545-80	Труба 60х40х4 ГОСТ 8545-80 / С235 ГОСТ 27772-88* L=1300	3	7.08	21.2
	ГОСТ 30340-95	Металлочерепица "Монтеррей" м2 Толщина оцинк. стали 0.45мм			9.0 м2
	ГОСТ 19904-90	Оцинкованная кровельная сталь 0.7мм. м2	1.32		(фартук)
		Металлическое изделие МИ-1	12	2.348	28.176
5	ГОСТ 34028-2016	20х420-А(240) L=420	1	1.04	1.58
6	ГОСТ 19903-74*	Лист 6х120х120 ГОСТ 19903-74* / ВСт3кп ГОСТ 380-94*	1	0.68	0.68
	ГОСТ 5915-70	Гайка М20	1	0.065	0.065
	ГОСТ 11371-78*	Шайба 20	1	0.023	0.023

Крыльцо КР-2

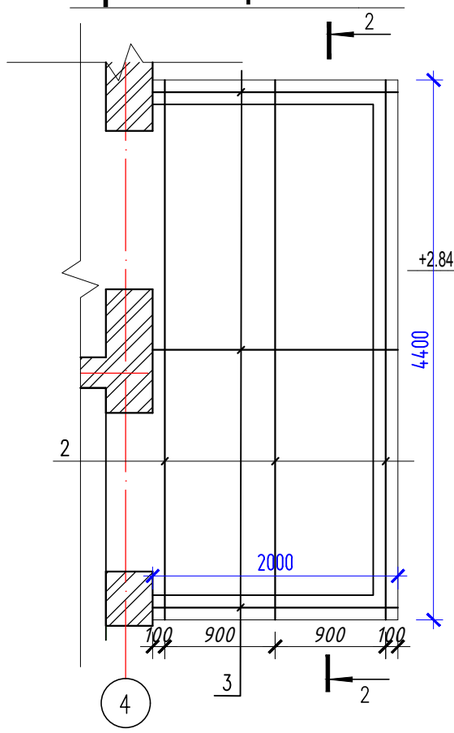

2-2

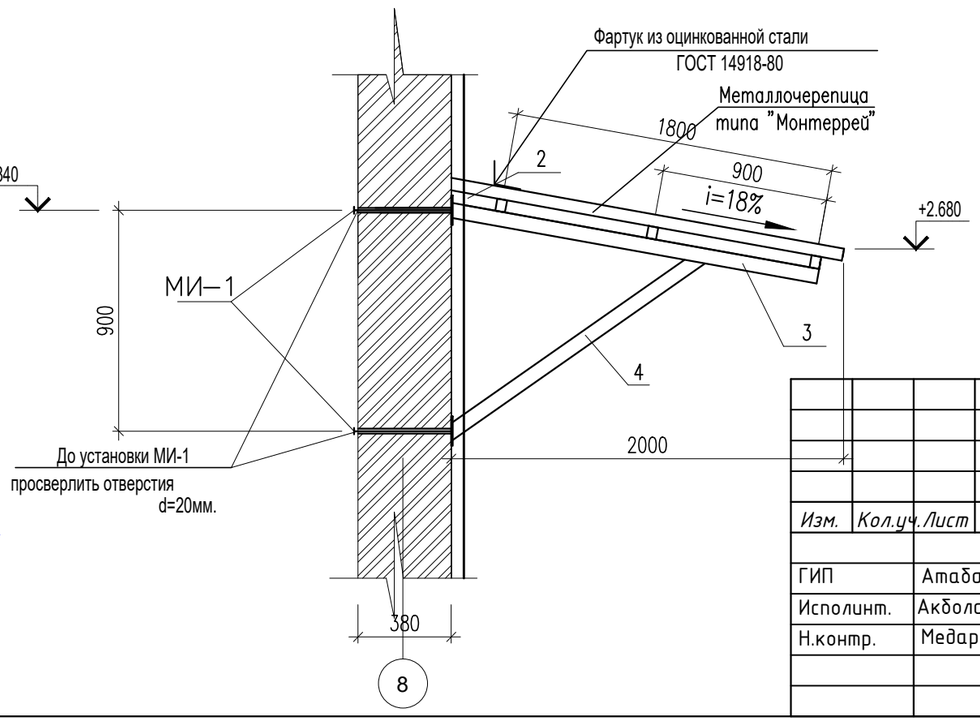

Металлическое изделие МИ-1

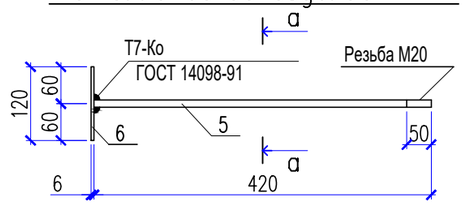

а – а

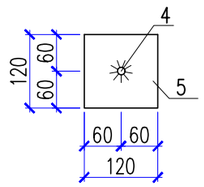

Изм.	Кол.уч.	Лист	№док	Подпись	Дата
ГИП	Атабаев М.				09.22
Исполинт.	Акболат Ш.				09.22
Н.контр.	Медаров Б				09.22

16-2022 АС

«Капитальный ремонт здания КГКП "ясли сад «Балбобек» в с.Сарытогай , Махамбетского района , Атырауской области»

Блок А

Стадия	Лист	Листов
РП	23	52

Крыльцо КР-1, Козырек К-2
(Ремонтные работы)

ТОО "Astana Market"
г.Шымкент-2022г.

Копировал

Формат А3

Согласовано

Взам. инв. N

Подп. и дата

Инв. N подл.

Схема расположения стоек и элементов покрытия

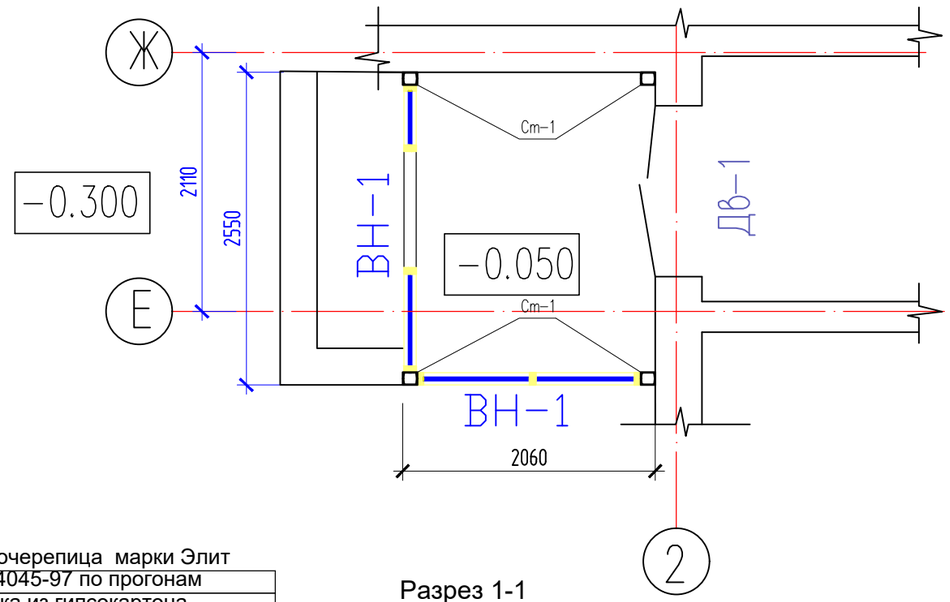

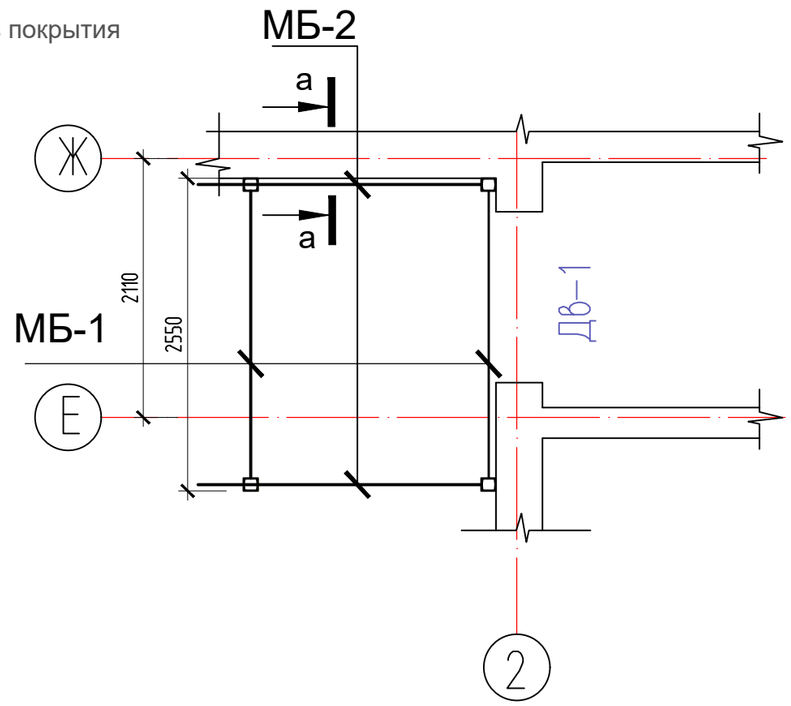

Металлочерепица марки Элит
ГОСТ 24045-97 по прогонам
обшивка из гипсокартона

Разрез 1-1

Фартук из кровельной стали крепить к стальному профнастилу, под фартуком выполнить обмазку гидроизоляционной мастикой

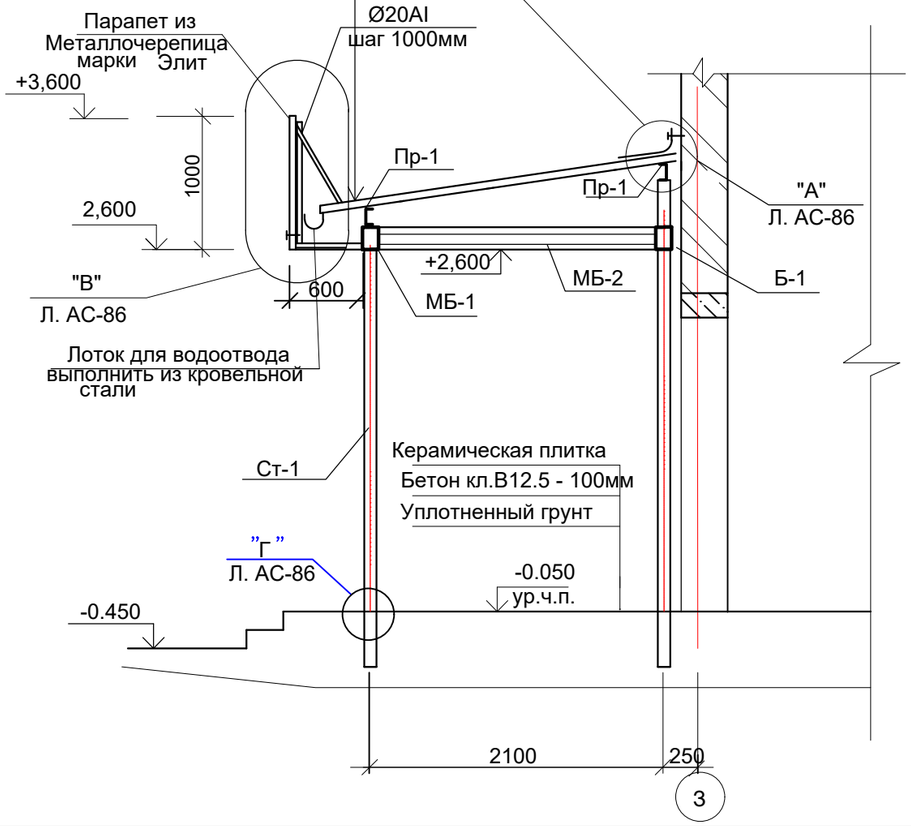

Покрытие:

Керамогранит - 10 мм
Бетон класс В С 10/12.5 – 100 мм
Сетка 5Врl 100/100
Уплотненный местный грунт

1-1

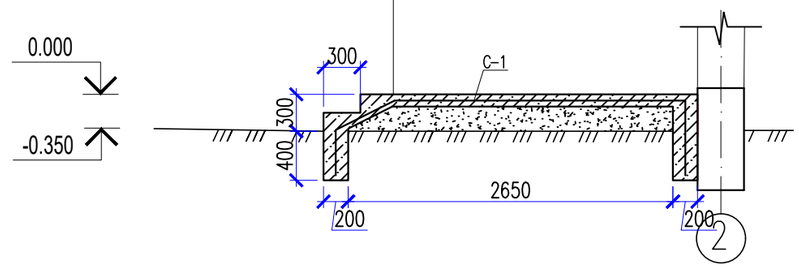

Согласовано:

Взам. инв. №

Подп. и дата

Инв. № подл.

Изм.	Кол.уч.	Лист	№док	Подпись	Дата	16-2022 АС		
						«Капитальный ремонт здания КГКП "ясли сад «Балбобек» в с.Сарытогай , Махамбетского района , Атырауской области»		
ГИП		Атабаев М.			09.22	Блок А	Стадия	Лист	Листов
Исполинт.		Акболат Ш.			09.22		РП	24	52
Н.контр.		Медаров Б			09.22	Схема расположения стоек и элементов покрытия Охранная помещения (Ремонтные работы)	ТОО "Astana Market" г.Шымкент-2022г.		

Формат

Спецификация элементов

Марка поз.	Обозначение	Наименование	Кол.	Масса ед. кг	Примеч.
		Крыльцо КР-1	2		
		Сетка С-1			
1	ГОСТ 6727-80*	Сетка ø5 Вр-I 100/100 м2	10.55	2.75	30.0
		Материалы:			
		Бетон кл. С10/12.5 м3	1.89		
		Керамогранитная плитка с шереховатой поверхностью, толщ. 10мм м2	8.71		
	Расход дан на х2	Тамбур № 2 входа	2		
Ст-1	ГОСТ 8240-97	Стойка []12 L=3400	4	70,72	282,88кг
	ГОСТ 34028-2016	Ø10AIII L=0.28п.м.	12	0.17	2.04кг
	ГОСТ 103-97	-140х4 L=140мм	4	0.61	2.44кг
МБ-1	ГОСТ 8240-97	Балка L=3100	2	44,02	88,04кг
МБ-2	ГОСТ 8240-97	Балка [16 L=2100	2	29,82	59,64кг
Пр-1	ГОСТ 19903-74	Гнутый швеллер 140х40х4 п.м.	9	1,05	9,45кг
	ГОСТ 8509-93	Коротыши L50х5 L=300	4	1,13	4,52кг
	СТ РК 971-93	Гипсокартон ГВЛВ (влагостойкий)			8,4м2
	ГОСТ 14918-80	Желоб из оцинкованной кровельной стали			
		-500х 0,7 L=8 п.м			
	ГОСТ 24045-2016	Стальной профилированный лист			9,0м2
		Материалы			
		Бетон кл. В12,5 (4шт) над стойки.	0,288		$м^3$

Взам. инв. N

Подпись и дата

Инв. N подл.

Изм.	Кол.уч.	Лист	№док	Подпись	Дата
ГИП		Атабаев М.			09.22
Исполинт.		Акболат Ш.			09.22
Н.контр.		Медаров Б			09.22

16-2022 АС

«Капитальный ремонт здания КГКП "ясли сад «Балбобек» в с.Сарытогай , Махамбетского района , Атырауской области»

Блок А

Стадия	Лист	Листов
РП	25	52

Спецификация элементов
(Ремонтные работы)

ТОО "Astana Market" г.Шымкент-2022г.

А3

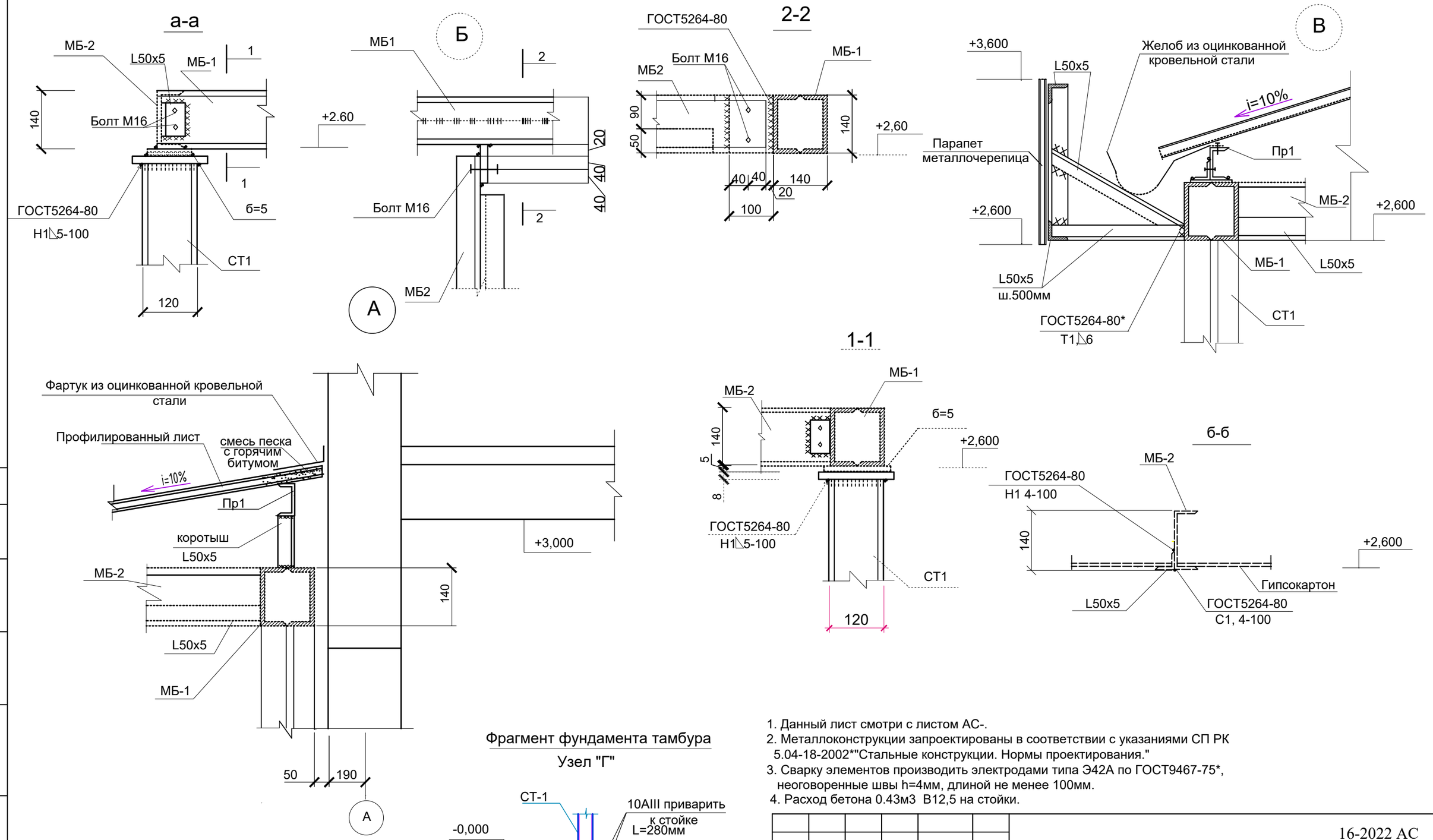

Фрагмент фундамента тамбура

Узел "Г"

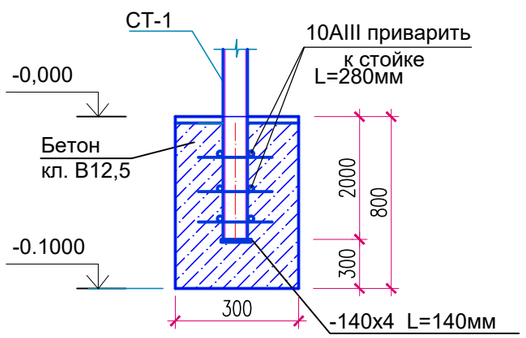

1. Данный лист смотри с листом АС-.
2. Металлоконструкции запроектированы в соответствии с указаниями СП РК 5.04-18-2002*"Стальные конструкции. Нормы проектирования."
3. Сварку элементов производить электродами типа Э42А по ГОСТ9467-75*, неоговоренные швы h=4мм, длиной не менее 100мм.
4. Расход бетона 0.43м3 В12,5 на стойки.

						16-2022 АС		
Изм.	Кол.уч.	Лист	№док	Подпись	Дата	«Капитальный ремонт здания КГКП "ясли сад «Балбобек» в с.Сарытогай , Махамбетского района , Атырауской области»		
ГИП		Атабаев М.			09.22	Блок А	Стадия	Лист	Листов
Исполинт.		Акболат Ш.			09.22		РП	26	52
Н.контр.		Медаров Б			09.22	Узлы № 1 (Ремонтные работы)	ТОО "Astana Market" г.Шымкент-2022г.		

Согласовано:

Взам. инв. №

Подпись и дата

Инв. № подл.

Формат А3

Схема витража ВН-1

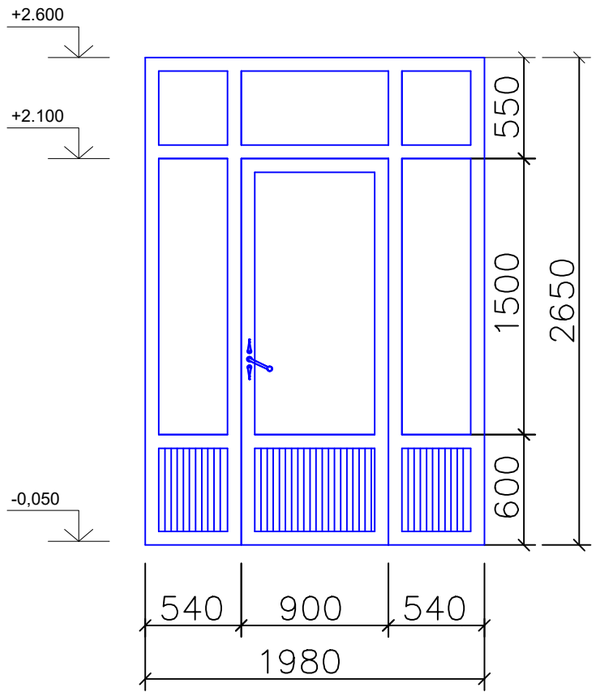

Схема витража ВН-2

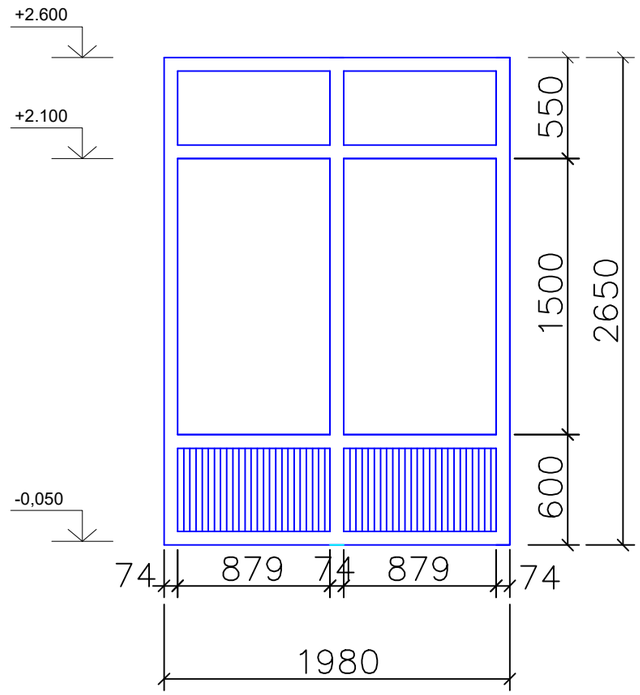

Спецификация на витражи

Марка поз.	Обозначение	Наименование	Кол. шт.	Масса ед. кг	Примеч.
ВН-3	ГОСТ 21519-2003	Витраж ВН-3 ОАК СПД(алюминиев.) 1.980х2,650 (h) (в т.ч. дверь 0.9х2,1 (h) 1 шт.	1		5.25м2
ВН-4	-//-	Витраж ВН-4 (алюминиев.) 1,980х2,650 (h)	1		5.25м2
		Кровля тамбура			
		Металлочерепица толщ. 0,45мм			10,0м2
	ГОСТ 14918-80	Фартук из оцинкованной кровельной стали толщиной 0,7 мм			2,80м2

1. Данный лист см. совместно с л. АС-45.

Изм.	Кол.уч.	Лист	№док	Подпись	Дата	16-2022 АС		
						«Капитальный ремонт здания КГКП "ясли сад «Балбобек» в с.Сарытогай , Махамбетского района , Атырауской области»		
ГИП		Атабаев М.			09.22	Блок А	Стадия	Лист	Листов
Исполинт.		Акболат Ш.			09.22		РП	27	52
Н.контр.		Медаров Б			09.22	Витраж ВН-1, ВН-2. (Ремонтные работы)	ТОО "Astana Market" г.Шымкент-2022г.		

Согласовано:

Взам. инв. №

Подп. и дата

Инв. № подл.

Формат А3

Фрагмент плана на отм. 0.000.
по оси И–З

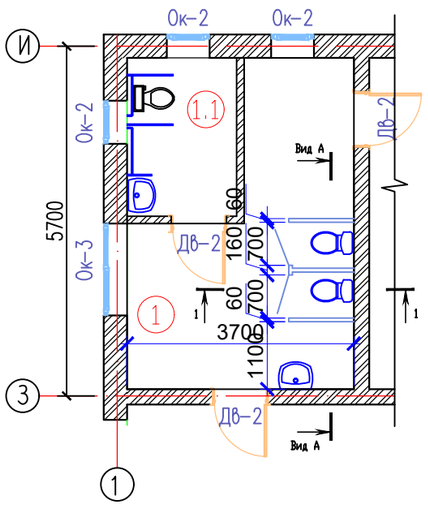

Фрагмент плана на отм. 0.000.
по оси А–Б

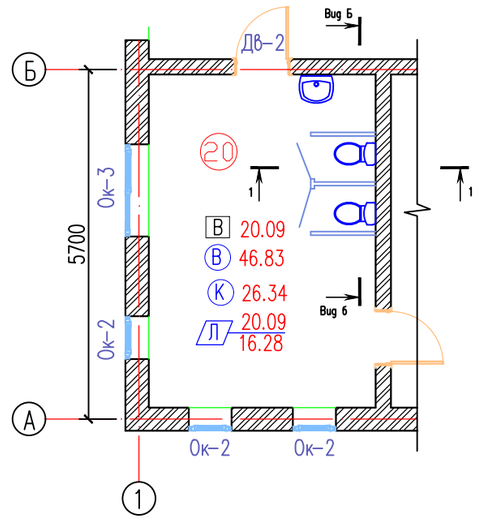

Вид А – А

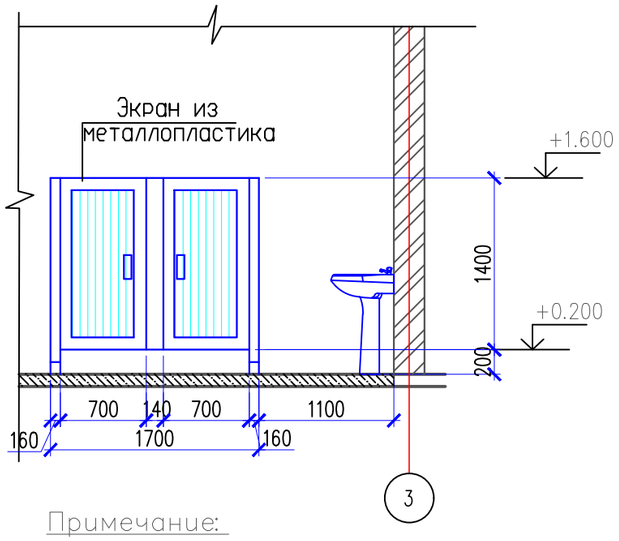

Примечание:
Площадь экрана– 2.38м2
в т.ч. дверной– 1.96м2.

1 – 1

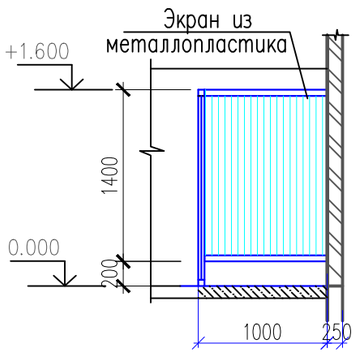

Примечание:
Площадь –1.4 м2
Кол–во –3шт
Материал – металлопластик

Вид А – А

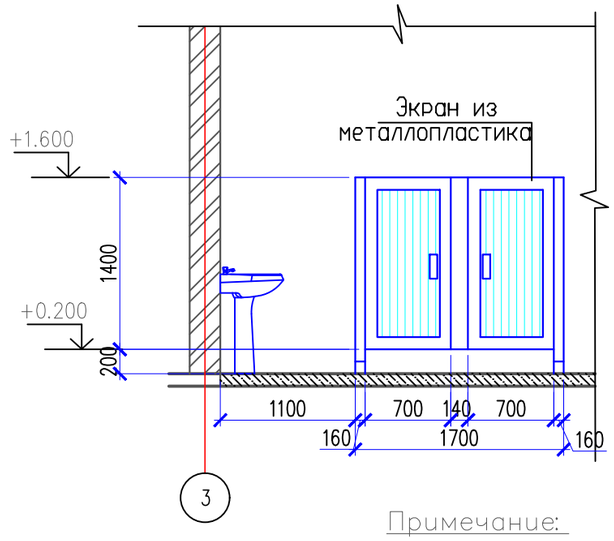

Примечание:
Площадь экрана– 2.38м2
в т.ч. дверной– 1.96м2.

1 – 1

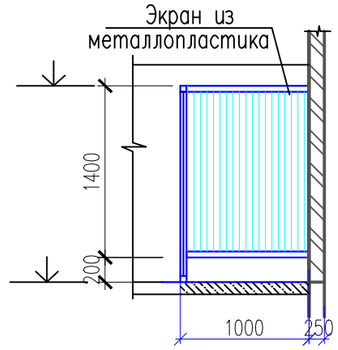

Примечание:
Площадь –1.4 м2
Кол–во –3шт
Материал – металлопластик

Согласовано:

Взам. инв. №

Подп. и дата

Инв. № подл.

Изм.	Кол.уч.	Лист	№док	Подпись	Дата	16-2022 АС		
						«Капитальный ремонт здания КГКП "ясли сад «Балбобек» в с.Сарытогай , Махамбетского района , Атырауской области»		
ГИП		Атабаев М.			09.22	Блок А	Стадия	Лист	Листов
Исполинт.		Акболат Ш.			09.22		РП	27.1	52
Н.контр.		Медаров Б			09.22	Фрагмент плана на отм. 0,000 Вид А–А, Б–Б. Сечение 1–1.	ТОО "Astana Market" г.Шымкент-2022г.		

Формат

План кровли (ремонтные работы)

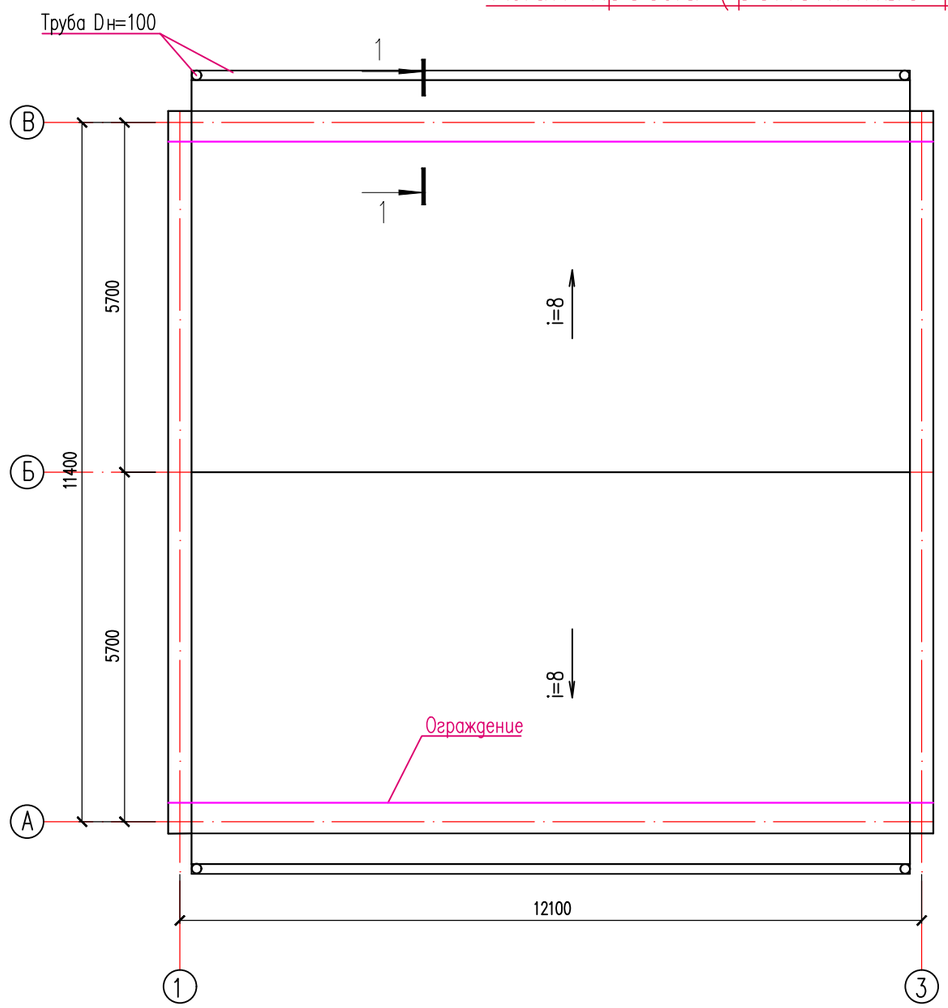

Спецификация материалов

Поз.	Обозначение	Наименование	Кол.	Масса ед.,кг.	Примеч.
1	ГОСТ 103-76	Полоса $\frac{50х5\ ГОСТ\ 103-76}{С235\ ГОСТ\ 27772-88*}$ L=1700	310	3.34	1035
2	ГОСТ 34028-2016**	ø8 А-240 м.п.	615	0.40	246.0

Сечение 1-1

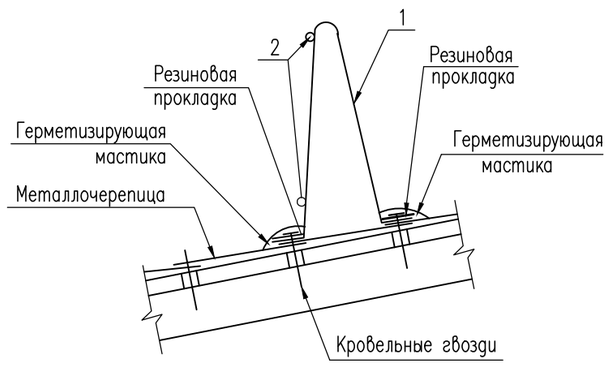

Общие указания по производству работ.

1. Все деревянные конструкции обрабатываются огнезащитным составом в соответствии с требованиями СП РК 2.02-101-2014.
Огнезащита стропил – 5.625м^3
Огнезащита обрешетки – 542.075

Согласовано:

Взам. инв. №

Подп. и дата

Инв. № подл.

Изм.	Кол.уч.	Лист	№док	Подпись	Дата	16-2022 АС		
						«Капитальный ремонт здания КГКП "ясли сад «Балбобек» в с.Сарытогай , Махамбетского района , Атырауской области»		
ГИП		Атабаев М.			09.22	Блок А	Стадия	Лист	Листов
Исполинт.		Акболат Ш.			09.22		РП	28	52
Н.контр.		Медаров Б			09.22	План кровли (Ремонтные работа)	ТОО "Astana Market" г.Шымкент-2022г.		

Формат

План чердака

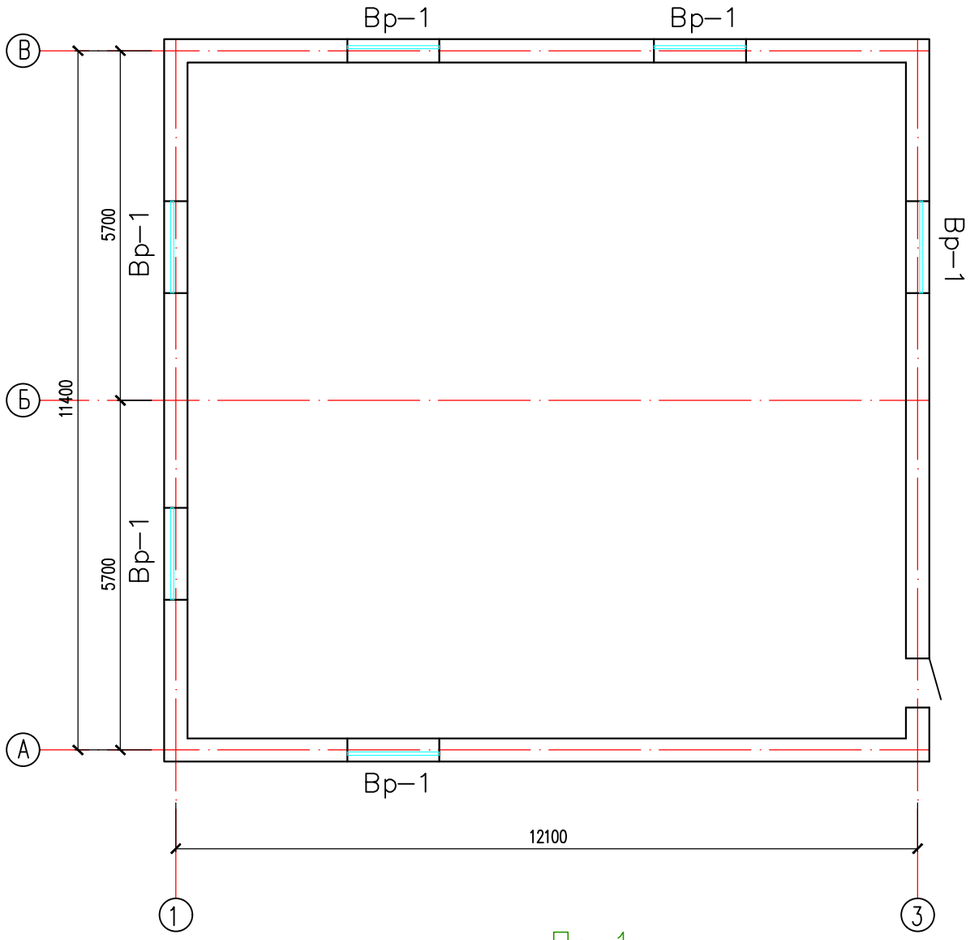

Спецификация материалов

Поз.	Обозначение	Наименование	Кол.	Масса кг	Прим.
		Пр–1	7	7.51	52.57
1	ГОСТ 8509–93	Уголок $\frac{32x32x3\ ГОСТ\ 8509–93}{ВСт3кп\ ГОСТ\ 380–94*}$ м.п.	3.6	1.64	5.91
2	ГОСТ 34028–2016	8х–А240 ГОСТ 34028–2016 м.п.	3.55	0.451	1.6
3		Сетка рабица по ГОСТ 5336–80 ⌀3 20х20			1.75 м2

Пр–1

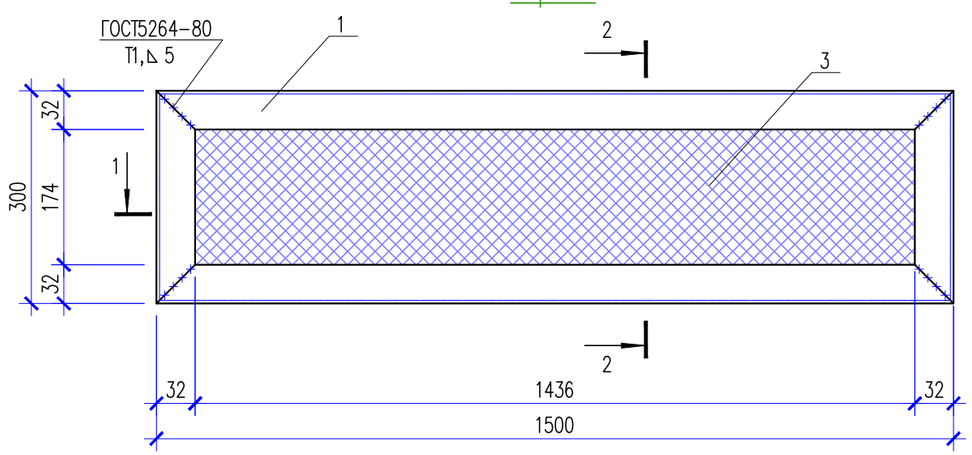

1–1

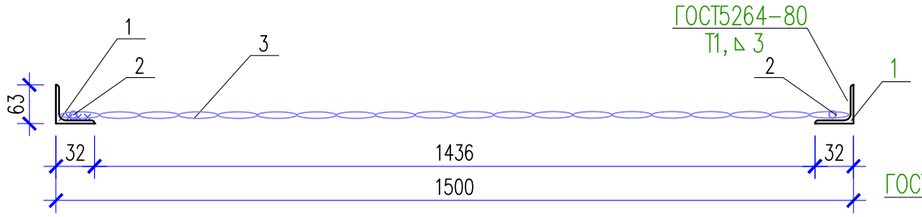

1 – 1

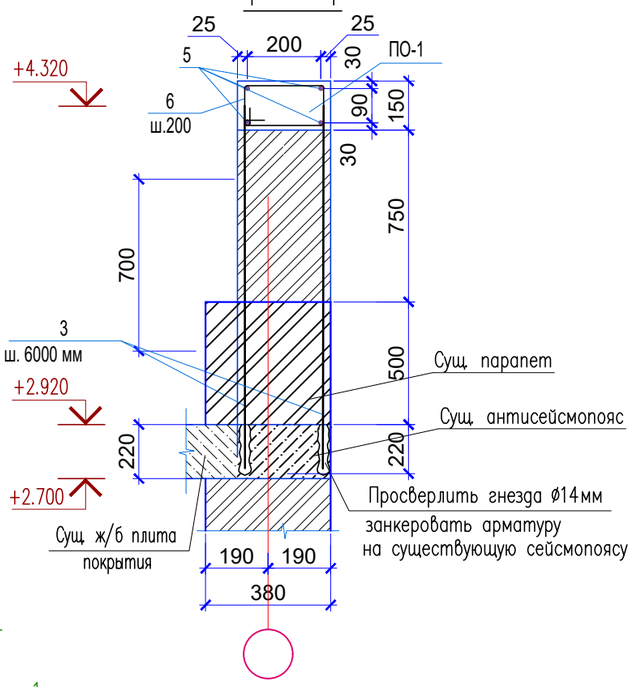

2 – 2

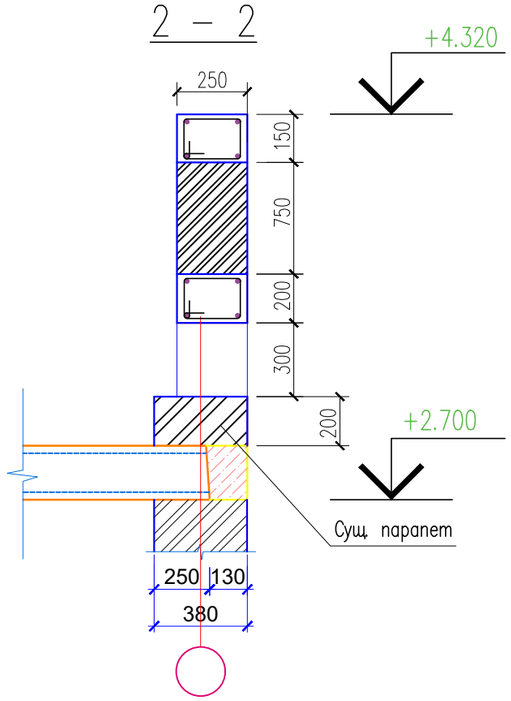

2–2

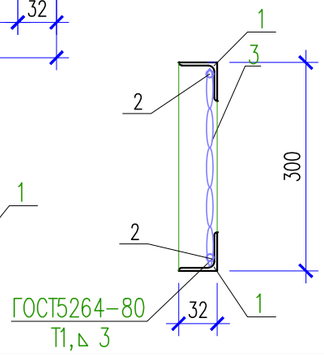

Изм.	Кол.уч.	Лист	№док	Подпись	Дата
ГИП		Атабаев М.			09.22
Исполинт.		Акболат Ш.			09.22
Н.контр.		Медаров Б			09.22

16-2022 АС

«Капитальный ремонт здания КГКП "ясли сад «Балбобек» в с.Сарытогай , Махамбетского района , Атырауской области»

Блок А

Стадия	Лист	Листов
РП	29	52

План чердака
(Ремонтные работа)

ТОО "Astana Market"
г.Шымкент-2022г.

Согласовано:

Взам. инв. №

Подп. и дата

Инв. № подл.

Формат

План раскладки стоек, прогонов и стропил

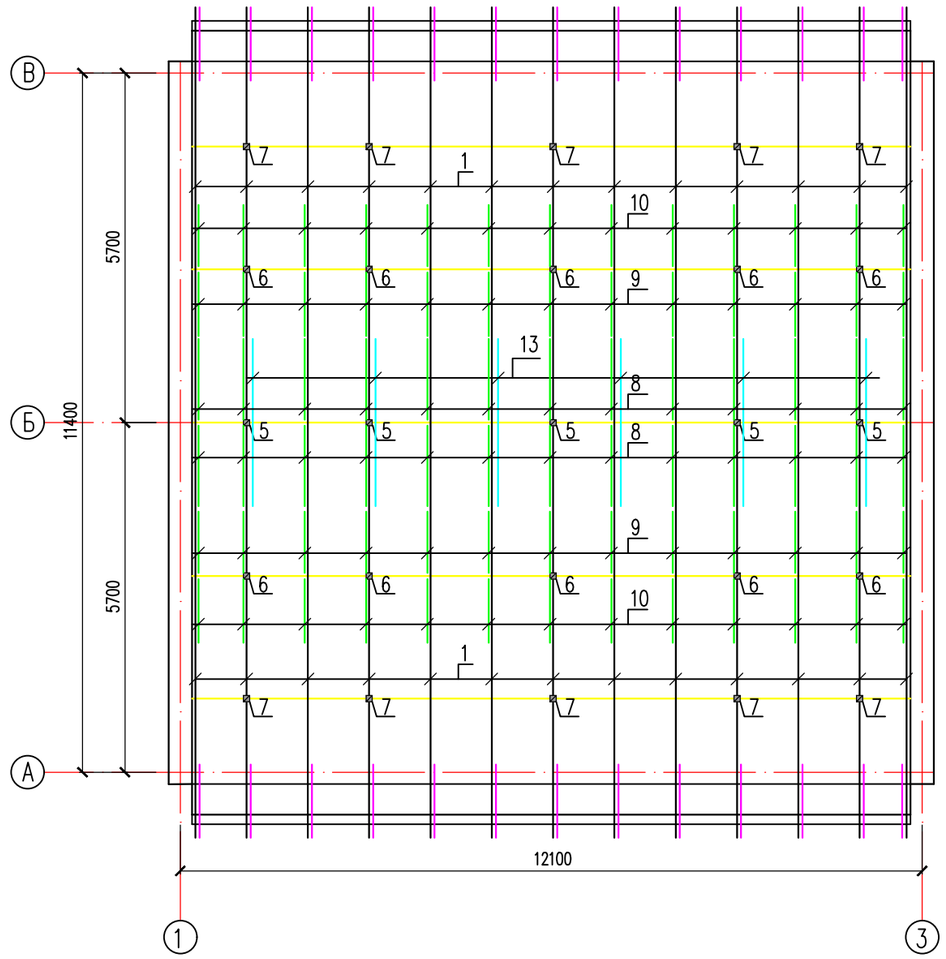

Согласовано:

Взам. инв. №

Подп. и дата

Инв. № подл.

						16-2022 АС
						«Капитальный ремонт здания КГКП "ясли сад «Балбобек» в с.Сарытогай , Махамбетского района , Атырауской области»
Изм.	Кол.уч.	Лист	№док	Подпись	Дата	
ГИП		Атабаев М.			09.22	Блок А — Стадия: РП; Лист: 30; Листов: 52
Исполинт.		Акболат Ш.			09.22	
Н.контр.		Медаров Б			09.22	План раскладки стоек, прогонов и стропил (Ремонтные работа) — ТОО "Astana Market" г.Шымкент-2022г.

Формат

устройство
- Стальной крашенный профилированный лист
- Деревянная обрешетка 50 х 50 (h) ш.500
- Деревянные стропильные конструкции 50х180
- Стяжка из цементно-песчаного раствора толщ. 30 мм
- Плиты из минеральной ваты Dachoterm SL ГОСТ 9573-2012, плотностью 120 кг/м3 – 150мм
- Пароизоляционная пленка полиэтиленовая 0.2 мм
- Железобетонная плита покрытия – 220мм (сущ.)

Разрез 1-1

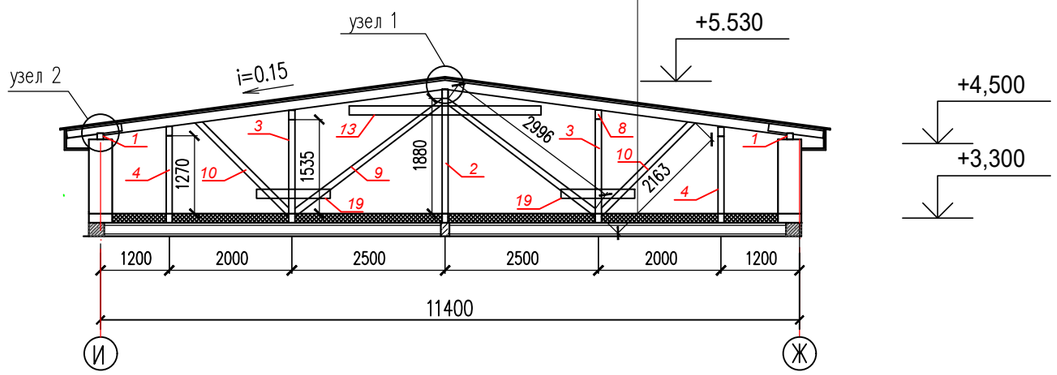

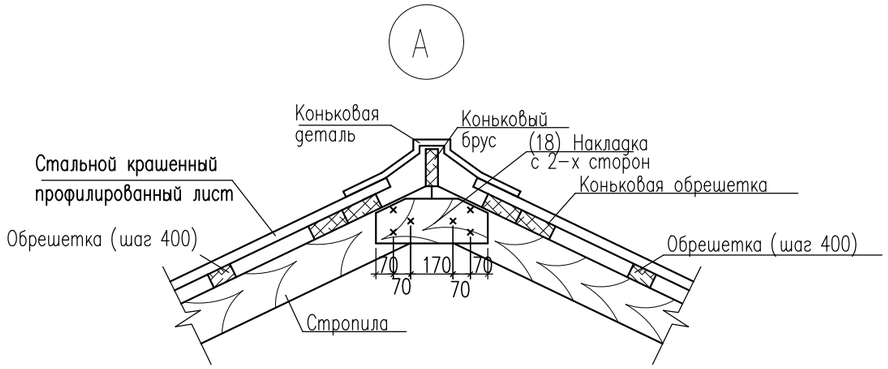

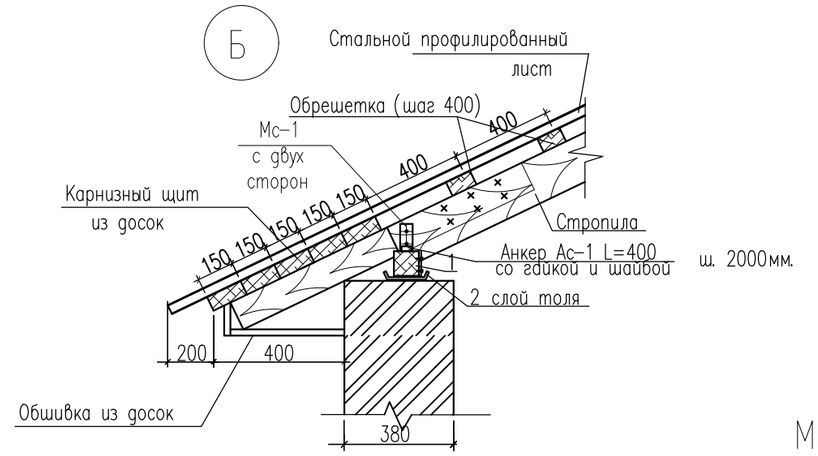

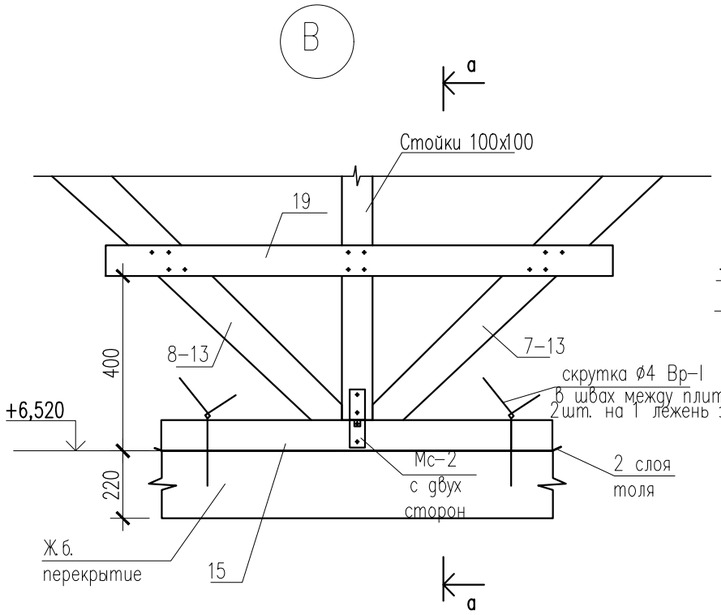

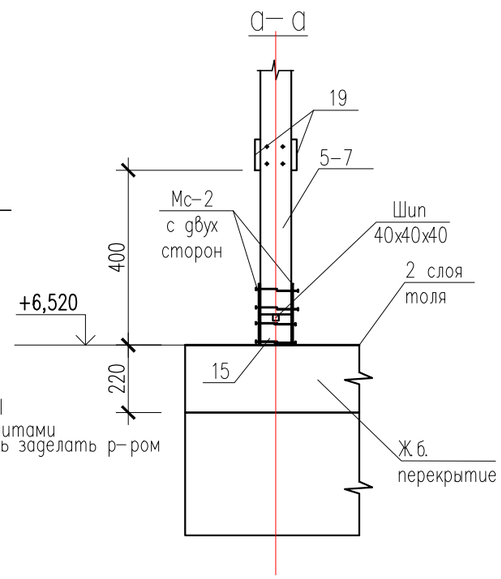

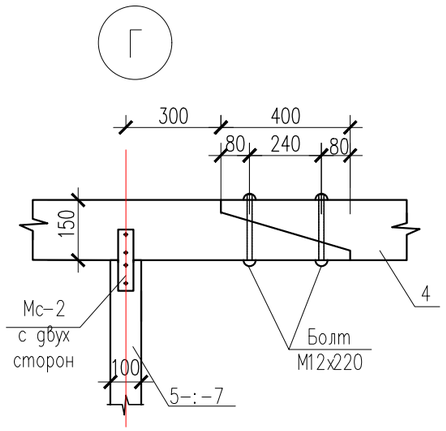

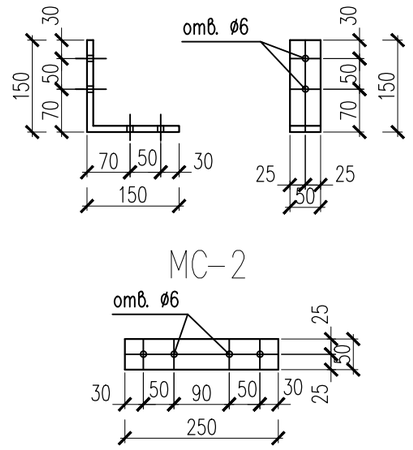

Изм.	Кол.уч.	Лист	№док	Подпись	Дата
ГИП		Атабаев М.			09.22
Исполинт.		Акболат Ш.			09.22
Н.контр.		Медаров Б			09.22

16-2022 АС

«Капитальный ремонт здания КГКП "ясли сад «Балбобек» в с.Сарытогай , Махамбетского района , Атырауской области»

Блок А

Стадия	Лист	Листов
РП	31	52

Разрез 1-1
(Ремонтные работа)

ТОО "Astana Market"
г.Шымкент-2022г.

Согласовано:

Взам. инв. №

Подп. и дата

Инв. № подл.

Формат

Спецификация материалов на покрытие

Поз.	Обозначение	Наименование	Кол.	Объем ед.,м3.	Приме-чание
1	Пиломатериалы ГОСТ 8486-86	Стропила 50х180(Н) L= 6000мм	26	0.054	1.404
2	———//———	не используется			
3	———//———	не используется			
4	———//———	Прогон 100х150(Н) м.п	58.6	0.015	0.88
5	———//———	Стойки 100х100 L= 1880мм	6	0.0188	0.113
6	———//———	Стойки 100х100 L= 1540мм	6	0.0154	0.092
7	———//———	Стойки 100х100 L= 1280мм	6	0.0128	0.077
8	———//———	Подкосы 100х100 L= 3000мм	12	0.03	0.36
9	———//———	Подкосы 100х100 L= 2200мм	12	0.022	0.264
10	———//———	не используется			
11	———//———	не используется			
12	———//———	Накладки 100х50 L= 3570мм	16	0.018	0,288
13	———//———	Затяжка 100х50 L=3000м	14	0.015	0,21
14	———//———	Мауэрлат 100х100 м.п.	24.2	0.010	0.242
15	———//———	Лежень 100х100(Н) м.п.	37.5	0.010	0.375
16	———//———	Кобылки 120х50 L=900мм	26	0.006	0.156
17	———//———	не используется			
18	———//———	Накладки 100х50 L=450мм	18	0.0023	0,041
19	———//———	Накладки 100х50 L=1200м	27	0.0060	0,16
	———//———	Коньковый брус 60х150 м.п	26		0,234
	———//———	Коньковая обрешетка из досок 32х150, м.п	52	0.0048	0,25
	———//———	Подшивка из досок 400х29 м.п.	52		0,6
	———//———	Карнизный щит из досок 5х32х150 м.п	104	0.024	2,496
	———//———	Обрешетка из досок 32х100 м.п	774.4		3,041
	ГОСТ 24045-2016	Стальной профилированный лист С21-1000-0.7 ГОСТ 24045-94			191.91 м2
	//	Прокладка(гидроизоляция) Т.А К м2			191.91
	——— ———	Обшивка сайдингом м2	28,6		
		Коньковая деталь, п.м.	48,00		
	См. узел "А"	Толь м2	56		
	См. узел "В"	Скрутка ф4 Вр-I L=600	132	0.059	7,78

Поз.	Обозначение	Наименование	Кол.	Объем ед.,м3.	Приме-чание
	Стяжка из цементно-песчаного раствора М-150 - 30мм				129.151м2
	Утеплитель ISOVER Dachoterm SL по ТУ 5763-003--56846022-06 плотностью 120 кг/м3 -150мм				129.151м2
	Гидроизоляция- 1 слой рубероида на битумной мастике				129.151м2
		Стальные изделия			
МС-1	АС-	Соединительный элемент МС-1	186	0,59	109,74 кг
МС-2	АС-	Соединительный элемент МС-2	214	0,49	104,86 кг
		Соединительный элемент МС-1			
	ГОСТ 103-76*	-50х5 L=300	1	0.59	0,59 кг
		Соединительный элемент МС-2			
	ГОСТ 103-76*	-50х5 L=250	1	0.49	0,49 кг
АС-1	расход дан на 1 шт.	Анкер АС-1	122	0,679	82,83
	ГОСТ 5781-82*	Ф16 А-I, L= 400 мм	1	0,63	
	ГОСТ 5915-70*	Гайка М16	1	0,038	
	ГОСТ 11371-78*	Шайба М16	1	0,011	

Указания по устройству кровли:

1. Проектируемая кровля разработана в соответствии со СП РК 3.02-137-2013 "Крыши и кровли",СНиП РК 2.02-101-2022* "Пожарная безопасность здании и сооружений". Проектируемая кровля из металлочерепицы с порошковым покрытием по деревянным несущим конструкциям.
2. Несущие конструкции кровли из древесины хвойных пород II-категории с влажностью не более 20%, антисептированные и пропитанные антипиренами.
3. Под лежни и под мауэрлат необходимо уложить 2 слоя толя. Поверхность лежней и мауэрлатов не должна соприкасаться с конструкцией покрытия.
4. Стыковые соединения прогонов допускается выполнять только над опорами (стойки и стыковые соединения двух подкосов).
5. Стыковые соединения стропил допускается выполнять в разбежку через пролет.
6. Все металлические конструкции и скрутки окрашиваются масляными красками.

Согласовано:

Взам. инв. №

Подп. и дата

Инв. № подл.

Изм.	Кол.уч.	Лист	№док	Подпись	Дата
ГИП		Атабаев М.			09.22
Исполинт.		Акболат Ш.			09.22
Н.контр.		Медаров Б			09.22

16-2022 АС

«Капитальный ремонт здания КГКП "ясли сад «Балбобек» в с.Сарытогай , Махамбетского района , Атырауской области»

Блок А

Стадия	Лист	Листов
РП	32	52

Спецификация материалов на покрытие (Ремонтные работа)

ТОО "Astana Market" г.Шымкент-2022г.

Формат

Слуховое окно

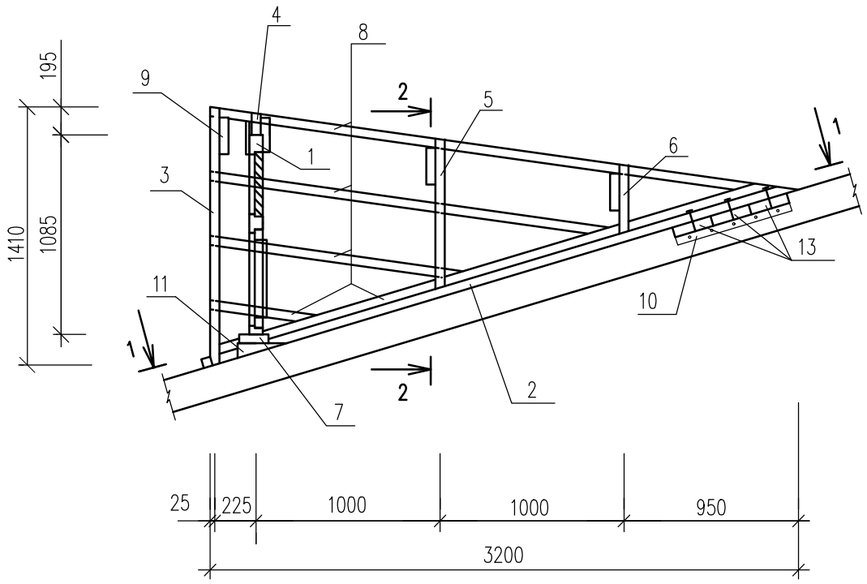

2–2

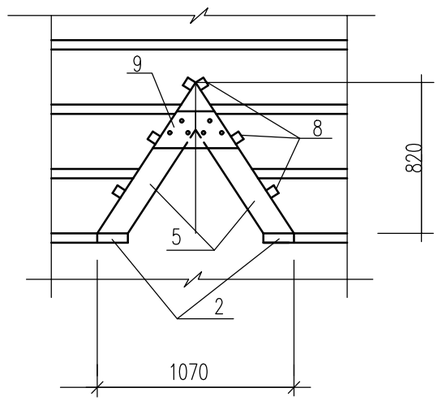

1–1

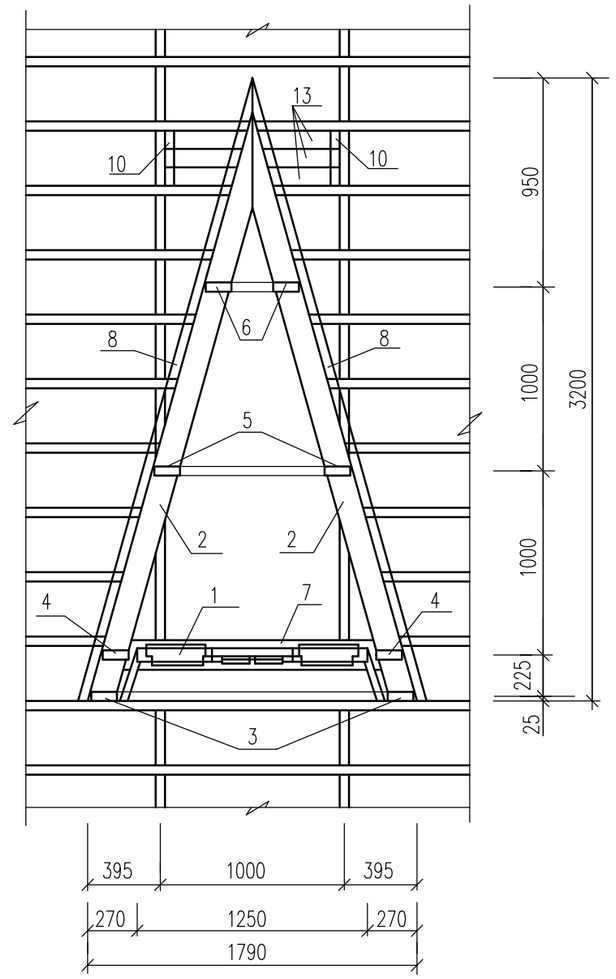

СПЕЦИФИКАЦИЯ ЭЛЕМЕНТОВ

N п.п.	Обозначение	Наименование	Кол.	Объем ед., м3	Объем общ., м3
1	л.АС–	Блок слухового окна	1		0.025м3
2	ГОСТ 8486–86*Е	Ригель 50х160,L=3320	2		0,053
3	–//–	Стропила 50х140,L=1750	2		0,025
4	–//–	Стропила 50х140,L=1670	2		0,023
5	–//–	Стропила 50х140,L=1180	2		0,017
6	–//–	Стропила 50х140,L=740	2		0,010
7	–//–	Ригель 50х160,L=1780	1		0,014
8	–//–	Обрешетка 50х50,п.м	22,0		0,055
9	–//–	Накладка 50х200,L=460	4		0,018
10	–//–	Опорный брус 50х100,L=400	2		0,004
11	–//–	Бобышка 80х100,L=160	2		0,003
12	–//–	Подшивка из досок 30х300,п.м	4,8		0,043
13	–//–	Ригель 50х160,L=900	3		0,022
		Металлочерепица–оцинкованный лист с защитным покрытием	5,81		м2
		Фартук из оцинкованной кровельной стали б=0,7мм	4,65		м2

1. Данный лист смотреть совместно с листами АС–28,АС–33
2. Подшивку из досок покрасить масляной краской за 2 раза под цвет металлочерепицы.

Изм.	Кол.уч.	Лист	№док	Подпись	Дата	16-2022 АС		
						«Капитальный ремонт здания КГКП "ясли сад «Балбобек» в с.Сарытогай , Махамбетского района , Атырауской области»		
ГИП		Атабаев М.			09.22	Блок А	Стадия	Лист	Листов
Исполинт.		Акболат Ш.			09.22		РП	33	52
Н.контр.		Медаров Б			09.22	Устройство слухового окна. (Ремонтные работа)	ТОО "Astana Market" г.Шымкент-2022г.		

Согласовано:

Взам. инв. №

Подп. и дата

Инв. № подл.

Формат

БЛОК СЛУХОВОГО ОКНА ОБС-1

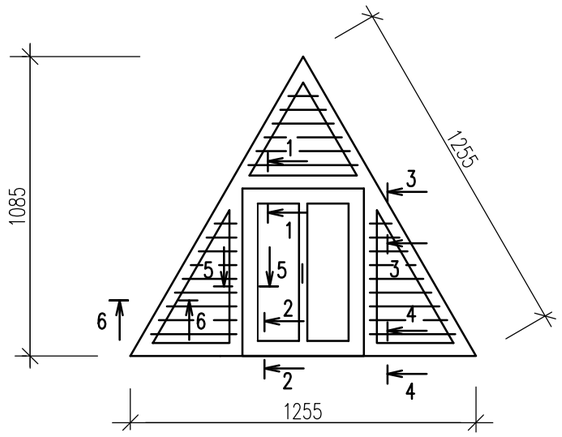

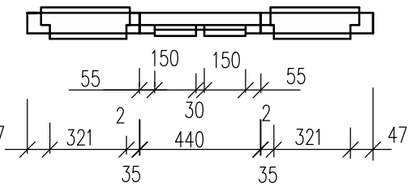

1–1

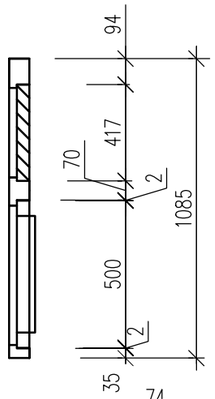

3–3

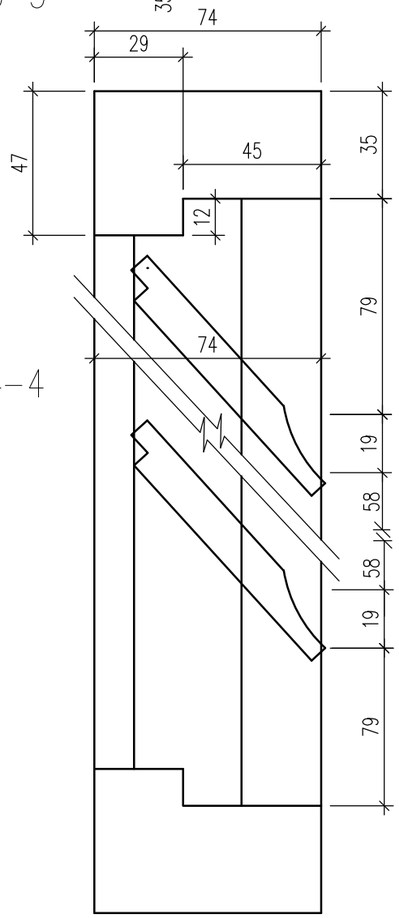

4–4

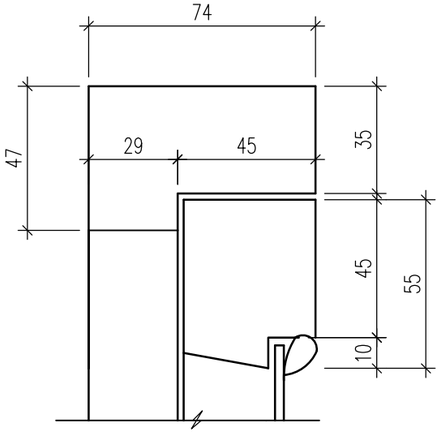

2–2

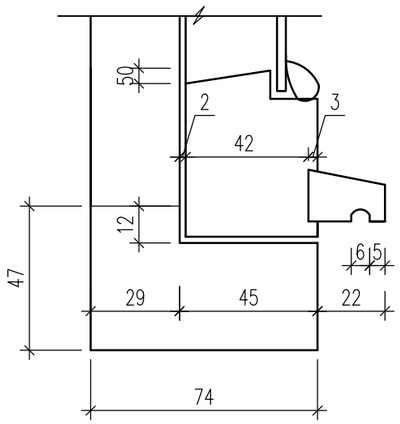

7–7

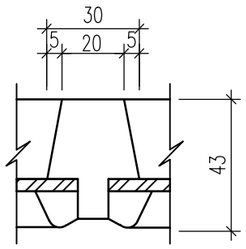

СПЕЦИФИКАЦИЯ ЭЛЕМЕНТОВ

N п.п.	Обозначение	Наименование	Кол.	Масса ед., кг	Примеч.
1	ГОСТ 8486–86*Е	Древесина коробки			0.055м3
2	ГОСТ 8486–86*Е	Древесина жалюзей			0.033м3
3	ГОСТ 8486–86*Е	Древесина переплета			0.025м3
4	ГОСТ 8486–86*Е	Древесина раскладки			0.008м3
5	ГОСТ 5088–94	Петли оконные разъемные			2
6	ГОСТ 5090–86	Задвижки оконные			2
7	ГОСТ 5087–80	Ручка скоба на лапках			1
8	ГОСТ 111–2001	Стекло оконное			0,20м2

5–5

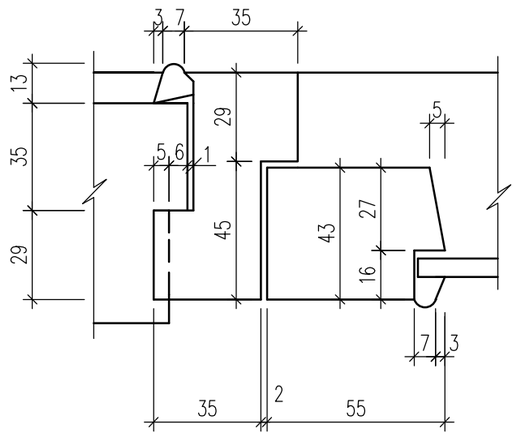

6–6

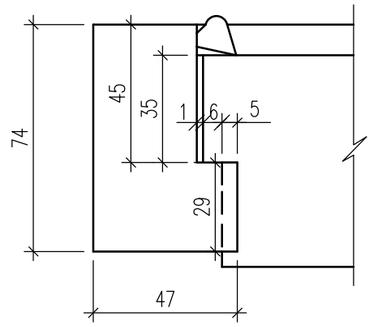

Данный лист смотреть совместно с листом АС–32
Блок слухового окна покрасить за 2 раза

Изм.	Кол.уч.	Лист	№док	Подпись	Дата
ГИП		Атабаев М.			09.22
Исполинт.		Акболат Ш.			09.22
Н.контр.		Медаров Б			09.22

16-2022 АС

«Капитальный ремонт здания КГКП "ясли сад «Балбобек» в с.Сарытогай , Махамбетского района , Атырауской области»

Блок А

Стадия	Лист	Листов
РП	34	52

Блок слухового окна ОБС–1.
(Ремонтные работа)

ТОО "Astana Market"
г.Шымкент-2022г.

Согласовано:

Взам. инв. №

Подп. и дата

Инв. № подл.

Формат

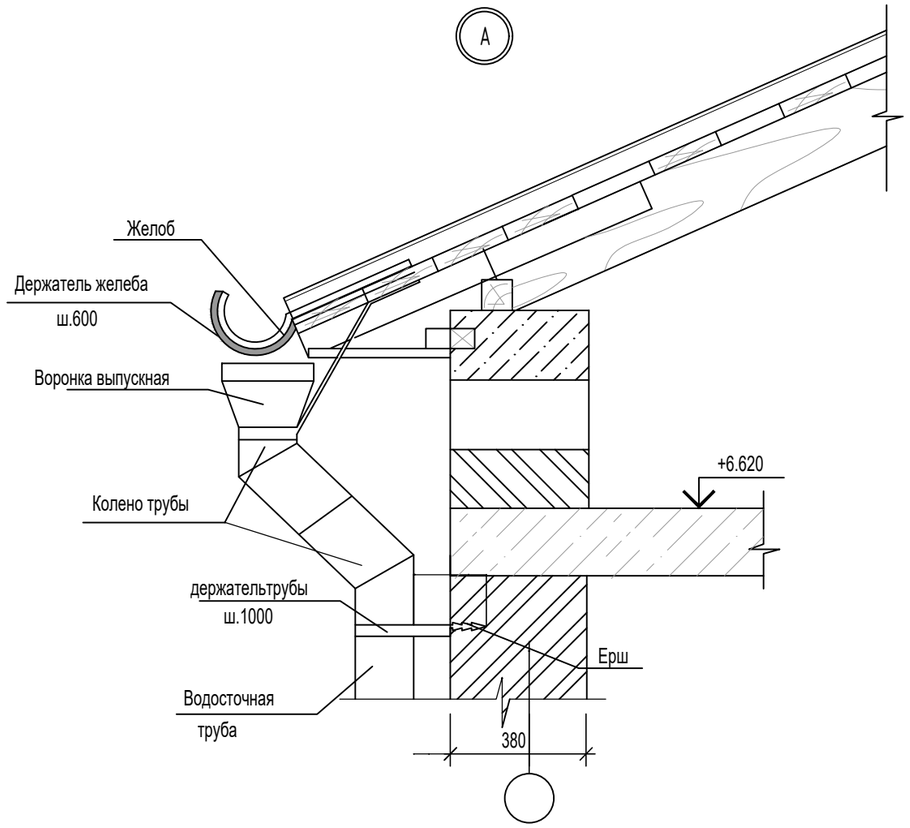

Спецификация желобов и водосточного стояка.

марка поз.	Обозначение	Наименование		Кол.	Масса ед.кг.	Примеч.
	Расход дан на весь объект					
1	Прайс лист	Желоб водосточный	пм	24.2		из пластика
2	—— || ——	Труба водосточная Д=100мм	пм	20		॥
3	—— || ——	Колено трубы	шт	12		॥
4	—— || ——	Воронка выпускная	шт	4		॥
5	—— || ——	Держатель желоба (шаг 600мм)	шт	42		॥
6	—— || ——	Держатель трубы (шаг 1000мм)	шт	20		॥
7	—— || ——	Угол желоба наружный	шт	9		॥

Водосточный стояк

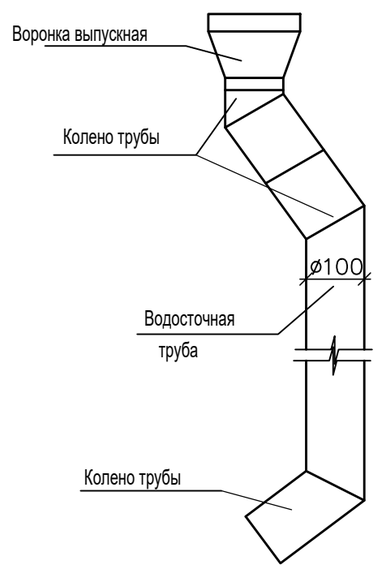

Данный лист смотреть совместно с листами АС-76

Изм.	Кол.уч.	Лист	№док	Подпись	Дата				
						16-2022 АС			
						«Капитальный ремонт здания КГКП "ясли сад «Балбобек» в с.Сарытогай , Махамбетского района , Атырауской области»			
ГИП		Атабаев М.			09.22	Блок А	Стадия	Лист	Листов
Исполинт.		Акболат Ш.			09.22		РП	35	52
Н.контр.		Медаров Б			09.22	Узел А, водосточная труба. Спецификация желобов и водосточного стояка. (Ремонтные работа)	ТОО "Astana Market" г.Шымкент-2022г.		

Взам. инв. N | Подп. и дата | Инв. N подл.

План кровли (ремонтные работы)

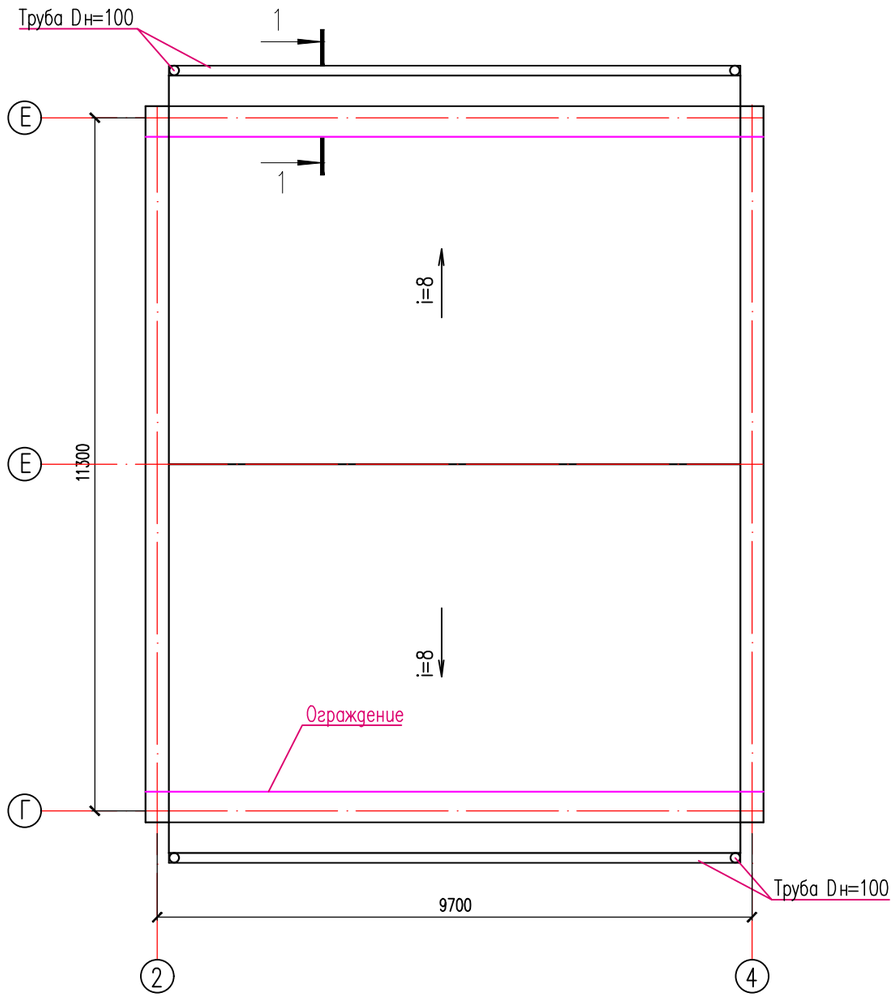

Спецификация материалов

Поз.	Обозначение	Наименование	Кол.	Масса ед.,кг.	Примеч.
1	ГОСТ 103-76	Полоса $\frac{50x5\ ГОСТ\ 103-76}{С235\ ГОСТ\ 27772-88*}$ L=1700	310	3.34	1035
2	ГОСТ 34028-2016**	ø8 А-240 м.п.	615	0.40	246.0

Сечение 1-1

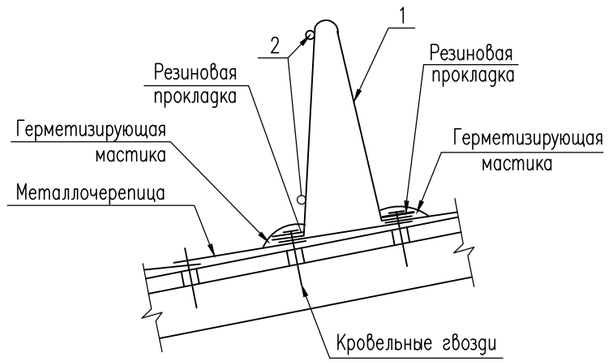

Примечание:
Обьем общих указании по производству работ см.л. АС-28

Изм.	Кол.уч.	Лист	№док	Подпись	Дата	16-2022 АС		
						«Капитальный ремонт здания КГКП "ясли сад «Балбобек» в с.Сарытогай , Махамбетского района , Атырауской области»		
ГИП		Атабаев М.			09.22	Блок А	Стадия	Лист	Листов
Исполинт.		Акболат Ш.			09.22		РП	36	52
Н.контр.		Медаров Б			09.22	План кровли (Ремонтные работа)	ТОО "Astana Market" г.Шымкент-2022г.		

Согласовано:

Взам. инв. №

Подп. и дата

Инв. № подл.

Формат

План чердака

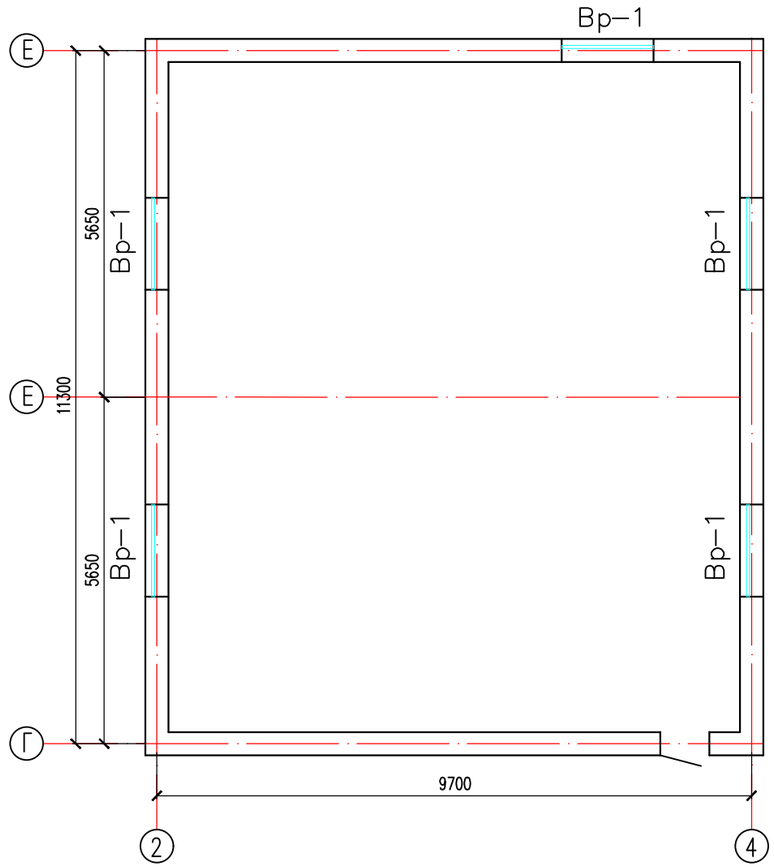

Спецификация материалов

Поз.	Обозначение	Наименование	Кол.	Масса кг	Прим.
		Пр–1	5	7.51	37.55
1	ГОСТ 8509–93	Уголок $\frac{32x32x3\ ГОСТ\ 8509–93}{ВСт3кп\ ГОСТ\ 380–94*}$ м.п.	3.6	1.64	5.91
2	ГОСТ 34028–2016	8х–А240 ГОСТ 34028–2016 м.п.	3.55	0.451	1.6
3		Сетка рабица по ГОСТ 5336–80 ⌀3 20х20			1.75 м2

Пр–1

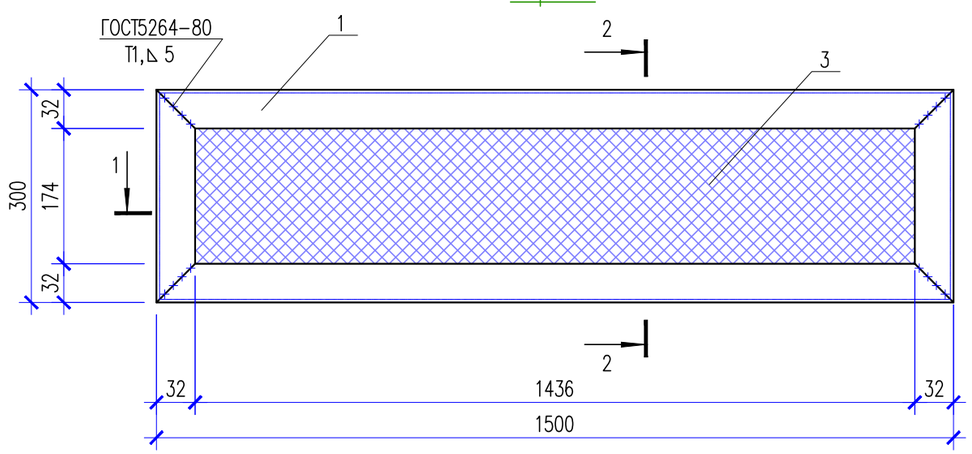

1–1

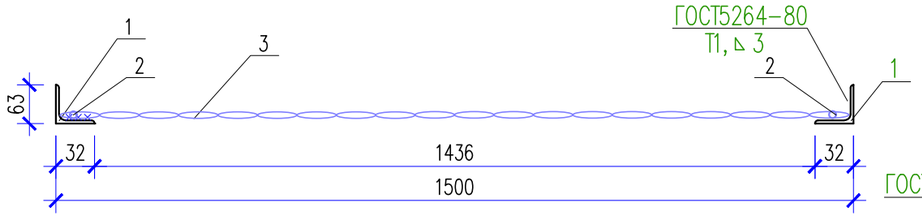

1 – 1

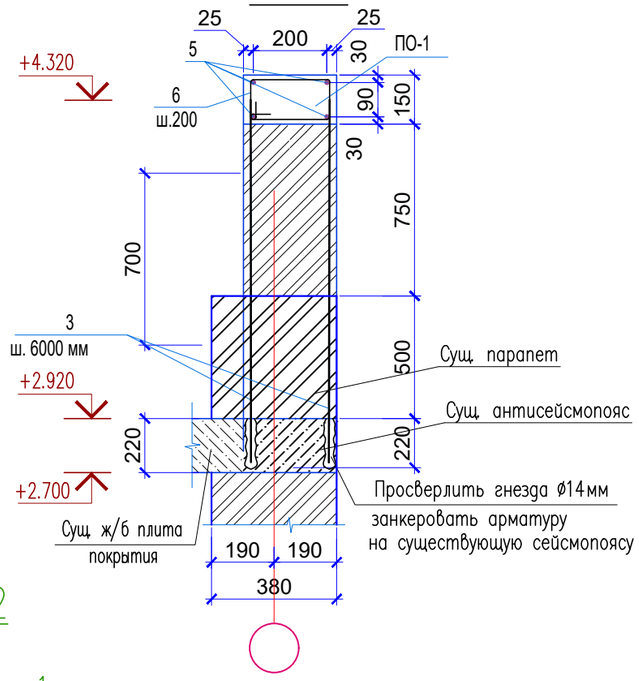

2 – 2

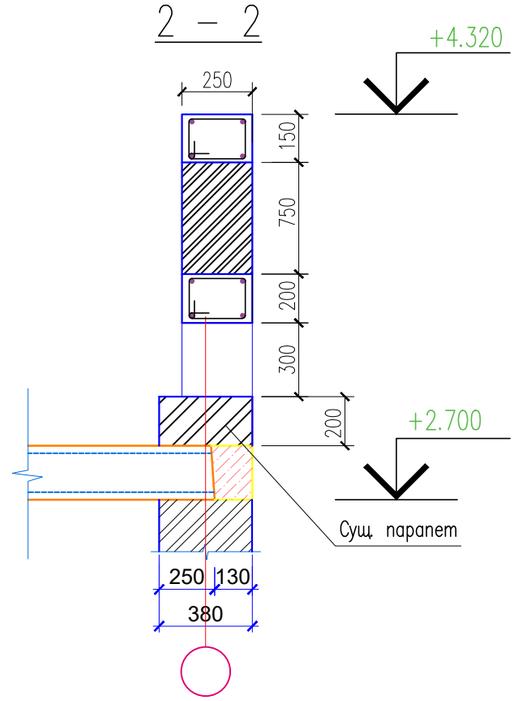

2–2

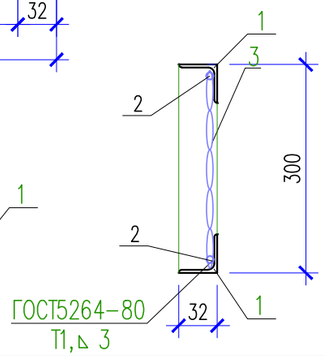

Изм.	Кол.уч.	Лист	№док	Подпись	Дата
ГИП		Атабаев М.			09.22
Исполинт.		Акболат Ш.			09.22
Н.контр.		Медаров Б			09.22

16-2022 АС

«Капитальный ремонт здания КГКП "ясли сад «Балбобек» в с.Сарытогай , Махамбетского района , Атырауской области»

Блок А

Стадия	Лист	Листов
РП	37	52

План чердака
(Ремонтные работа)

ТОО "Astana Market"
г.Шымкент-2022г.

Согласовано:

Взам. инв. №

Подп. и дата

Инв. № подл.

Формат

План раскладки стропил

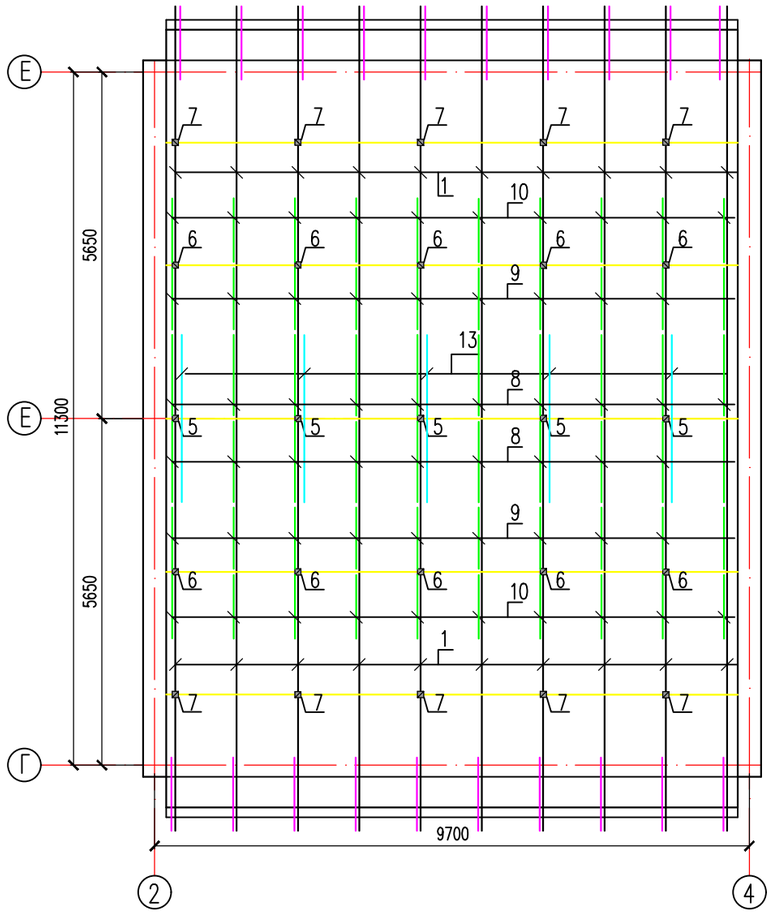

Согласовано:

Взам. инв. №

Подп. и дата

Инв. № подл.

Изм.	Кол.уч.	Лист	№док	Подпись	Дата	16-2022 АС		
						«Капитальный ремонт здания КГКП "ясли сад «Балбобек» в с.Сарытогай , Махамбетского района , Атырауской области»		
ГИП		Атабаев М.			09.22	Блок А	Стадия	Лист	Листов
Исполинт.		Акболат Ш.			09.22		РП	38	52
Н.контр.		Медаров Б			09.22	План раскладки стропил (Ремонтные работа)	ТОО "Astana Market" г.Шымкент-2022г.		

Формат

устройство
- Стальной крашенный профилированный лист
- Деревянная обрешетка 50 х 50 (h) ш.500
- Деревянные стропильные конструкции 50х180
- Стяжка из цементно-песчаного раствора толщ. 30 мм
- Плиты из минеральной ваты Dachoterm SL ГОСТ 9573-2012, плотностью 120 кг/м3 – 150мм
- Пароизоляционная пленка полиэтиленовая 0.2 мм
- Железобетонная плита покрытия – 220мм (сущ.)

Разрез 1-1

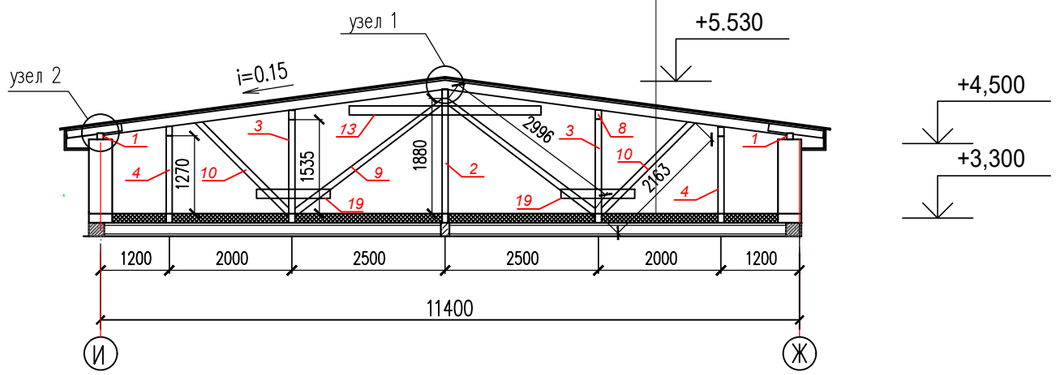

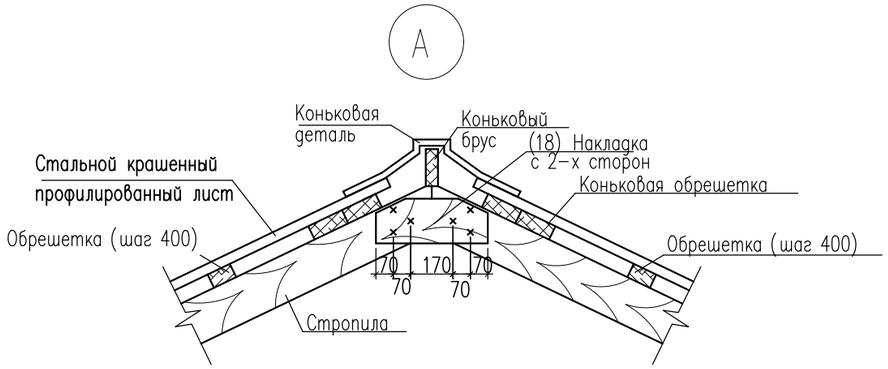

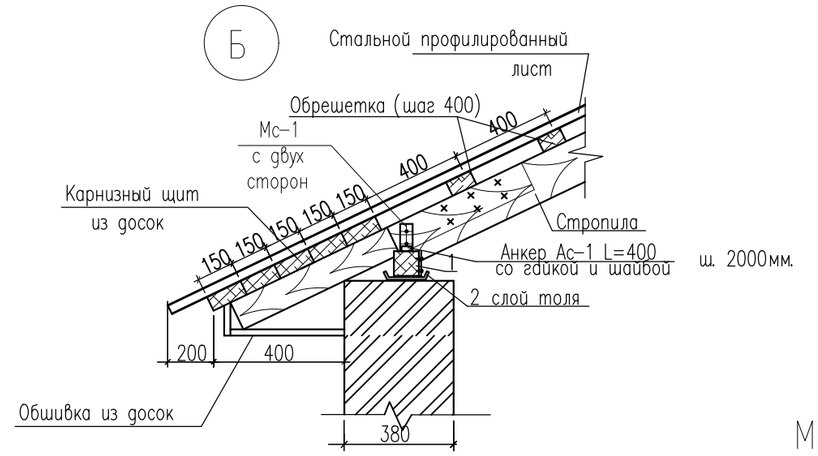

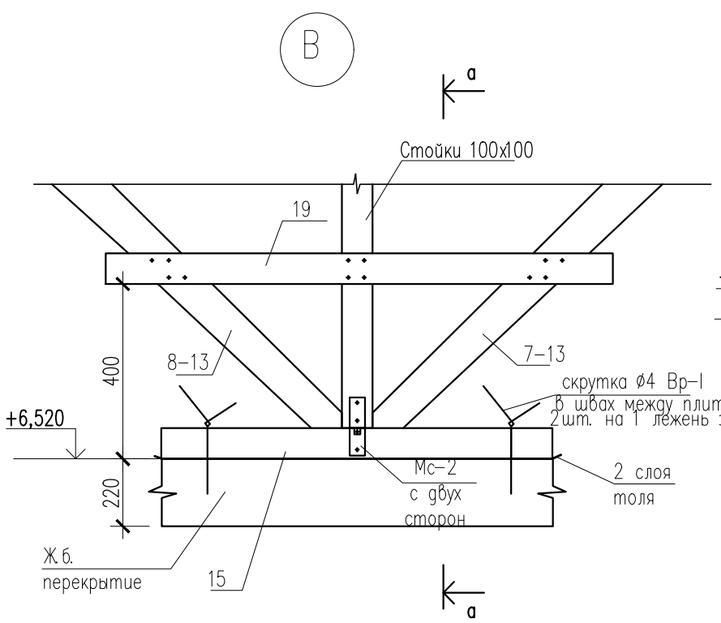

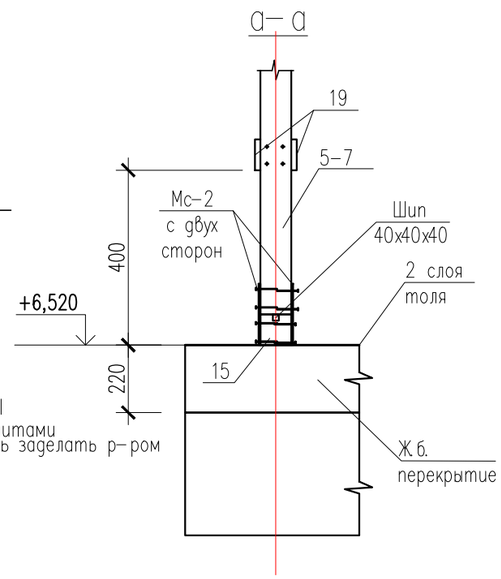

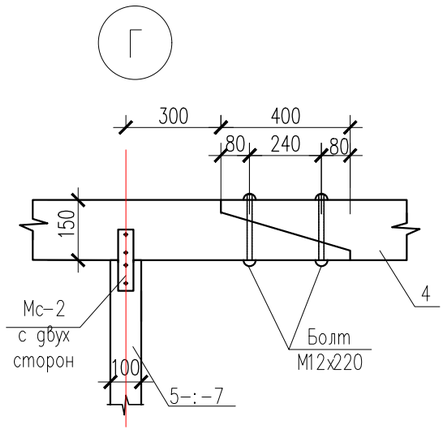

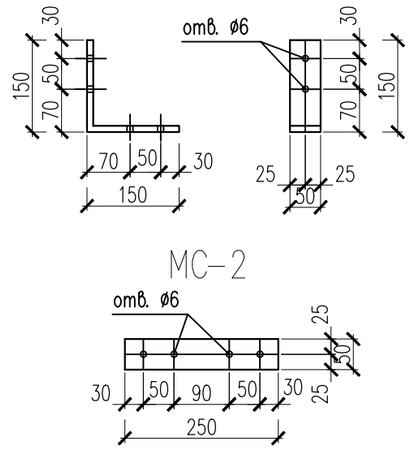

Изм.	Кол.уч.	Лист	№док	Подпись	Дата
ГИП		Атабаев М.			09.22
Исполинт.		Акболат Ш.			09.22
Н.контр.		Медаров Б			09.22

16-2022 АС

«Капитальный ремонт здания КГКП "ясли сад «Балбобек» в с.Сарытогай , Махамбетского района , Атырауской области»

Блок А

Стадия	Лист	Листов
РП	39	52

Разрез 1-1
(Ремонтные работа)

ТОО "Astana Market"
г.Шымкент-2022г.

Согласовано:

Взам. инв. №

Подп. и дата

Инв. № подл.

Формат

Спецификация материалов на покрытие

Поз.	Обозначение	Наименование	Кол.	Объем ед.,м3.	Приме-чание
1	Пиломатериалы ГОСТ 8486-86	Стропила 50х180(Н) L= 6000мм	20	0.054	1.08
2	———//———	не используется			
3	———//———	не используется			
4	———//———	Прогон 100х150(Н) м.п	46.6	0.015	0.70
5	———//———	Стойки 100х100 L= 1880мм	6	0.0188	0.113
6	———//———	Стойки 100х100 L= 1540мм	6	0.0154	0.092
7	———//———	Стойки 100х100 L= 1280мм	6	0.0128	0.077
8	———//———	Подкосы 100х100 L= 3000мм	12	0.03	0.36
9	———//———	Подкосы 100х100 L= 2200мм	12	0.022	0.264
10	———//———	не используется			
11	———//———	не используется			
12	———//———	Накладки 100х50 L= 3570мм	16	0.018	0,288
13	———//———	Затяжка 100х50 L=3000м	14	0.015	0,21
14	———//———	Мауэрлат 100х100 м.п.	19.4	0.010	0.194
15	———//———	Лежень 100х100(Н) м.п.	37.5	0.010	0.375
16	———//———	Кобылки 120х50 L=900мм	26	0.006	0.156
17	———//———	не используется			
18	———//———	Накладки 100х50 L=450мм	18	0.0023	0,041
19	———//———	Накладки 100х50 L=1200м	27	0.0060	0,16
	———//———	Коньковый брус 60х150 м.п	26		0,234
	———//———	Коньковая обрешетка из досок 32х150, м.п	52	0.0048	0,25
	———//———	Подшивка из досок 400х29 м.п.	52		0,6
	———//———	Карнизный щит из досок 5х32х150 м.п	104	0.024	2,496
	———//———	Обрешетка из досок 32х100 м.п	774.4		3,041
	ГОСТ 24045-2016	Стальной профилированный лист С21-1000-0.7 ГОСТ 24045-94			151.45 м2
	//	Прокладка(гидроизоляция) Т.А К м2			151.45
	——— ———	Обшивка сайдингом м2	28,6		
		Коньковая деталь, п.м.	48,00		
	См. узел "А"	Толь м2	56		
	См. узел "В"	Скрутка ф4 Вр-I L=600	132	0.059	7,78

Поз.	Обозначение	Наименование	Кол.	Объем ед.,м3.	Приме-чание
	Стяжка из цементно-песчаного раствора М-150 - 30мм				101.82м2
	Утеплитель ISOVER Dachoterm SL по ТУ 5763-003--56846022-06 плотностью 120 кг/м3 -150мм				101.82м2
	Гидроизоляция- 1 слой рубероида на битумной мастике				101.82м2
		Стальные изделия			
МС-1	АС-	Соединительный элемент МС-1	186	0,59	109,74 кг
МС-2	АС-	Соединительный элемент МС-2	214	0,49	104,86 кг
		Соединительный элемент МС-1			
	ГОСТ 103-76*	-50х5 L=300	1	0.59	0,59 кг
		Соединительный элемент МС-2			
	ГОСТ 103-76*	-50х5 L=250	1	0.49	0,49 кг
АС-1	расход дан на 1 шт.	Анкер АС-1	122	0,679	82,83
	ГОСТ 5781-82*	Ф16 А-I, L= 400 мм	1	0,63	
	ГОСТ 5915-70*	Гайка М16	1	0,038	
	ГОСТ 11371-78*	Шайба М16	1	0,011	

Указания по устройству кровли:

1. Проектируемая кровля разработана в соответствии со СП РК 3.02-137-2013 "Крыши и кровли",СНиП РК 2.02-101-2022* "Пожарная безопасность здании и сооружений". Проектируемая кровля из металлочерепицы с порошковым покрытием по деревянным несущим конструкциям.
2. Несущие конструкции кровли из древесины хвойных пород II-категории с влажностью не более 20%, антисептированные и пропитанные антипиренами.
3. Под лежни и под мауэрлат необходимо уложить 2 слоя толя. Поверхность лежней и мауэрлатов не должна соприкасаться с конструкцией покрытия.
4. Стыковые соединения прогонов допускается выполнять только над опорами (стойки и стыковые соединения двух подкосов).
5. Стыковые соединения стропил допускается выполнять в разбежку через пролет.
6. Все металлические конструкции и скрутки окрашиваются масляными красками.

Согласовано:

Взам. инв. №

Подп. и дата

Инв. № подл.

Изм.	Кол.уч.	Лист	№док	Подпись	Дата
ГИП		Атабаев М.			09.22
Исполинт.		Акболат Ш.			09.22
Н.контр.		Медаров Б			09.22

16-2022 АС

«Капитальный ремонт здания КГКП "ясли сад «Балбобек» в с.Сарытогай , Махамбетского района , Атырауской области»

Блок А

Стадия	Лист	Листов
РП	40	52

Спецификация материалов на покрытие (Ремонтные работа)

ТОО "Astana Market" г.Шымкент-2022г.

Формат

Слуховое окно

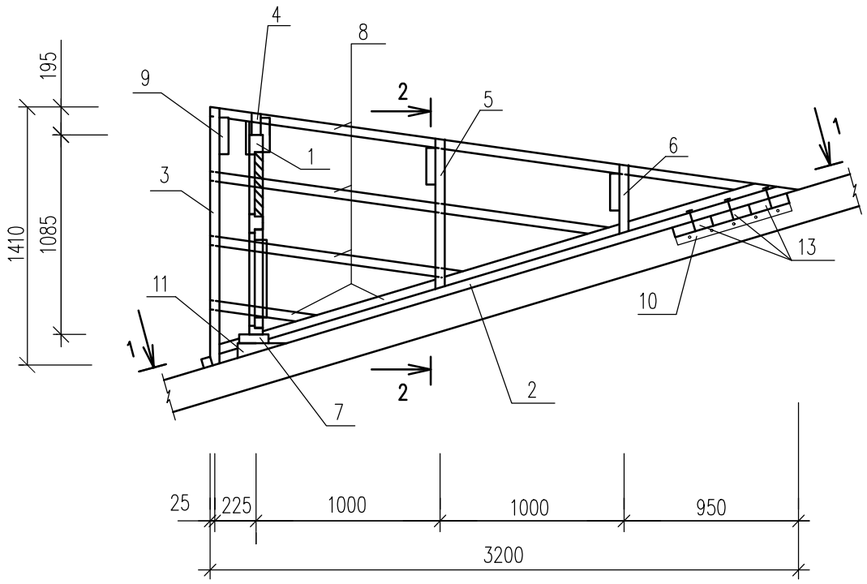

2–2

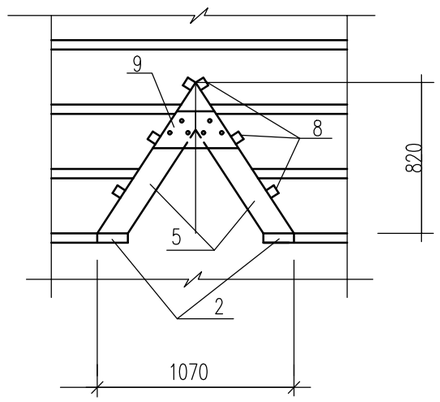

1–1

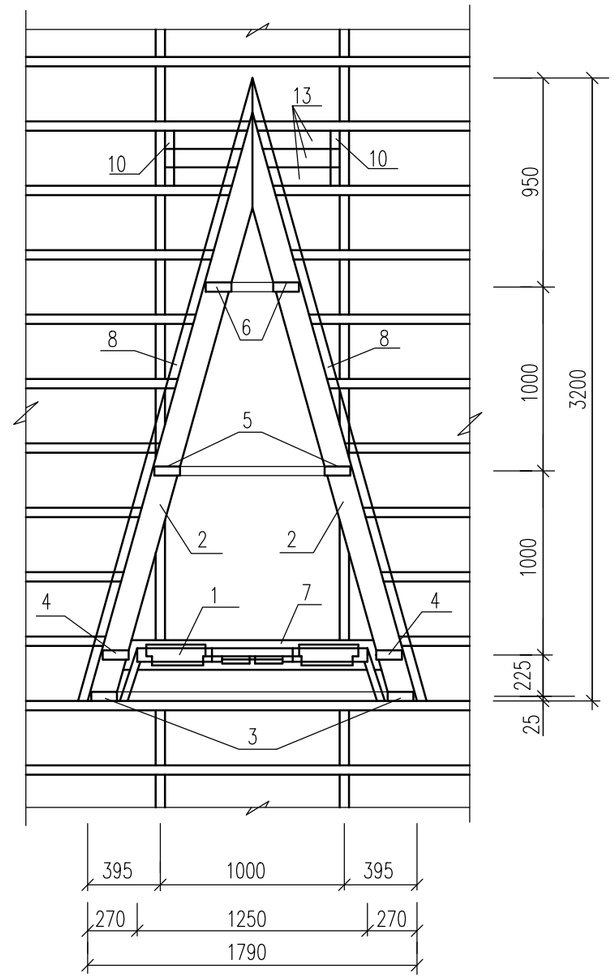

СПЕЦИФИКАЦИЯ ЭЛЕМЕНТОВ

N п.п.	Обозначение	Наименование	Кол.	Объем ед., м3	Объем общ., м3
1	л.АС–	Блок слухового окна	1		0.025м3
2	ГОСТ 8486–86*Е	Ригель 50х160,L=3320	2		0,053
3	–//–	Стропила 50х140,L=1750	2		0,025
4	–//–	Стропила 50х140,L=1670	2		0,023
5	–//–	Стропила 50х140,L=1180	2		0,017
6	–//–	Стропила 50х140,L=740	2		0,010
7	–//–	Ригель 50х160,L=1780	1		0,014
8	–//–	Обрешетка 50х50,п.м	22,0		0,055
9	–//–	Накладка 50х200,L=460	4		0,018
10	–//–	Опорный брус 50х100,L=400	2		0,004
11	–//–	Бобышка 80х100,L=160	2		0,003
12	–//–	Подшивка из досок 30х300,п.м	4,8		0,043
13	–//–	Ригель 50х160,L=900	3		0,022
		Металлочерепица–оцинкованный лист с защитным покрытием	5,81		м2
		Фартук из оцинкованной кровельной стали б=0,7мм	4,65		м2

1. Данный лист смотреть совместно с листами АС–28,АС–33
2. Подшивку из досок покрасить масляной краской за 2 раза под цвет металлочерепицы.

Изм.	Кол.уч.	Лист	№док	Подпись	Дата	16-2022 АС		
						«Капитальный ремонт здания КГКП "ясли сад «Балбобек» в с.Сарытогай , Махамбетского района , Атырауской области»		
ГИП		Атабаев М.			09.22	Блок А	Стадия	Лист	Листов
Исполинт.		Акболат Ш.			09.22		РП	41	52
Н.контр.		Медаров Б			09.22	Устройство слухового окна. (Ремонтные работа)	ТОО "Astana Market" г.Шымкент-2022г.		

Согласовано:

Взам. инв. №

Подп. и дата

Инв. № подл.

Формат

БЛОК СЛУХОВОГО ОКНА ОБС-1

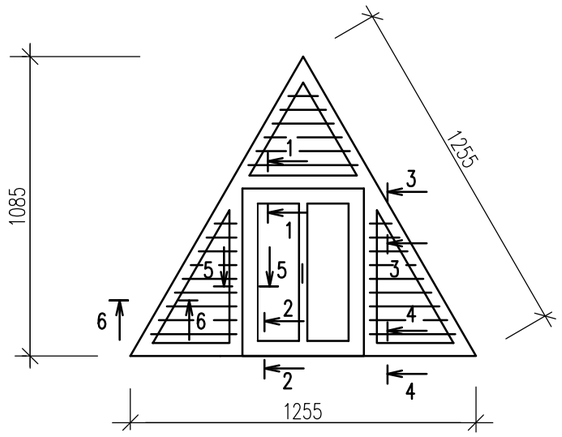

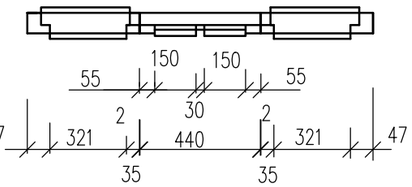

1–1

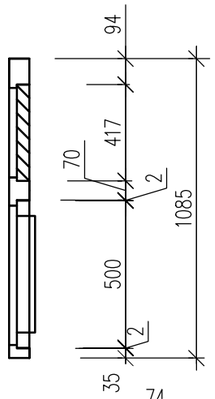

3–3

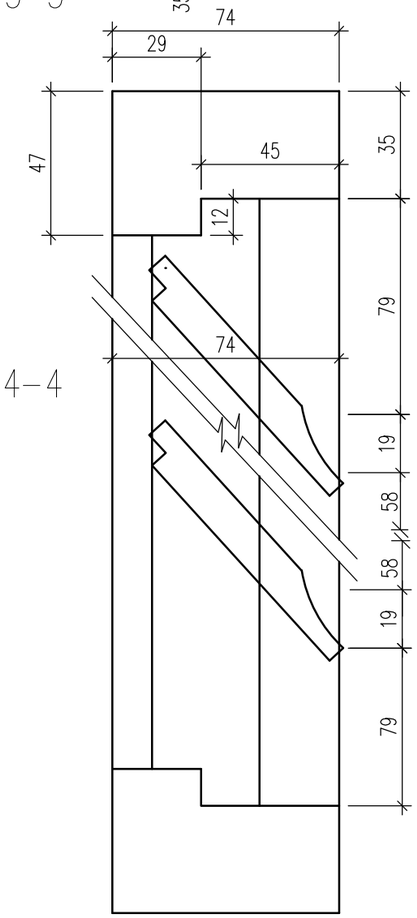

4–4

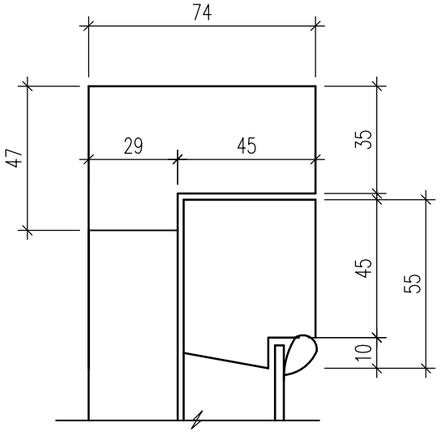

2–2

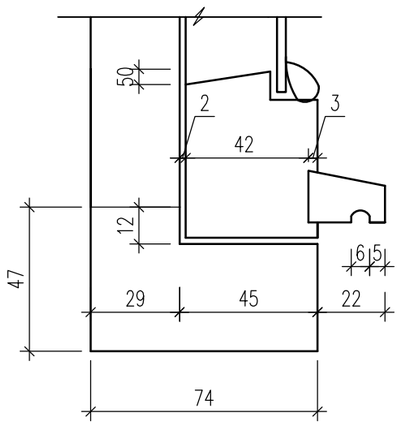

7–7

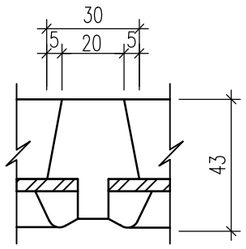

СПЕЦИФИКАЦИЯ ЭЛЕМЕНТОВ

N п.п.	Обозначение	Наименование	Кол.	Масса ед., кг	Примеч.
1	ГОСТ 8486–86*Е	Древесина коробки			0.055м3
2	ГОСТ 8486–86*Е	Древесина жалюзей			0.033м3
3	ГОСТ 8486–86*Е	Древесина переплета			0.025м3
4	ГОСТ 8486–86*Е	Древесина раскладки			0.008м3
5	ГОСТ 5088–94	Петли оконные разъемные			2
6	ГОСТ 5090–86	Задвижки оконные			2
7	ГОСТ 5087–80	Ручка скоба на лапках			1
8	ГОСТ 111–2001	Стекло оконное			0,20м2

5–5

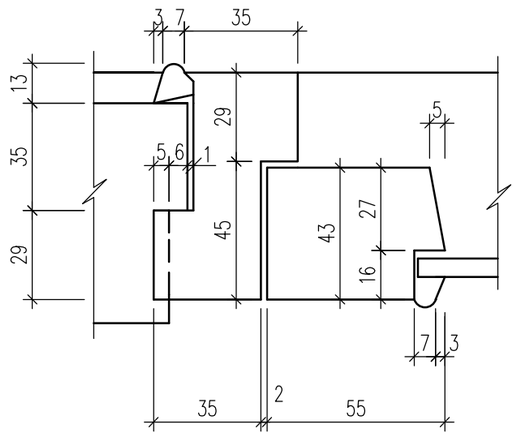

6–6

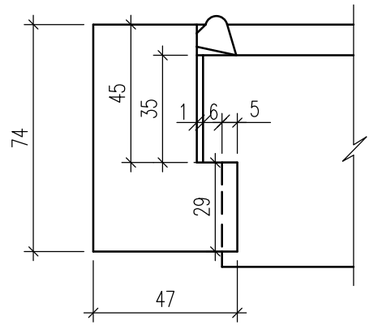

Данный лист смотреть совместно с листом АС–32
Блок слухового окна покрасить за 2 раза

Согласовано:

Взам. инв. №

Подп. и дата

Инв. № подл.

Изм.	Кол.уч.	Лист	№док	Подпись	Дата
ГИП		Атабаев М.			09.22
Исполинт.		Акболат Ш.			09.22
Н.контр.		Медаров Б			09.22

16-2022 АС

«Капитальный ремонт здания КГКП "ясли сад «Балбобек» в с.Сарытогай , Махамбетского района , Атырауской области»

Блок А

Стадия	Лист	Листов
РП	42	52

Блок слухового окна ОБС–1.
(Ремонтные работа)

ТОО "Astana Market"
г.Шымкент-2022г.

Формат

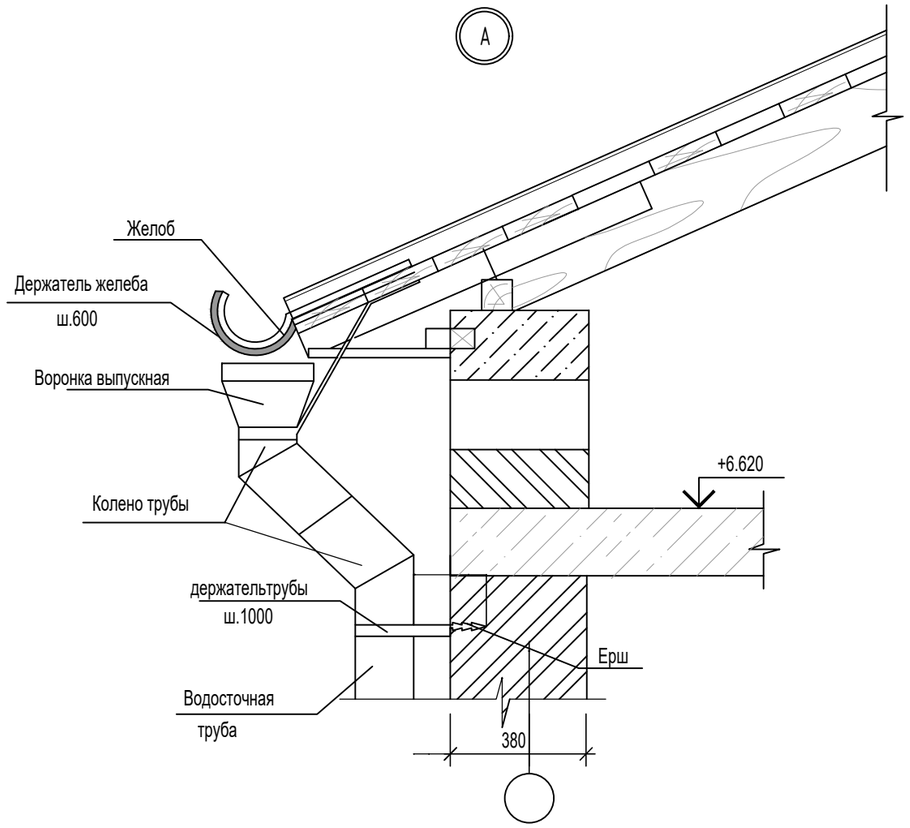

Спецификация желобов и водосточного стояка.

марка поз.	Обозначение	Наименование		Кол.	Масса ед.кг.	Примеч.
	Расход дан на весь объект					
1	Прайс лист	Желоб водосточный	пм	24.2		из пластика
2	—— || ——	Труба водосточная Д=100мм	пм	20		॥
3	—— || ——	Колено трубы	шт	12		॥
4	—— || ——	Воронка выпускная	шт	4		॥
5	—— || ——	Держатель желоба (шаг 600мм)	шт	42		॥
6	—— || ——	Держатель трубы (шаг 1000мм)	шт	20		॥
7	—— || ——	Угол желоба наружный	шт	9		॥

Водосточный стояк

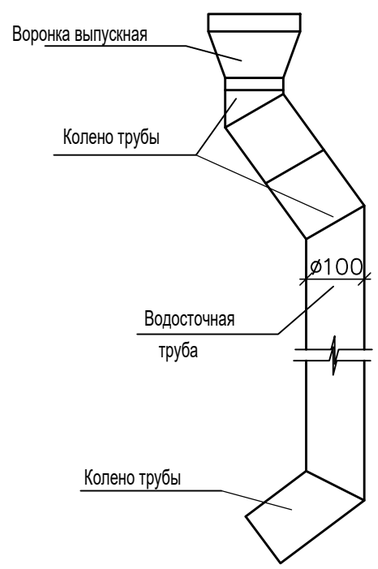

Данный лист смотреть совместно с листами АС-76

Изм.	Кол.уч.	Лист	№док	Подпись	Дата				
						16-2022 АС			
						«Капитальный ремонт здания КГКП "ясли сад «Балбобек» в с.Сарытогай , Махамбетского района , Атырауской области»			
ГИП		Атабаев М.			09.22	Блок А	Стадия	Лист	Листов
Исполинт.		Акболат Ш.			09.22		РП	43	52
Н.контр.		Медаров Б			09.22	Узел А, водосточная труба. Спецификация желобов и водосточного стояка.	ТОО "Astana Market" г.Шымкент-2022г.		

Взам. инв. N

Подп. и дата

Инв. N подл.

План кровли (ремонтные работы)

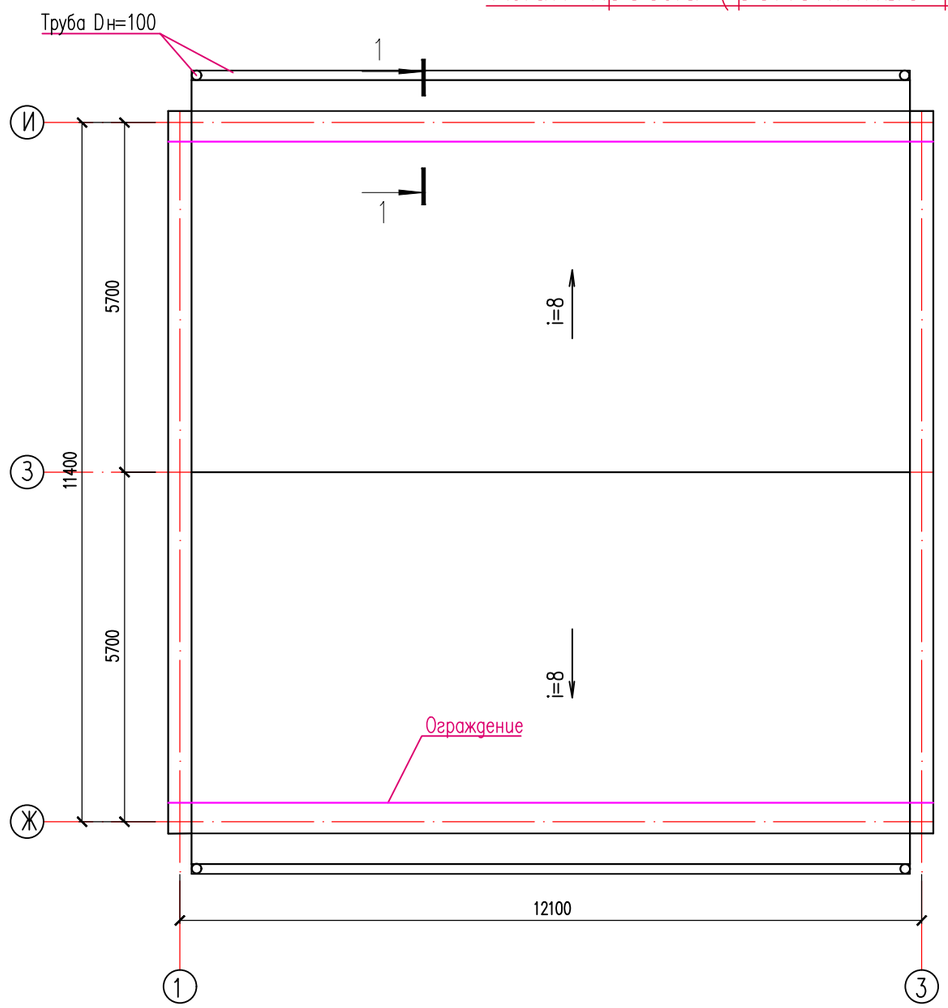

Спецификация материалов

Поз.	Обозначение	Наименование	Кол.	Масса ед.,кг.	Примеч.
1	ГОСТ 103-76	Полоса $\frac{50x5\ ГОСТ\ 103-76}{С235\ ГОСТ\ 27772-88*}$ L=1700	310	3.34	1035
2	ГОСТ 34028-2016**	ø8 А-240 м.п.	615	0.40	246.0

Сечение 1-1

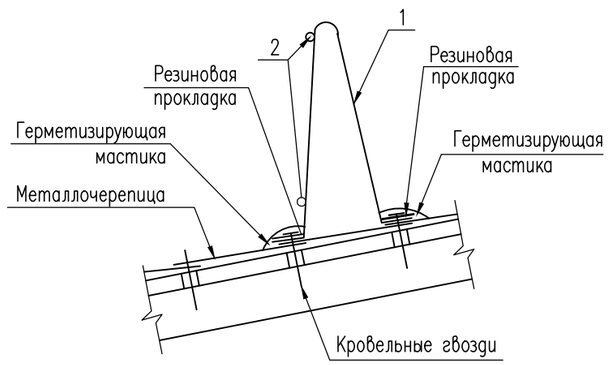

Примечание:
Обьем общих указании по производству работ см.л. АС-28

Изм.	Кол.уч.	Лист	№док	Подпись	Дата	16-2022 АС		
						«Капитальный ремонт здания КГКП "ясли сад «Балбобек» в с.Сарытогай , Махамбетского района , Атырауской области»		
ГИП		Атабаев М.			09.22	Блок А	Стадия	Лист	Листов
Исполинт.		Акболат Ш.			09.22		РП	44	52
Н.контр.		Медаров Б			09.22	План кровли (Ремонтные работа)	ТОО "Astana Market" г.Шымкент-2022г.		

Согласовано:

Взам. инв. №

Подп. и дата

Инв. № подл.

Формат

План чердака

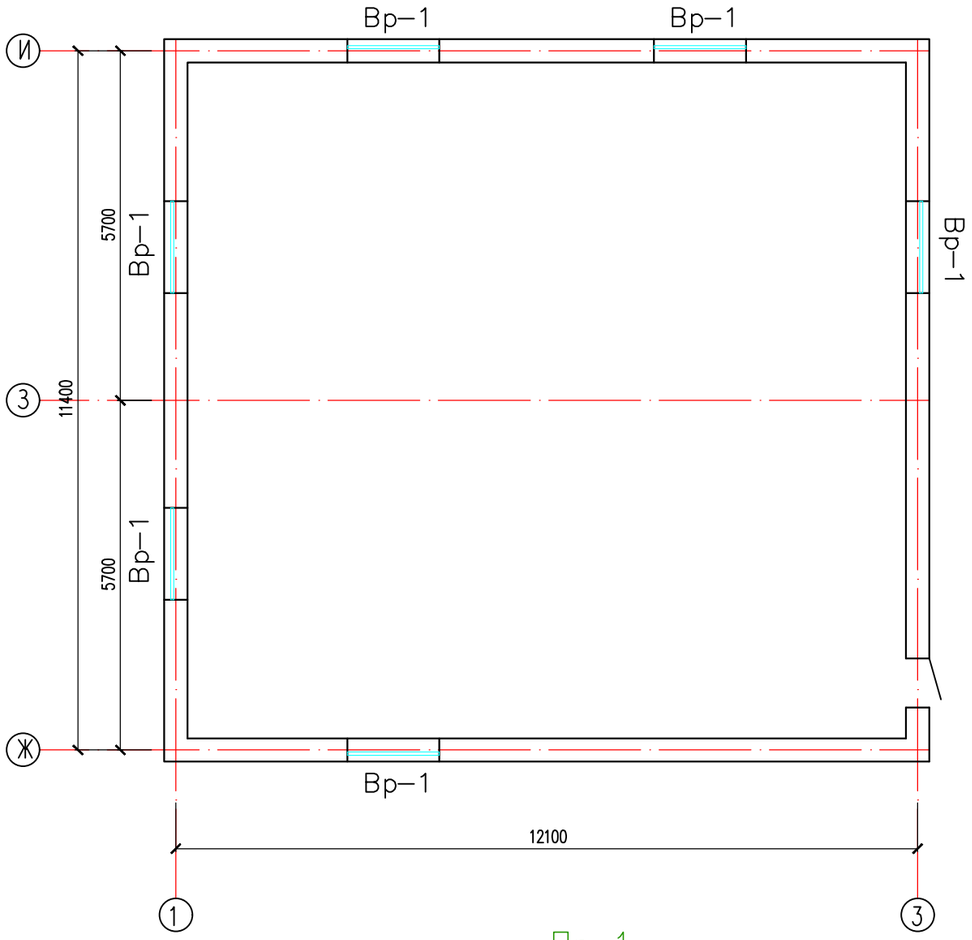

Спецификация материалов

Поз.	Обозначение	Наименование	Кол.	Масса кг	Прим.
		Пр–1	7	7.51	52.57
1	ГОСТ 8509–93	Уголок $\frac{32x32x3\ ГОСТ\ 8509–93}{ВСт3кп\ ГОСТ\ 380–94*}$ м.п.	3.6	1.64	5.91
2	ГОСТ 34028–2016	8х–А240 ГОСТ 34028–2016 м.п.	3.55	0.451	1.6
3		Сетка рабица по ГОСТ 5336–80 ⌀3 20х20			1.75 м2

Пр–1

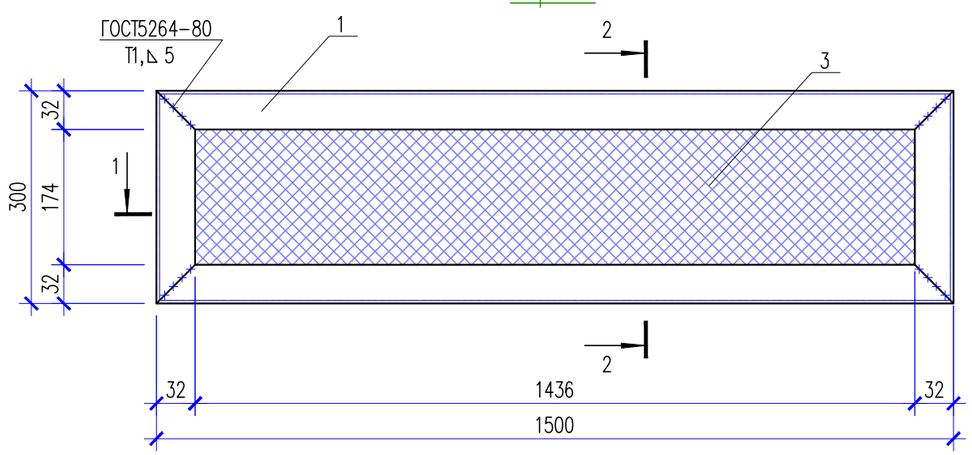

1–1

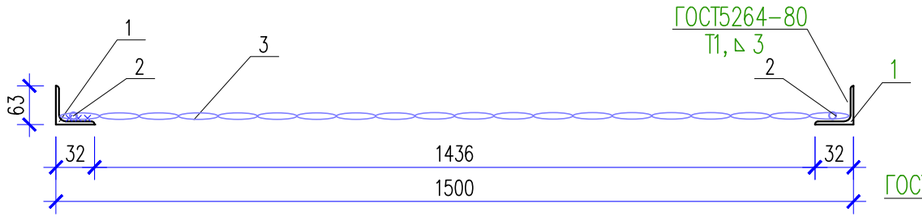

1 – 1

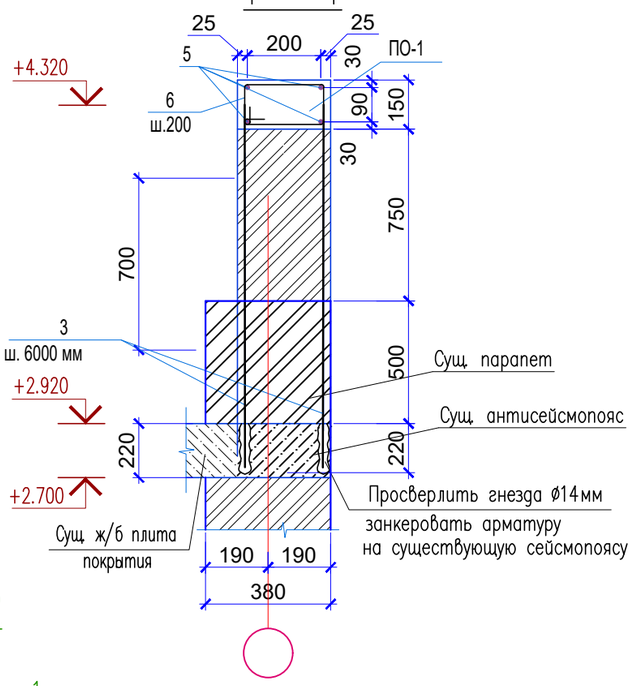

2 – 2

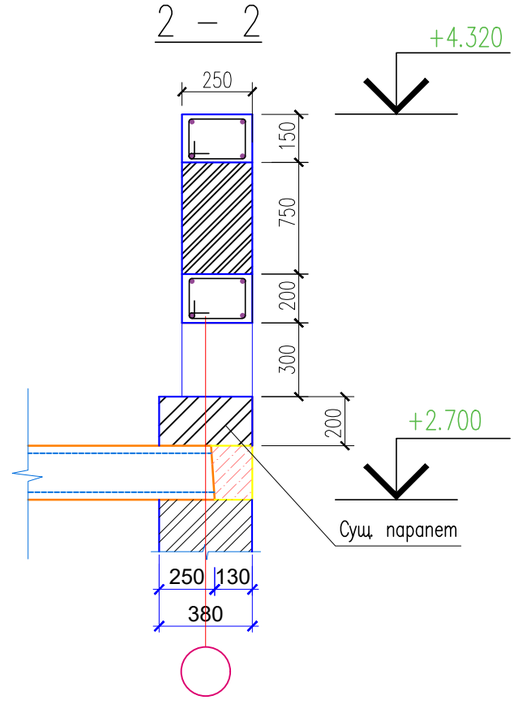

2–2

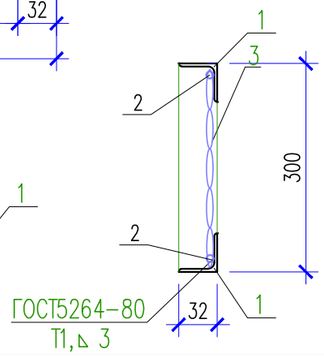

Изм.	Кол.уч.	Лист	№док	Подпись	Дата
ГИП		Атабаев М.			09.22
Исполинт.		Акболат Ш.			09.22
Н.контр.		Медаров Б			09.22

16-2022 АС

«Капитальный ремонт здания КГКП "ясли сад «Балбобек» в с.Сарытогай , Махамбетского района , Атырауской области»

Блок А

Стадия	Лист	Листов
РП	45	52

План чердака
(Ремонтные работы)

ТОО "Astana Market"
г.Шымкент-2022г.

Согласовано:

Взам. инв. №

Подп. и дата

Инв. № подл.

Формат

План раскладки стропил

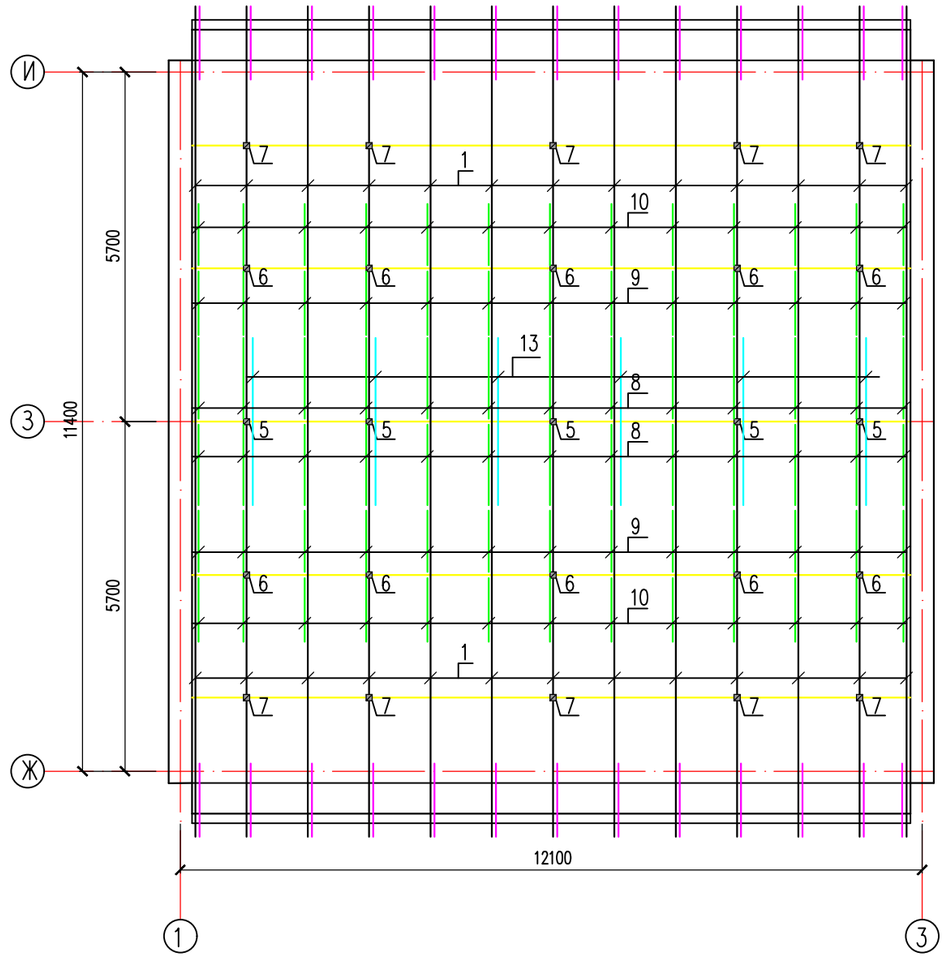

Согласовано:

Взам. инв. №

Подп. и дата

Инв. № подл.

Изм.	Кол.уч.	Лист	№док	Подпись	Дата	16-2022 АС		
						«Капитальный ремонт здания КГКП "ясли сад «Балбобек» в с.Сарытогай , Махамбетского района , Атырауской области»		
ГИП		Атабаев М.			09.22	Блок А	Стадия	Лист	Листов
Исполинт.		Акболат Ш.			09.22		РП	46	52
Н.контр.		Медаров Б			09.22	План раскладки стропил (Ремонтные работа)	ТОО "Astana Market" г.Шымкент-2022г.		

Формат

устройство
- Стальной крашенный профилированный лист
- Деревянная обрешетка 50 х 50 (h) ш.500
- Деревянные стропильные конструкции 50х180
- Стяжка из цементно-песчаного раствора толщ. 30 мм
- Плиты из минеральной ваты Dachoterm SL ГОСТ 9573-2012, плотностью 120 кг/м3 – 150мм
- Пароизоляционная пленка полиэтиленовая 0.2 мм
- Железобетонная плита покрытия – 220мм (сущ)

Разрез 1-1

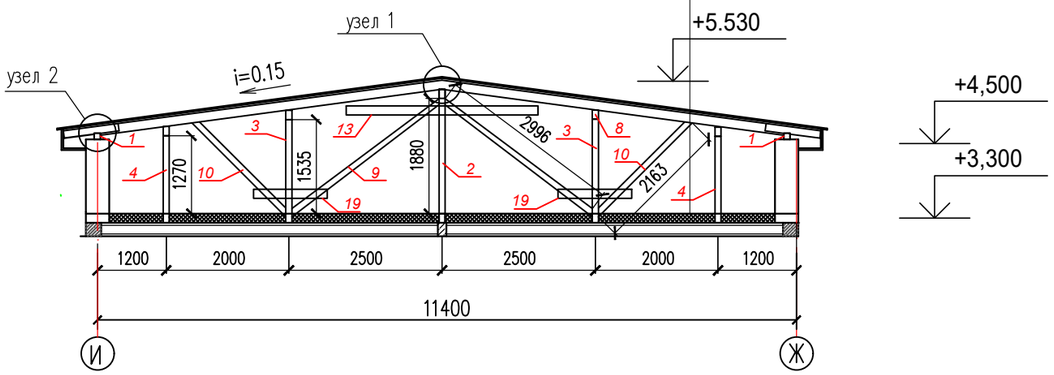

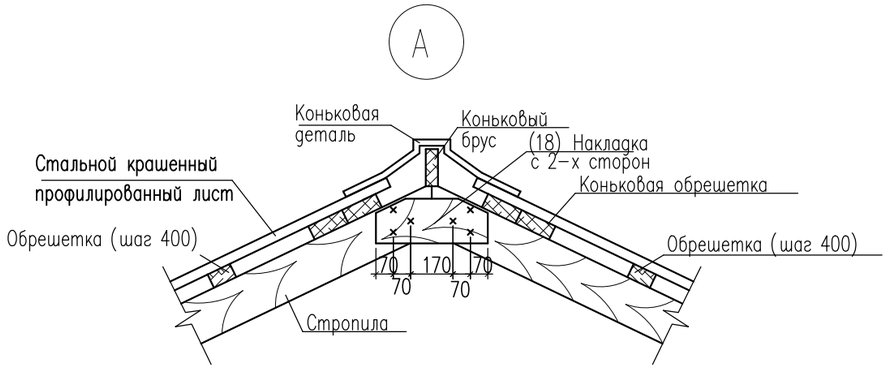

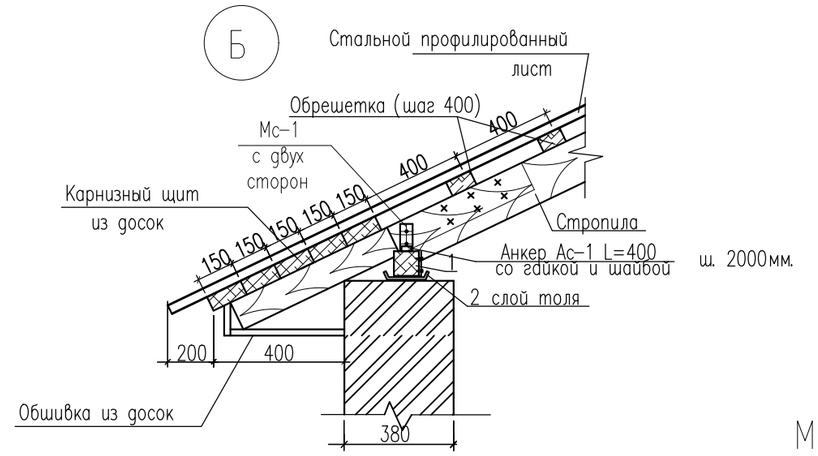

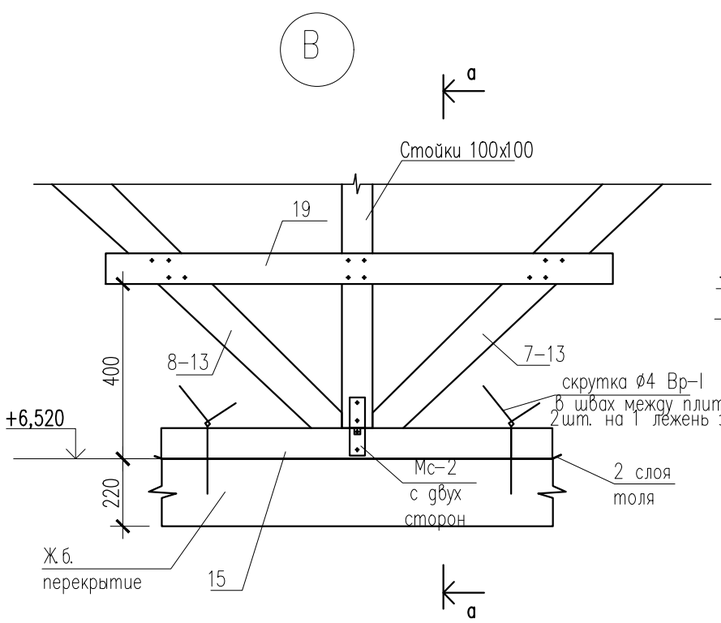

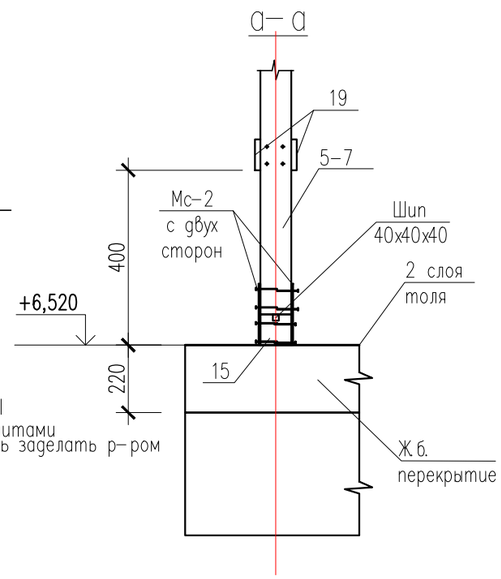

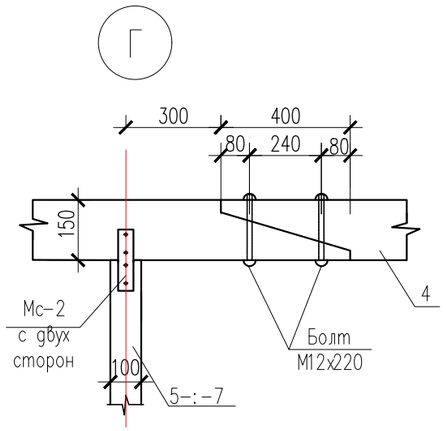

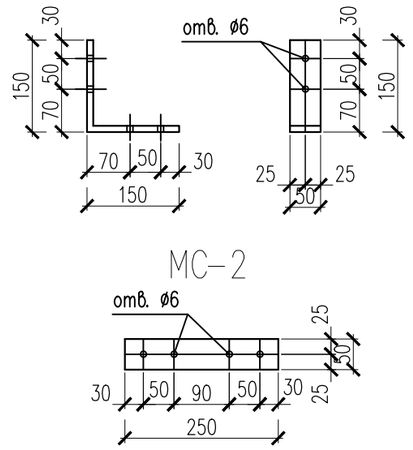

Изм.	Кол.уч.	Лист	№док	Подпись	Дата
ГИП		Атабаев М.			09.22
Исполинт.		Акболат Ш.			09.22
Н.контр.		Медаров Б			09.22

16-2022 АС

«Капитальный ремонт здания КГКП "ясли сад «Балбобек» в с.Сарытогай , Махамбетского района , Атырауской области»

Блок А

Стадия	Лист	Листов
РП	47	52

Разрез 1-1
(Ремонтные работа)

ТОО "Astana Market"
г.Шымкент-2022г.

Согласовано:

Взам. инв. №

Подп. и дата

Инв. № подл.

Формат

Спецификация материалов на покрытие

Поз.	Обозначение	Наименование	Кол.	Объем ед.,м3.	Приме-чание
1	Пиломатериалы ГОСТ 8486-86	Стропила 50х180(Н) L= 6000мм	26	0.054	1.404
2	———//———	не используется			
3	———//———	не используется			
4	———//———	Прогон 100х150(Н) м.п	58.6	0.015	0.88
5	———//———	Стойки 100х100 L= 1880мм	6	0.0188	0.113
6	———//———	Стойки 100х100 L= 1540мм	6	0.0154	0.092
7	———//———	Стойки 100х100 L= 1280мм	6	0.0128	0.077
8	———//———	Подкосы 100х100 L= 3000мм	12	0.03	0.36
9	———//———	Подкосы 100х100 L= 2200мм	12	0.022	0.264
10	———//———	не используется			
11	———//———	не используется			
12	———//———	Накладки 100х50 L= 3570мм	16	0.018	0,288
13	———//———	Затяжка 100х50 L=3000м	14	0.015	0,21
14	———//———	Мауэрлат 100х100 м.п.	24.2	0.010	0.242
15	———//———	Лежень 100х100(Н) м.п.	37.5	0.010	0.375
16	———//———	Кобылки 120х50 L=900мм	26	0.006	0.156
17	———//———	не используется			
18	———//———	Накладки 100х50 L=450мм	18	0.0023	0,041
19	———//———	Накладки 100х50 L=1200м	27	0.0060	0,16
	———//———	Коньковый брус 60х150 м.п	26		0,234
	———//———	Коньковая обрешетка из досок 32х150, м.п	52	0.0048	0,25
	———//———	Подшивка из досок 400х29 м.п.	52		0,6
	———//———	Карнизный щит из досок 5х32х150 м.п	104	0.024	2,496
	———//———	Обрешетка из досок 32х100 м.п	774.4		3,041
	ГОСТ 24045-2016	Стальной профилированный лист С21-1000-0.7 ГОСТ 24045-94			191.91 м2
	//	Прокладка(гидроизоляция) Т.А К м2			191.91
	——— ———	Обшивка сайдингом м2	28,6		
		Коньковая деталь, п.м.	48,00		
	См. узел "А"	Толь м2	56		
	См. узел "В"	Скрутка ф4 Вр-I L=600	132	0.059	7,78

Поз.	Обозначение	Наименование	Кол.	Объем ед.,м3.	Приме-чание
	Стяжка из цементно-песчаного раствора М-150 - 30мм				129.151м2
	Утеплитель ISOVER Dachoterm SL по ТУ 5763-003--56846022-06 плотностью 120 кг/м3 -150мм				129.151м2
	Гидроизоляция- 1 слой рубероида на битумной мастике				129.151м2
		Стальные изделия			
МС-1	АС-	Соединительный элемент МС-1	186	0,59	109,74 кг
МС-2	АС-	Соединительный элемент МС-2	214	0,49	104,86 кг
		Соединительный элемент МС-1			
	ГОСТ 103-76*	-50х5 L=300	1	0.59	0,59 кг
		Соединительный элемент МС-2			
	ГОСТ 103-76*	-50х5 L=250	1	0.49	0,49 кг
АС-1	расход дан на 1 шт.	Анкер АС-1	122	0,679	82,83
	ГОСТ 5781-82*	Ф16 А-I, L= 400 мм	1	0,63	
	ГОСТ 5915-70*	Гайка М16	1	0,038	
	ГОСТ 11371-78*	Шайба М16	1	0,011	

Указания по устройству кровли:

1. Проектируемая кровля разработана в соответствии со СП РК 3.02-137-2013 "Крыши и кровли",СНиП РК 2.02-101-2022* "Пожарная безопасность здании и сооружений". Проектируемая кровля из металлочерепицы с порошковым покрытием по деревянным несущим конструкциям.
2. Несущие конструкции кровли из древесины хвойных пород II-категории с влажностью не более 20%, антисептированные и пропитанные антипиренами.
3. Под лежни и под мауэрлат необходимо уложить 2 слоя толя. Поверхность лежней и мауэрлатов не должна соприкасаться с конструкцией покрытия.
4. Стыковые соединения прогонов допускается выполнять только над опорами (стойки и стыковые соединения двух подкосов).
5. Стыковые соединения стропил допускается выполнять в разбежку через пролет.
6. Все металлические конструкции и скрутки окрашиваются масляными красками.

Согласовано:

Взам. инв. №

Подп. и дата

Инв. № подл.

Изм.	Кол.уч.	Лист	№док	Подпись	Дата
ГИП		Атабаев М.			09.22
Исполинт.		Акболат Ш.			09.22
Н.контр.		Медаров Б			09.22

16-2022 АС

«Капитальный ремонт здания КГКП "ясли сад «Балбобек» в с.Сарытогай , Махамбетского района , Атырауской области»

Блок А

Стадия	Лист	Листов
РП	48	52

Спецификация материалов на покрытие (Ремонтные работа)

ТОО "Astana Market" г.Шымкент-2022г.

Формат

Слуховое окно

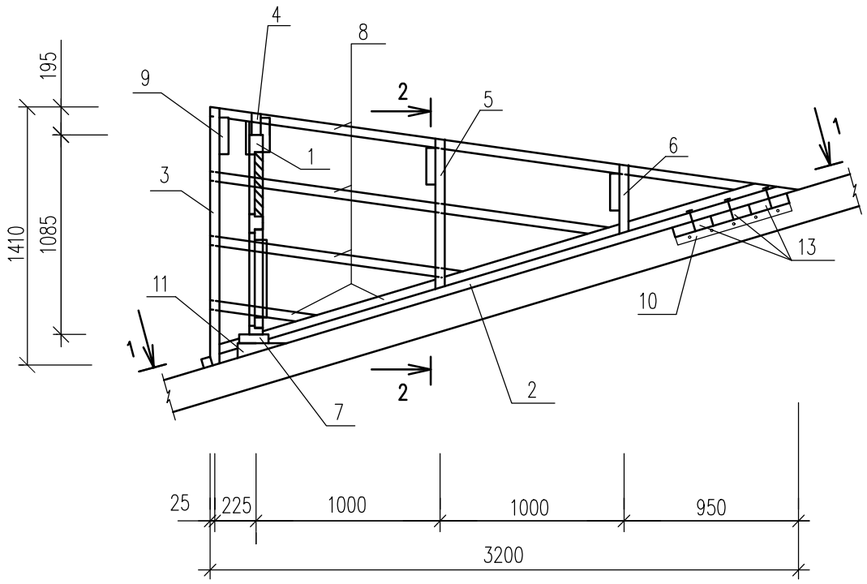

2–2

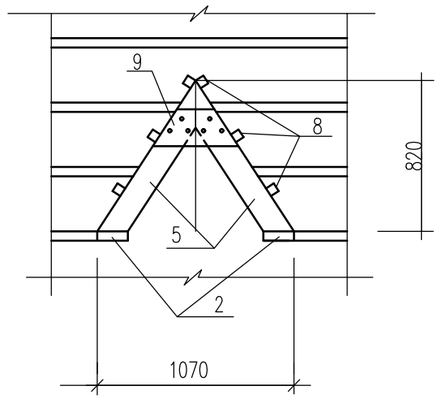

1–1

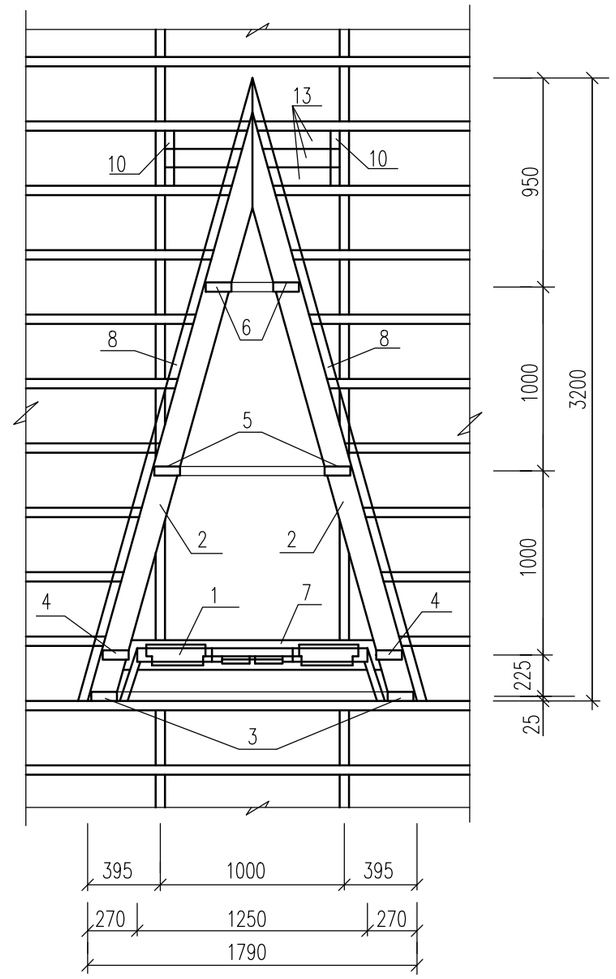

СПЕЦИФИКАЦИЯ ЭЛЕМЕНТОВ

N п.п.	Обозначение	Наименование	Кол.	Объем ед., м3	Объем общ., м3
1	л.АС–	Блок слухового окна	1		0.025м3
2	ГОСТ 8486–86*Е	Ригель 50х160,L=3320	2		0,053
3	–//–	Стропила 50х140,L=1750	2		0,025
4	–//–	Стропила 50х140,L=1670	2		0,023
5	–//–	Стропила 50х140,L=1180	2		0,017
6	–//–	Стропила 50х140,L=740	2		0,010
7	–//–	Ригель 50х160,L=1780	1		0,014
8	–//–	Обрешетка 50х50,п.м	22,0		0,055
9	–//–	Накладка 50х200,L=460	4		0,018
10	–//–	Опорный брус 50х100,L=400	2		0,004
11	–//–	Бобышка 80х100,L=160	2		0,003
12	–//–	Подшивка из досок 30х300,п.м	4,8		0,043
13	–//–	Ригель 50х160,L=900	3		0,022
		Металлочерепица–оцинкованный лист с защитным покрытием	5,81		м2
		Фартук из оцинкованной кровельной стали б=0,7мм	4,65		м2

1. Данный лист смотреть совместно с листами АС–28,АС–33
2. Подшивку из досок покрасить масляной краской за 2 раза под цвет металлочерепицы.

Согласовано:

Взам. инв. №

Подп. и дата

Инв. № подл.

Изм.	Кол.уч.	Лист	№док	Подпись	Дата	16-2022 АС		
						«Капитальный ремонт здания КГКП "ясли сад «Балбобек» в с.Сарытогай , Махамбетского района , Атырауской области»		
ГИП		Атабаев М.			09.22	Блок А	Стадия	Лист	Листов
Исполинт.		Акболат Ш.			09.22		РП	49	52
Н.контр.		Медаров Б			09.22	Устройство слухового окна. (Ремонтные работа)	ТОО "Astana Market" г.Шымкент-2022г.		

Формат

БЛОК СЛУХОВОГО ОКНА ОБС-1

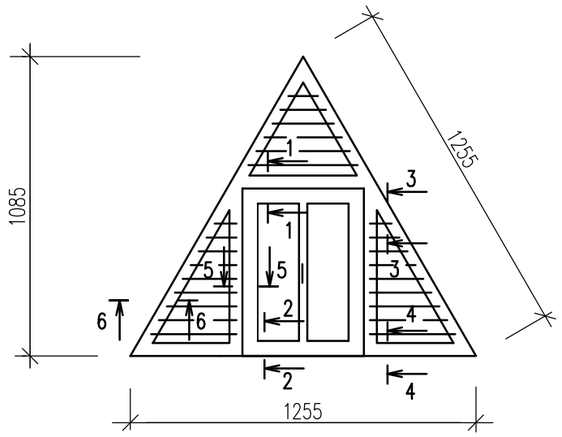

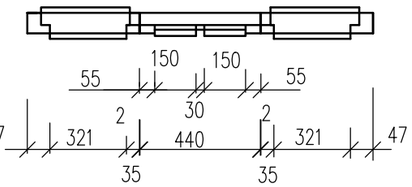

1–1

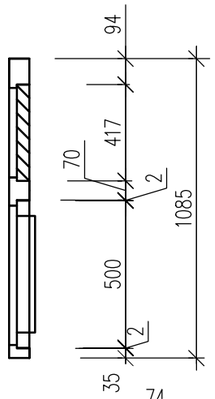

3–3

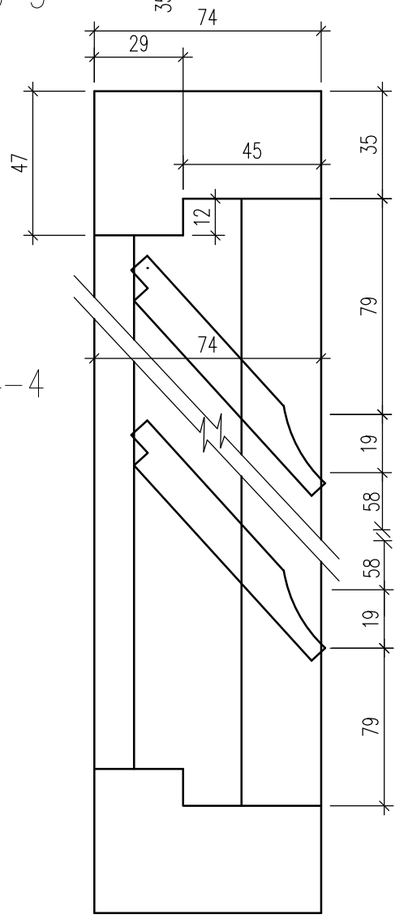

4–4

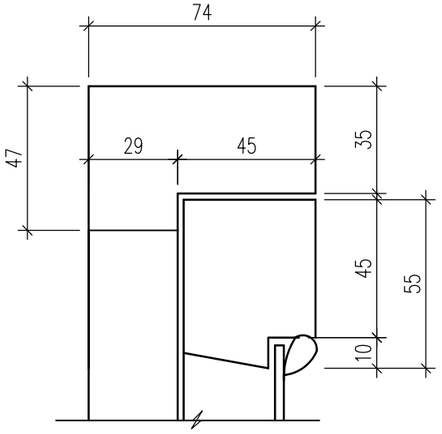

2–2

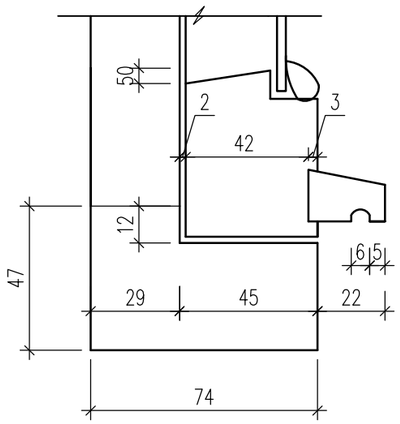

7–7

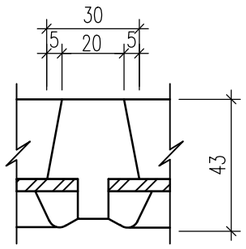

СПЕЦИФИКАЦИЯ ЭЛЕМЕНТОВ

N п.п.	Обозначение	Наименование	Кол.	Масса ед., кг	Примеч.
1	ГОСТ 8486-86*Е	Древесина коробки			0.055м3
2	ГОСТ 8486-86*Е	Древесина жалюзей			0.033м3
3	ГОСТ 8486-86*Е	Древесина переплета			0.025м3
4	ГОСТ 8486-86*Е	Древесина раскладки			0.008м3
5	ГОСТ 5088-94	Петли оконные разъемные			2
6	ГОСТ 5090-86	Задвижки оконные			2
7	ГОСТ 5087-80	Ручка скоба на лапках			1
8	ГОСТ 111-2001	Стекло оконное			0,20м2

5–5

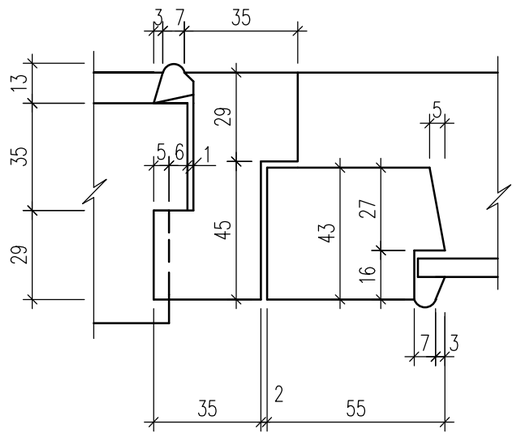

6–6

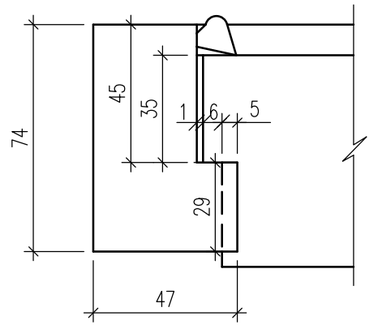

Данный лист смотреть совместно с листом АС-32
Блок слухового окна покрасить за 2 раза

Согласовано:

Взам. инв. №

Подп. и дата

Инв. № подл.

Изм.	Кол.уч.	Лист	№док	Подпись	Дата
ГИП		Атабаев М.			09.22
Исполинт.		Акболат Ш.			09.22
Н.контр.		Медаров Б			09.22

16-2022 АС

«Капитальный ремонт здания КГКП "ясли сад «Балбобек» в с.Сарытогай , Махамбетского района , Атырауской области»

Блок А

Стадия	Лист	Листов
РП	50	52

Блок слухового окна ОБС-1.
(Ремонтные работа)

ТОО "Astana Market"
г.Шымкент-2022г.

Формат

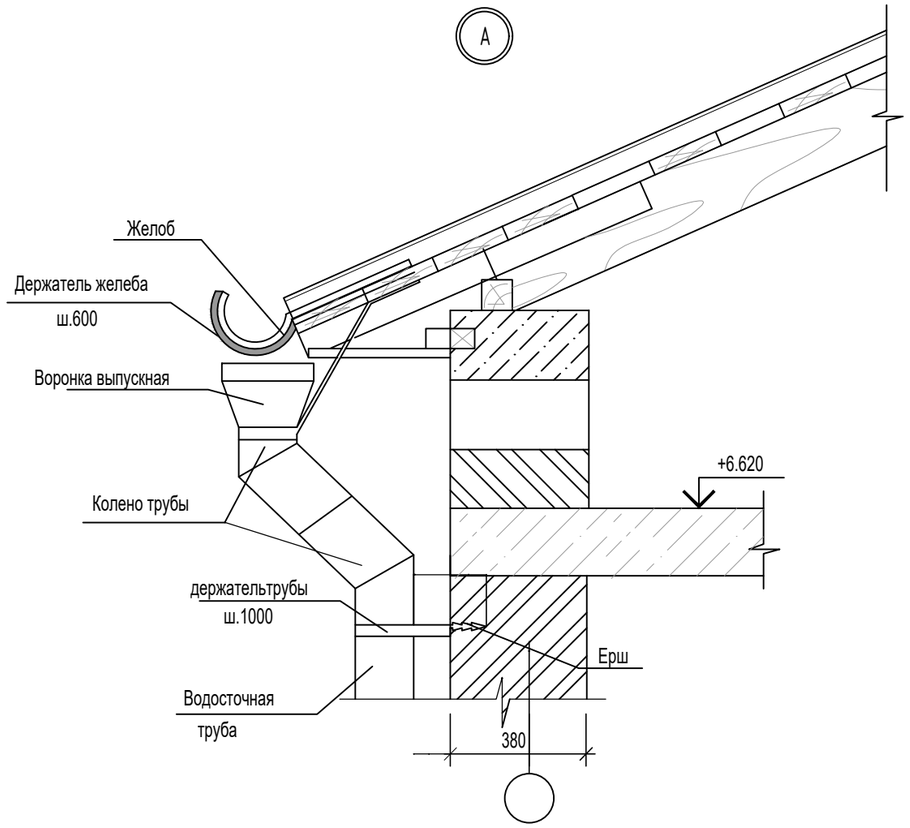

Спецификация желобов и водосточного стояка.

марка поз.	Обозначение	Наименование		Кол.	Масса ед.кг.	Примеч.
	Расход дан на весь объект					
1	Прайс лист	Желоб водосточный	пм	24.2		из пластика
2	—— || ——	Труба водосточная Д=100мм	пм	20		॥
3	—— || ——	Колено трубы	шт	12		॥
4	—— || ——	Воронка выпускная	шт	4		॥
5	—— || ——	Держатель желоба (шаг 600мм)	шт	42		॥
6	—— || ——	Держатель трубы (шаг 1000мм)	шт	20		॥
7	—— || ——	Угол желоба наружный	шт	9		॥

Водосточный стояк

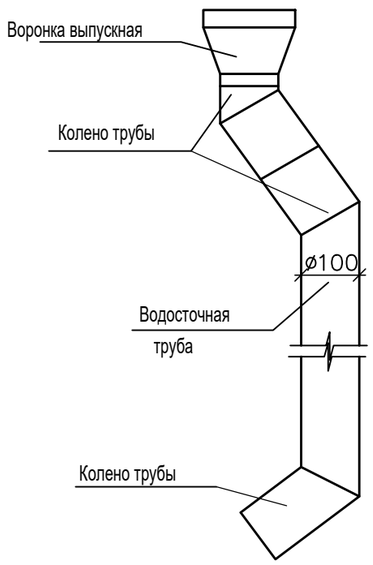

Данный лист смотреть совместно с листами АС-76

Изм.	Кол.уч.	Лист	№док	Подпись	Дата				
						16-2022 АС			
						«Капитальный ремонт здания КГКП "ясли сад «Балбобек» в с.Сарытогай , Махамбетского района , Атырауской области»			
ГИП		Атабаев М.			09.22	Блок А	Стадия	Лист	Листов
Исполинт.		Акболат Ш.			09.22		РП	51	52
Н.контр.		Медаров Б			09.22	Узел А, водосточная труба. Спецификация желобов и водосточного стояка.	ТОО "Astana Market" г.Шымкент-2022г.		

Взам. инв. N

Подп. и дата

Инв. N подл.

План кровли по оси Ж–Е (ремонтные работы)

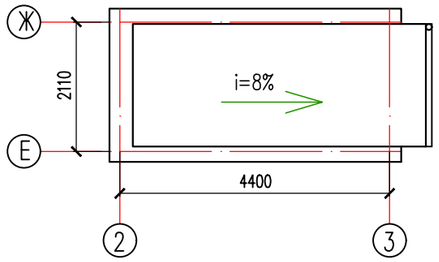

План кровли по оси Г–В (ремонтные работы)

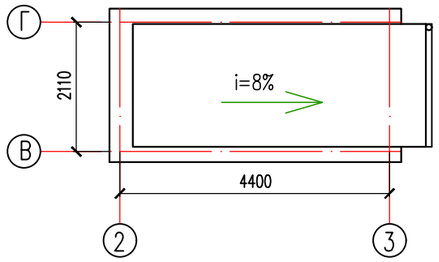

Спецификация желобов и водосточного стояка.

марка поз.	Обозначение	Наименование		Кол.	Масса ед.кг.	Примеч.
	Расход дан на 2 шт.					
1	Прайс лист	Желоб водосточный	пм	2.5		из пластика
2	—— || ——	Труба водосточная Д=100мм	пм	4.0		||
3	—— || ——	Колено трубы	шт	3		||
4	—— || ——	Воронка выпускная	шт	1		||
5	—— || ——	Держатель желоба (шаг 600мм)	шт	4		||
6	—— || ——	Держатель трубы (шаг 1000мм)	шт	4		||
7	—— || ——	Угол желоба наружный	шт	2		||

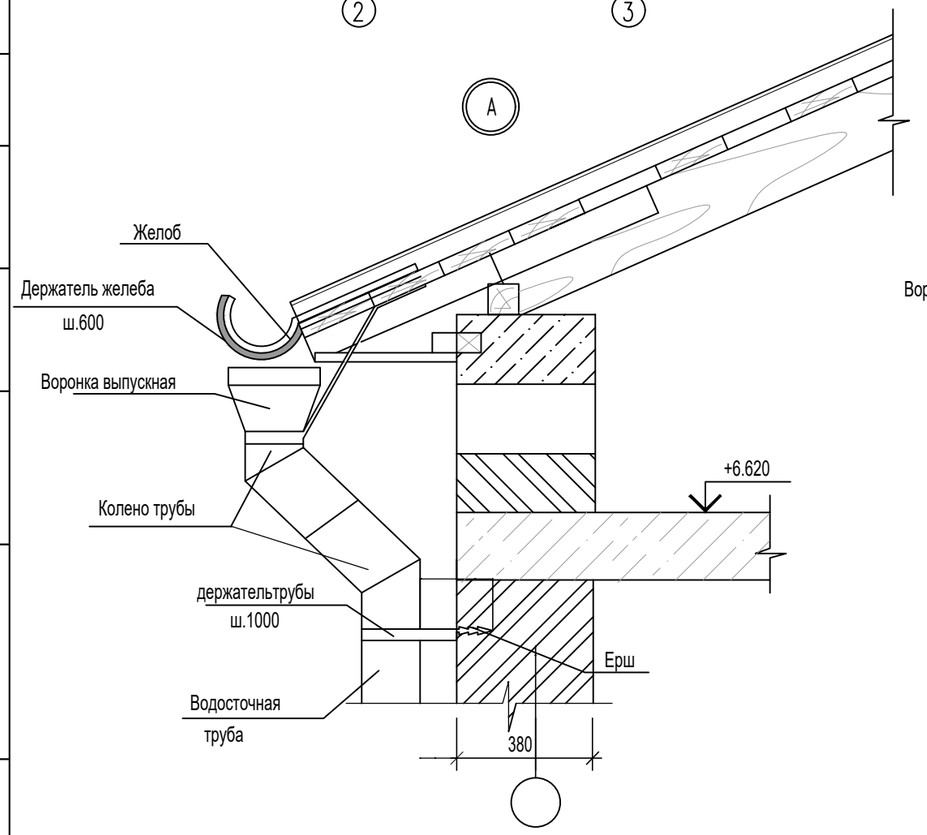

Водосточный стояк

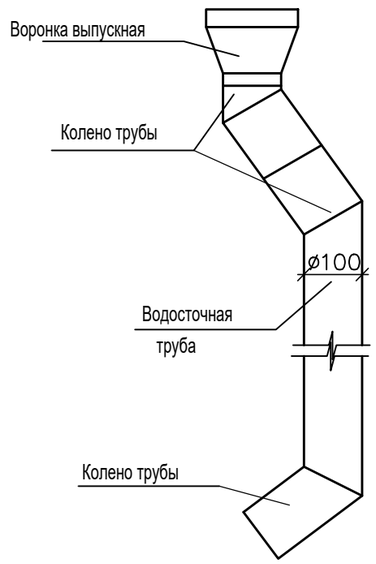

Согласовано:

Взам. инв. №

Подп. и дата

Инв. № подл.

Изм.	Кол.уч.	Лист	№док	Подпись	Дата	16-2022 АС
						«Капитальный ремонт здания КГКП "ясли сад «Балбобек» в с.Сарытогай , Махамбетского района , Атырауской области»
ГИП		Атабаев М.			09.22	Блок А — Стадия: РП; Лист: 52; Листов: 52
Исполинт.		Акболат Ш.			09.22	
Н.контр.		Медаров Б			09.22	План кровли по оси Ж-Е План кровли по оси Г-В (Ремонтные работы)
						ТОО "Astana Market" г.Шымкент-2022г.

Формат