ТОО "Astana Market"

ГСЛ №0001287 от 10.07.2018 г.

Заказ: 16-2022
Заказчик: КГКП «Ясли-сад «Балбөбек» отдела образования Махамбетского района Управления образования Атырауской области»

РАБОЧИЙ ПРОЕКТ

«Капитальный ремонт здания КГКП "ясли сад «Балбобек» в с.Сарытогай , Махамбетского района , Атырауской области».

Альбом 2.
Архитектурная строительная часть.
Блок Б.

г. Шымкент - 2022 г.

ТОО "Astana Market"

ГСЛ №0001287 от 10.07.2018 г.

Заказ: 16-2022
Заказчик: КГКП «Ясли-сад «Балбөбек» отдела образования Махамбетского района Управления образования Атырауской области»

РАБОЧИЙ ПРОЕКТ

«Капитальный ремонт здания КГКП "ясли сад «Балбобек» в с.Сарытогай , Махамбетского района , Атырауской области».

Альбом 2.
Архитектурная строительная часть.
Блок Б.

Директор: **Жунусова Ж.**

ГИП: **Басымбек Б.**

г. Шымкент - 2022 г.

Ведомость рабочих чертежей основного комплекта АС (начало)

Лист	Наименование	Примечание
1	2	3
	Блок "А"	
АС-1	Ведомость чертежей	
АС-2	Общие данные (начало)	
АС-3	Общие данные (продолжение)	
АС-4	Общие данные (окончание)	
АС-5	Фасад в осях А-Г, 1-2 (обмерочный чертеж)	
АС-6	Фасад в осях Г-А, 2-1 (обмерочный чертеж)	
АС-7	План на отм. 0.000 (обмерочный чертеж)	
АС-8	Разрез 1-1 (обмерочный чертеж)	
АС-9	План кровли (обмерочный чертеж)	
АС-10	Фасад в осях А-Г, 1-2 (демонтажные работы)	
АС-11	Фасад в осях Г-А, 2-1 (демонтажные работы)	
АС-12	План на отм. 0.000 (демонтажные работы)	
АС-13	Разрез 1-1 (демонтажные работы)	
АС-14	Ведомость демонтажа проемов, Ведомость демонтажных работ.	
АС-15	Экспликация полов (демонтажные работы)	
АС-16	Фасад в осях А-Г, 1-2 (ремонтные работы)	
АС-17	Фасад в осях Г-А, 2-1 (ремонтные работы)	
АС-18	Утепления наружных стен (Ремонтные работы)	
АС-19	План на отм. 0.000 (ремонтные работы)	
АС-20	Разрез 1-1 (ремонтные работы)	
АС-21	Ведомость монтажных работ. (Ремонтные работы)	
АС-22	Экспликация полов (Ремонтные работы)	
АС-23	Схема расположения стоек и элементов покрытия (Ремонтные работы)	
АС-24	Спецификация элементов (Ремонтные работы)	

1	2	3
АС-25	Узлы №1 (Ремонтные работы)	
АС-26	План кровли тамбура №2 Витраж ВН-1, ВН-2.	
АС-27	План кровли. (Ремонтные работы)	

Согласовано

Взам. инв. №

Подп. и дата

Инв. № подл.

Рабочий проект «Капитальный ремонт здания КГКП "ясли сад «Балбобек» в с.Сарытогай , Махамбетского района , Атырауской области» разработан в соответствии с действующими на территории Республики Казахстан нормами и правилами и предусматривает мероприятия, обеспечивающие взрыво-пожаро-безопасность, исключающие вредные воздействия на окружающую среду и воздушный бассейн, а так же предупреждающие чрезвычайные ситуации природного и техногенного характера

Главный инженер проекта: _____Атабаев М.

Изм.	Кол.уч.	Лист	№док	Подпись	Дата
ГИП		Атабаев М.			09.22
Исполинт.		Акболат Ш.			09.22
Н.контр.		Медаров Б			09.22

16-2022 АС

«Капитальный ремонт здания КГКП "ясли сад «Балбобек» в с.Сарытогай , Махамбетского района , Атырауской области»

Блок Б

Стадия	Лист	Листов
РП	1	27

Ведомость чертежей

ТОО "Astana Market" г.Шымкент-2022г.

Копировал

А3

Ведомость основных комплектов рабочих чертежей

Обозн.	*Наименование*	*Примечание*
АС	*Архитектурно-строительная часть*	
НВК	*Наружный водопровод и канализация*	
ЭОМ	*Электрооборудование и электроосвещение*	
ПС	*Пожарная сигнализация*	

Основные ссылочные документы.

СП РК 2.02-01-2023 "Пожарная безопастность зданий и сооружений".
СН РК 5.01-02-2013 "Основания зданий и сооружений".
СН РК 2.01-01-2013 "Защита строительных конструкций от коррозии"
СН РК 1.03-05-2011 "Охрана труда и техники безопасности в строительстве".
СП РК 3.02-137-2013 "Крыши и кровли".
СП РК 3.02-136-2012 "Полы".
СП РК 2.03-30-2017. "Строительство в сейсмических районах".
СП РК 3.06-101-2012 "Проектирование зданий и сооружений с учетом доступности для маломобильных групп населения. Общие положения".

Объемно-планировачные показатели

N n/n	Наименование	Ед.изм.	Блок Б	Итого
1	Этажность	этаж	1	
2	Площадь застройки	$м^2$	294.30	294.30
3	Общая площадь	$м^2$	250.38	250.38
4	Строительный объем	$м^3$	882.9	882.9

Согласовано:

часть ОВ	Кайырбай
часть ВК	Маркова
часть ЭЛ	Арзамасцев

Взам. инв. №

Подп. и дата

Инв. № подл.

Изм.	Кол.уч.	Лист	№док	Подпись	Дата	16-2022 АС		
						«Капитальный ремонт здания КГКП "ясли сад «Балбобек» в с.Сарытогай , Махамбетского района , Атырауской области»		
ГИП		Атабаев М.			09.22	**Блок Б**	*Стадия*	*Лист* / *Листов*
Исполинт.		Акболат Ш.			09.22		РП	2 / 27
Н.контр.		Медаров Б			09.22	Общие данные (начало)	**ТОО "Astana Market" г.Шымкент-2022г.**	

Формат А3

Общие данные

Настоящий проект «Капитальный ремонт здания КГКП "ясли сад «Балбобек» в с.Сарытогай , Махамбетского района , Атырауской области»

разработан на оснований:

– договор на выполнение проектных работ №16 от 01.09.2022г.
– задания на проектирование утвержденного заказщиком в 22.09.2022г;
– технического заключения по обследованию несущих конструкций зданий, выполненного ТОО «Technical survey»;
– акт обследования, дефектного акта.

Год строительства здания – 1979 год.
Сейсмичность площадки – 6 баллов.

Климатические показатели района строительства

Климат резко–континентальный, сухое жаркое лето и снежная холодная зима. Район характеризуется следующими природно–климатическими условиями:

- По природным условиям относится к строительно–климатическому подрайону – 1118;
- Скоростной напор ветра –38 кгс/м2;
- Вес снегового покрова –60 кгс/м2;
- Среднегодовая скорость ветра –2,9 м/с;
- Среднегодовая влажность воздуха –60%;
- Норма выпадающих за год осадков –259 мм;
- Средняя температура воздуха –(+6,2)0С;
- Абсолютная максимальная температура воздуха –(+41,6)0С;
- Абсолютная минимальная температура воздуха –(–43,1)0С;
- Норма осадков –248 мм;
- Нормативная глубина сезонного промерзания грунта составляет –1,40 м.

Нагрузки и воздействия

При проектировании зданий и сооружений к кратковременным нагрузкам следует отнести снеговые и ветровые нагрузки. Расчетные снеговые и ветровые нагрузки определялись в соответствии с НТП РК 01–01–3.1 (4.1)–2017.

Снеговая нагрузка –I район, 0,8 кПа (80 кгс/м2).

Ветровой напор – IV район, 0,77 кПа (77 кгс/м2). (НТП РК 01–01–3.1 (4.1)–2017).

Район по толщине стенки гололеда –II, 5мм.

Объемно–планировочные решения

Здания состоит из ракушеблока, Размеры блок в плане состовляет 11.90 х 12.70м. Здание одноэтажное. Общая площадь здания 250.38 м2. Фундамент – бутобетон. Стены из ракушеблока. Конструкцией покрытия являются деревянные балки высотой 800 мм и ребристые плиты покрытия. Оконные и дверные блоки деревянные. Полы в помещениях для практических занятий – бетонные, в учебных и игральных помещениях – деревянные, покрыты линолеумом, в коридорах уложена керамическая плитка. Внутренняя отделка – штукатурка. Наружная отделка – частично штукатурка, частично водоэмульсионная краска, частично отсутствует. Кровля двухскатная из профилированных листов.

Общая мощность детского сада – 20 детей, на 1 группы.

Конструктивные решения

Конструктивное решение здания приняты с несущими ракушеблок стенами. Пространственная жесткость и общая устойчивость здания обеспечивается ограждающими конструкциями и деревянными балками перекрытия.

– фундаменты под стены – бутобетон;
– наружные и внутренние несущие стены – из ракушеблока 380мм;
– перегородки – из ракушеблока толщиной 120мм;
– перекрытие – ж/б плита;
– крыша – деревянная, чердачная;
– кровля – из профнастила;
– внутреннее отделочное покрытие – цементно–песчанная штукатурка с последующей водоэмульсионной окраской;
– наружное отделочное покрытие – цементно–песчанная штукатурка с последующей декоротивной штукатуркой типа "Шуба";
– полы – из керамических и керомагранитных плиток, линолеумные;
– оконные блоки – из полимерных материалов;
– дверные блоки – деревянные, из полимерных материалов;
– отмостка – бетонная;

В процессе обследования выявлены следующие повреждения конструкций: (Блок А)

– деревянные полы на момент обследования наблюдаются незначительные повреждения в виде мелких щелей между досками и провисания досок;
– полы из керамических плиток на момент обследования наблюдаются незначительные повреждения в виде мелких сколов и трещин;
– полы из линолеума на момент обследования наблюдаются недопустимые повреждения в виде значительной истертости, пробитости.
– внутреннее отделочное покрытие на момент обследования наблюдается недопустимые повреждения в виде растрескивания, потемнения и загрязнения окрасочного слоя, отслоение и вздутие местами.
– наружное отделочное покрытие на момент обследования наблюдается вздутия, отслоения, местами отпадение, глухие звуки при постукивании.
– штукатурка цоколя имеет местами отслоения, имеются отколы штукатурки;
– дверные блоки – на момент обследования наблюдается значительные повреждения в виде расшатывания дверных коробок, провисания дверей;
– оконные блоки – на момент обследования наблюдается повреждения в виде расшатывания и провисания створок, расшатывание переплетов и коробок;
– кровля – на момент обследования наблюдаются критические повреждения в виде протечек, большого числа заплат на кровле;
– системы отопления и вентиляции, водоснабжении и канализации, пожарной сигнализации, электроснабжения находятся в неисправном состоянии.

Согласовано:

часть ОВ	Кайырбай	
часть ВК	Маркова	
часть ЭЛ	Арзамасцев	

Взам. инв. №

Подп. и дата

Инв. № подл.

Изм.	Кол.уч.	Лист	№док	Подпись	Дата	16-2022 АС		
						«Капитальный ремонт здания КГКП "ясли сад «Балбобек» в с.Сарытогай , Махамбетского района , Атырауской области»		
ГИП		Атабаев М.			09.22	Блок Б	Стадия	Лист	Листов
Исполинт.		Акболат Ш.			09.22		РП	3	27
Н.контр.		Медаров Б			09.22	Общие данные (продолжение)	ТОО "Astana Market" г.Шымкент-2022г.		

Формат А3

Принятые проектные решения для капитального ремонта:

Для нормальной дальнейшей эксплуатации, необходимо следующие виды работ: (Блок А)

- восстановить отмостку по СНиП;
- по периметру здания обшивка современным материалом (фасад);
- реконструкция крыша под двухскатную кровлю.
- внутренние и наружные отделочно–покрасочные работы (стены, потолки);
- заменить резиновые уплотнение и регулировка металлопластиковых окон, частично замена;
- заменить внутренние двери частично;
- заменить наружные металлических дверей;
- ремонт холодного тамбура главного хода 2 штук (профнастил, деревянных конструкцию)
- заменить деревянных полов, линолеум;

Противопожарные мероприятия.

Противопожарные мероприятия предусмотрены в соответствии с требованиями СП РК 3.02–107–2014 «Общественные здания и сооружения», СП РК 2.02–101–2014 «Пожарная безопасность зданий и сооружений».

Степень огнестойкости здании II.

Общественное здание размещено на свободной от застройки территории с соблюдением противопожарных норм и обеспечением свободного проезда пожарных машин.

Деревянные конструкции обработать огнезащитными материалами в соответствии с требованиями СП РК 2.02–101–2014. При прокладке кабелей, воздуховодов и трубопроводов, через ограждающие конструкции для заделки отверстий с нормируемыми пределами огнестойкости и распространения огня применять материалы с пределом огнестойкости не ниже чем у существующих конструкций.

Отделочные материалы имеют сертификат качества, в обязательном порядке согласованные с Госпожинспекцией и санэпидстанцией.

Для обеспечения пожарной безопасности предусмотрена автоматическая пожарная сигнализация.

Защита строительных конструкций от коррозии.

Защиту строительных конструкций от коррозии осуществлять в соответствии с СН РК 2.01–01–2013 "Защита строительных конструкций от коррозии". При этом необходимо выполнить следующие мероприятия

Защита от коррозии металлических конструкций осуществляется лакокрасочными материалами 1–ой группы в соответствии с СН РК 2.01–01–2013. Поверхности несущих стальных конструкций перед нанесением защитных лакокрасочных покрытий зачищают от окислов (окалины, ржавчины, шлаковых включений) до 3 степени очистки согласно ГОСТ 9.402–2004 «Подготовка металлических поверхностей перед окрашиванием». Качество лакокрасочного покрытия несущих металлических конструкций должно соответствовать VII классу по ГОСТ 9.032–74 «Покрытия лакокрасочные».

Для защиты от коррозии деревянных конструкций, вызываемой биологическими агентами, нижняя поверхность настила из досок расположенного по нижним поясам ферм должна быть антисептирована антисептиками или обработана антисептическими пастами.

В качестве антисептиков для поверхностной обработки древесины следует использовать состав комплексного действия ТХЭФ, обладающим биозащитными и огнезащитными свойствами. Состав ТХЭФ – это раствор трихлорэтилфосфата в четыреххлористом углероде в следующем соотношении по массе:

трихлорэтилфосфат ТУ 6–05–1611–78 – 40%,

четыреххлористый углерод ГОСТ 4–05 – 60%

Согласовано

Взам. инв. №

Подп. и дата

Инв. № подп.

Изм.	Кол.уч.	Лист	№док	Подпись	Дата	16-2022 АС		
						«Капитальный ремонт здания КГКП "ясли сад «Балбобек» в с.Сарытогай , Махамбетского района , Атырауской области»		
ГИП		Атабаев М.			09.22	Блок Б	Стадия	Лист	Листов
Исполинт.		Акболат Ш.			09.22		РП	4	27
Н.контр.		Медаров Б			09.22	Общие данные (окончание)	ТОО "Astana Market" г.Шымкент-2022г.		

Копировал

А3

Фасад А–Г

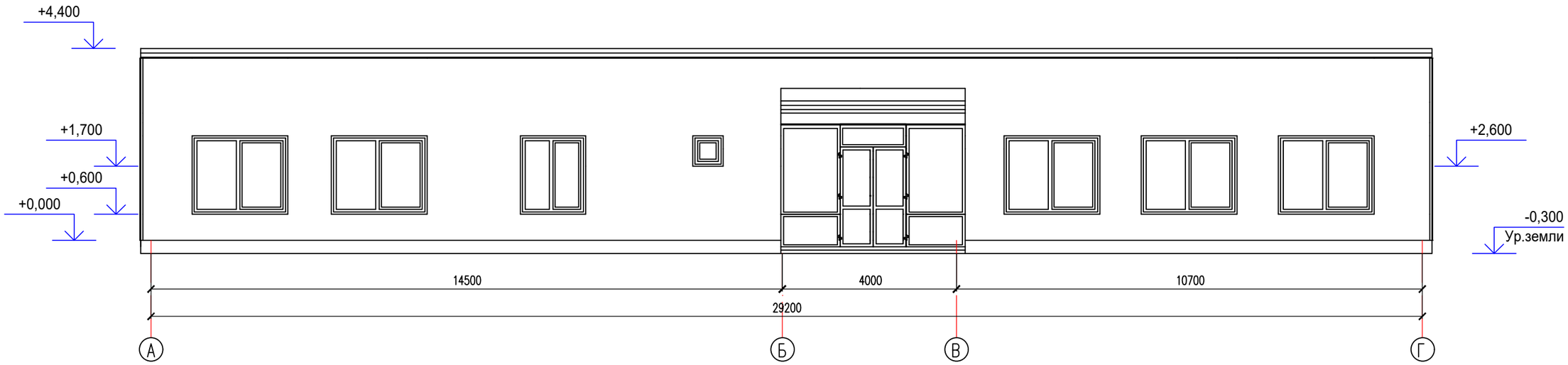

Фасад 1–2

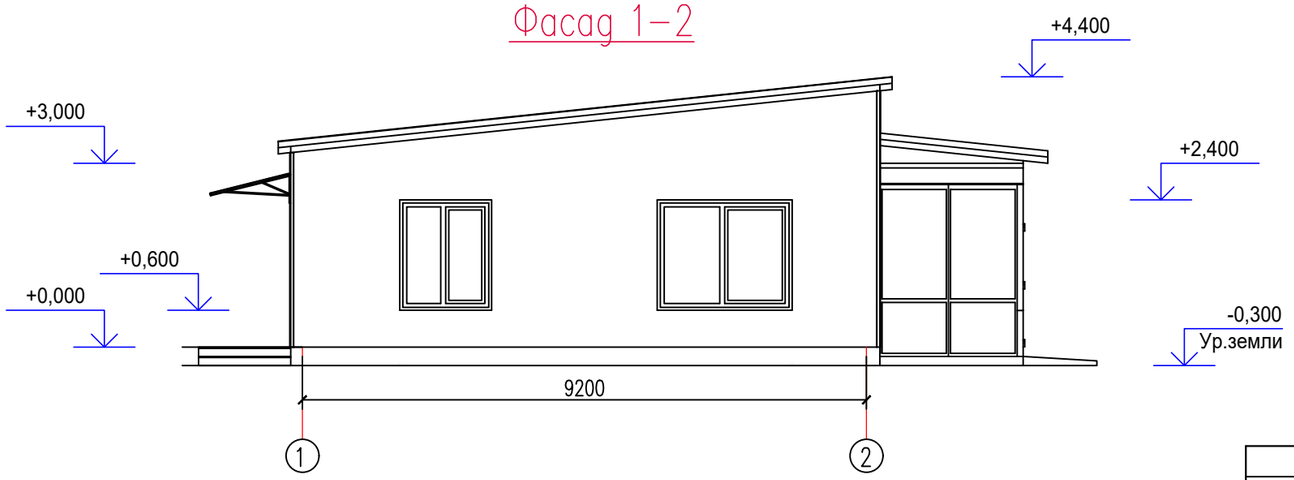

						16-2022 АС
Изм.	Кол.уч.	Лист	№док	Подпись	Дата	«Капитальный ремонт здания КГКП "ясли сад «Балбобек» в с.Сарытогай , Махамбетского района , Атырауской области»
ГИП		Атабаев М.			09.22	Блок Б — Стадия: РП; Лист: 5; Листов: 27
Исполинт.		Акболат Ш.			09.22	
Н.контр.		Медаров Б			09.22	Фасад в осях А-Г Фасад в осях 1-2 (Обмерочный чертеж)
						ТОО "Astana Market" г.Шымкент-2022г.

Согласовано

Взам. инв. N

Подп. и дата

Инв. N подл.

Копировал

Формат А3

Фасад Г–А

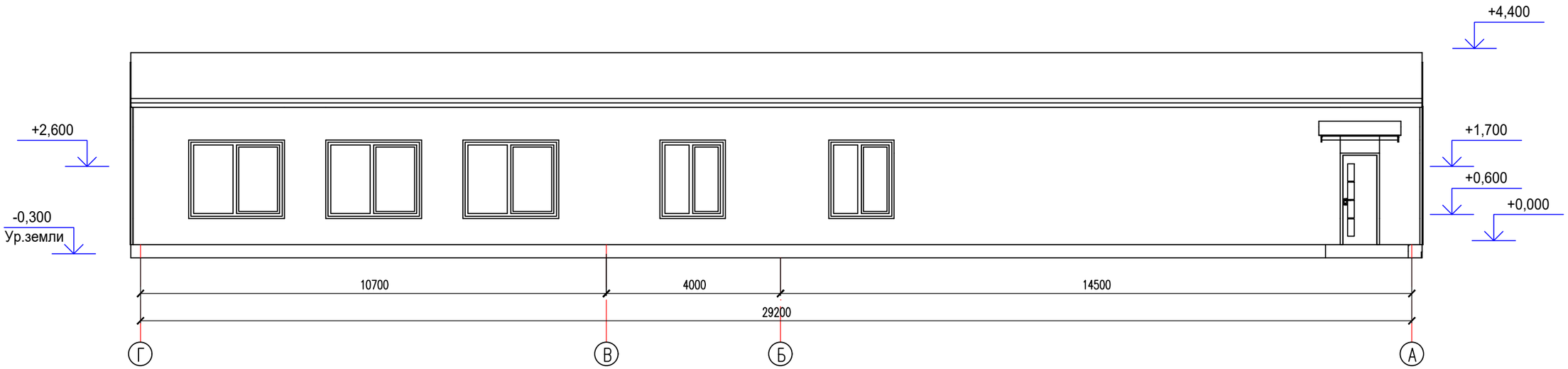

Фасад 2–1

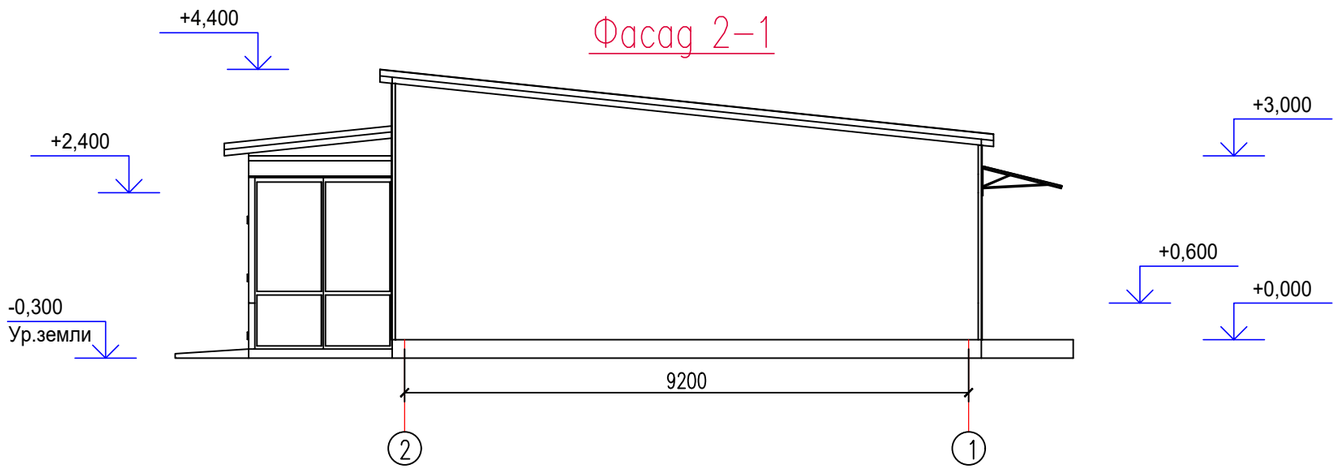

Согласовано

Взам. инв. N

Подп. и дата

Инв. N подл.

						16-2022 АС
						«Капитальный ремонт здания КГКП "ясли сад «Балбобек» в с.Сарытогай , Махамбетского района , Атырауской области»
Изм.	Кол.уч.	Лист	№док	Подпись	Дата	
ГИП		Атабаев М.			09.22	Блок Б — Стадия: РП; Лист: 6; Листов: 27
Исполинт.		Акболат Ш.			09.22	
Н.контр.		Медаров Б			09.22	Фасад в осях Г-А Фасад в осях 2-1 (Обмерочный чертеж)
						ТОО "Astana Market" г.Шымкент-2022г.

Копировал Формат А3

План на отм. 0.000

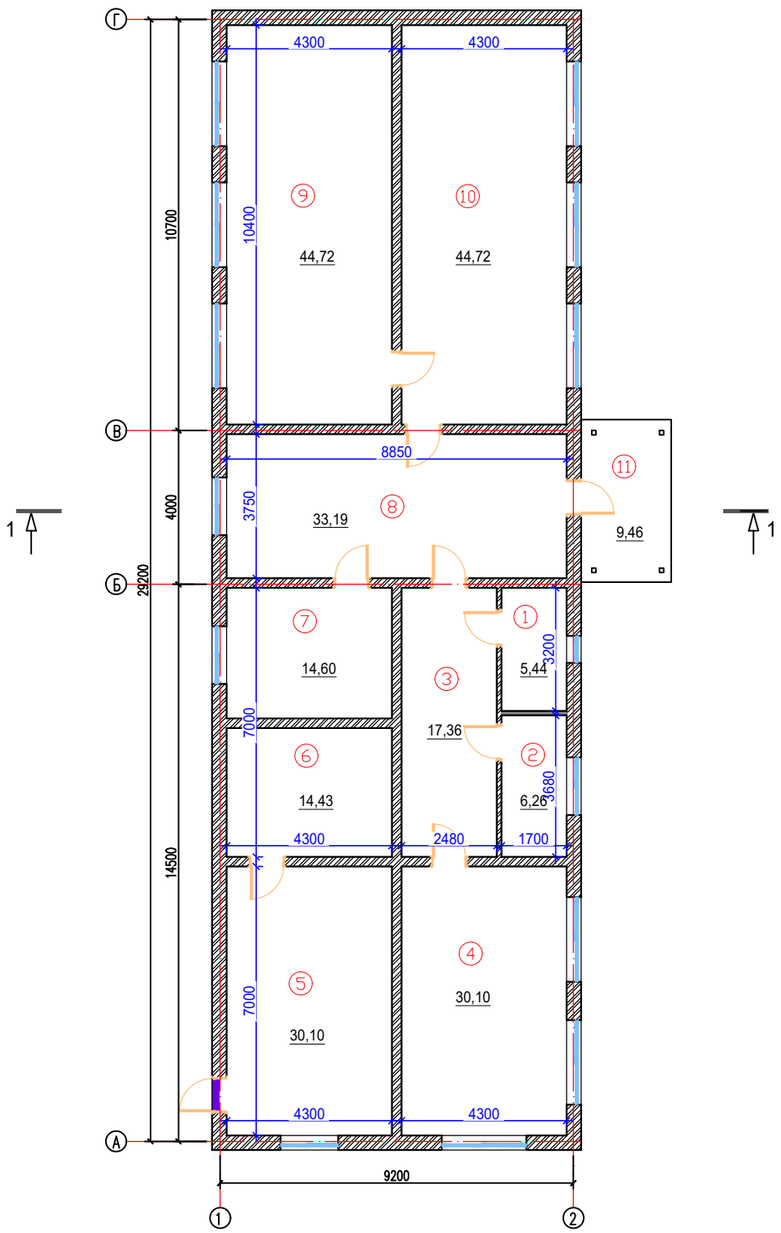

Экспликация помещений

Номер поме-щения	Наименование	Площадь, м2	Кат. поме-ще-ния
1	С/у	5.44	
2	Моечная	6.26	
3	Коридор	17.36	
4	Игровая	30.10	
5	Склад	30.10	
6	Складское помещение	14.43	
7	Приемная	14.60	
8	Коридор	33.19	
9	Спальная	44.72	
10	Музыкальная	44.72	
11	Тамбур	9.46	
	Всего	250.38	

Согласовано:

Взам. инв. №

Подп. и дата

Инв. № подл.

Изм.	Кол.уч.	Лист	№док	Подпись	Дата
ГИП		Атабаев М.			09.22
Исполинт.		Акболат Ш.			09.22
Н.контр.		Медаров Б			09.22

16-2022 АС

«Капитальный ремонт здания КГКП "ясли сад «Балбобек» в с.Сарытогай , Махамбетского района , Атырауской области»

Блок Б

Стадия	Лист	Листов
РП	7	27

План на отм. +0.000
(Обмерочный чертеж)

ТОО "Astana Market"
г.Шымкент-2022г.

Формат

Разрез 1 - 1

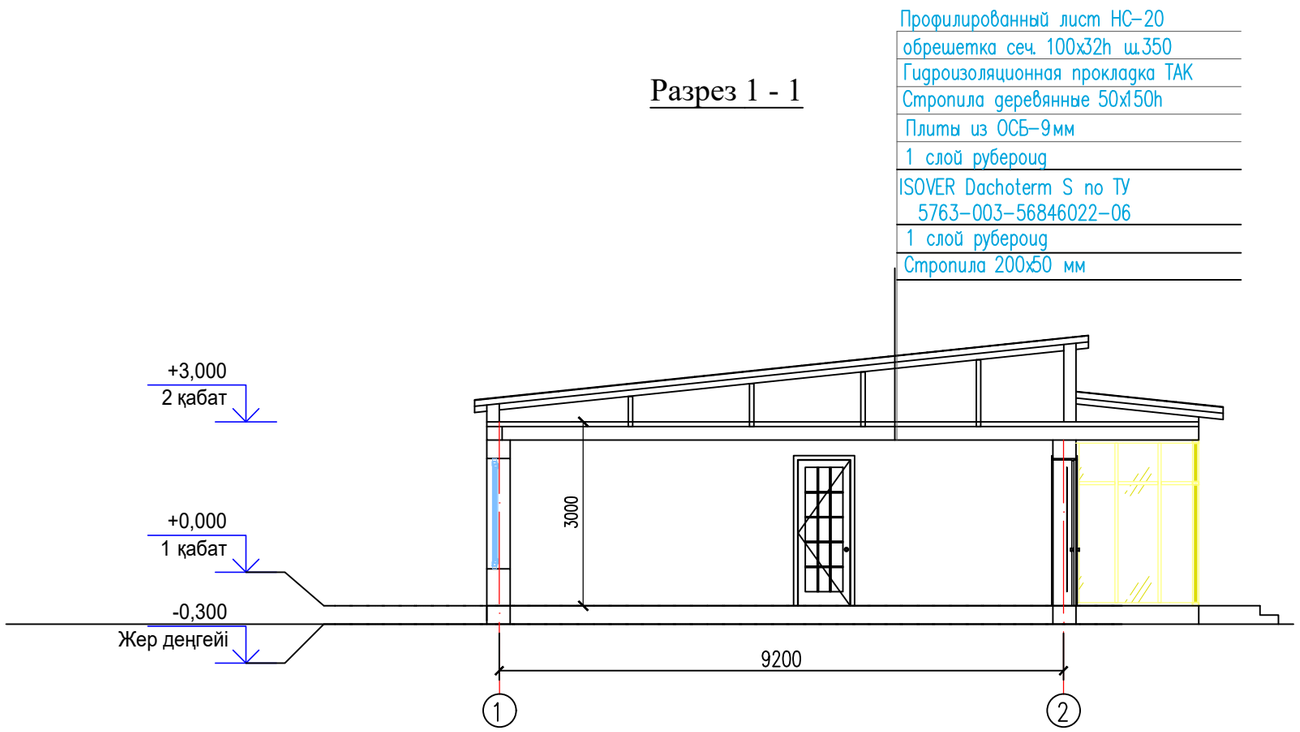

						16-2022 АС		
						«Капитальный ремонт здания КГКП "ясли сад «Балбобек» в с.Сарытогай , Махамбетского района , Атырауской области»		
Изм.	Кол.уч.	Лист	№док	Подпись	Дата			
ГИП		Атабаев М.			09.22	Блок Б	Стадия	Лист	Листов
Исполинт.		Акболат Ш.			09.22		РП	8	27
Н.контр.		Медаров Б			09.22	Разрез 1-1 (Обмерочный чертеж)	ТОО "Astana Market" г.Шымкент-2022г.		

Согласовано

Взам. инв. N

Подп. и дата

Инв. N подл.

Копировал

Формат А3

План кровли

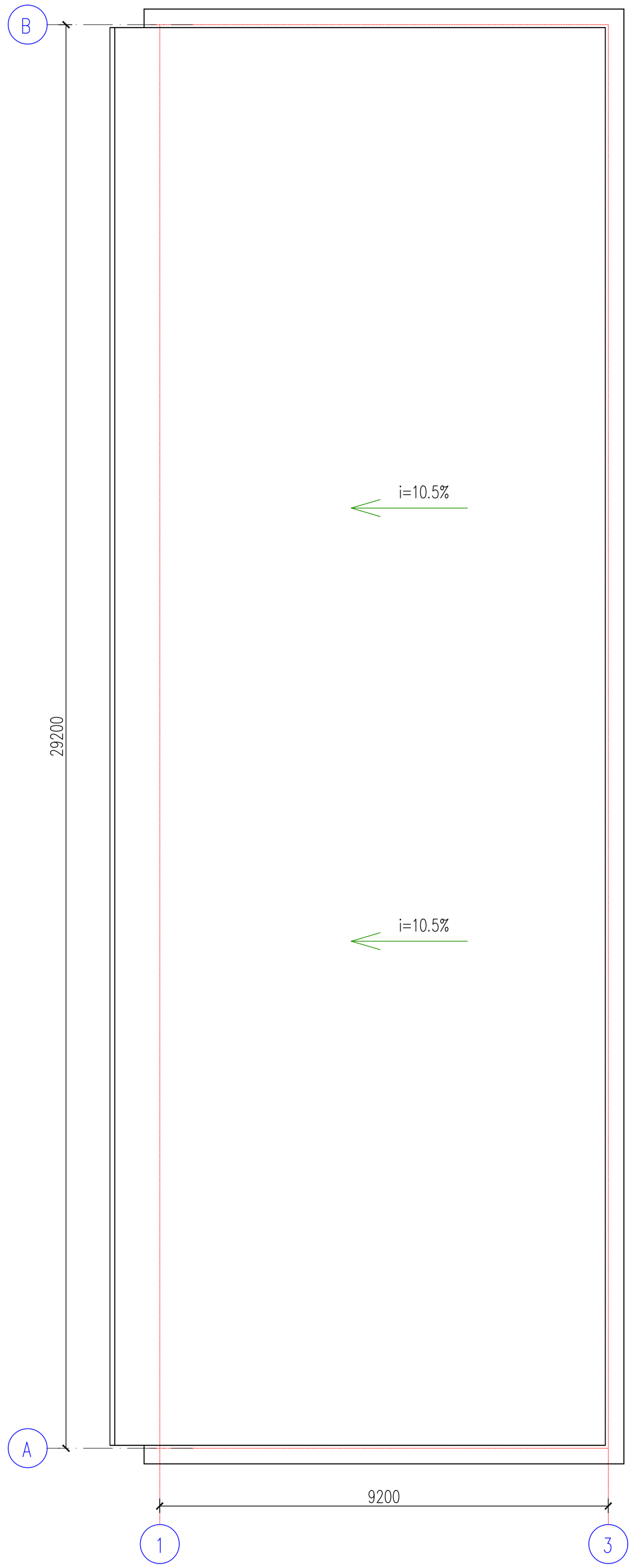

Согласовано:

Взам. инв. №

Подп. и дата

Инв. № подл.

Изм.	Кол.уч.	Лист	№док	Подпись	Дата
ГИП		Атабаев М.			09.22
Исполинт.		Акболат Ш.			09.22
Н.контр.		Медаров Б			09.22

16-2022 АС

«Капитальный ремонт здания КГКП "ясли сад «Балбобек» в с.Сарытогай , Махамбетского района , Атырауской области»

Блок Б

Стадия	Лист	Листов
РП	9	27

План кровли
(Обмерочный чертеж)

ТОО "Astana Market"
г.Шымкент-2022г.

Формат

Фасад А–Г

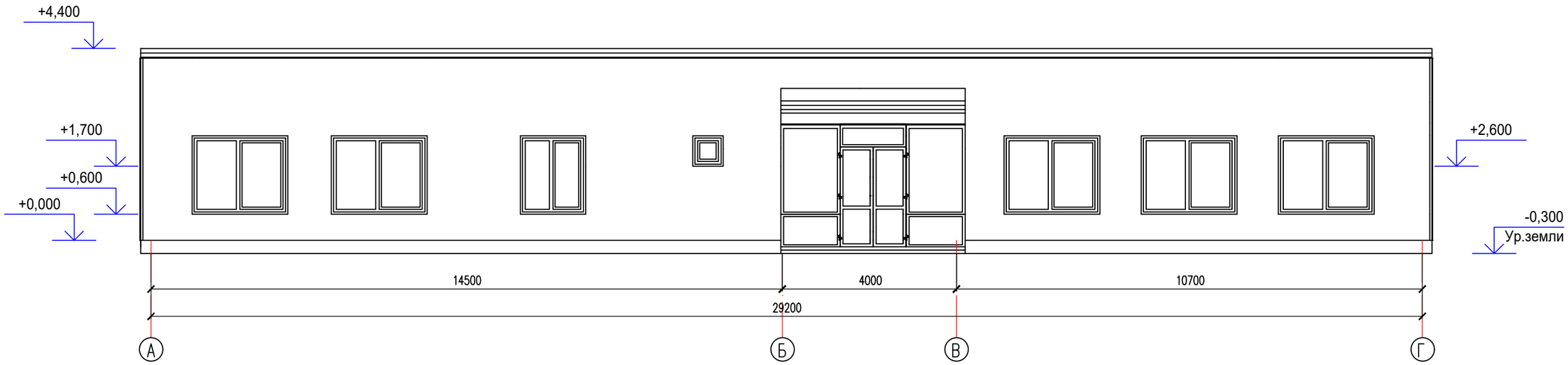

Фасад 1–2

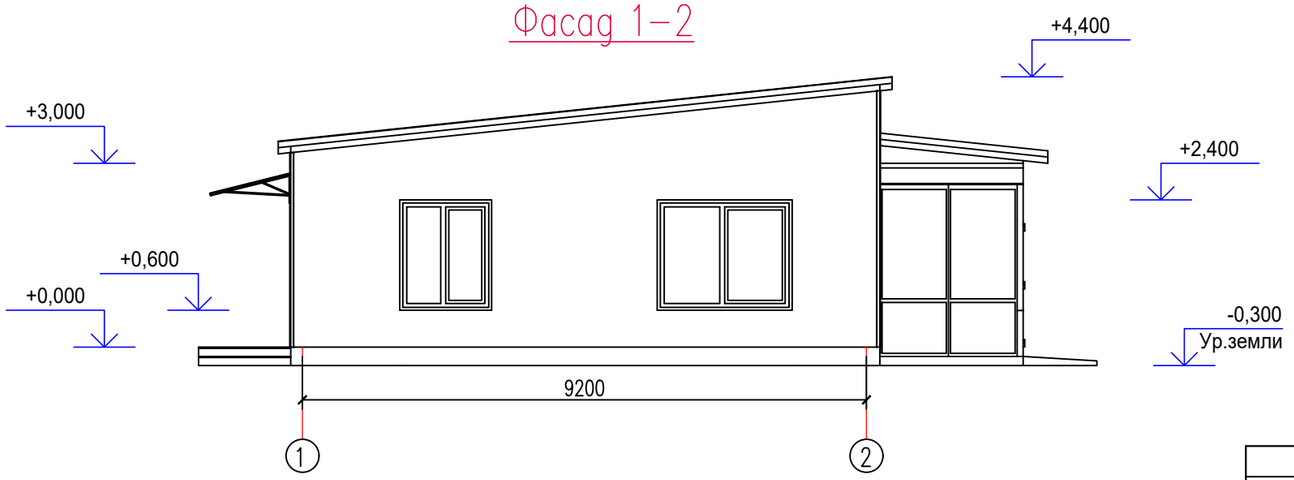

						16-2022 АС
Изм.	Кол.уч.	Лист	№док	Подпись	Дата	«Капитальный ремонт здания КГКП "ясли сад «Балбобек» в с.Сарытогай , Махамбетского района , Атырауской области»
ГИП		Атабаев М.			09.22	Блок Б — Стадия: РП; Лист: 10; Листов: 27
Исполинт.		Акболат Ш.			09.22	
Н.контр.		Медаров Б			09.22	Фасад в осях А-Г Фасад в осях 1-2 (Демонтажные работа)
						ТОО "Astana Market" г.Шымкент-2022г.

Согласовано

Взам. инв. N

Подп. и дата

Инв. N подл.

Копировал

Формат А3

Фасад Г–А

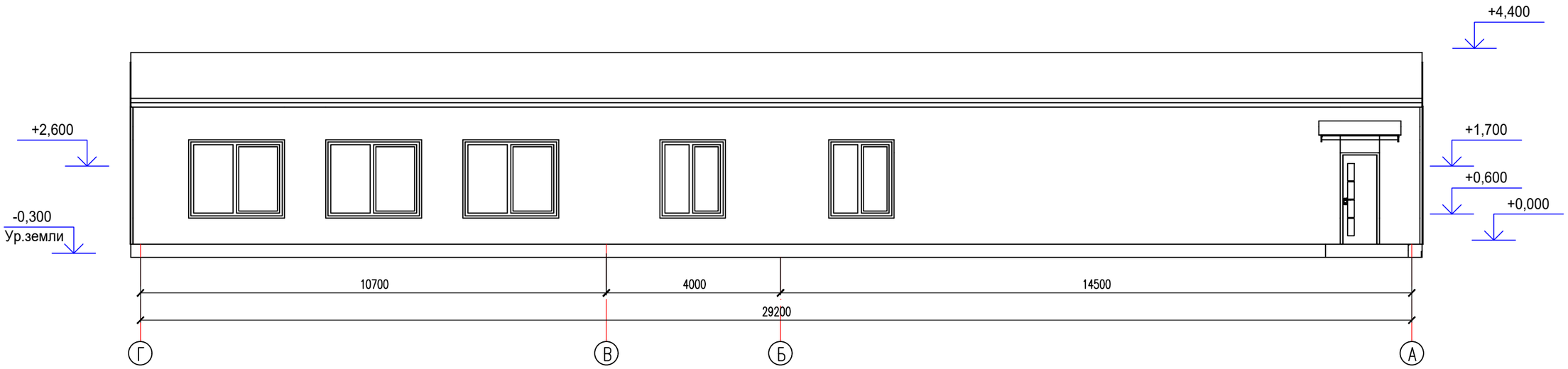

Фасад 2–1

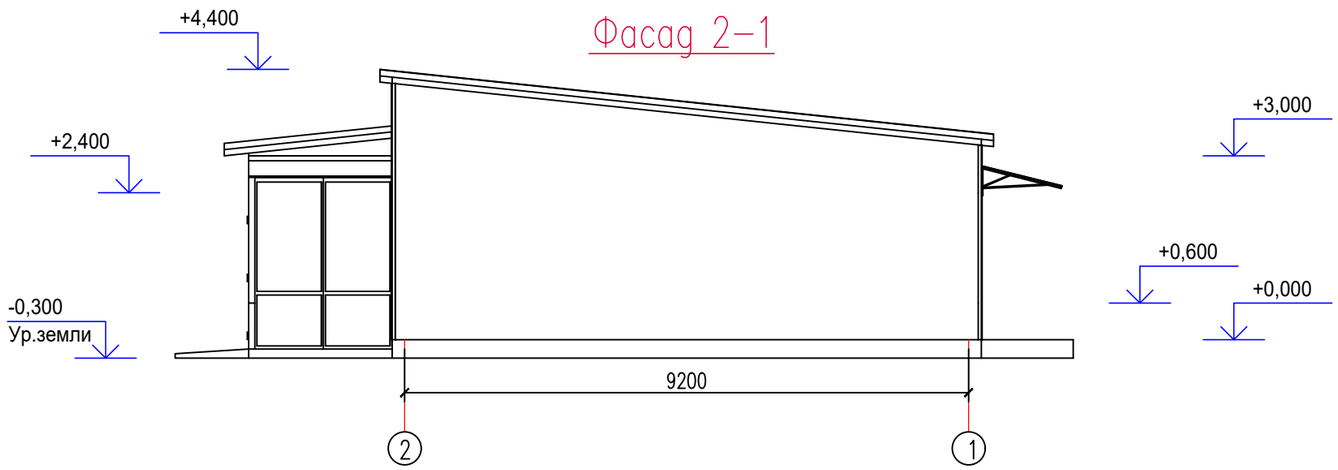

Согласовано

Взам. инв. N

Подп. и дата

Инв. N подл.

Изм.	Кол.уч.	Лист	№док	Подпись	Дата	16-2022 АС		
						«Капитальный ремонт здания КГКП "ясли сад «Балбобек» в с.Сарытогай , Махамбетского района , Атырауской области»		
ГИП		Атабаев М.			09.22	Блок Б	Стадия	Лист	Листов
Исполинт.		Акболат Ш.			09.22		РП	11	27
Н.контр.		Медаров Б			09.22	Фасад в осях Г-А Фасад в осях 2-1 (Демонтажные работа)	ТОО "Astana Market" г.Шымкент-2022г.		

Копировал Формат А3

План на отм. 0.000

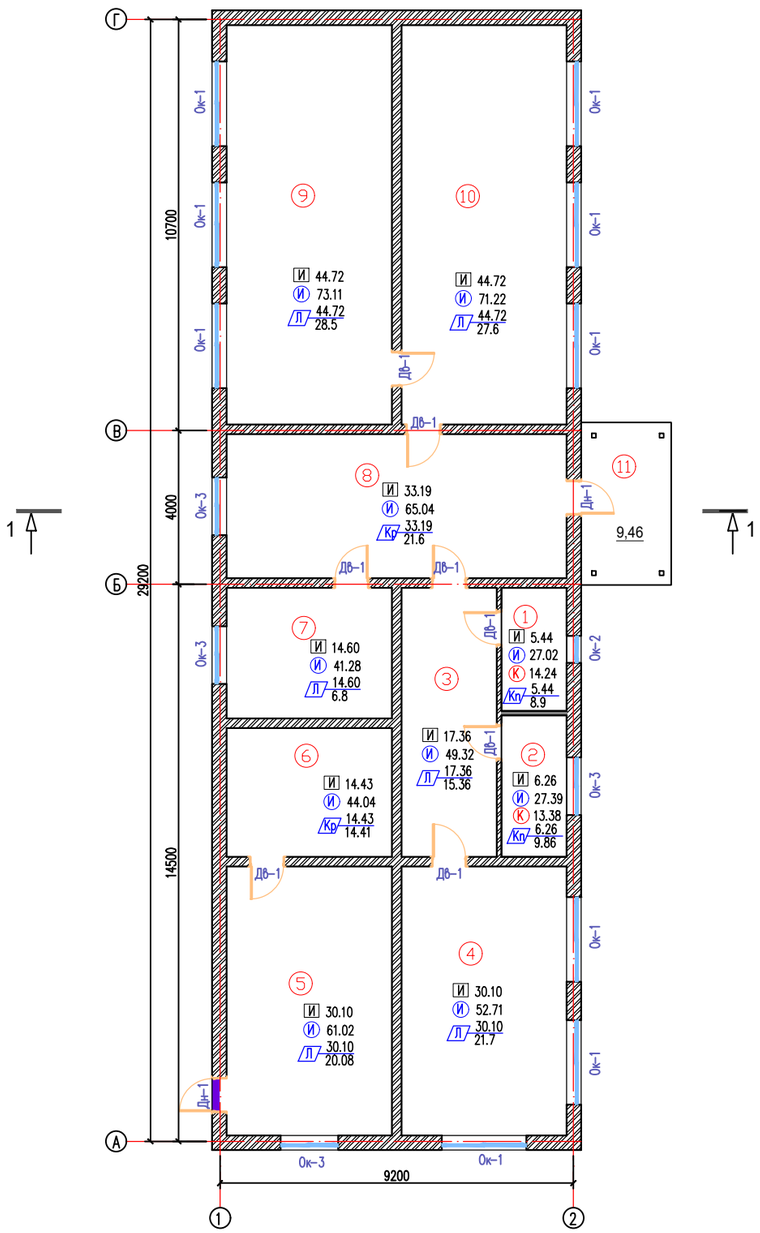

Экспликация помещений

Номер помещения	Наименование	Площадь, м2	Кат. помещения
1	С/у	5.44	
2	Моечная	6.26	
3	Коридор	17.36	
4	Игровая	30.10	
5	Склад	30.10	
6	Складское помещение	14.43	
7	Приемная	14.60	
8	Коридор	33.19	
9	Спальная	44.72	
10	Музыкальная	44.72	
11	Тамбур	9.46	
	Всего	250.38	

Согласовано

Взам. инв. №

Подп. и дата

Инв. № подл.

Изм.	Кол.уч.	Лист	№док	Подпись	Дата
ГИП		Атабаев М.			09.22
Исполинт.		Акболат Ш.			09.22
Н.контр.		Медаров Б			09.22

16-2022 АС

«Капитальный ремонт здания КГКП "ясли сад «Балбобек» в с.Сарытогай , Махамбетского района , Атырауской области»

Блок Б

Стадия	Лист	Листов
РП	12	27

План на отм. +0.000
(Демонтажные работа)

ТОО "Astana Market" г.Шымкент-2022г.

Формат

Разрез 1 - 1

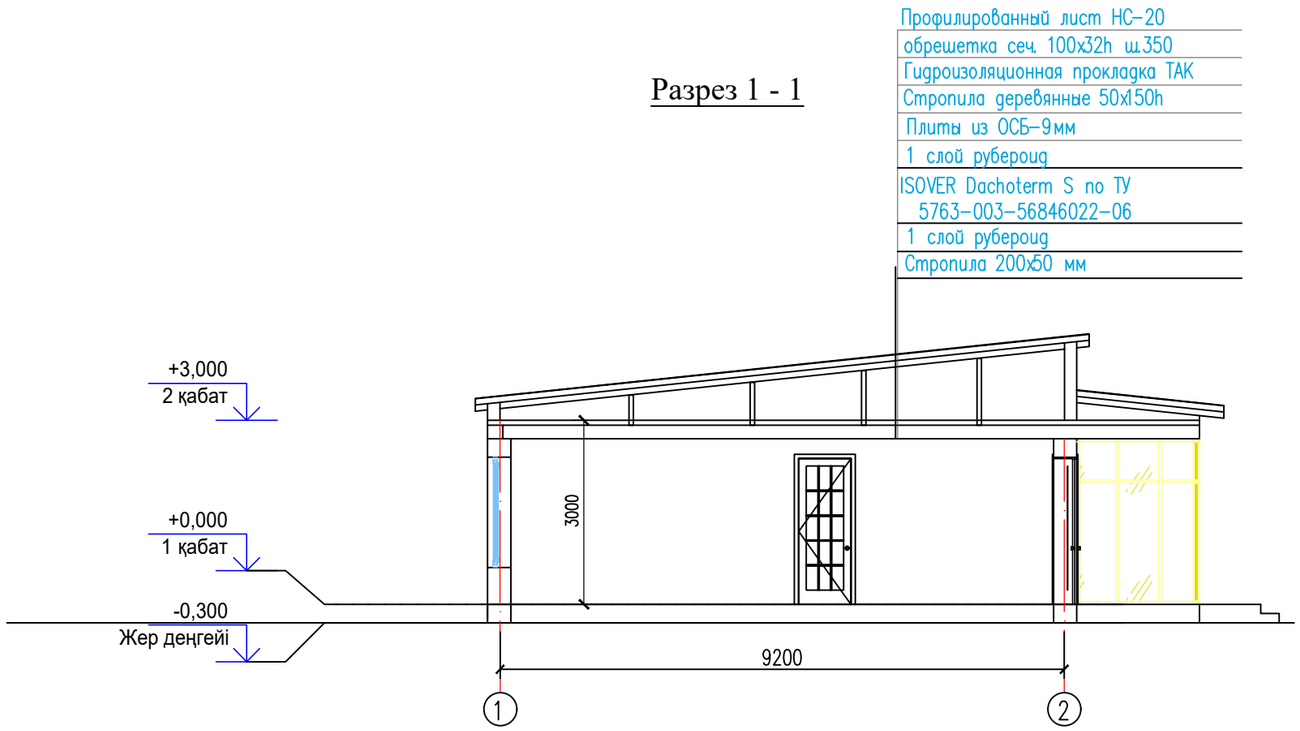

Согласовано

Взам. инв. N

Подп. и дата

Инв. N подл.

Изм.	Кол.уч.	Лист	№док	Подпись	Дата
ГИП		Атабаев М.			09.22
Исполинт.		Акболат Ш.			09.22
Н.контр.		Медаров Б			09.22

16-2022 АС

«Капитальный ремонт здания КГКП "ясли сад «Балбобек» в с.Сарытогай , Махамбетского района , Атырауской области»

Блок Б

Стадия	Лист	Листов
РП	13	27

Разрез 1-1
(Демонтажные работа)

ТОО "Astana Market"
г.Шымкент-2022г.

Копировал

Формат А3

Ведомость демонтажа проемов

N п.п	Обозначение	Наименование	ед. изм.	Количество 1-эт		Всего	Примечание
		Двери наружный металлический					
Дн-1		ДГ 2100(h)-900	шт.	1	-	1	ГОСТ 31173-2003

Ведомость демонтажных работ

N п. п.	Обозначение	Наименование видов работ	Ед-цы измер.	Количество подвал	1-эт	Всего	Примеч.
1	И	Демонтаж потолков от известковой окраски	м2	–	240.92	240.92	
2	И	Зачистка внутренних стен от известковой окраски – 100%	м2	–	512.15	512.15	
3	Кп	Зачистка внутренних стен от керамических плиток – 100%	м2	–	27.62	27.62	
4		Демонтаж сущ. бетона отмостки	м2		133.83		
5		Демонтаж сущ. покрытия козырка К-1 (мет.черепица)	м2		10.32		
6		Демонтаж сущ. стойки 40х40 козырка К-1	шт.		4		
7		Демонтаж обрешетки из досок 100х32	п.м.	–	175.0		
8		Демонтаж Стальной профилированный лист С21-1000-0.7 ГОСТ 24045-94 -100%	м2	–	393.14		
9		Демонтаж подшивки карниза из сайдинга	м2	–	19.2		
10		Демонтаж утеплителя из эковата =35кг/м3 - 100мм.	м2	–	259.04		
11		Демонтаж дощатого настила из досок толщиной 32мм	м2	–	52.0		

Согласовано

Взам. инв. N

Подп. и дата

Инв. N подл.

Изм.	Кол.уч.	Лист	№док	Подпись	Дата
ГИП		Атабаев М.			09.22
Исполинт.		Акболат Ш.			09.22
Н.контр.		Медаров Б			09.22

16-2022 АС

«Капитальный ремонт здания КГКП "ясли сад «Балбобек» в с.Сарытогай , Махамбетского района , Атырауской области»

Блок Б

Стадия	Лист	Листов
РП	14	27

Ведомость демонтажа проемов
Ведомость демонтажных работ.

ТОО "Astana Market" г.Шымкент-2022г.

Копировал

Формат А3

Экспликация полов (демонтажные работы)

Номер помещения	Тип пола	Схема пола или тип пола по серии 2.244-1 в.6	Данные элементов пола (наименование, толщина основания и др.) мм	Площадь пола, м2
1	2	3	4	5
1-этаж				
1,2	Кп	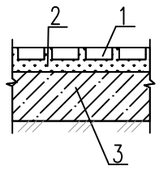	1. Покрытие пола – керамические плитки ГОСТ 6787-89-11мм (демонтаж 100%) 2. Прослойка и заполнение швов из цементно-песчаного раствора М150 -15мм (демонтаж 100%) 3. Подстилающий слой: бетон класса В7,5-80мм 4. Железобетонная плита	11.70
			Демонтаж плинтусов из керамических плиток п.м.	18.76
3,4,5,7,9,10,11	Л	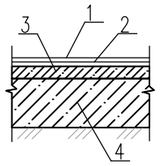	1. Линолеум многослойный ГОСТ 14632-79 t=1.6мм(дем.100%) 2. Прослойка и заполнение швов из цементно-песчаного раствора М150 -15мм (демонтаж 100%) 3. Подстилающий слой: бетон класса В7,5-80мм 4. Железобетонная плита	181.60
			Устройство плинтусов из поливинихлорида п.м.	120.04
6,8	Кр	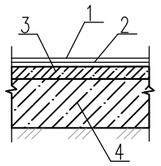	1. Керамогранит (демонтаж 100%) 2. Прослойка и заполнение швов из цементно-песчанного раствора марки М150 t=15мм (демонтаж 100%) 3. Железобетонная плита перекрытия -220мм	47.62
			Демонтаж плинтусов из керамогранита п.м.	36.01

Согласовано

Взам. инв. N

Подп. и дата

Инв. N подл.

Изм.	Кол.уч.	Лист	№док	Подпись	Дата
ГИП		Атабаев М.			09.22
Исполинт.		Акболат Ш.			09.22
Н.контр.		Медаров Б			09.22

16-2022 АС

«Капитальный ремонт здания КГКП "ясли сад «Балбобек» в с.Сарытогай , Махамбетского района , Атырауской области»

Блок Б

Стадия	Лист	Листов
РП	15	27

Экспликация полов (демонтажные работы)

ТОО "Astana Market" г.Шымкент-2022г.

Копировал

Формат А3

Фасад А–Г

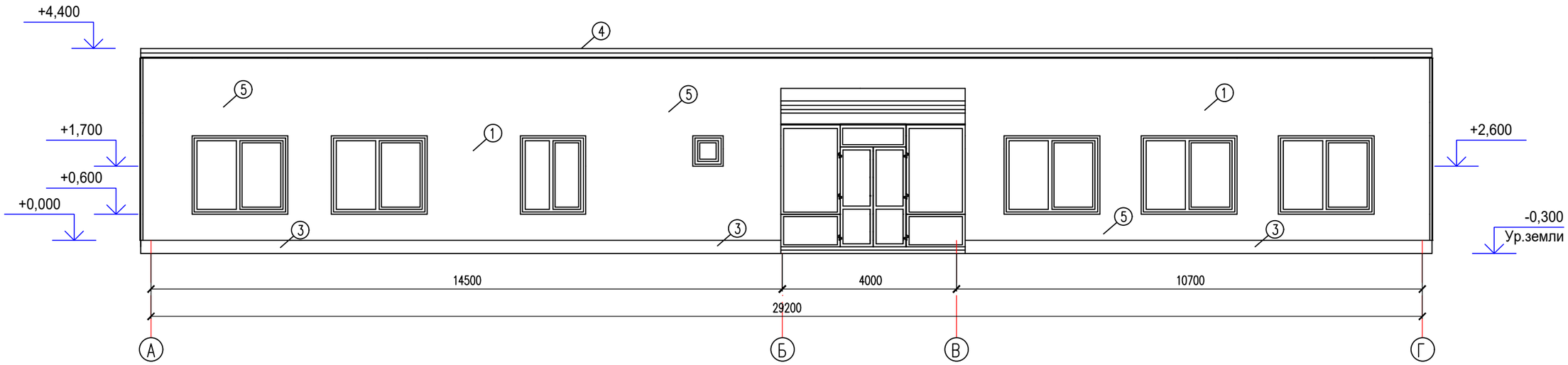

Фасад 1–2

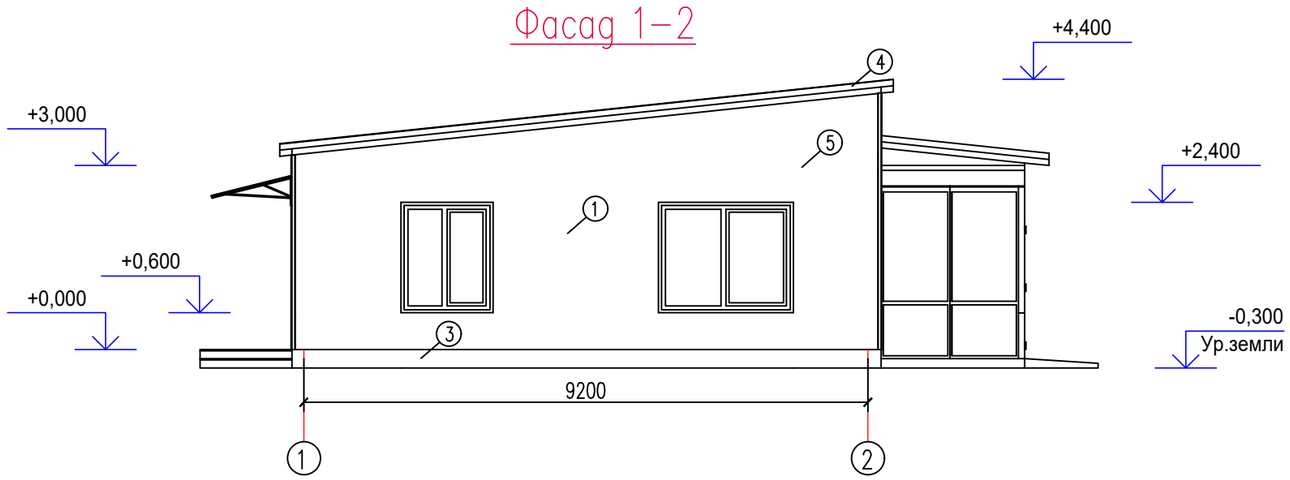

Ведомость наружной отделки фасадов (Ремонтные работы)

N п\?	Элемент	Вид отделки	Колер	Примеч.
1	Стены	Металлосайдинг	RAL 9003 RAL 3003 RAL 5005	
2	Двери	ПВХ и Металлические		
3	Цоколь	Керомагранит		
4	Кровля	Крашенный проофнастил		
5	Утеплитель	ISOVER OL–E t=50мм		

Изм.	Кол.уч.	Лист	№док	Подпись	Дата
ГИП		Атабаев М.			09.22
Исполинт.		Акболат Ш.			09.22
Н.контр.		Медаров Б			09.22

16-2022 АС

«Капитальный ремонт здания КГКП "ясли сад «Балбобек» в с.Сарытогай , Махамбетского района , Атырауской области»

Блок Б

Стадия	Лист	Листов
РП	16	27

Фасад в осях А-Г
Фасад в осях 1-2
(Ремонтные работа)

ТОО "Astana Market" г.Шымкент-2022г.

Согласовано

Взам. инв. N

Подп. и дата

Инв. N подл.

Копировал

Формат А3

Фасад Г–А

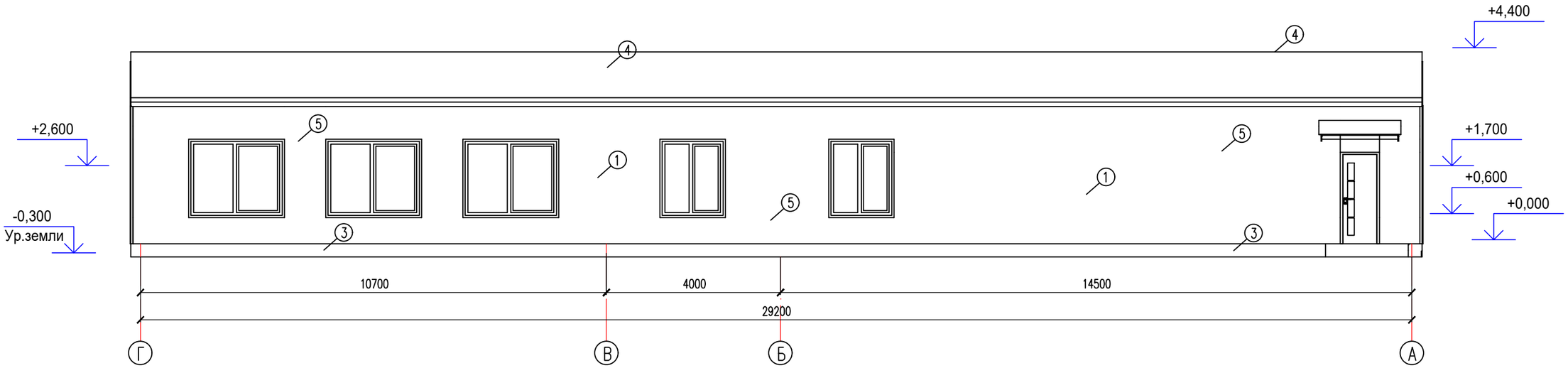

Фасад 2–1

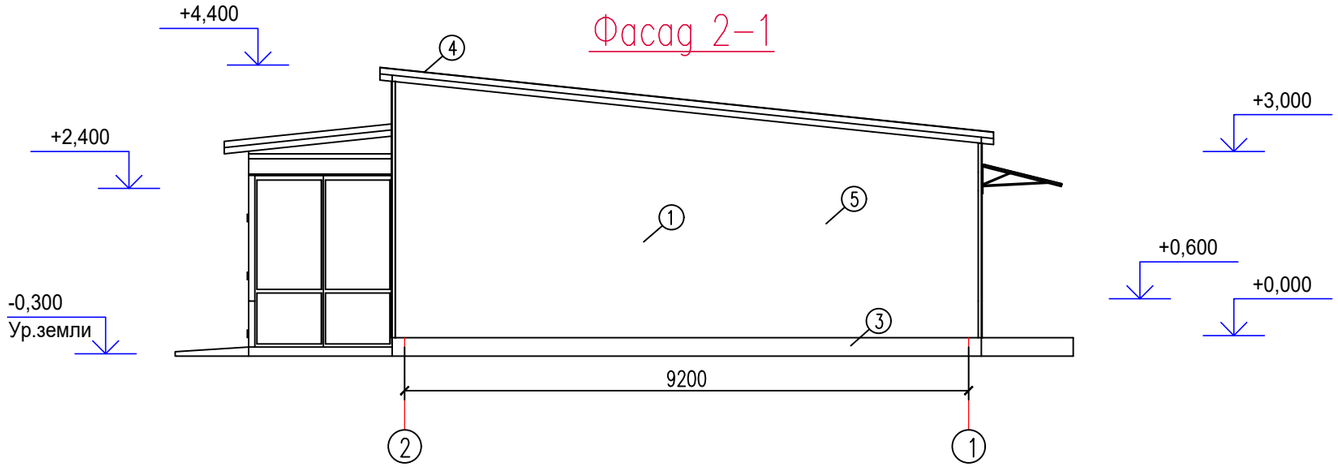

Согласовано

Взам. инв. N

Подп. и дата

Инв. N подл.

Изм.	Кол.уч.	Лист	№док	Подпись	Дата	16-2022 АС		
						«Капитальный ремонт здания КГКП "ясли сад «Балбобек» в с.Сарытогай , Махамбетского района , Атырауской области»		
ГИП		Атабаев М.			09.22	Блок Б	Стадия	Лист	Листов
Исполинт.		Акболат Ш.			09.22		РП	17	27
Н.контр.		Медаров Б			09.22	Фасад в осях Г-А Фасад в осях 2-1 (Ремонтные работа)	ТОО "Astana Market" г.Шымкент-2022г.	

Копировал Формат А3

Утепления наружных стен

Узел А

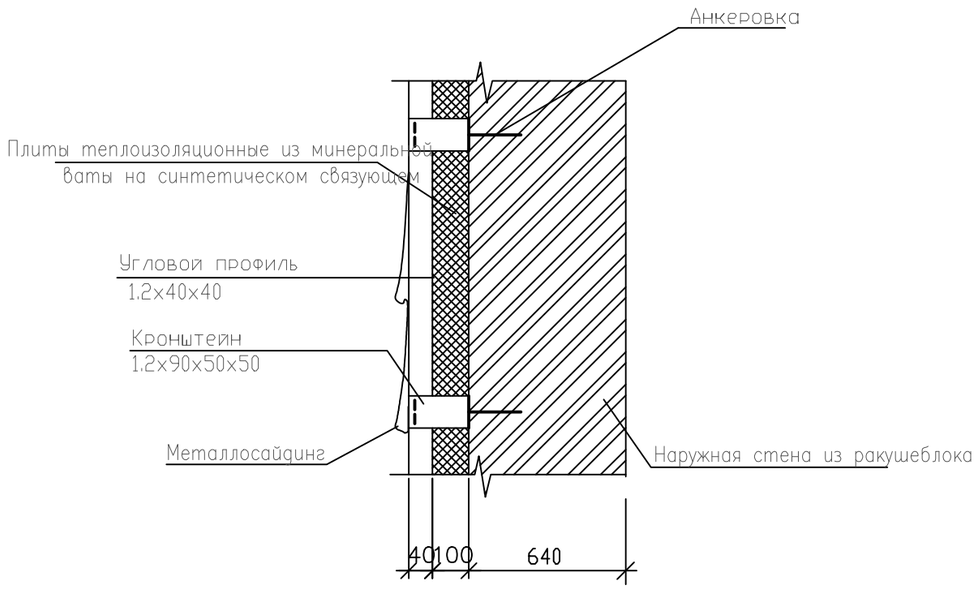

Утепления наружных стен

Узел В

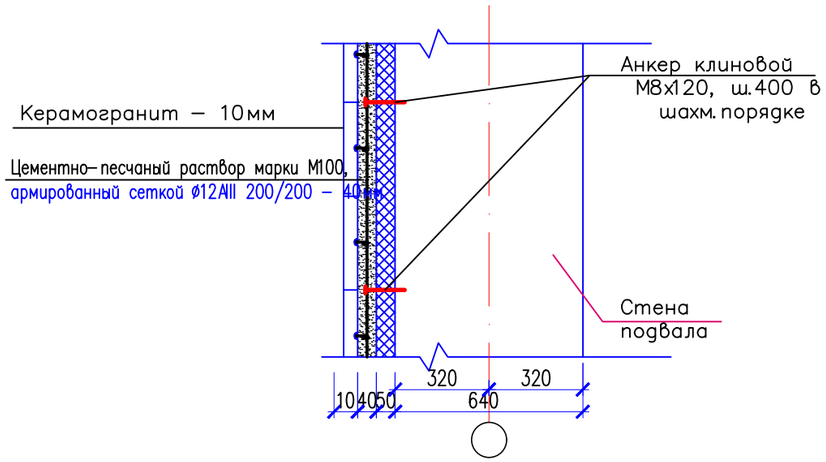

Спецификация конструктивных элементов на утепление наружных стен

Поз.	Обозначение	Наименование	Кол.	Масса ед., кг	Приме-чание
	расход на 1м2	Расход на утепление наружных	241.11		м2
		стен минватой			
	ГОСТ 5336-80ж	Сетка С 2.0-20 м2		2.66	2,66
		ISOVER OL-E Мин.плита = 50кг/м3 толщ.150мм	0,1		м3
	ГОСТ 18124-2012	Сайдинг по металлокаркасу	1,0		м2
	расход на 1м2	Расход на утепления цоколя	23.29		м2
	ООО "Стройкрепеж"	Анкер клиновой М8х120	4	0,043	0,172кг
	ТУ 14-1-5526-2006	Арматурная сетка ø12А500СП-200/200, м2	1,00	8,90	8,90кг
		Цементный раствор М100, м3	0,04		
		Керамогранит – 10мм м2	1,00		

Данный лист смотреть совместно с листами АС-20

Изм.	Кол.уч.	Лист	№док	Подпись	Дата				
						16-2022 АС			
						«Капитальный ремонт здания КГКП "ясли сад «Балбобек» в с.Сарытогай , Махамбетского района , Атырауской области»			
ГИП		Атабаев М.			09.22	Блок А	Стадия	Лист	Листов
Исполинт.		Акболат Ш.			09.22		РП	18	52
Н.контр.		Медаров Б			09.22	Утепления наружных стен (Ремонтные работы)	ТОО "Astana Market" г.Шымкент-2022г.		

Согласовано:

Взам. инв. №

Подп. и дата

Инв. № подл.

Формат

План на отм. 0.000

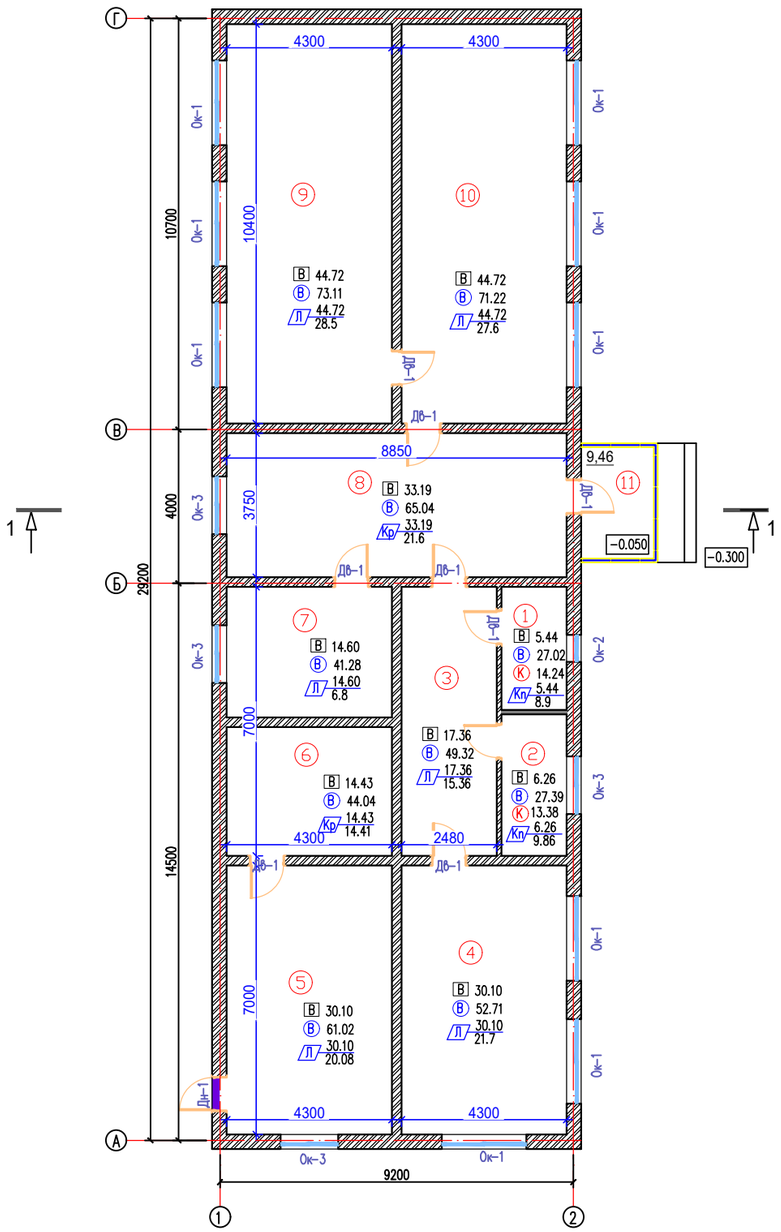

Экспликация помещений

Номер помещения	Наименование	Площадь, м2	Кат. помещения
1	С/у	5.44	
2	Моечная	6.26	
3	Коридор	17.36	
4	Игровая	30.10	
5	Склад	30.10	
6	Складское помещение	14.43	
7	Приемная	14.60	
8	Коридор	33.19	
9	Спальная	44.72	
10	Музыкальная	44.72	
11	Тамбур	9.46	
	Всего	250.38	

Согласовано:

Взам. инв. №

Подп. и дата

Инв. № подл.

Изм.	Кол.уч.	Лист	№док	Подпись	Дата	16-2022 АС		
						«Капитальный ремонт здания КГКП "ясли сад «Балбобек» в с.Сарытогай , Махамбетского района , Атырауской области»		
ГИП		Атабаев М.			09.22	Блок Б	Стадия	Лист	Листов
Исполнит.		Акболат Ш.			09.22		РП	19	27
Н.контр.		Медаров Б			09.22	План на отм. +0.000 (Ремонтные работа)	ТОО "Astana Market" г.Шымкент-2022г.		

Формат

Профилированный лист НС-20
Деревянная обрешетка 100х32(h) с шагом 400мм.
Деревянная наслойная стропила 50х180мм
Стяжка из цем.-песч. раствора кл. В 7.5 толщ. 30 мм
армированная сеткой 4с 3ВР-100/3ВР-100
Пароизоляция пленка полиэтиленовая 0,3мм
Утеплитель чердачного перекрытия плиты теплоизоляционные
ISOVER Dachoterm SL по ТУ 5763-003-56846022-06
плотностью 120 кг/м3 толщиной 150мм.
Пароизоляция пленка полиэтиленовая 0,3мм
Ж/б плита покрытия - 220мм (Сущ)

Разрез 1 - 1

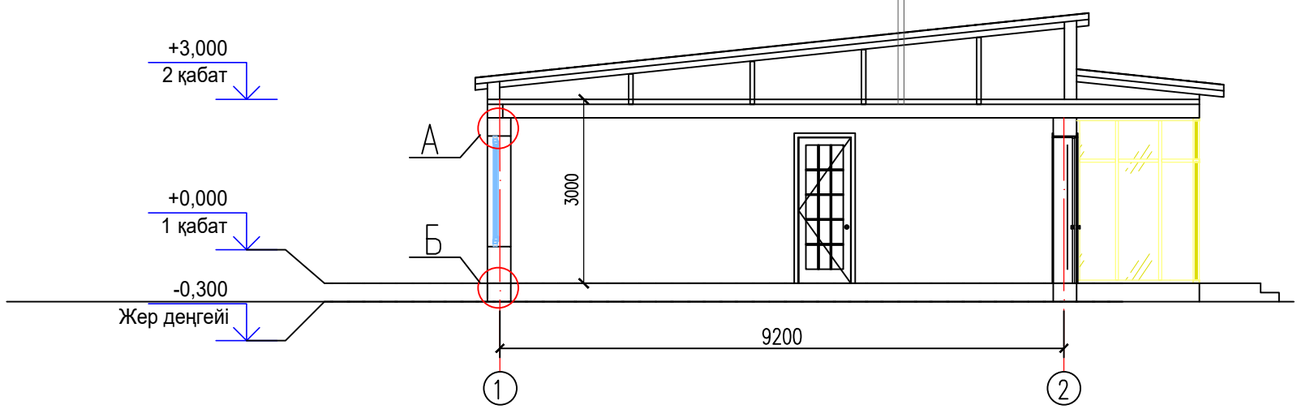

Согласовано

Взам. инв. N

Подп. и дата

Инв. N подл.

Изм.	Кол.уч.	Лист	№док	Подпись	Дата	16-2022 АС		
						«Капитальный ремонт здания КГКП "ясли сад «Балбобек» в с.Сарытогай , Махамбетского района , Атырауской области»		
ГИП		Атабаев М.			09.22	Блок Б	Стадия	Лист	Листов
Исполинт.		Акболат Ш.			09.22		РП	20	27
Н.контр.		Медаров Б			09.22	Разрез 1-1 (Ремонтные работа)	ТОО "Astana Market" г.Шымкент-2022г.		

Копировал Формат А3

Ведомость Ремонтные работы

N п/п	Обозначение	Наименование работ	Ед. изм.	Количество 1-эт	Всего	Примеч.
1	В	Покраска потолка водоэмульсионным составом	м2	240.92	240.92	
2	К	Облицовка стен керамическими глазурованными плитками высотой 1600мм	м2	27.62	27.62	
3	Ⓑ	Окраска стен водоэмульсионным составом по затирке "Алинексом"	м2	512.15	512.15	
		По периметру здания устройство бет. отмостки шир. 1500мм, из бетона кл. В12,5 по типу детали 90 серий 2.110-3п. в.1	м2	133.83		

Ремонт отмостки

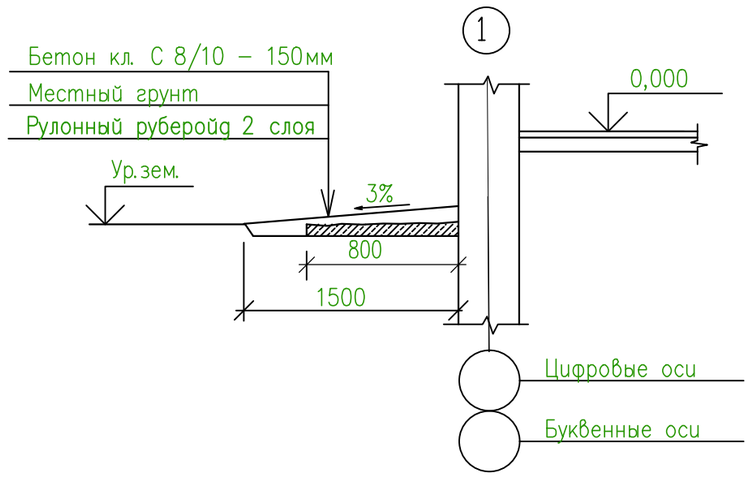

Согласовано:

Взам. инв. №

Подп. и дата

Инв. № подл.

Изм.	Кол.уч.	Лист	№док	Подпись	Дата
ГИП		Атабаев М.			09.22
Исполинт.		Акболат Ш.			09.22
Н.контр.		Медаров Б			09.22

16-2022 АС

«Капитальный ремонт здания КГКП "ясли сад «Балбобек» в с.Сарытогай , Махамбетского района , Атырауской области»

Блок Б

Стадия	Лист	Листов
РП	21	27

Ведомость монтажных работ. (Ремонтные работы)

ТОО "Astana Market" г.Шымкент-2022г.

Формат А3

Ведомость Ремонтные работы полов 1-го этажа

Номер поме-щения.	Тип пола.	Схема пола или тип пола по серии.	Данные элементов пола (наименование, толщина, основание и др.) мм.	Пло-щадь м². / Перим. п. м.
3,4,5,7,9,10,11	Л	По ТД 505 Серия 2.244-1 в.6	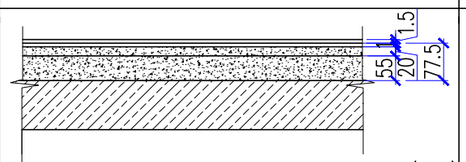 Линолеум многослойный ГОСТ 14632-79 t=1.6мм(Уст.) Прослойка из клеящей мастики t=2.0мм (Уст.) Стяжка из цем.-песч. раствора М150t=20мм (Уст.) Подстилающий слой бетон марки В7,5 t=55мм(Уст.) Ж/б плита перекрытия	181.60
			Плинтус полинивил хлоридный п.м (Уст.)	120.04
6,8	КГ	По ТД 345 Серия 2.244-1 в.6	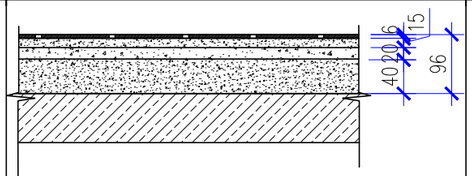 Керамогранитная плитка (Уст.) -6мм Прослойка и заполнение швов из цементно-песчаного р-ра М150 (Уст.)-15мм Стяжка поризованная из цем.-песч (Уст.)-20мм Подстилающий слой бетон марки В7,5(Уст.) t=40мм Ж/б плита перекрытия(Сущ.) -220мм	47.62
			Демонтаж плинтусов из керамогранита п.м	36.01
1,2	К	По ТД 345 Серия 2.244-1 в.6	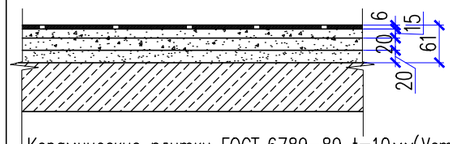 Керамические плитки ГОСТ 6789-89 t=10мм(Уст.) Прослойка и заполнение швов из цемнтно-песчаного р-ра М150 -15мм(Уст.) Стяжка из цем.-песч. раствора марки М150 t=20мм (Сущ.) Гидроизоляционный слой (Сущ.) Стяжка из цем. песч. раствора М150(Сущ.)-20мм Ж/б плита перекрытия (Сущ.)	11.70
			Плинтус из керамической плитки п.м (Уст.)	18.76

Согласовано:

Взам. инв. №

Подп. и дата

Инв. № подл.

Изм.	Кол.уч.	Лист	№док	Подпись	Дата
ГИП		Атабаев М.			09.22
Исполинт.		Акболат Ш.			09.22
Н.контр.		Медаров Б			09.22

16-2022 АС

«Капитальный ремонт здания КГКП "ясли сад «Балбобек» в с.Сарытогай , Махамбетского района , Атырауской области»

Блок Б

Стадия	Лист	Листов
РП	22	27

Экспликация полов (Ремонтные работы)

ТОО "Astana Market" г.Шымкент-2022г.

Формат

Схема расположения стоек и элементов покрытия

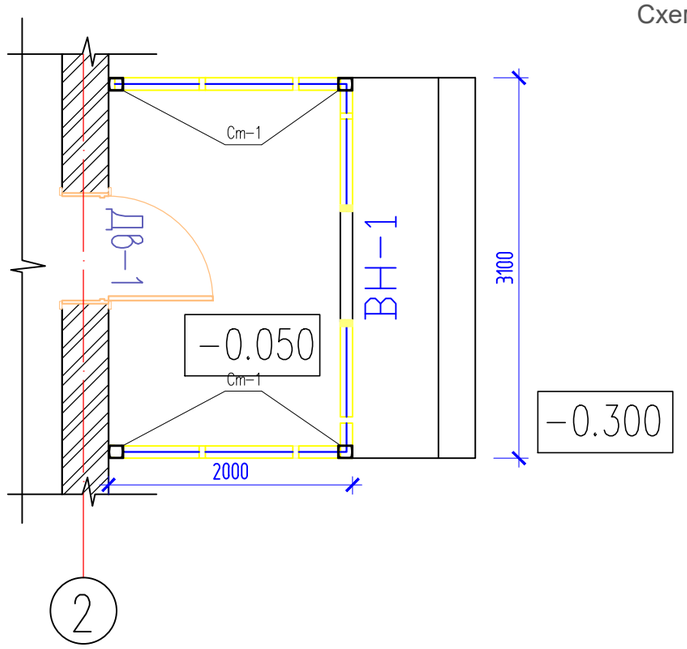

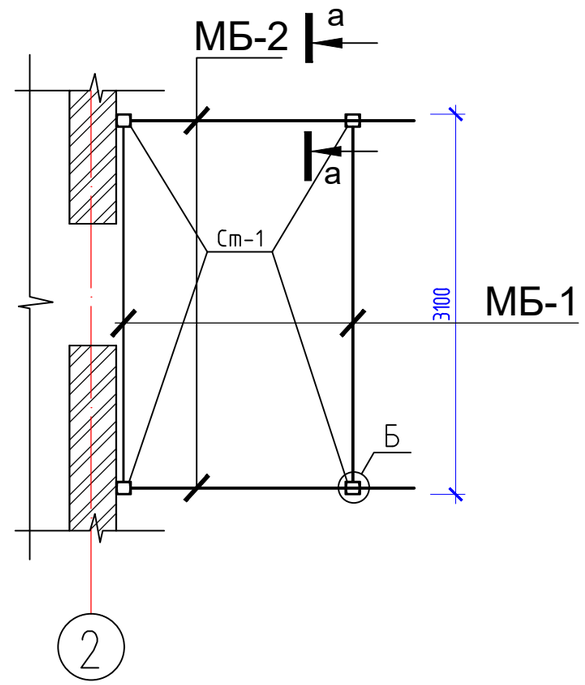

Разрез 1-1

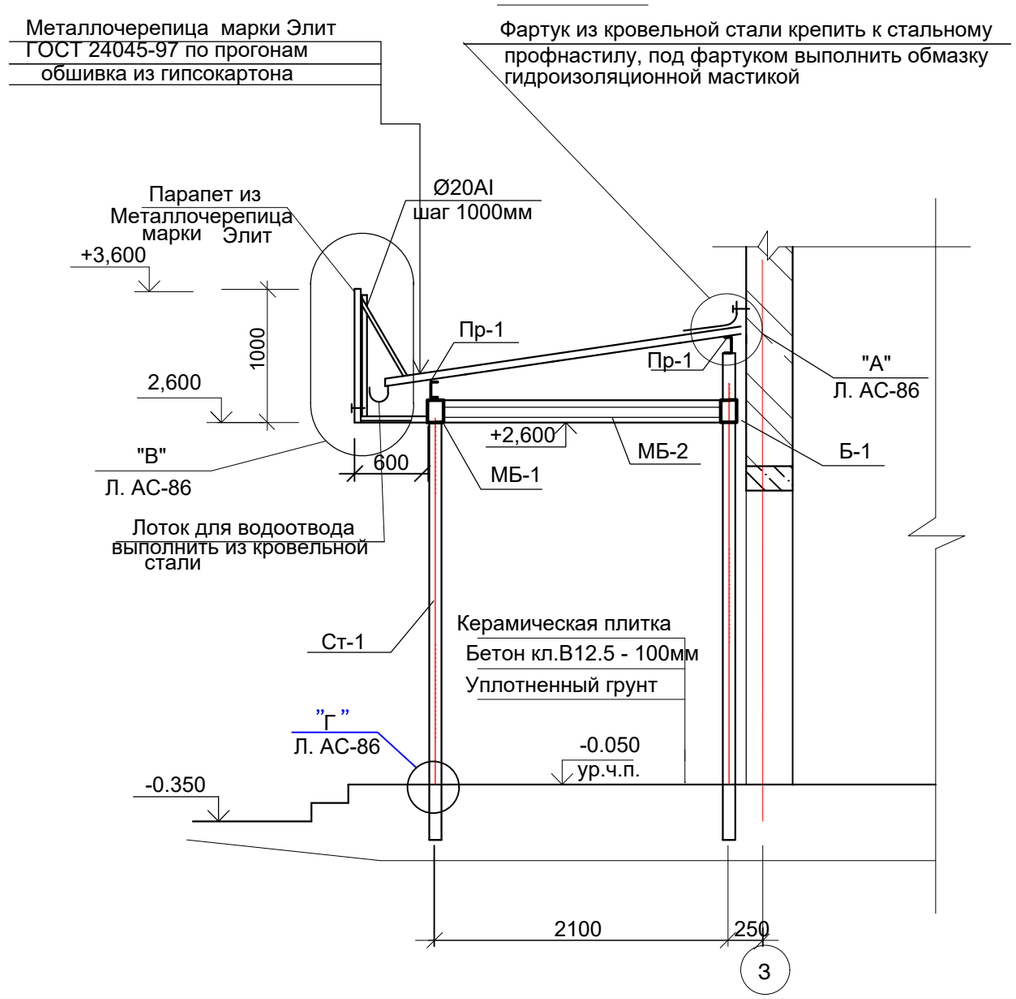

Покрытие:

Керамогранит - 10 мм
Бетон класс В С 10/12.5 – 100 мм
Сетка 5Врl 100/100
Уплотненный местный грунт

1-1

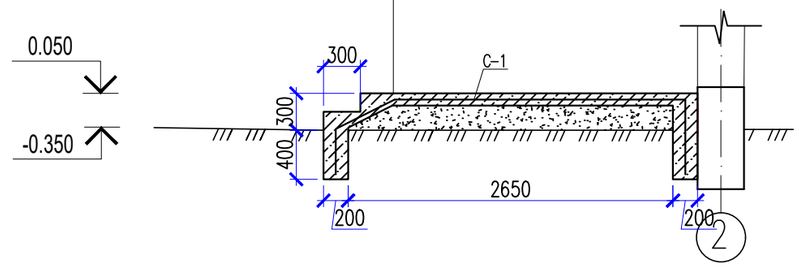

Изм.	Кол.уч.	Лист	№док	Подпись	Дата	16-2022 АС		
						«Капитальный ремонт здания КГКП "ясли сад «Балбобек» в с.Сарытогай , Махамбетского района , Атырауской области»		
ГИП		Атабаев М.			09.22	Блок Б	Стадия	Лист	Листов
Исполинт.		Акболат Ш.			09.22		РП	23	27
Н.контр.		Медаров Б			09.22	Схема расположения стоек и элементов покрытия (Ремонтные работы)	ТОО "Astana Market" г.Шымкент-2022г.		

Согласовано:

Взам. инв. №

Подп. и дата

Инв. № подл.

Формат

Спецификация элементов

Марка поз.	Обозначение	Наименование	Кол.	Масса ед. кг	Примеч.
		Крыльцо КР-1	1		
		Сетка С-1			
1	ГОСТ 6727-80*	Сетка ø5 Вр-I 100/100 м2	10.55	2.75	30.0
		Материалы:			
		Бетон кл. С10/12.5 м3	1.89		
		Керамогранитная плитка с шереховатой поверхностью, толщ. 10мм м2	8.71		
	Расход дан на х2	Тамбур № 1 входа	1		
Ст-1	ГОСТ 8240-97	Стойка []12 L=3400	4	70,72	282,88кг
	ГОСТ 34028-2016	Ø10AIII L=0.28п.м.	12	0.17	2.04кг
	ГОСТ 103-97	-140х4 L=140мм	4	0.61	2.44кг
МБ-1	ГОСТ 8240-97	Балка L=3100	2	44,02	88,04кг
МБ-2	ГОСТ 8240-97	Балка [16 L=2100	2	29,82	59,64кг
Пр-1	ГОСТ 19903-74	Гнутый швеллер 140х40х4 п.м.	9	1,05	9,45кг
	ГОСТ 8509-93	Коротыши L50х5 L=300	4	1,13	4,52кг
	СТ РК 971-93	Гипсокартон ГВЛВ (влагостойкий)			8,4м2
	ГОСТ 14918-80	Желоб из оцинкованной кровельной стали			
		-500х 0,7 L=8 п.м			
	ГОСТ 24045-2016	Стальной профилированный лист			10,0м2
		Материалы			
		Бетон кл. В12,5 (4шт) над стойки.	0,288		$м^3$

Согласовано:

Взам. инв. №

Подп. и дата

Инв. № подл.

Изм.	Кол.уч.	Лист	№док	Подпись	Дата
ГИП		Атабаев М.			09.22
Исполинт.		Акболат Ш.			09.22
Н.контр.		Медаров Б			09.22

16-2022 АС

«Капитальный ремонт здания КГКП "ясли сад «Балбобек» в с.Сарытогай , Махамбетского района , Атырауской области»

Блок Б

Стадия	Лист	Листов
РП	24	27

Спецификация элементов
(Ремонтные работы)

ТОО "Astana Market" г.Шымкент-2022г.

Формат А3

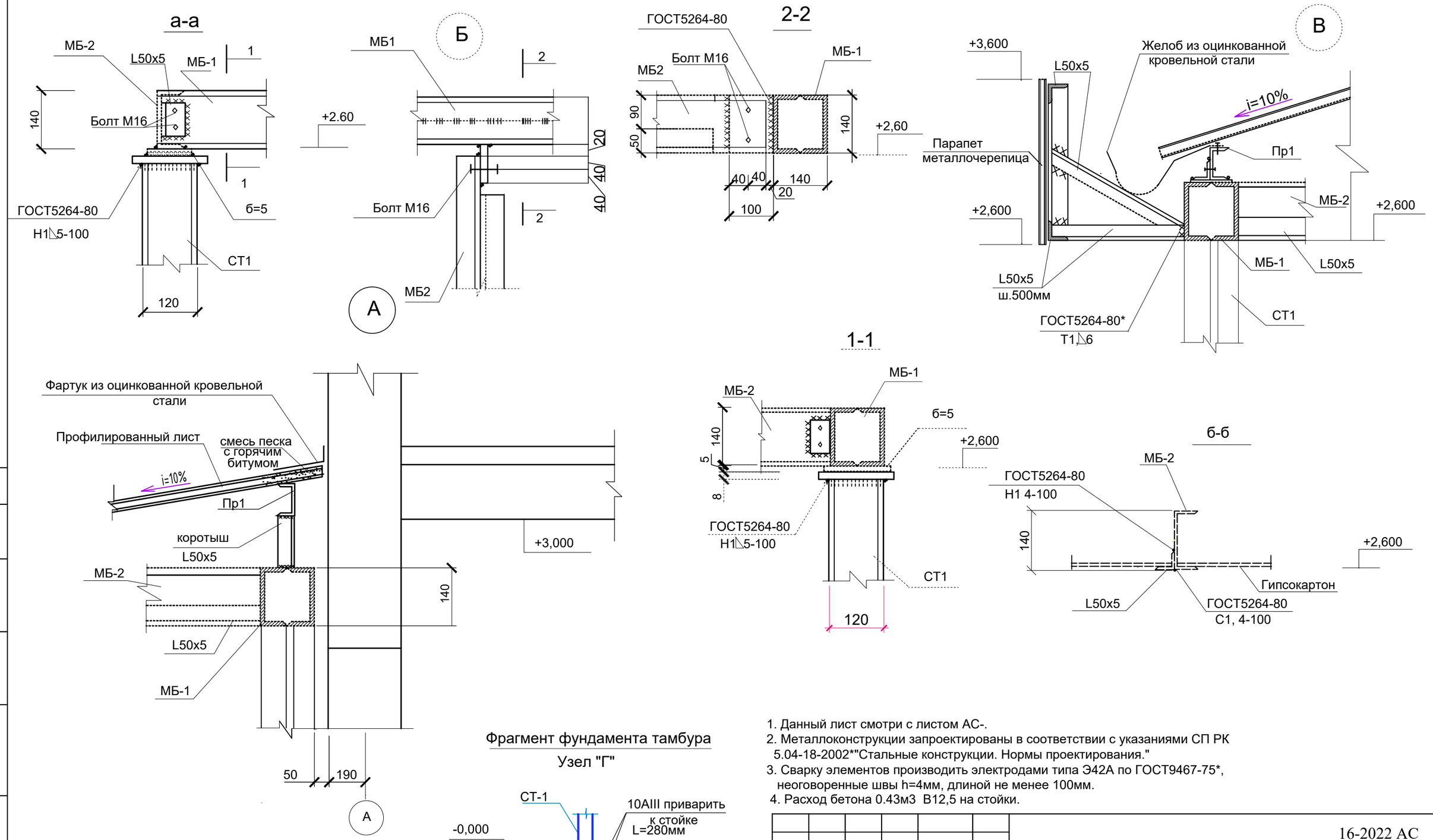

Фрагмент фундамента тамбура

Узел "Г"

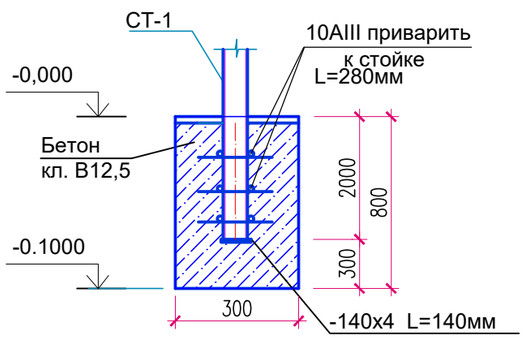

1. Данный лист смотри с листом АС-.
2. Металлоконструкции запроектированы в соответствии с указаниями СП РК 5.04-18-2002*"Стальные конструкции. Нормы проектирования."
3. Сварку элементов производить электродами типа Э42А по ГОСТ9467-75*, неоговоренные швы h=4мм, длиной не менее 100мм.
4. Расход бетона 0.43м3 В12,5 на стойки.

						16-2022 АС		
						«Капитальный ремонт здания КГКП "ясли сад «Балбобек» в с.Сарытогай , Махамбетского района , Атырауской области»		
Изм.	Кол.уч.	Лист	№док	Подпись	Дата			
ГИП		Атабаев М.			09.22	Блок Б	Стадия	Лист	Листов
Исполинт.		Акболат Ш.			09.22		РП	25	27
Н.контр.		Медаров Б			09.22	Узлы № 1 (Ремонтные работы)	ТОО "Astana Market" г.Шымкент-2022г.		

Согласовано:

Взам. инв. №

Подпись и дата

Инв. № подл.

Формат А3

Схема витража ВН-3

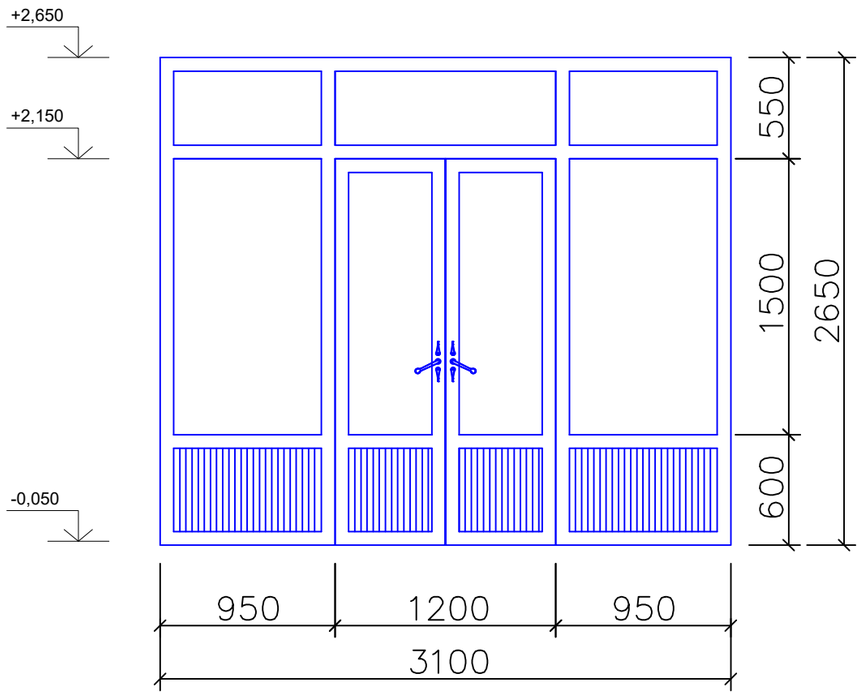

Схема витража ВН-4

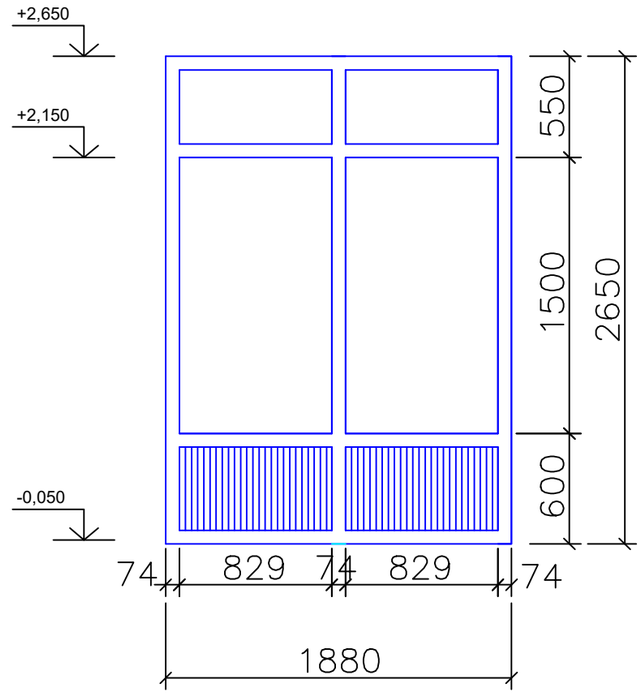

Спецификация на витражи

Марка поз.	Обозначение	Наименование	Кол. шт.	Масса ед. кг	Примеч.
ВН-3	ГОСТ 21519-2003	Витраж ВН-3 ОАК СПД(алюминиев.) 3,100x2,650 (h) (в т.ч. дверь 1,2x2,1 (h) 1 шт.	1		8,215м2
ВН-4	-//-	Витраж ВН-4 (алюминиев.) 1,880x2,650 (h)	2		4,98м2

1. Данный лист см. совместно с л. АС-45.

Изм.	Кол.уч.	Лист	№док	Подпись	Дата
ГИП		Атабаев М.			09.22
Исполинт.		Акболат Ш.			09.22
Н.контр.		Медаров Б			09.22

16-2022 АС

«Капитальный ремонт здания КГКП "ясли сад «Балбобек» в с.Сарытогай , Махамбетского района , Атырауской области»

Блок Б

Стадия	Лист	Листов
РП	26	27

План кровли тамбура № 2
Витраж ВН-1, ВН-2.
(Ремонтные работа)

ТОО "Astana Market" г.Шымкент-2022г.

Согласовано:

Взам. инв. №

Подп. и дата

Инв. № подл.

Формат А3

План кровли

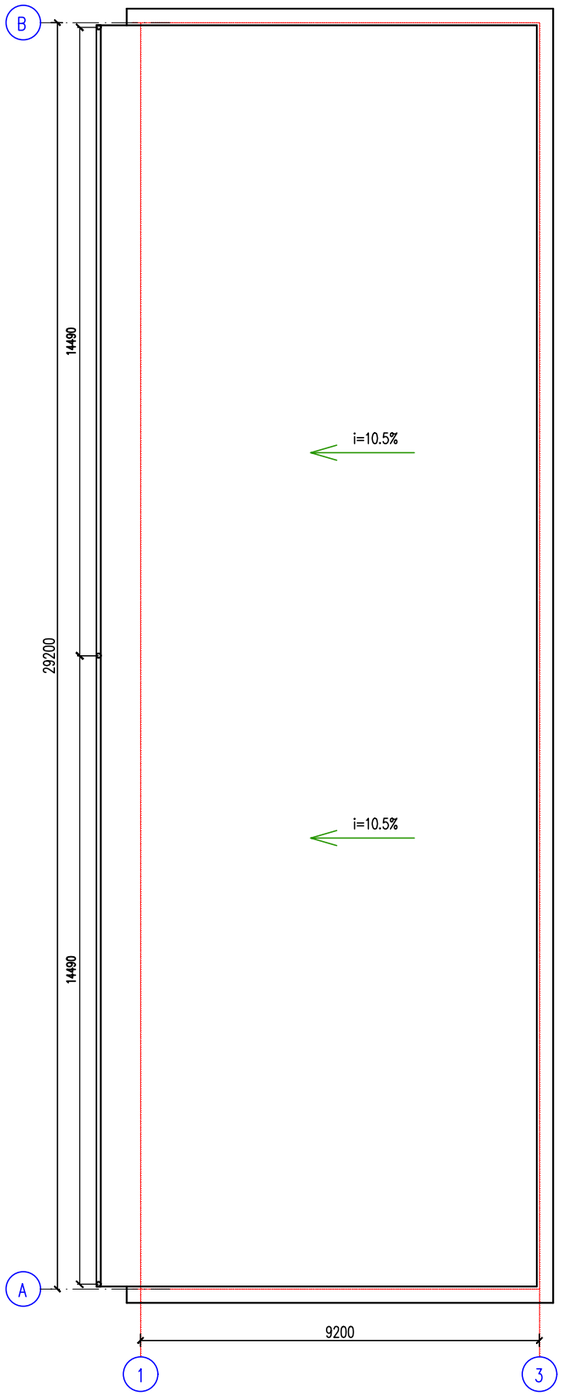

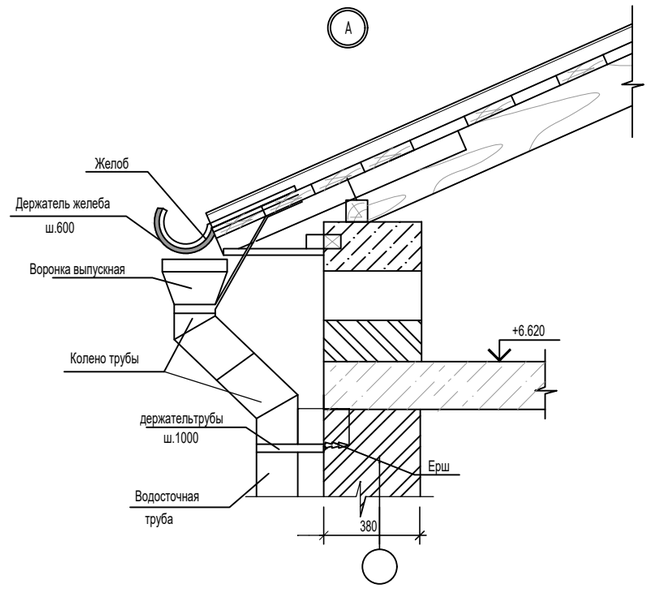

Водосточный стояк

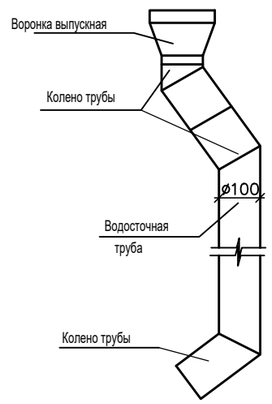

Ведомость ремонтных работ

N п.п.	Обозначение	Наименование видов работ	Ед-цы измер.	Количество	Примеч.
1		Устройство обрешетки из досок 100х32	п.м	175.0	
2		Стальной профилированный лист С21-1000-0.7 ГОСТ 24045-94	м2	393.14	
3		Устройство подшивки карниза из сайдинга	м2	19.2	
4		Утеплитель ISOVER Dachoterm SL по ТУ 5763-003--56846022-06 плотностью 120 кг/м3 -150мм	м2	259.04	
5		Устройство досщатого настила из досок толщиной 32мм	м2	52	
6		Пароизоляционный слой из полиэтиленовой пленки 0,3 мм	м2	393.14	
7		Гидроизоляция из рубероида	м2	259.04	

Спецификация желобов и водосточного стояка.

марка поз.	Обозначение	Наименование		Кол.	Масса ед.кг.	Примеч.
	Расход дан на весь объект					
1	Прайс лист	Желоб водосточный	пм	29.2		из пластика
2	—II—	Труба водосточная Д=100мм	пм	20		II
3	—II—	Колено трубы	шт	9		II
4	—II—	Воронка выпускная	шт	3		II
5	—II—	Держатель желоба (шаг 600мм)	шт	42		II
6	—II—	Держатель трубы (шаг 1000мм)	шт	20		II
7	—II—	Угол желоба наружный	шт	9		II

Согласовано:

Взам. инв. №

Подп. и дата

Инв. № подл.

Изм.	Кол.уч.	Лист	№док	Подпись	Дата
ГИП		Атабаев М.			09.22
Исполинт.		Акболат Ш.			09.22
Н.контр.		Медаров Б			09.22

16-2022 АС

«Капитальный ремонт здания КГКП "ясли сад «Балбобек» в с.Сарытогай , Махамбетского района , Атырауской области»

Блок Б

Стадия	Лист	Листов
РП	27	27

План кровли.
(Ремонтные работы)

ТОО "Astana Market" г.Шымкент-2022г.

Формат