ТОО "Astana Market"

ГСЛ №0001287 от 10.07.2018 г.

Заказ: 16-2022
Заказчик: КГКП «Ясли-сад «Балбөбек» отдела образования Махамбетского района Управления образования Атырауской области»

РАБОЧИЙ ПРОЕКТ

«Капитальный ремонт здания КГКП "ясли сад «Балбобек» в с.Сарытогай , Махамбетского района , Атырауской области».

Альбом 2.1
Архитектурная строительная часть.
Выгреб 25м3.

г. Шымкент - 2022 г.

ТОО "Astana Market"

ГСЛ №0001287 от 10.07.2018 г.

Заказ: 16-2022
Заказчик: КГКП «Ясли-сад «Балбөбек» отдела образования Махамбетского района Управления образования Атырауской области»

РАБОЧИЙ ПРОЕКТ

«Капитальный ремонт здания КГКП "ясли сад «Балбобек» в с.Сарытогай , Махамбетского района , Атырауской области».

Альбом 2.1
Архитектурная строительная часть.
Выгреб 25м3.

Директор: **Жунусова Ж.**

ГИП: **Басымбек Б.**

г. Шымкент - 2022 г.

Ведомость ссылочных документов

Обозначение	Наименование	Примечание
	Ссылочные документы	
ГОСТ 3634-99	Люки чугунные для колодцев	
ГОСТ 1839-80*	Трубы асбестоцементные	
Серия 4.904-12	Зонты и дефлекторы вентиляционных систем	
СН РК 5.03-07-2013	Несущие и ограждающие конструкции	
СП РК 4.01-103-2013	Водоснабжение. Наружные сети и сооружения.	
СН РК 2.01.01-2013	"Защита строительных конструкций от коррозии".	

Ведомость рабочих чертежей основного комплекта

Лист	Наименование	Примечание
1	Общие данные (начало)	
2	Общие данные (окончание)	
3	План. Разрез 1-1, 2-2.	
4	Опалубочный план плиты перекрытия. Схема расположения нижней и верхней арматуры плиты перекр.	
5	Схема расположения фиксаторов Ф-1. Фиксатор Ф-1. Спецификация.	
6	Схема армирования стен и днища	
7	Спецификация. Ведомость расхода стали. Ведомость деталей.	
8	Дыхательное устройство ДУ-1.	

Объемно-планировочные показатели

N п/п	Наименование	Ед. изм.	Кол-во.
1	Площадь застройки м2		19.36
2	Строительный объем м3		72.6

Согласовано:

часть ОВ	Кайырбай
часть ВК	Маркова
часть ЭЛ	Арзамасцев

Взам. инв. N

Подп. и дата

Инв. N° подл.

Рабочий проект: «Строительство 18-ти квартирного жилого дома в п.Сарыколь, Сарыкольский район Костанайской области» разработан в соответствии с действующими на территории Республики Казахстан, нормами и правилами и предусматривает мероприятия, обеспечивающие взрыво-пожаробезопасность и исключающие вредные воздействия на окружающую среду и воздушный бассейн, а так же предупреждающие чрезвычайные ситуации природного и техногенного характера.

Главный инженер проекта: _____ Изтилеу А

Изм.	Кол. уч.	Лист	N док.	Подп.	Дата
ГИП		Изтилеу А			
Проверил		Изтилеу А			
Разработ.		Калдарбекулы			
Н. контроль		Сейдалы А			

32-2023-АС

"Капитальный ремонт здания КГКП "Ясли- сад «Балбөбек» в с.Сарытогай, Махамбетского района, Атырауской области"

Выгреб на 25м3

Стадия	Лист	Листов
РП	1	

Общие данные (начало)

ТОО «Astana Market NA»
г. Шымкент - 2023 год

Формат А3

Общая часть

Рабочий проект "Капитальный ремонт здания КГКП "Ясли- сад «Балбөбек» в с.Сарытогай, Махамбетского района, Атырауской области" выполнен на основании:

- эскизный проект ;
- отчет об инженерно-геологических условиях, выполненный в 2023 году;

Способ строительства - подрядный с привлечением строителей, имеющих лицензию на производство строительных работ.
Источник финансирования - бюджетные средства.
Вид строительства - новое строительство.
Генпроектировщик: ТОО «Astana Market NA».
Заказчик: КГКП «Ясли-сад «Балбөбек» отдела образования Махамбетского района Управления образования Атырауской области»

Характеристика участка строительства и место размещения объекта

Пункт Атырау.
Климатический подрайон I-В Температура воздуха °С:
абсолютно максимальная - (+41,0).
абсолютно минимальная - (-43,1).
Средняя максимальная температура воздуха
наиболее теплого месяца, °С +27,1:
Температура воздуха наиболее холодных:
суток - обеспеченностью 0,98 °С(-39,9), а обеспеченностью
0,92 - 92 °С(-37,6)
пятидневки - обеспеченностью 0,98 °С(-38,2), а обеспеченностью 0,92 °С(-33,5),
Средняя суточная амплитуда температуры воздуха наиболее холодного месяца, °С 9,1.
Средняя суточная амплитуда температура воздуха наиболее теплого месяца, °С 12,3.
Продолжительность, сут./Средняя суточная температура воздуха, °С, периода со средней суточной температурой воздуха:
≤0°С - 158/-10,0.
≤8°С - 204/-7,1.
10°С - 218/-5,6.
Средняя годовая температура воздуха, °С 3,3.
Количество осадков за ноябрь-март-98 мм.
Количество осадков за апрель-октябрь-238 мм.
Преобладающее направление ветра за декабрь- февраль-Ю (южное). Максимальная из средних скоростей ветра по румбам за январь - 3,4 м/сек.
Преобладающее направление ветра за июнь- август-С (северное). Минимальная из средних скоростей ветра по румбам за июль - 2,2 м/сек.
Нормативная глубина промерзания, м: 2,10 м.
Глубина нулевой изотермы в грунте, см:
Средняя из максимальных за год-180,0;
Максимум обеспеченностью (0,90)-214;
(0,98)-234.
Высота снежного покрова средняя из наибольших декадных на зиму - 29,8 см,
максимально из наибольших декадных 56,0 см, максимальная суточная за зиму на последний день декады 42,0 см ,
продолжительность залегания устойчивого снежного покрова 150,0 дней.
Среднее число дней с пыльной бурей 4,1 дней,
метелью 9 дня,
грозой - 21 дней.
Район территории по давлению ветра-IV.
Район по снеговой нагрузке-III.
Нормативное значение ветрового давления кПа-0,77.
Снеговая нагрузка на грунт, кПа-1,5.
Базовая скорость ветра- 35 м/с.

Засоленность и агрессивность грунтов.

По содержанию легко- и среднерастворимых солей грунты территории- незасоленные. Величина сухого остатка колеблется в пределах от 0,513-0,558 %.

По нормативному содержанию сульфатов 3000,0 мг/кг в пересчете на ионы SO_4^{-} - грунты территории на бетон марки W_4 по водонепроницаемости на портландцементе по ГОСТ 10178-85-сильноагрессивные, на портландцементе по ГОСТ 10178-85 с содержанием в клинкере C_3S-не более 65% C_3A-не более7%, $C_3A + C_4AF$-не более 22% и шлакопортландцементе -среднеагрессивные, на сульфатостойких цементах- неагрессивные.

По нормативному содержанию хлоридов в перерасчете на ионы Cl грунты территории на арматуру железобетонных конструкции - среднеагрессивные. Нормативное содержание 560,0 мг/кг.

Физико-механические свойства грунтов

По номенклатурному виду и просадочным свойствам в пределах изучаемой площадки, до глубины 6,0 м выделен один инженерно-геологический элемент (ИГЭ):

ИГЭ- глина черного цвета, плотный, полутвердой консистенции, макропористый, вскрытой мощностью 6,0 и более метров.

Почвенно-растительный слой, нами как ИГЭ не рассматривается.

Подземные воды.

Подземные воды, в пределах рассматриваемой площадки, пройденными разведочными скважинами, глубиной по 6,0 м в период изыскания (январь 2023 года) не были вскрыты.

Конструктивное решение.

Резервуар предназначен для использования в качестве выгреба.
Днище и стенки резервуара монолитные ж/бетонные
с армированием сварными сетками и отдельными арматурными стержнями.

Класс бетона - С16/20, марка по морозостойкости F 50, марка по водонепрницаемости W6, при степени ответственности сооружения - 2.

Бетонные работы по возведению монолитных конструкций вести в соответствии с требованиями СН РК 5.03-07-2013 "Несущие и ограждающие конструции

Арматурные каркасы и сетки перед установкой в опалубку объединить в пространственный каркас путем контактной точечной электросварки.

Снятие несущей опалубки производить после достижения бетоном 70 % проектной прочности.

После снятия опалубки произвести контрольное заполнение резервуара водой, затем выполнить обратную засыпку пазух.

Антикоррозийная защита.

Антикоррозийная защита строительных конструкций в проекте выполнена в соотвествии с требованиями СН РК 2.01.01-2013 "Защита строительных конструкций от коррозии".

Для защиты от сульфатной агрессии грунтов и подземных вод все бетонные и железобетонные конструкции, которые соприкасаются с грунтом, выполнить на сульфатостойком цементе

Все металлические конструкции окрашиваются масляными красками.

Согласовано:
Кайырбай
Маркова
Арзамасцев
часть ОВ
часть ВК
часть ЭЛ

Инв. N° подл. | Подп. и дата | Взам. инв. N

Изм.	Кол. уч.	Лист	N док.	Подп.	Дата	32-2023-АС		
						"Капитальный ремонт здания КГКП "Ясли- сад «Балбөбек» в с.Сарытогай, Махамбетского района, Атырауской области"		
ГИП		Изтилеу А				Выгреб на 25м3	Стадия	Лист	Листов
Проверил		Изтилеу А					РП	2	
Разработ.		Калдарбекулы							
						Общие данные (окончание)	ТОО «Astana Market NA» г. Шымкент - 2023 год		
Н.контроль		Сейдалы А							

Формат А3

План

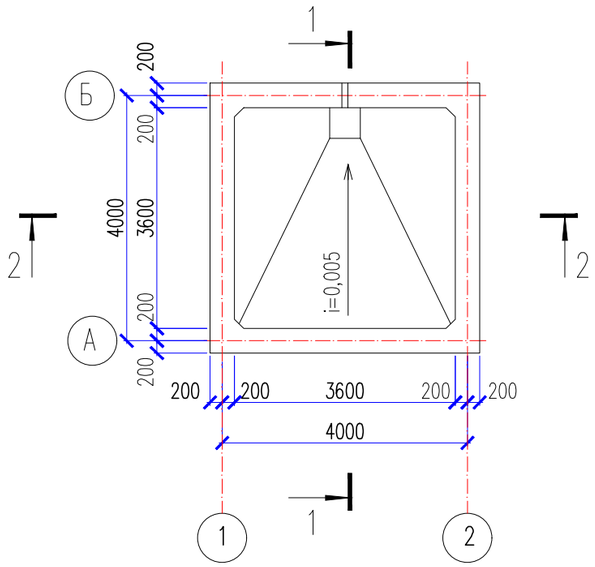

1 – 1

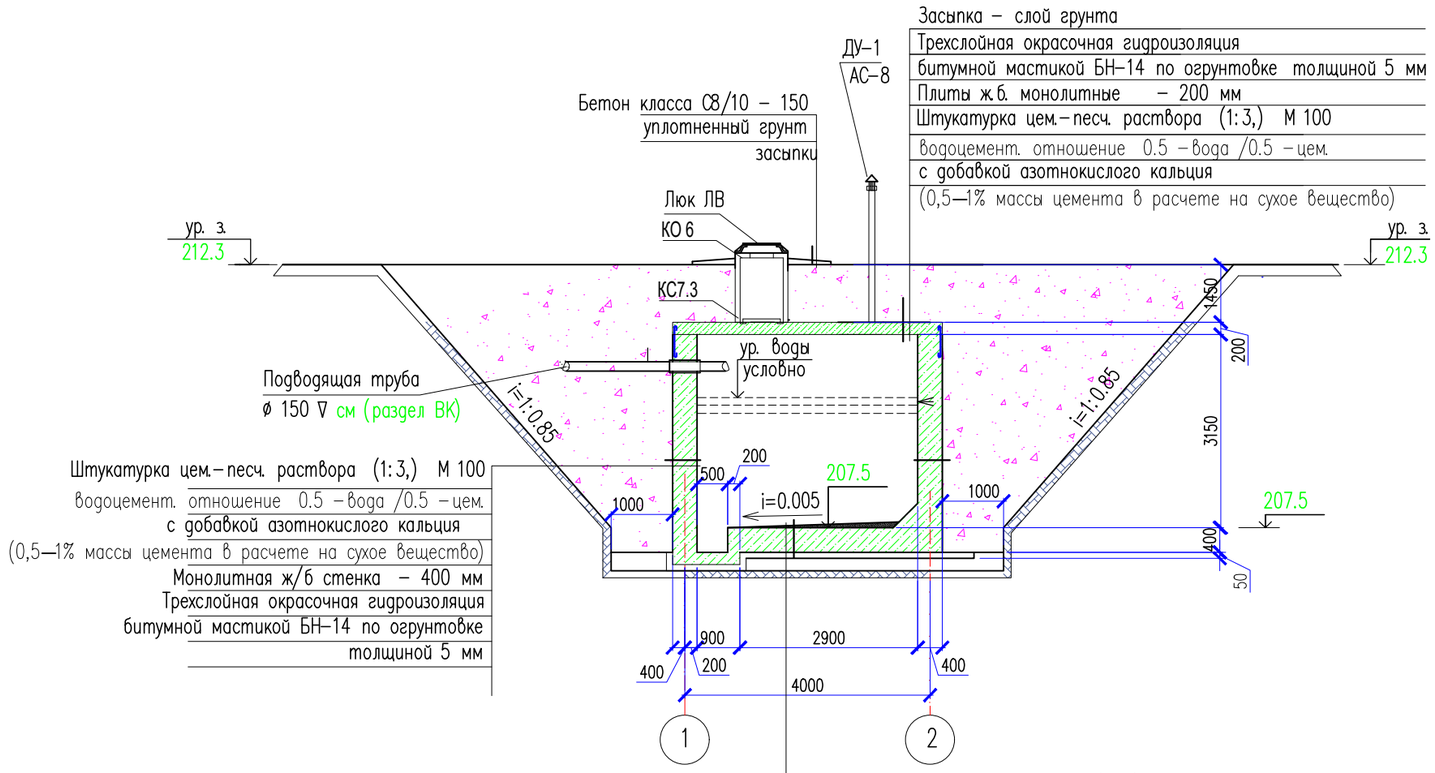

Засыпка – слой грунта
Трехслойная окрасочная гидроизоляция
битумной мастикой БН–14 по огрунтовке толщиной 5 мм
Плиты ж.б. монолитные – 200 мм
Штукатурка цем.–песч. раствора (1:3,) М 100
водоцемент. отношение 0.5 –вода /0.5 –цем.
с добавкой азотнокислого кальция
(0,5–1% массы цемента в расчете на сухое вещество)

Штукатурка цем.–песч. раствора (1:3,) М 100
водоцемент. отношение 0.5 –вода /0.5 –цем.
с добавкой азотнокислого кальция
(0,5–1% массы цемента в расчете на сухое вещество)
Цем. раствор М 100 для создания уклона
Монолитное ж/б днище – 300 мм
Трехслойная окрасочная гидроизоляция
битумной мастикой БН–14 по огрунтовке толщиной 5 мм
Подбетонка , Бетон кл. С8/10 толщиной 100мм.
Щебень пропитан. битумом, толщиной 100мм.
Грунт основания

2 – 2

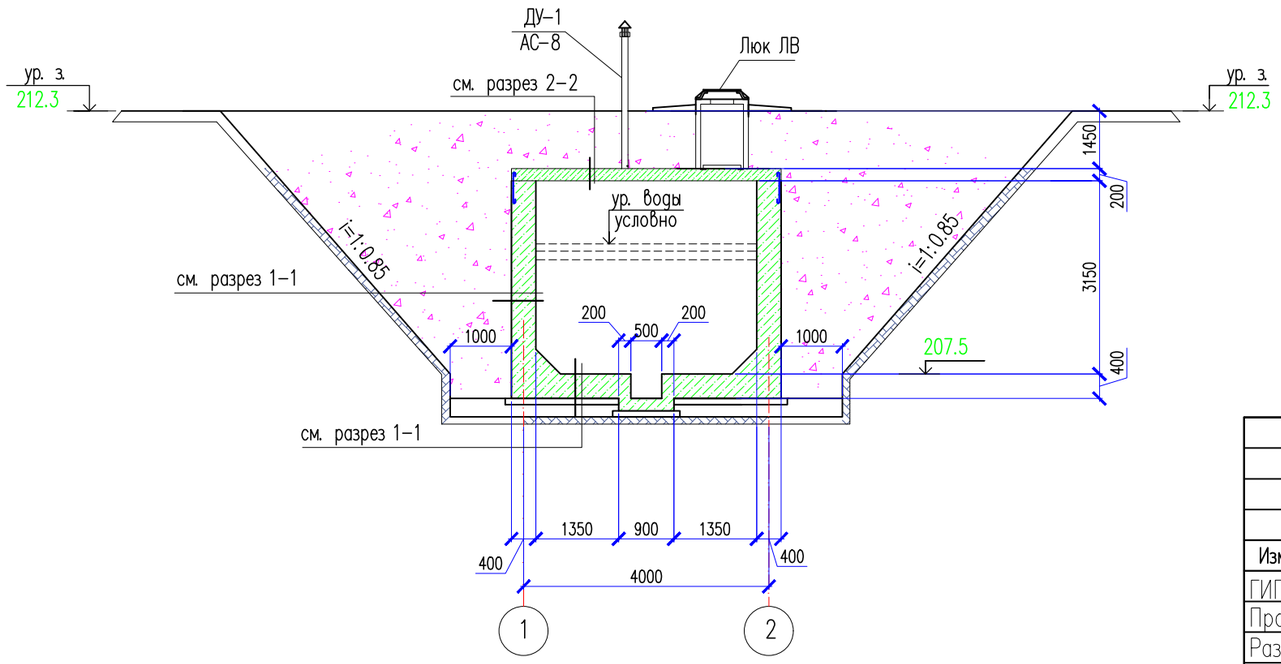

Изм.	Кол. уч.	Лист	N док.	Подп.	Дата
ГИП		Изтилеу А			
Проверил		Изтилеу А			
Разработ.		Калдарбекулы			
Н. контроль		Сейдалы А			

32–2023–АС

"Капитальный ремонт здания КГКП "Ясли– сад «Балбөбек» в с.Сарытогай, Махамбетского района, Атырауской области"

Выгреб на 25м3

Стадия	Лист	Листов
РП	3	

План. Разрез 1–1, 2–2.

ТОО «Astana Market NA»
г. Шымкент – 2023 год

Взам. инв. N

Подпись и дата

инв. N подл.

Опалубочный план стенок на отметке −1.450

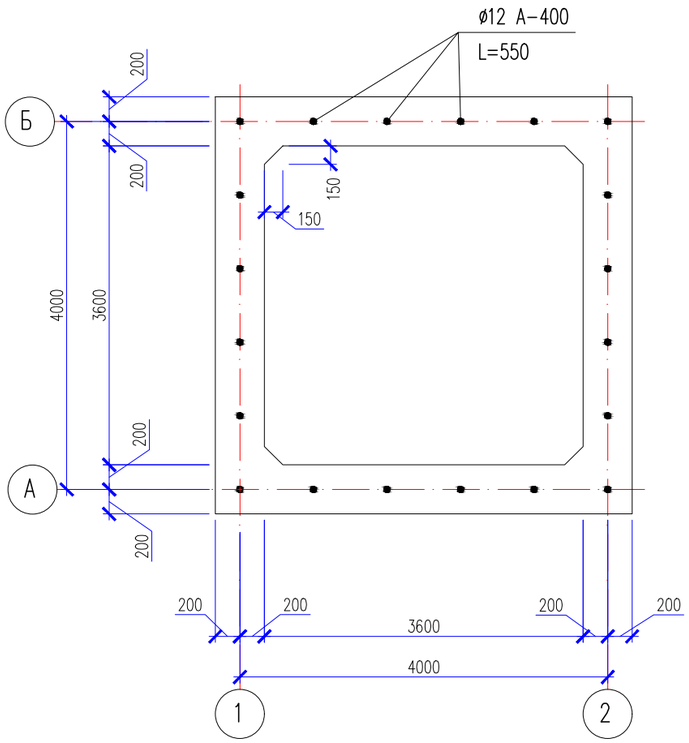

Опалубочный план плиты перекрытия на отм.−1.450

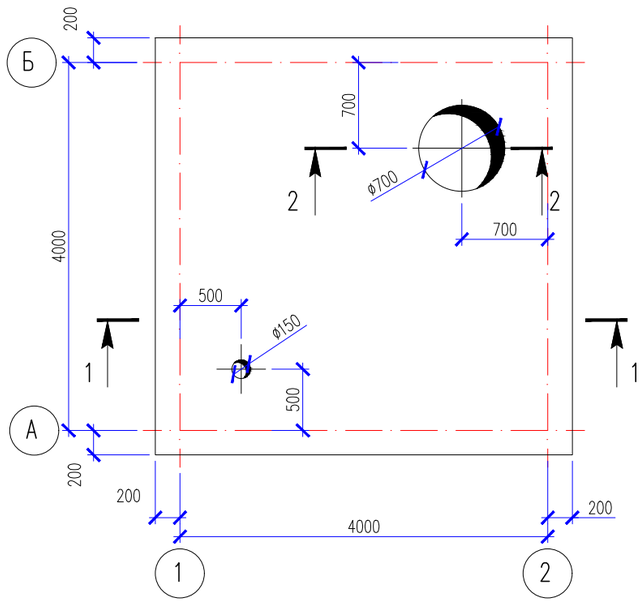

Схема расположения нижней и верхней арматуры плиты перекрытия на отм.−1.450

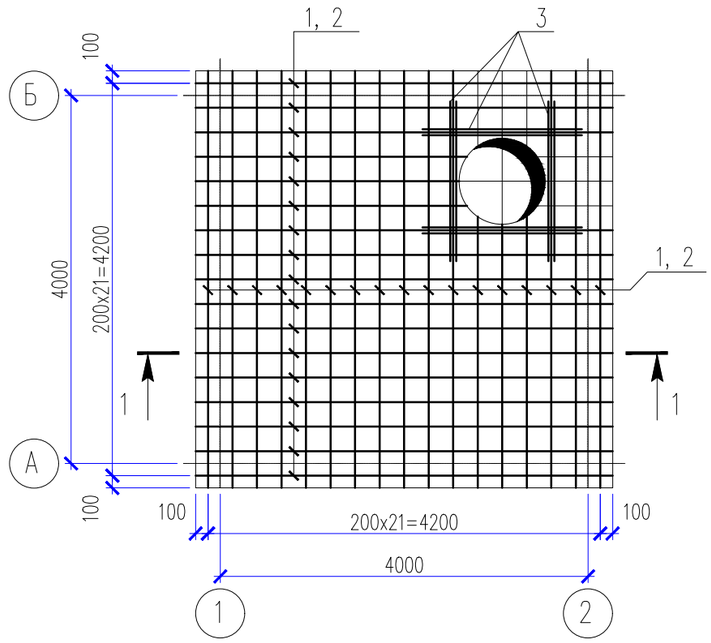

Сечение 2−2

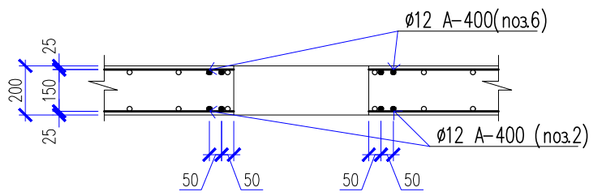

Сечение 1−1

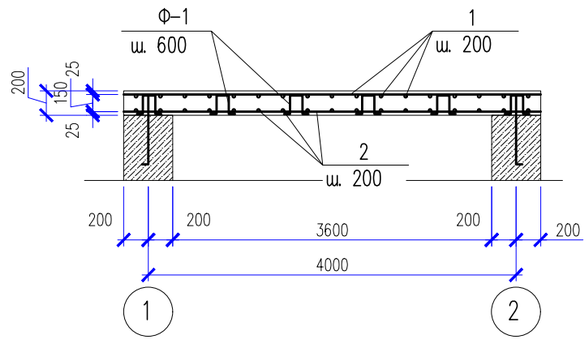

1. Нижнюю и верннюю арматуру устанавливать шагом 200мм в двух направлениях.
До начала бетонирования плит перекрытия необходимо предусмотреть проемы по соответствующим чертежам.
2. При устройстве проемов выполнить обрамление проемов дополнительными арматурными стержнями, компенсирующими вырезанную арматуру.
3. Монолитная плита перекрытия выполняется из бетона кл. С16/20, W6.
4. Защитный слой бетона до арматуры 30 мм.

Изм.	Кол. уч.	Лист	N док.	Подп.	Дата	32−2023−АС		
						"Капитальный ремонт здания КГКП "Ясли− сад «Балбөбек» в с.Сарытогай, Махамбетского района, Атырауской области"		
ГИП		Изтилеу А				Выгреб на 25м3	Стадия	Лист	Листов
Проверил		Изтилеу А					РП	4	
Разработ.		Калдарбекулы				Опалубочный план плиты перекрытия. Схема расположения нижней и верхней арматуры плиты перекр.	ТОО «Astana Market NA» г. Шымкент − 2023 год	
Н.контроль		Сейдалы А						

Взам. инв. N | Подпись и дата | инв. N подл.

Спецификация конструктивных элементов

Поз.	Обозначение	Наименование	Кол.	Масса ед., кг.	Примечание кг.
		Нижнее и верхнее армирование		280.32	
1	ГОСТ 34028-2016	ø10 А-400 L=4400	48	2.84	136.32
2	ГОСТ 34028-2016	ø10 А-400 L=4400	48	2.84	136.32
Ф-1	ГОСТ 34028-2016	ø6 А-240 L=730	48	0.16	7.68
		Материалы:			
		Бетон классаС16/20, W6 м3	3.87		

Спецификация конструктивных элементов

Поз.	Обозначение	Наименование	Кол	Масса ед., кг.	Примеч.
КС 7.3	Серия 3.900.1-14в.1	Кольцо стеновое КС 7.3	5	130	
ДУ-1	АС-7	Дыхательное устройство	1		
ЛВ	ГОСТ 3634-99	Люк "Л"	1	65	
КО-6	Серия 3.900.1-14в.1	Кольцо опорное КО-6	1	50	

Фиксатор Ф-1

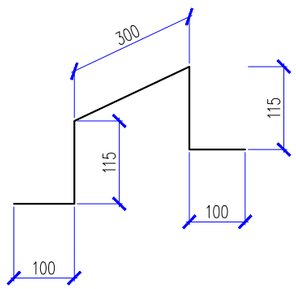

Схема расположения фиксаторов Ф-1

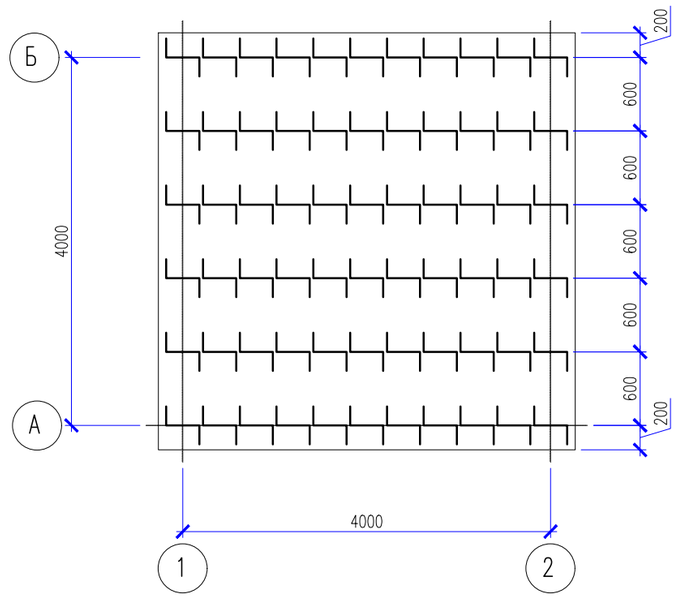

Изм.	Кол. уч.	Лист	N док.	Подп.	Дата
ГИП		Изтилеу А			
Проверил		Изтилеу А			
Разработ.		Калдарбекулы			
Н. контроль		Сейдалы А			

32-2023-АС

"Капитальный ремонт здания КГКП "Ясли- сад «Балбөбек» в с.Сарытогай, Махамбетского района, Атырауской области"

Выгреб на 25м3

Стадия	Лист	Листов
РП	5	

Схема расположения фиксаторов Ф-1. Фиксатор Ф-1. Спецификация.

ТОО «Astana Market NA» г. Шымкент - 2023 год

Взам. инв. N | Подпись и дата | инв. N подл.

Схема армирования стен

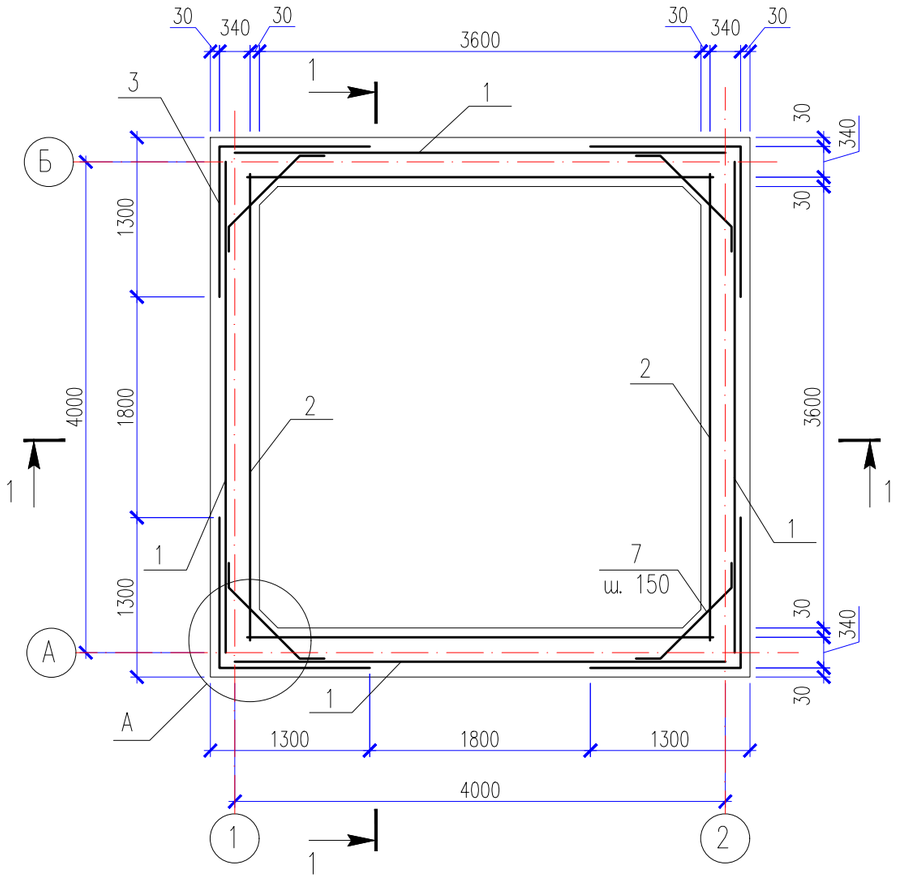

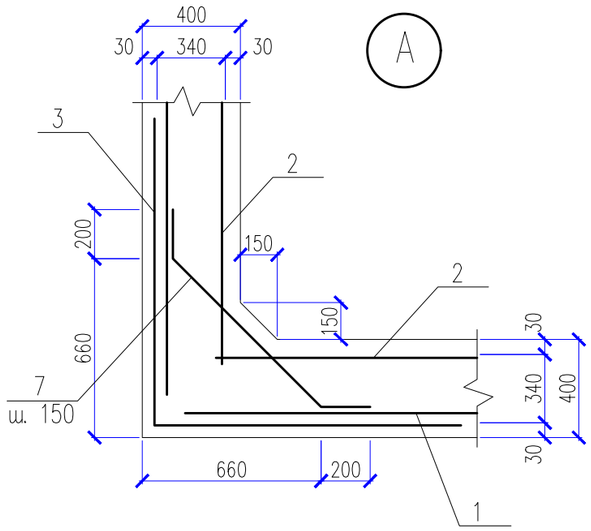

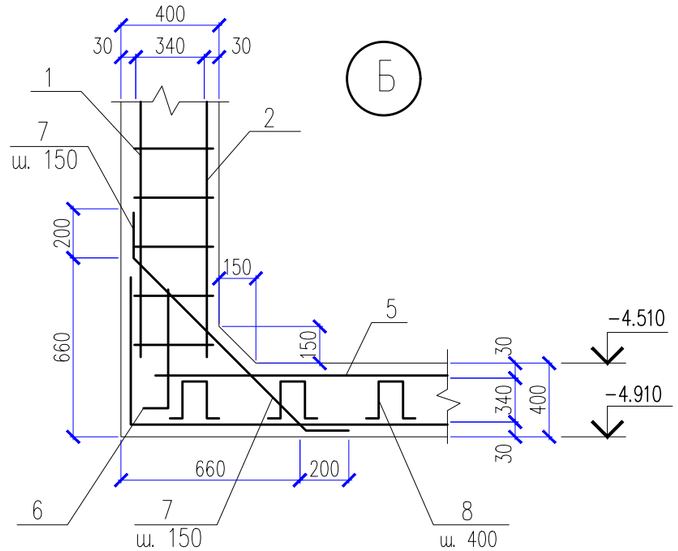

1 – 1

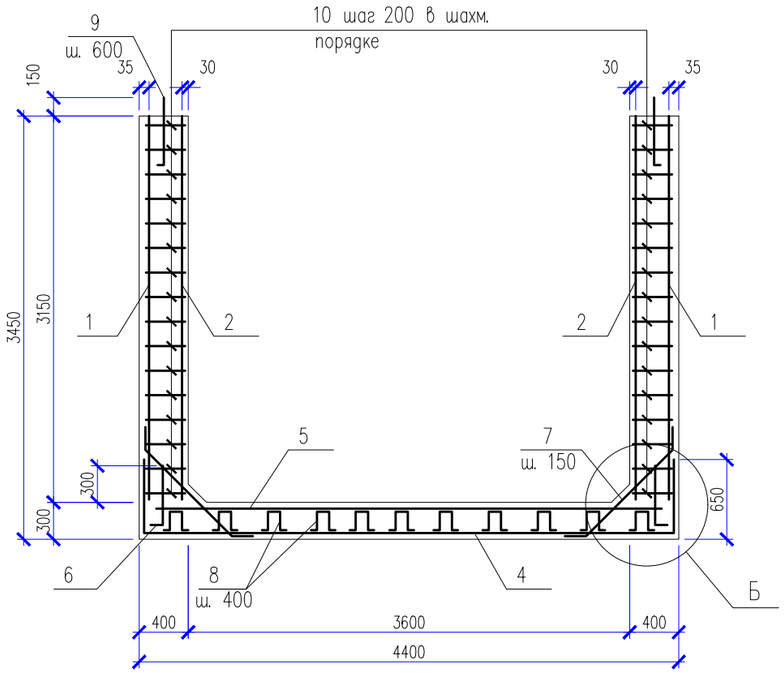

Схема армирования приямка

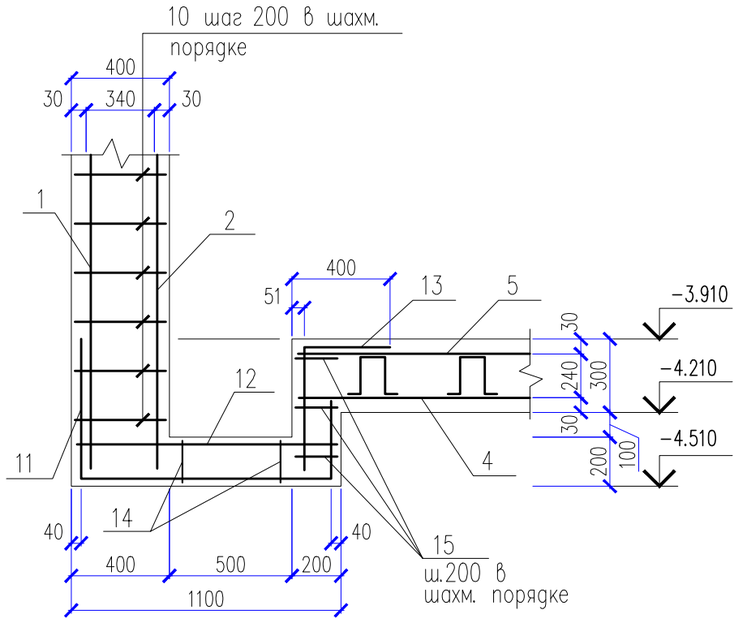

Изм.	Кол. уч.	Лист	N док.	Подп.	Дата
ГИП		Изтилеу А			
Проверил		Изтилеу А			
Разработ.		Калдарбекулы			
Н. контроль		Сейдалы А			

32-2023-АС

"Капитальный ремонт здания КГКП "Ясли- сад «Балбөбек» в с.Сарытогай, Махамбетского района, Атырауской области"

Выгреб на 25м3

Стадия	Лист	Листов
РП	6	

Схема армирования стен и днища.

ТОО «Astana Market NA»
г. Шымкент - 2023 год

Взам. инв. N

Подпись и дата

инв. N подл.

Спецификация материалов

Поз.	Обозначение	Наименование	Кол.	Масса ед., кг.	Примеч.
		Стенка			
1	ГОСТ 23279-2012	4С 5Вр-I-100 / 5Вр-I-100 415x335	4	40.58	162.32
2	ГОСТ 23279-2012	4С 5Вр-I-100 / 5Вр-I-100 425x335	4	41.55	166.20
3	ГОСТ 23279-2012	4С 5Вр-I-100 / 5Вр-I-100 255x335	4	25.02	100.08
7	ГОСТ 34028-2016	ø6 А-400 L=1100	84	0.24	20.16
9	ГОСТ 34028-2016	ø12 А-400 L=550	24	0.49	11.76
10	ГОСТ 34028-2016	ø6 А-240 L=370	960	0.08	76.80
		Днище			
4	ГОСТ 23279-2012	4С 5Вр-I-100(50) / 5Вр-I-100(50) 570x570	1	95.22	95.22
5	ГОСТ 23279-2012	4С 5Вр-I-100(50) / 5Вр-I-100(50) 430x430	1	54.48	54.48
6	ГОСТ 23279-2012	4С 5Вр-I-100(50) / 5Вр-I-100 270x85	4	6.93	27.72
7	ГОСТ 34028-2016	ø6 А-400 L=1100	110	0.24	26.40
8	ГОСТ 34028-2016	ø6 А-400 L=840	48	0.19	9.12
11	ГОСТ 23279-2012	4С 5Вр-I-100 / 5Вр-I-100(50) 205x220	1	13.44	13.44
12	ГОСТ 23279-2012	4С 5Вр-I-100(50) / 5Вр-I-100(50) 80x80	1	2.08	2.08
13	ГОСТ 23279-2012	4С 5Вр-I-100(50) / 5Вр-I-100(90) 90x54	1	1.56	1.56
14	ГОСТ 34028-2016	ø6 А-400 L=640	9	0.14	1.26
15	ГОСТ 34028-2016	ø6 А-240 L=170	12	0.04	0.48
		Материалы: бетон на сульфатост. цем.			
		бетон С16/20 сульфатост. марки W6	27.75		м3
		в том числе на днище:	6.40		м3
		в том числе на стенки:	21.10		м3
		Раствор М 100	0,25		м3
		Трехслой. окрасочная гидроизолиция битумной мастикой БН-14 м2	85.36		
		Цем.-песч. раствор М 100 с добавкой азотнокислого кальция м2	72.3		
		Подбетонка Бетон кл. С8/10 м3	2.116		

Ведомость деталей

Поз.	Эскиз
7	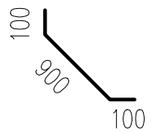 L=1100
8	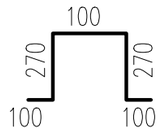 L=840
14	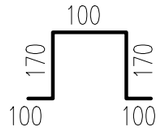 L=640

Взам. инв. N | Подпись и дата | инв. N подл.

Изм.	Кол. уч.	Лист	N док.	Подп.	Дата
ГИП		Изтилеу А			
Проверил		Изтилеу А			
Разработ.		Калдарбекулы			
Н. контроль		Сейдалы А			

32-2023-АС

"Капитальный ремонт здания КГКП "Ясли- сад «Балбөбек» в с.Сарытогай, Махамбетского района, Атырауской области"

Выгреб на 25м3

Стадия	Лист	Листов
РП	7	

Спецификация. Ведомость расхода стали. Ведомость деталей.

ТОО «Astana Market NA» г. Шымкент - 2023 год

Дыхательное устройство ДУ-1

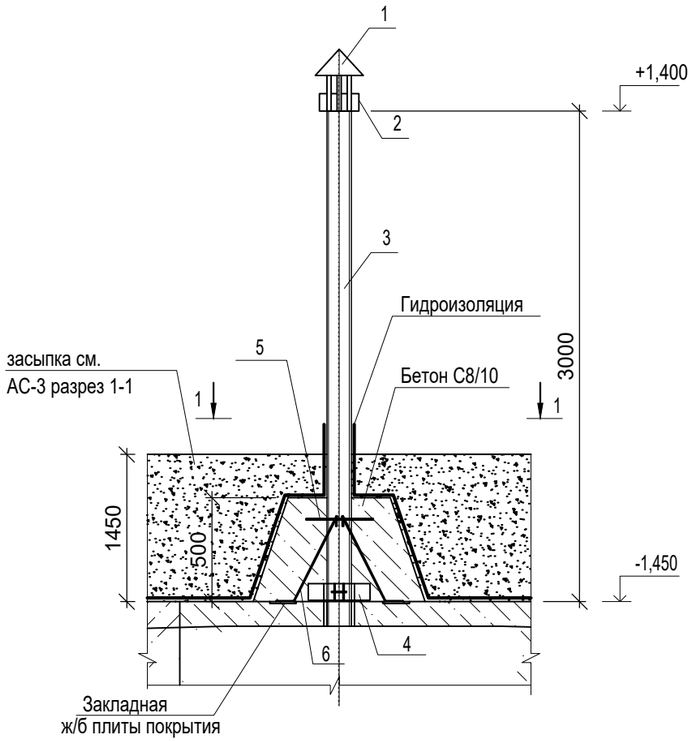

1 - 1

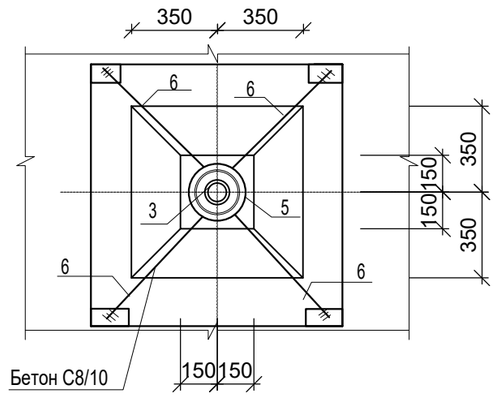

Опорное кольцо

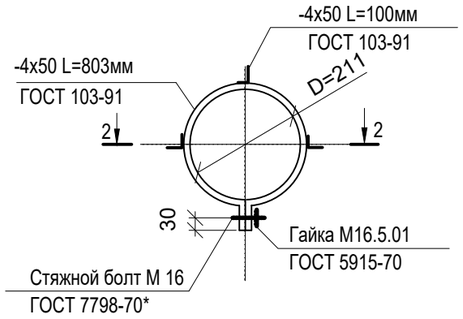

2-2

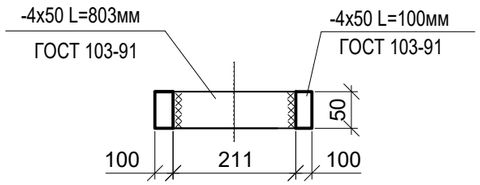

Поз. 2

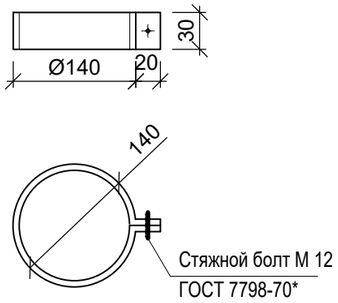

Спецификация материалов

Марка, поз.	Обозначение	Наименование	Кол. шт.	Масса ед. кг.	Примечание
		Сборочные единицы			
1	1.494-32	Зонт круглый Ø 200	1		
2	ГОСТ 34028-2016	Хомут -480х30х3	1	0,34	
3	ГОСТ 31416-2009	Труба асбестоцементная Øу=100,L=3000м	1	18.0	
5	ГОСТ 34028-2016	⌀ 8 А-400 L= 1000мм	1	0,40	
6	ГОСТ 34028-2016	⌀ 8 А-400 L= 920мм	4	0,36	
4	На данном листе	Опорное кольцо	1	3,53	
	ГОСТ 103-2006	-4х50 L=803мм	1	2,57	
	ГОСТ 103-2006	-4х50 L=100мм	3	0,32	0,96
		Материалы:			
		бетон С8/10, W6	0,20		м3
	ГОСТ 24379.1-2012	Болт М12	1	0.088	
	ГОСТ 24379.1-2012	Болт М16х100	1	0.088	
	ГОСТ 24379.1-2012	Гайка М16.5.01	1	0.088	

Ведомость деталей

Поз.	Эскиз
5	R=100мм
6	100, 680, 450, 841, 100

1. Общие указания см. л. АС-2.

Изм.	Кол. уч.	Лист	N док.	Подп.	Дата
ГИП		Изтилеу А			
Проверил		Изтилеу А			
Разработ.		Калдарбекулы			
Н. контроль		Сейдалы А			

32-2023-АС

"Капитальный ремонт здания КГКП "Ясли- сад «Балбөбек» в с.Сарытогай, Махамбетского района, Атырауской области"

Выгреб на 25м3

Стадия	Лист	Листов
РП	8	

Дыхательное устройство

ТОО «Astana Market NA»
г. Шымкент - 2023 год

Взам. инв. N | Подпись и дата | инв. N подл.