ТОО "Astana Market"

ГСЛ №0001287 от 10.07.2018 г.

Заказ: 16-2022
Заказчик: КГКП «Ясли-сад «Балбөбек» отдела образования Махамбетского района Управления образования Атырауской области»

РАБОЧИЙ ПРОЕКТ

«Капитальный ремонт здания КГКП "ясли сад «Балбобек» в с.Сарытогай , Махамбетского района , Атырауской области».

Альбом 6.
Пожарная сигнализация.

г. Шымкент - 2022 г.

ТОО "Astana Market"

ГСЛ №0001287 от 10.07.2018 г.

Заказ: 16-2022
Заказчик: КГКП «Ясли-сад «Балбөбек» отдела образования Махамбетского района Управления образования Атырауской области»

РАБОЧИЙ ПРОЕКТ

«Капитальный ремонт здания КГКП "ясли сад «Балбобек» в с.Сарытогай , Махамбетского района , Атырауской области».

Альбом 6.
Пожарная сигнализация.

Директор: **Жунусова Ж.**

ГИП: **Басымбек Б.**

г. Шымкент - 2022 г.

Общие указания.

Рабочий проект разработанных на основании:

- Действующих норм и правил проектирования, государственных стандартов Республики Казахстан.
- Чертежей строительной части.

Система автоматической пожарной сигнализации предназначена для:

- Автоматического обнаружения загорания или пожара в начальной стадии их развития.
- Сообщение о загорании или пожаре дежурному персоналу.

Проект выполнен в соответствии СП РК 2.02-102-2022 «Пожарная автоматика зданий и сооружений». В качестве приемно-контрольного прибора для зданий приняты "Гранит-3" в количестве 2 шт, который устанавливается в кабинете заведующей (Блок А) и в коридоре (Блок Б) . Выбор пожарных извещателей выполнен в зависимости от назначения помещений, вида пожарной нагрузки и в соответствии с СП РК 2.02-104-2022 «Оборудования зданий, помещений,сооружений системами автоматической пожарной сигнализации и оповещение людей о пожаре».

На данном объекте приняты.

-Тепловые датчики типа ИП-103-5/1-А3,

-Дымовые датчики типа ИП-212-45,

-Извещатели ручные типа ИПР 513-10.

Разводку предусматривается выполнить кабелем КПСнг(А)-FRLS 1х2х0,5мм скрыто в электротехническом канале.

Системы пожарной сигнализации относятся к 1-ой категории по степени надежности электроснабжения, запитываются от ВРУ блока А и от аварийного освещения блока Б. "Гранит-3" с встраиваемым резервным источником питания рассчитан на непрерывную работу в течение 24 часов в дежурном режиме и 3 часа в режиме пожара.

ОСОУЭ данных зданий относятся к 1 типу, предусмотрены звуковые оповещатели о пожаре типа Маяк-12-К. Разводка осуществляется проводом ВВГнг 3х1,5мм² скрыто в ПВХ трубе под слоем штукатурки.

Объемы по электропитанию прибора ПС учтены в разделе ЭОМ.

Организация монтажных работ и наладка оборудования систем должны проводится в соответствии с действующими СНиП и техническими документациями фирм изготовителей оборудования.

Все электромонтажные работы выполнить согласно ПУЭ РК и ПТБ.

ОСНОВНЫЕ ПОКАЗАТЕЛИ ПРОЕКТА

Наименование	Единица измерения	Кол-во	
		Блок А	Блок Б
Прибор приемно-контрольный "Гранит-3"	шт	1	1
Шлейф пожарной сигнализации	шт	3	3
Извещатель дымовой ИП 212-45	шт	18	16
Извещатель тепловой ИП-103-5/1-А3	шт	6	2
Извещатель ручной ИПР 513-10	шт	2	2

Рабочий проект разработан в соответствии с действующими на территории Республики Казахстан нормативными требованиями и предусматривает мероприятия, обеспечивающие взрыво-пожаро-безопасность и исключающие вредные воздействия на окружающую среду и воздушный бассеин, а также предупреждающие чрезвычайные ситуации природного и техногенного характера.

Главный инженер проекта Тилеушов

Ведомость чертежей основного комплекта ПС

ЛИСТ	НАИМЕНОВАНИЕ	ПРИМЕЧАНИЕ
1	Общие данные	
2	Скелетная схема сети пожарной сигнализации блоков А,Б	
3	План сети пожарной сигнализации блока А	
4	План сети пожарной сигнализации блока Б	

ВЕДОМОСТЬ ССЫЛОЧНЫХ И ПРИЛАГАЕМЫХ ДОКУМЕНТОВ.

ОБОЗНАЧЕНИЕ	НАИМЕНОВАНИЕ	ПРИМЕЧАНИЕ
	Ссылочные документы	
СП РК 2.02-104-2022	«Оборудования зданий, помещений,сооружений системами	
	автоматической пожарной сигнализации и оповещение	
	людей о пожаре»	
СН РК 2.02-02-2019	"Пожарная автоматика зданий и сооружений"	
СП РК 2.02-102-2022	"Пожарная автоматика зданий и сооружений"	
	Прилагаемые документы	
16-2022 ПС.СО	Спецификация оборудования, изделий и материалов	2 листа

Согласовано

Взам. инв. №

Подпись и дата

Инв. № подл.

Изм.	Кол.уч.	Лист	N°док.	Подпись	Дата
ГИП		Тилеушов			
Проверил		Тилеушов			
Разработал		Габидулина			

16–2022 ПС

Капитальный ремонт здания КГКП "ясли сад «Балбобек» в с.Сарытогай , Махамбетского района , Атырауской области»

Блок А,Б

Стадия	Лист	Листов
РП	1	4

Общие данные

ТОО "Astana Market NA"
г.Шымкент- 2022г.

Скелетная схема сети
пожарной сигнализации
блока А

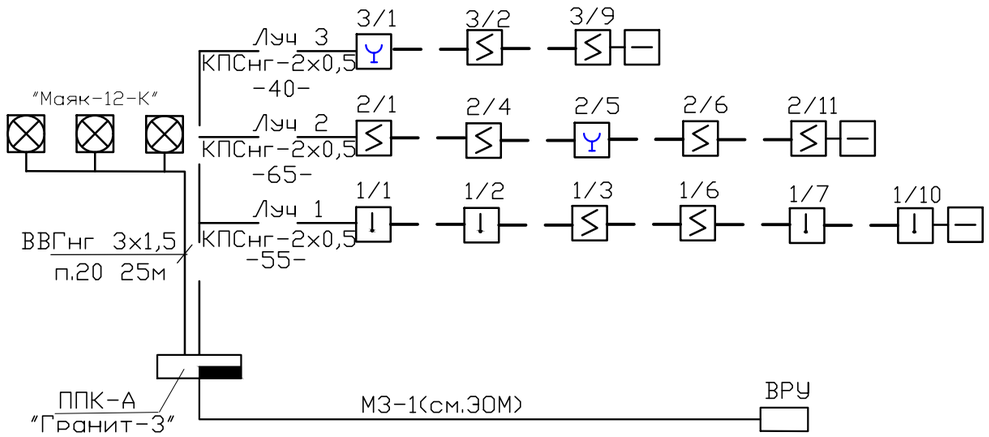

Скелетная схема сети
пожарной сигнализации
блока Б

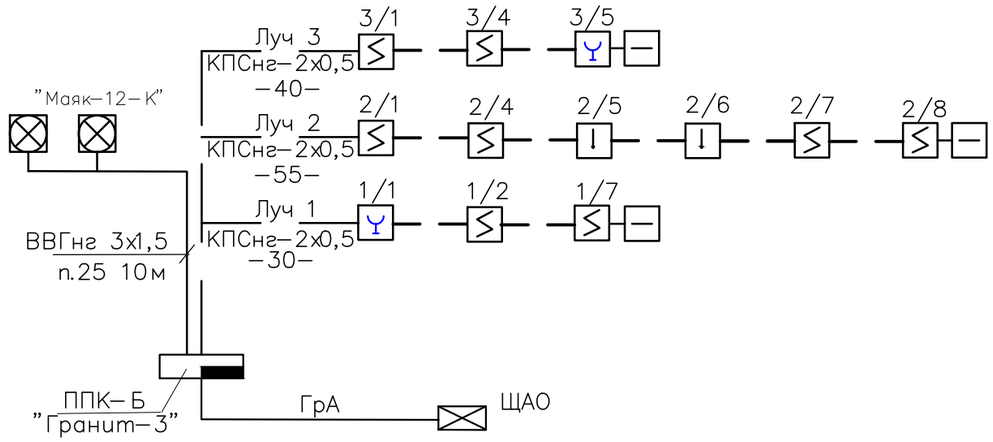

Условные обозначения

- Прибор приемно-контрольный
- Дымовой датчик ИП 212-45
- Тепловой датчик ИП103-5/1-А3
- Ручной извещатель ИПР 513-10
- Устройство контроля шлейфа
- Светозвуковой оповещатель "Бия С2"

Взам. инв. №	
Подпись и дата	
Инв. № подл.	

Изм.	Кол.уч.	Лист	N°док.	Подпись	Дата
ГИП		Тилеушов			
Проверил		Тилеушов			
Разработал		Габидулина			

16-2022 ПС

Капитальный ремонт здания КГКП "ясли сад «Балбобек» в с.Сарытогай , Махамбетского района , Атырауской области»

Блок А,Б	Стадия	Лист	Листов
	РП	2	4

Скелетная схема сети пожарной сигнализации блоков А,Б

ТОО "Astana Market NA"
г.Шымкент- 2022г.

План на отм. 0.000
Блок А

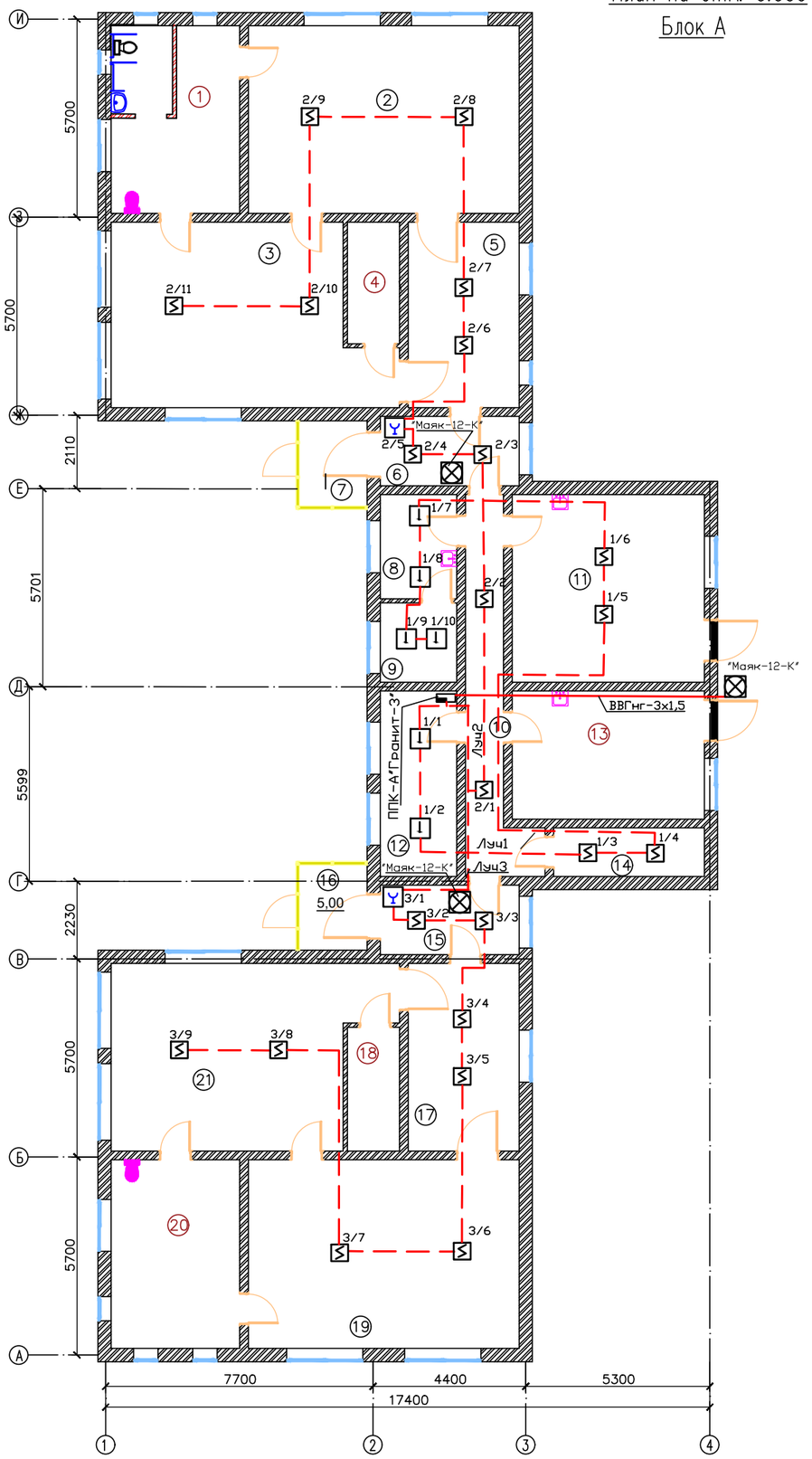

Экспликация помещений

Номер помещения	Наименование	Площадь, м2	Кат. помещения
1	С/у	19.98	
2	Спальня	42.12	
3	Игровая	38.46	
4	Моечная	5.25	
5	Гардероб	17.09	
6	Прихожая	8.00	
7	Тамбур	5.00	
8	Медпункт	6.60	
9	Помещение	5.02	
10	Коридор	13.76	
11	Кухня	29.86	
12	Кабинет Директора	11.75	
13	Прачечная	20.41	
14	Электрощитовая	6.08	
15	Прихожая	8.00	
16	Тамбур	5.00	
17	Гардероб	17.28	
18	Моечная	5.34	
19	Спальня	42.35	
20	С/у	20.09	
21	Игровая	38.86	
	Всего	366.30	

Инв. N° подл. | Подп. и дата | Взам. инв. N°

Изм.	Кол.уч.	Лист	N°док	Подпись	Дата				
						16–2022 ПС			
						Капитальный ремонт здания КГКП "ясли сад «Балбобек» в с.Сарытогай , Махамбетского района , Атырауской области»			
ГИП		Тилеушов				Блок А	Стадия	Лист	Листов
Проверил		Тилеушов					РП	3	4
Разработал		Габидулина				План сети пожарной сигнализации	ТОО "Astana Market NA" г.Шымкент- 2022г.		

План силовой электросети

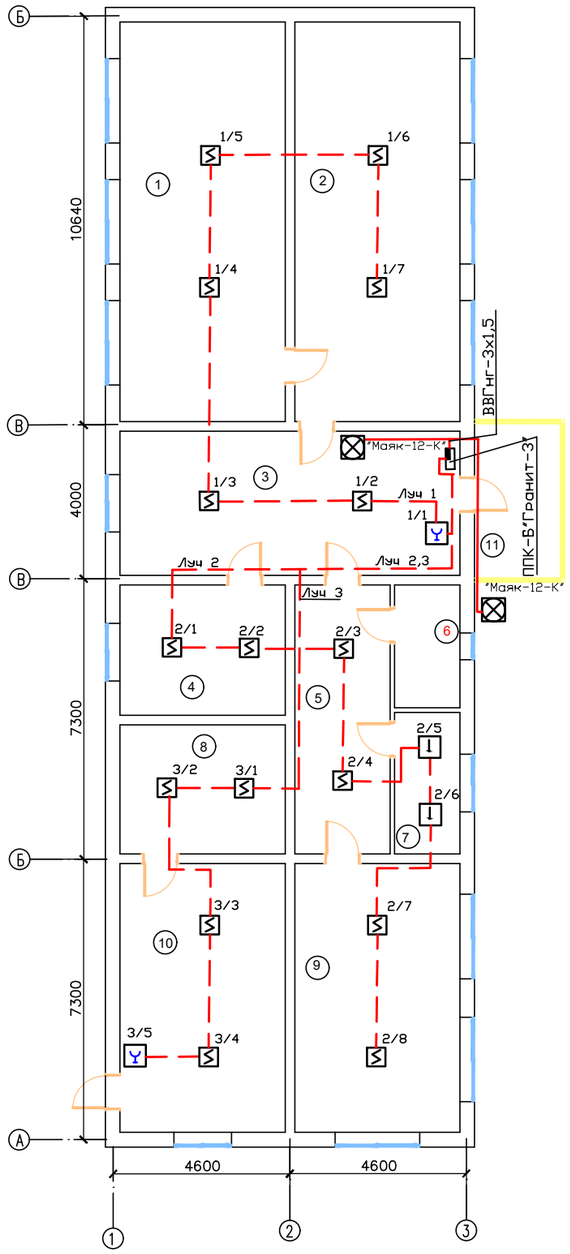

Экспликация помещений

Номер поме-щения	Наименование	Площадь, м2	Кат. поме-ще-ния
1	Спальня	19.98	
2	Музыкальная	42.12	
3	Коридор	38.46	
4	Приемная	5.25	
5	Коридор	17.09	
6	с/у	8.00	
7	Кабинет завхоза	5.00	
8	Складское помещение	6.60	
9	Игровая	5.02	
10	Склад	13.76	
11	Тамбур	29.86	

Инв. N подл. | Подп. и дата | Взам. инв. N

Изм.	Кол.уч.	Лист	N док	Подпись	Дата
ГИП		Тилеушов			
Проверил		Тилеушов			
Разработал		Габидулина			

16–2022 ПС

Капитальный ремонт здания КГКП "ясли сад «Балбобек» в с.Сарытогай , Махамбетского района , Атырауской области»

Блок Б

Стадия	Лист	Листов
РП	4	4

План сети пожарной сигнализации

ТОО "Astana Market NA"
г.Шымкент- 2022г.

Формат ! ФОРМАТ

Позиция	Наименование и техническая характеристика	Тип, марка, обозначение документа, опросного листа	Код продукции	Поставщик	Единица измерения	Количество	Масса единицы, кг	Примечание
	Пожарная сигнализация							
	Блок А							
1	Прибор приемно-контрольный на 3 луча	Гранит-3	248-303-0202	Сибирский Арсенал	шт	1		
2	Извещатель пожарный дымовой	ИП-212-45	248-302-0203	Сибирский Арсенал	шт	18		
3	Извещатель пожарный тепловой	ИП103-5/1-А3	248-302-0102	Сибирский Арсенал	шт	6		
4	Извещатель пожарный ручной	ИПР 513-10	248-302-0501	Сибирский Арсенал	шт	2		
5	Оконечное устройство	УКШ-1		Сибирский Арсенал	шт	3		
6	Оповещатель оптико-звуковой	"Маяк-12-К"	248-304-0212	Сибирский Арсенал	шт	3		
7	Кабель телефоный сеч.1х2х0,5 мм^2	КПСнг(А)-FRLS	243-305-0301	Электрокомплект	м	160		
8	Кабельный канал 20х12,5	Legrand-DLPlus		Legrand	м	160		
9	Кабель силовой сеч. 3х1,5 мм^2	ВВГнг-0,66	243-106-0501	Электрокомплект	м	25		
10	Труба поливинилхлоридная с наружным диаметром 20 мм	ГОСТ 50827-95(МЭК529)	241-207-0202	Электрокомплект	м	25		
	Блок Б							
1	Прибор приемно-контрольный на 3 луча	Гранит-3	248-303-0202	Сибирский Арсенал	шт	1		
2	Извещатель пожарный дымовой	ИП-212-45	248-302-0203	Сибирский Арсенал	шт	16		
3	Извещатель пожарный тепловой	ИП103-5/1-А3	248-302-0102	Сибирский Арсенал	шт	2		
4	Извещатель пожарный ручной	ИПР 513-10	248-302-0501	Сибирский Арсенал	шт	2		
5	Оконечное устройство	УКШ-1		Сибирский Арсенал	шт	3		
6	Оповещатель оптико-звуковой	"Маяк-12-К"	248-304-0212	Сибирский Арсенал	шт	2		
7	Кабель телефоный сеч.1х2х0,5 мм^2	КПСнг(А)-FRLS	243-305-0301	Электрокомплект	м	125		

Взам.инв.N

Подпись и дата

Инв.Nподл

Изм.	Кол.уч.	Лист	N°док.	Подпись	Дата
ГИП		Тилеушов			
Проверил		Тилеушов			
Разработал		Габидулина			

16-2022 ПС

Капитальный ремонт здания КГКП "ясли сад «Балбобек» в с.Сарытогай , Махамбетского района , Атырауской области»

Блок А,Б

Стадия	Лист	Листов
РП	1	2

Спецификация оборудования, изделий и материалов

ТОО "Astana Market NA"
г.Шымкент- 2022г.

Поз	Наименование и техническая характеристика	Тип, марка, обозначение документа, опросного листа	Код продукции	Поставщик	Единица измерения	Количество	Масса единицы, кг	Примечания
8	Кабельный канал 20х12,5	Legrand-DLPlus		Legrand	м	125		
9	Кабель силовой сеч. 3х1,5 мм^2	ВВГнг-0,66	243-106-0501	Электрокомплект	м	10		
10	Труба поливинилхлоридная с наружным диаметром 20 мм	ГОСТ 50827-95(МЭК529)	241-207-0202	Электрокомплект	м	10		
	Демонтажные работы							
1	Прибор приемно-контрольный				шт	1		
2	Извещатель пожарный дымовой				шт	30		
3	Извещатель пожарный тепловой				шт	9		
4	Извещатель пожарный ручной				шт	7		
5	Кабельный канал с проводами				м	200		
6	Провод				м	40		

Взам. инв. №

Подп. и дата

Инв. N подл.