Общие указания

Газоснабжение дома культура разработано на основании вх. №1 от 02.12.2022г технических условий № 3522 выданных АО "КазТрансГаз Аймак" и в соответствии требованиями СН РК4.03-01-2011 «Газораспределительные системы» и задания на проектирования Заказчика.

Газоснабжение проектируемого дома культура запроектировано от внутриквартального газопровода низкого давления, проектируемый ГРПШ 10МС.

Газопроводы запроектированы из стальных электросварных труб по ГОСТ 10704-91 и водогазопроводные ГОСТ 3262-75 с толщиной стенки не менее 2мм.

Трубопроводы прокладываются открыто.

В местах пересечения стен газопроводы проложить в футлярах из стальных труб большего диаметра.

Проектом предусматривается проектирование газоснабжение к одним настенным газовым котлом 35кВт (см.раздел ОВ), которое расположение в помещение котельной и работает низким давлением.

Крепление газопровода к стене осуществляется с помощью крючьев.

Работы по монтажу и испытанию вести строго в соответствии с требованиями СН РК 4.03-01-2011 "Газораспределительные системы".

Расстояние между газопроводом и электропроводкой при параллельной прокладке обеспечить не менее 0,4 м, а расстояние до электровыключателей, штепсельных розетки электросчетчиков – не менее 0,5 м.

Отопление и вентиляция котельной см. раздел "ОВ" данного проекта.

По окончании строительно-монтажных работ и испытаний газопровод окрасить масляной краской за 2раза.

После монтажа газопровод низкого давления испытать на герметичность в течении 1 часа давлением 0,01 МПа, и на прочность в течении 1 часа давлением 0,1 МПа согласно приложение 8 требований по безопасности объектов систем газоснабжения от 9 октября 2017 года №673.

В помещение котельную предусмотрено систему аварийного отключения газа с сигнализатором загазованности. Бытовая система автоматического контроля загазованности САКЗ-МК-2-1 предназначена для непрерывного автоматического контроля содержания опасных концентраций природный газа, метана (СН4) и угарного газа (СО) в атмосфере помещений.

Система выдаёт световой и звуковой сигнал в случае возникновения в контролируемом помещении недопустимой концентрации газа. Одновременно, при аварийной ситуации, происходит перекрытие трубопровода подачи газа запорным газовым клапаном.

Основные показатели по рабочим чертежам

Наименование помещения	Объем м³	Наименование агрегата. кВт	Кол.	Расход газа м³/ч		Давление газа, МПа	Примечание
				на котельное	Общий		
Котельная	21,9	VANS 2.30, 35	1	3,43	3,43	300 мм вод.ст.	
				Итого:	3,43		

Проектная документация разработана в соответствии с действующими на территории Республики Казахстан государственными нормами, правилами и стандартами и обеспечивают безопасную для жизни и здоровья людей эксплуатацию объекта при соблюдении мероприятий, предусмотренных рабочими чертежами.

Главный инженер проекта Сарсенов А.А.

Ведомость рабочих чертежей основного комплекта

Лист	Наименование	Примечание
1	Общие данные	
2	План газоснабжение на отм. 0,000	
3	Гидравлическая схема	
4	Схема газопровода	
5	Установочный чертеж газовых приборов	

Ведомость ссылочных и прилагаемых документов

Обозначение	Наименование	Примечание
	Ссылочные документы	
С. 5.905-18.05	Узлы и детали крепления газопроводов	
С. 5.905-20.07 вып.1	Установка газовых приборов и аппаратов	
	в жилых и коммунально-бытовых зданиях	
С. 5.905-25.05 вып.1	Оборудование, узлы, детали наружных	
	и внутренних газопроводов	
	Прилагаемые документы	
02-22-ГСВ.СО	Спецификация оборудования	1 лист

Основные технические показатели

Наименование	Кол.	Примечание
Теплотворная способность газа	7600	ккал/нм3
Удельный вес газа	0,73	кг/нм3
Давление газа перед газовыми отопительными приборами	300	мм вод. ст.

Изм.	Кол.уч	Лист	N°док	Подпись	Дата
ГИП		Сарсенов А.			
Архитектор		Шекербеков			
Н. контроль		Абдираманов А.			

02-22 ГСВ

"Привязка проектно-сметной документаций на строительство дома культуры на 100 мест в селе Г.Алипов Курмангазинского района Атырауской области"

Дом культура

Стадия	Лист	Листов
РП	1	5

Общие данные

ТОО "Купол" г. Шымкент-2022г.

Нач.отд.ОВ и ВК Шекербеков.Н
Нач.отд.ЭЛ и авт Алимбаев Г.
ГАП Таупанов Б.

Взам. инв.№
Подпись и дата
Инв.№ подл.

Гидравлическая расчетная схема Г1

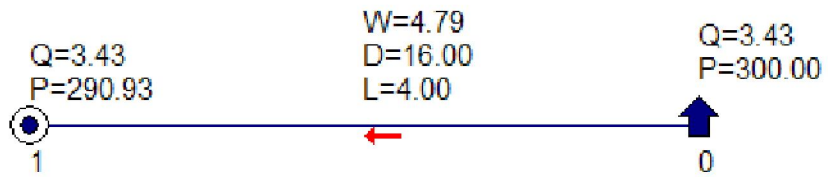

Наименование схемы Расчет низкого давл.txt
Исходные данные и результаты расчета

Источники, потребители, узлы

Номер	Тип	Расход	Давление	Наименование
0	источник		300.00	
1	потребитель	3.43	290.93	

Участки

Нач	Кон	Длина	Диаметр	Поток	Перепад	Рн	Рк	Материал
0	1	4	16	3.43	9.07	300.00	290.93	сталь

Условные обозначения

— Г1 — Проектируемый газ-д среднего давления Р< 0,3МПа

Источник (или точка подключения)

D Диаметр газопровода, мм

L Длина газопровода, м

Q Часовой расход газа, $м^3$/час

P Давление газа, $кгс/см^2$

Потребитель газа

Взам. инв.№	Подпись и дата	Инв.№ подл.

Изм.	Кол.уч	Лист	N°док.	Подпись	Дата
ГИП		Сарсенов А.			
Архитектор		Шекербеков			
Н. контроль		Абдираманов А.			

02-22 ГСВ

"Привязка проектно-сметной документаций на строительство дома культуры на 100 мест в селе Г.Алипов Курмангазинского района Атырауской области"

Дом культура

Стадия	Лист	Листов
РП	2	

Гидравлическая расчетная схема

ТОО "Купол"
г. Шымкент-2022г.

План газоснабжение на отм. 0,000

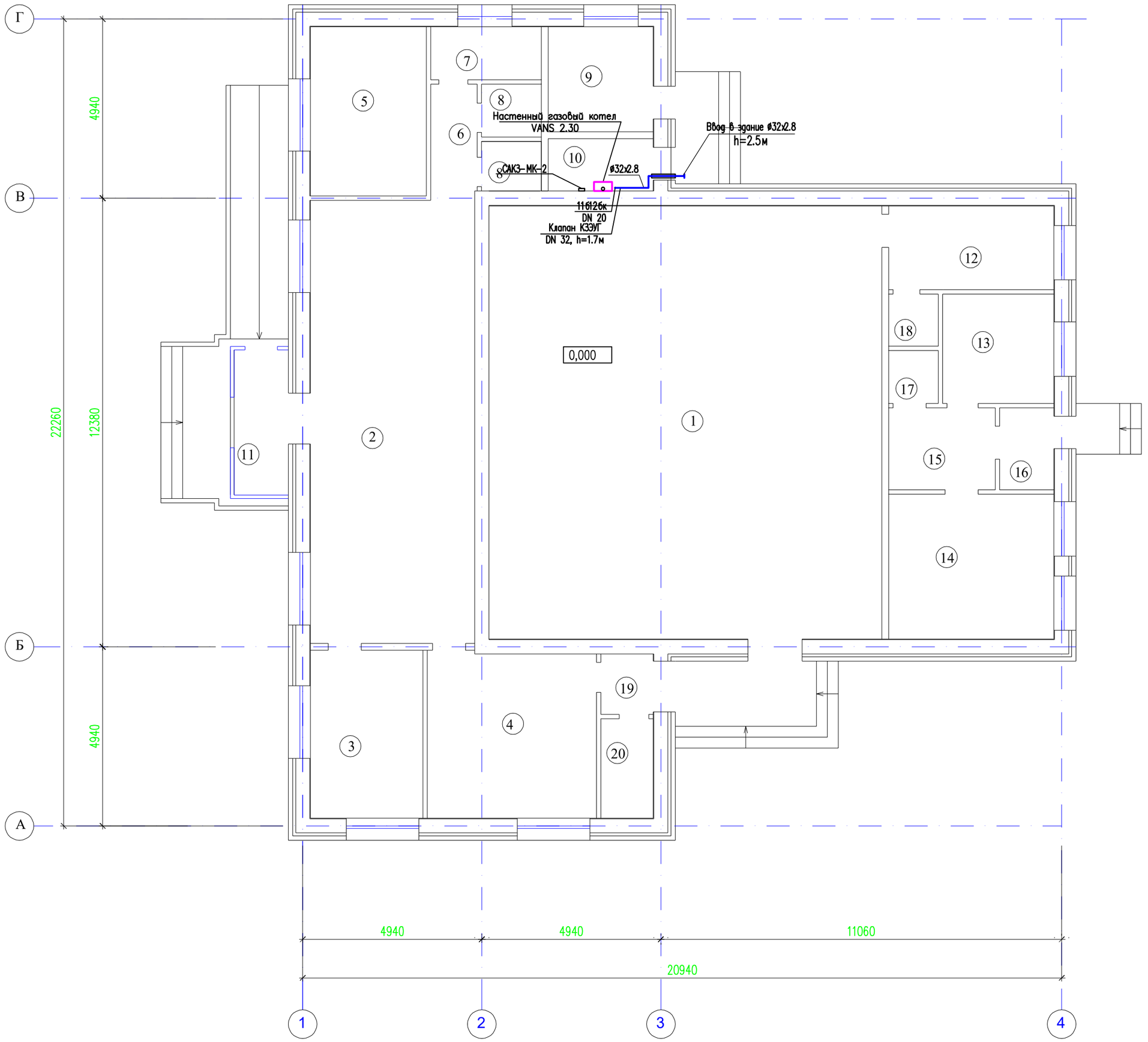

Экспликация помещений

Номер	Наименование	Площадь, м2
1	Зрительный зал	129.8
2	Холл	55.2
3	Администрация	14.3
4	Игоровая	21.3
5	Гардероб	14.8
6	Коридор	4.1
7	С/у для МГН	4.3
8	С/у	2.2
9	Кладовая	4
10	Котельная	7.3
11	Тамбур	6
12	Гримерная	10.8
13	Книгахранилище	9.2
14	Чиательный зал	18.3
15	Ожидальная	6.7
16	Тамбур	3.3
17	С/у	2
18	С/у	2
19	Тамбур	2.5
20	Электрощитовая	4.1
	Итого:	322.2

Изм.	Кол.уч	Лист	N°док	Подпись	Дата
ГИП		Сарсенов А.			
Архитектор		Шекербеков			
Н. контроль		Абдираманов А.			

02-22 ГСВ

"Привязка проектно-сметной документаций на строительство дома культуры на 100 мест в селе Г.Алипов Курмангазинского района Атырауской области"

Дом культура

Стадия	Лист	Листов
РП	3	

План газоснабжение на отм. 0,000

ТОО "Купол"
г. Шымкент-2022г.

Схема газопровода Г1

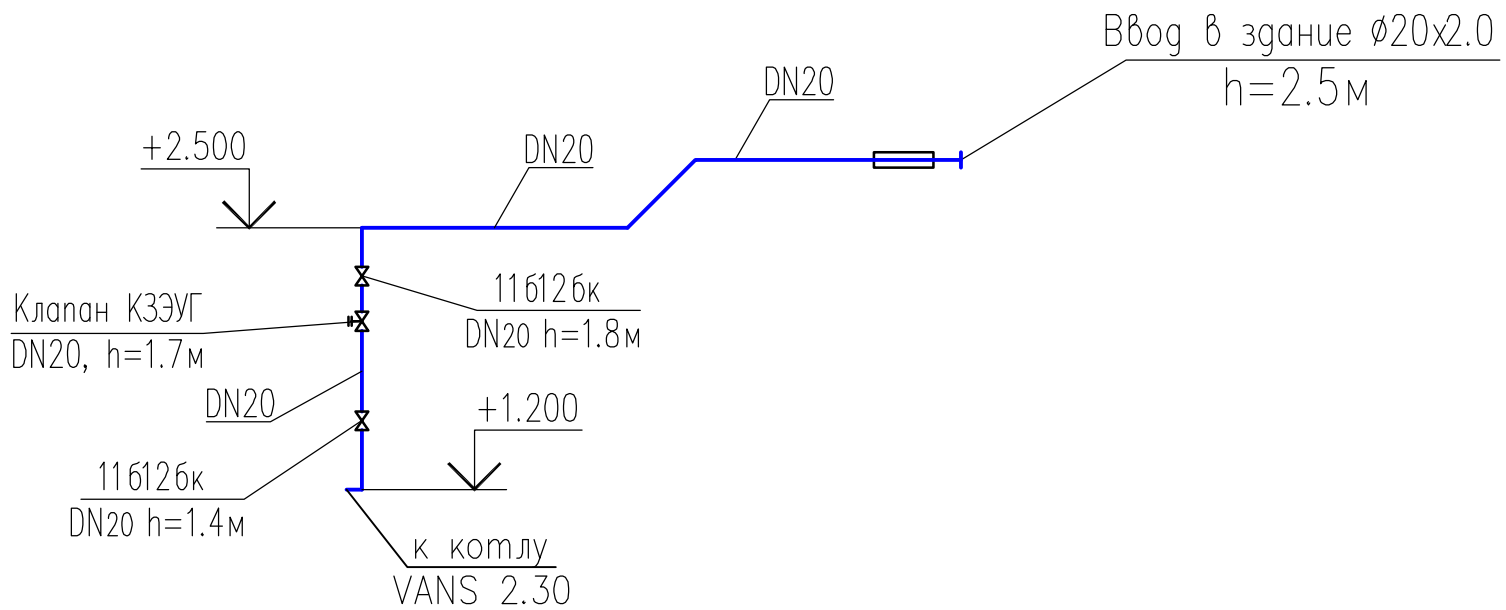

Согласовано

Взам. инв. N

Подп. и дата

Инв. N подл.

Изм.	Кол.уч	Лист	N°док.	Подпись	Дата
ГИП		Сарсенов А.			
Архитектор		Шекербеков			
Н. контроль		Абдираманов А.			

02-22 ГСВ

"Привязка проектно-сметной документаций на строительство дома культуры на 100 мест в селе Г.Алипов Курмангазинского района Атырауской области"

Дом культура

Стадия	Лист	Листов
РП	4	

Схема газопровода Г1

ТОО "Купол"
г. Шымкент-2022г.

Система автоматического контроля загазованности САКЗ-МК-2-
DN 15 (бытовая) CO+C3H8

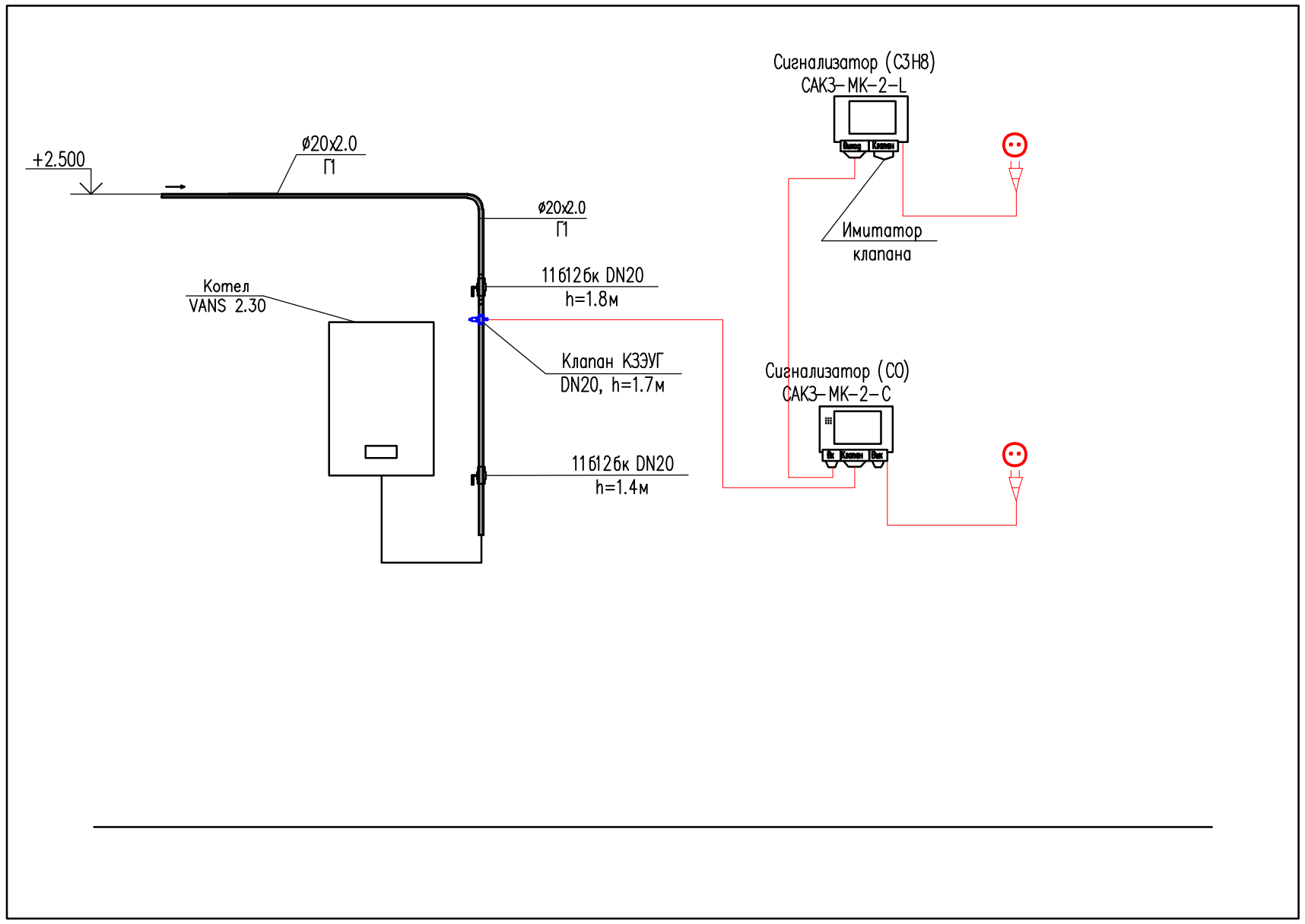

Прокладка газопровода в футляре через стену

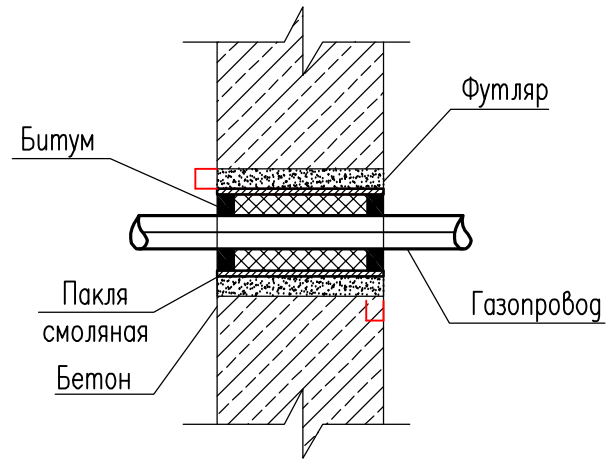

Согласовано

						02-22		ГСВ
Изм.	Кол.уч	Лист	N°док.	Подпись	Дата	"Привязка проектно-сметной документаций на строительство дома культуры на 100 мест в селе Г.Алипов Курмангазинского района Атырауской области"		
ГИП		Сарсенов А.				Дом культура	Стадия	Лист	Листов
							РП	5	
Архитектор		Шекербеков				Установочный чертеж газовых приборов	ТОО "Купол" г. Шымкент-2022г.		
Н. контроль		Абдираманов А.							

Поз	Наименование и техническая характеристика	Типа. марка. Обозначение документа, опросного листа	Код продукции	Поставщик	Единица измерения	Количество	Масса единицы, кг	Примечание
1	Система автоматического контроля загазованности САКЗ-МК-2 БЫТОВАЯ в комплекте.	САКЗ-МК-2			шт.	1		
	-сигнализатор СЗ-1 (СЗ-3 на природный)							
	-сигнализатора СЗ-2 оксид углерода бытовая							
	-клапана КЗЭУГ Ø20 мм							
	-соединительные кабели с разъемами.							
2	Труба Ø20х2.0	ГОСТ 3262-75*			м	5,0	2,64	
3	Кран пружинный муфтовый Ру 0, 01МПа , t до 50°С DN 20	11б10бк1			шт.	1	0.35	
4	Прокладка газопровода ст. ø20х2.0 в ст. футляре ø76х3.5, через стену L=0.150м	5.905-25.05 УГ 9.00			шт.	2	2,80	
5	Крепление газопровода ø20х2.0 к стене УКГ 1.00-00.	серия 5.905-18.05 вып.1			шт.	1	0.075	
	ВЕДОМОСТЬ ОБЪЕМОВ РАБОТ ГСВ							
1	Испытание газопровода на прочность и герметичность				м	5,0		
2	Защита газопровода от отмосферной каррозии покрытием							
	состоящим из 2-х слоев гтунтовки и 2-х слоев эмали ПФ-115				м2	1		

Взам. инв. N

Подп. и дата

Инв. N подл.

Изм.	Кол.уч	Лист	N°док.	Подпись	Дата
ГИП		Сарсенов А.			
Архитектор		Шекербеков			
Н. контроль		Абдираманов А.			

02-22 ГСВ.СО

"Привязка проектно-сметной документаций на строительство дома культуры на 100 мест в селе Г.Алипов Курмангазинского района Атырауской области"

Дом культура

Стадия	Лист	Листов
РП	1	1

Спецификация

ТОО "Купол"
г. Шымкент-2022г.

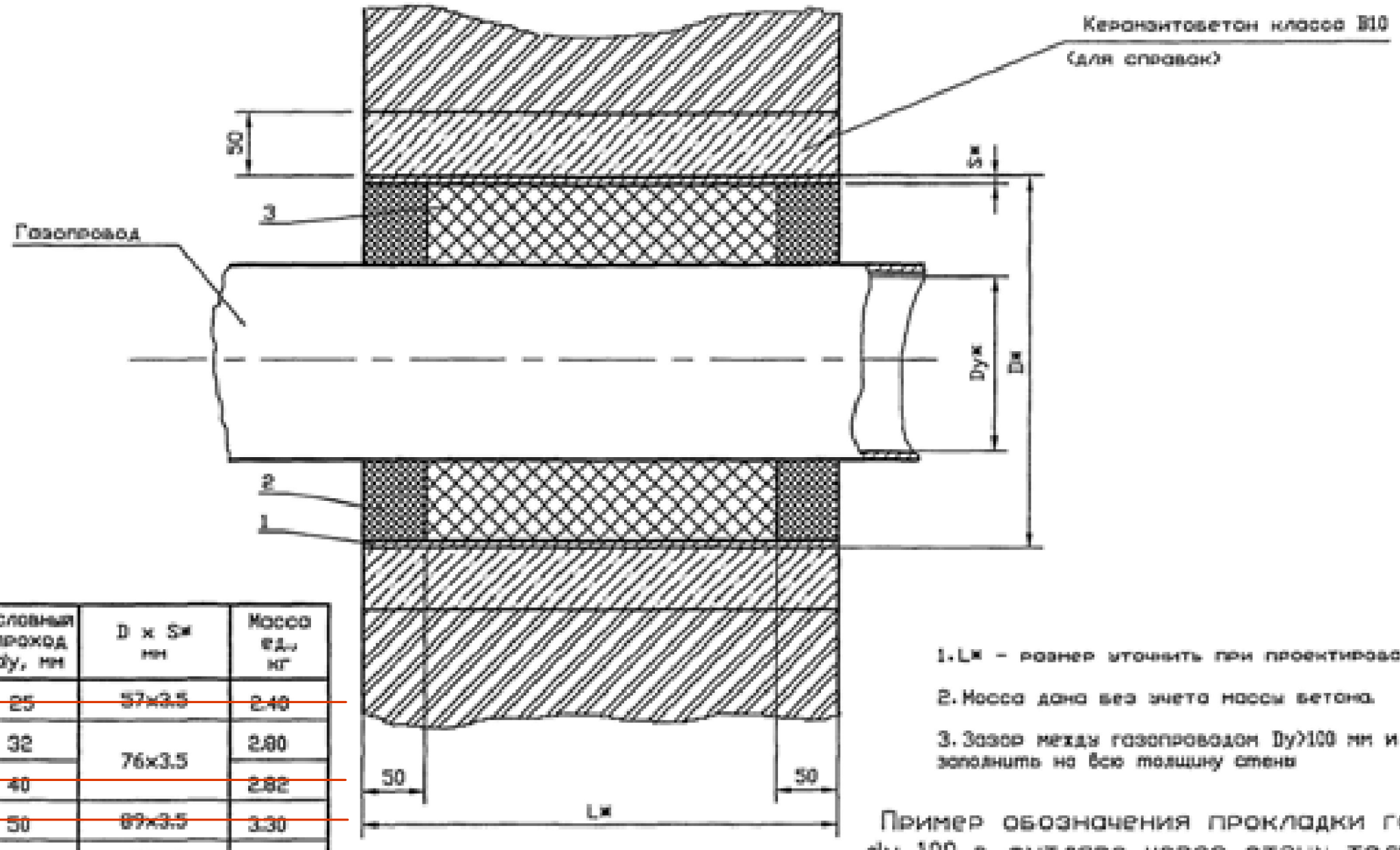

1. Lж – размер уточнить при проектировании.

2. Масса дана без учета массы бетона.

3. Зазор между газопроводом Dy>100 мм и футляром заполнить на всю толщину стены

Пример обозначения прокладки газопровода dy 100 в футляре через стену толщиной 510 мм:

Поз.	Обозначение	Наименование	Кол.	Масса ед.,кг	Приме-чание
	5.905-25.05 в.1 УГ 8.00-06	Футляр – 200 L=510	1	20.5	

Обозначение	Условный проход dy, мм	D x Sж мм	Масса ед., кг
УГ 8.00	25	57x3.5	2.40
-01	32	76x3.5	2.80
-02	40		2.82
-03	50	89x3.5	3.30
-04	65	114x4	5.60
-05	80	159x5	10.00
-06	100	219x6	20.50
-07	150	273x6	26.30
-08	200	325x6	32.20
-09	250	377x6	32.80
-10	300	426x5	38.80
-11	400	530x6	50.54
-12	500	630x6	59.90
-13	600	720x10	104.80
-14	800	1020x8	152.40
-15	1000	1220x11	237.00

Изм.	Лист	N докум.	Подпись	Дата	
Разраб.		Василенко		07.05	
Разраб.		Тарасенко		07.05	
Пров.		Крюков		07.05	
Н. контр.		Панасенко		07.05	
Утв.		Корх		07.05	

УГ 8.00 СБ

Прокладка газопровода в футляре через стены. Сборочный чертеж

Лит.	Масса	Масштаб
	См. табл.	—
Лист	Листов 1	

СПКБ "Газпроект"

Копировал

Формат А3

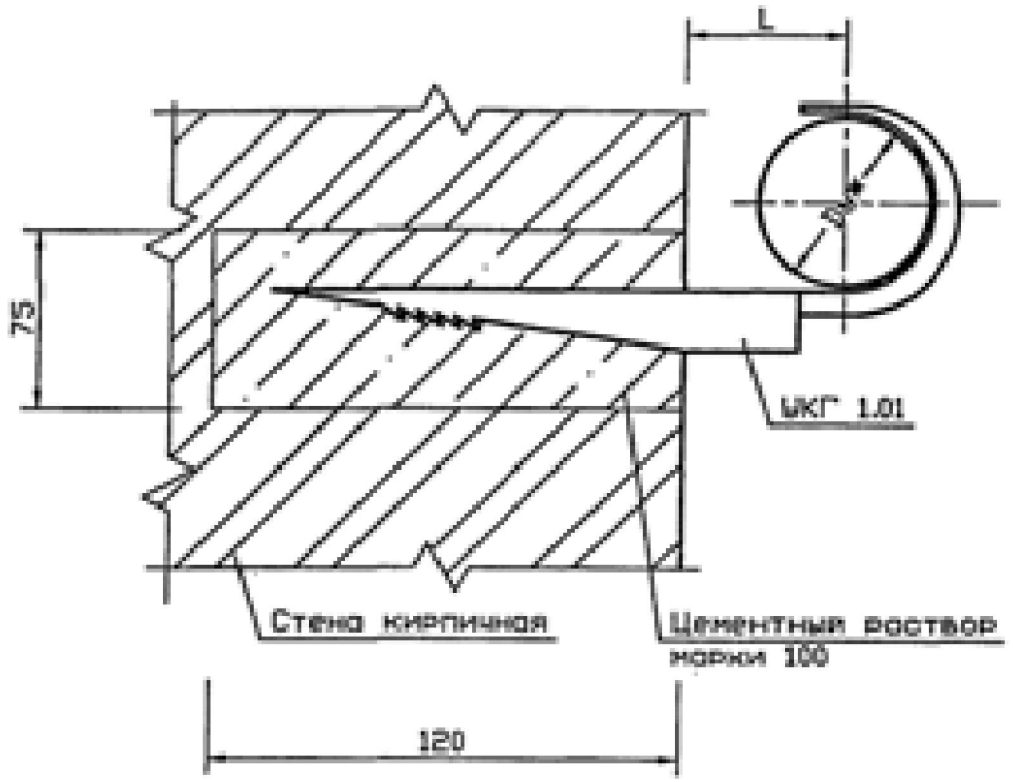

Обозначение	Условный проход Dy*, мм	L, мм	Масса ед., кг
УКГ 1.00	15	26±1	0,030
-01	20	28±1	0,037
-02	25	33±1	0,052
-03	32	36±1	0,075
-04	40	42±1	0,095

Вариант

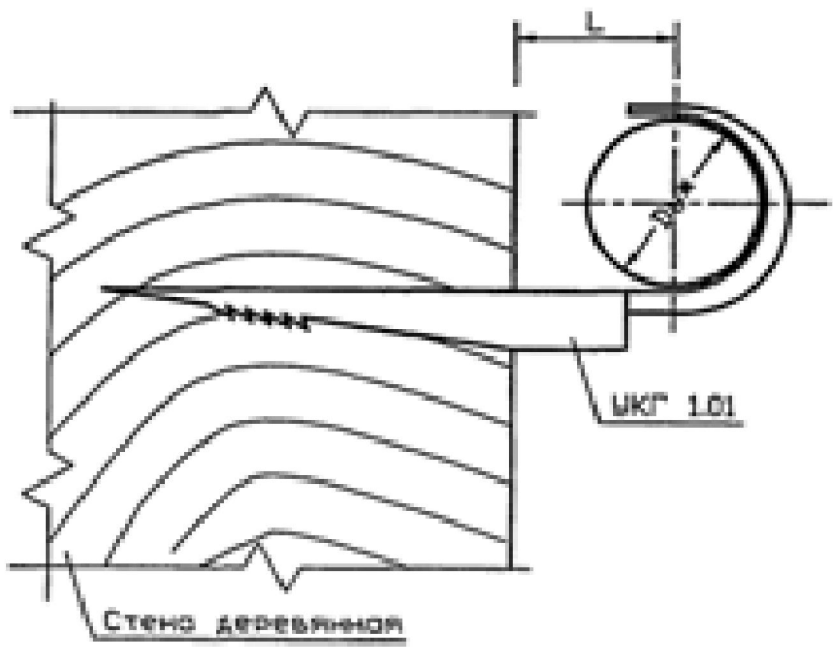

1 Масса дана без учета строительных материалов.

2 * Размеры для справок

Изм.	Лист	N докум.	Подпись	Дата	УКГ 1.00 СБ			
Разраб.		Василенко		07.05	Крепление газопровода Dy 15...40мм к кирпичной или деревянной стене. Монтажный чертеж	Лит.	Масса	Масштаб
Разраб.		Торосенко		07.05			См. табл.	—
Пров.		Крючков		07.05		Лист	Листов 1	
Н. контр.		Понасенко		07.05		СПКБ "Газпроект"		
Утв.		Корж		07.05				

Копировал

Формат А3