Товарищество с ограниченной ответственностью “MM Project"

РАБОЧИЙ ПРОЕКТ

«Разработка ПСД по реконструкции КНС-Дом Быта по адресу: г. Атырау, по ул. Владимирского»

Раздел: АР
Архитектурные решения

Директор ТОО «MM PROJECT»_____Амангелді М.

Заказчик ГУ "Управление энергетики и жилищно-коммунального хозяйства Атырауской области _____Кенжебеков А.Ж

Ведомость рабочих чертежей основного комплекта марки АР

Лист	Наименование	Примечание
1	Общие данные	
2	План на отм. 0.000	
3	План на отм. -8.000	
4	Экспликация полов; Ведомость внутренней отделки; Спецификация заполнения оконных и дверных проемов	
5	Фасад по оси 1-3; Ведомость отделки фасада	
6	Фасад по оси 3-1; Ведомость отделки фасада	
7	Фасад по оси Б-А; Ведомость отделки фасада	
8	Фасад по оси А-Б; Ведомость отделки фасада	
9	Разрез 1-1; Узел А,Б	
10	Разрез 2-2; Узел А,Б	
11	План кровли; Спецификация элементов	
12	План фундаментной плиты; Спецификация фундамента	
13	Узел устройства отмостки вокруг здания; Монтаж анкерного листа V-LOCK на стены	

Основные показатели по зданию

п/п	Обозначение	Ед. изм.	Отметки		Итого
			Шахта	1 этаж	
1	Этажность здания				1
2	Общая площадь	$м^2$	40,40	70,05	110,45
3	Строительный объем	$м^3$			381,59
4	Площадь застройки	$м^2$			74,82

Общие данные

Комплекс рабочих чертежей марки АС по реконструкции КНС-Дом Быта по адресу: г. Атырау, по ул. Владимирского" на оснований задания на проектирования.
За относительную отметку +0.000 принята отметка чистого пола здания, что соответствует абсолютной отметке -23,10
Климатический район строительства относится к IVГ подрайону и имеет
следующие характеристики:
- расчетная зимняя температура наружного воздуха наиболее холодной пятидневки -24.9 С;
- нормативное значение снегового покрова - 81,63кгс/$м^2$ по НТП РК 01-01-3.1(4.1)-2017;
- нормативное значение ветровой нагрузка - 78,57 кгс/$м^2$ по НТП РК 01-01-3.1(4.1)-2017;
- Степень огнестойкости здания - I
- Уровень ответственности - III (пониженный) по Приказу №165 утвержденным Министром национальной
- Класс функциональной пожарной опасности здания - Ф 5.1

Архитектурные решения

Здание реконструкции КНС-60.
Здание прямоугольное, в плане имеет размеры по осям: 22,99 х 11,98 м..
Общая высота надземной части зданий равна - 5,60м.

Конструктивные решения

Фасад -металло- сайдинг по металлическому профилю .
Внутренние стены- согласно ведомости отделки см. Ас-4 .
Перегородки- согласно ведомости отделки см. Ас-4 .
Кровля - металлочерепица .
Полы - см. в экспликации полов АС-4.
Внутренняя отделка помещении - см. АС-4.
Боковые поверхности железобетонных и бетонных конструкции соприкасающиеся с грунтом обмазать горячим битумом за 2 раза по холодной битумной огрунтовке.
Армирование всех железобетонных конструкции является арматура А400 и А240 по ГОСТ 34028-2016
Отмостка - бетон С20/25 толщ. от 100 до 50мм шириной 1000мм по щебеночной подготовке пропитанной битумом толщ. 100мм

Ведомость ссылочные и прилагаемых документов

Обозначение	Наименование	Примечание
СН РК 5.01-02-2013 СП РК 5.01-102-2013	"Основания зданий и сооружения"	
СН РК 2.02-01-2014 СП РК 2.02-101-2014	"Пожарная безопасность зданий и сооружений"	
СНиП РК 5.03-34-2005	"Бетонные и железобетонные конструкции".	
СН РК 2.01-01-2013 СП РК 2.01-101-2013	"Защита строительных конструкции от коррозии"	
СН РК 5.03-07-2013	"Несущие и ограждающие конструкции"	
СП РК 5.01-101-2013 СН РК 5.01-01-2013	"Земляные сооружения, основания и фундаменты"	

Технические решение, принятые в проекте соответствуют требованием экологических, санитарно-технических, противопожарных и других норм, действующих на территории Республики Казахстан, и обеспечивают безопасную для жизни и здоровья людей эксплуатацию объекта при соблюдении предусмотренных в проекте мероприятий.

Главный инженер проекта Смагулов

СОГЛАСОВАНО:

Взам. инв. N

Подпись и дата

Инв. N док.

Изм.	Кол.уч.	Лист	N док.	Подпись	Дата
Разработал		Есенаманов			
Проверил					
Рук. группы					
Нормоконтр					
ГИП		Смагулов			

АС

Разработка ПСД по реконструкции КНС-Дом Быта по адресу: г. Атырау, по ул. Владимирского

Архитектурно-строительные решения

Стадия	Лист	Листов
РП	1	12

Общие данные

ТОО "MM project" г.Атырау 2024г.

Формат А3

План на отм. 0.000

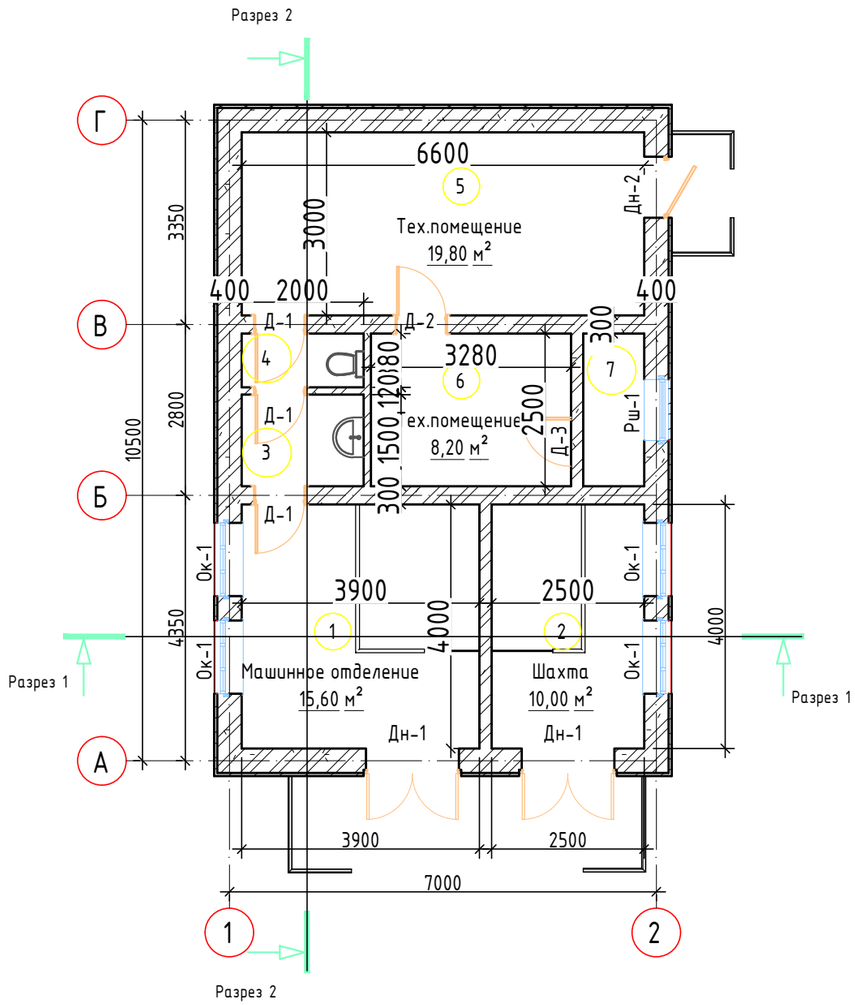

Экспликация помещений

Номер помещения	Наименование	Площадь, м²	Кат. помещения
1	Машинное отделение	15,60	
2	Шахта	10,00	
3	Умывальная	3,00	
4	С/у	1,76	
5	Тех.помещение	19,80	
6	Тех.помещение	8,20	
7	Венткамера	2,50	
	Всего	60,86	

СОГЛАСОВАНО:

Взам. инв. N

Подпись и дата

Инв. N док.

Изм.	Кол.уч.	Лист	N док.	Подпись	Дата
Разработал		Есенаманов			
Проверил					
Рук. группы					
Нормоконтр					
ГИП		Смагулов			

АС

Разработка ПСД по реконструкции КНС-Дом Быта по адресу: г. Атырау, по ул. Владимирского

Архитектурно-строительные решения

Стадия	Лист	Листов
РП	2	

План на отм. 0.000

ТОО "MM project" г.Атырау 2024г.

Формат А3

План на отм. -7.300

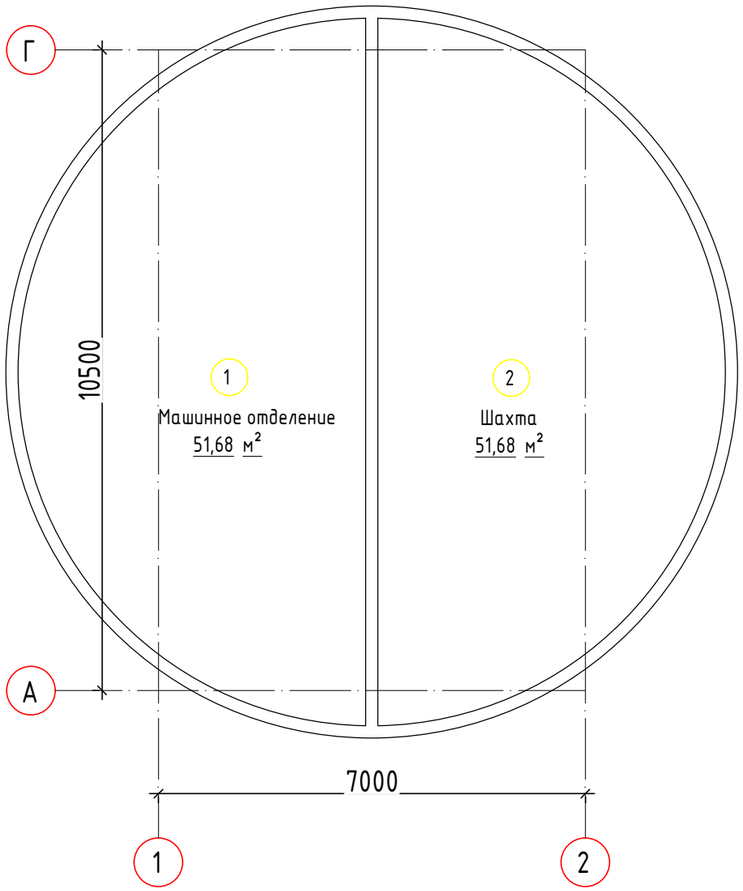

Экспликация помещений

Номер помещения	Наименование	Площадь, м²	Кат. помещения
1	Машинное отделение	51,68	
2	Шахта	51,68	
	Всего:	103,36	

СОГЛАСОВАНО:

Взам. инв. N

Подпись и дата

Инв. N док.

Изм.	Кол.уч.	Лист	N док.	Подпись	Дата
Разработал		Есенаманов			
Проверил					
Рук. группы					
Нормоконтр					
ГИП		Смагулов			

АС

Разработка ПСД по реконструкции КНС-Дом Быта по адресу:
г. Атырау, по ул. Владимирского

Архитектурно-строительные решения

Стадия	Лист	Листов
РП	3	

План на отм. -7.300

ТОО "MM project"
г.Атырау 2024г.

Формат А3

Экспликация полов

Номер помещения	Тип пола	Схема пола или тип по серии	Данные элементов пола (Наименование, толщина, основание и др.) мм	Площадь $м^2$
1	2	3	4	5
На отм. +0.000				
		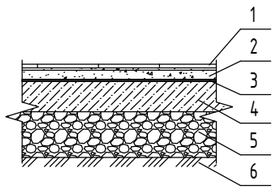	1. Керамическая нескользящая плитка по ГОСТ 6787-2001 на клею - 20мм 2. Стяжка из ц-п раствора М150 - 30мм 3. 2 слоя гидроизола на прослойке из битумной мастике 4. Бетон кл. В15 арм Ф5Вр-1-100х100 - 100мм 5. Уплотненный щебнем марки 600 (фр. 20-40мм) - 150мм 6. Грунт основания	60,86
На отм. -8,000				
		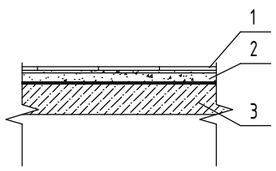	1. Анекрный лист V-LOCK 2. Бетон кл. В20 арм Ф5Вр-1-100х100 - 100мм 3.Существующая ж/б плита	103,36

Наименование или номер помещения	Вид отделки элементов интерьеров							Примечание
	Потолок	Площадь $м^2$	Стены или перегородки	Площадь $м^2$	Низ стен или прег.(панель)	Площадь $м^2$	Высота в мм.	
1	2	3	4	5	6	7	8	9
на отм. +0,000								
Машинное отделение, Шахта, Тех.помещение, Вет.камера	· Затирка швов · выравнивание поверхности сухими смесями с последующей окраской в 2 слоя	56,10	· Улучшенная штукатурка · Выравнивание поверхности сухими смесями с последующей окраской в 2 слоя	275,00				
Умывальная, Санузел	· Затирка швов · выравнивание поверхности сухими смесями с последующей окраской в 2 слоя	4,76	· Улучшенная штукатурка · Выравнивание поверхности сухими смесями с последующей окраской в 2 слоя	6,57				
на отм. -8,000								
Шахта, Машинное отделение	· Затирка швов · выравнивание поверхности сухими смесями с последующей окраской в 2 слоя	103,36	· Улучшенная штукатурка · Выравнивание поверхности сухими смесями с последующей окраской в 2 слоя	437,05				

СОГЛАСОВАНО:

Взам. инв. N

Подпись и дата

Инв. N док.

Изм.	Кол.уч.	Лист	N док.	Подпись	Дата
Разработал		Есенаманов			
Проверил					
Рук. группы					
Нормоконтр					
ГИП		Смагулов			

АС

Разработка ПСД по реконструкции КНС-Дом Быта по адресу: г. Атырау, по ул. Владимирского

Архитектурно-строительные решения

Стадия	Лист	Листов
РП	4	

Экспликация полов; Ведомость внутренней отделки

ТОО "MM project" г.Атырау 2024г.

Формат А3

Спецификация заполнения оконных проемов				
Поз.	Обозначение	Наименование	Количество	Примечание
Ок-1	ГОСТ 30674-99	ОП В2 1200х2000 (h)	4	
		Подоконник ПВХ 20х350х1400		
Спецификация заполнения дверных проемов				
Дн-1	ГОСТ 31173-2003	1500х3000 (h)	2	
Дн-2	ГОСТ 31173-2003	1000х2100 (h)	1	
Д-1	ГОСТ 475-2016	900х2100 (h)	3	
Д-2	ГОСТ 475-2016	900х2100 (h)	1	
Д-3	ГОСТ 475-2016	800х1600 (h)	1	

Д-1

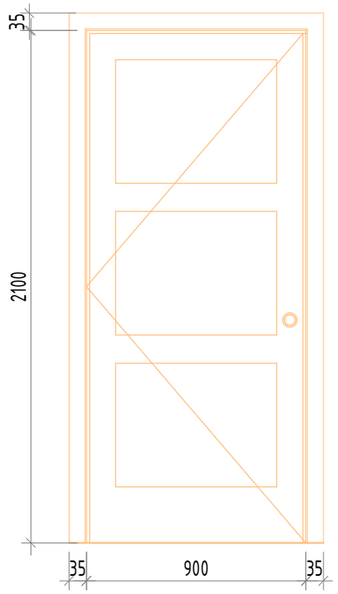

Д-2

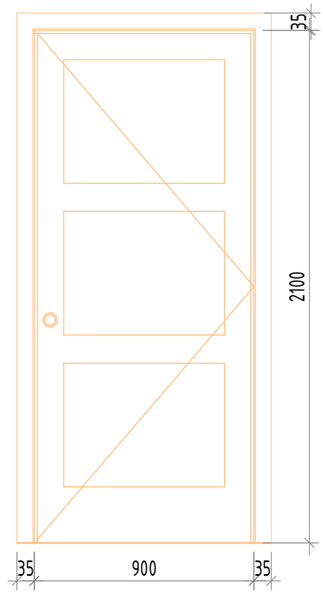

Д-3

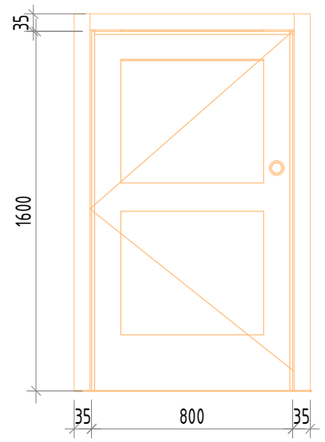

Дн-1

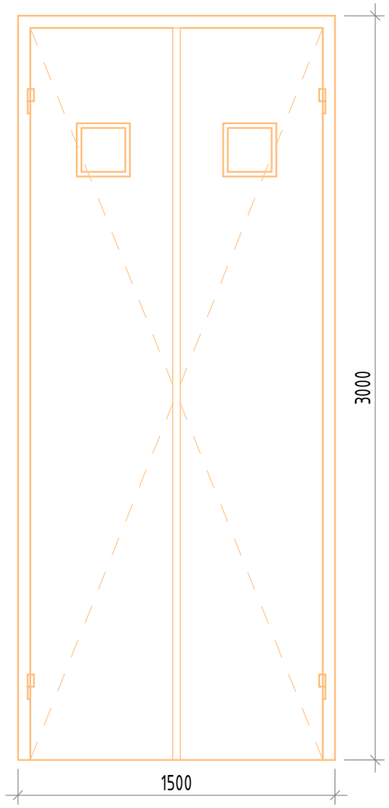

Дн-2

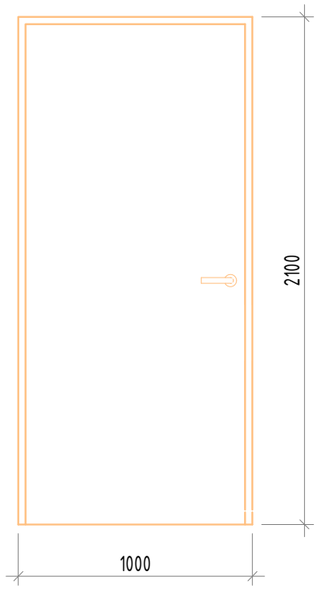

Ок-1

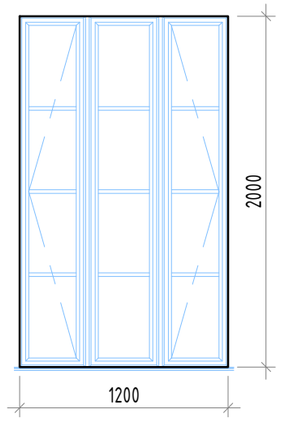

СОГЛАСОВАНО:

Взам. инв. N

Подпись и дата

Инв. N док.

Изм.	Кол.уч.	Лист	N док.	Подпись	Дата
Разработал		Есенаманов			
Проверил					
Рук. группы					
Нормоконтр					
ГИП		Смагулов			

АС

Разработка ПСД по реконструкции КНС-Дом Быта по адресу: г. Атырау, по ул. Владимирского

Архитектурно-строительные решения

Стадия	Лист	Листов
РП	5	

Спецификация заполнения оконных и дверных проемов

ТОО "MM project" г.Атырау 2024г.

Формат А3

Фасад по оси 1-2

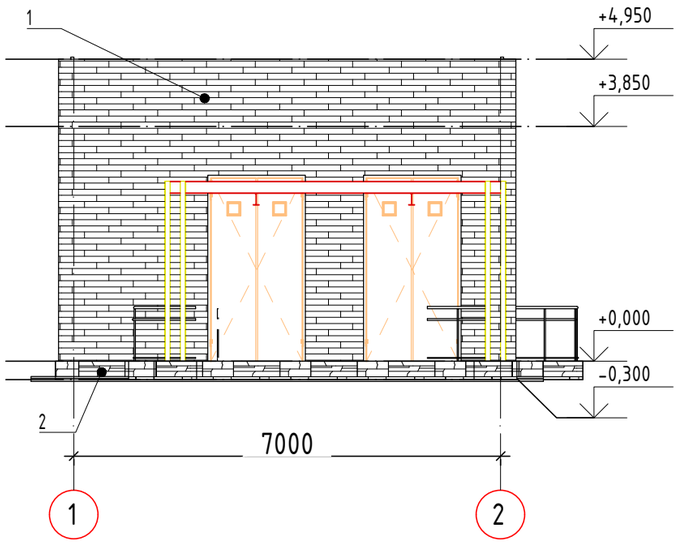

Ведомость отделки фасада

Поз. отделки	Наименование элемента фасада	Наименование материала отделки	Наименование и номер эталона цвета или образец колера	Примечание
1	Стена	Металло-сайдинг		27,70м²
2	Цоколь	Металло-сайдинг		4,0м²

Изм.	Кол.уч.	Лист	N док.	Подпись	Дата
Разработал		Есенаманов			
Проверил					
Рук. группы					
Нормоконтр					
ГИП		Смагулов			

АС

Разработка ПСД по реконструкции КНС-Дом Быта по адресу:
г. Атырау, по ул. Владимирского

Архитектурно-строительные решения

Стадия	Лист	Листов
РП	6	

Фасад по оси 1-2;
Ведомость наружной отделки

ТОО "MM project"
г.Атырау 2024г.

Формат А3

СОГЛАСОВАНО:

Взам. инв. N

Подпись и дата

Инв. N док.

Фасад по оси 2-1

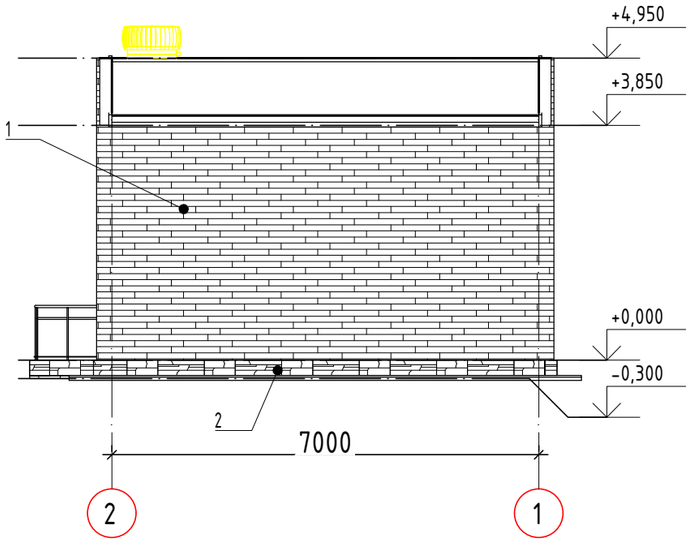

Ведомость отделки фасада

Поз. отделки	Наименование элемента фасада	Наименование материала отделки	Наименование и номер эталона цвета или образец колера	Примечание
1	Стена	Металло-сайдинг		30,0м²
2	Цоколь	Металло-сайдинг		4,0м²

Изм.	Кол.уч.	Лист	N док.	Подпись	Дата
Разработал		Есенаманов			
Проверил					
Рук. группы					
Нормоконтр					
ГИП		Смагулов			

АС

Разработка ПСД по реконструкции КНС-Дом Быта по адресу:
г. Атырау, по ул. Владимирского

Архитектурно-строительные решения	Стадия	Лист	Листов
	РП	7	

Фасад по оси 2-1;
Ведомость наружной отделки

ТОО "MM project"
г.Атырау 2024г.

СОГЛАСОВАНО:

Взам. инв. N

Подпись и дата

Инв. N док.

Формат А3

Фасад по оси Г-А

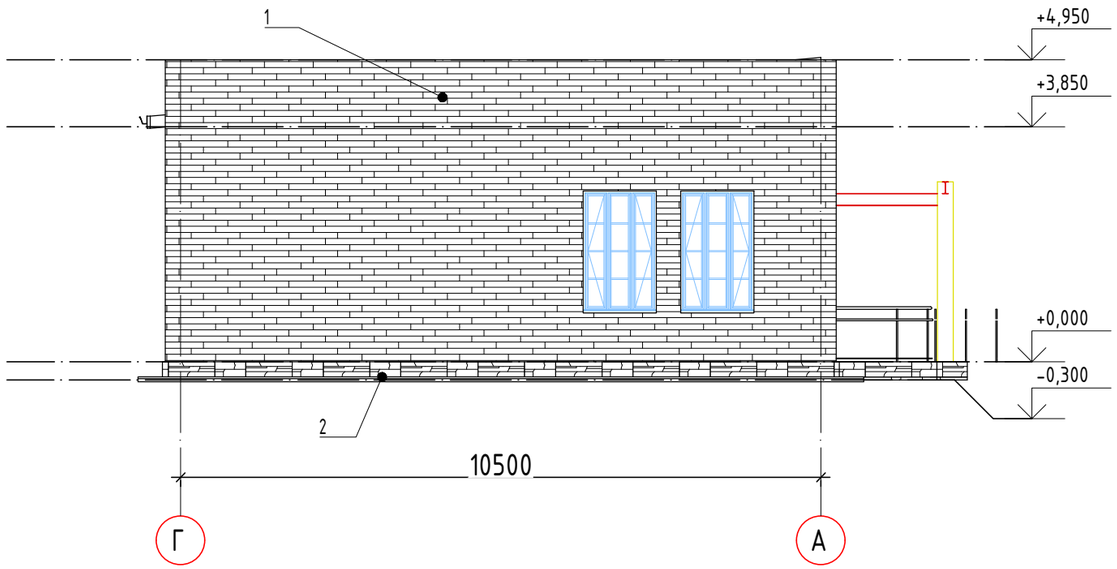

Ведомость отделки фасада

Поз. отделки	Наименование элемента фасада	Наименование материала отделки	Наименование и номер эталона цвета или образец колера	Примечание
1	Стена	Металло-сайдинг		49,70м²
2	Цоколь	Металло-сайдинг		6,00м²

Изм.	Кол.уч.	Лист	N док.	Подпись	Дата
Разработал		Есенаманов			
Проверил					
Рук. группы					
Нормоконтр					
ГИП		Смагулов			

АС

Разработка ПСД по реконструкции КНС-Дом Быта по адресу:
г. Атырау, по ул. Владимирского

Архитектурно-строительные решения

Стадия	Лист	Листов
РП	8	

Фасад по оси Г-А;
Ведомость наружной отделки

ТОО "MM project"
г.Атырау 2024г.

СОГЛАСОВАНО:

Взам. инв. N

Подпись и дата

Инв. N док.

Формат А3

Фасад по оси А-Г

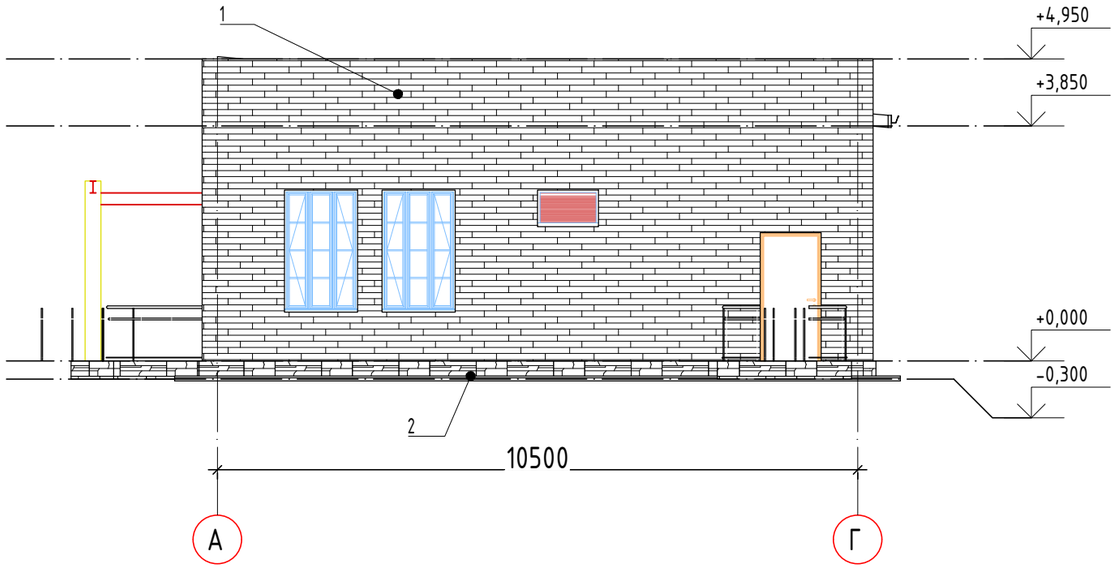

Ведомость отделки фасада

Поз. отделки	Наименование элемента фасада	Наименование материала отделки	Наименование и номер эталона цвета или образец колера	Примечание
1	Стена	Металло-сайдинг		46,70м²
2	Цоколь	Металло-сайдинг		6,00м²

Изм.	Кол.уч.	Лист	N док.	Подпись	Дата
Разработал		Есенаманов			
Проверил					
Рук. группы					
Нормоконтр					
ГИП		Смагулов			

АС

Разработка ПСД по реконструкции КНС-Дом Быта по адресу:
г. Атырау, по ул. Владимирского

Архитектурно-строительные решения

Стадия	Лист	Листов
РП	9	

Фасад по оси А-Г;
Ведомость наружной отделки

ТОО "MM project"
г.Атырау 2024г.

СОГЛАСОВАНО:

Взам. инв. N

Подпись и дата

Инв. N док.

Формат А3

Разрез 1-1

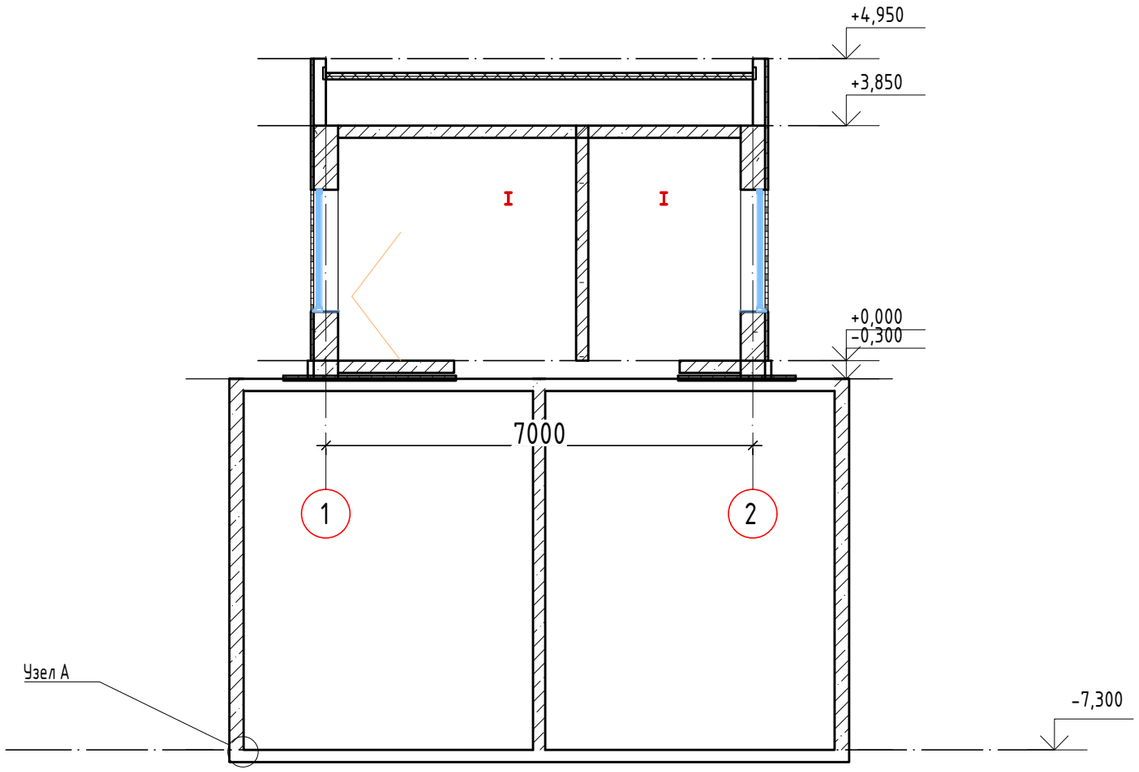

Узел А

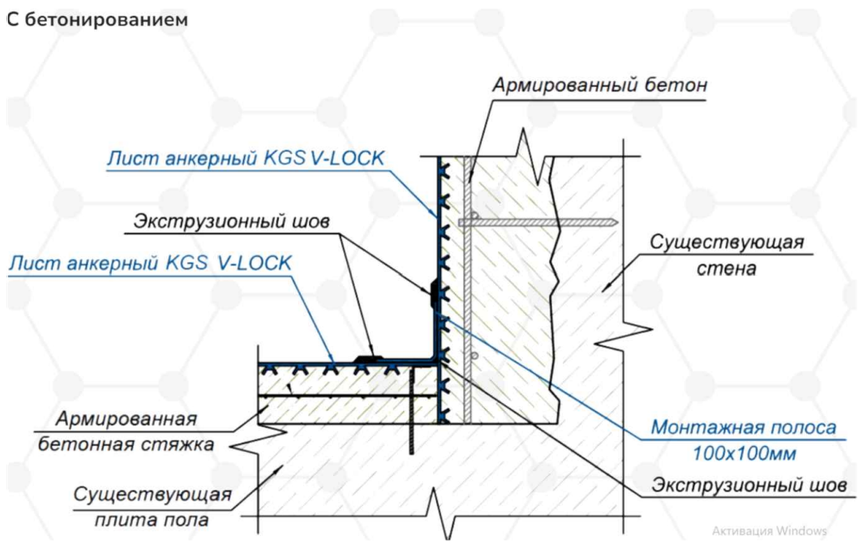

Примечание:
Перед проведением сварочных работ Листы необходимо механически зачистить в местах стыка и ветошью удалить пыль. При необходимости в местах сварки удаляются анкерные элементы. Необходимо обеспечить полное отсутствие воды на материале и на прутке до и во время сварочных работ.
Сварка анкернорго листа выполняется двумя основными типами аппаратов:
- Ручной экструдер;
- Фен со специальной насадкой.

Ведение работ по укладке и сварке Листов огневыми методами не допускается.
При сварке Листов аппаратом экструзионного типа следует использовать присадочный сварочный пруток полимерный по СТО 56910145-003-2010. Сварочный пруток круглого сечения должен быть изготовлен из полиэтилена той же марки, что и Лист анкерный. Сварка феном возможна с использованием прутка или без него.
Работы по экструзионной сварке выполнять в соответствии с ГОСТ Р 56155-2014.

						АС			
						Разработка ПСД по реконструкции КНС-Дом Быта по адресу: г. Атырау, по ул. Владимирского			
Изм.	Кол.уч.	Лист	N док.	Подпись	Дата				
Разработал		Есенаманов				Архитектурно-строительные решения	Стадия	Лист	Листов
Проверил							РП	10	
Рук. группы									
Нормоконтр						Разрез 1-1; Узел А	ТОО "MM project" г.Атырау 2024г.		
ГИП		Смагулов							

Формат А3

СОГЛАСОВАНО:
Взам. инв. N
Подпись и дата
Инв. N док.

Разрез 2-2

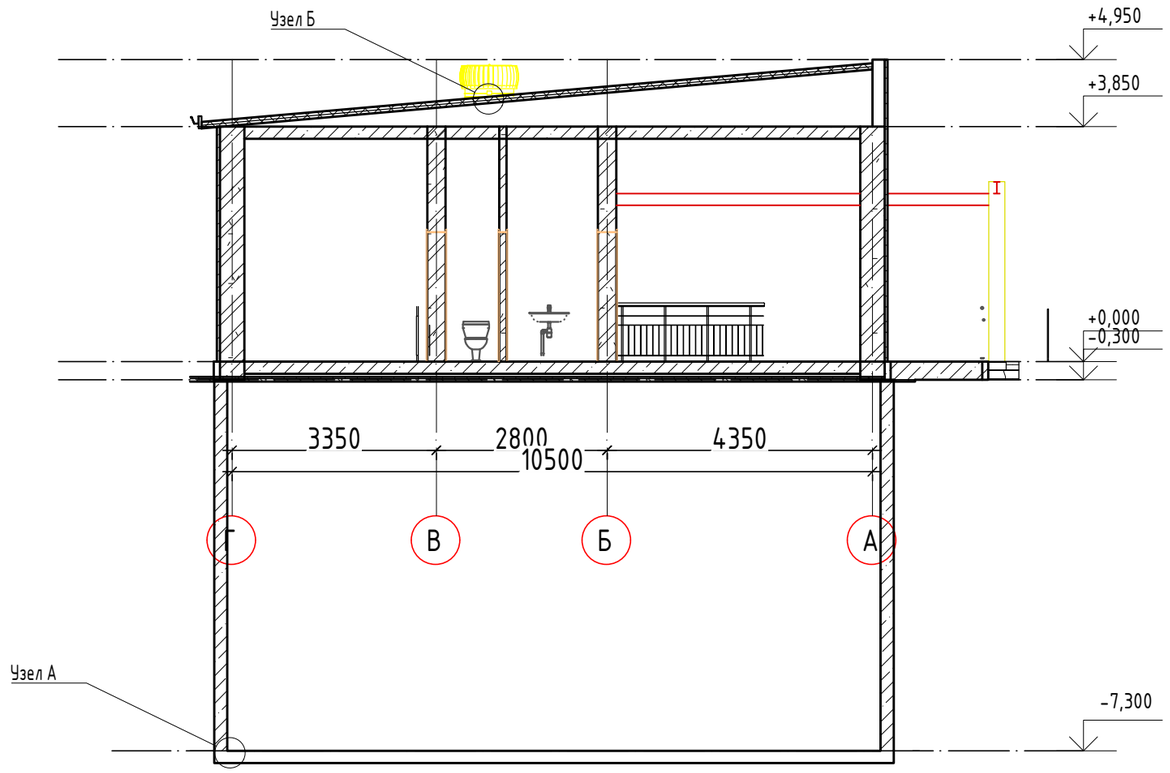

Узел А

С бетонированием

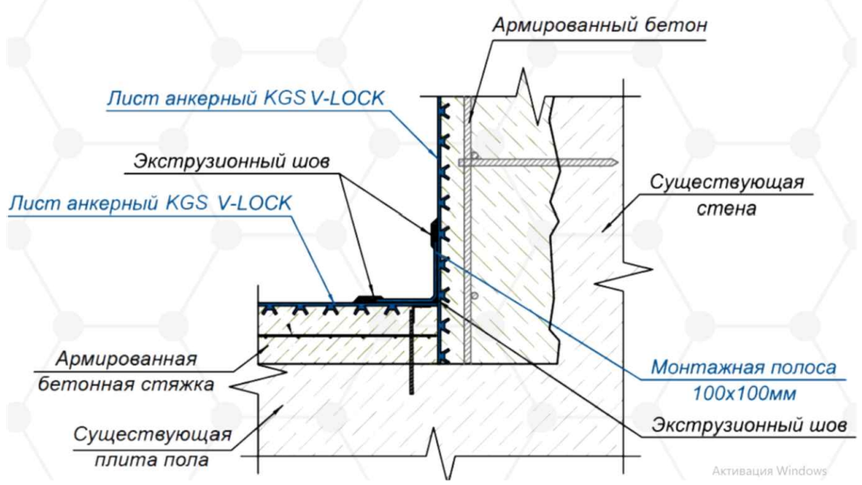

Узел Б

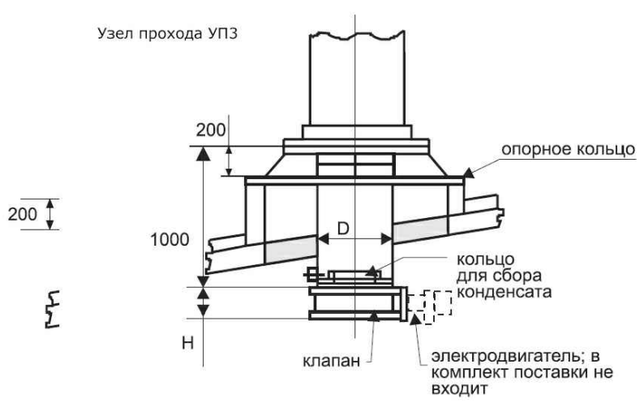

СОГЛАСОВАНО:

Взам. инв. N

Подпись и дата

Инв. N док.

Изм.	Кол.уч.	Лист	N док.	Подпись	Дата
Разработал		Есенаманов			
Проверил					
Рук. группы					
Нормоконтр					
ГИП		Смагулов			

АС

Разработка ПСД по реконструкции КНС-Дом Быта по адресу: г. Атырау, по ул. Владимирского

Архитектурно-строительные решения

Стадия	Лист	Листов
РП	11	

Разрез 2-2; Узел А

ТОО "MM project" г.Атырау 2024г.

Формат А3

План кровли

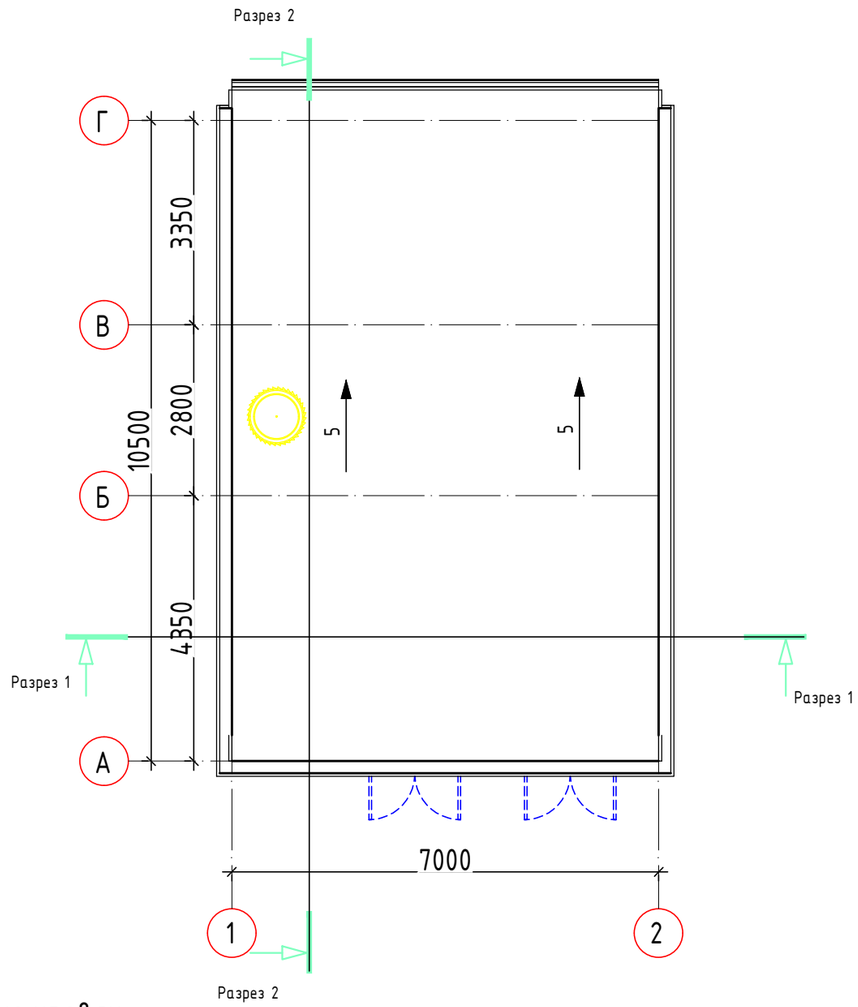

Спецификация элементов на покрытие кровли

Поз.	Обозначение	Наименование	Кол.	Масса, ед. кг	Примеч.
1		Водосточный желоб 120х86мм			7,00п.м
2		Держатель желоба ш.300мм.			23шт.
3		Воронка выпускная 76х102мм			1шт.
4		Труба водосточная 76х102мм			4,00п.м
5		Труба водосточная с коленом 76х102мм			1шт.
6		Колено 76х102мм			1шт.
7		Держатель трубы 76х102мм			10шт.
8		Покрытие кровли согласно паспорту			78,00м2
9					

СОГЛАСОВАНО:

Взам. инв. N

Подпись и дата

Инв. N док.

Изм.	Кол.уч.	Лист	N док.	Подпись	Дата
Разработал		Есенаманов			
Проверил					
Рук. группы					
Нормоконтр					
ГИП		Смагулов			

АС

Разработка ПСД по реконструкции КНС-Дом Быта по адресу: г. Атырау, по ул. Владимирского

Архитектурно-строительные решения

Стадия	Лист	Листов
РП	12	

План кровли

ТОО "MM project" г.Атырау 2024г.

Формат А3

Узел устройства отмостки вокруг здания

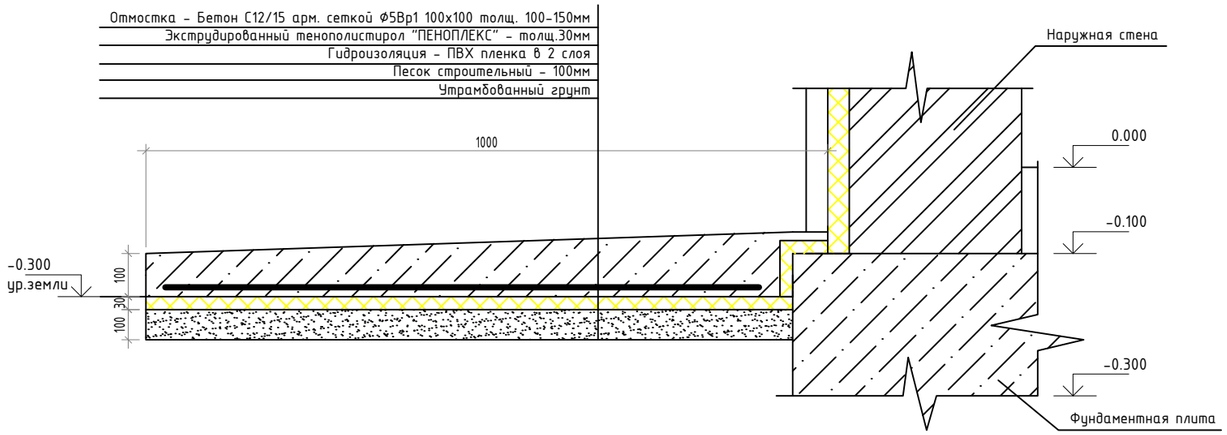

Спецификация элементов

Поз.	Обозначение	Наименование	Кол.	Масса, ед. кг	Примеч.
КНС-18					
		Отмостка			
		Бетон С12/15 арм. сеткой Ф5Вр1 100х100			4,70м3
		Экструдированный пенополистирол "ПЕНОПЛЕКС"			2,62м3
		ПВХ пленка толщ.1мм			84,50м2
		Песок строительный			4,70м3
		Анкерный лист			
		Анкерный лист V-LOCK			553,00м2

СОГЛАСОВАНО:

Взам. инв. N

Подпись и дата

Инв. N док.

Изм.	Кол.уч.	Лист	N док.	Подпись	Дата
Разработал		Есенаманов			
Проверил					
Рук. группы					
Нормоконтр					
ГИП		Смагулов			

АС

Разработка ПСД по реконструкции КНС-Дом Быта по адресу: г. Атырау, по ул. Владимирского

Архитектурно-строительные решения

Стадия	Лист	Листов
РП	13	

Узел устройства отмостки вокруг здания; Монтаж анкерного листа V-LOCK на стены

ТОО "MM project" г.Атырау 2024г.

Формат А2